შპს "არდსტუდიო"			სასწავლო უნივერსიტეტი გეომედის საუნივერსიტეტო კლინიკა ქ. თბილისი მეფე სოლომონ II-ის ქ. №4 ს/კ 01.18.06.006.311	დამკვეთი: სასწავლო უნივერსიტეტი გეომედი ს/კ 405352103 დირექტორი- მარინა ფირცხალავა			
დირექტორი	ქ. ჯავჯანიძე						
პრ.მთ.არქ.	პ. ჯავჯანიძე		კორექტირებული პროექტი არქიტექტურული ნაწილი	მ-ბი	სტადია	ფ. №	რაოდ.
თანაავტორი	თ. დათებაშვილი			1:200 A1	არქ. პრო.	2	
თანაავტორი	თ. კახიძე		-1 სართულის გეგმა				
თანაავტორი	გ. გვანცელაძე						
კონსტრუქტორი	ვ. ბლიაძე			2025 წ.			



შპს "არდსტუდიო"			სასწავლო უნივერსიტეტი გეომედის საუნივერსიტეტო კლინიკა ქ. თბილისი მეფე სოლომონ II-ის ქ. №4 ს/კ 01.18.06.006.311	დამკვეთი: სასწავლო უნივერსიტეტი გეომედი ს/კ 405352103 დირექტორი- მარინა ფირცხალავა			
დირექტორი	ქ. ჯავჯანიძე						
პრ.მთ.არქ.	პ. ჯავჯანიძე		კორექტირებული პროექტი არქიტექტურული ნაწილი	მ-ბი	სტადია	ფ. №	რაოდ.
თანაავტორი	თ. დათებაშვილი			1:200 A1	არქ. პრო.	3	
თანაავტორი	თ. კახიძე		1 სართულის გეგმა				
თანაავტორი	გ. გვანცელაძე						
კონსტრუქტორი	ვ. ბლიაძე			2025 წ.			

შპს "არდსტუდიო"			სასწავლო უნივერსიტეტი გეომედის საუნივერსიტეტო კლინიკა ქ. თბილისი მეფე სოლომონ II-ის ქ. №4 ს/კ 01.18.06.006.311	დამკვეთი: სასწავლო უნივერსიტეტი გეომედი ს/კ 405352103 დირექტორი- მარინა ფირცხალავა			
დირექტორი	ქ. ჭავჭანიძე						
პრ.მთ.არქ.	პ. ჭავჭანიძე		კორექტირებული პროექტი არქიტექტურული ნაწილი	მ-ბი	სტადია	ფ. №	რაოდ.
თანაავტორი	თ. დათებაშვილი			1:200 A1	არქ. პრო.	4	
თანაავტორი	თ. კახიძე		2 სართულის გეგმა				
თანაავტორი	გ. გვანცელაძე						
კონსტრუქტორი	ვ. ბლიაძე			2025 წ.			



შპს "არდსტუდიო"			სასწავლო უნივერსიტეტი გეომედის საუნივერსიტეტო კლინიკა ქ. თბილისი მეფე სოლომონ II-ის ქ. №4 ს/კ 01.18.06.006.311	დამკვეთი: სასწავლო უნივერსიტეტი გეომედი ს/კ 405352103 დირექტორი- მარინა ფირცხალავა			
დირექტორი	ქ. ჭავჭანიძე						
პრ.მთ.არქ.	პ. ჭავჭანიძე		კორექტირებული პროექტი არქიტექტურული ნაწილი	მ-ბი	სტადია	ფ. №	რაოდ.
თანაავტორი	თ. დათებაშვილი			1:200 A1	არქ. პრო.	5	
თანაავტორი	თ. კახიძე		3 სართულის გეგმა				
თანაავტორი	გ. გვანცელაძე						
კონსტრუქტორი	ვ. ბლიაძე			2025 წ.			



შპს "არდსტუდიო"			სასწავლო უნივერსიტეტი გეომედის საუნივერსიტეტო კლინიკა ქ. თბილისი მეფე სოლომონ II-ის ქ. №4 ს/კ 01.18.06.006.311	დამკვეთი: სასწავლო უნივერსიტეტი გეომედი ს/კ 405352103 დირექტორი- მარინა ფირცხალავა			
დირექტორი	ქ. ჭავჭანიძე						
პრ.მთ.არქ.	პ. ჭავჭანიძე		კორექტირებული პროექტი არქიტექტურული ნაწილი	მ-ბი	სტადია	ფ. №	რაოდ.
თანაავტორი	თ. დათებაშვილი			1:200 A1	არქ. პრო.	6	
თანაავტორი	თ. კახიძე		4 სართულის გეგმა				
თანაავტორი	გ. გვანცელაძე						
კონსტრუქტორი	ვ. ბლიაძე			2025 წ.			

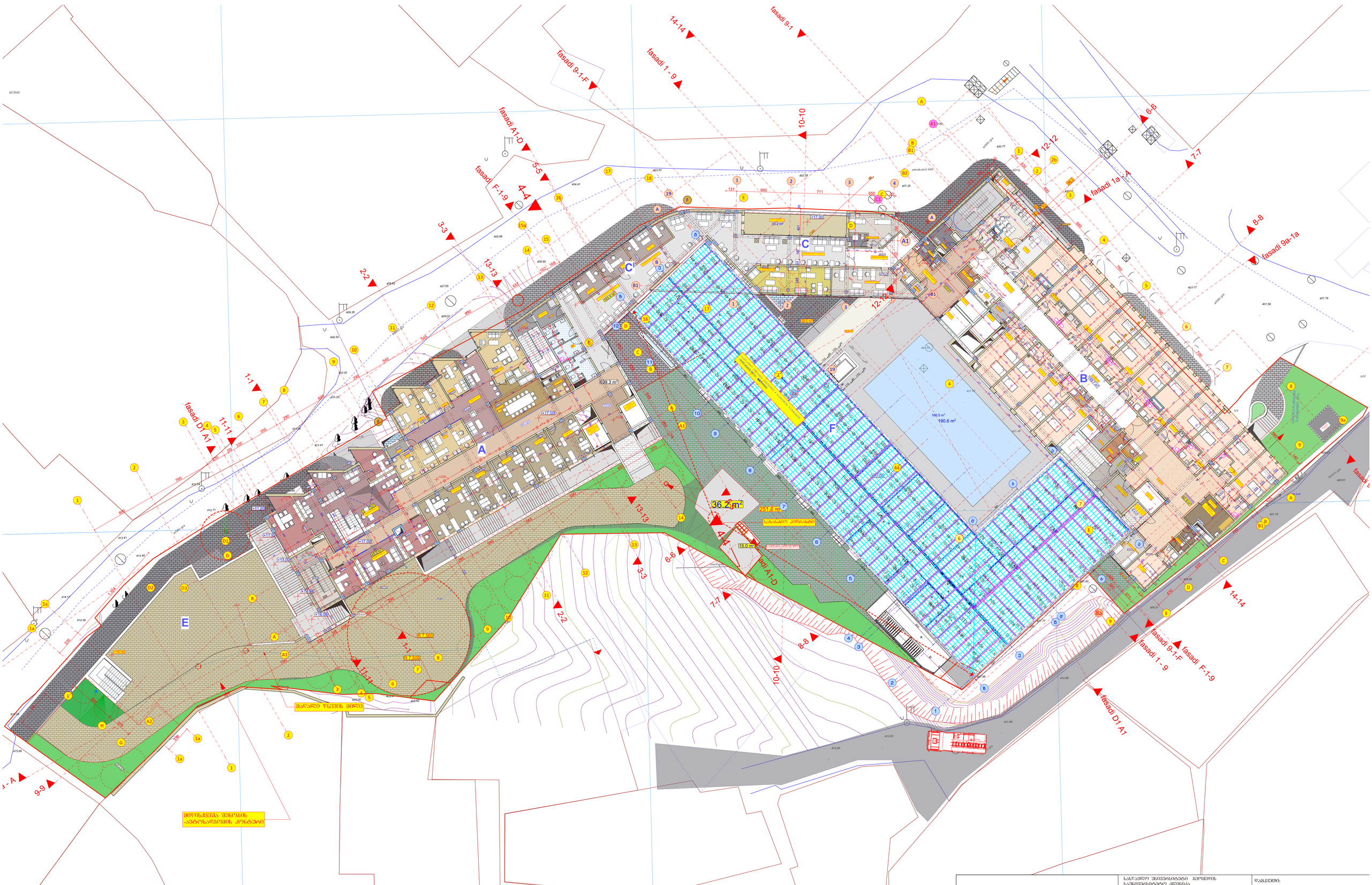
fasadi 9-1
14-14
fasadi 9-1-F
fasadi 1 -9
10-10
fasadi A1-D
5-5
fasadi F-1-9
4-4
3-3
2-2
13-13
1-1
fasadi D1 A1
11-11
12-12
6-6
7-7
fasadi 1a - A
8-8
fasadi 9a-1a
A
B
C
C1
D
E
F
166.5 m²
190.6 m²
629.3 m²
36.2 m²
251.6 m
15.0 m
R 7.500
ჭიშკარი
შენობა-ნაგებობის ავარიულობის კონტური
ბეტონის ფილა
ასფალტი
ბეტონი
ბალახიანი ზედაპირი
ქვაფენილი
ხის ტერასა
ბეტონის ბორდიური ქვა
ასფალტის ბორდიური ქვა
ბალახიანი ბორდიური ქვა
ელ.ტრანსფორმატორი
ელ.ტრანსფორმატორი
ელ.ტრანსფორმატორი

შპს "არდსტუდიო"			სასწავლო უნივერსიტეტი გეომედის საუნივერსიტეტო კლინიკა ქ. თბილისი მეფე სოლომონ II-ის ქ. №4 ს/კ 01.18.06.006.311	დამკვეთი: სასწავლო უნივერსიტეტი გეომედი ს/კ 405352103 დირექტორი- მარინა ფირცხალავა			
დირექტორი	ქ. ჯავჯანიძე		კორექტირებული პროექტი არქიტექტურული ნაწილი	მ-ბი	სტადია	ფ. №	რაოდ.
პრ.მთ.არქ.	პ. ჯავჯანიძე			1:200 A1	არქ. პრო.	8	
თანაავტორი	თ. დათებაშვილი		6 სართულის გეგმა				
თანაავტორი	თ. კახიძე						
თანაავტორი	გ. გვანცელაძე						
კონსტრუქტორი	ვ. ბლიაძე			2025 წ.			

7 სა
საპროექტო

fasadi 9-1
14-14
fasadi 1 -9
fasadi 9-1-F
fasadi A1-D
10-10
5-5
4-4
fasadi F-1-9
3-3
2-2
13-13
1-1
11-11
fasadi D1-A1
6-6
7-7
12-12
fasadi 1a - A
8-8
fasadi 9a-1a
9-9
fasadi 1 - A
fasadi 9-1-F
fasadi F-1-9
fasadi D1-A1

C
C1
F1
F2
A
A1
A2
B
B1
B2
C'
D
D1
D2
D3
E
F
G
H

36.2 m²
251.6 m²
158.8 m²
196.6 m²
806.7 m²
600.2 m²
15.0 m
9.546
3.700
+16.75
+25.00

ბულვარული ფილტრების მოწყობა ქალაქ ბათუმის ცენტრალური ნაწილის ტერიტორიაზე AR19490855

ბულვარული ფილტრების მოწყობა ქალაქ ბათუმის ცენტრალური ნაწილის ტერიტორიაზე

ბეტონის ბორდიურის მოწყობა

მიწისქვეშა შენობის ავტოსანიშნების კონტური

შპს "არლსტუდიო"			საქართველოს უნივერსიტეტი გეოგრაფიის საუნივერსიტეტო კლინიკა ქ. ბათუმის ბერეს სოლოყაშენ II-ის ქ. №4 ს/კ 01.18.06.006.311		დამკვეთი: საქართველოს უნივერსიტეტი გეოგრაფიის ს/კ 405382103 ფონისმგებელი პირი ნანა შონიასაძე
ფონისმგებელი	ქ. ბაქრაძე		კორექტირებული პროექტი არქიტექტურული ნაწილი 7 სართულის გეგმა		
არქიტექტორი	ქ. ბაქრაძე				
თანაავტორი	თ. დათუნაშვილი				
თანაავტორი	თ. ახბიკი				
თანაავტორი	ბ. გვანცელაძე				
კონსტრუქტორი	ვ. ბლიაძე				

მ-ბი	სტადია	ფ. №	რაოდ.
1:200 A1	არქ. პრო.	9	
2025 წ.			

შემსრულებელი	ა. ბაბაკიშვილი		
პროექტის ხელმძღვანელი	ა. ბაბაკიშვილი		
მთავარი არქიტექტორი	ე. ბაბაკიშვილი		
მთავარი ინჟინერი	ე. ბაბაკიშვილი		
მთავარი ტექნოლოგი	ე. ბაბაკიშვილი		
ავტორის ზედამხედველობა	ე. ბაბაკიშვილი		

შპს "აწყფსტ"

ბ-ნი ნიკოლოზ ბაბაკიშვილი			
ქ. თბილისი 0179, ი.ჭავჭავაძის გამზ. №64, ბ. №4			
ტელეფონი: 032 2 93 19 09, 032 2 93 19 10			
ს/კ 404352103			
ელ-ფოსტა: abakoshvili@gmail.com			

ქალაქ თბილისის მუნიციპალიტეტის მერია			
ქალაქ თბილისის მუნიციპალიტეტის ქონების მართვის სააგენტო			
ქალაქ თბილისის მუნიციპალიტეტის ქონების მართვის სააგენტოს ბალანსზე არსებული ტერიტორიის კეთილმოწყობა			
ქ. თბილისი მთაწმინდის რაიონი, ვაკის ბაღის ტერიტორია			
ეტაპი	ფაზა	ფურცლის №	ფურცლების რაოდენობა
	პროექტის ფაზა		
	1:250		
	A0	ა4ა. ა4ტ.	10
	ბაზისური პლანი		
	2025 წ.		

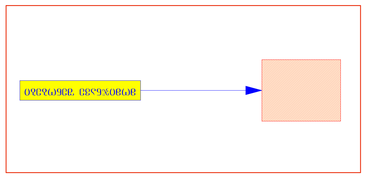

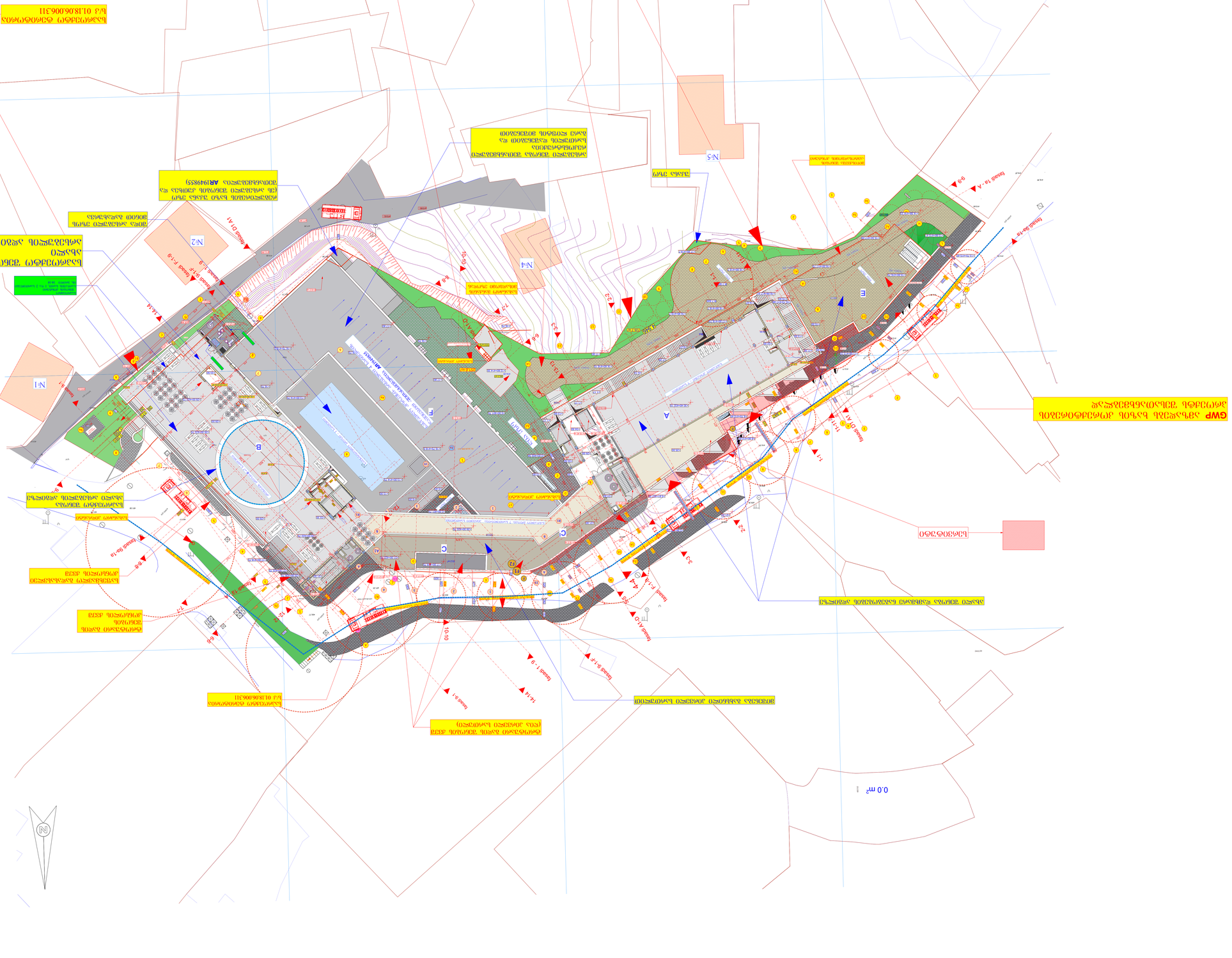
GWP ვარკეთილი ბიზნეს ცენტრის კომპლექსის მშენებლობა
ნაკვეთის საზღვარი
ნაკვეთის საზღვარი
ნაკვეთის საზღვარი

მისაწვდომობის ეროვნული სტანდარტის შესაბამისი დოკუმენტაცია

ობიექტი: სასწავლო უნივერსიტეტი. გეომედის საუნივერსიტეტო კლინიკა
მისამართი: ქალაქი თბილისი მეფე სოლომონ II-ის ქ. №4
მიწის (უძრავი ქონების) საკადასტრო კოდი №ს/კ 01.18.06.006.311

"ტექნიკური რეგლამენტის მისაწვდომობის ეროვნული სტანდარტები"-ს საქართველოს მთავრობის 2020 წლის 4 დეკემბრის №732 დადგენილების შესაბამისობის ანალიზი.

თ.ჯინჭარაძე
tatiajincharadze27@gmail.com
მობ:599 730364

22.07.2025 წ

-1 სართულის გეგმა მ 1:120

მისაწვდომი სვლა გეზი



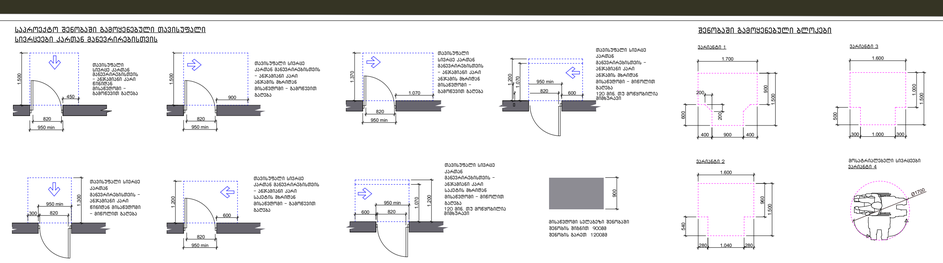
საკონტაქტო შენობაში გამოსვლები თავისუფალი სივრცეები კარით მანევრირებისთვის
მატარებელი სმენაც კაბინა მანევრირების - ინტერნეტ კაბინა ინტერნეტ მოთხოვნები - ინტერნეტ ხაზება
950 mm
820
900
1.070
1.200
600
1.300
1.370
1.400
990 mm
1.600
1.700
1.040
200
300
400
500
600
900
1.000
1.500
145
სენსორული ზედაპირის ფილები ფილების ზომა 400X600 ფილების ზომა 300X300 1200X600
შენიშვნა
. სატრანსპორტო საშუალებების მოძრაობის ორგანიზება ხდება ორმხრივი მოძრაობით
. ტროტუარების სიგანე 1.5 მ-ზე ნაკლები არ არის
. ტროტუარების ზედაპირი ფილებით მოპირკეთებული

I სართულის გეგმა მ 1:120
მისაწვდომი სვლა გეზი


fasadi 1 -9
fasadi A1-D
fasadi F-1-9
fasadi 1a - A
fasadi D1 A1
1-1
2-2
3-3
4-4
5-5
6-6
7-7
8-8
9-9
10-10
11-11
12-12
13-13
14-14
A
B
C
D
E
F
A1
A2
A3
269.9 m²
35.6 m²
ბეტონის ჭიშკარი შიგნიდან
ასანთქლი ფასადური კონსტრუქციის მე-4 სართულის დაწყებამდე

II სართულის გეგმა მ 1:120
მისაწვდომი სვლა გეზი

საპროექტო შენობაში გამოყენებული თავისუფალი სივრცეები კართან მანევრირებისთვის

შენობაში გამოყენებული ბლოკები

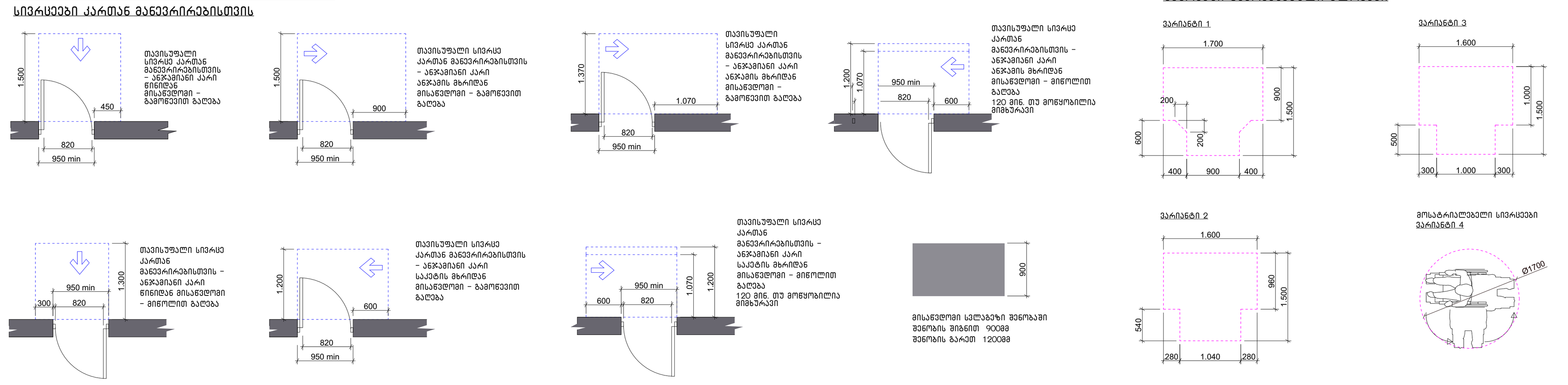

შენიშვნა

. იატაკის ზედაპირები უნდა იყოს მდგრადი, მყარი, და არასასრიალო და უნდა შეესაბამებოდეს 302-ქვეთავს, იატაკის ზედაპირებზე დონის ცვლილება უნდა შეესაბამებოდეს 303-ე ქვეთავს

. ავტომატურად მოძრავი კარი უნდა შეესაბამებოდეს 404.3 ქვეთავის მოთხოვნებს

. საპროექტო დოკუმენტაციის ცვლილება ან მშენებლობის დროს განხორციელებული რაიმე სახის ცვლილება,რომელიც იქნება აღნიშნულ არქიტექტურულ პროექტთან შეუსაბამო, ავტომატურად გამოიწვევს წარმოდგენილი შეფასების გაუქმებას, ასევე გახდის არქიტექტურული პროექტის კორერებას და ახალი სამშენებლო ნებართვის მიღების აუცილებლობას.

შპს "არდსტუდიო"		
დირექტორი	ქ. ჭავჭანიძე	
პრ.მთ.არქ.	პ. ჭავჭანიძე	
თანაავტორი	თ. დათებაშვილი	
კონსტრუქტორი	ვ. ბლიაძე	
შეასრულა	პ. ჭავჭანიძე	

სასწავლო უნივერსიტეტი გეომედის საუნივერსიტეტო კლინიკა

ქ. თბილისი მეფე სოლომონ II-ის ქ. №4

ს/კ 01.18.06.006.311

დამკვეთი:

სასწავლო უნივერსიტეტი გეომედი
ს/კ 405352103

დირექტრი- მარინა ფირცხალავა

კორექტირებული პროექტი
არქიტექტურული ნაწილი

2 სართულის გეგმა

მ-ბი	სტადია	ფ. №	რაოდ.
1:200 A1	არქ. პრო.	5	
2025 წ.			

III სართულის გეგმა მ 1:120

მისაწვდომი სვლა გეზი



საპროექტო შენობაში გათვალისწინებული მაგისწყვლი სივრცეები კარამდე გასვლარეგისთვის

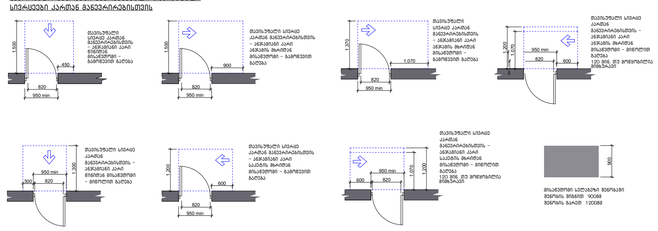

შენობაში გათვალისწინებული ბლოკები

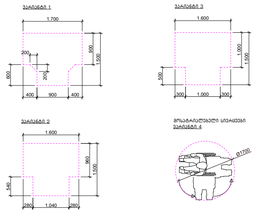

შენიშვნა

. სატაქის ზედაპირები უნდა იყოს მდგრადი, მყარი, და არასასრიალო და უნდა შეესაბამებოდეს 302-ქვეთავს, სატაქის ზედაპირებზე დონის ცვლილება უნდა შეესაბამებოდეს 303-ე ქვეთავს

. სატრომატურად მოძრავი კარი უნდა შეესაბამებოდეს 404.3 ქვეთავის მოთხოვნებს

. საპროექტო დოკუმენტაციის ცვლილება ან მშენებლობის დროს განხორციელებული რაიმე სახის ცვლილება,რომელიც იქნება ადგილზე არქიტექტურულ პროექტთან შეუსაბამო, ავტომატურად გამოიწვევს წარმოდგენილი შეფასების გაუქმებას, ასევე გაბლის არქიტექტურული პროექტის კორექტებას და ახალი სამშენებლო ნებართვის მიღების აუცილებლობას.

შპს "არდსტუდიო"			
დირექტორი	ქ. ჯავშანიძე		
პრ.მთ.არქ.	ა. ჯავშანიძე		
თანაავტორი	თ. დადეშკელიანი		
კონსტრუქტორი	ვ. ბლიაძე		
შემსრულა	ა. ჯავშანიძე		

სასწავლო უნივერსიტეტი გეოფიზიკის საუნივერსიტეტო კლინიკა

ქ. თბილისი მეფე სოლომონ II-ის ქ. №4

ს/კ 01.18.06.006.311

კორექტირებული პროექტი
არქიტექტურული ნაწილი

3 სართულის გეგმა

დამკვეთი:

სასწავლო უნივერსიტეტი გეოფიზიკის ს/კ 405352103

დირექტორი- მარინა ფირცხალავა

მ-ბი	სტადია	ფ. №	რაოდ.
1:200 A1	არქ. პრო.	5	
2025 წ.			

IV სართულის გეგმა მ 1:120

მისაწვდომი სვლა გეზი

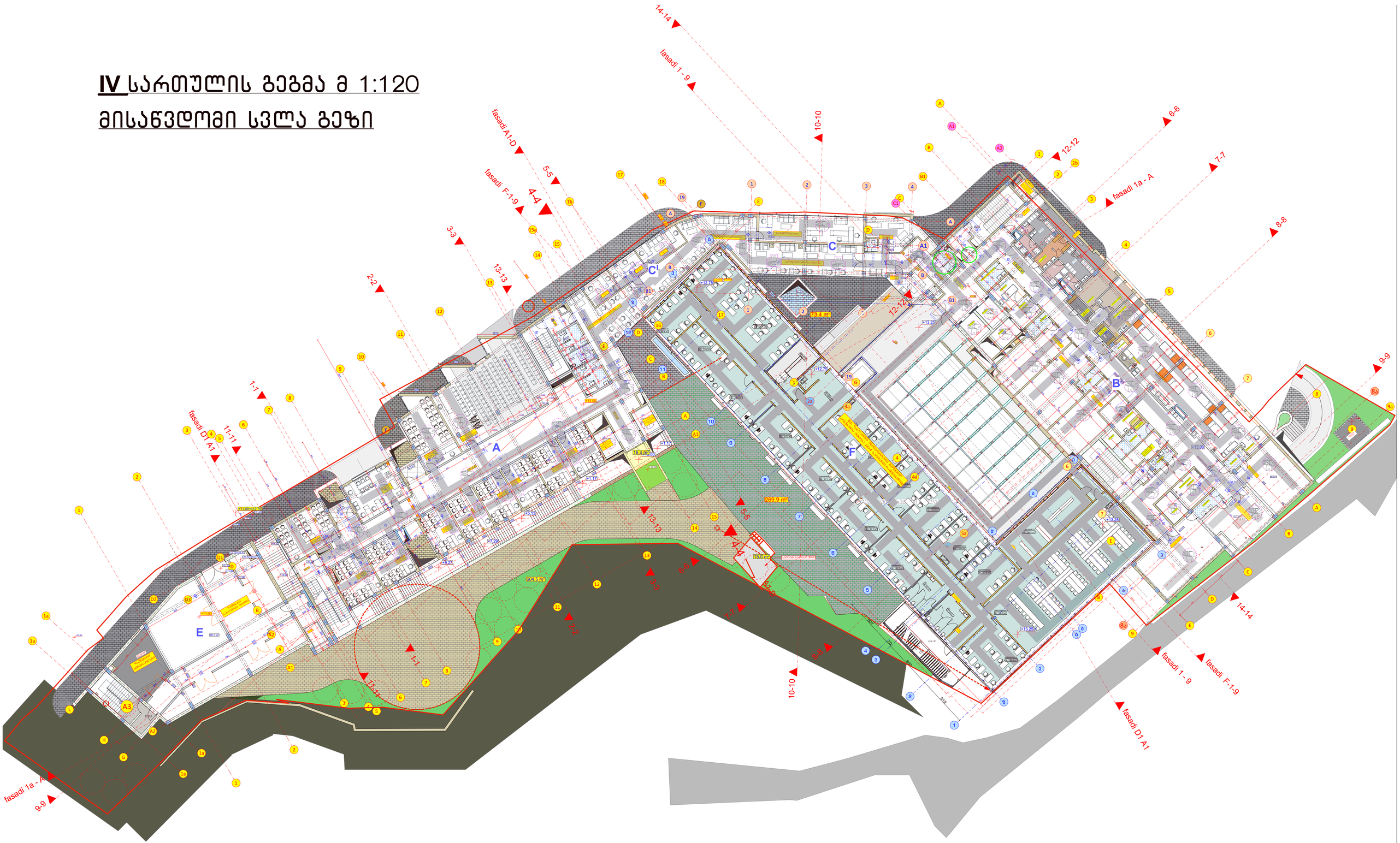

საკონტაქტო შენიშვნის გამოსვენების თავისებური სისტემების კარების გაღების მაქსიმალური

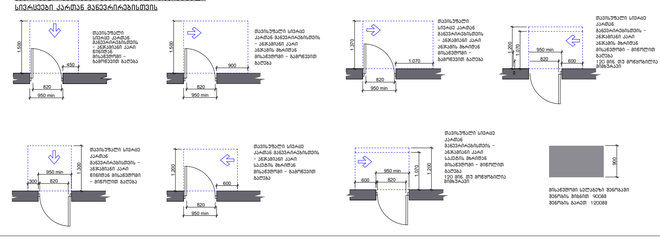

შენიშვნა

. იატაკის ზედაპირები უნდა იყოს მდგრადი, მყარი, და არასასრიალო და უნდა შეესაბამებოდეს 302-ქვეთავს, იატაკის ზედაპირებზე დონის ცვლილება უნდა შეესაბამებოდეს 303-ე ქვეთავს

. ავტომატურად მოძრავი კარი უნდა შეესაბამებოდეს 404.3 ქვეთავის მოთხოვნებს

. საკონტრაქტო დოკუმენტაციის ცვლილება ან მშენებლობის დროს განხორციელებული რამე სახის ცვლილება,რომელიც იქნება აღნიშნულ არქიტექტურულ პროექტთან შეუსაბამო, ავტომატურად გამოიწვევს წარმოდგენილი შეფასების გაუქმებას, ასევე გახდის არქიტექტურული პროექტის კორექტირებას და ახალი სამშენებლო ნებართვის მიღების აუცილებლობას.

შპს "არდსტუდიო"		
დირექტორი	ქ. ჯავახიშვილი	
არქიტექტორი	პ. ჯავახიშვილი	
თანაავტორი	თ. დათეშაშვილი	
კონსტრუქტორი	ვ. გლონაქი	
შესრულა	პ. ჯავახიშვილი	

სასწავლო უნივერსიტეტი გეომედის
საუნივერსიტეტო კლინიკა

ქ. თბილისი მეფე სოლომონ II-ის ქ. №4

ს/კ 01.18.06.006.311

კორექტირებული პროექტი
არქიტექტურული ნაწილი

4 სართულის გეგმა

დამკვეთი:

სასწავლო უნივერსიტეტი გეომედი
ს/კ 405552103

დირექტორი- მარინა ფირცხალავა

მ-ბი	სტადია	ფ. №	რაოდ.
1:200 A1	არქ. პრო.	-	
2025 წ.			

V სართულის გეგმა მ:1.200

მისაწვდომი სვლა გეზი

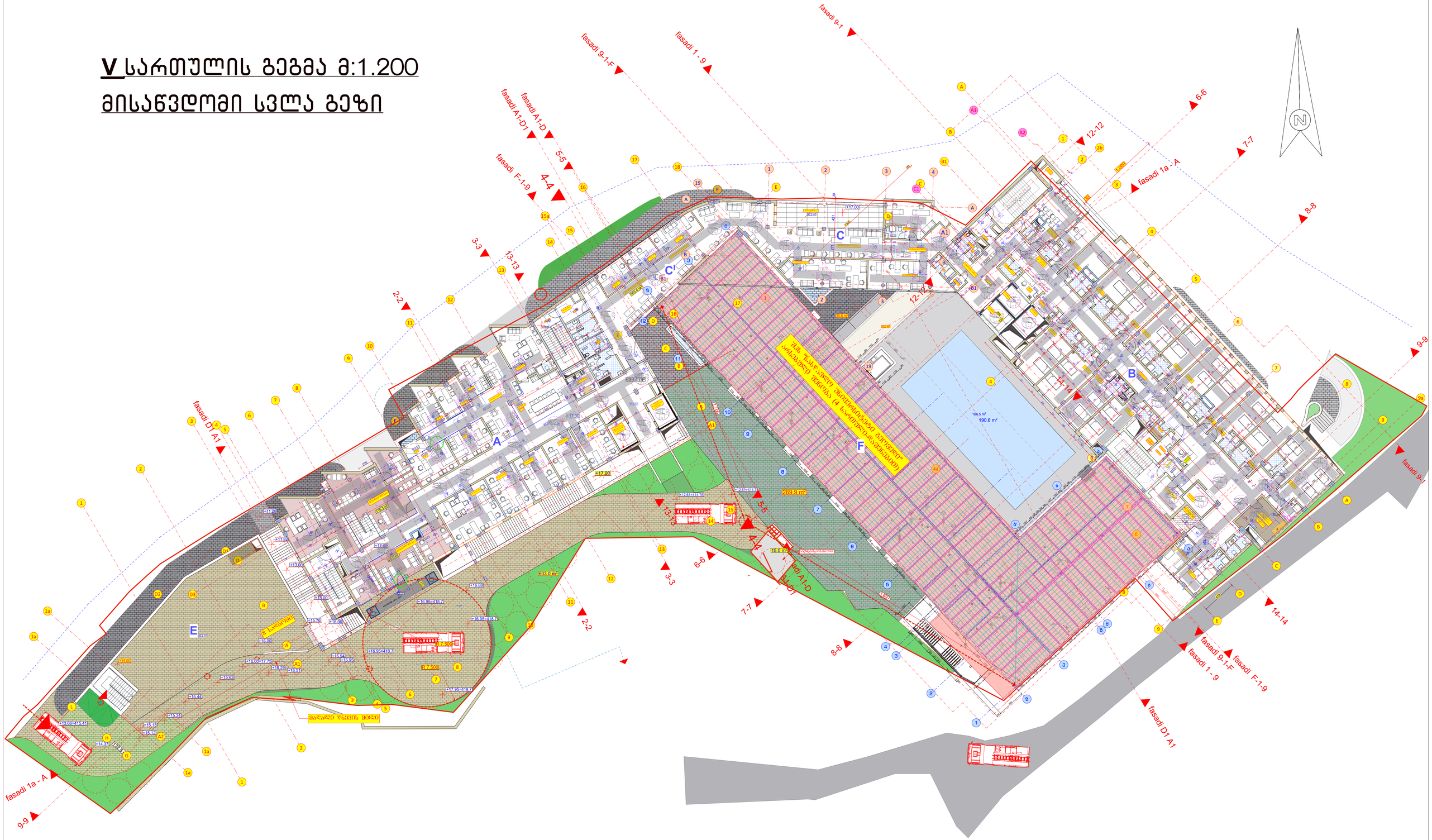
fasadi 9-1
fasadi 9-1-F
fasadi 1 - 9
fasadi A1-D1
fasadi A1-D
fasadi F-1-9
fasadi 1a - A
fasadi D1 A1
fasadi 9-1
fasadi 1 - 9
fasadi F-1-9
1-1
2-2
3-3
4-4
5-5
6-6
7-7
8-8
9-9
10-10
11-11
12-12
13-13
14-14
A
B
C
C'
D
E
F
269.9 m²
603.0 m²
15.0 m²
190.6 m²
166.5 m²
მ/ს ჯამდორი
მანქანების სავალი ბილიკი
მანქანების სავალი ბილიკი - ავტომანქანების ასასვლელი ადგილი
მანქანების სავალი ბილიკი - ავტომანქანების ასასვლელი ადგილის მოპირკეთება ბალახით

VI სართულის გეგმა მ:1.200

მისაწვდომი სვლა გეზი

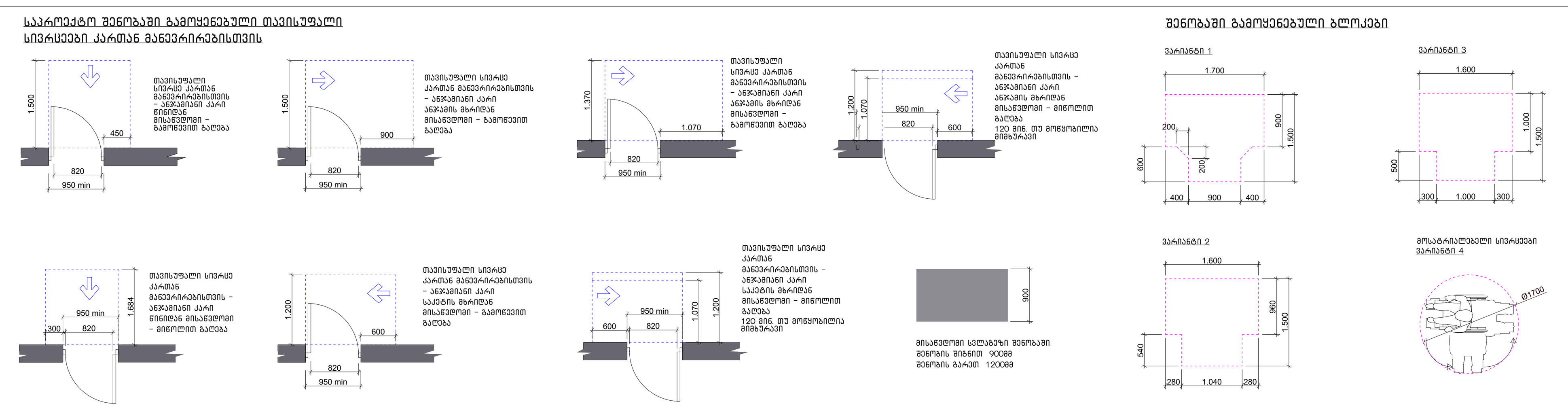

შენიშვნა

. იატაკის ზედაპირები უნდა იყოს მდგრადი, მყარი, და არასასრიალო და უნდა შეესაბამებოდეს 302–ქვეთავს, იატაკის ზედაპირებზე დონის ცვლილება უნდა შეესაბამებოდეს 303–ე ქვეთავს

. ავტომატურად მოძრავი კარი უნდა შეესაბამებოდეს 404.3 ქვეთავის მოთხოვნებს

. საპროექტო დოკუმენტაციის ცვლილება ან მშენებლობის დროს განხორციელებული რაიმე სახის ცვლილება,რომელიც იქნება აღნიშნულ არქიტექტურულ პროექტთან შეუსაბამო, ავტომატურად გამოიწვევს წარმოდგენილი შეფასების გაუქმებას, ასევე გახდის არქიტექტურული პროექტის კორექტირებას და ახალი სამშენებლო ნებართვის მიღების აუცილებლობას.

შპს "არდსტუდიო"		
დირექტორი	ქ. ჯავჯანიძე	
პრ.მთ.არქ.	პ. ჯავჯანიძე	
თანაავტორი	თ. დათებაშვილი	
კონსტრუქტორი	ვ. ბლიაძე	
შეასრულა	პ. ჯავჯანიძე	

სასწავლო უნივერსიტეტი გეომედის საუნივერსიტეტო კლინიკა

ქ. თბილისი მეფე სოლომონ II-ის ქ. №4

ს/კ 01.18.06.006.311

დამკვეთი:

სასწავლო უნივერსიტეტი გეომედი
ს/კ 405352103

დირექტრი- მარინა ფირცხალავა

კორექტირებული პროექტი
არქიტექტურული ნაწილი

6 სართულის გეგმა

მ-ბი	სტადია	ფ. №	რაოდ.
1:200 A1	არქ. პრო.	-	

2025 წ.

VII სართულის გეგმა მ:1.200

მისაწვდომი სვლა გეზი

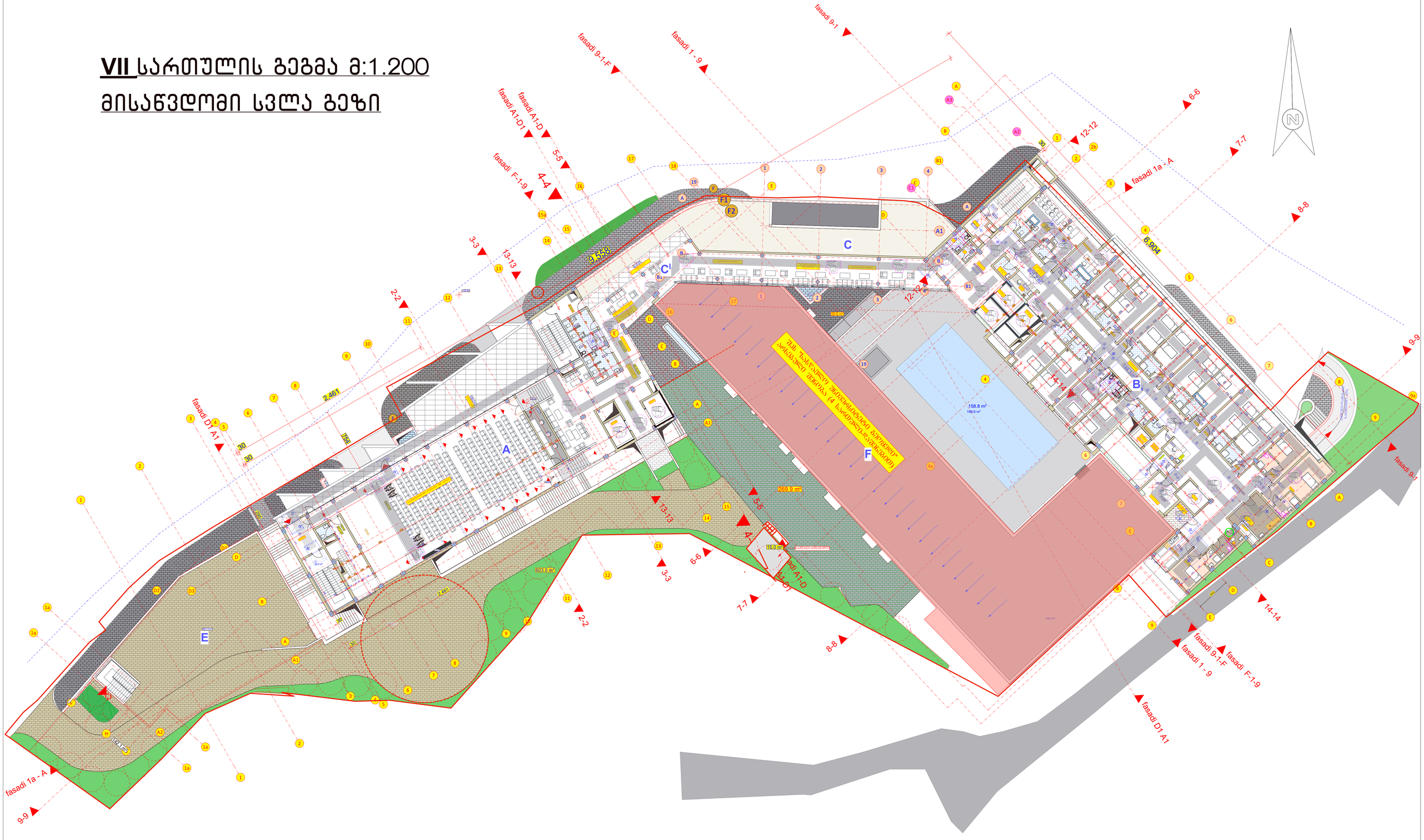

საპროექტო შენობაში გამოყენებული თაიასუფალი სივრცეები კარით გამგენარებისთვის

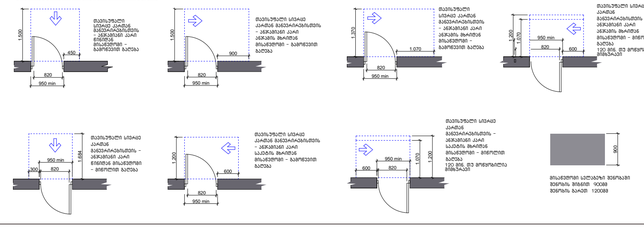

შენობაში გამოყენებული ელლიფტები

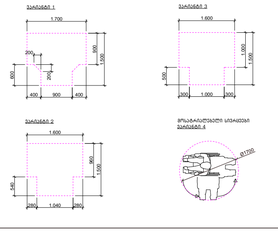

შენიშვნა

. იატაკის ზედაპირები უნდა იყოს მდგრადი, მყარი, და არასასრიალო და უნდა შეესაბამებოდეს ՏՈՉ-ქვეთავს, იატაკის ზედაპირებზე დონის ცვლილება უნდა შეესაბამებოდეს ՏՈՅ-ე ქვეთავს

. ავტომატურად მოძრავი კარი უნდა შეესაბამებოდეს 404.3 ქვეთავის მოთხოვნებს

. საპროექტო დოკუმენტაციის ცვლილება ან მშენებლობის დროს განხორციელებული რაიმე სახის ცვლილება,რომელიც იქნება ალნიშნულ არქიტექტურულ პროექტთან შეუსაბამო, ავტომატურად გაფორმდება წარმოდგენილი შეფასების გაუქმებას, ასევე გახდის არქიტექტურული პროექტის კორექციას და ახალი საშენებლო ნებართვის მიღების აუცილებლობას.

შპს "არდსტუდიო"		
დირექტორი	ქ. ჯავახიძე	
პრ.მთ.არქ.	პ. ჯავახიძე	
თანაავტორი	თ. დათებაშვილი	
კონსტრუქტორი	ვ. გლონაძე	
შემასრულა	პ. ჯავახიძე	

სახ.ავტ. უნივერსიტეტი გეოფიზიკის საუნივერსიტეტო კლინიკა

ქ. თბილისი მეფე სოლომონ II-ის ქ. №4

ს/კ 01.18.06.006.311

კორექტირებული პროექტი არქიტექტურული ნაწილი

7 სართულის გეგმა

დამკვეთი:

სახ.ავტ. უნივერსიტეტი გეოფიზიკის ს/კ 405352103

დირექტორი- მარინა ფირცხალავა

მ-ბი	სტადია	შ. №	რაოდ.
1:200 A1	არქ. პრო.	-	
2025 წ.			

ՀԱՏԱԿԱԳԾԵՐ	Ա. Ձ.Ձ.Ա.Ա.Ա.Ա				
ԳԼԽԱՎՈՐ	Ա. Ձ.Ձ.Ա.Ա.Ա.Ա				
ՄԱՍՆԱԳԻՏ.	Ա. Ձ.Ձ.Ա.Ա.Ա.Ա				
ՍՏՈՒԳԱԾ	Ծ. ՏՀՈՒՅՀՏՅՀՈՒՅՈ				
ՀԱՍՏԱՏԵՑ	Ա. Ձ.Ձ.Ա.Ա.Ա.Ա				

მისაწვდომი ნიშნები მ. 1:50

ნიშანი, ამობურცული ნიშნებით და ბრაილით განთავსდება მისაწვდომ ტუალეტებთან კარის მომიჯნავედ.

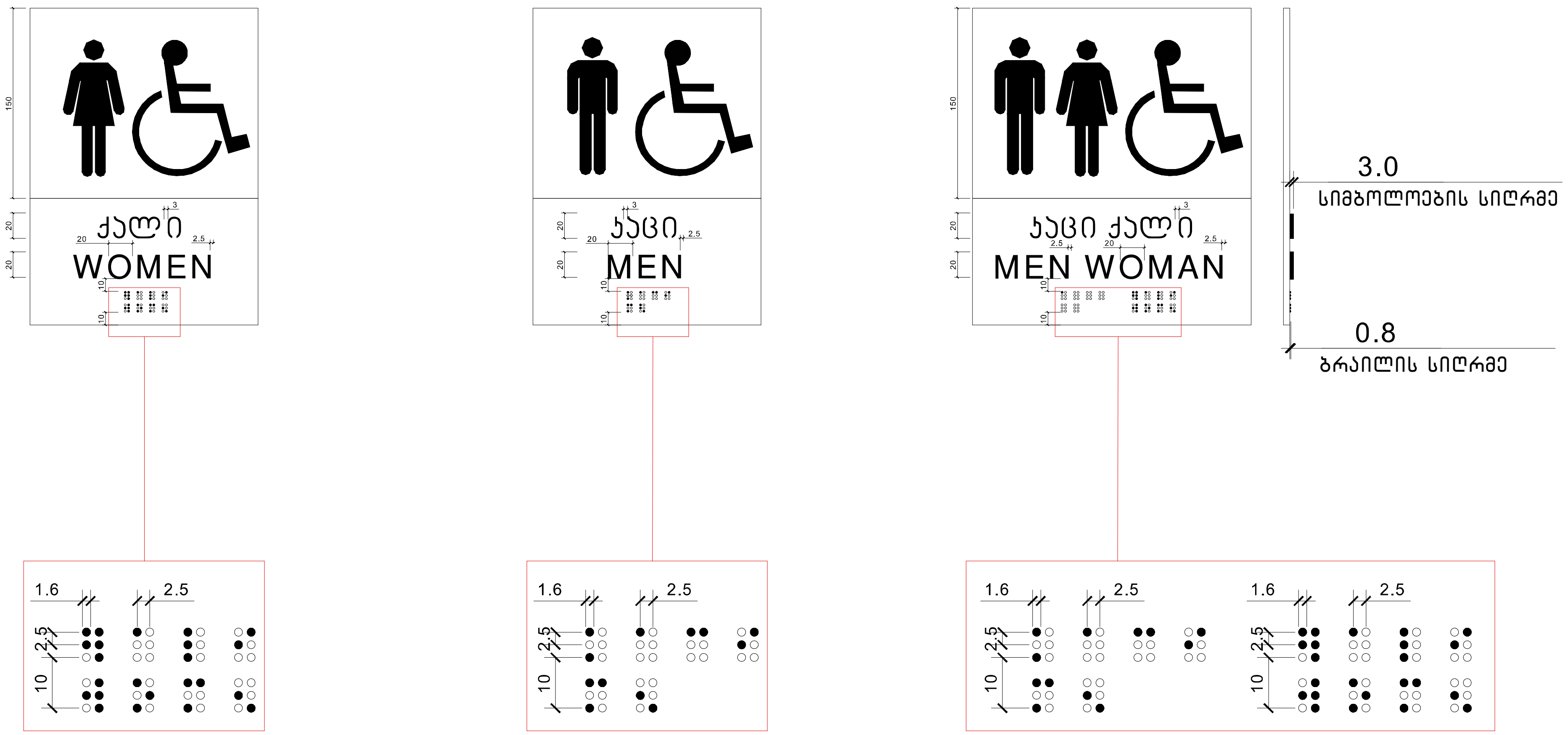

შპს "არდსტუდიო"			სასწავლო უნივერსიტეტი გეომედის საუნივერსიტეტო კლინიკა ქ. თბილისი მეფე სოლომონ II-ის ქ. №4 ს/კ 01.18.06.006.311	დამკვეთი: სასწავლო უნივერსიტეტი გეომედი ს/კ 405352103 დირექტორი- მარინა ფირცხალავა			
დირექტორი	ქ. ჯავჯანიძე		კორექტირებული პროექტი არქიტექტურული ნაწილი	მ-ბი	სტადია	ფ. №	რაოდ.
პრ.მთ.არქ.	პ. ჯავჯანიძე		ნიშნები და მათი განთავსების ადგილები	1:50 A3	არქ. პრო.	--	
თანაავტორი	თ. დათეშაშვილი						
კონსტრუქტორი	ვ. ბლიაძე						
შეასრულა	პ. ჯავჯანიძე			2025 წ.			

კარების დეტალიზაცია მ. 1:50

კ-1 კარი ზღურბლის გარეშე მიმხურავით

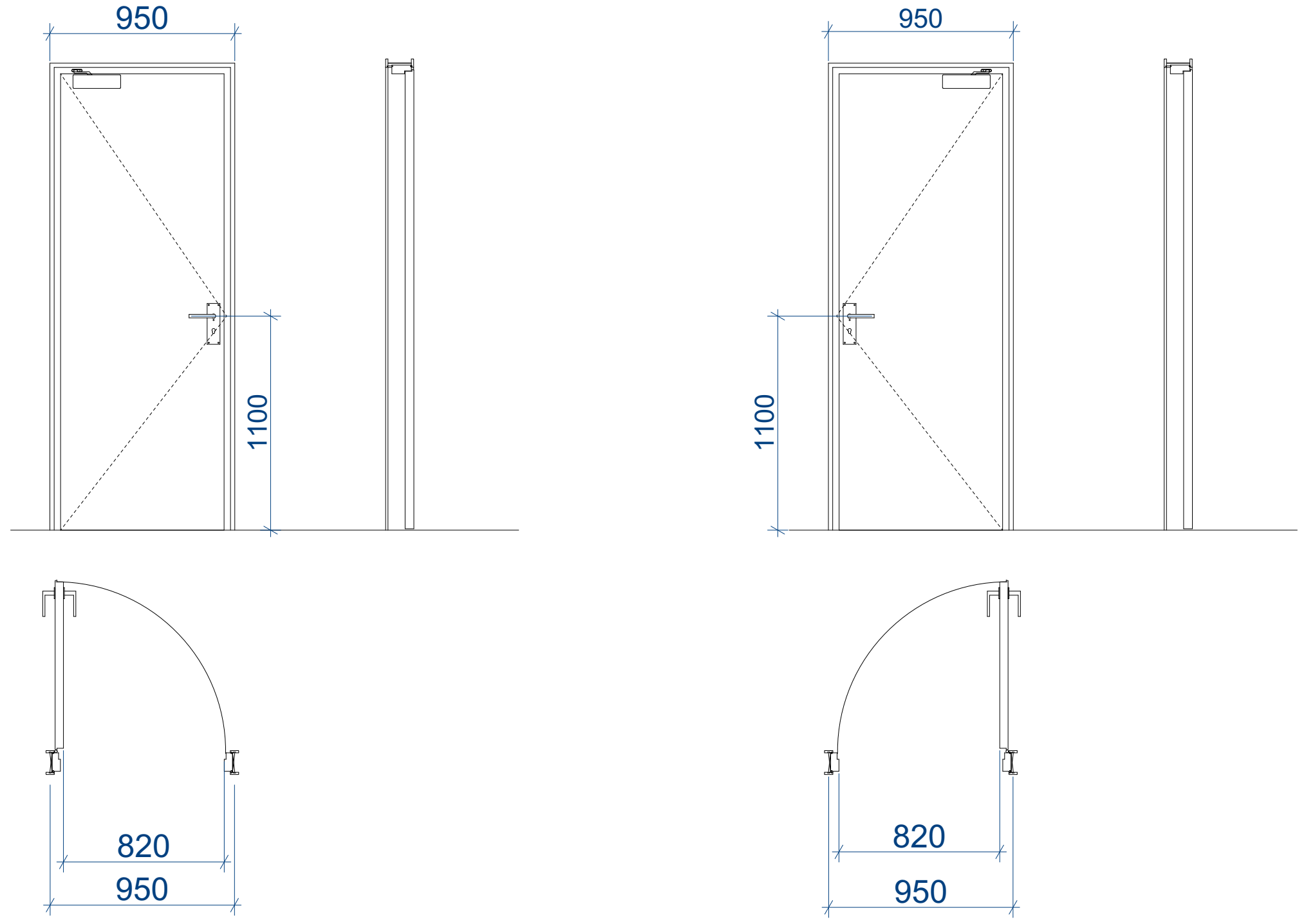

კ-2 კარი ზღურბლით მიმხურავის გარეშე

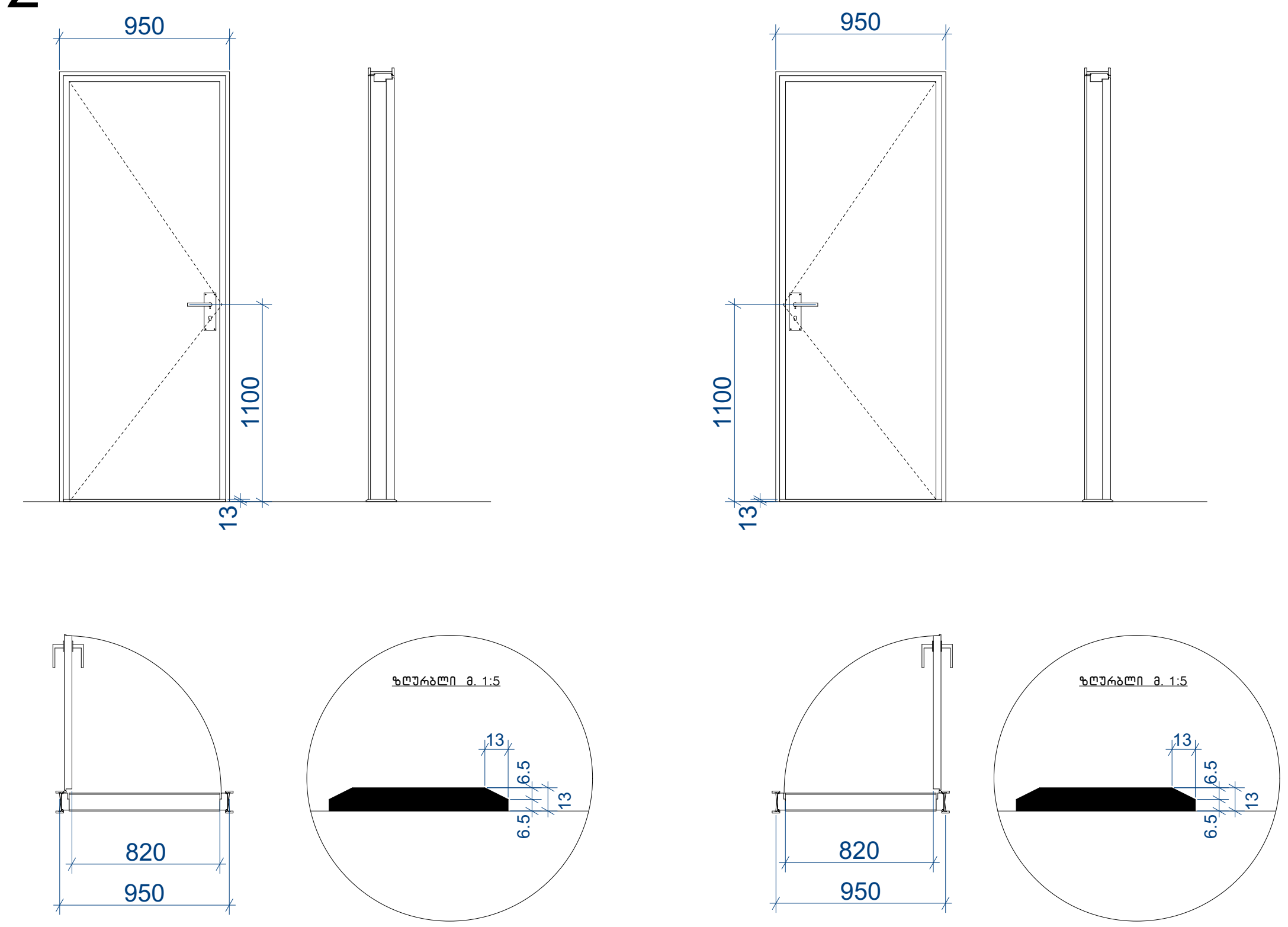

კ-3 კარი ზღურბლის და მიმხურავის გარეშე

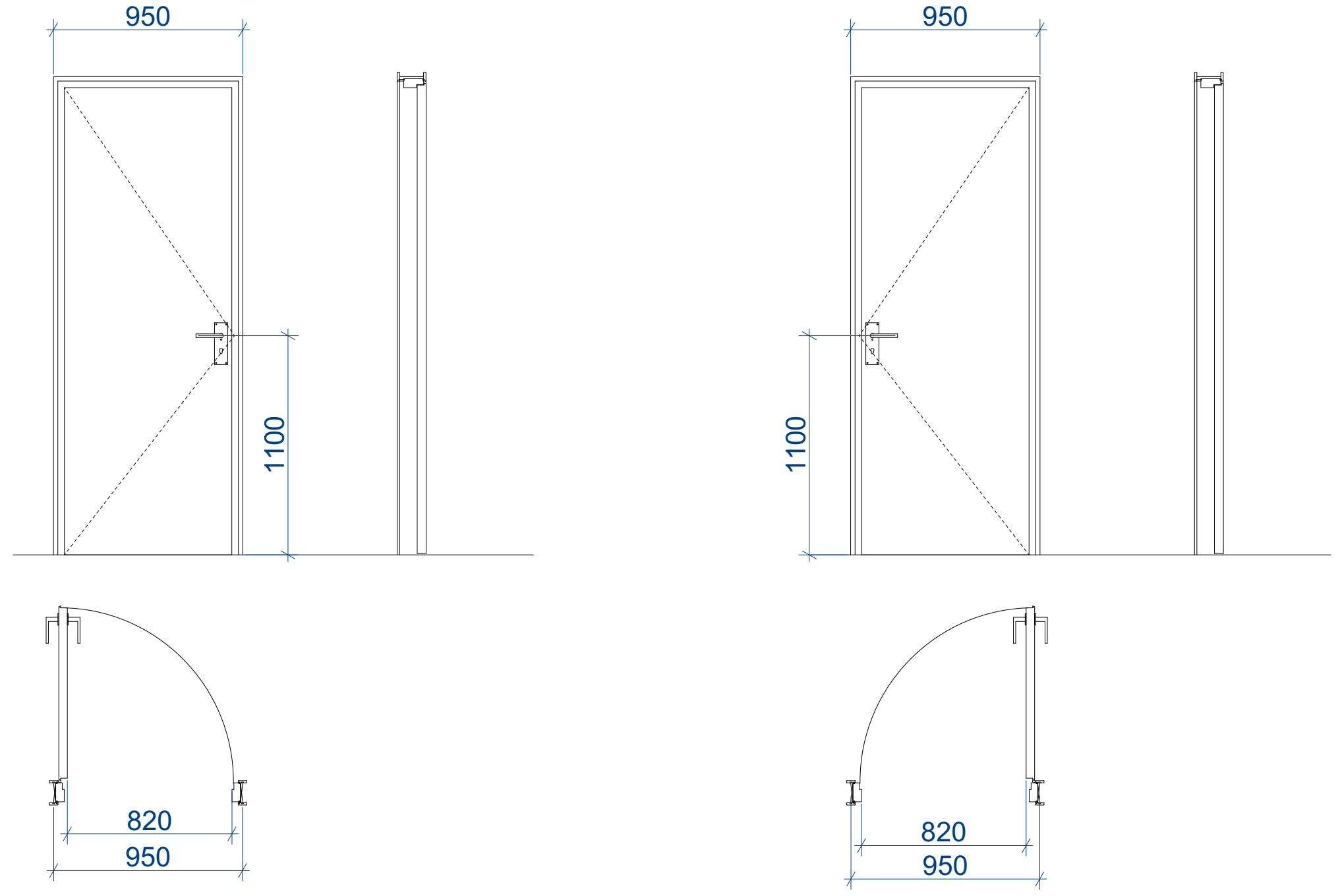

შენიშვნები:

- კარის ზედაპირი უნდა იყოს გლუვი იატაკიდან მინიმუმ 250 მმ-ის საზღვრებში.
- სახელურები, ჩამოსაწევი სახელურები, საკეტები, რაზები და მისაწვდომი კარის სხვა სამართავები ისეთი ფორმის იქნება, რომ ადვილად შეიძლებოდეს ერთი ხელით მოჭიდება და მის ასამუშავებლად საჭირო არ იქნება მაგრად მოჭიდება, წვალება ან მაჯის ტრიალი.
- დახურული კარის კავეულის გასაღები ნაწილები და გაღებისათვის განკუთვნილი ძალა შესაბამისობაში იქნება

შემდეგთან:

1. წინიდან მისაწვდომობისას, გამოწევით ან მიწოლით გაღებადი, არაუმეტეს 66.7 ნიუტონი.
2. ბრუნვითი მოძრაობით გასაღები, არაუმეტეს 315 ნიუტონი სმ.

- **გასასვლელის კომპონენტებს (გზა-კიბე და ვესტიბიული) ემსახურება მიმხურავით აღჭურვილი კარებები.**
- კარის მიმხურავები ისე მოეწყობა, რომ 90 გრადუსით, ღია მდგომარეობიდან 12 გრადუსით გაღებულ მდგომარეობამდე კარის მისახურად საჭირო დრო არაუმცირეს 5 წამი იქნება.
- კარის ზამბარიანი ანჯამები ისე მოეწყობა, რომ 70 გრადუსით ღია მდგომარეობიდან დახურულ მდგომარეობამდე კარი არაუმცირეს 1.5 წამში გადავა.
- ცეცხლმედეგი კარისგან განსხვავებული კარის მიწოლით ან გამოწევით გაღებისათვის საჭირო ძალა შესაბამისობაში

იქნება შემდეგთან:

1. შენობაში განთავსებული ანჯამიანი კარი: არაუმეტეს 22.2 ნიუტონი.

- კარებების ცეცხლმედეგობა მითითებულია ხანძარსაწინააღმდეგო გეგმებზე.
- კარებების გაღების მიმართულება მითითებულია გეგმებზე.
- კერის ზღურბლი მითითბულია გეგმებზე
- არცერთი კარის სუფთა სიმაღლე არ იქნება 2,05 მეტრზე

შპს "არდსტუდიო"			სასწავლო უნივერსიტეტი გეომედის საუნივერსიტეტო კლინიკა ქ. თბილისი მეფე სოლომონ II-ის ქ. №4 ს/კ 01.18.06.006.311	დამკვეთი: სასწავლო უნივერსიტეტი გეომედი ს/კ 405352103 დირექტორი- მარინა ფირცხალავა			
დირექტორი	ქ. ჭავჭანიძე		კორექტირებული პროექტი არქიტექტურული ნაწილი	მ-ბი	სტადია	ფ. №	რაოდ.
პრ.მთ.არქ.	პ. ჭავჭანიძე			1:50 A3	არქ. პრო.	--	
თანაავტორი	თ. დათებაშვილი		კარ-ფანჯრების დეტალიზაცია				
კონსტრუქტორი	ვ. ბლიაძე						
შეასრულა	პ. ჭავჭანიძე			2025 წ.			

საპროექტო შენობაში გამოყენებული თავისუფალი სივრცეები კართან მანევრირებისთვის მ1:50

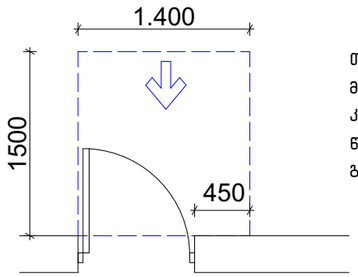

თავისუფალი სივრცე კართან მანევრირებისთვის – ანჯამიანი კარი
წინიდან მისაწვდომი – გამოწევით გაღება

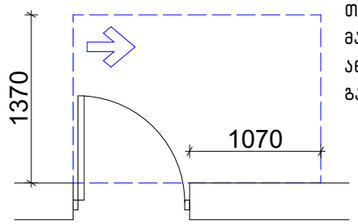

თავისუფალი სივრცე კართან მანევრირებისთვის – ანჯამიანი კარი
ანჯამის მხრიდან მისაწვდომი – გამოწევით გაღება

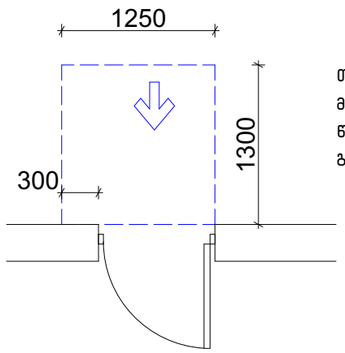

თავისუფალი სივრცე კართან მანევრირებისთვის – ანჯამიანი კარი
წინიდან მისაწვდომი – მიწოლით გაღება

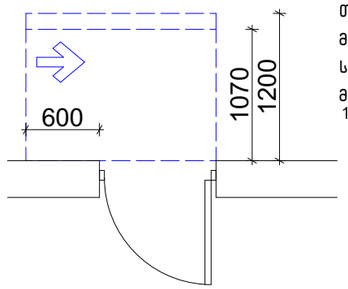

თავისუფალი სივრცე კართან მანევრირებისთვის – ანჯამიანი კარი
საკეტის მხრიდან მისაწვდომი – მიწოლით გაღება
120 მინ. თუ მოწყობილია მიმბურავი

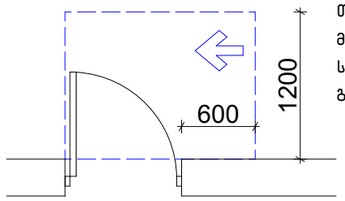

თავისუფალი სივრცე კართან მანევრირებისთვის – ანჯამიანი კარი
საკეტის მხრიდან მისაწვდომი – გამოწევით გაღება

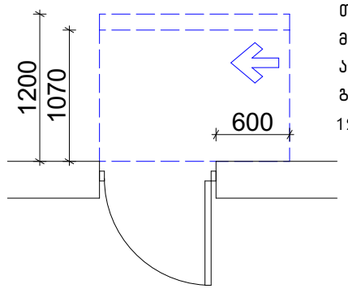

თავისუფალი სივრცე კართან მანევრირებისთვის – ანჯამიანი კარი
ანჯამის მხრიდან მისაწვდომი – მიწოლით გაღება
120 მინ. თუ მოწყობილია მიმბურავი

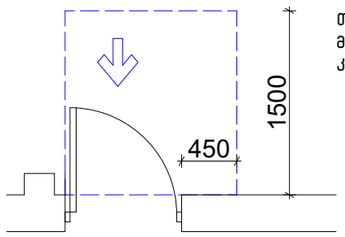

თავისუფალი სივრცე კართან მანევრირებისთვის–ნიშებში მოწყობილი კარი და ჭიშკარი–გამოწევით გაღება

იატაკის თავისუფალი სივრცე

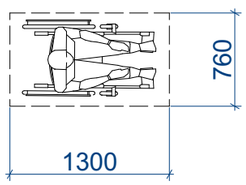

მოსატრიალებელი სივრცეები

ვარიანტი 4

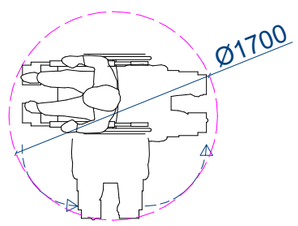

შენობაში გამოყენებული ბლოკები

ვარიანტი 1

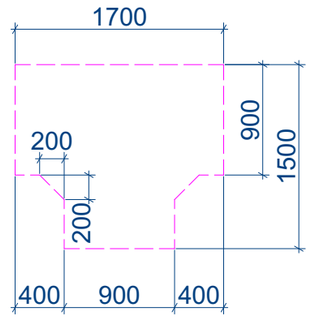

ვარიანტი 2

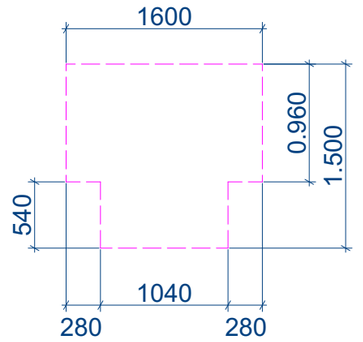

ვარიანტი 3

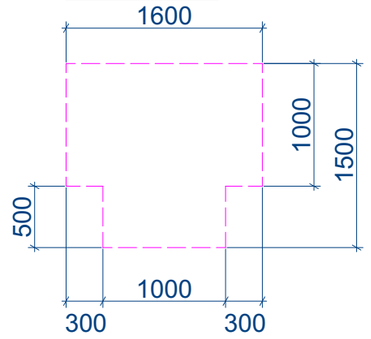

შპს "არდსტუდიო"			საქართველოს უნივერსიტეტი გეოქიდის საუნივერსიტეტო კლინიკა ქ. თბილისი მელიქ სოლოვკინ II-ის ქ. N4 ს/კ 01.18.06.006.311		შენიშვნები: საქართველოს უნივერსიტეტი გეოქიდი ს/კ 405352103 შრომატევადობა შარიანა შარიანაძე
დირექტორი	ქ. გაგვანიძე				
პრემ.არქ.	ა. გაგვანიძე		კორექტირებული პროექტი არქიტექტურული ნაწილი		
თანაავტორი	თ. ლაშქარაშვილი				
კონსტრუქტორი	ვ. ბერიაძე		თავისუფალი სივრცეები		
შესრულა	ა. გაგვანიძე				

მ-ბი	სტადია	ფ. №№	რაოდ.
1:50 A3	არქ. პრ(ო).	--	
2025 წ.			

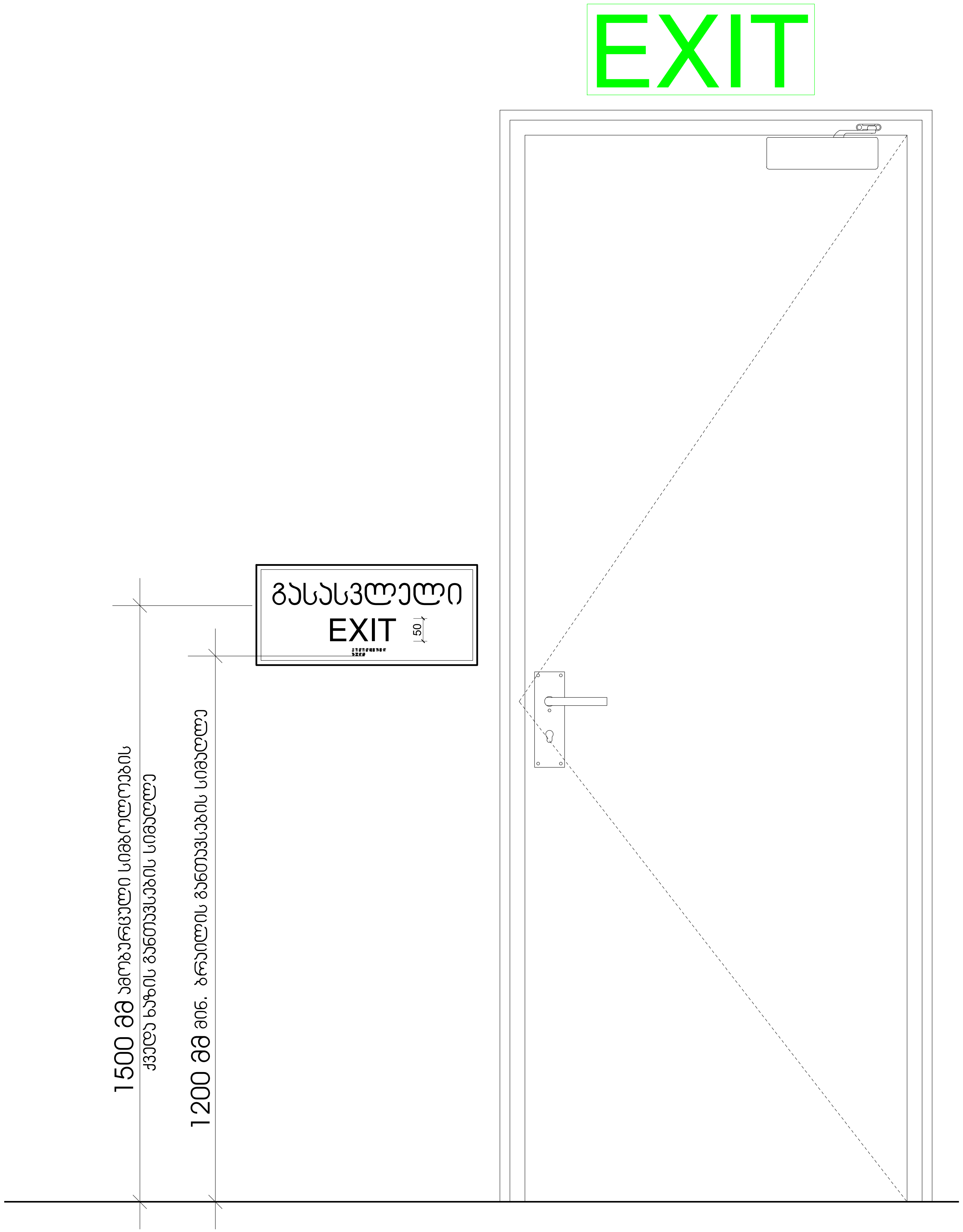

შპს "არდსტუდიო"			სასწავლო უნივერსიტეტი გეომედის საუნივერსიტეტო კლინიკა ქ. თბილისი მეფე სოლომონ II-ის ქ. №4 ს/კ 01.18.06.006.311	დამკვეთი: სასწავლო უნივერსიტეტი გეომედი ს/კ 405352103 დირექტორი- მარინა ფირცხალავა			
დირექტორი	ქ. ჯავჯანიძე		კორექტირებული პროექტი არქიტექტურული ნაწილი	მ-ბი	სტადია	ფ. №	რაოდ.
პრ.მთ.არქ.	პ. ჯავჯანიძე			1:10 A3	არქ. პრო.	--	
თანაავტორი	თ. დათებაშვილი						
კონსტრუქტორი	ვ. ბლიაძე		ნიშნები და მათი განთავსების ადგილები				
შეასრულა	პ. ჯავჯანიძე						
				2025 წ.			

ნიშანი ამობურცული სიმბოლოებით და ბრაილით გზა-კიბის შესასვლელთან და გარეთ გამავალ ყველა კართან

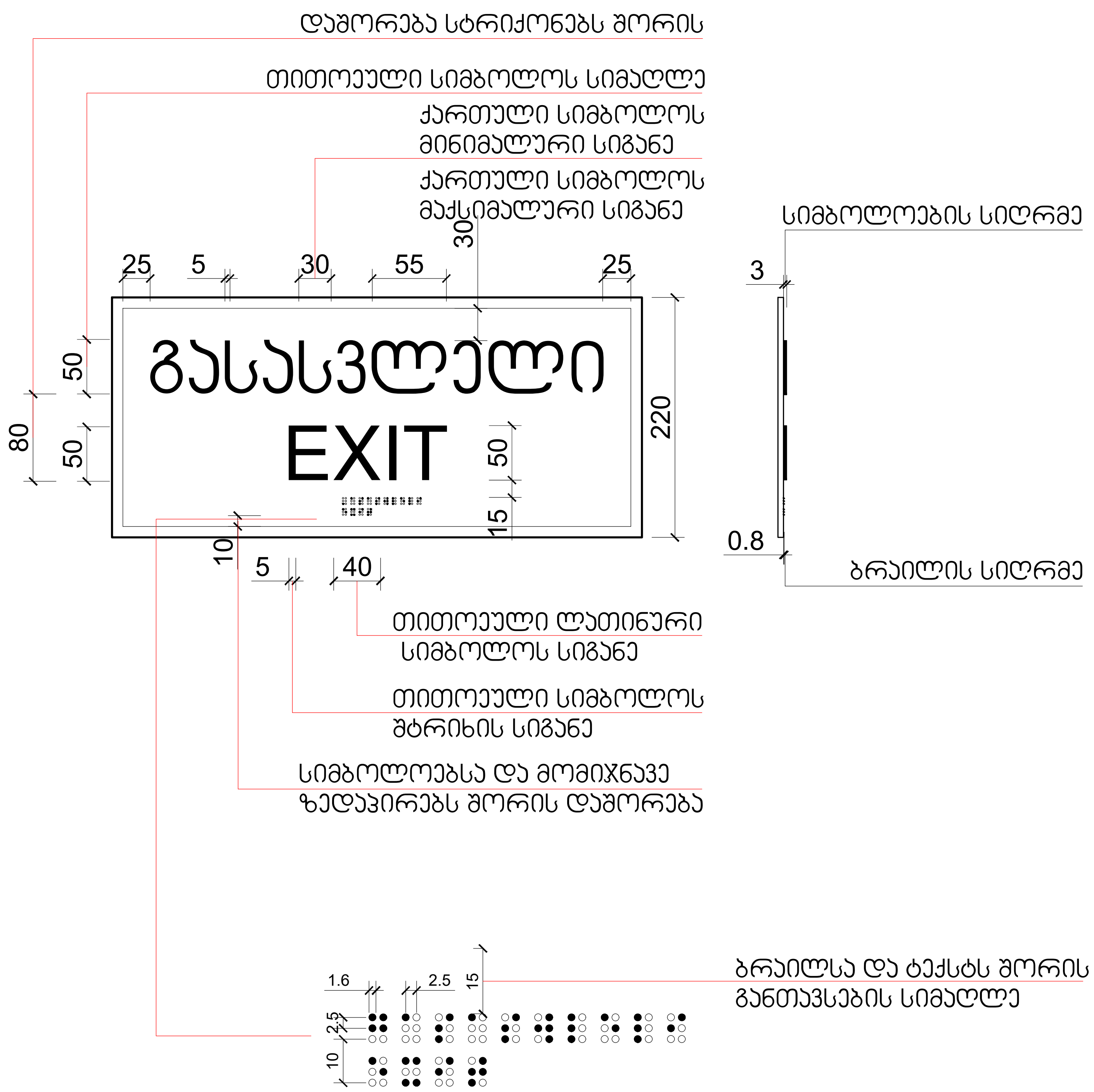

გასასვლელის განათებული ნიშანი

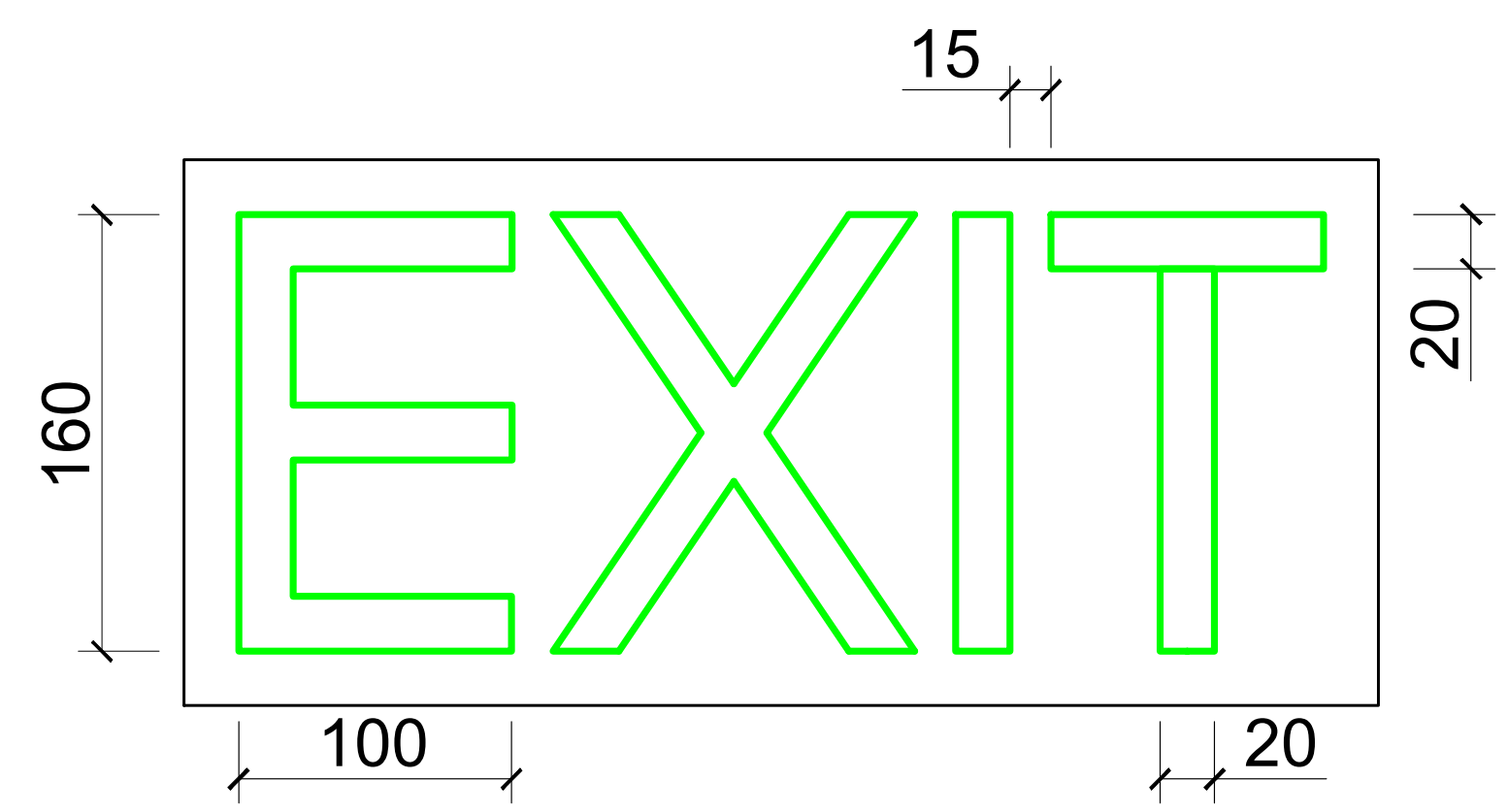

შპს "არდსტუდიო"			სასწავლო უნივერსიტეტი გეომედის საუნივერსიტეტო კლინიკა ქ. თბილისი მეფე სოლომონ II-ის ქ. №4 ს/კ 01.18.06.006.311	დამკვეთი: სასწავლო უნივერსიტეტი გეომედი ს/კ 405352103 დირექტორი- მარინა ფირცხალავა		
დირექტორი	ქ. ჯავჯანიძე		კორექტირებული პროექტი არქიტექტურული ნაწილი	მ-ბი	სტადია	ფ. №	რაოდ.
პრ.მთ.არქ.	პ. ჯავჯანიძე			1:5 A3	არქ. პრო.	--	
თანაავტორი	თ. დათეშაშვილი		ნიშნები და მათი განთავსების ადგილები				
კონსტრუქტორი	ვ. ბლიაძე						
შეასრულა	პ. ჯავჯანიძე			2025 წ.			

			ĐĐĐ "ՏՈՓՔԱՇԽԱՐՀ" ԲԱԺՆԵՏԻՐՈՋ
ԿՈՄԻՏԵՏԻ ԿԱՐԳ	Հ. ՅՅՅՅՅՅՈՒՅ		
ՅՈՒՆԱՆԻՇԻ Ի.Ա.	Հ. ՅՅՅՅՅՅՈՒՅ		ՀՈՒՆՎԱՐԻ 2025 Թ. ՀԱՄԱՁԱՅՆԱԳՐՈՒԹՅԱՆ ՀԱՅՏՆԱԲԵՐՈՒԹՅԱՆ ՀԱՄԱՐ ՀԱՆՐԱՅԻՆ ՀԱՄԱՁԱՅՆԱԳՐՈՒԹՅՈՒՆ
ՊՐՈԵԿՏԱՎՈՐՈՂ	Ա. ՅՅՅՅՅՅՈՒՅ		
ԳԼԽԱՎՈՐ ՃԱՐՏԱՐԱՊԵՏ	Ա. ՅՅՅՅՅՅՈՒՅ		
ՀԵՂԻՆԱԿԱՀԱՅԿԱԿԱՆ	Ա. ՅՅՅՅՅՅՈՒՅ		
ՏԵՍՉԱԿԱՆԻՆ	Ա. ՅՅՅՅՅՅՈՒՅ		

			ՀՀ ՏԱՎՈՒՇԻ ՄԱՐԶԻ ՆԱԽԱՐԱՐՈՒԹՅԱՆ ՀԱՄԱՅՆՔԱՅԻՆ ԾԱՌԱՅՈՒԹՅՈՒՆՆԵՐԻ ԿԱԶՄԱԿԵՐՊՄԱՆ ԵՎ ԶԱՐԳԱՑՄԱՆ ՀԱՐՑԵՐՈՎ ՀԱՆՁՆԱԺՈՂՈՎԻ ԱՇԽԱՏԱՆՔՆԵՐԻ ԱՐԴՅՈՒՆՔՈՒՄ ԱՌԱՋԱՑՈՂ ՀՈՂԱՅԻՆ ՀԱՏՎԱԾԻ ՕԳՏԱԳՈՐԾՄԱՆ ՆՊԱՏԱԿՈՎ ՀԱՅԱՍՏԱՆԻ ՀԱՆՐԱՊԵՏՈՒԹՅԱՆ ՏԱՎՈՒՇԻ ՄԱՐԶԻ ՎԱՐՉԱԿԱՆ ՏԱՐԱԾՔՈՒՄ ԳՏՆՎՈՂ ՀԱՆՐԱՅԻՆ ԾԱՌԱՅՈՒԹՅՈՒՆՆԵՐԻ ՀԱՄԱՐ ՀԱՆՐԱՅԻՆ ՀԱՄԱՁԱՅՆԱԳՐՈՒԹՅՈՒՆ ՍՏԱՑՆԵԼՈՒ ՆՊԱՏԱԿՈՎ ՀՈՂԱՄԱՍԻ ՀԱՏԿԱՑՄԱՆ ԵՎ ՕԳՏԱԳՈՐԾՄԱՆ ՆԱԽԱԳԾԻ ՀԱՄԱՐ ՀԱՆՐԱՅԻՆ ՔՆՆՈՒԹՅՈՒՆ ԻՐԱԿԱՆԱՑՆԵԼՈՒ ՆՊԱՏԱԿՈՎ ՀՈՂԱՄԱՍԻ ՀԱՏԿԱՑՄԱՆ ԵՎ ՕԳՏԱԳՈՐԾՄԱՆ ՆԱԽԱԳԾԻ ՀԱՄԱՐ ՀԱՆՐԱՅԻՆ ՔՆՆՈՒԹՅՈՒՆ ԻՐԱԿԱՆԱՑՆԵԼՈՒ ՆՊԱՏԱԿՈՎ	ՀՀ-ՈՒ-ԼՌ-ՀՀՇՆ-ՀՀ-ՈՒԼ-ՀՀՇՆ-ՀՀ-ՈՒԼ-ՀՀՇՆ-ՀՀ-ՈՒԼ

ნიშანი განთავსდება
გზა-ჯიხის საზღვრებში ჯარის მომიჯნავედ

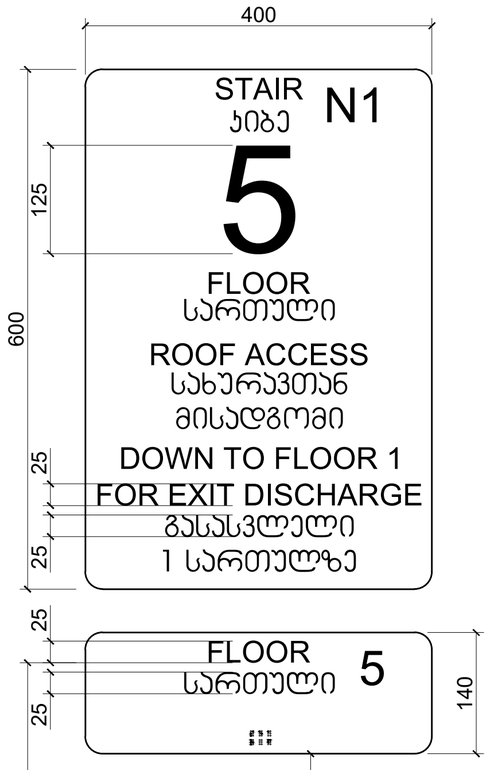

ნიშანი განთავსდება
გზა-ჯიხის საზღვრებში ჯარის მომიჯნავედ

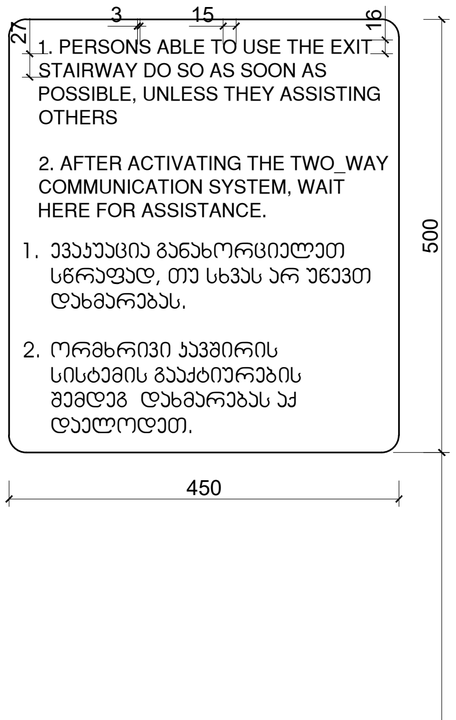

ნიშანი განთავსდება
გარე მისაწვდომ ავტოსადგომთან

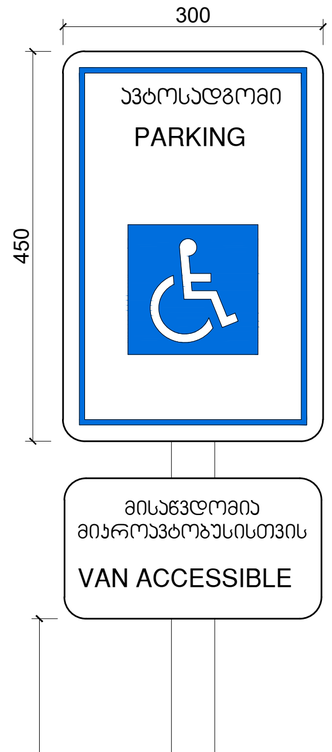

ნიშანი განთავსდება
შიგა მისაწვდომ ავტოსადგომთან

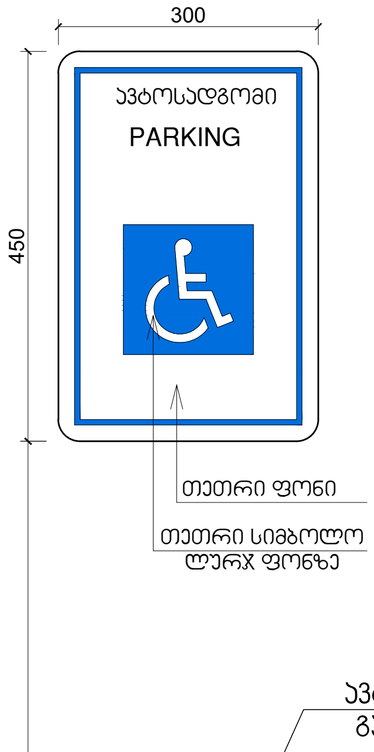

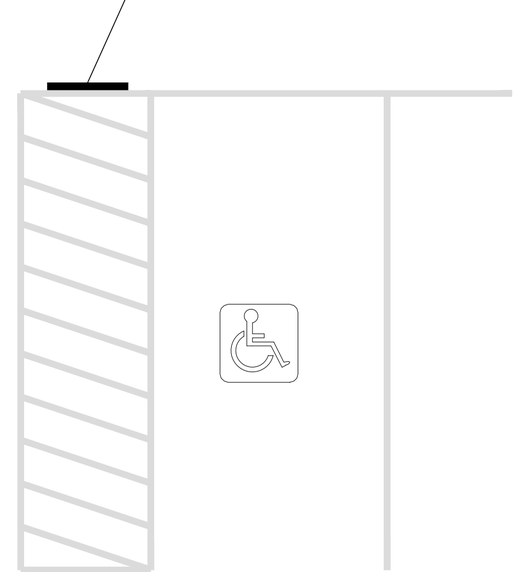

ლითონის
მილი 50 X 50 მმ

შპს "არლსტუდიო"			საპროექტო უნივერსიტეტი გეოგრაფის საუნივერსიტეტო კლინიკა ქ. ოზიორზე ველზე სოფლებზე II-ის ქ. №4 ს/კ 01.18.06.006.311	დამკვეთი: საპროექტო უნივერსიტეტი გეოგრაფი ს/კ 40535203 ხელმძღვ. გაიოზა შიოსანაძვა			
ხელმძღვანი	ქ. ბაგბანიძე						
არქიტექტ.	ა. ბაგბანიძე		კორექტირებული პროექტი არქიტექტურული ნაწილი	ფ-ბი	სტადია	ფ. №	რაოდ.
თანაავტორი	ი. ლომსაძვილი			1:5 A2	არქ. არმ.	--	
კონსტრუქტორი	ვ. გელიაძე		საპროექტო ტერიტორიაზე, მისაწვდომი ავტოსადგომის მოწყობა და ნიშნები განთავსების ადგილები				
შესრულა	ა. ბაგბანიძე			2025 წ.			

ცხრილი 407.4.7.1.3 - სამართავი ღილაკის ამოცნობა

სამართავი ღილაკის ტიპი	ამობურცული ნიშანი	ბრაილის შეტყობინება	თანაფარდობა (გახსნილი რკალები აღნიშნავს გამოყენებელ წერტილებს ბრაილის თითოეულ უჯრაში)
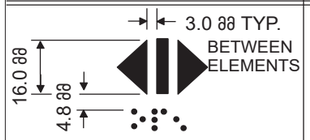 DOOR OPEN		op“en”	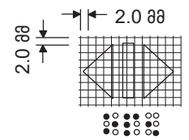
 REAR/SIDE DOOR OPEN		op“en”	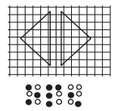
 DOOR CLOSE		close	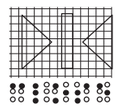
 REAR/SIDE DOOR CLOSE		close	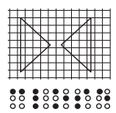
 MAIN		ma“in”	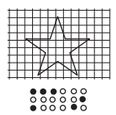
 ALARM		al“ar”m	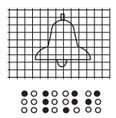
 PHONE		ph“one”	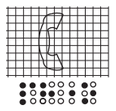
 EMERGENCY STOP (WHEN PROVIDED) X on face of octagon is not required to be tactile		“st”op	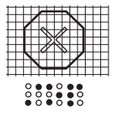

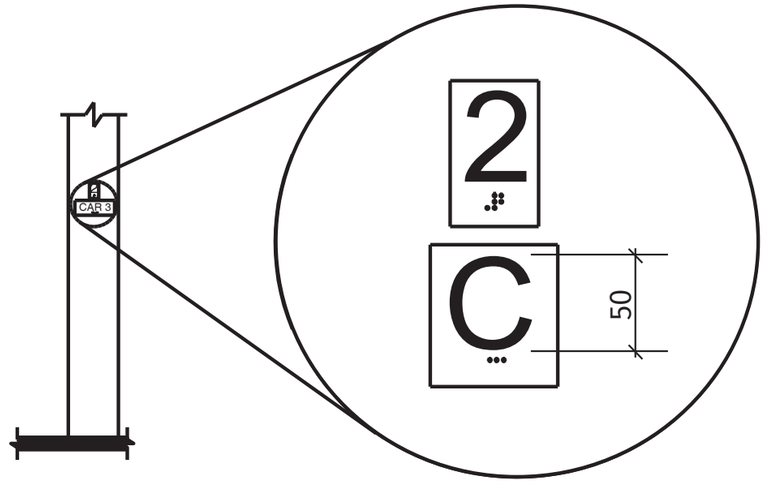

სურ. 407.2.3.2
სართულის მიმთითებელ ეკრანიანი ლიფტების აღმნიშვნელები

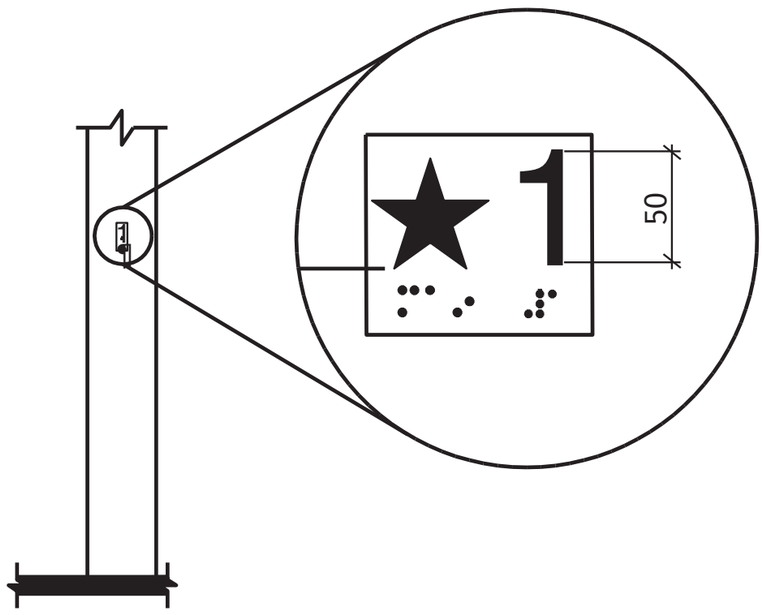

სურ. 407.2.3.1
სართულის აღნიშვნა

შენიშვნები:

შენობაში გამოყენებულია 407-ე ქვეთავის შესაბამისი ლიფტი.
*ლიფტი შესაბამისობაში იქნება ASME A17.1/CSA B44 სტანდარტთან
*ლიფტის გამოსაძახებელი ღილაკები და კლავიშები შესაბამისობაში იქნება 407.2.1 ქვეთავთან
*ფოიეს სიგნალები შესაბამისობაში იქნება 407.2.2 ქვეთავთან
*ლიფტის შახტებთან განთავსებული ნიშნები შესაბამისობაში იქნება 407.2.3 ქვეთავთან
*ლიფტის კაბინის ბალანსირება შესაბამისობაში იქნება 407.4.4 -ე ქვეთავთან
*ლიფტის კაბინის განათება შესაბამისობაში იქნება 407.4.5-ე ქვეთავთან
*ლიფტის კაბინის სამართავები შესაბამისობაში იქნება 407.4.6-ე ქვეთავთან მართვის პანელები ანთავსდება გვერდითა კედლის ცენტრში
*კაბინის სამართავების აღნიშვნები და მითითებები შესაბამისობაში იქნება 407.4.7 -ე ქვეთავთან
*კაბინაში მოეწყობა 407.4.10-ე ქვეთავის შესაბამისი საავარიო სიგნალიზაციის მექანიზმები.

შპს "არლსტუდიო"		
მთავარქიტექტორი	ქ. ჯავახიძე	
არქიტექტორ.	ა. ჯავახიძე	
თანაავტორი	ი. დათიაშვილი	
კონსტრუქტორი	ვ. ბლეიაძე	
შესრულა	ა. ჯავახიძე	

საჯარისო უნივერსიტეტი გეოფიზიკის საუნივერსიტეტო კლინიკა
ქ. თბილისი ჭავჭავაძის სკოლიგინ II-ის ქ. N4
ს/ქ 01.18.06.006.311

კორექტირებული პროექტი არქიტექტურული ნაწილი

ლიფტის დეტალიზაცია

დამკვეთი:
საჯარისო უნივერსიტეტი გეოფიზიკის ს/ქ 405352103
ზურაბ ბარონა შილაძარაძა

მ-ბი	სტადია	ფ. №	რაოდ.
1:--- A3	არქ. პრ.	--	
2025 წ.			

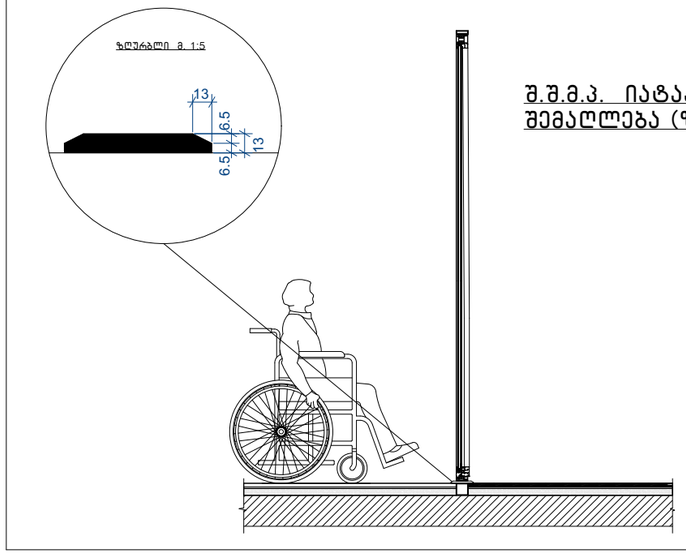

შ.შ.მ.პ. იატაკის შვეული შემაღლებაა (ზღურბლი)

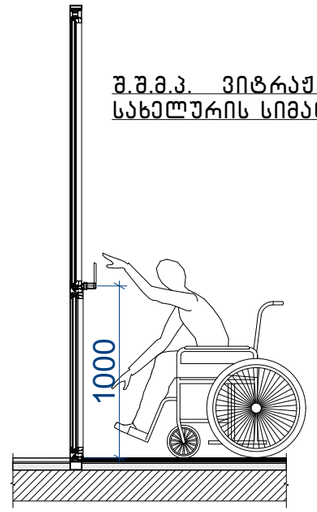

შ.შ.მ.პ. ვიტრაჟის სახელურის სიმაღლე

დახლის სიმაღლე

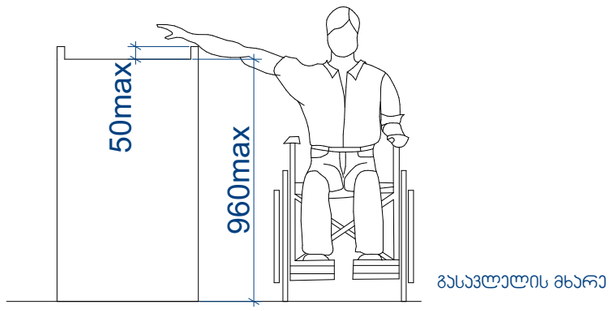

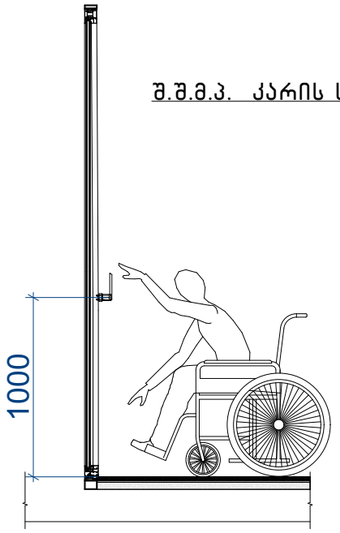

შ.შ.მ.პ. კარის სახელურის სიმაღლე

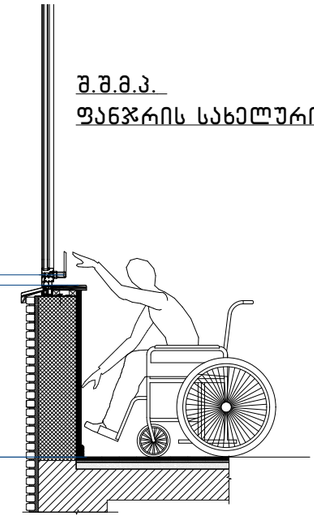

შ.შ.მ.პ.
ფანჯრის სახელურის სიმაღლე

შენიშვნა:

- იტაკის ზედაპირები მოეწყობა ისე, რომ იქნება მდგრადი, მყარი და არასრიალა 302 ქვეთავის შესაბამისად
- იატაკის ზედაპიზე დონის შეცვა უნდა მოხდეს 303-ე ქვეთავის შესაბამისად.
- როდესაც ელემენტის ქვემოთ არსებული სივრცე მიჩნეულია ელემენტთან მდებარე იატაკის თავისუფალი სივრცის, ელემენტთან არსებული თავისუფალი სივრცის ან მოსატრიალებელი სივრცის ნაწილად, სივრცე უნდა შეესაბამებოდეს 306-ე ქვეთავს. ელემენტის ქვემოთ დასაშვებია დამატებითი სივრცე მუხლის სიმაღლემდე და ფეხის ფალანგისთვის.
- მიწვდომის დიაპაზონი უნდა შეესაბამებოდეს 308-ე ქვეთავს.

შპს "არქსტუდიო"		
დირექტორი	ქ. ჯავახიძე	
არქიტ.არქ.	ა. ჯავახიძე	
თანაავტორი	მ. დათუაშვილი	
კონსტრუქტორი	ვ. ბლეიაძე	
შესრულა	ა. ჯავახიძე	

ს.ა.ს.ა.ვ.ა.ს.ლ.ო. უ.ნ.ი.ვ.ე.რ.ს.ი.ტ.ე.ტ.ი. გ.ე.ო.დ.ე.ზ.ი.ს ს.ა.უ.ნ.ი.ვ.ე.რ.ს.ი.ტ.ე.ტ.ო ქ.ს.ე.ლ.ო.ბ.ა
ქ. თ.ბ.ი.ლ.ი.ს.ი მ.ე.ც.ნ. ს.ო.ფ.ლ.ე.ბ.ი.ს 11-ბ ქ. №4
ს/ქ 01.18.006.311

კ.ო.რ.ე.ქ.ტ.ი.რ.ე.ბ.უ.ლ.ი პ.რ.ო.ე.ქ.ტ.ი
ა.რ.ქ.ი.ტ.ე.ქ.ტ.უ.რ.უ.ლ.ი ნ.ა.წ.ი.ლ.ი

შშმ პირების სივრცეები

დ.ა.მ.კ.ვ.ე.თ.ი.ლ.ი:
ს.ა.ს.ა.ვ.ა.ლ.ო უ.ნ.ი.ვ.ე.რ.ს.ი.ტ.ე.ტ.ი.ს გ.ე.ო.დ.ე.ზ.ი.ს ს.კ.ო.ლ.ე.ჯ.ი
ს/კ 405352103
დ.ი.რ.ე.ქ.ტ.ო.რ.ი: მ.ა.ი.კ.ა შ.ი.რ.ი.ნ.ა.შ.ვ.ი.ლ.ი

მ-ბი	სტადია	ფ. №	რაოდ.
1:-- A3	არქ. პრ(ო).	--	
2025 წ.			

ბორდიურის პანდუსი მ.1:25

გარე ტერიტორიის მოწყობის დროს გათვალისწინებული
იქნას ბორდიულის პანდუსების სწორად მოწყობის ნორმები.

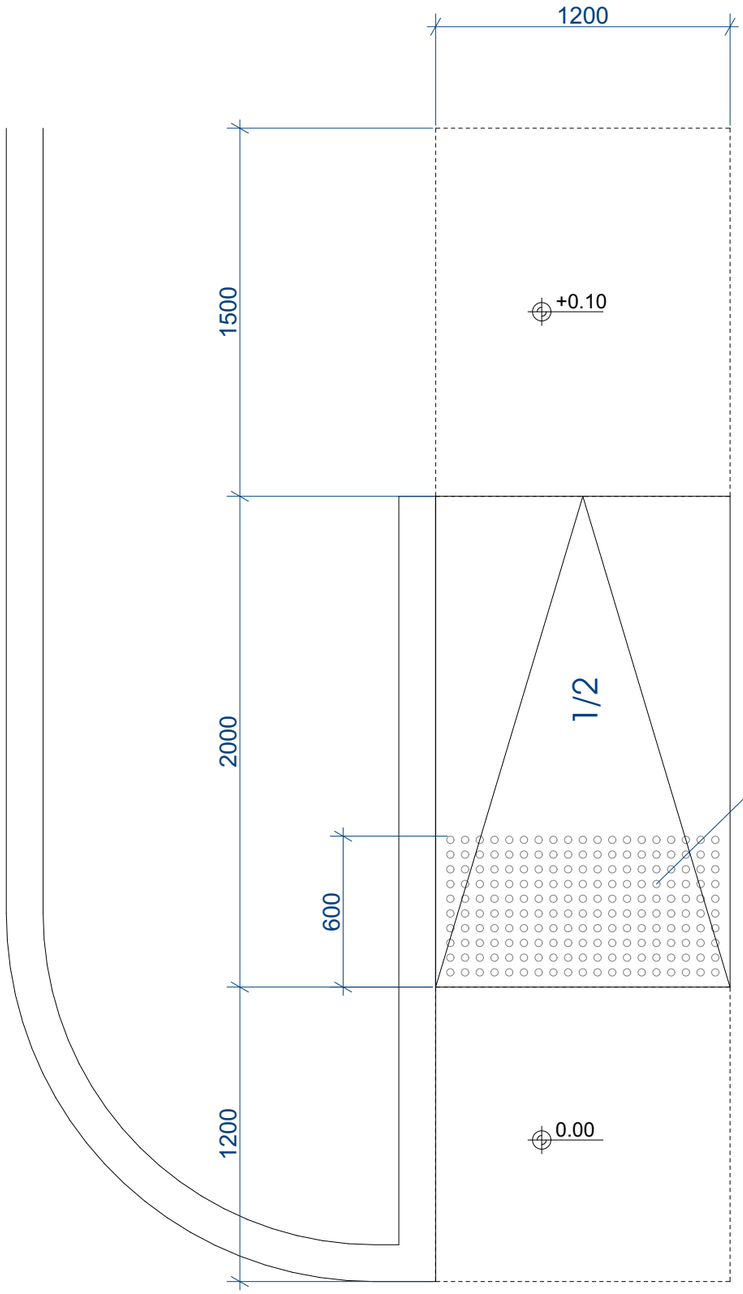

ამოცნობადი გამაფრთხილებელის დეტალიზაცია

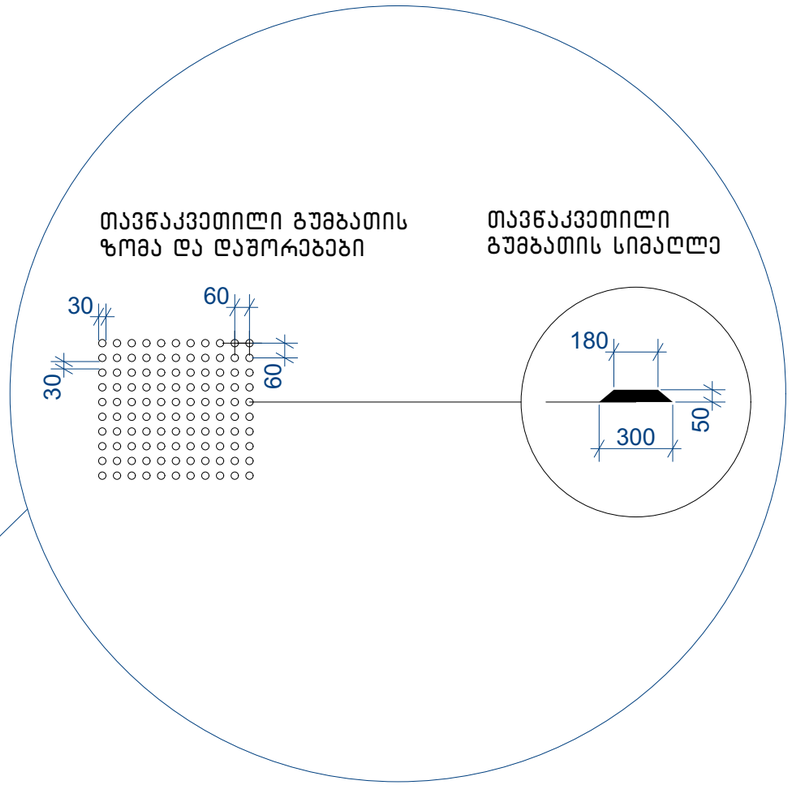

შენიშვნები:

- პანდუსების და ბაქნების ზედაპირი იქნება მდგრადი, მყარი და არასრიალა.
- პანდუსების სახელურები არ იტრიალებს მათი ბუდეების საზღვრებში.
- სახელურები და ნებისმიერი კედელი ან მათ მომიჯნავედ მდებარე სხვა ზედაპირი არ შეიცავს ბასრ ან უხეშ ელემენტებს.
- შენობის გარეთ მდებარე პანდუსები ისე დაგეგმარდება, რომ სავალ ზედაპირზე წყალი არ დაგროვდება.
- პანდუსის და ბაქნების განივი კვეთის დახრა არ აღემატება 1/48-ს. ამოცნობადი გამაფრთხილებლების ზედაპირები ვიზუალურად უნდა განსხვავდებოდეს მომიჯნავე ზედაპირებისგან და უნდა იყოს ღია ფერზე მუქი ან მუქ ფერზე ღია.
- გამაფრთხილებლებს უნდა ჰქონდეს თავწაკვეთილი გუმბათის ფორმა და უნდა შეესაბამებოდეს შემდეგ მოთხოვნებს:
- თავწაკვეთილი გუმბათები კვადრატული ბადის სახით უნდა იყოს დალაგებული.
- თავწაკვეთილი გუმთათების ფუძის დიამეტრი უნდა იყოს,არაუმცირეს 23 მმ და, არაუმეტეს, 36 მმ, ხოლო წვეროს დიამეტრი ფუძი დიამეტრის, არაუმცირეს 50% და,არაუმეტეს, 65%.
- თავწაკვეთილი გუმბათების სიმაღლე უნდა იყოს 5,0 მმ.
- თავწაკვეთილი გუმბათების ცენტრიდან ცენტრამდე დაშორება უნდა იყოს, არაუმცირეს, 40 მმ და, არაუმეტეს, 60 მმ, ხოლო ფუძიდან ფუძემდე დაშორება, არაუმცირეს, 16,5 მმ დაფაზე ყველაზე ახლოს მდებარე გუმბათებს შორის გაზომვისას.
- თავწაკვეთილი გუმბათები კვადრატული ბადის სახით უნდა იყოს დალაგებული.

შპს "არდსტუდიო"			სასწავლო უნივერსიტეტი გეოფიზიკის სანუნივერსიტეტო კლინიკა	დამკვეთი: სასწავლო უნივერსიტეტი გეოფიზიკა ს/კ 405352103		
			ქ. თბილისი მევე სოლომონ II-ის ქ. №4 ს/კ 01.18.06.006.311	პროექტის ხარისხის შეფასება		
მთავარი არქიტექტორი	ქ. ჯაფანიძე		კორექტირებული პროექტი არქიტექტურული ნაწილი	მ-ბი	სტადია	ფ. №	რაოდ.
არქიტექტორი	ა. ჯაფანიძე			1:25 A3	არქ. პრ.	--	
ინჟინერ-ტექნოლოგი	თ. დათეშაშვილი		ბორდიულის პანდუსი				
კონსტრუქტორი	ვ. გლონაძე						
შესასრულა	ა. ჯაფანიძე			2025 წ.			

იატაკის ზედაპირში გამავალი ღიობები
დონის შვეული ცვლილება და მათი დეტალიზაცია

სურ.302.2
დონის შვეული ცვლილება



სურ.303.2
ხალიჩა იატაკის ზედაპირებზე

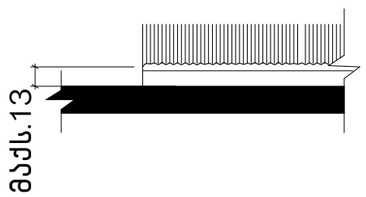

სურ.302.3
იატაკის ზედაპირში გამავალი ღიობები

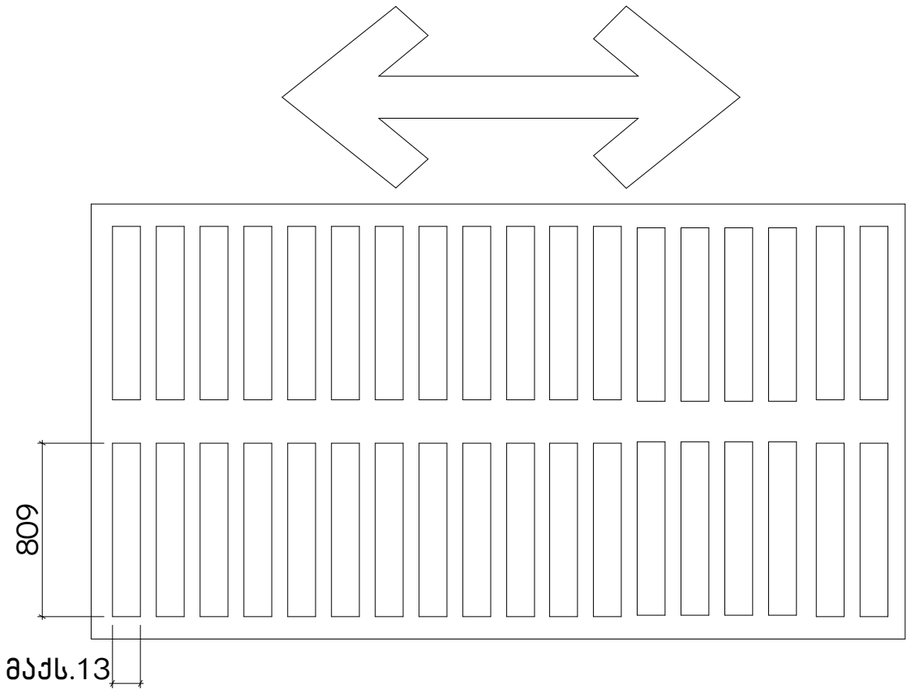

შენიშვნა:

. ხალიჩა იატაკის ზედაპირებზე
302.3 ღიობები. იატაკის ზედაპირებში გამავალი ღიობები ისეთი ზომის უნდა იყოს, რომ მათში არ გაეტიოს 13 მმ დიამეტრის სფერო, გარდა 407.4.3, 408.4.3, 409.4.3, 410.4, და 805.10 ქვეთავებში დაშვებული შემთხვევებისა. წაგრძელებული ღიობები ისე უნდა განთავსდეს, რომ გრძელი მხარე ძირითადი სავალი მიმართულების პერპენდიკულარული იყოს.

შპს "არქსტუდიო"			საქართველოს უნივერსიტეტი გეოფიზიკის საუნივერსიტეტო კლინიკა ქ. თბილისი მეფე ხოსროვ II-ის ქ. №4 ს/კ 01.18.06.006.311	დამკვეთი: საქართველოს უნივერსიტეტი გეოფიზიკა ს/კ 405332103 ღირებულება ვარიანტი შირიხალასა	
ხელმძღვანელი	ქ. ჯავახიშვილი				
არქიტექტორი	ა. ჯავახიშვილი		კონსტრუქციული პროექტი არქიტექტურული ნაწილი	მ-ბი	ს ტ ა დ ი ა	ფ. №	რაოდ.
თანაავტორი	თ. დათეშაშვილი			1:20 A3	არქ. პრ(ო).	--	
კონსტრუქტორი	ვ. ბერიაძე		ეზოს საფარის დეტალიზაცია				
შესრულა	ა. ჯავახიშვილი			2025 წ.			