

არქიტექტურული ნაწილი
კორექტირება

David Vashakidze Architects

მისამართი : ქ. თბილისი, სანაპიროს #8
ტელ: +995 (32) 230 98 99
E-mail : Dvastudio1@gmail.com
FB: FB.COM/DVASTUDIO

პროექტის ნომერი	06.2025
თარიღი	06.2025
მთ. არქიტექტორი	დავით ვაშაკიძე
არქიტექტორი	დავით ვაშაკიძე

პროექტის დასახელება:

საწყობი

მისამართი:

ქალაქი თბილისი , სოფელი დიდი ლილო ს.კ. 81.08.18.399

თავფურცელი

ტექნიკურ ეკონომიკური
საერთო ფართობი
საცხოვრებელი ფართობი
კომერციული ფართობი
საოფისე ფართობი
საზაფხულო ფართობი
ლიფტის/კიბის უჯრ. ფართობი
პარკინგის ფართობი
დამხმარე სათავსო

A000

მასშტაბი

ფურცლების ჩამონათვალი

ფურცლის #	ფურცლის დასახელება	მასშტაბი
A000		
A000	თავფურცელი	
A001	ფურცლების ჩამონათვალი	
A003	განმარტებითი ბარათი	
A004	პირობითი აღნიშვნები	
A005	მშენებლობის ორგანიზების კალენდარული გრაფიკი	
A006	ტოპოგეგმა	
A100		
A100	გენ-გეგმა	1:100
A101	გეგმა ნიშნულზე -5.50	1:100
A102	გეგმა ნიშნულზე 0.00	1:100
A103	გეგმა ნიშნულზე +4.50	
A104	სახურავი	
A200		
A201	ჭრილი 1-1 2-2	1:100
A202	კიბის დეტალიზაცია	1:100
A203	სენდვიჩ-პანელის დეტალები	
A300		
A301	ფასადი 5-1 1-5	1:100
A302	ფასადი რ-ა' ა'-რ	1:100
A303	ღიობების სპეციფიკაცია	1:100
A304	სხივის ჭრილი	1:100
A305	სხივის გენ-გეგმა	
A400		
A401	კ-1 და კ-2	1:100
A402	განაშენიანება	
A403	კ-3	
A500		
A501	აქსონომეტრიული ხედები	
A502	ფოტომონტაჟი	

David Vashakidze Architects

მისამართი : ქ. თბილისი, სანაპიროს #8
ტელ: +995 (32) 230 98 99
E-mail : Dvastudio1@gmail.com
FB: FB.COM/DVASTUDIO

პროექტის ნომერი	06.2025
თარიღი	06.2025
მთ. არქიტექტორი	დავით ვაშაკიძე
არქიტექტორი	დავით ვაშაკიძე

პროექტის დასახელება:

საწყობი

მისამართი:

ქალაქი თბილისი , სოფელი დიდი ლილო ს.კ. 81.08.18.399

ფურცლების ჩამონათვალი

ტექნიკურ ეკონომიკური
საერთო ფართობი
საცხოვრებელი ფართობი
კომერციული ფართობი
საოფისე ფართობი
საზაფხულო ფართობი
ლიფტის/კიბის უჯრ. ფართობი
პარკინგის ფართობი
დამხმარე სათავსო

A001

მასშტაბი

დაგეგმარების საფუძვლები და მიზნები:
პროექტი შედგენილია ქალაქ თბილისის არქიტექტურის სამსახურის მიერ გაცემული ბრძანების **№ 6073337; 09/08/2022** წ. მიწის ნაკვეთის სამშენებლოდ გამოყენების პირობების საფუძველზე. ხდება პროექტის კორექტირება მეორედ:
ცვლილება მოხდა: შეიცვალა შენობის პარაპეტი. თ-ი ღერძებში დაემატა ავტოკარი.
გაუქმდა სატუმბი და რეზერვუარი საჭიროების არქონის გამო.
შენობის კონსტრუქცია უცვლელი დარჩა.

მიწის ნაკვეთის მდებარეობა და აღწერა:
საპროექტო ტერიტორია (ს.კ. **81.08.18.399**) მდებარეობს ქალაქი თბილისი , სოფელი დიდი ლილო. ფართით **5200** კვ.მ. კახეთის გზატკეცილის წრესთან. სამხრეთიდან ნაკვეთს მიუყვება გზატკეცილის ცალმხრივი მოძრაობის გზა, დასავლეთიდან და აღმოსავლეთიდან კერძო საკუთრების ნაკვეთების. ჩრდილოეთიდან ჩაუყვება გრუნტის გზა კ. ანდრიაძის ქუჩა. ნაკვეთში შესვლა-გასვლა მოხდება ამავე გზიდან. ნაკვეთი მარტივი რელიეფით ხასიათდება, დონეთა სხვაობა შეადგენს **4** მეტრს. აბსოლუტური ნული ზღვის დონიდან უდრის **541.00** მეტრს.

პროექტის აღწერა:
პროექტით გათვალისწინებულია სასაწყობე შენობის მშენებლობა. გზატკეცილის მხარეს განვითარდება ერთგვაროვანი მუქი ნაცრისფერი რალ**7016** ფერის სენდვიჩ-პანელი და არქიტექტურული ბენონის შერწყმა. საპროექტო შენობა შეადგენს ერთმთლიან კონსტრუქციას. მიწის ქვეშ შენობის მთელ პერიმეტრზე განლაგებულია სარდაფი (სამაცივრე ფართი) , სადაც ჩავდივართ გარე ეზოს სამანქანე პანდუსით და კიბის საშუალებით.

David Vashakidze Architects

მისამართი : ქ. თბილისი, სანაპიროს #8
ტელ: +995 (32) 230 98 99
E-mail : Dvastudio1@gmail.com
FB: FB.COM/DVASTUDIO

პროექტის ნომერი	06.2025
თარიღი	06.2025
მთ. არქიტექტორი	დავით ვაშაკიძე
არქიტექტორი	დავით ვაშაკიძე

პროექტის დასახელება:
საწყობი
მისამართი:
ქალაქი თბილისი , სოფელი დიდი ლილო ს.კ. 81.08.18.399

განმარტებითი ბარათი

ტექნიკურ ეკონომიკური
საერთო ფართობი
საცხოვრებელი ფართობი
კომერციული ფართობი
საოფისე ფართობი
საზაფხულო ფართობი
ლიფტის/კიბის უჯრ. ფართობი
პარკინგის ფართობი
დამხმარე სათავსო

A003

მასშტაბი

გამოყენებული პირობითი აღნიშვნები

მიწის ნაკვეთის საკადასტრო საზღვარი

ნიშნული გეგმაზე
ნიშნული ჭრილზე

ღერძი

დაჯავებულობის ჯგუფი
დაჯავებულობის ფაქტორი
დაჯავებულობის დატვირთვა
დაჯავებულობის ფართი

ბინის ნომერი
საერთო ფართობი
საზაფხულო ფართობი
საცხოვრებელი ფართობი

ჯარის თავისუფალი სიგანე
ჯარის სპეციფიკაციის №
ხანძარმედეგობა
ჯარის სიმაღლე

ეკედლის ცეცხლმედეგობა (ნახევარსაათიანი)
ეკედლის ცეცხლმედეგობა (ერთსაათიანი)
ეკედლის ცეცხლმედეგობა (ორსაათიანი)
ეკედლის ცეცხლმედეგობა (სამსაათიანი)
ეკედლის ცეცხლმედეგობა (□თ□□ ოთხ საათიანი)

ღიობი ფილაში
□□□□□□□□□□ □□□□□□ღიობი ფილაში
გრუნტი
რკინა-ბეტონის სტრუქტურული ელემენტი : სვეტი , რიგზოლიდიაფრაგმაფილა 2სთ-ზე მეტი ცეცხლმედეგობით
ბეტონის ბლოკის წყობა

დამხმარე ჯგუფი (დს)
საქმიანი ჯგუფი (სქ)
სასაწყობო დაჯავებულობის ჯგუფი სწ2
საცხოვრებელი დაჯავებულობის ჯგუფი სც2 ან სც-1
საავჭრო დაჯავებულობის ჯგუფი სვ
თავშეყრის დაჯავებულობის ჯგუფი თვ
უსაფრთხო ზონა
გასასვლელამდე სავალი მაქსიმალური მანძილი
მისაწვდომი სვლაგზი
მანძილი სახანძრო მილდგარამდე
გასასვლელი
ჩრდილოეთის აღნიშვნის ნიშანი
ავტომობილის მოძრაობის მიმართულება
საფეხმავლო ბილიკი

სახანძრო განგაშის ხელით სამართავი სისტემა
მხედველობითი განგაში
სახანძრო მილდგარი
სახანძრო კარადა
ხელის ცეცხლმაქრი
ავარიული განათება (დერეფანი; გზა-კიბე)

ავტოსაშხეფი და ჯვამლზე მორეაგირე მაუწყებელი
ავტოსაშხეფი
ავტოსაშხეფი და ჯვამლოტომომჩენი
ჰიდრანტი
სახანძრო მისაერთებელი
ალტერნატიული ავტომატური ცეცხლსაქრობი სისტემა
□□□□□□□□-□□□□□□□□□ □□□□□□□□□□□□ □□□□□□□□□ □□□□□□□
საგანგებო ხმოვანი განგაშის საკომუნიკაციო სისტემა
□□□□□□□□ □□□□□□□□□□□□□□□□ □□□□□□□□ □□□□□□□.
მიმღები მოსმენის დამხმარე სისტემისთვის
□□□□□□□□ □□□□ □□□ □□□□□□□□
წყლის დასალევი მადრევანი
სასწრაფო სამედიცინო დახმარების საერთაშორისო მობილო
ხანძრის შემთხვევაში ლიფტით არ ისარგებლოთ

ძირითადად საწყობში ჯეთდება (ღიობები როცა არაა)

ხელოვნური ვენტილაცია

simbolos saxelwodeba	
	saxanZro mildgari
	xelis cecxlmaqri
	kvamlis avtomaturi aRmomCeni
	kvamlze moreagire mauwyebeli
	avtosaSxefi
	gaqcevis mimarTuleba evakuaciis dros
	saxanZro gangaSis Rilaki
	avariuli ganaTebis sistema

1 saaTiani cecxlmedegobis kedeli

2 saaTiani cecxlmedegobis kedeli

SSm pirTa gadaadgilebis misawvdomi svlagezi

gasasvlelTan misadgomi maqsimaluri savali manZili

David Vashakidze Architects

მისამართი : ქ. თბილისი, სანაპიროს #8
ტელ: +995 (32) 230 98 99
E-mail : Dvastudio1@gmail.com
FB: FB.COM/DVASTUDIO

პროექტის ნომერი	06.2025
თარიღი	06.2025
მთ. არქიტექტორი	დავით ვაშაკიძე
არქიტექტორი	დავით ვაშაკიძე

პროექტის დასახელება:

საწყობი

მისამართი:

ქალაქი თბილისი , სოფელი დიდი ლილო ს.კ. 81.08.18.399

პირობითი აღნიშვნები

ტექნიკურ ეკონომიკური

საერთო ფართობი
საცხოვრებელი ფართობი
კომერციული ფართობი
საოფისე ფართობი
საზაფხულო ფართობი
ლიფტის/კიბის უჯრ. ფართობი
პარკინგის ფართობი
დამხმარე სათავსო

A004

მასშტაბი 1 : 100

შენობა-ნაგებობის უსაფრთხოების წესებთან შესაბამისობის ანალიზი

გამოყენებული წესები - **„შენობა-ნაგებობის უსაფრთხოების წესები“**

ჩამოთვალეთ შენობის დაკავებულებები და აღწერეთ თითოეული გამოყენება
საშუალო საფრთხის შემცველი სასაწყობო ჯგუფი სწ-2 საწყობი , სართული ნიშნული -5,50 საწყობი, +0.00 ნიშნულზე საწყობი.
თავშეყრის ჯგუფი სმ-1 (საწარმო ფართობი) სართული 1, ნიშნული +1,20
საქმიანი ჯგუფი სქ (ოფისი) სართული 1,2. ნიშნული +0,00, +4.40

კონსტრუქციის ტიპი:	
კონსტრუქციის ტიპი ახალი შენობისთვის:	**I-B**

სიმაღლის შეზღუდვები ცხრილი 503 -ის მიხედვით		
დაკავებულობები	**დასაშვები სართულიანობა**	**შემოთავაზებული სართულიანობა**
სწ-2	11	2
სქ	11	2
სმ-1	11	1
	დასაშვები სიმაღლე	შემოთავაზებული სიმაღლე
შენობის სიმაღლე	48.8	15.00
მიწის დონის ზემოთ სართულ(ებ)ის რაოდენობა		2

ფართობის შეზღუდვები ცხრილი 503 -ის მიხედვით		
დაკავებულობები	დასაშვები ფართობი	შემოთავაზებული ფართობი (სართულზე)
სწ-1;2	4460 კვ.მ	1968.5 1992.4 კვ.მ
სქ	შეუზღუდავი	277,1 კვ.მ
სმ-1	შეუზღუდავი	260.5 კვ.მ.
შემოთავაზებული ფართობების ჯამი		4498.5 კვ.მ.
სართულების რაოდენობა		3
შენობის საერთო ფართობი		4559.7 კვ.მ.

გარე კედლის ცეცხლმედეგობისა და ღიობისადმი მოთხოვნები ცხრილების 602-ის და 705.8 -ის									
გარე კედელი	ხანძარსაწინააღმდეგო მანძილი (მეტრი)	ცეცხლმედეგობის ხარისხი (საათი)		კედლის ღიობების ფართობი (კედლის %)					
		მოთხოვნილი	გათვალისწინებული	დასაშვები			გათვალისწინებული		
				დაცული	დაუცველი საშხეფებით	დაუცველი	დაცული	დაუცველი საშხეფებით	დაუცველი
1-5 ღერძებში	1,5 ≤ X < 3	1 სთ	1 სთ	შეუზღუდავია	შეუზღუდავია	შეუზღუდავია	-	-	10%
5-1 ღერძებში	1,5 ≤ X < 3	1 სთ	1 სთ	შეუზღუდავია	შეუზღუდავია	შეუზღუდავია	-	-	10%
რ-ა ღერძებში	1,5 ≤ X < 3	1 სთ	1 სთ	შეუზღუდავია	შეუზღუდავია	შეუზღუდავია	-	-	10%
ა-რ ღერძებში	<9	0 სთ	0 სთ	შეუზღუდავია	შეუზღუდავია	შეუზღუდავია	-	-	10%

ხანძრისაგან დაცვის სისტემებისადმი მოთხოვნები							
დაკავებულობები/ სივრცეები/ გასასვლელი საშუალებები	ავტოსაშხეფი სისტემა	ალტერნა ავტომა ცეცხლსა სისტე მები	სახანძრო განგაშისა, კვამლაღმო მჩენი და ცეცხლაღმ ომჩენი სისტემები	სახანძრო მილდგარე ბის სისტემები	კვამლის საკონტროლო სისტემები	ხელის ცეცხლმაქრები	საავარიო განგაშის სისტემები
საწარმო სმ-1	-	-	კი კვამლის ავტომატურ ი აღმომჩენებ ი) (სახანძრო და მხედველობ ითი განგაშის მოწყობილო ბები);	კი	კი	კი	-
საქმიანი ჯგუფი სქ		-	კი კვამლის ავტომატურ ი აღმომჩენებ ი) (სახანძრო და მხედველობ ითი განგაშის მოწყობილო ბები);	კი	კი	კი	-
სასაწყობე ჯგუფის ქვეჯგუფი სწ-1;2	კი (ავტოსაშ ხეფი სისტემი თ გააქტიუ რდება სახანძრო განგაშის სისტემა)	-	კი	კი	კი	კი	-
კიბის უჯრედი (ა, დ)	-	-	-	კი	კი	-	-
დერეფანი	-	-	კი			კი	კი
სახანძრო-სამაშველო სამსახურის მიერ გამოსაყენებელი მისაერთებლები				კი			
სახანძრო ტუმბოები და წყლის რეზერვუარი (განთვსებულია ეზოში)				კი			

განიავებისადმი მოთხოვნები		
დაკავებულობები/სივრცეები/გასასვლელი საშუალებები	ბუნებრივი განიავება	ხელოვნური განიავება
საქმიანი ჯგუფი სქ	კი	კი
საწარმო ჯგუფი სმ-1	კი	კი
სასაწყობე ჯგუფი სწ-1 ;2	კი	კი
კიბის უჯრედი	კი	
დერეფანი	კი	კი

თითოეული სართულიდან გასასვლელი საშუალება										
სართულები	დაკავებულობა და დაკავებულობის დატვირთვის ჯამური მაჩვენებელი	მოთხოვნილი გასასვლელების/ გასასვლელთან მისადგომის რაოდენ.	გათვალისწ. გასასვლელების/გასასვლელთან მისადგომის რაოდენობა და ტიპი	გასასვლელი საშუალებების სიგანე (მეტრი)						
				გზა-კიბეები		დერეფანი		გასასვლელის გზა-კარი		
				მოთხოვნილი	გათვალისწინებული	მოთხოვნილი	გათვალისწინებული	მოთხოვნილი	გათვალისწინებული	
-1 მიწისქვეშა სართული -5,50,	სწ-2 (დ.დ. - 47)	2	3 (გასასვლელის გზა-კარი)	მინ. 1,1 (თითო)	მინ. 1,2 (თითო)	მინ. 1,1 (თითო)	მინ. 1,2 (თითო)	მინ. 0,82 (თითო)	მინ. 0,91 (თითო)	
პირველი სართული +0,00,	სწ-1 (დ.დ. - 59)	2	2 (გასასვლელის გზა-კარი) 2 (გასასვლელან	მინ. 1,1 (თითო)	მინ. 1,2 (თითო)	მინ. 1,1 (თითო)	მინ. 1,2 (თითო)	მინ. 0,82 (თითო)	მინ. 0,91 (თითო)	
მეორე სართული +4.50,	სქ (დ.დ. - 30)	1	1 (გასასვლელის გზა-კარი) 1 (გასასვლელან	მინ. 1,1 (თითო)	მინ. 1,2 (თითო)	მინ. 1,1 (თითო)	მინ. 1,2 (თითო)	მინ. 0,82 (თითო)	მინ. 0,91 (თითო)	

წყალსადენი სისტემის ფიქსირებული მოწყობილობების რაოდენობა ცხრილი 1602.1-ის მიხედვით											
სართულები	დაკავებულობა და დაკავებულობის დატვირთვის ჯამური მაჩვენებელი	ფიქსირებული მოწყობილობები(ცალი)									
		უნიტაზი		ტუალეტის ხელსაბანები		აბაზანა /შხაპი		სასმელი წყლის შადრევანი		სამომსახურეო ნიჟარა	
		დამონტაჟებული	წინასწარ გათვალისწინებული	დამონტაჟებული	წინასწარ გათვალისწინებული	დამონტაჟებული	წინასწარ გათვალისწინებული	დამონტაჟებული	წინასწარ გათვალისწინებული	დამონტაჟებული	წინასწარ გათვალისწინებული
მიწისქვედა სართული	სწ-2 (დ.დ. - 47)	1	1	1	1	-	1	1	1	1	1
პირველი სართული	სწ-1 (დ.დ.59)	1	1	1	1	-	-	1	1	1	1
მეორე სართული	სქ (დ.დ. - 30)	1	1	1	1	-	-	1	1	1	1

დაკავებულობა - -5.50 ნიშნ.				
ნომერი	დაკავებულობა	ფართობი	დაკავებულობის დატვირთვის ფაქტორი (დდფ)	დაკავებულობის დატვირთვა
სართული -1				
-001	სწ-2	299.9 m²	46.5	7
-002	სწ-2	72.0 m²	46.5	2
-003	სწ-2	72.0 m²	46.5	2
-004	სწ-2	72.0 m²	46.5	2
-005	სწ-2	72.0 m²	46.5	2
-006	სწ-2	72.0 m²	46.5	2
-007	სწ-2	72.6 m²	46.5	2
-012	სწ-2	248.6 m²	46.5	6
-013	სწ-2	71.3 m²	46.5	2
-014	სწ-2	96.3 m²	46.5	2
-015	სწ-2	61.5 m²	46.5	2
-016	სწ-2	62.1 m²	46.5	2
-017	სწ-2	61.4 m²	46.5	2
-018	სწ-2	62.7 m²	46.5	2
-019	სწ-2	72.6 m²	46.5	2
-020	სწ-2	72.0 m²	46.5	2
-021	სწ-2	72.0 m²	46.5	2
-022	სწ-2	72.0 m²	46.5	2
-023	სწ-2	72.0 m²	46.5	2
16	სწ-2	61.4 m²	46.5	2
28	სწ-2	61.4 m²	46.5	2
29	სწ-2	50.4 m²	46.5	2
30	სწ-2	62.7 m²	46.5	2
		1992.4 m²		55

ოთახების განრიგი -5.50 ნიშნ.			
ნომერი	ოთახის დასახელება	ფართობი	ფართების კლასიფიკაცია
-001	დერეფანი	299.9 m²	სასაწყობე ფართობი
-002	მაცივარი #1	72.0 m²	სასაწყობე ფართობი
-003	მაცივარი #2	72.0 m²	სასაწყობე ფართობი
-004	მაცივარი #3	72.0 m²	სასაწყობე ფართობი
-005	მაცივარი #4	72.0 m²	სასაწყობე ფართობი
-006	მაცივარი #5	72.0 m²	სასაწყობე ფართობი
-007	მაცივარი #6	72.6 m²	სასაწყობე ფართობი
-008	მაცივარი #2	62.7 m²	სასაწყობე ფართობი
-009	მაცივარი #2	61.4 m²	სასაწყობე ფართობი
-010	მაცივარი #2	61.4 m²	სასაწყობე ფართობი
-011	მაცივარი #2	50.4 m²	სასაწყობე ფართობი
-012	დერეფანი	249.0 m²	სასაწყობე ფართობი
-013	მაცივარი #2	71.3 m²	სასაწყობე ფართობი
-014	მაცივარი #2	96.3 m²	სასაწყობე ფართობი
-015	მაცივარი #2	61.5 m²	სასაწყობე ფართობი
-016	მაცივარი #2	62.1 m²	სასაწყობე ფართობი
-017	მაცივარი #2	61.4 m²	სასაწყობე ფართობი
-018	მაცივარი #2	62.7 m²	სასაწყობე ფართობი
-019	მაცივარი #2	72.6 m²	სასაწყობე ფართობი
-020	მაცივარი #2	72.0 m²	სასაწყობე ფართობი
-021	მაცივარი #2	72.0 m²	სასაწყობე ფართობი
-022	მაცივარი #2	72.0 m²	სასაწყობე ფართობი
-023	მაცივარი #2	72.0 m²	სასაწყობე ფართობი
002	კიბის უჯრედი	16.1 m²	კიბის უჯრედისა და სადარბაზოს ფართობი
003	ტამბური	4.9 m²	კიბის უჯრედისა და სადარბაზოს ფართობი
ჯამი: 25		2013.7 m²	

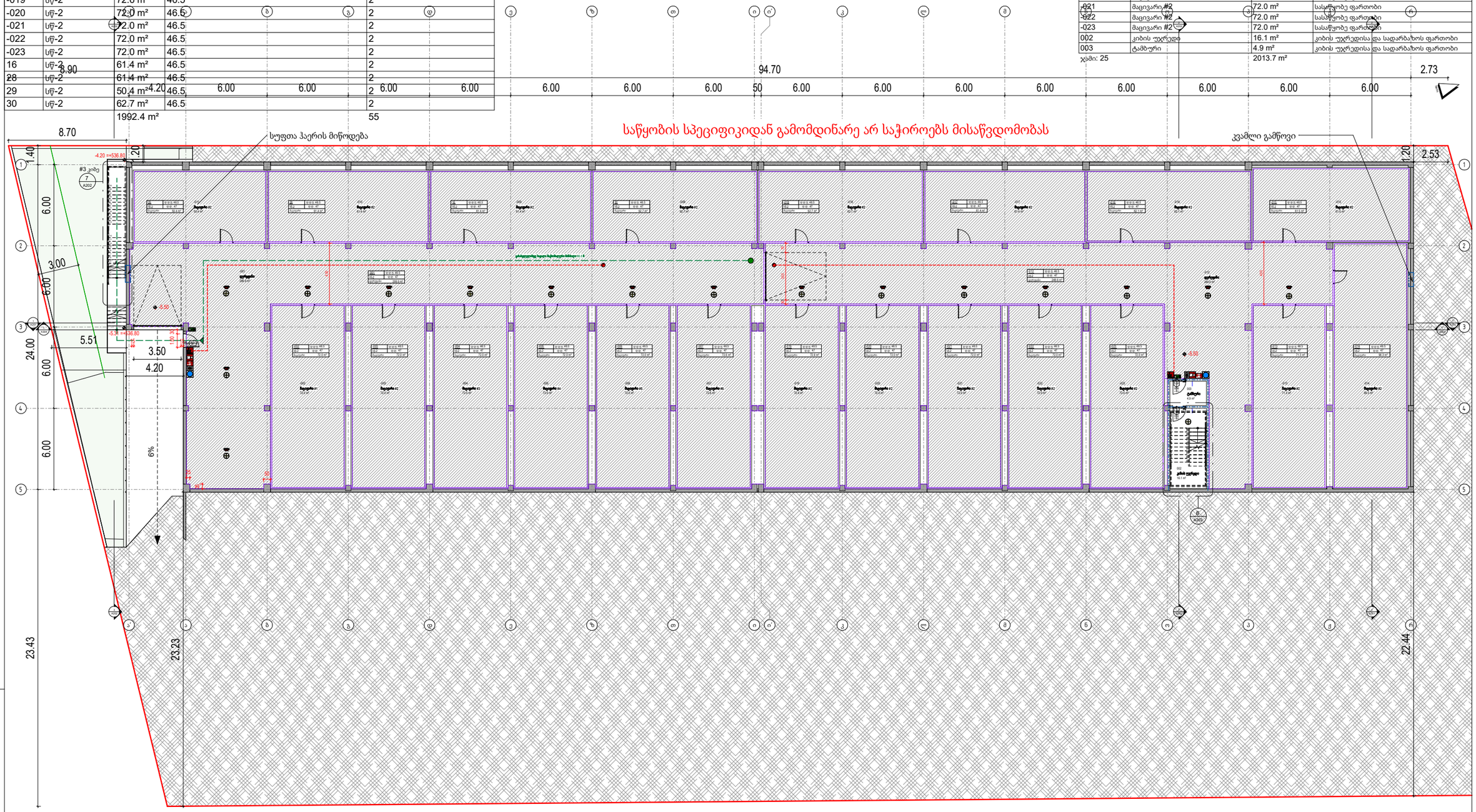
საწყობის სპეციფიკიდან გამომდინარე არ საჭიროებს მისაწვდომობას
სუფთა ჰაერის მიწოდება
კვამლი გამწოვი
#3 კიბე
94.70
8.90
4.20
8.70
2.53
11.20
1.40
1.20
6.00
3.00
24.00
5.51
3.50
4.20
6%
23.43
23.23
22.44
-4.20 =+536.80
-5.50
-5.34 =+536.80
-5.50
-5.50
-5.50

დაკავებულობა - 0.00 ნიშნ.				
ნომერი	დაკავებულობა	ფართობი	დაკავებულობის დატვირთვის ფაქტორი (დდფ)	დაკავებულობის დატვირთვა
ბაქანი				
2	სწ-1	1138.8 m²	46.5	24
3	სმ-1	188.7 m²	9.3	4
4	სწ-1	811.5 m²	46.5	18
5	სწ-1	18.2 m²	46.5	1
6	სქ	24.9 m²	9.3	3
7	სმ-1	22.4 m²	9.3	3
8	სმ-1	7.3 m²	9.3	1
9	სმ-1	15.8 m²	9.3	2
10	სმ-1	24.9 m²	9.3	3
		2252.4 m²		59

ოთახების განრიგი 0.00 ნიშნ.			
ნომერი	ოთახის დასახელება	ფართობი	ფართების კლასიფიკაცია
004	საწყობი #1	812.9 m²	სასაწყობე ფართობი
005	საწყობი #2	1125.0 m²	სასაწყობე ფართობი
006	საამქრო	197.8 m²	საწარმოო ფართობი
007	კიბის უჯ.	5.3 m²	კიბის უჯრედისა და სადარბაზოს ფართობი
008	ფოიე	4.2 m²	კიბის უჯრედისა და სადარბაზოს ფართობი
009	დერეფანი	7.3 m²	დამხმარე ფართობი
010	ნედლი პროდუქტი	15.8 m²	საწარმოო ფართობი
011	მზა პროდუქტი	24.9 m²	საწარმოო ფართობი
012	გასახდელი	13.5 m²	დამხმარე ფართობი
013	კიბის უჯ.	24.9 m²	კიბის უჯრედისა და სადარბაზოს ფართობი
014	გასახდელი	10.6 m²	დამხმარე ფართობი
015	გასახდელი	11.2 m²	დამხმარე ფართობი
023	მთ. გამანაწილებელი ფარი	6.4 m²	სასაწყობე ფართობი
ჯამი: 13		2259.9 m²	

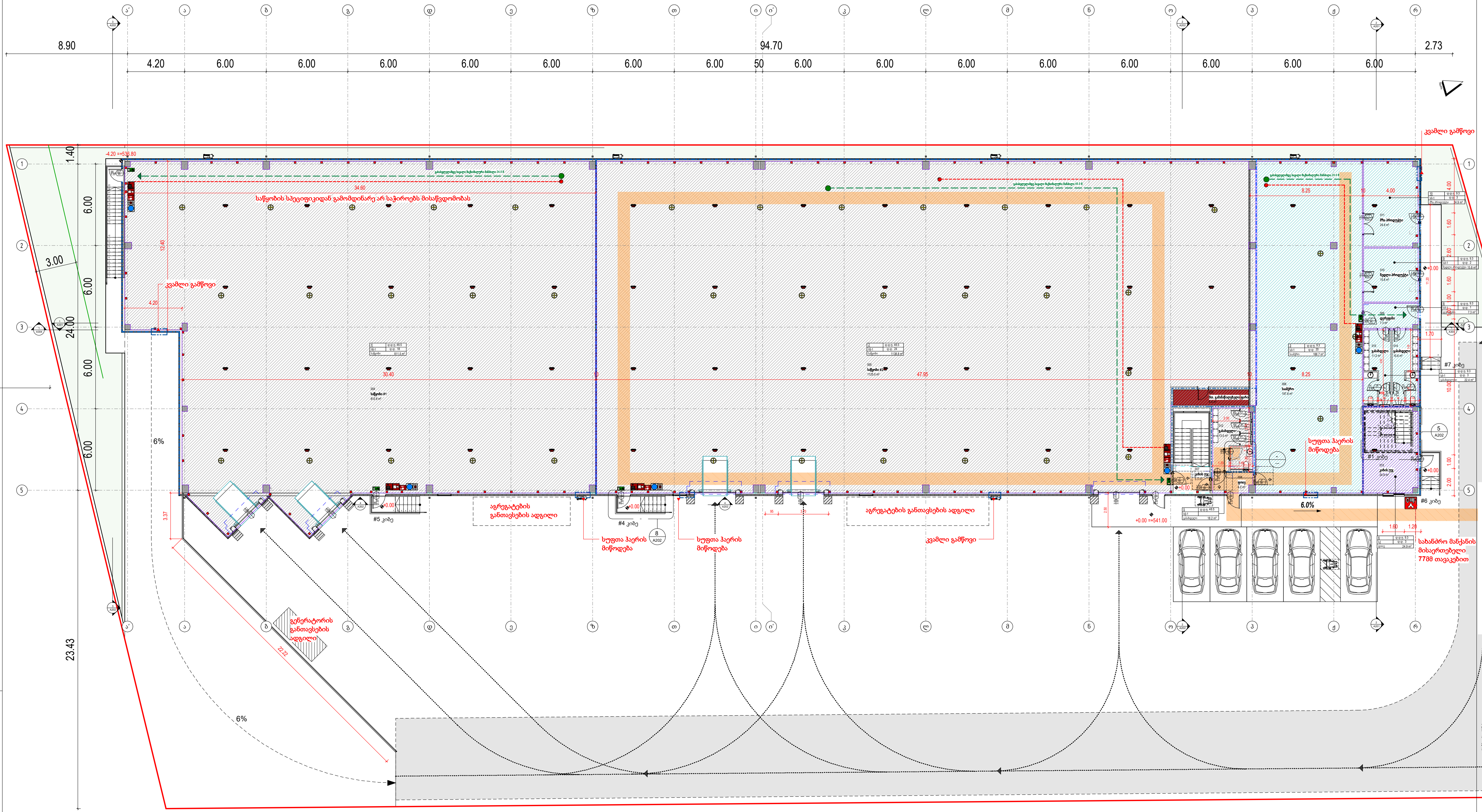

David Vashakidze Architects
მისამართი: ქ. თბილისი, სანაპიროს #8
ტელ: +995 (32) 230 98 99
E-mail : Dvastudio1@gmail.com
FB: FB.COM/DVASTUDIO

პროექტის ნომერი	06.2025
თარიღი	06.2025
მთ. არქიტექტორი	დ.ვაშაკიძე
არქიტექტორი	დ.ვაშაკიძე

პროექტის დასახელება:
საწყობი
მისამართი:
ქალაქი თბილისი , სოფელი დიდი ლილო ს.კ. 81.08.18.399

გეგმა ნიშნულზე 0.00

ტექნიკურ ეკონომიკური

საერთო ფართობი
საცხოვრებელი ფართობი
კომერციული ფართობი
საოფისე ფართობი
საზოგადოებრივი ფართობი
ლიფტის/კიბის უჯრ. ფართობი
პარკინგის ფართობი
დამხმარე სათავსო

A102

მასშტაბი 1 : 100

დაკავებულობა - +4.50 ნიშნ.				
ნომერი	დაკავებულობა	ფართობი	დაკავებულობის დატვირთვის ფაქტორი (დდფ)	დაკავებულობის დატვირთვა
სართული 2				
11	სქ	267.6 m²	9.3	28
		267.6 m²		28

ოთახების განრიგი +4.50 ნიშნ.			
ნომერი	ოთახის დასახელება	ფართობი	ფართების კლასიფიკაცია
016	ოფისი	279.2 m²	საოფისე ფართობი
017	კიბის უჯ.	3.2 m²	კიბის უჯრედისა და სადარბაზოს ფართობი
018	ტამბური	3.6 m²	კიბის უჯრედისა და სადარბაზოს ფართობი
ჯამი: 3		286.1 m²	

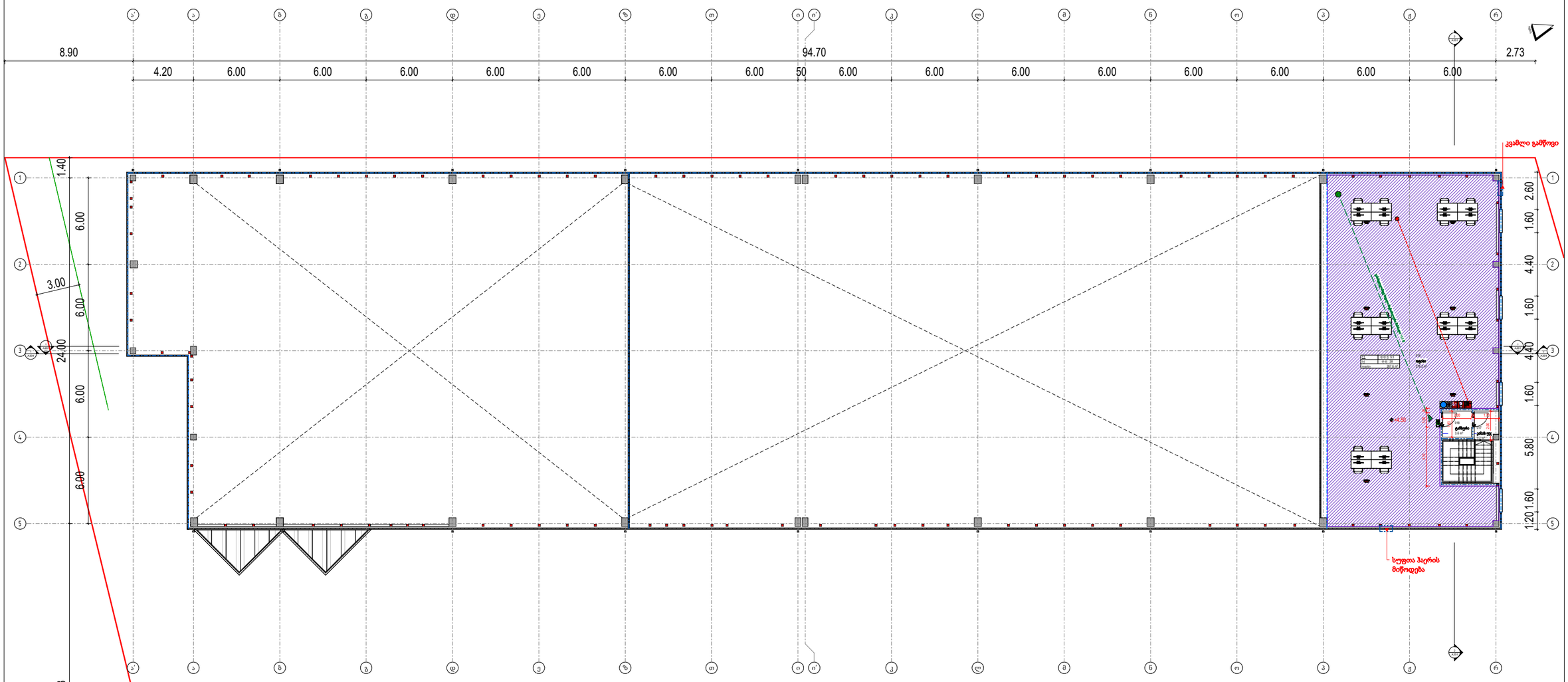

David Vashakidze Architects
მისამართი: ქ. თბილისი, სანაპირო #8
ტელ: +995 599 20 20 20
E-mail: Dvarch.ge@gmail.com
FB: FB.COM/DVARTSTUDIO

პროექტის ნომერი	06.2025
თარიღი	06.2025
მთ. არქიტექტორი	Checker
არქიტექტორი	Author

პროექტის დასახელება:
საწყობი
მისამართი:
ბოლნისი ბოლნისი . სოფელი დიდი ლილო ს.კ. 91.08.18.399

გეგმა ნიშნულზე +4.50

ტექნიკურ დეპარტამენტი

საერთო ფარდობი
საშიფრებელი ფარდობი
კონსტრუქციული ფარდობი
საოფისე ფარდობი
სანიტარული ფარდობი
ელექტრომოწყობილობა
პარკინგის ფარდობი
დასახმარებელი სათავსო

A103

მასშტაბი 1 : 100

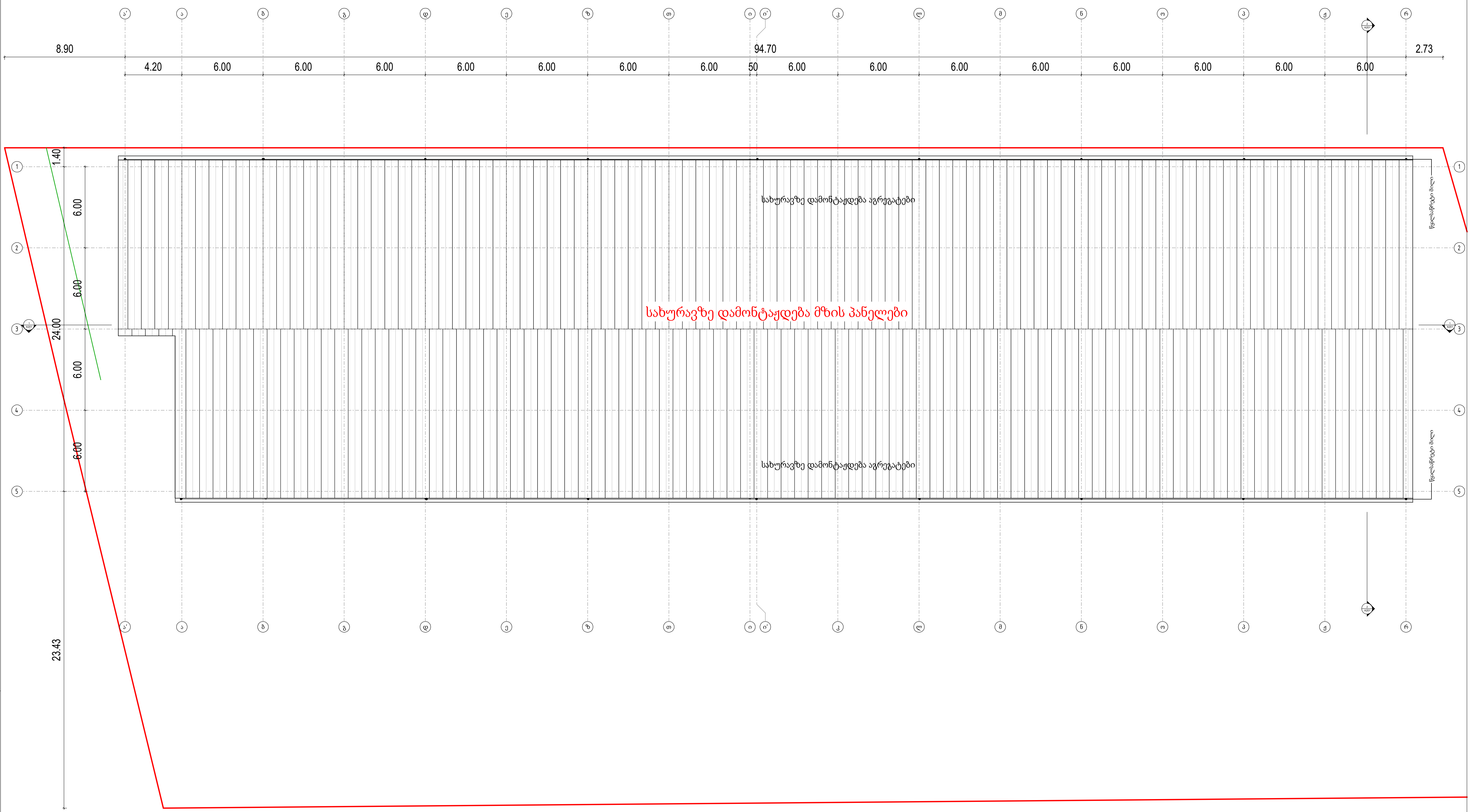

David Vashakidze Architects

მისამართი : ქ. თბილისი, სანაპიროს #8
ტელ: +995 (32) 230 98 99
E-mail : Dvastudio1@gmail.com
FB: FB.COM/DVASTUDIO

პროექტის ნომერი	06.2025
თარიღი	06.2025
მთ. არქიტექტორი	Checker
არქიტექტორი	Author

პროექტის დასახელება:
საწყობი
მისამართი:
ქალაქი თბილისი , სოფელი დიდი ლილო ს.კ. 81.08.18.399

სახურავი

ტექნიკურ ეკონომიკური	
საერთო ფართობი	
საცხოვრებელი ფართობი	
კომერციული ფართობი	
საოფისე ფართობი	
საზაფხულო ფართობი	
ლიფტის/კიბის უჯრ. ფართობი	
პარკინგის ფართობი	
დამხმარე სათავსო	

A104

მასშტაბი	1 : 100

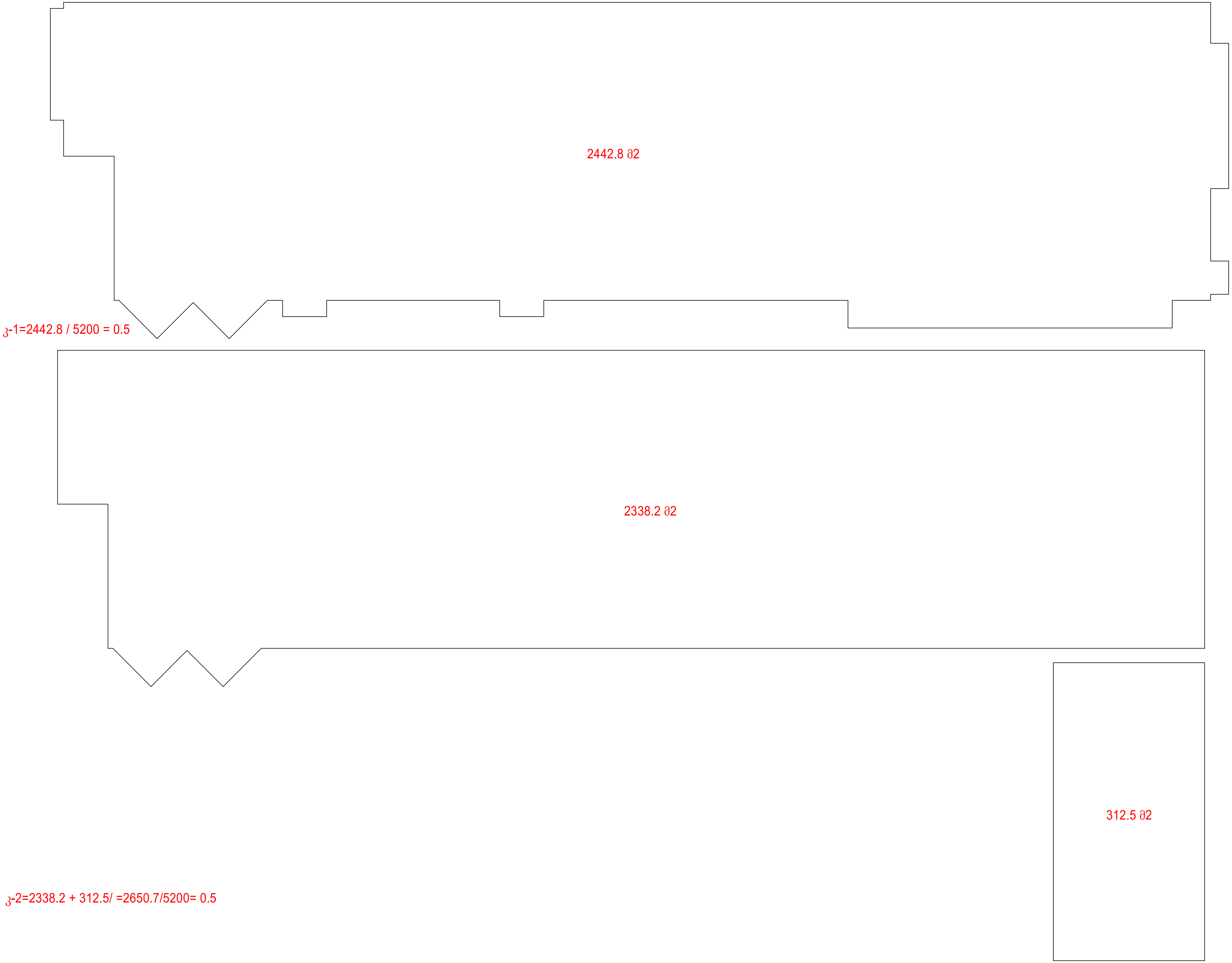

David Vashakidze Architects
მისამართი : ქ. თბილისი, სანაპიროს #8
ტელ: +995 (32) 230 98 99
E-mail : Dvastudio1@gmail.com
FB: FB.COM/DVASTUDIO

პროექტის ნომერი	06.2025
თარიღი	06.2025
მთ. არქიტექტორი	დ.ვაშაკიძე
არქიტექტორი	დ.ვაშაკიძე

პროექტის დასახელება:

საწყობი

მისამართი:

ქალაქი თბილისი , სოფელი დიდი ლილო ს.კ. 81.08.18.399

კ-1 და კ-2

ტექნიკურ ეკონომიკური

საერთო ფართობი	
საცხოვრებელი ფართობი	
კომერციული ფართობი	
საოფისე ფართობი	
საზაფხულო ფართობი	
ლიფტის/კიბის უჯრ. ფართობი	
პარკინგის ფართობი	
დამხმარე სათავსო	

A401

მასშტაბი	1 : 100

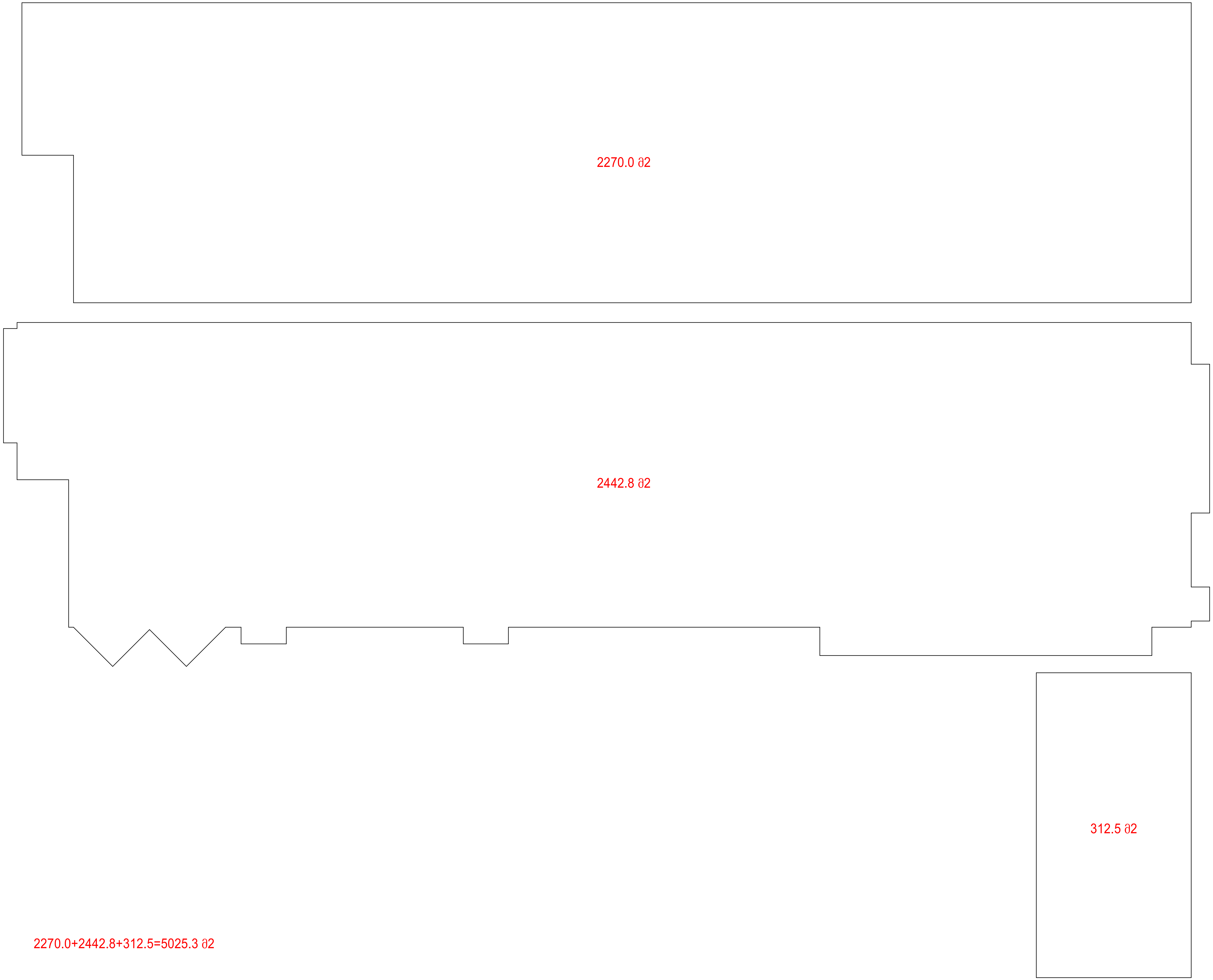

2270.0+2442.8+312.5=5025.3 მ2

David Vashakidze Architects
მისამართი : ქ. თბილისი, სანაპიროს #8
ტელ: +995 (32) 230 98 99
E-mail : Dvastudio1@gmail.com
FB: FB.COM/DVASTUDIO

პროექტის ნომერი	06.2025
თარიღი	06.2025
მთ. არქიტექტორი	დ.ვაშაკიძე
არქიტექტორი	დ.ვაშაკიძე

პროექტის დასახელება:
საწყობი
მისამართი:
ქალაქი თბილისი , სოფელი დიდი ლილო ს.კ. 81.08.18.399

განაშენიანება

ტექნიკურ ეკონომიკური	
საერთო ფართობი	
საცხოვრებელი ფართობი	
კომერციული ფართობი	
საოფისე ფართობი	
საზაფხულო ფართობი	
ლიფტის/კიბის უჯრ. ფართობი	
პარკინგის ფართობი	
დამხმარე სათავსო	

A402

მასშტაბი	1 : 100



კ-3 = 322.7 /5200 = 0.1

David Vashakidze Architects
მისამართი : ქ. თბილისი, სანაპიროს #8
ტელ: +995 (32) 230 98 99
E-mail : Dvastudio1@gmail.com
FB: FB.COM/DVASTUDIO

პროექტის ნომერი	06.2025
თარიღი	06.2025
მთ. არქიტექტორი	Checker
არქიტექტორი	Author

პროექტის დასახელება:
საწყობი
მისამართი:
ქალაქი თბილისი , სოფელი დიდი ლილო ს.კ. 81.08.18.399

კ-3

ტექნიკურ ეკონომიკური

საერთო ფართობი	
საცხოვრებელი ფართობი	
კომერციული ფართობი	
საოფისე ფართობი	
საზაფხულო ფართობი	
ლიფტის/კიბის უჯრ. ფართობი	
პარკინგის ფართობი	
დამხმარე სათავსო	

A403

მასშტაბი 1 : 100

მისაწვდომი ტუალეტის დეტალიზაცია მ.1:25

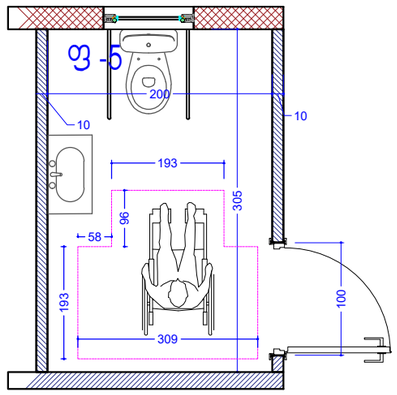

თავისუფალი სივრცე ფეხის ფალანგისთვის

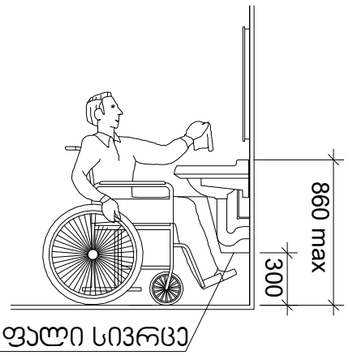

ფეხის ფალანგის თავისუფალი სივრცე

ხელსაბანის მდებარეობა

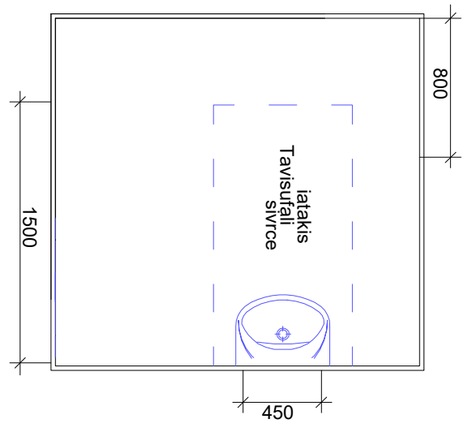

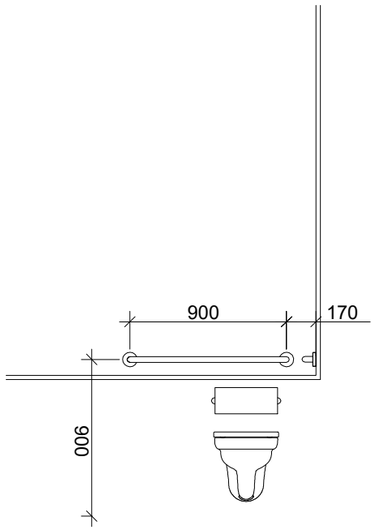

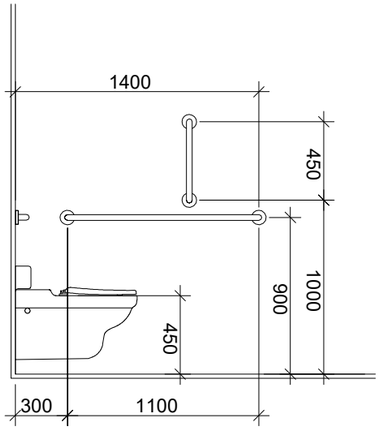

თავისუფალი სივრცე ჯართან მანევრირებისთვის
ანჯამიანი ჯარი
ანჯამის მხრიდან მისაწვდომი - მიწოლით გაღება

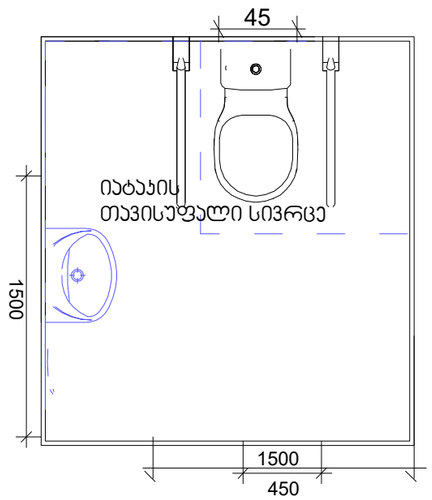

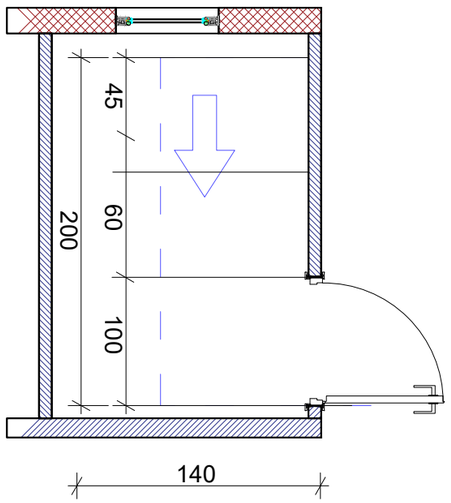

მოსატოიძლებელი სივრცეები

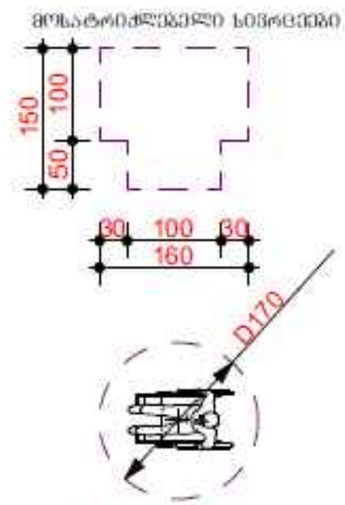

თავისუფალი სივრცე კარის წინ

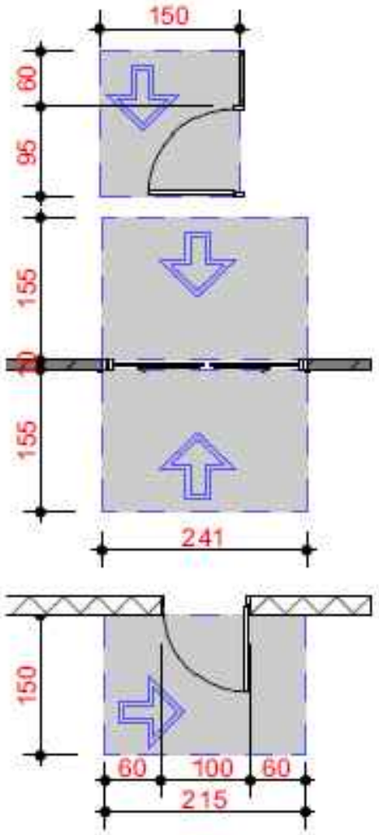

תוכנית קומת גג 338

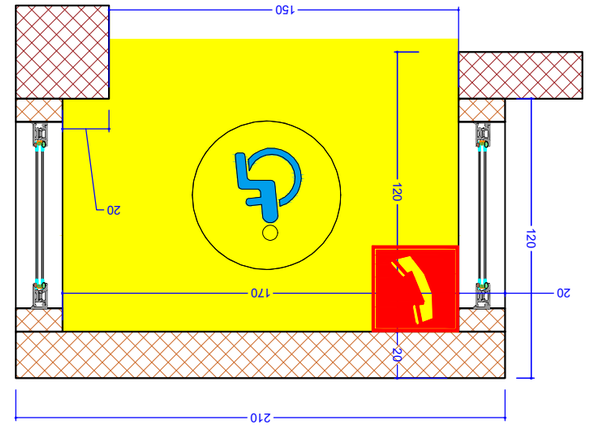

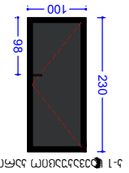

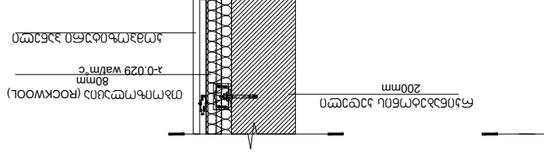

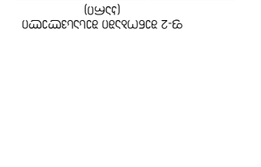

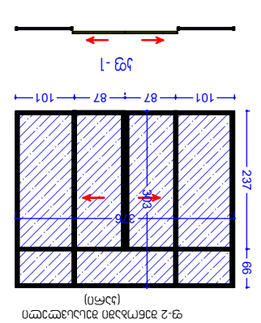

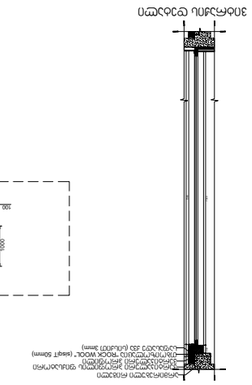

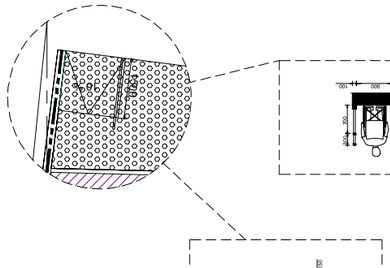

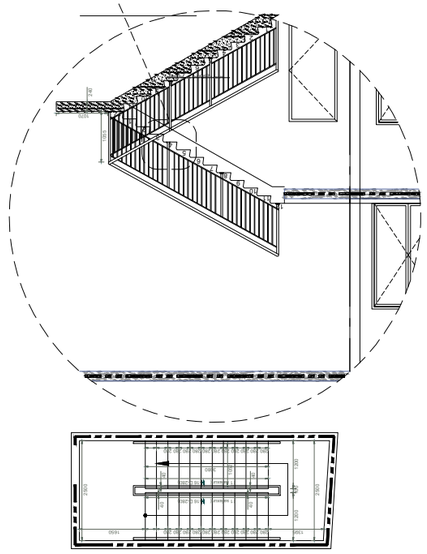

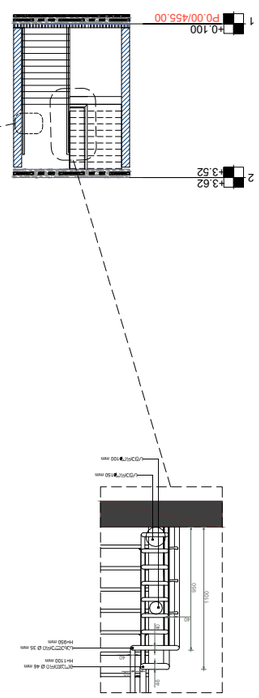

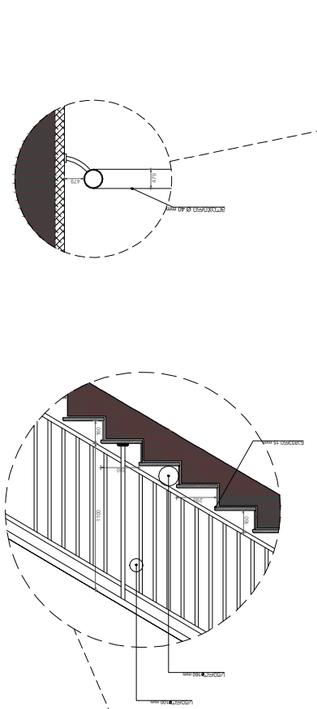

მისაწვდომი ტუალეტის დეტალიზაცია მ.1:25

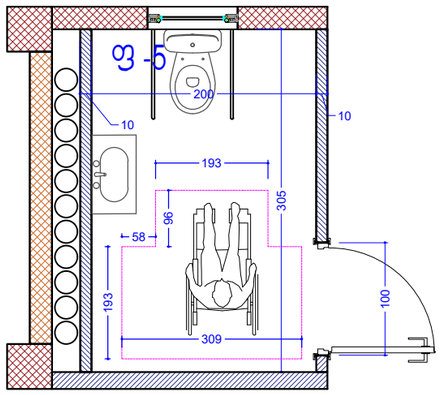

თავისუფალი სივრცე ფეხის ფალანგისთვის

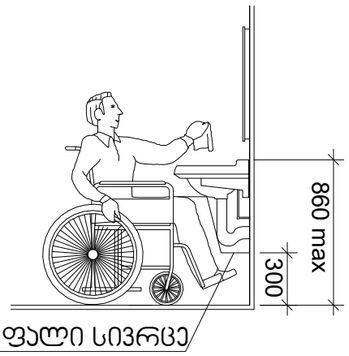

ფეხის ფალანგის თავისუფალი სივრცე

ხელსაბანის მდებარეობა

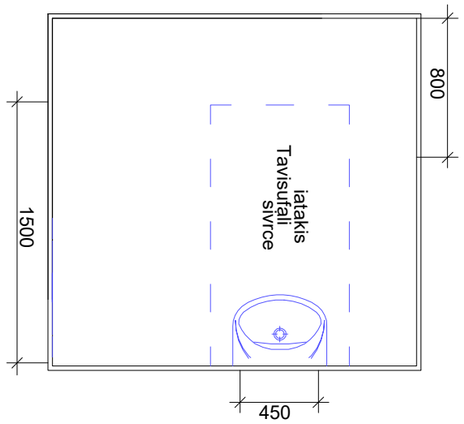

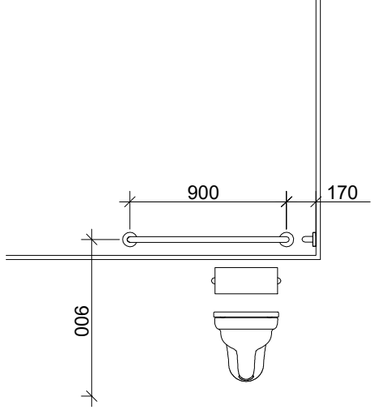

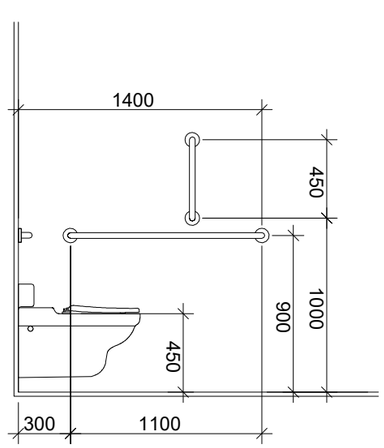

თავისუფალი სივრცე კართან მანევრირებისთვის
ანჯამიანი კარი
ანჯამის მხრიდან მისაწვდომი - მიწოლით გაღება

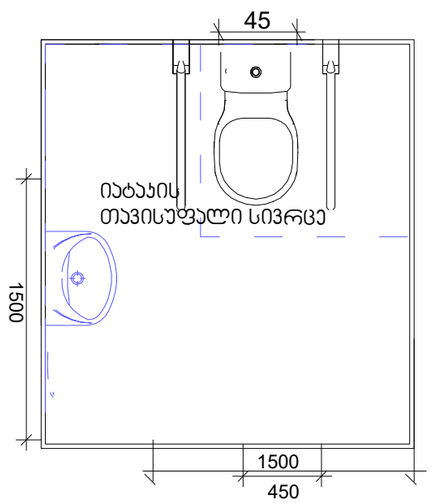

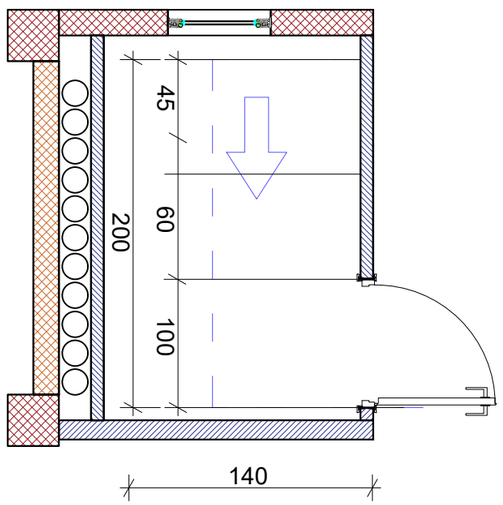

მოსატრიალებელი სივრცეები

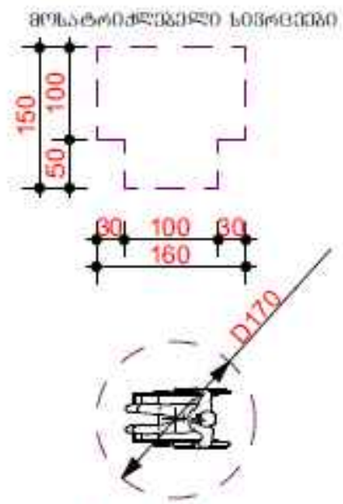

თავისუფალი სივრცე კარის წინ

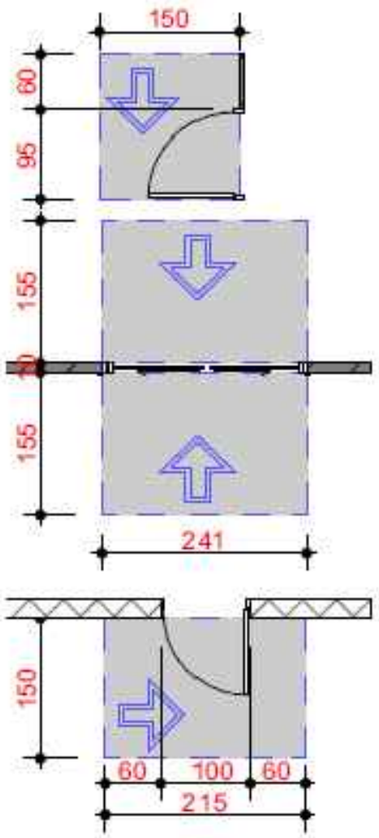

გასასვლელის განათებული ნიშანი

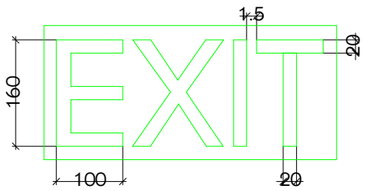

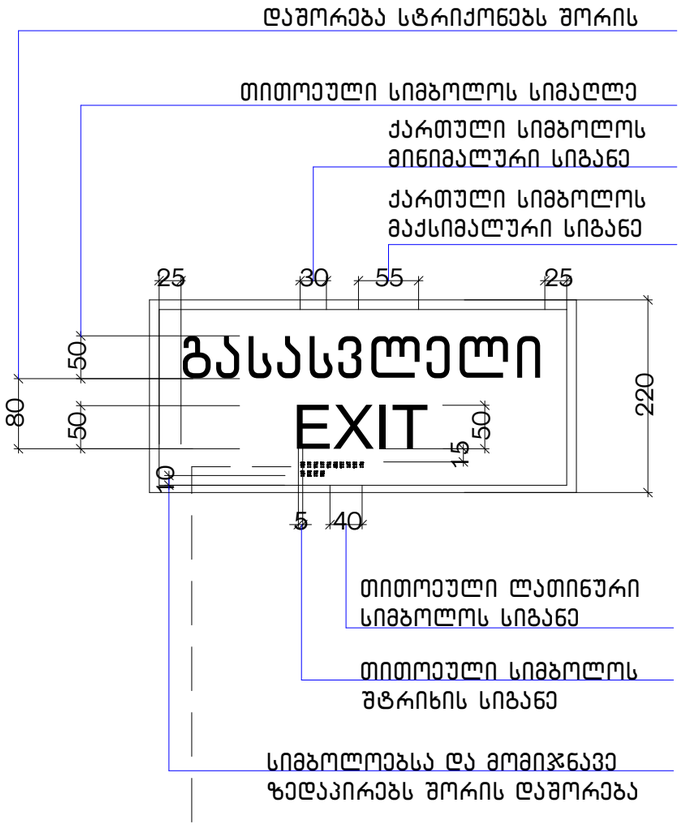

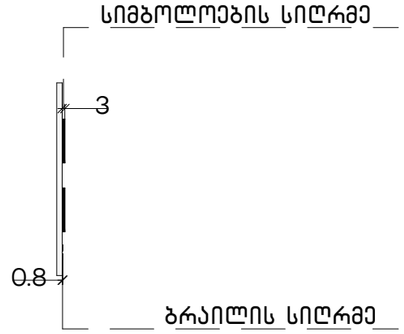

განათებული ნიშანი
თავშესაფრის ფართობთან მიმავალ
კართან

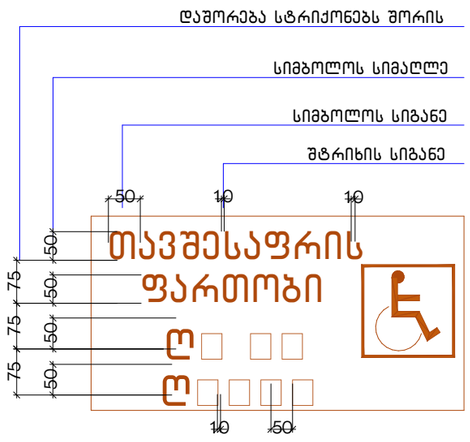

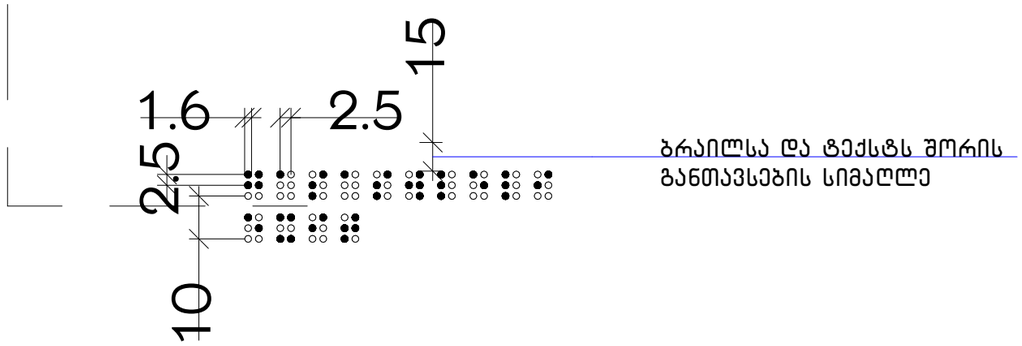

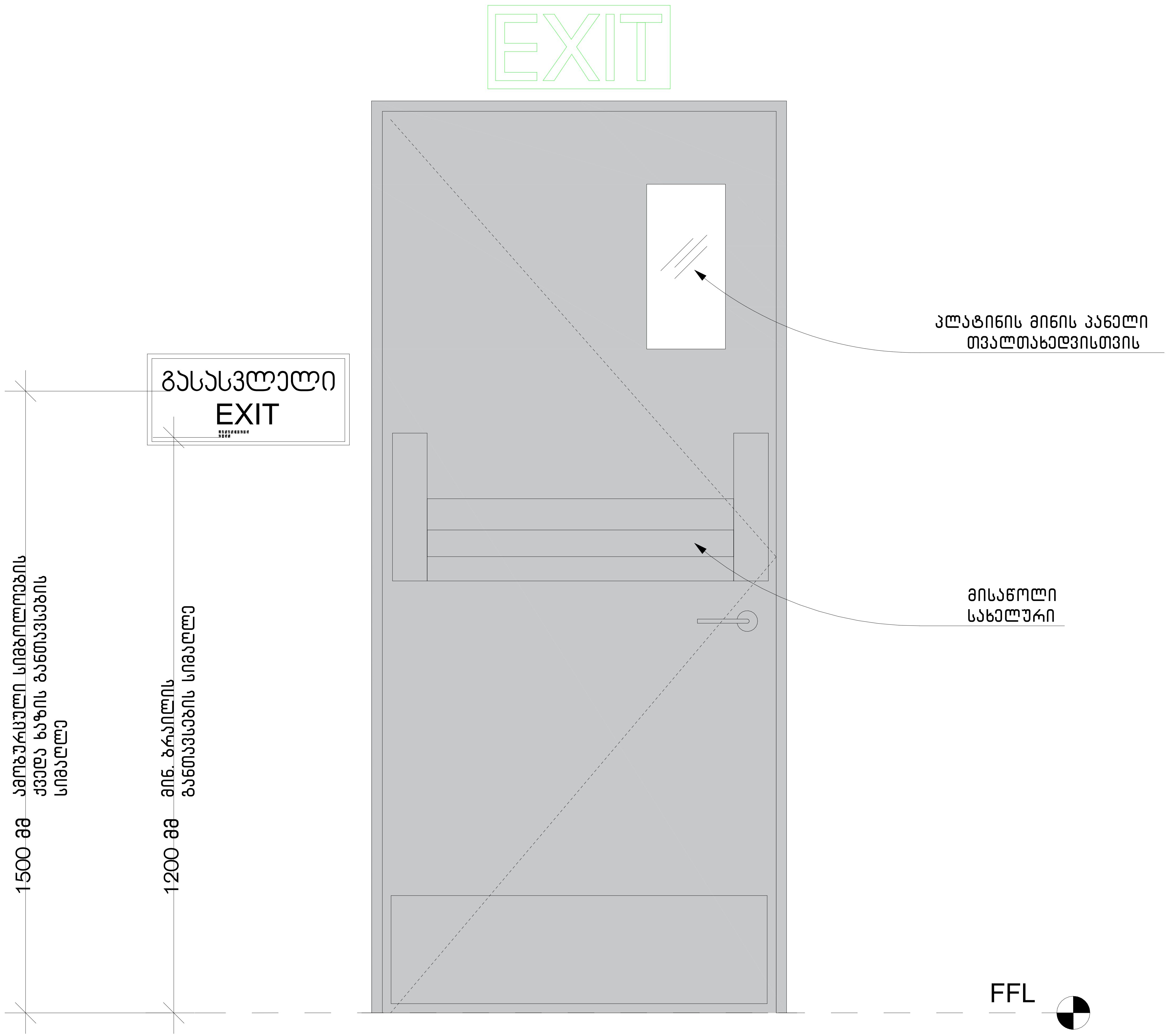

EXIT
გასასვლელი
EXIT
პლატინის მინის პანელი
თვალთახედვისთვის
მისაწოლი
სახელური
1500 მმ
ამობურცული სიმბოლოების
ქვედა ხაზის განთავსების
სიმაღლე
1200 მმ
მინ. ბრაილის
განთავსების სიმაღლე
FFL

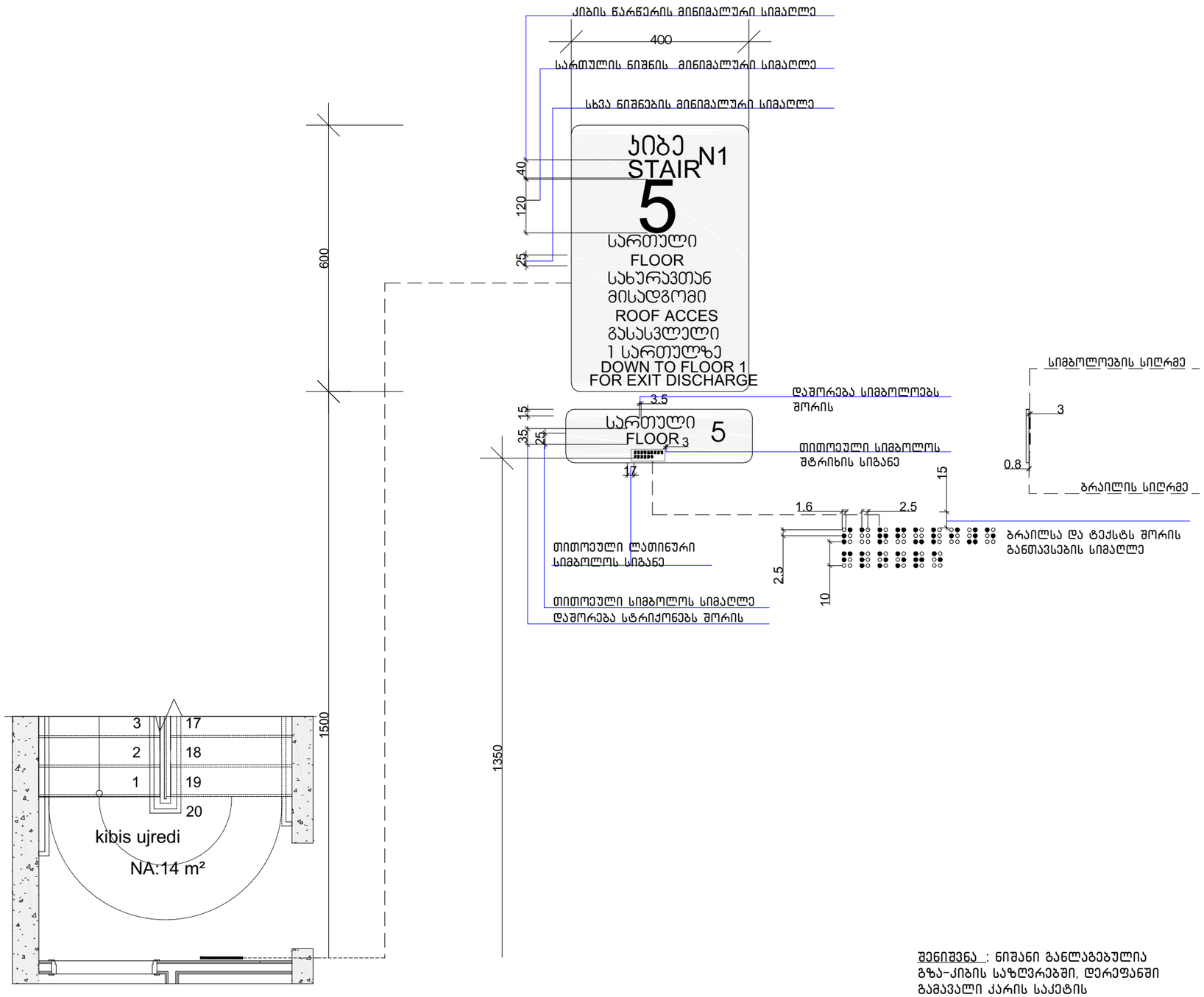

შენიშვნა : ნიშანი განლაგებულია გზა-კიბის საზღვრებში. დერეფანში გამავალი კარის საკეტის მომჭიმავედ

ნიშანი პიქტოგრამებით, ამობურცული ნიშნებით და ბრაილით
განთავსება მისაწვდომ ტუალეტებთან კარის მომიჯნავედ

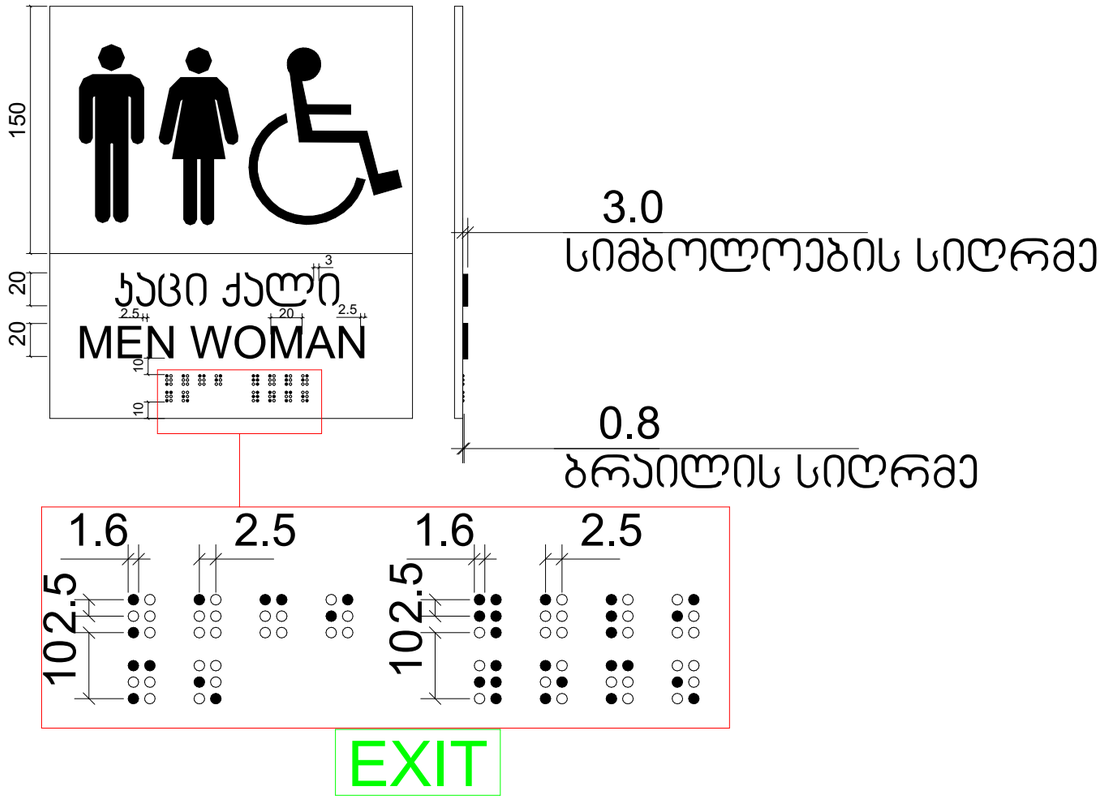

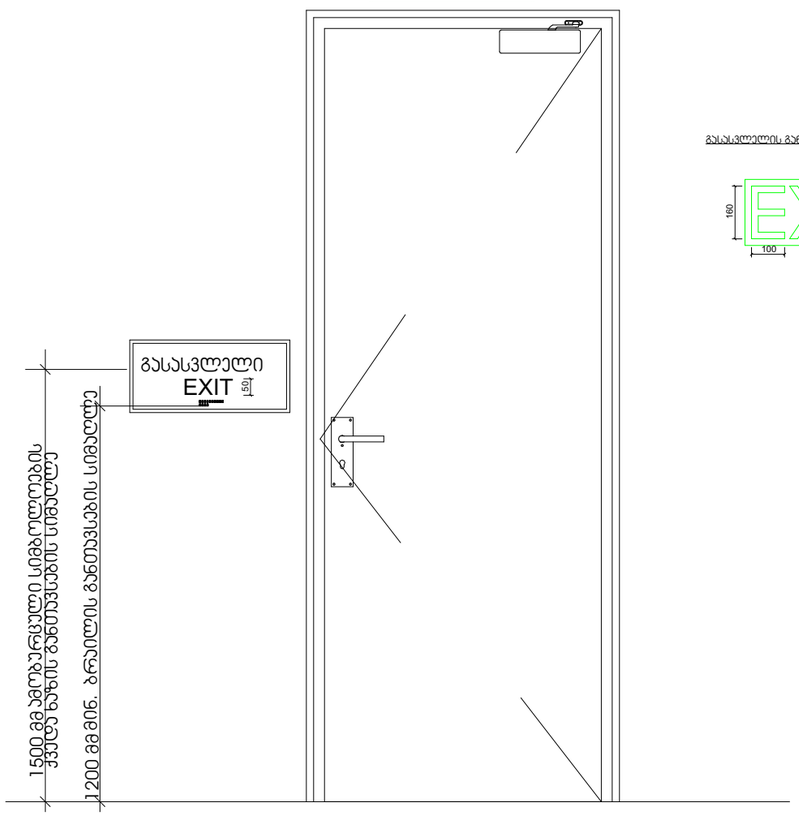

გასასვლელის განათებული ნიშანი

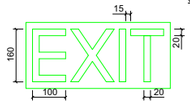

ნიშანი ამობურცული სიმბოლოებით
და ბრაილით გზა-ჯიხის გასასვლელთან
და გარეთ გამავალ ყველა კართან

