

ალუმინის კომპოზიტური პანელი
სისქე : 4მმ
ALPOLIC Anodistation copper -
ME0049-G10

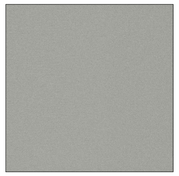

ალუმინის კომპოზიტური პანელი
სისქე : 4მმ
ALPOLIC Anodisation Silver - MD0044-G10



თუნუქის სახერავი სისქე : 0.7მმ RAL (7010)



რბილი სახერავი (პოლიმერული ბიტუმი)
RAL (7010)

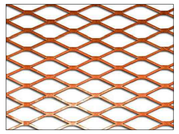

მეტალის ბადე
საშრატყო კომპანია : BOEGGER
სისქე : 2.6 მმ ჯვრების ზომა : 40 მმ
Anodistation copper - ME0049-G10



დეკორატიული ლესკა
(CAPAROL SIENA 90)

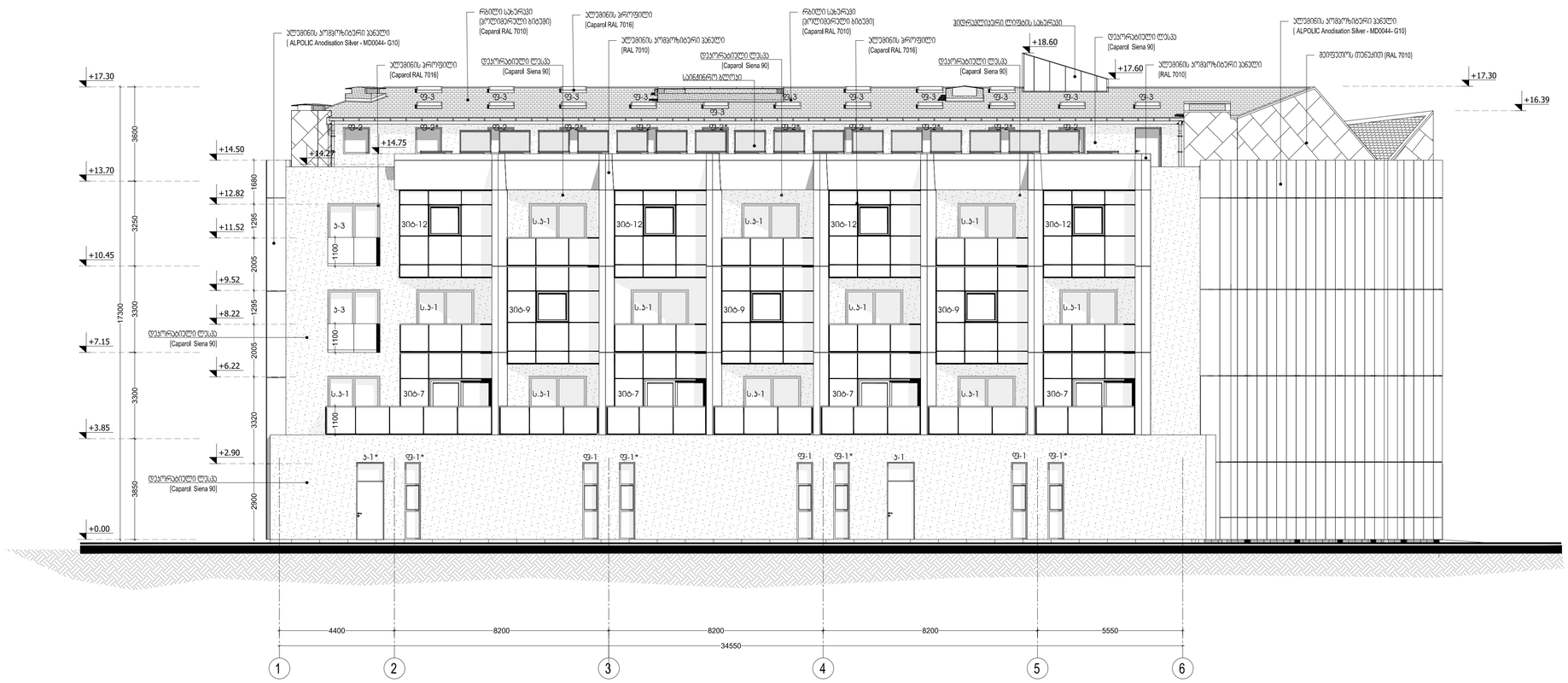



SCALE 1:100 0 100 200

არტსტუდიო პროექტი
შპს "არტსტუდიო პროექტი" ს.კ. 204974541, საქართველო, ფოთის მუნ., ქ. ფოთი, ეროვნული გზატკეცილი N3, ბინა 3
ფაქტიური მისამართი: ქ. თბილისი, ალ. ყაზბეგის გამზ. N3, ტელ: (+995 32) 91 52 54
ელ-ფოსტა: info@artstudio.ge , artstudio_project@yahoo.com
www.artstudio.ge
Legal Address: G. Tabidze 3/6, 6100, Tbilisi, Georgia
Actual Address: Bagebi, Tskneti Highway, Z. Sakandelidze Str.#3
Tel: (+995 32) 91 52 54, (+995 32) 91 52 54, (+995 32) 91 52 54
E-mail: info@artstudio.ge , artstudio_project@yahoo.com
www.artstudio.ge

განმარტებები:
Explication

- შენობის მშენებლობის არეალი
  Building location zone
- საკადასტრო საზღვარი / Cadastrall border
- 1 — ღერძული ღერძის / Structural axis
- სიმაღლე იატაკიდან ჭერამდე
  Heights from floor to ceiling
- ბლოკის კედელი / Block wall
- ბეტონის კედელი / Concrete wall
- თაბაშირფიცარი / Gypsum cordon wall
- გრუნტი / Earth
- ავტომატიზებული ვენტილაციის სისტემა

შენიშვნა:
NOTE

დამკვეთი:
CLIENT:
შპს. „...AIRTLINE WINGS..
(ს/კ 445392557)

პროექტი:
PROJEQT:
მრავალფენიანი კომპლექსის,
ბინების ცხოვრის

მისამართი:
ADDRESS:
ქ. თბილისი, ავლაბრის მიკრორაიონის ქვ№ 197
(ს/კ 01.13.02.001.019)

დირექტორი Director	ს.ასათიანი	
მთ. არქიტექტორი Chief Architect	ბ.ასათიანი	
პროექტის ჯგუფი Design team	მ. ასათიანი	
	ლ. ტატიშვილი	

სათაური:
TITLE:
ფასადი 1-6 / ფასადი A-F

მასშტაბი : SCALE:	1:100	თარიღი DATE	09.09.2025
ფაზა PHASE		ფურცელი : SHEET :	A-301

A1

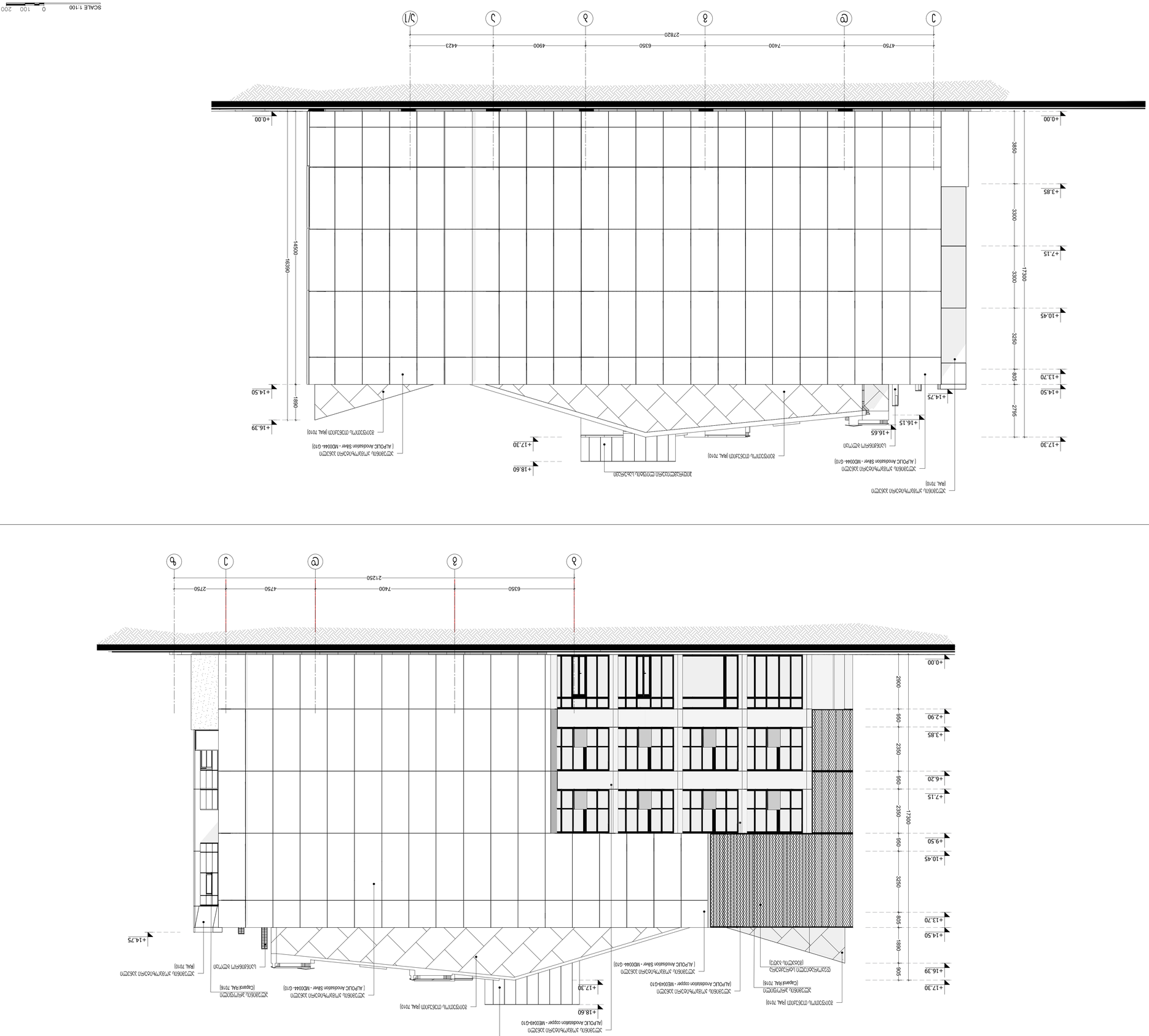
A
J/1
J
8
6
4
2
27820
4423
4900
6350
7400
4750
+0.00
+2.90
+3.85
+6.20
+7.15
+9.50
+10.45
+13.70
+14.50
+16.39
+17.30
+18.60
16390
14500
1890
2900
950
2350
950
2350
950
3250
805
805
1890
905
905
17300
3850
3300
3300
3250
805
1890
2795
ЗЕМЕН ЗЕМЕНТОВАНА ЗАВРШНА ОБЛОГА
(ALPOLIC Anodisation Silver - MD0044- G10)
ЗЕМЕН ЗЕМЕНТОВАНА ЗАВРШНА ОБЛОГА
(ALPOLIC Anodisation Silver - MD0044- G10)
ЗЕМЕН ЗЕМЕНТОВАНА ЗАВРШНА ОБЛОГА
(ALPOLIC Anodisation Silver - MD0044- G10)
ЗЕМЕН ЗЕМЕНТОВАНА ЗАВРШНА ОБЛОГА
(AlPOLIC Anodisation copper - ME0049-G10)
ЗЕМЕН ЗЕМЕНТОВАНА ЗАВРШНА ОБЛОГА
(AlPOLIC Anodisation copper - ME0049-G10)
ЗЕМЕН ЗЕМЕНТОВАНА ЗАВРШНА ОБЛОГА
(AlPOLIC Anodisation copper - ME0049-G10)
ЗЕМЕН ЗЕМЕНТОВАНА ЗАВРШНА ОБЛОГА
(боја RAL 7016

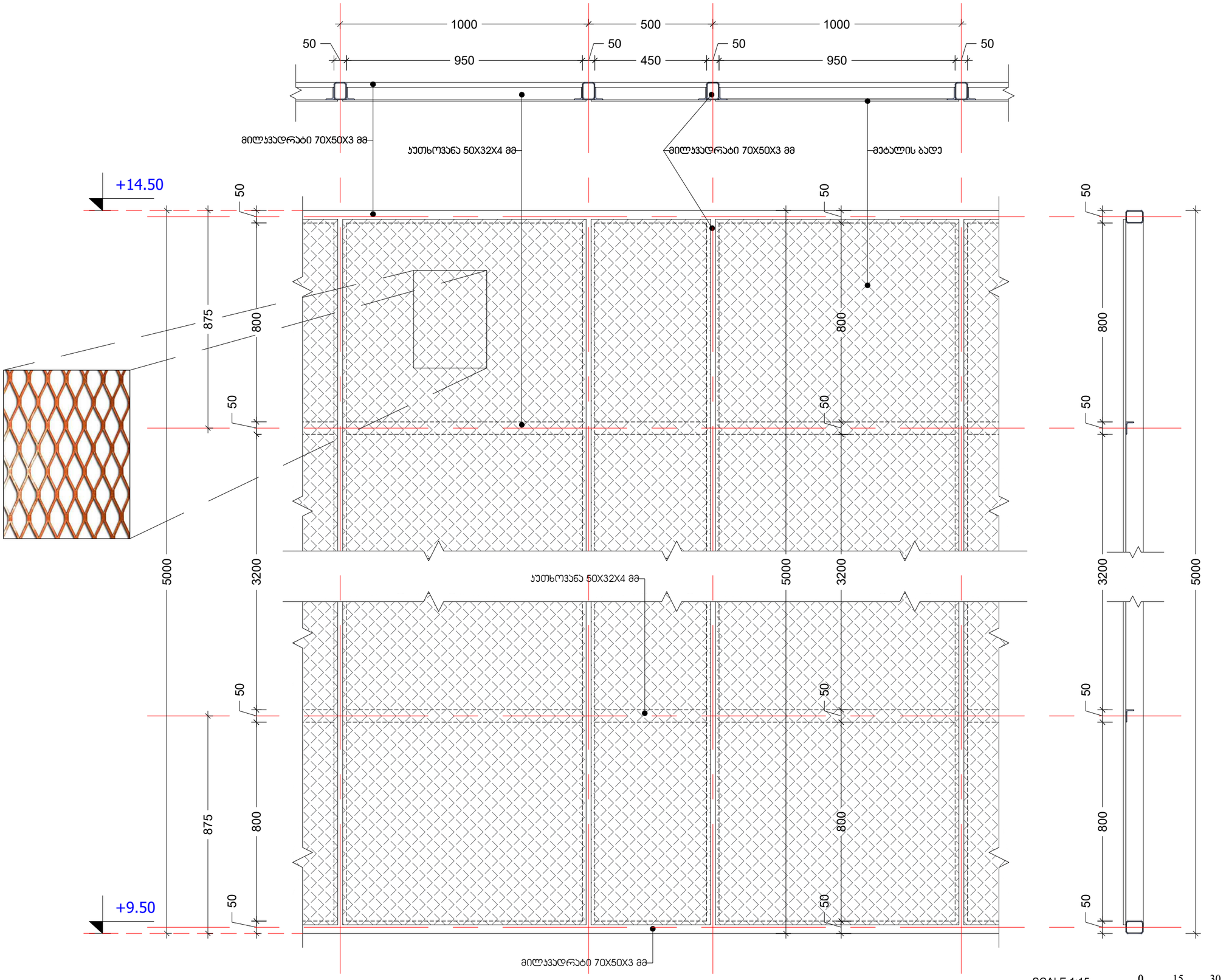

ARTSTUDIO PROJECT

დაგეგმარების მისამართი: ქ. თბილისი, ბაგების მიდამოებიდან, ზ. სანკანდელიძის ქ. 3, ხეხეთის ბაგებისული, მეტრო პარკის კორპუსი #4, 0179 ტელ: (+995 32) 91 52 54 ელ-ფოსტა: info@artstudio.ge , artstudio_project@yahoo.com www.artstudio.ge

Legal Address: G. Tabidze 3/5, 0105, Tbilisi, Georgia
Actual Address: Bagebi, Tskneti Highway, Z. Sakandelidze Str.#3 Metra Park settlement, Block # 4, 0179, Tbilisi, Georgia
Tel: (+995 32) 91 52 54
E-mail: info@artstudio.ge , artstudio_project@yahoo.com
www.artstudio.ge

ექსპლიკაცია:
Explication

შენიშვნები:
NOTE

დამკვეთი:
CLIENT:

შ.პ.ს. ,,**ARTLINE WINGS**,,
(ს/კ 445392557)

პროექტი:
PROJEQT:

მრავალფუნქციური კომპლექსი,
ბიზნეს ცენტრი

მისამართი:
ADDRESS:

ქ. თბილისი,
აკაკი ბელიაშვილის ქუჩა 197
(ს/კ 01.13.02.001.019)

დირექტორი Director	ი.სალვინი	
მთ. არქიტექტორი Chief Architect	გ.სულაბერიძე	
პროექტ გუნდი Design team	გ. კალანდაძე	
	დ. თარხნიშვილი	

სათაური:
TITLE: ფასადის დეკორატიული ელემენტი

მასშტაბი : 1:15 SCALE:	თარიღი DATE 25.01.2025
ფაზა: PHASE:	ფურცელი : SHEET : A-101

A3

ანაკრები პარაპეტის კვანძი

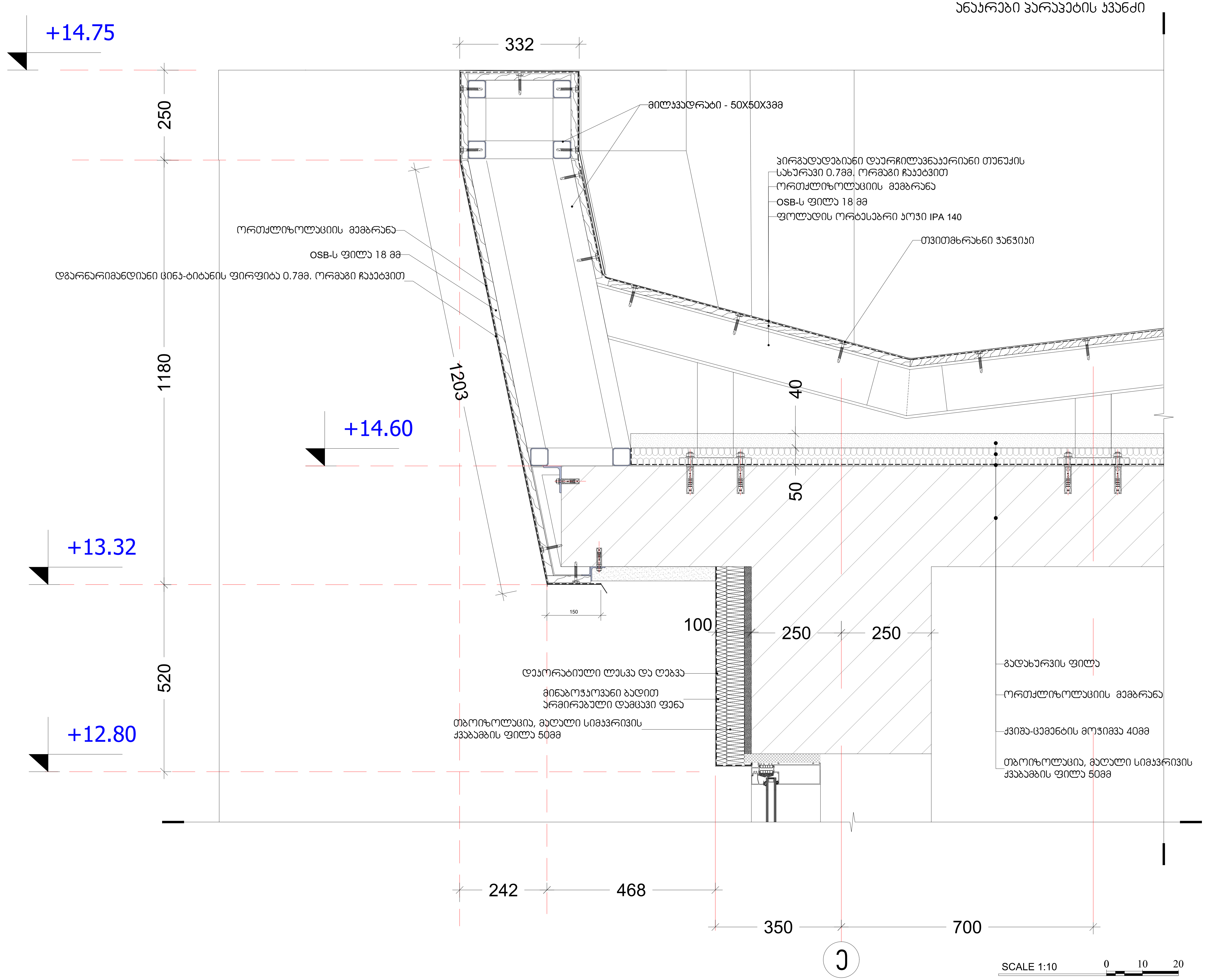

ARTSTUDIO PROJECT
ფაქტიური მისამართი: ქ. თბილისი, ბაგების მიმდებარედ,
ზ. საკანდელიძის ქ. 3, წყნეთის გზატკეცილი,
მეტრა პარკის კორპუსი #4, 0179 ტელ: (+995 32) 91 52 54
ელ-ფოსტა: info@artstudio.ge , artstudio_project@yahoo.com
www.artstudio.ge
Legal Address: G. Tabidze 3/5, 0105, Tbilisi, Georgia
Actual Address: Bagebi, Tskneti Hightway, Z. Sakandelidze Str.#3
Metra Park settlement, Block # 4, 0179, Tbilisi, Georgia
Tel: (+995 32) 91 52 54
E-mail: info@artstudio.ge , artstudio_project@yahoo.com
www.artstudio.ge

ექსპლიკაცია:
Explication

შენიშვნები:
NOTE

დამკვეთი:
CLIENT:

შ.პ.ს. ,,**ARTLINE WINGS**,,
(ს/კ 445392557)

პროექტი:
PROJEQT:

მრავალფუნქციური კომპლექსი,
ბიზნეს ცენტრი

მისამართი:
ADDRESS:

ქ. თბილისი,
აკაკი ბელიაშვილის ქუჩა 197
(ს/კ 01.13.02.001.019)

დირექტორი Director	ი.სკალვინი	
მთ. არქიტექტორი Chief Architect	გ.სულაბერიძე	
საპროექტო გუნდი Design team	მ. კალანდაძე	
	დ. თარხნიშვილი	

სათაური:
TITLE:

პარაპეტის ქვეკონსტრუქცია და ქანობიანი
სახურავის ფრაგმენტი

მასშტაბი : 1:10 SCALE:	თარიღი DATE 25.11.2024
ფაზა: PHASE:	ფურცელი : SHEET :

A3

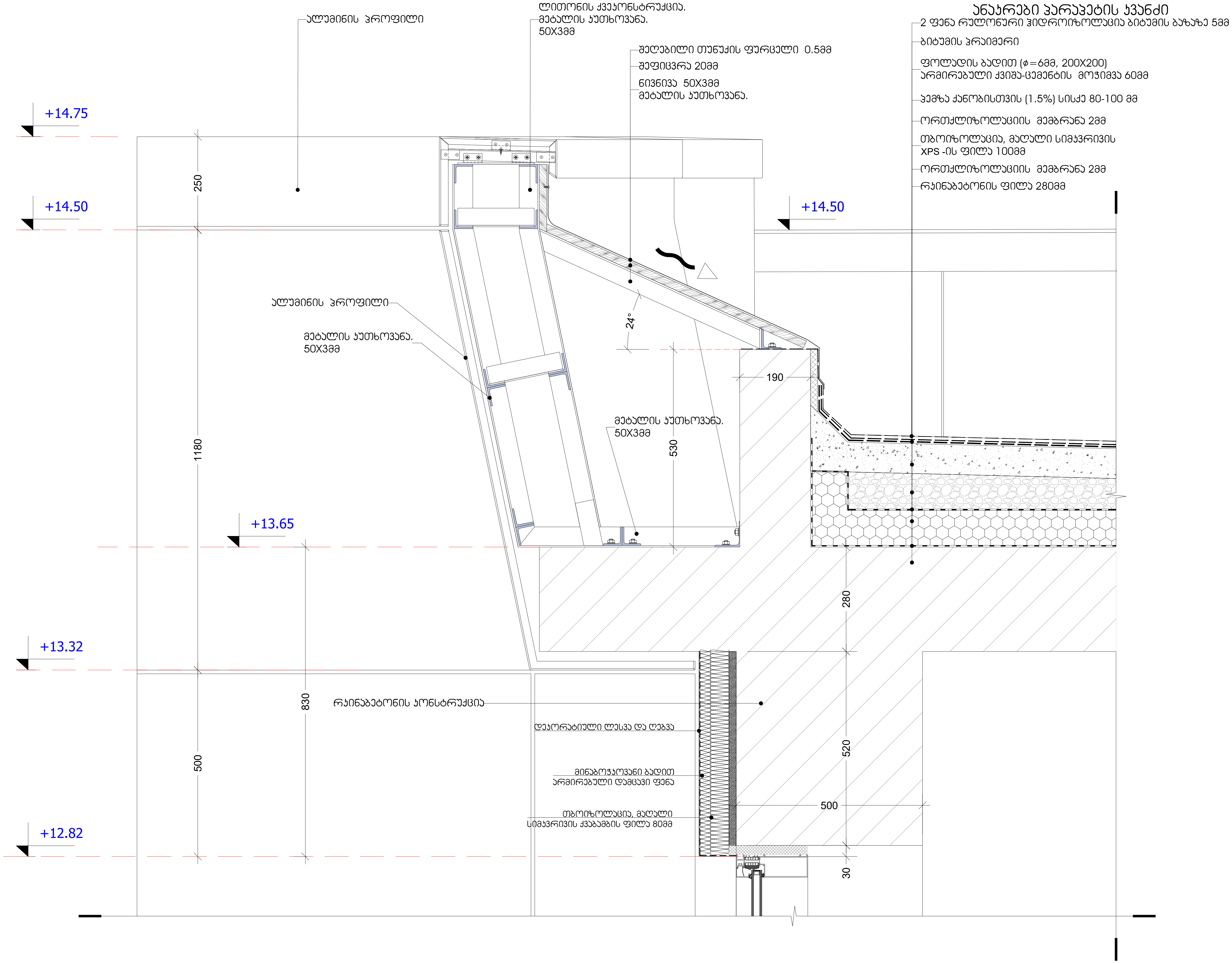

ARTSTUDIO PROJECT

ფაქტიური მისამართი: ქ. თბილისი, ბაგების მიმდებარედ,
ზ. საკანდელიძის ქ. 3, წყნეთის გზატკეცილი,
მეტრა პარკის კორპუსი #4, 0179 ტელ: (+995 32) 91 52 54
ელ-ფოსტა: info@artstudio.ge , artstudio_project@yahoo.com
www.artstudio.ge
Legal Address: G. Tabidze 3/5, 0105, Tbilisi, Georgia
Actual Address: Bagebi, Tskneti Hightway, Z. Sakandelidze Str.#3
Metra Park settlement, Block # 4, 0179, Tbilisi, Georgia
Tel: (+995 32) 91 52 54
E-mail: info@artstudio.ge , artstudio_project@yahoo.com
www.artstudio.ge

ექსპლიკაცია:
Explication

შენიშვნები:
NOTE:

შემკვეთი:
CLIENT:

შ.პ.ს. ,,**ARTLINE WINGS**,,
(ს/კ 445392557)

პროექტი:
PROJEQT:

მრავალფუნქციური კომპლექსი,
ბიზნეს ცენტრი

მისამართი:
ADDRESS:

ქ. თბილისი,
აკაკი ბელიაშვილის ქუჩა 197
(ს/კ 01.13.02.001.019)

დირექტორი Director	ი.სკალვინი	[signature]
მთ. არქიტექტორი Chief Architect	გ.სულაბერიძე	[signature]
საპროექტო გუნდი Design team	მ. კალანდაძე	[signature]
	დ. თარხნიშვილი	[signature]

სათაური:
TITLE:

პარაპეტის ქვეკონსტრუქცია და ქანობიანი სახურავის ფრაგმენტი

მასშტაბი : SCALE: 1:10	თარიღი DATE 25.11.2024
ფაზა: PHASE:	ფურცელი : SHEET :

A3

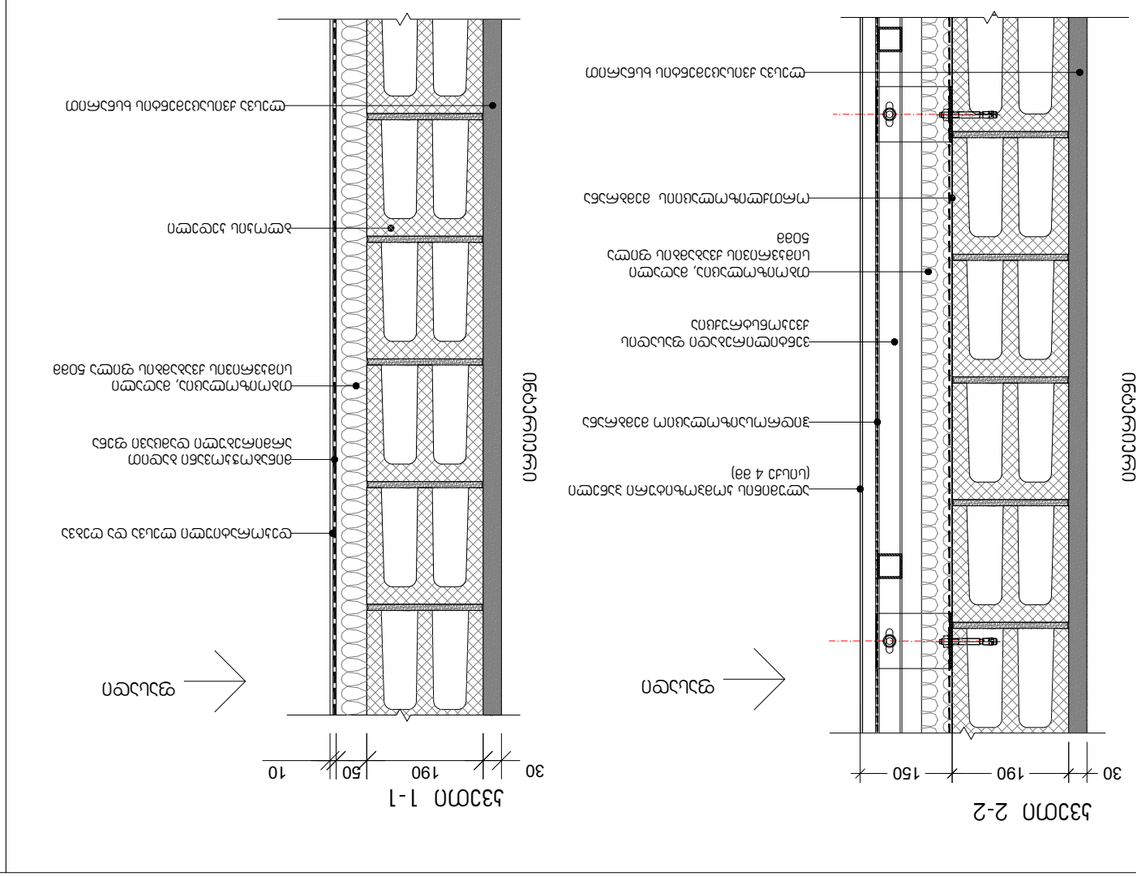

ფასადის ნაწილების ტიპური ჭრილები

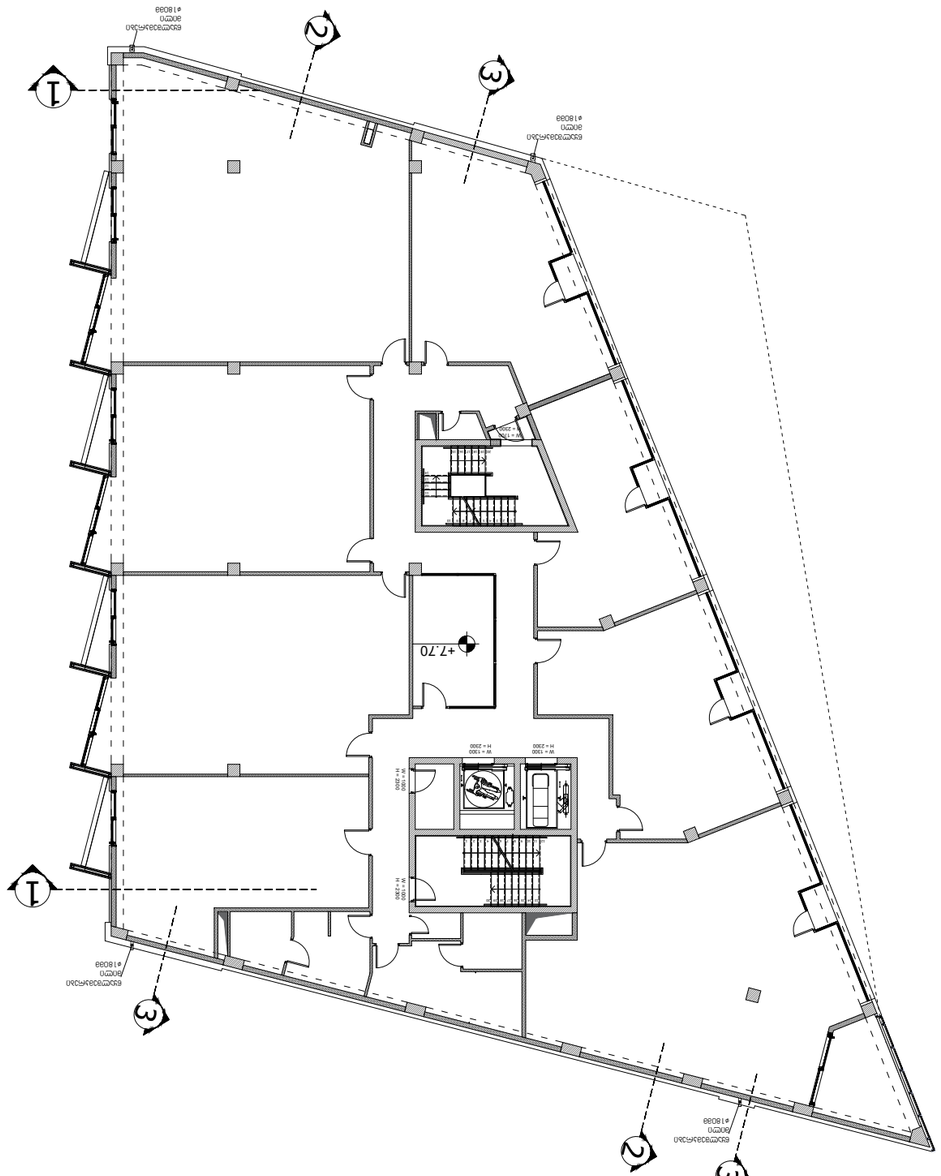

დამკვეთი: CLIENT:	შპს „**ARTLINE WINGS**“ (ს/კ 445392557)
პროექტი: PROJECT:	ფასადების ტიპური ჭრილები, ბინების ნუმერაცია და ბინების ფართების ცხრილი
ობიექტის მისამართი: ADDRESS:	ქ. თბილისი, ვარკეთილი 197 კვარტალის ტერიტორიაზე მდებარე ნაკვეთი (ს/კ 01.13.02.001.019)
დირექტორი Director	ლ. ფოფხაძე
მთ. არქიტექტორი Chief Architect	ნ. ბერიძე
პროექტის გმუხ Design team	ლ. ფოფხაძე ლ. ფოფხაძე
ნახაზის დასახელება: TITLE:	ფასადების ტიპური ჭრილები და ბინების ფართების ცხრილი
მასშტაბი: SCALE: 1:10	თარიღი DATE 26.02.2025
ფაზა: PHASE:	ფურცელი SHEET :
	A3

დამკვეთი: CLIENT:	შპს „**ARTLINE WINGS**“ (ს/კ 445392557)
პროექტი: PROJECT:	ბინების ნუმერაცია და ბინების ფართების ცხრილი
ობიექტის მისამართი: ADDRESS:	ქ. თბილისი, ვარკეთილი 197 კვარტალის ტერიტორიაზე მდებარე ნაკვეთი (ს/კ 01.13.02.001.019)
დირექტორი Director	ლ. ფოფხაძე
მთ. არქიტექტორი Chief Architect	ნ. ბერიძე
პროექტის გმუხ Design team	ლ. ფოფხაძე ლ. ფოფხაძე
ნახაზის დასახელება: TITLE:	ბინების ნუმერაცია და ბინების ფართების ცხრილი
მასშტაბი: SCALE: 1:10	თარიღი DATE 26.02.2025
ფაზა: PHASE:	ფურცელი SHEET :
	A3

შენიშვნა: NOTE

შპს „არტსტუდიო ARTSTUDIO“
ARCHITECTURE PROJECT
ქ. თბილისი, ვარკეთილი მე-3 მასივი, კვარტალი 3, ნაკვეთი 4, 0179
ტელ.: (+995 32) 91 52 54, ელ-ფოსტა: info@artstudio.ge , artstudio_project@yahoo.com
www.artstudio.ge
Legal Address: G. Tabidze 3/5, 0105, Tbilisi, Georgia
Actual Address: Bagebi, Tarkvis highway, 2. Saxlangadaze Str.#3
Mikeria Park settlement, Block # 4, 0179, Tbilisi, Georgia
Tel: (+995 32) 91 52 54
E-mail: info@artstudio.ge , artstudio_project@yahoo.com
www.artstudio.ge

განმარტებითი ბარათი
Explication

სქემატური გეგმა კვეთების ჩვენებით

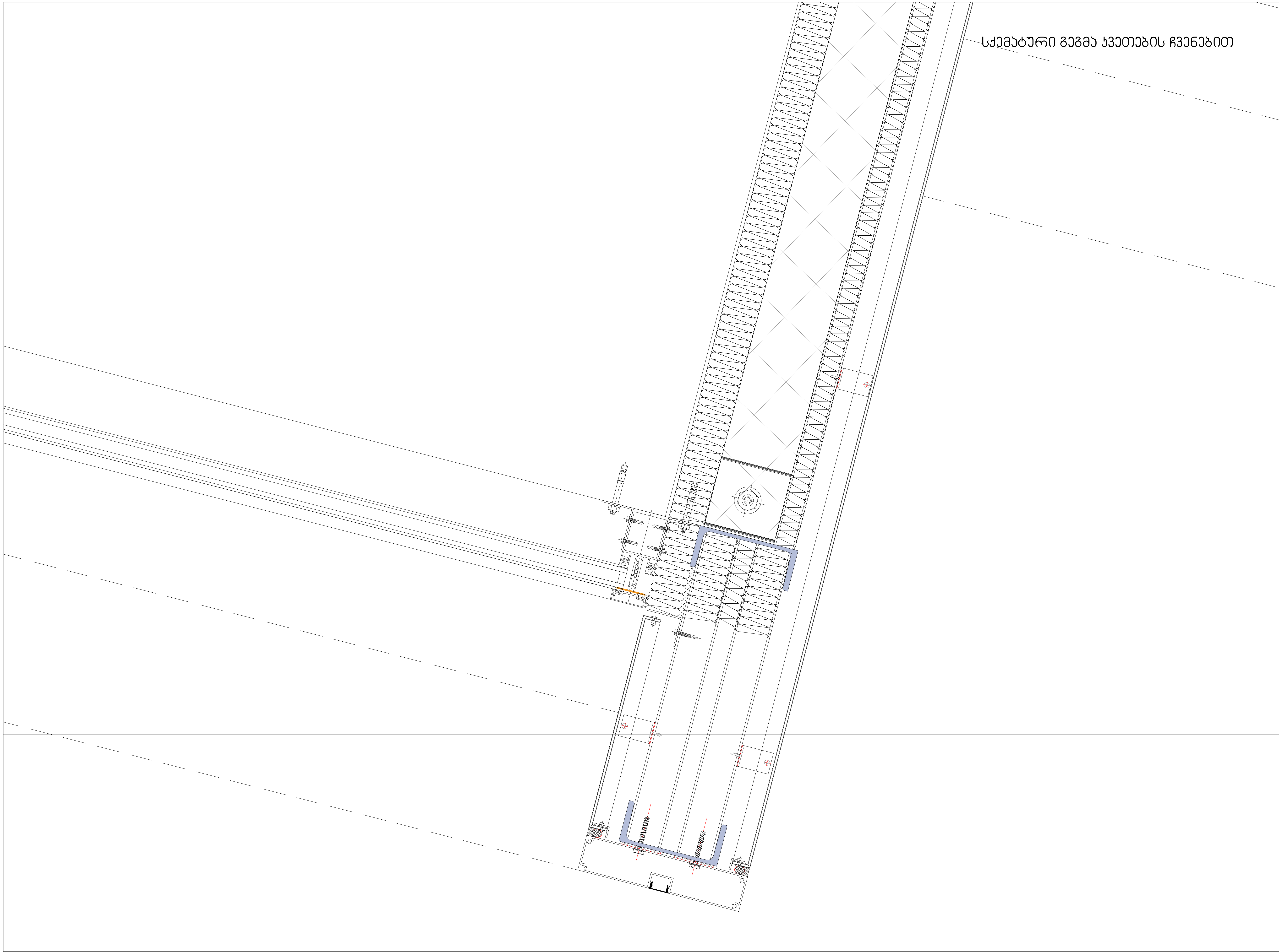

SCALE 1:10 0 10 20

SCALE 1:250 0 250 500

ARTSTUDIO PROJECT
ფაქტიური მისამართი: ქ. თბილისი, ბაგების მიმდებარედ,
ზ. საკანდელიძის ქ. 3, წყნეთის გზატკეცილი,
მეტრა პარკის კორპუსი #4, 0179 ტელ: (+995 32) 91 52 54
ელ-ფოსტა: info@artstudio.ge , artstudio_project@yahoo.com
www.artstudio.ge
Legal Address: G. Tabidze 3/5, 0105, Tbilisi, Georgia
Actual Address: Bagebi, Tskneti Hightway, Z. Sakandelidze Str.#3
Metra Park settlement, Block # 4, 0179, Tbilisi, Georgia
Tel: (+995 32) 91 52 54
E-mail: info@artstudio.ge , artstudio_project@yahoo.com
www.artstudio.ge

ექსპლიკაცია:
Explication

შენიშვნები:
NOTE

დამკვეთი:
CLIENT:

შ.პ.ს. ,,**ARTLINE WINGS**,,
(ს/კ 445392557)

პროექტი:
PROJEQT:

მრავალფუნქციური კომპლექსი, ბიზნეს ცენტრი

მისამართი:
ADDRESS:

ქ. თბილისი,
აკაკი ბელიაშვილის ქუჩა 197
(ს/კ 01.13.02.001.019)

დირექტორი Director	ი.სკალვინი	
მთ. არქიტექტორი Chief Architect	გ.სულაბერიძე	
საპროექტო გუნდი Design team	მ. კალანდაძე	
	დ. თარხნიშვილი	

სათაური:
TITLE:
ფასადის მოპირკეთების კვეთები

მასშტაბი : 1:10 SCALE:	თარიღი DATE 26.02.2025
ფაზა: PHASE:	ფურცელი : SHEET :

A3

ვიტ-1

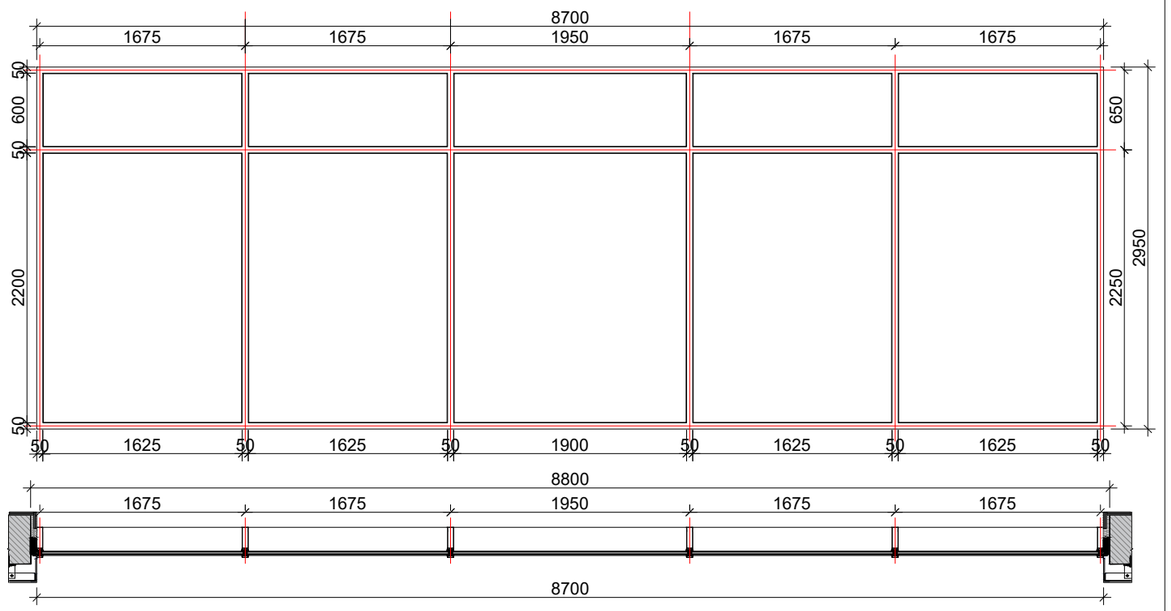

მასალა	ანოდირებული ალუმინი
ფართი	25.6 კვ.მ
რაოდენობა	1

ა-2

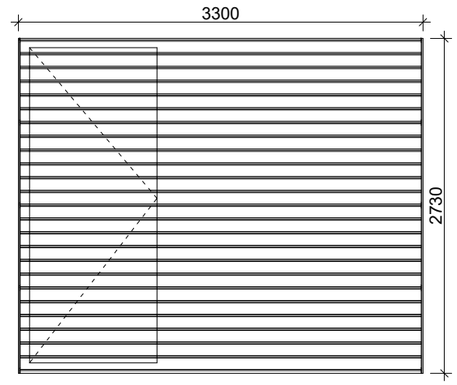

მასალა	ღრეჩოიანი მეტალი ღებვით
ფართი	9.0 კვ.მ
რაოდენობა ერთ სართულზე	1 ცალი

ფ-1

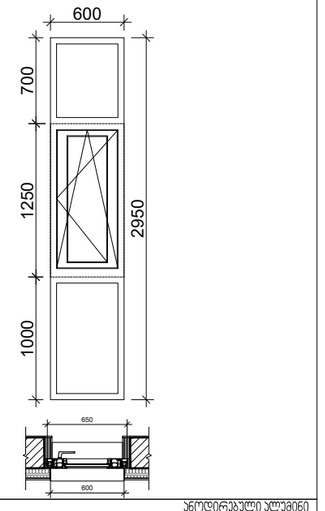

მასალა	ანოდირებული ალუმინი
ფართი	1.7 კვ.მ
რაოდენობა ერთ სართულზე	3 ცალი

ფ-1*

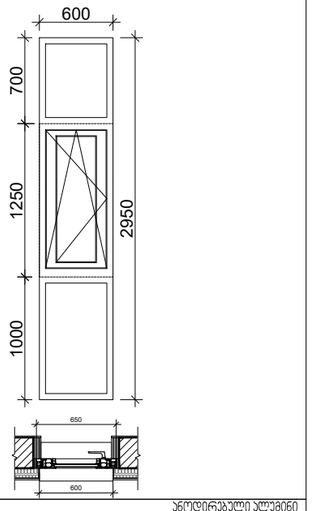

მასალა	ანოდირებული ალუმინი
ფართი	1.7 კვ.მ
რაოდენობა ერთ სართულზე	4 ცალი

ა-1

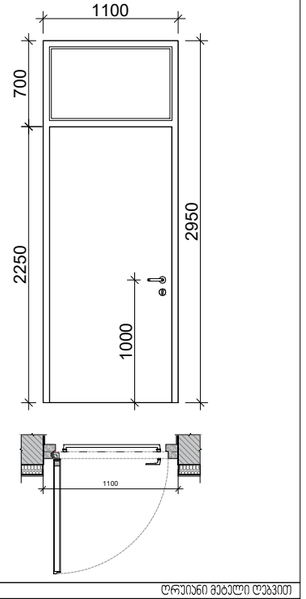

მასალა	ღრეჩოიანი მეტალი ღებვით
ფართი	3.2 კვ.მ
რაოდენობა ერთ სართულზე	1 ცალი

ა-1*

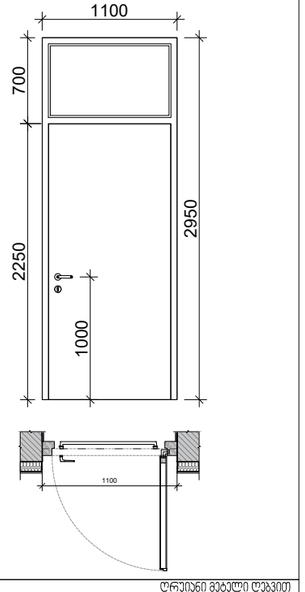

მასალა	ღრეჩოიანი მეტალი ღებვით
ფართი	3.2 კვ.მ
რაოდენობა ერთ სართულზე	1 ცალი

ARTSTUDIO PROJECT

ფაქტიური მისამართი: ქ. თბილისი, ბაბანის მიმდინარეთ, ზ. სპასკნელიძის ქ. 3, ნაძალის ბზატაქცილი, მეტრო პარკის კორპუსის #4, 0179 ტელ: (+995 32) 91 52 54 ელ-ფოსტა: info@artstudio.ge , artstudio_project@yahoo.com www.artstudio.ge

Legal Address: G. Tabidze 3/5, 0105, Tbilisi, Georgia
Actual Address: Bagebi, Tskneti Highway, Z. Sakandelidze Str.#3 Metra Park settlement, Block # 4, 0179, Tbilisi, Georgia
Tel: (+995 32) 91 52 54
E-mail: info@artstudio.ge , artstudio_project@yahoo.com
www.artstudio.ge

ექსპლიკაცია:
Explication

ვიტ-1 ვიტრაჟის აღნიშვნა
ნომერი

შენიშვნები:
NOTE

დამკვეთი:
CLIENT:
შ.პ.ს. ,,ARTLINE WINGS,,
(ს/ნ 445392557)

პროექტი:
PROJEQT:
მრავალფუნქციური კომპლექსი,
ბიზნეს ცენტრი

მისამართი:
ADDRESS:
ქ.თბილისი, ავლაბრის ბელიაშვილის ქუჩა 197
(ს/ნ 01.13.02.001.019)

დირექტორი Director	ი.ასალვინი	
მთ. არქიტექტორი Chief Architect	გ.სულაბერიძე	
პროექტის გუნდი Design team	გ. ჯალაღანია	
	დ. თარხნიშვილი	

სათაური:
TITLE:
ვიტრაჟი : ვიტ-**1** / ფ-1/ ფ-1*/ ა-1 /ა-1* / ა-2

მასშტაბი : 1:50 SCALE:		თარიღი DATE	26.02.2025
ფაზა: PHASE:		ფურცელი : SHEET :	A-401

A3

ვიტ-2

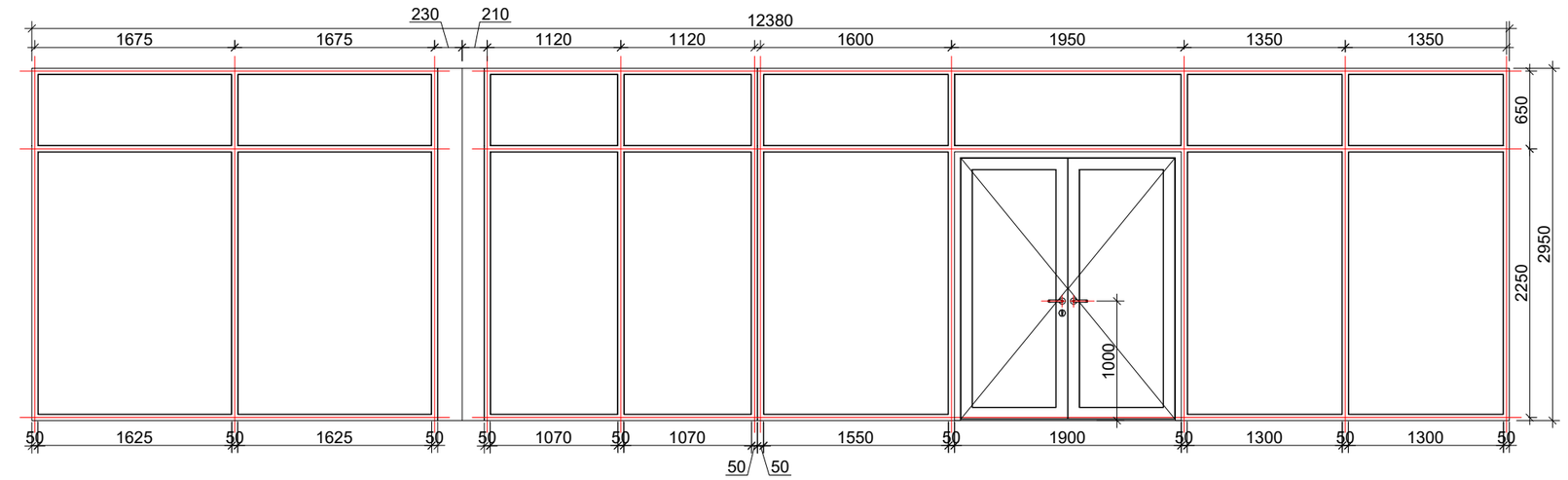

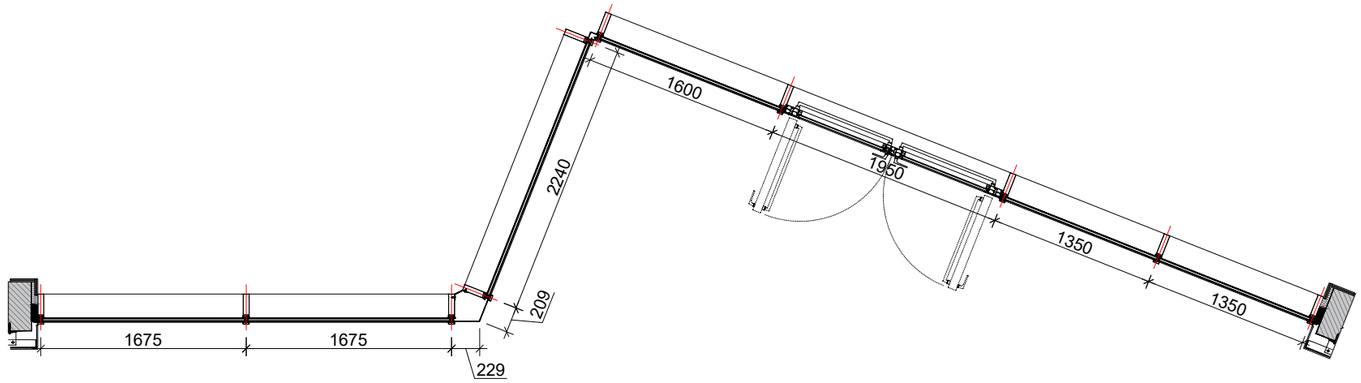

მასალა	ანოდირებული ალუმინი
ფართი	36.3 კვ.მ
რაოდენობა	1

ფ-2

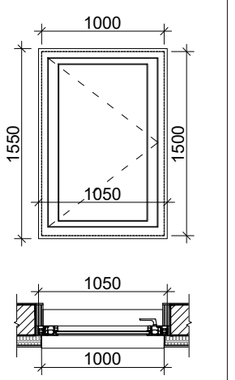

მასალა	ანოდირებული ალუმინი
ფართი	1.6 კვ.მ
რაოდენობა	5 ცალი

ფ-2*

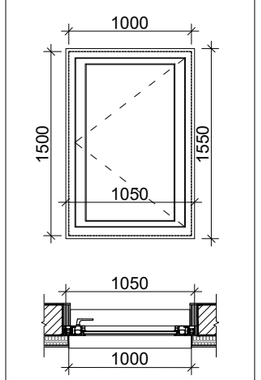

მასალა	ანოდირებული ალუმინი
ფართი	1.6 კვ.მ
რაოდენობა	6 ცალი

ფ-3

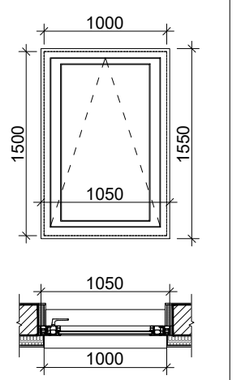

მასალა	ანოდირებული ალუმინი
ფართი	1.6 კვ.მ
რაოდენობა	17 ცალი

ARTSTUDIO PROJECT

ფაქტიური მისამართი: ქ. თბილისი, ბაგებნის მიმდინარეთ, ზ. სანაძნდელიძის ქ. 3, ნაგვიის ზანატკვილი, მეტრო პარკის კორპუსი #4, 0179 ტელ: (+995 32) 91 52 54 ელ-ფოსტა: info@artstudio.ge , artstudio_project@yahoo.com www.artstudio.ge

Legal Address: G. Tabidze 3/5, 0105, Tbilisi, Georgia
Actual Address: Bagebi, Tskneti Highway, Z. Sakandelidze Str.#3
Metra Park settlement, Block # 4, 0179, Tbilisi, Georgia
Tel: (+995 32) 91 52 54
E-mail: info@artstudio.ge , artstudio_project@yahoo.com
www.artstudio.ge

ექსპლიკაცია:
Explication

ვიტ-1 ვიტრაჟის აღნიშვნა
ნომერი

შენიშვნები:
NOTE

დამკვეთი:
CLIENT:
შ.პ.ს. ,,ARTLINE WINGS,,
(ს/კ 445392557)

პროექტი:
PROJEQT:
მრავალფუნქციური კომპლექსი, ბიზნეს ცენტრი

მისამართი:
ADDRESS:
ქ.თბილისი, ალაზნის ბელიაშვილის ქუჩა 197
(ს/კ 01.13.02.001.019)

დირექტორი Director	ი.სალვინი	
მთ. არქიტექტორი Chief Architect	გ.სულაბარიძე	
პროექტის გუნდი Design team	მ. პალანდაძე	
	დ. თარხნიშვილი	

სათაური:
TITLE:
ვიტრაჟი : ვიტ-2 / ფ-2 / ფ-2* / ფ-3

მასშტაბი : 1:50 SCALE:	თარიღი DATE 26.02.2025
ფაზა: PHASE:	ფურცელი : SHEET : A-402

A3

ვიტ-3

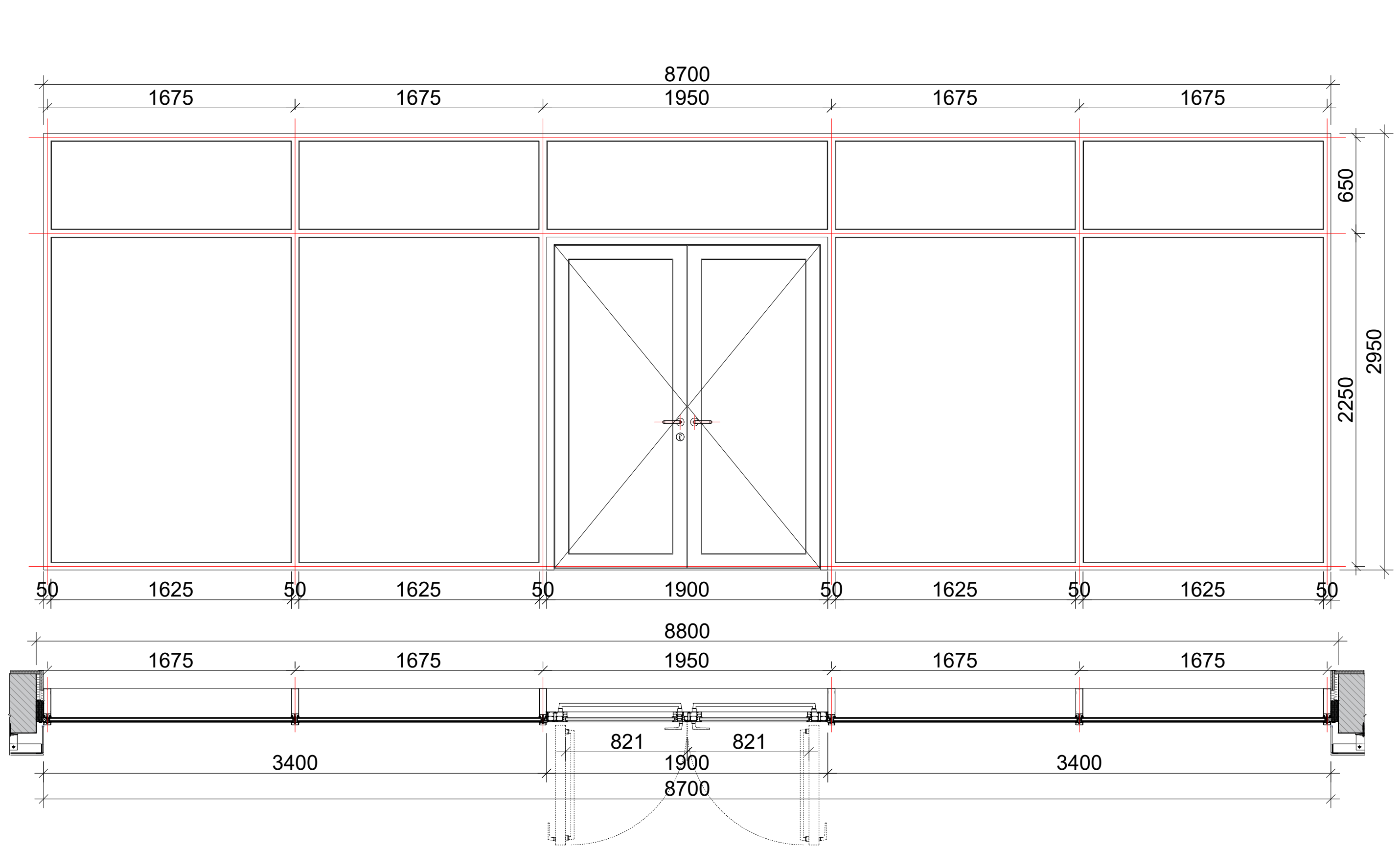

მასალა	ანოდირებული ალუმინი
ფართი	25.6 კვ.მ
რაოდენობა	1

ვიტ-4

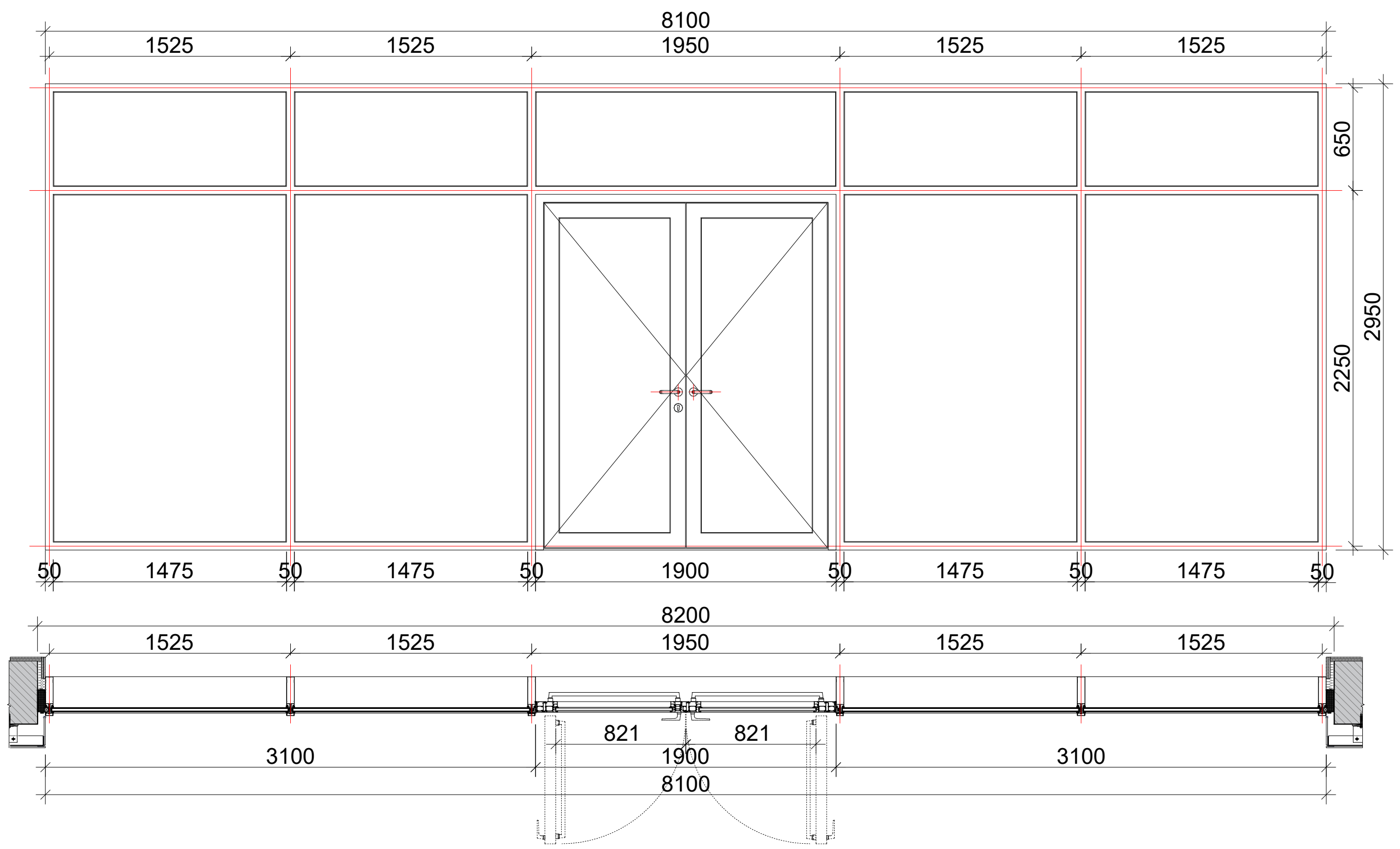

მასალა	ანოდირებული ალუმინი
ფართი	23.8 კვ.მ
რაოდენობა	1

ARTSTUDIO PROJECT

ფაქტიური მისამართი: ქ. თბილისი, ბაგების მიმდებარედ,
ზ. საკანდელიძის ქ. 3, წყნეთის გზატკეცილი,
მეტრა პარკის კორპუსი #4, 0179 ტელ: (+995 32) 91 52 54
ელ-ფოსტა: info@artstudio.ge , artstudio_project@yahoo.com
www.artstudio.ge
Legal Address: G. Tabidze 3/5, 0105, Tbilisi, Georgia
Actual Address: Bagebi, Tskneti Hightway, Z. Sakandelidze Str.#3
Metra Park settlement, Block # 4, 0179, Tbilisi, Georgia
Tel: (+995 32) 91 52 54
E-mail: info@artstudio.ge , artstudio_project@yahoo.com
www.artstudio.ge

ექსპლიკაცია:
Explication

ვიტ-1 ვიტრაჟის აღნიშვნა
ნომერი

შენიშვნები:
NOTE

დამკვეთი:
CLIENT:
შ.პ.ს. ,,**ARTLINE WINGS**,,
(ს/კ 445392557)

პროექტი:
PROJEQT:
მრავალფუნქციური კომპლექსი,
ბიზნეს ცენტრი

მისამართი:
ADDRESS:
ქ.თბილისი, აკაკი ბელიაშვილის ქუჩა 197
(ს/კ 01.13.02.001.019)

დირექტორი Director	ი.სკალშვინი	[signature]
მთ. არქიტექტორი Chief Architect	გ.სულაბერიძე	[signature]
საპროექტო გუნდი Design team	მ. კალანდაძე	[signature]
	დ. თარხნიშვილი	[signature]

სათაური:
TITLE: ვიტრაჟი : ვიტ-3 / ვიტ-4

მასშტაბი : SCALE:	1:50	თარიღი DATE	26.02.2025
ფაზა: PHASE:		ფურცელი : SHEET :	A-403

A3

ვიტ-5

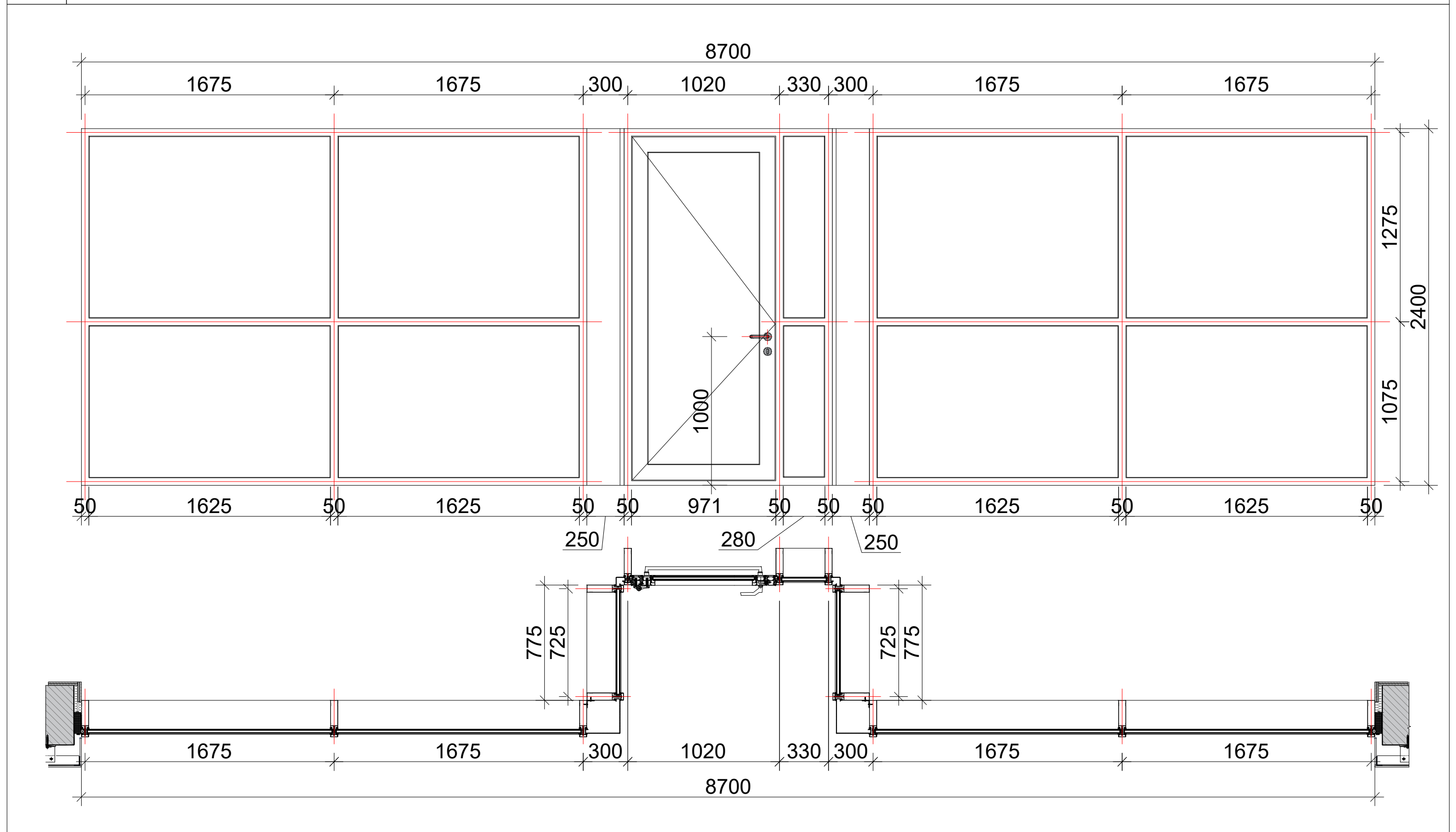

მასალა	ანოდირებული ალუმინი
ფართი	20.7 კვ.მ
რაოდენობა	6

ვიტ-6

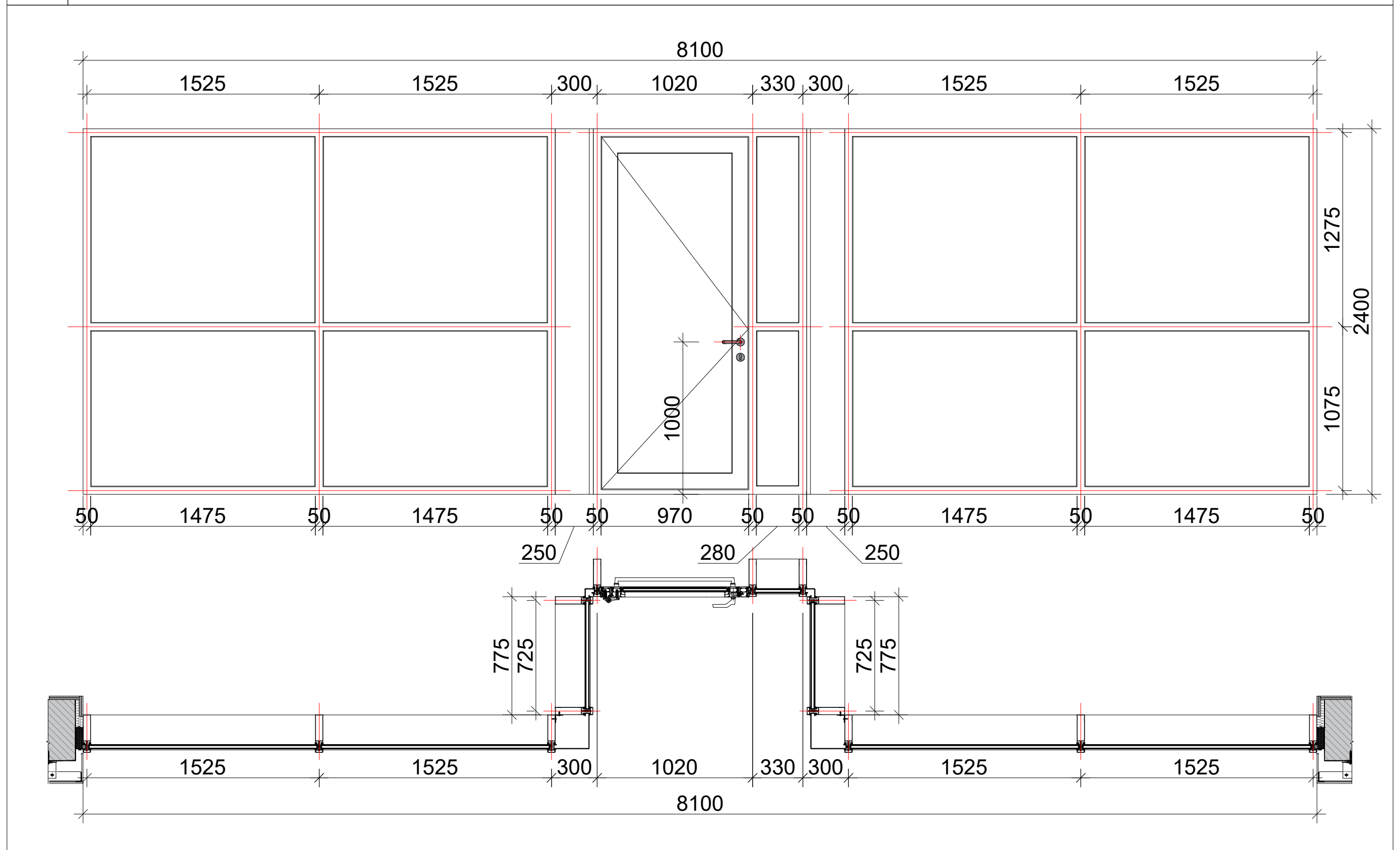

მასალა	ანოდირებული ალუმინი
ფართი	19.3 კვ.მ
რაოდენობა	2

ARTSTUDIO PROJECT
ფაქტიური მისამართი: ქ. თბილისი, ბაგების მიმდებარედ,
ზ. საკანდელიძის ქ. 3, წყნეთის გზატკეცილი,
მეტრა პარკის კორპუსი #4, 0179 ტელ: (+995 32) 91 52 54
ელ-ფოსტა: info@artstudio.ge , artstudio_project@yahoo.com
www.artstudio.ge
Legal Address: G. Tabidze 3/5, 0105, Tbilisi, Georgia
Actual Address: Bagebi, Tskneti Hightway, Z. Sakandelidze Str.#3
Metra Park settlement, Block # 4, 0179, Tbilisi, Georgia
Tel: (+995 32) 91 52 54
E-mail: info@artstudio.ge , artstudio_project@yahoo.com
www.artstudio.ge

ექსპლიკაცია:
Explication

ვიტ-1 ვიტრაჟის აღნიშვნა
ნომერი

შენიშვნები:
NOTE

დამკვეთი:
CLIENT:
შ.პ.ს. ,,ARTLINE WINGS,,
(ს/კ 445392557)

პროექტი:
PROJEQT:
მრავალფუნქციური კომპლექსი,
ბიზნეს ცენტრი

მისამართი:
ADDRESS:
ქ.თბილისი, აკაკი ბელიაშვილის ქუჩა 197
(ს/კ 01.13.02.001.019)

დირექტორი Director	ი.სალვინი	
მთ. არქიტექტორი Chief Architect	გ.სულაბერიძე	
საპროექტო გუნდი Design team	მ. კალანდაძე	
	დ. თარხნიშვილი	

სათაური:
TITLE: ვიტრაჟი : ვიტ-5 / ვიტ-6

მასშტაბი : SCALE:	1:50	თარიღი DATE	26.02.2025
ფაზა: PHASE:		ფურცელი : SHEET :	A-404

A3

ს.კ-1	სლაიდური კარი

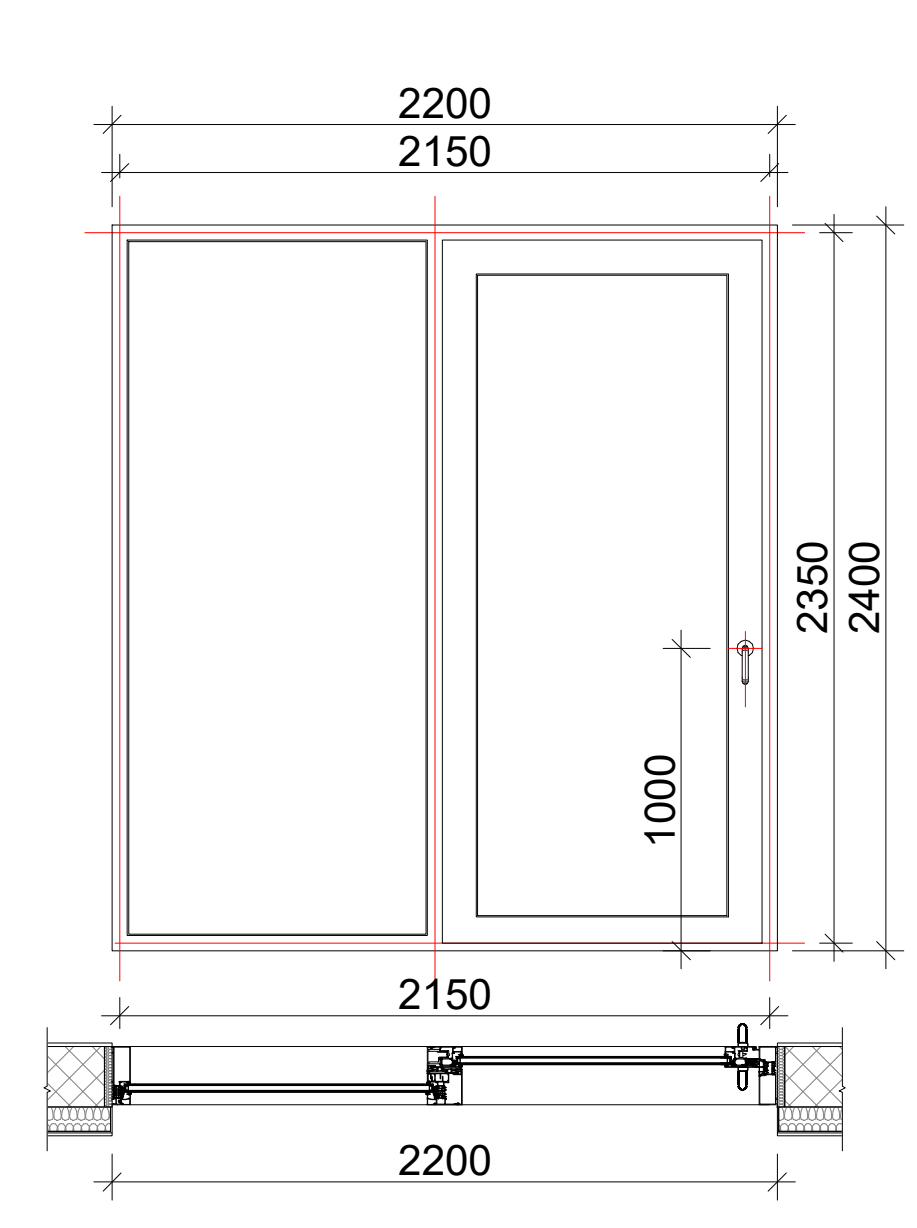

მასალა	ანოდირებული ალუმინი
ფართი	5.27 კვ.მ
რაოდენობა ერთ სართულზე	11 ცალი

ვიტ-7	

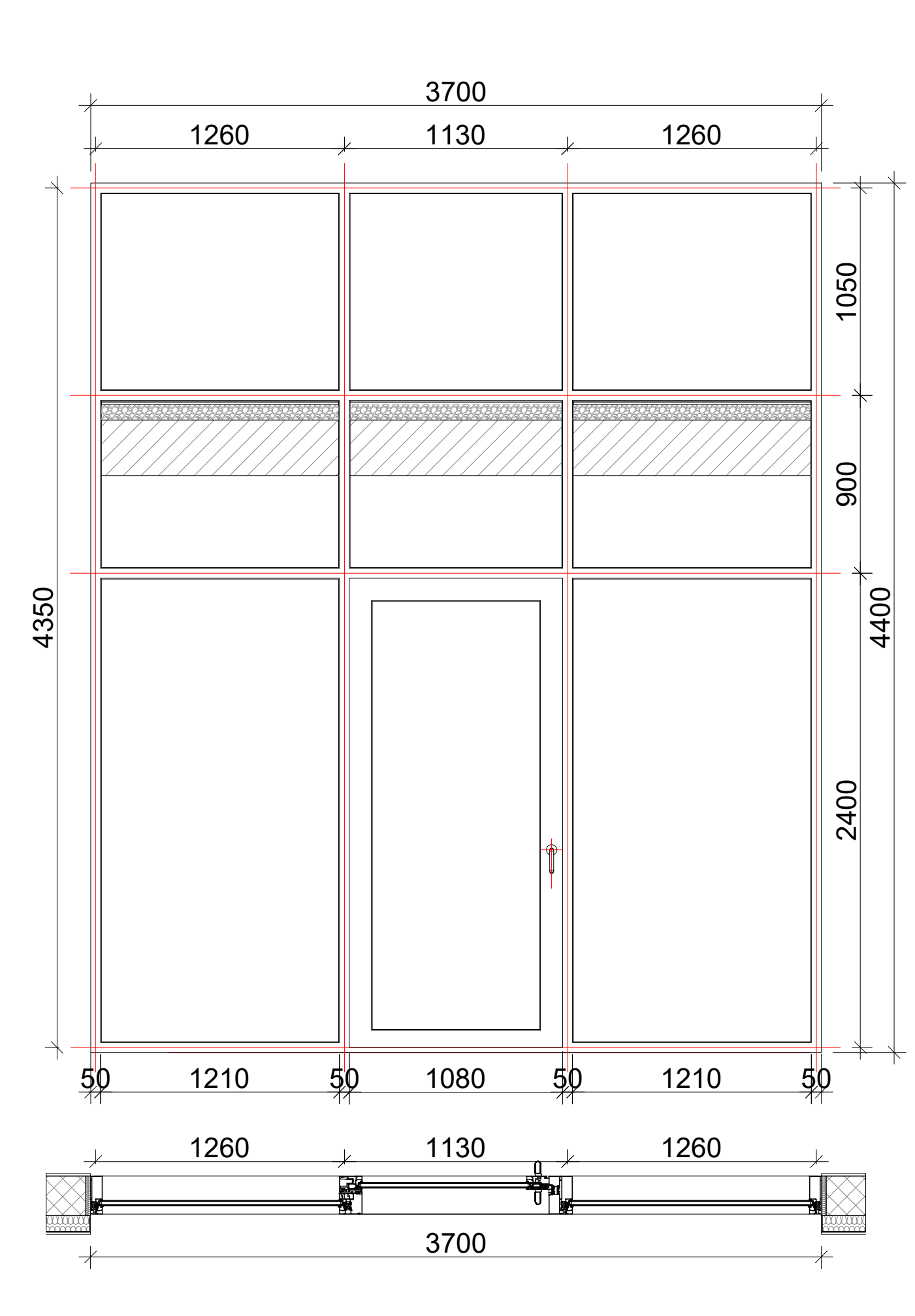

მასალა	ანოდირებული ალუმინი
ფართი	16.3 კვ.მ
რაოდენობა	4

ვიტ-8	

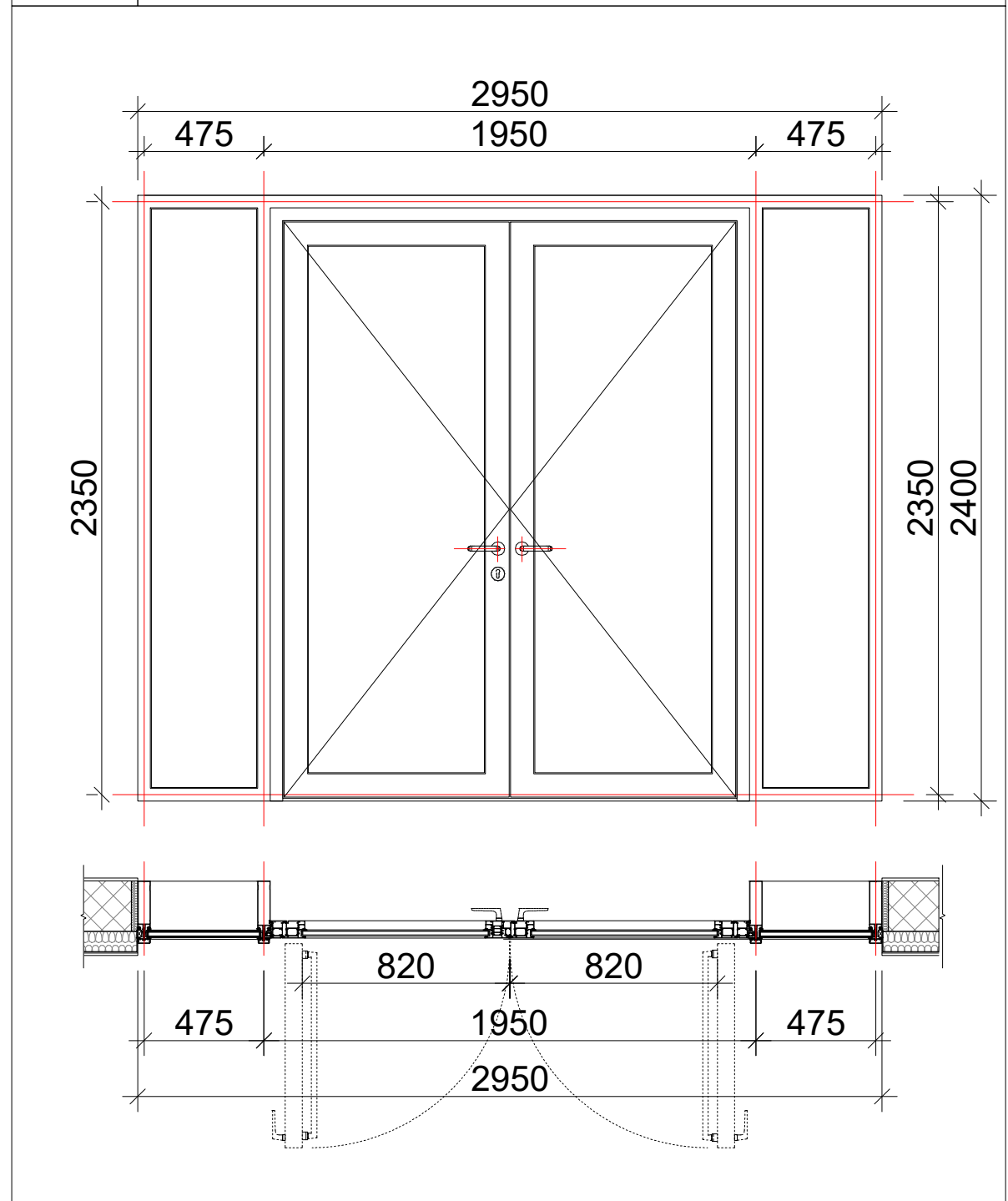

მასალა	ანოდირებული ალუმინი
ფართი	7.0 კვ.მ
რაოდენობა	3 ცალი

კ-3	

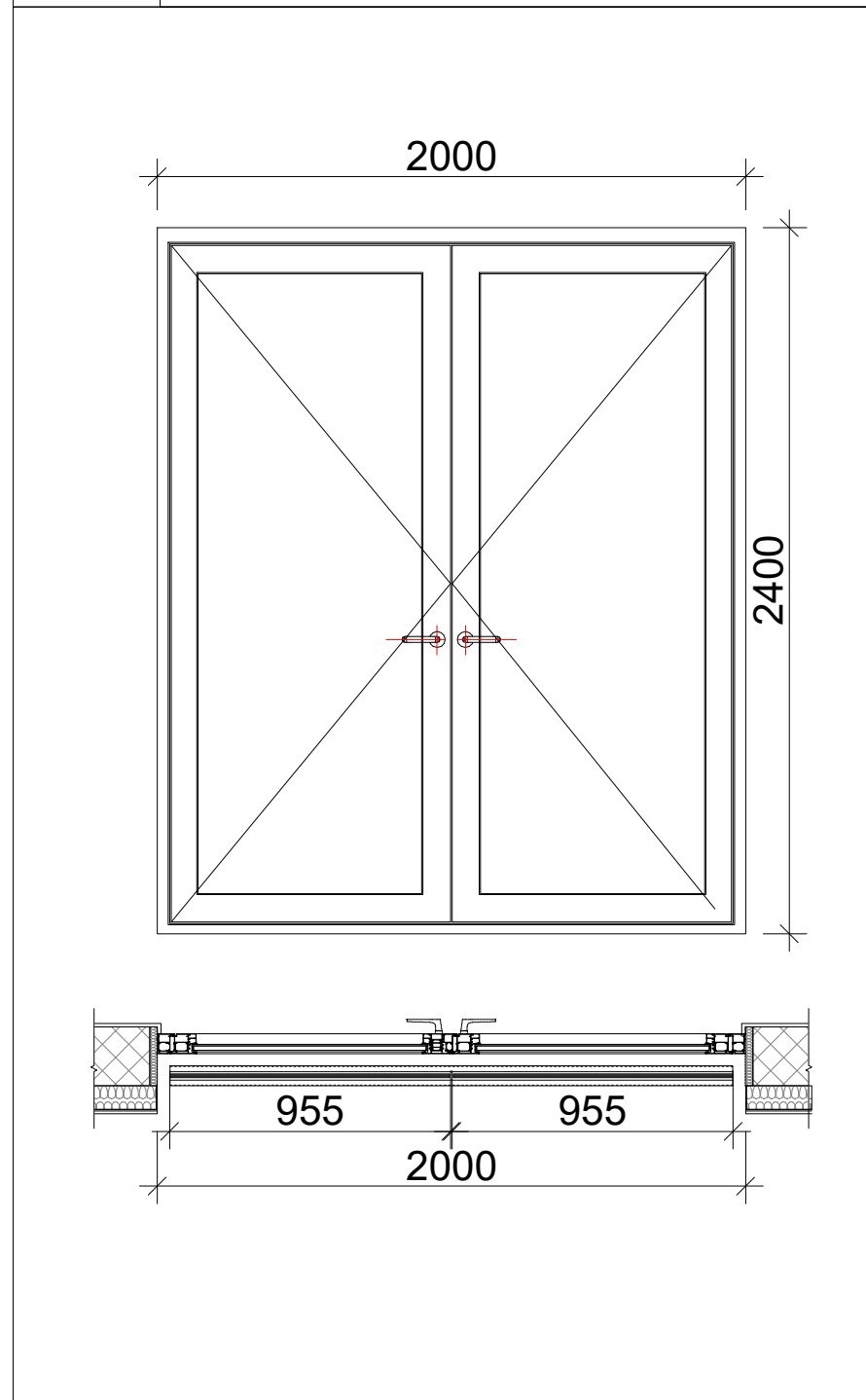

მასალა	ანოდირებული ალუმინი
ფართი	4.8 კვ.მ
რაოდენობა	3 ცალი

ARTSTUDIO PROJECT

ფაქტიური მისამართი: ქ. თბილისი, ბაგების მიმდებარედ,
ზ. საკანდელიძის ქ. 3, წყნეთის გზატკეცილი,
მეტრა პარკის კორპუსი #4, 0179 ტელ: (+995 32) 91 52 54
ელ-ფოსტა: info@artstudio.ge , artstudio_project@yahoo.com
www.artstudio.ge
Legal Address: G. Tabidze 3/5, 0105, Tbilisi, Georgia
Actual Address: Bagebi, Tskneti Hightway, Z. Sakandelidze Str.#3
Metra Park settlement, Block # 4, 0179, Tbilisi, Georgia
Tel: (+995 32) 91 52 54
E-mail: info@artstudio.ge , artstudio_project@yahoo.com
www.artstudio.ge

ექსპლიკაცია:
Explication

ვიტ-1 ვიტრაჟის აღნიშვნა
ნომერი

შენიშვნები:
NOTE

დამკვეთი:
CLIENT:
შ.პ.ს. ,,**ARTLINE WINGS**,,
(ს/კ 445392557)

პროექტი:
PROJEQT:
მრავალფუნქციური კომპლექსი,
ბიზნეს ცენტრი

მისამართი:
ADDRESS:
ქ.თბილისი, აკაკი ბელიაშვილის ქუჩა 197
(ს/კ 01.13.02.001.019)

დირექტორი Director	ი.სკალვინი	[signature]
მთ. არქიტექტორი Chief Architect	გ.სულაბერიძე	[signature]
საპროექტო გუნდი Design team	მ. კალანდაძე	[signature]
	დ. თარხნიშვილი	[signature]

სათაური:
TITLE:
ვიტრაჟი : ვიტ-7 / ვიტ-8
ვიტ-9 / ვიტ-10

მასშტაბი : 1:50 SCALE:	თარიღი DATE 26.02.2025
ფაზა: PHASE:	ფურცელი : SHEET : A-405

A3

ვიტ-9

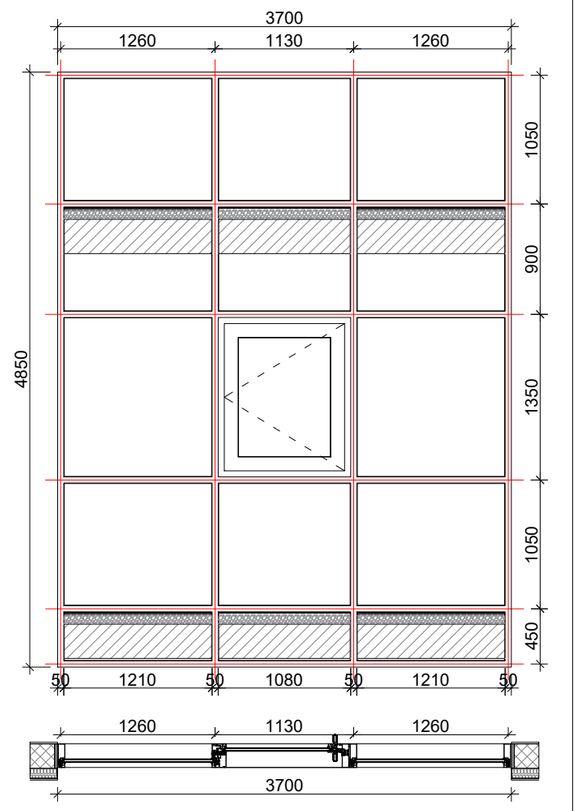

მასალა	ანოდირებული ალუმინი
ფართი	17.9 კვ.მ
რაოდენობა	3

ვიტ-10

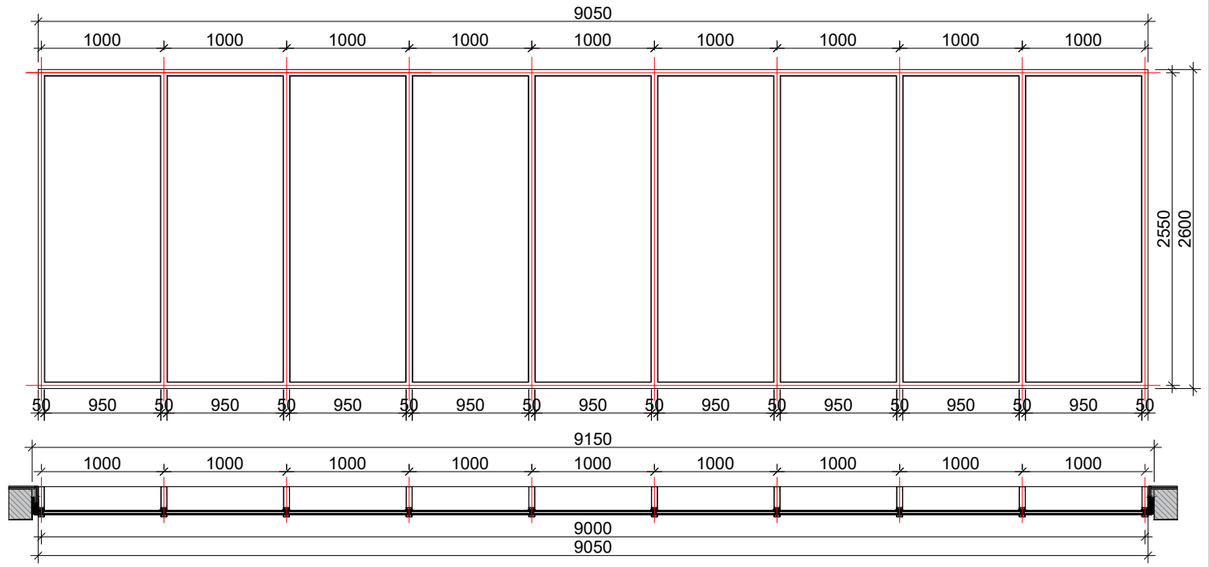

მასალა	ანოდირებული ალუმინი
ფართი	23.5 კვ.მ
რაოდენობა	3

ვიტ-11

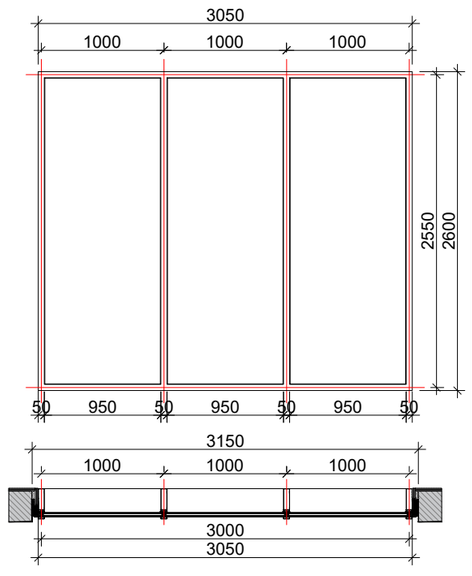

მასალა	ანოდირებული ალუმინი
ფართი	7.9 კვ.მ
რაოდენობა	1

ვიტ-12

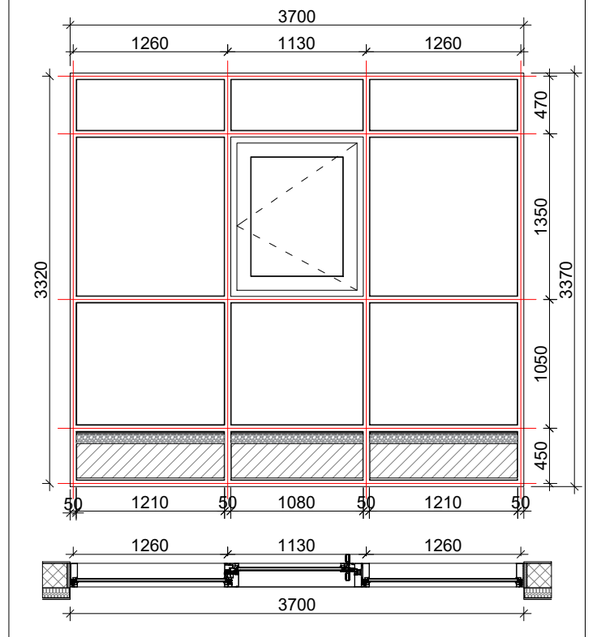

მასალა	ანოდირებული ალუმინი
ფართი	12.4 კვ.მ
რაოდენობა	4

ARTSTUDIO PROJECT

ფაქტიური მისამართი: ქ. თბილისი, ბაგებნის მიმდინარეთ, ზ. სანაძნდელიძის ქ. 3, წყნეთის ბაგატკვილი, მეტრო პარკის კორპუსი #4, 0179 ტელ: (+995 32) 91 52 54
ელ-ფოსტა: info@artstudio.ge , artstudio_project@yahoo.com
www.artstudio.ge
Legal Address: G. Tabidze 3/5, 0105, Tbilisi, Georgia
Actual Address: Bagebi, Tskneti Highway, Z. Sakandelidze Str.#3
Metra Park settlement, Block # 4, 0179, Tbilisi, Georgia
Tel: (+995 32) 91 52 54
E-mail: info@artstudio.ge , artstudio_project@yahoo.com
www.artstudio.ge

ექსპლიკაცია:
Explication

ვიტ-1 ვიტრაჟის ალნიშვნა
ნომერი

შენიშვნები:
NOTE

დამკვეთი:
CLIENT:
შ.პ.ს. ,,ARTLINE WINGS,,
(ს/კ 445392557)

პროექტი:
PROJEQT:
მრავალფუნქციური კომპლექსი,
ბიზნეს ცენტრი

მისამართი:
ADDRESS:
ქ.თბილისი, აასაი ბელიაშვილის ქუჩა 197
(ს/კ 01.13.02.001.019)

დირექტორი Director	ი.ალავიძი	
მთ. არქიტექტორი Chief Architect	გ.ცალაბერიძე	
პროექტის გუნდი Design team	გ. ალანდკაძე	
	დ. თარხნიშვილი	

სათაური:
TITLE:
ვიტრაჟი : ვიტ-11 / ვიტ-12
ვიტ-13 / ვიტ-14

მასშტაბი : 1:50 SCALE:		თარიღი DATE	26.02.2025
ფაზა: PHASE:		ფურცელი : SHEET :	A-406

A3

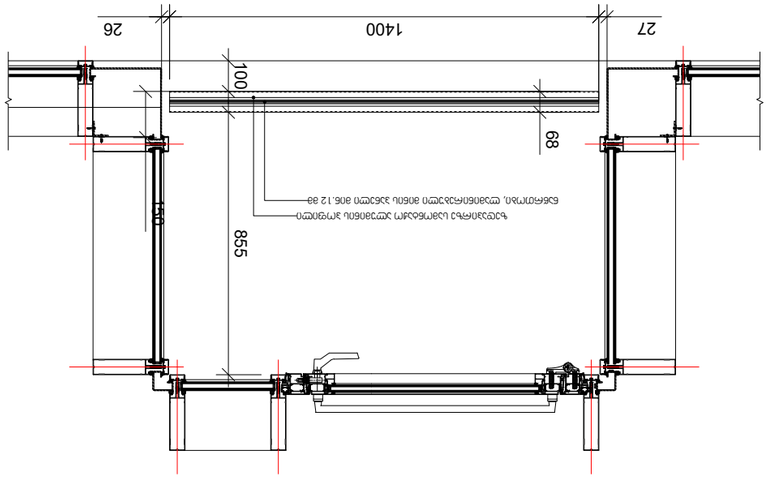

ანძის ალუმინის ფანჯრის ჭრილი მ. 1:20

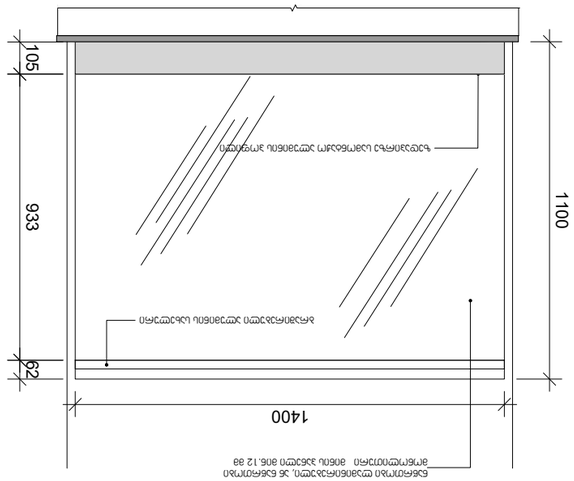

ანძის ალუმინის ფანჯრის ჭრილი მ. 1:20

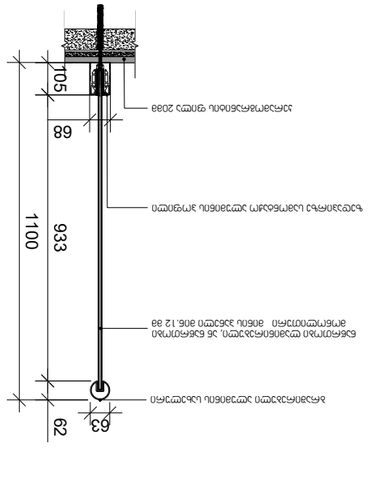

ალუმინის ანძის ჭრილი მ. 1:20

ალუმინის ფანჯრის ანძა 2

ალუმინის ფანჯრის ანძა 1

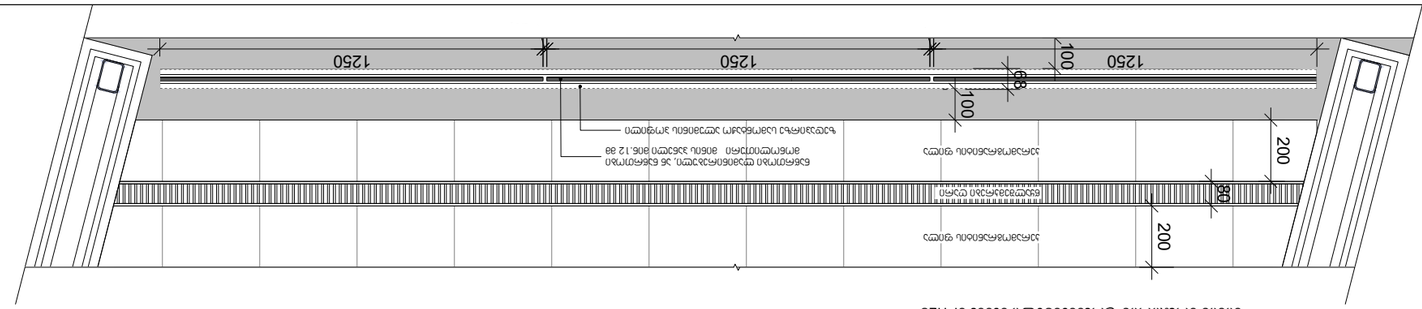

ანძის ალუმინის ფანჯრის ჭრილი მ. 1:20

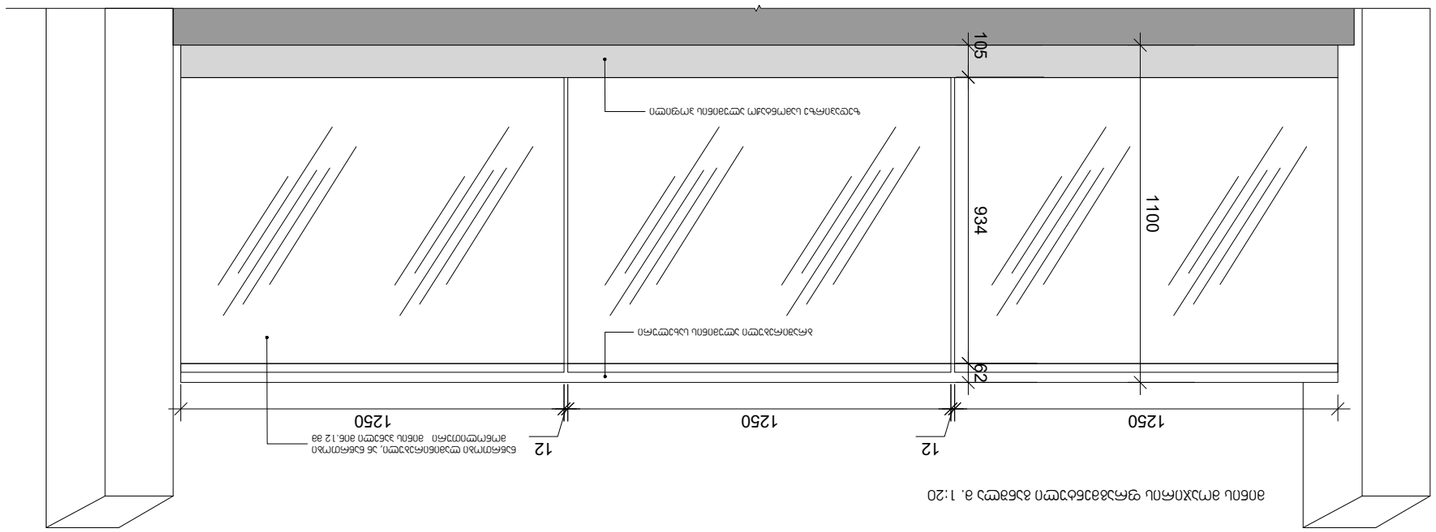

ანძის ალუმინის ფანჯრის ჭრილი მ. 1:20

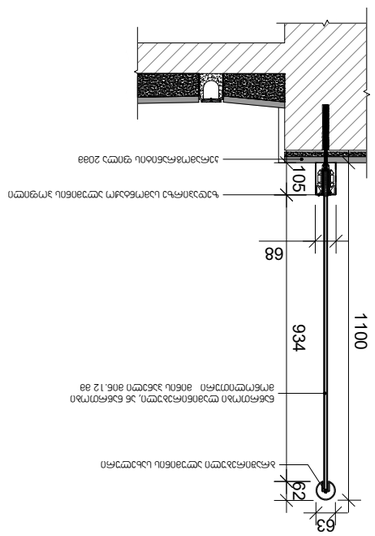

ალუმინის ანძის ჭრილი მ. 1:10

შპს „არტსტუდიო“
ARTSTUDIO
PROJECT
საქართველო, ქ. თბილისი, ბაგრატიონის 3, ვაზისუბნის ბიზნეს ცენტრი, 4 სართული
ტელ: (+995 32) 91 52 54 ელ-ფოსტა: info@artstudio.ge , artstudio_project@yahoo.com
www.artstudio.ge
Legal Address: G. Tabukhe 3/5, 0105, Tbilisi, Georgia
Actual Address: Bagrati, Tamreli Highway, Z. Saxandelidze Str.#3
Matra Park, entrance1, Block # 4, 0179, Tbilisi, Georgia
Tel: (+995 32) 91 52 54
E-mail: info@artstudio.ge , artstudio_project@yahoo.com
www.artstudio.ge

პროექტის დასახელება:
Explication

ანძა-1 ალუმინის ფანჯრის ანძა

ობიექტის მისამართი:
ADDRESS:
ქ.თბილისი, ავლაბრის ბაზრის მიმდებარე 197 ჰა-ზე (ს/კ 01.13.02.001.019)

დირექტორი Director	ი.ალავერდაშვილი	
მთ. არქიტექტორი Chief Architect	გ.ცინცაძე	
პროექტის ხელმძღვანელი Design team	გ. ალავერდაშვილი	
	ე. ფოფხაძე	

პროექტის დასახელება:
TITLE:
ალუმინის ფანჯრის ანძა 1
ალუმინის ფანჯრის ანძა 2

მასშტაბი: 1:50 SCALE:	თარიღი DATE 26.02.2025
ფაზა: PHASE:	ფურცელი: SHEET : A-107

A3

შპს „არტლინე ვინგსი“
ს.კ. 445392657)
CLIENT:

ობიექტის მისამართი:
NOTE

მინის მოაჯირის ფრაგმენტული განშლა მ. 1:20

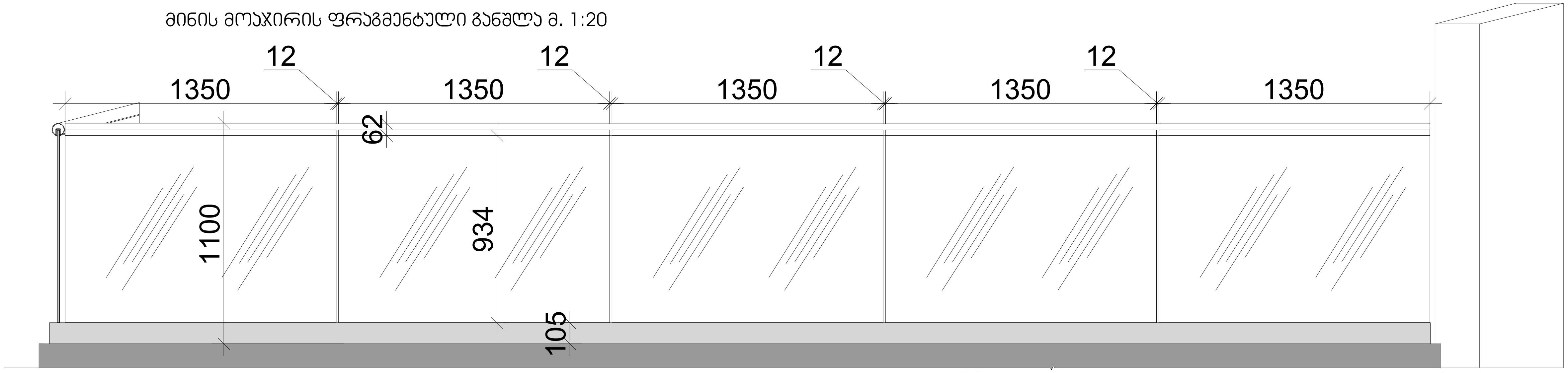

მინის მოაჯირის ფრაგმენტული გეგმა მ. 1:20

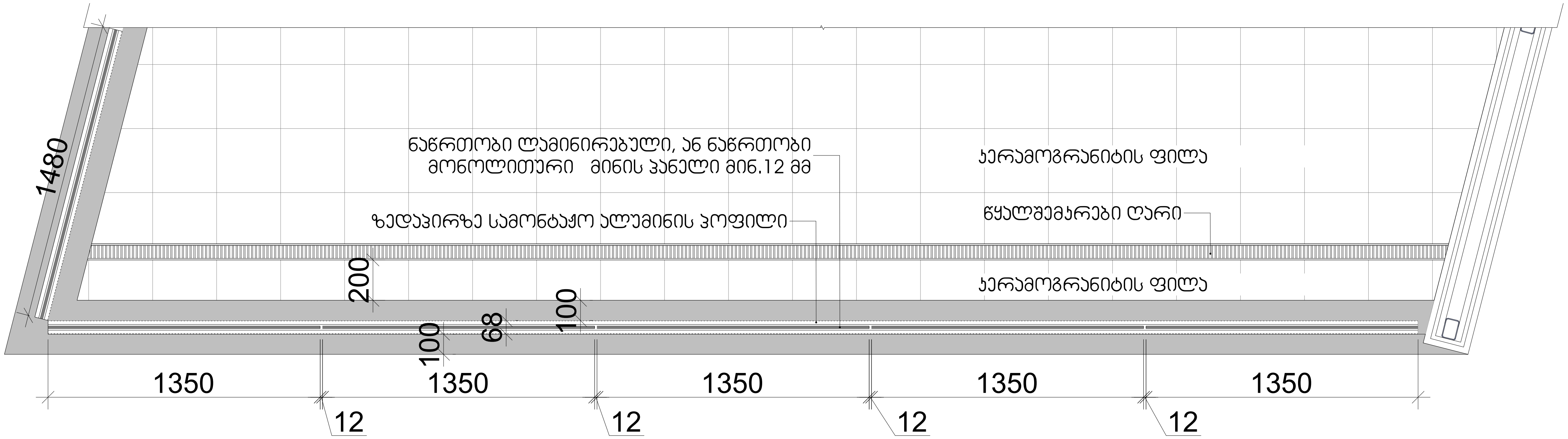

მოაჯირის ჭრილი მ. 1:10

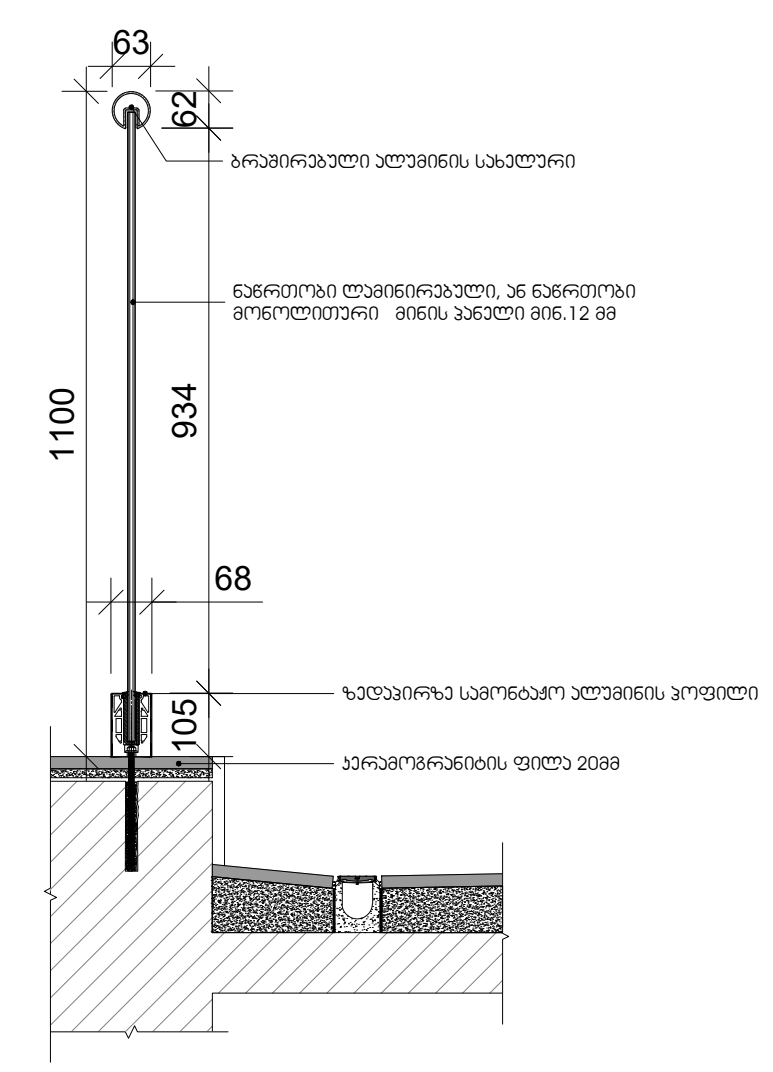

მოაჯირის დეტალი 3

ARTSTUDIO PROJECT

ფაქტიური მისამართი: ქ. თბილისი, ბაგების მიმდებარედ,
ზ. საკანდელიძის ქ. 3, წყნეთის გზატკეცილი,
მეტრა პარკის კორპუსი #4, 0179 ტელ: (+995 32) 91 52 54
ელ-ფოსტა: info@artstudio.ge , artstudio_project@yahoo.com
www.artstudio.ge
Legal Address: G. Tabidze 3/5, 0105, Tbilisi, Georgia
Actual Address: Bagebi, Tskneti Hightway, Z. Sakandelidze Str.#3
Metra Park settlement, Block # 4, 0179, Tbilisi, Georgia
Tel: (+995 32) 91 52 54
E-mail: info@artstudio.ge , artstudio_project@yahoo.com
www.artstudio.ge

ექსპლიკაცია:
Explication

ვიტ-1 ვიტრაჟის აღნიშვნა
ნომერი

შენიშვნები:
NOTE

დამკვეთი:
CLIENT:
შ.პ.ს. ,,**ARTLINE WINGS**,,
(ს/კ 445392557)

პროექტი:
PROJEQT:
მრავალფუნქციური კომპლექსი,
ბიზნეს ცენტრი

მისამართი:
ADDRESS:
ქ.თბილისი, აკაკი ბელიაშვილის ქუჩა 197
(ს/კ 01.13.02.001.019)

დირექტორი Director	ი.სალვინი	
მთ. არქიტექტორი Chief Architect	გ.სულაბერიძე	
საპროექტო გუნდი Design team	მ. კალანდაძე	
	დ. თარხნიშვილი	

სათაური:
TITLE:
მოაჯირის დეტ.ნახაზი 3

მასშტაბი : 1:25 SCALE:	თარიღი DATE 26.02.2025
ფაზა: PHASE:	ფურცელი : SHEET : A-408

A3

მოაჯირის დეტალი 4

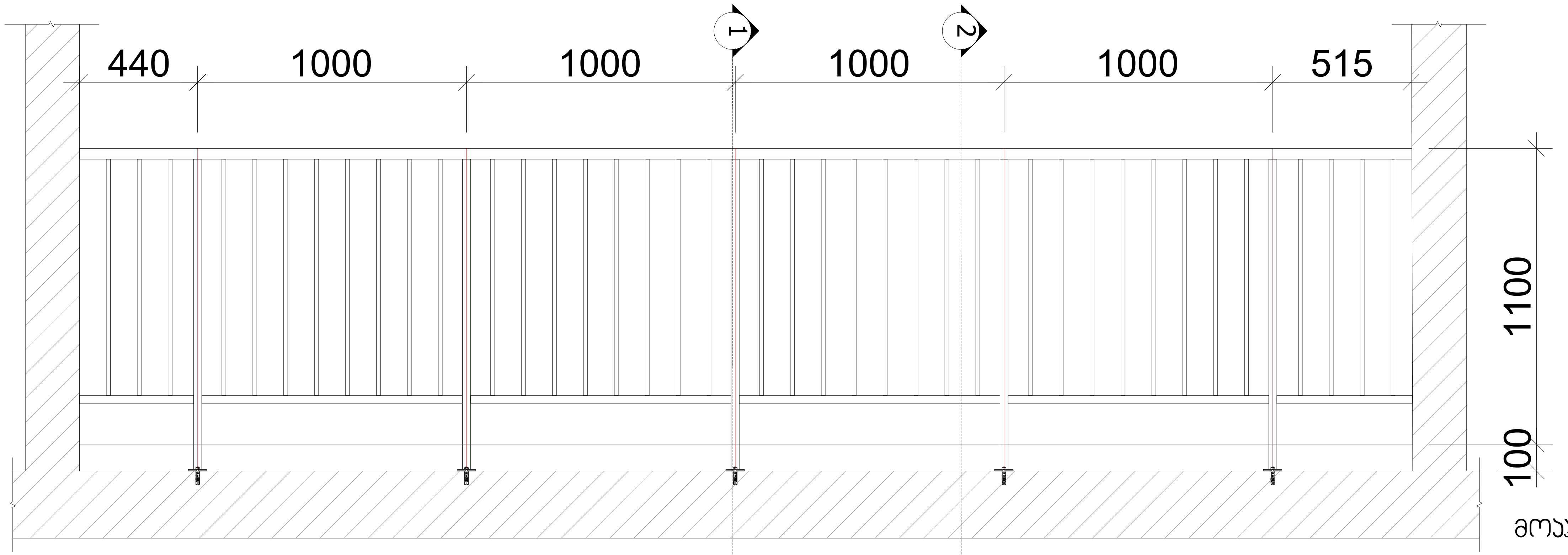

მოაჯირის განშლა მ. 1: 20

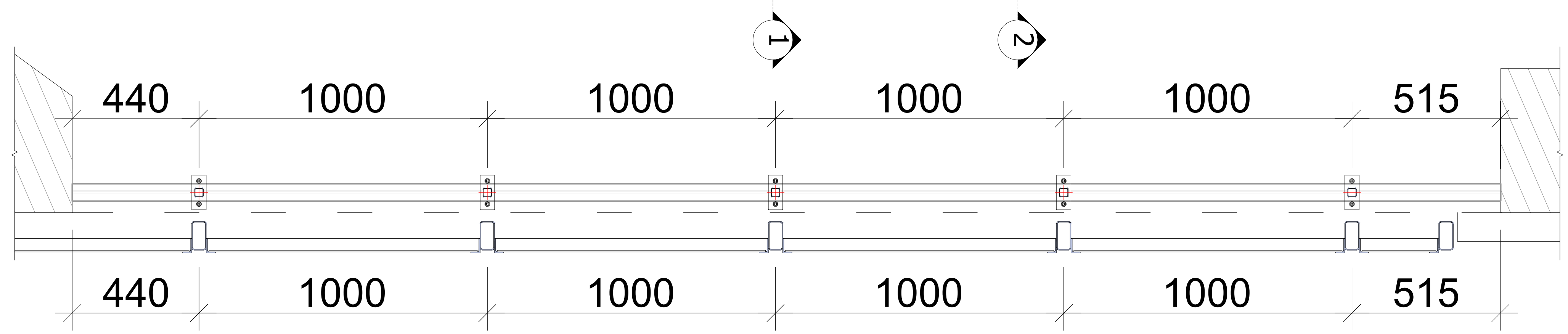

მოაჯირის გეგმა მ. 1: 20

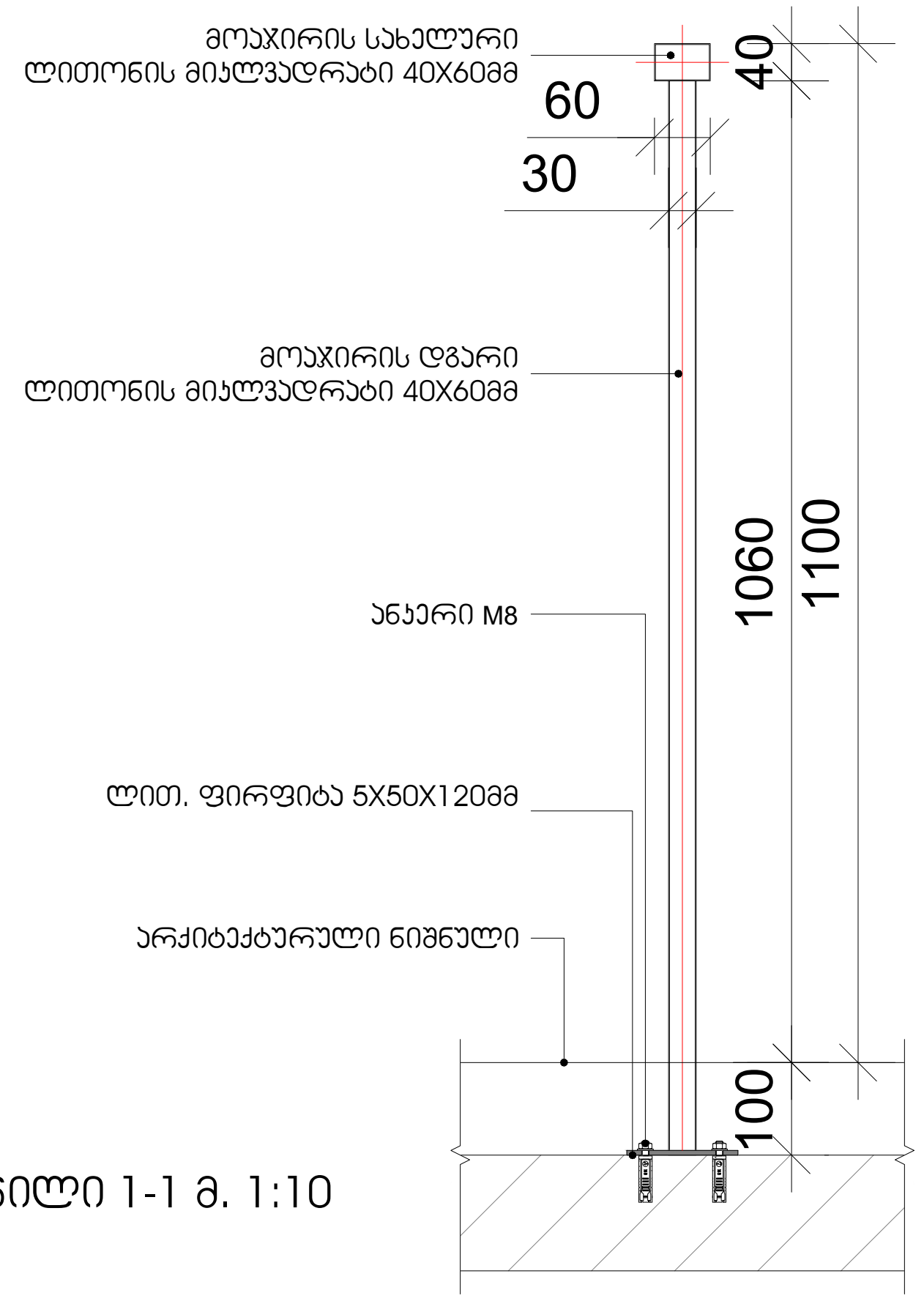

მოაჯირის ჭრილი 1-1 მ. 1:10

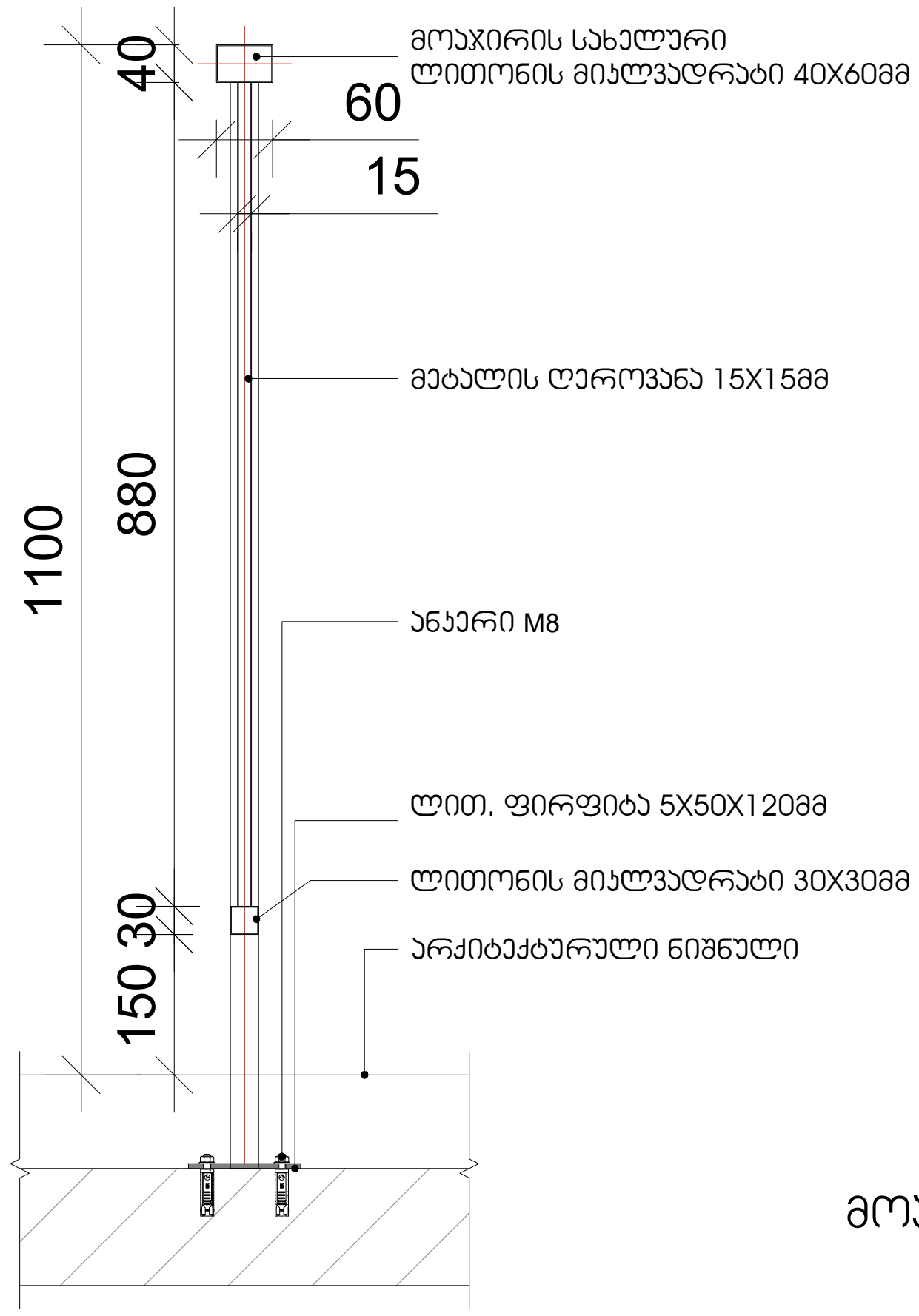

მოაჯირის ჭრილი 2-2 მ. 1:10

ARTSTUDIO PROJECT
ფაქტიური მისამართი: ქ. თბილისი, ბაგების მიმდებარედ,
ზ. საკანდელიძის ქ. 3, წყნეთის გზატკეცილი,
მეტრა პარკის კორპუსი #4, 0179 ტელ: (+995 32) 91 52 54
ელ-ფოსტა: info@artstudio.ge , artstudio_project@yahoo.com
www.artstudio.ge
Legal Address: G. Tabidze 3/5, 0105, Tbilisi, Georgia
Actual Address: Bagebi, Tskneti Hightway, Z. Sakandelidze Str.#3
Metra Park settlement, Block # 4, 0179, Tbilisi, Georgia
Tel: (+995 32) 91 52 54
E-mail: info@artstudio.ge , artstudio_project@yahoo.com
www.artstudio.ge

ექსპლიკაცია:
Explication

ვიტ-1 ვიტრაჟის აღნიშვნა
ნომერი

შენიშვნები:
NOTE

დამკვეთი:
CLIENT:
შ.პ.ს. ,,**ARTLINE WINGS**,,
(ს/ა 445392557)

პროექტი:
PROJEQT:
მრავალფუნქციური კომპლექსი,
ბიზნეს ცენტრი

მისამართი:
ADDRESS:
ქ.თბილისი, აკაკი ბელიაშვილის ქუჩა 197
(ს/ა 01.13.02.001.019)

დირექტორი Director	ი.სალვინი	[signature]
მთ. არქიტექტორი Chief Architect	გ.სულაბერიძე	[signature]
საპროექტო გუნდი Design team	მ. კალანდაძე	[signature]
	დ. თარხნიშვილი	[signature]

სათაური:
TITLE:
მოაჯირის დეტ.ნახაზი 4

მასშტაბი : SCALE:	1:20	თარიღი DATE	26.02.2025
ფაზა: PHASE:		ფურცელი : SHEET :	A-409

A3

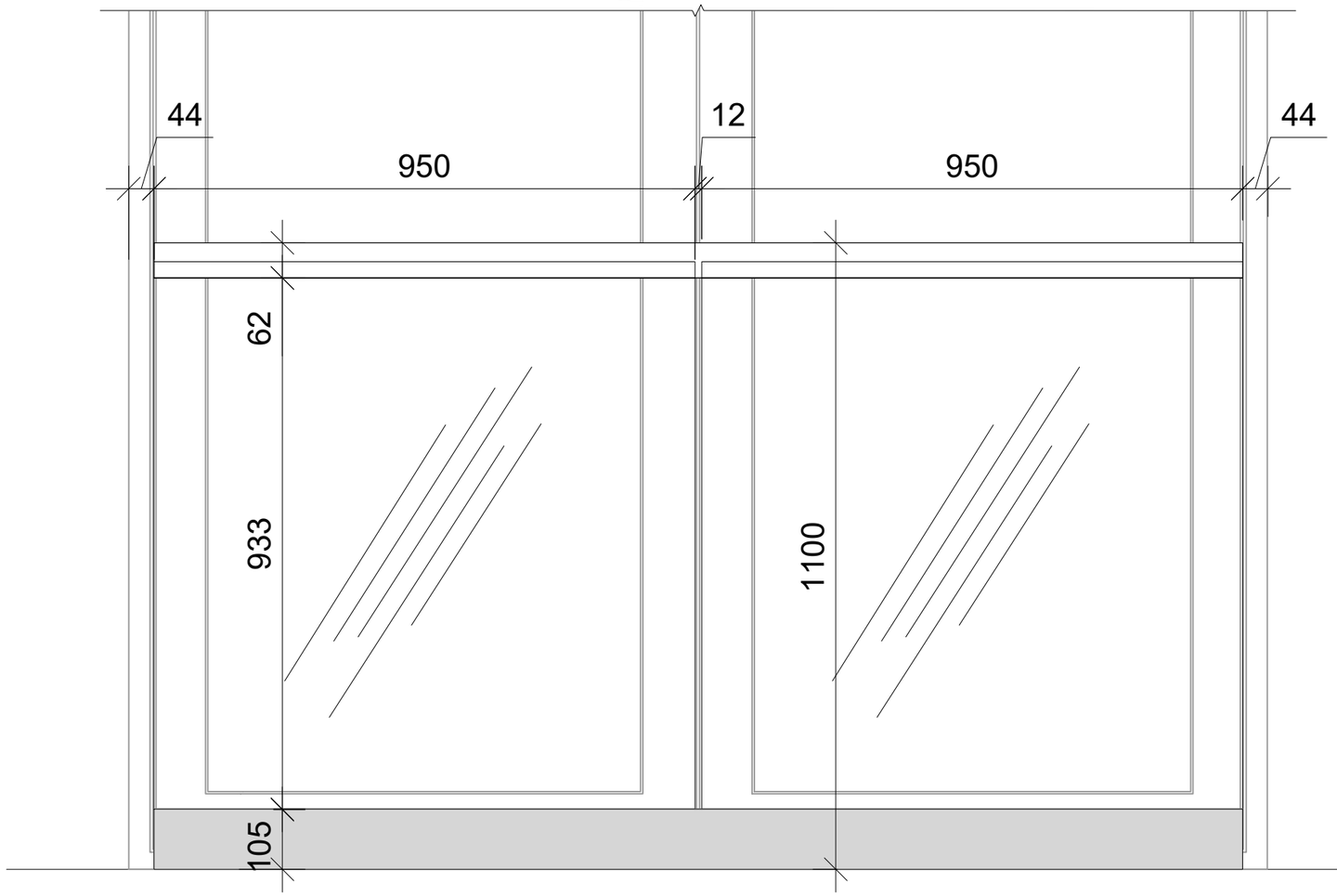

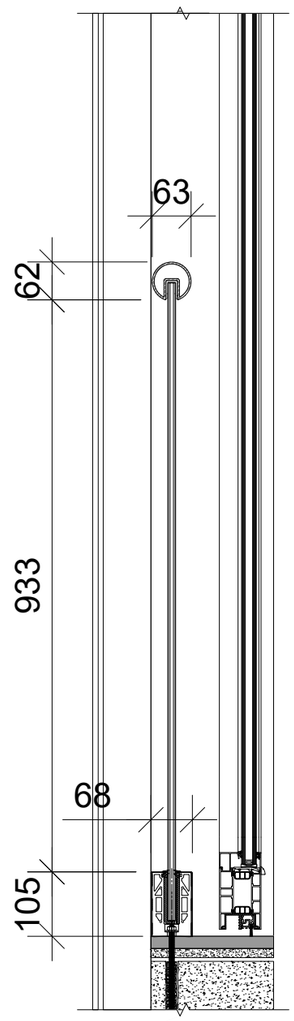

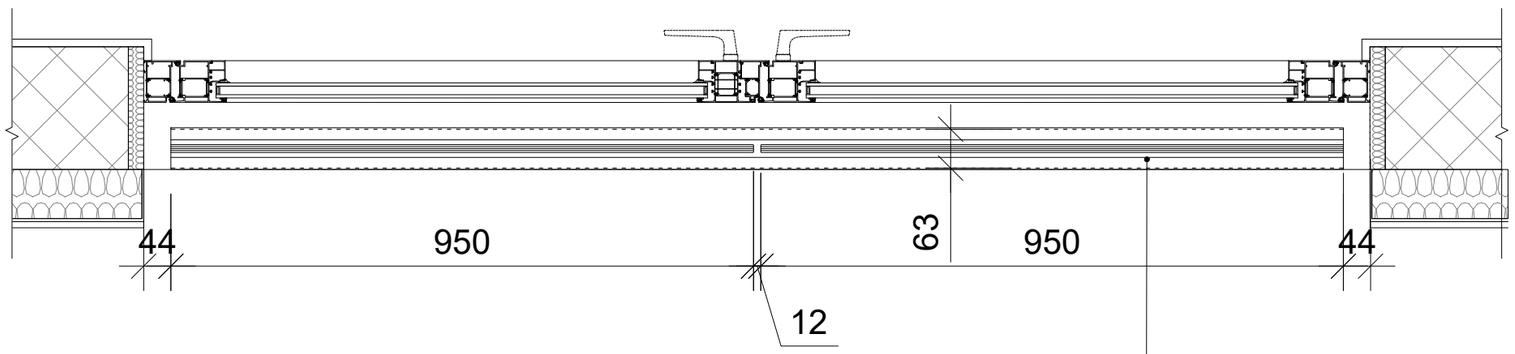

ნაწრთობი ლამინირებული, ან ნაწრთობი მონოლითური მინის პანელი მინ.12 მმ

მოაჯირის დეტალი 5

ARTSTUDIO PROJECT

ფაქტიური მისამართი: ქ. თბილისი, ბაბანის მიმდინარეთ, ზ. სანაძნდელიძის ქ. 3, ნაგვეთის ბაზატაქსილი, მეტრო პარკის კორპუსი #4, 0179 ტელ: (+995 32) 91 52 54 ელ-ფოსტა: info@artstudio.ge , artstudio_project@yahoo.com www.artstudio.ge

Legal Address: G. Tabidze 3/5, 0105, Tbilisi, Georgia
Actual Address: Bageb, Tskneti Highway, Z. Sakandelidze Str.#3 Metra Park settlement, Block # 4, 0179, Tbilisi, Georgia
Tel: (+995 32) 91 52 54
E-mail: info@artstudio.ge , artstudio_project@yahoo.com
www.artstudio.ge

ექსპლიკაცია:
Explication

ვიტ-1 ვიტრაჟის აღნიშვნა
ნომერი

შენიშვნები:
NOTE

დამკვეთი:
CLIENT:
შ.პ.ს. ,,ARTLINE WINGS,,
(ს/კ 445392557)

პროექტი:
PROJEQT:
მრავალფუნქციური კომპლექსი, ბიზნეს ცენტრი

მისამართი:
ADDRESS:
ქ.თბილისი, ავაზა ბელიაშვილის ქუჩა 197
(ს/კ 01.13.02.001.019)

დირექტორი Director	ი.ასალვინი	
მთ. არქიტექტორი Chief Architect	გ.ასლანაშვილი	
პროექტის გუნდი Design team	გ. ასლანდაძე	
	დ. თარხნიშვილი	

სათაური:
TITLE:
მოაჯირის დეტ.ნახაზი 5

მასშტაბი : 1:50 SCALE:	თარიღი DATE 26.02.2025
ფაზა: PHASE:	ფურცელი : SHEET : A-410

A3