დაინტერესებული პირი	შპს „მეტროპოლისი" (402080261)
ობიექტის მისამართი	ქალაქი თბილისი, ქუჩა ლუბლიანა, სანერგე მეურნეობის მიმდებარედ. ს.კ. 01.13.01.019.317
თარიღი	27.06.2025

სარდაფი

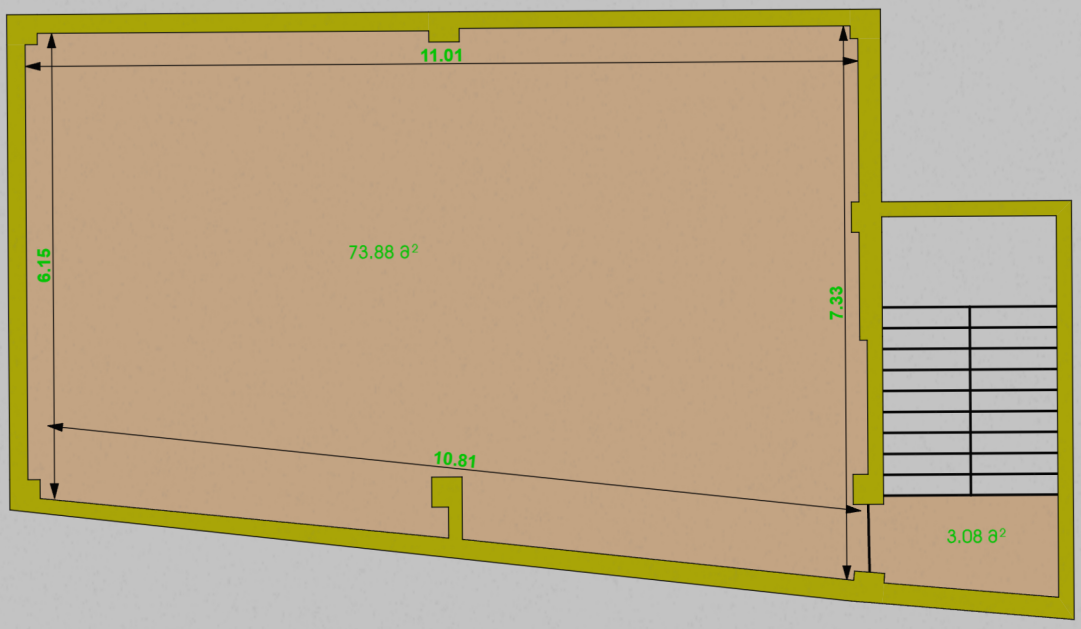

I სართული

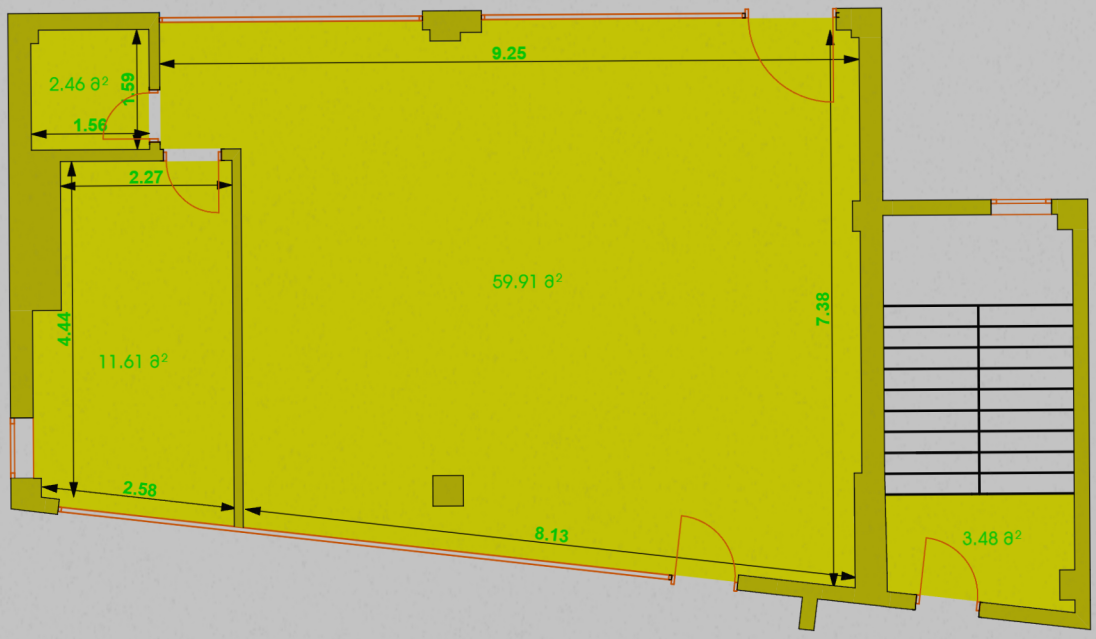

სარდაფის ფართი ----- 76.96 მ², აქედან 3.08 მ² არის სადარბაზოს ფართი

I სართულის ფართი ----- 77.46 მ², აქედან 3.48 მ² არის სადარბაზოს ფართი

შიდა აზომვითი ნახაზი			ბეჭა აბულაძე (18001042431)	შენობის მონაცემები	მასშტაბი 1:100
დირექტორი		ბ. აბულაძე	ქალაქი თბილისი, თემძა. ტელ: 551 500-461		
აზომა დაამუშავა		ბ. აბულაძე			

დაინტერესებული პირი	შპს „მეტროპოლისი" (402080261)
ობიექტის მისამართი	ქალაქი თბილისი, ქუჩა ლუბლიანა, სანერგე მეურნეობის მიმდებარედ. ს.კ. 01.13.01.019.317
თარიღი	27.06.2025

II სართული

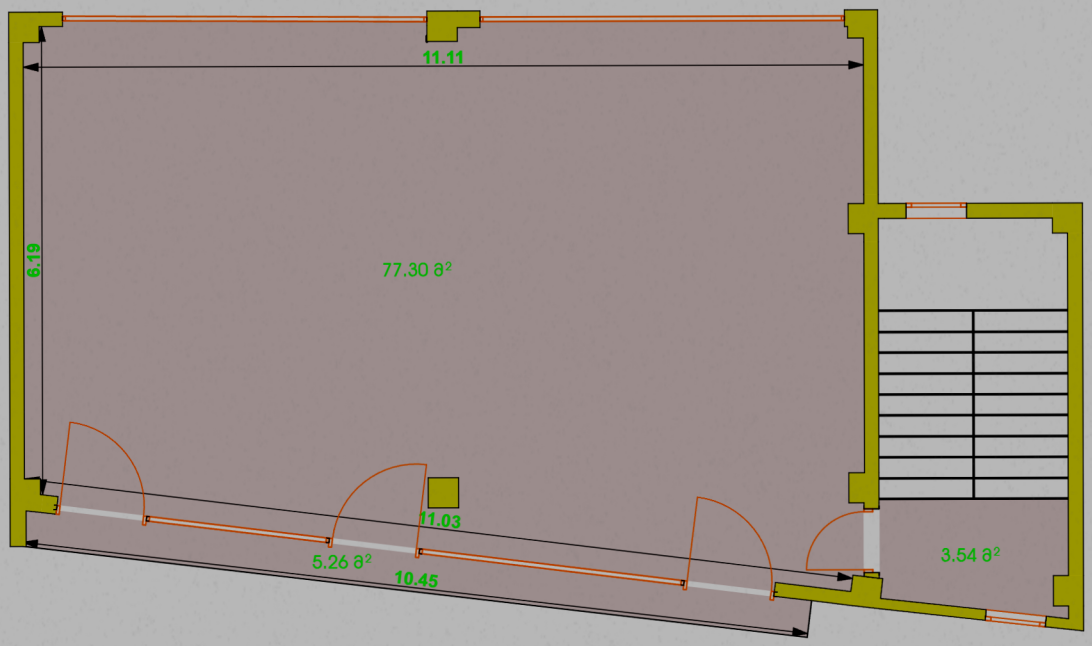

III სართული

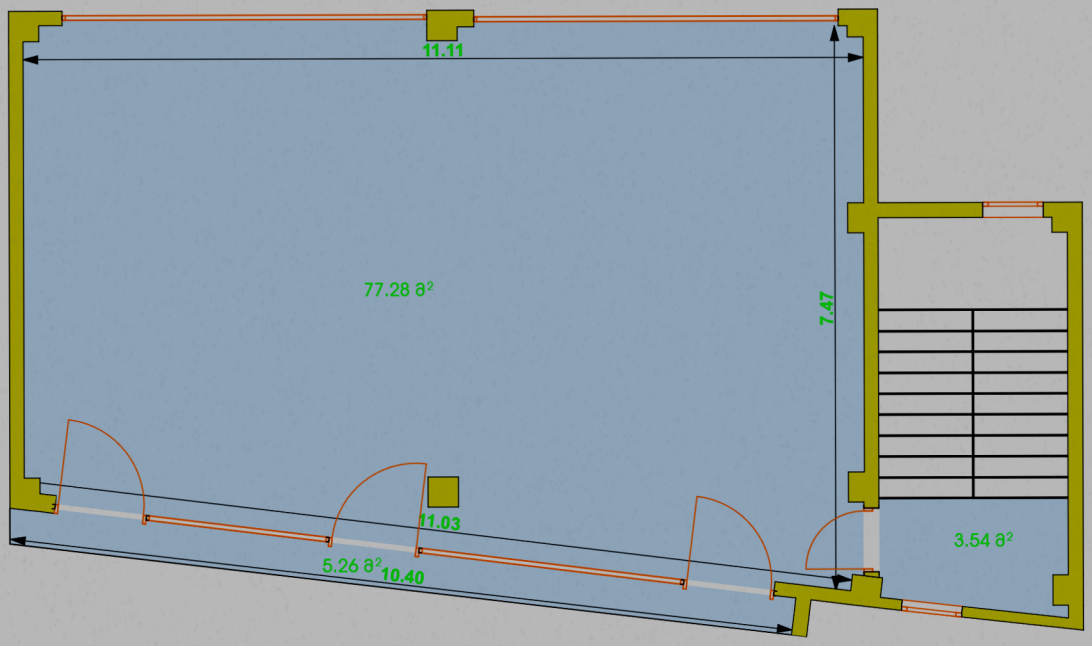

სარდაფის ფართი ----- 86.10 მ², აქედან 3.54 მ² არის სადარბაზოს ფართი

I სართულის ფართი ----- 86.08 მ², აქედან 3.54 მ² არის სადარბაზოს ფართი

შიდა აზომვითი ნახაზი			ბეჭა აბულაძე (18001042431)	შენობის მონაცემები	მასშტაბი 1:100
დირექტორი		ბ. აბულაძე	ქალაქი თბილისი, თემქა. ტელ: 551 500-461		
აზომა დაამუშავა		ბ. აბულაძე			