-II სართულის გეგმა

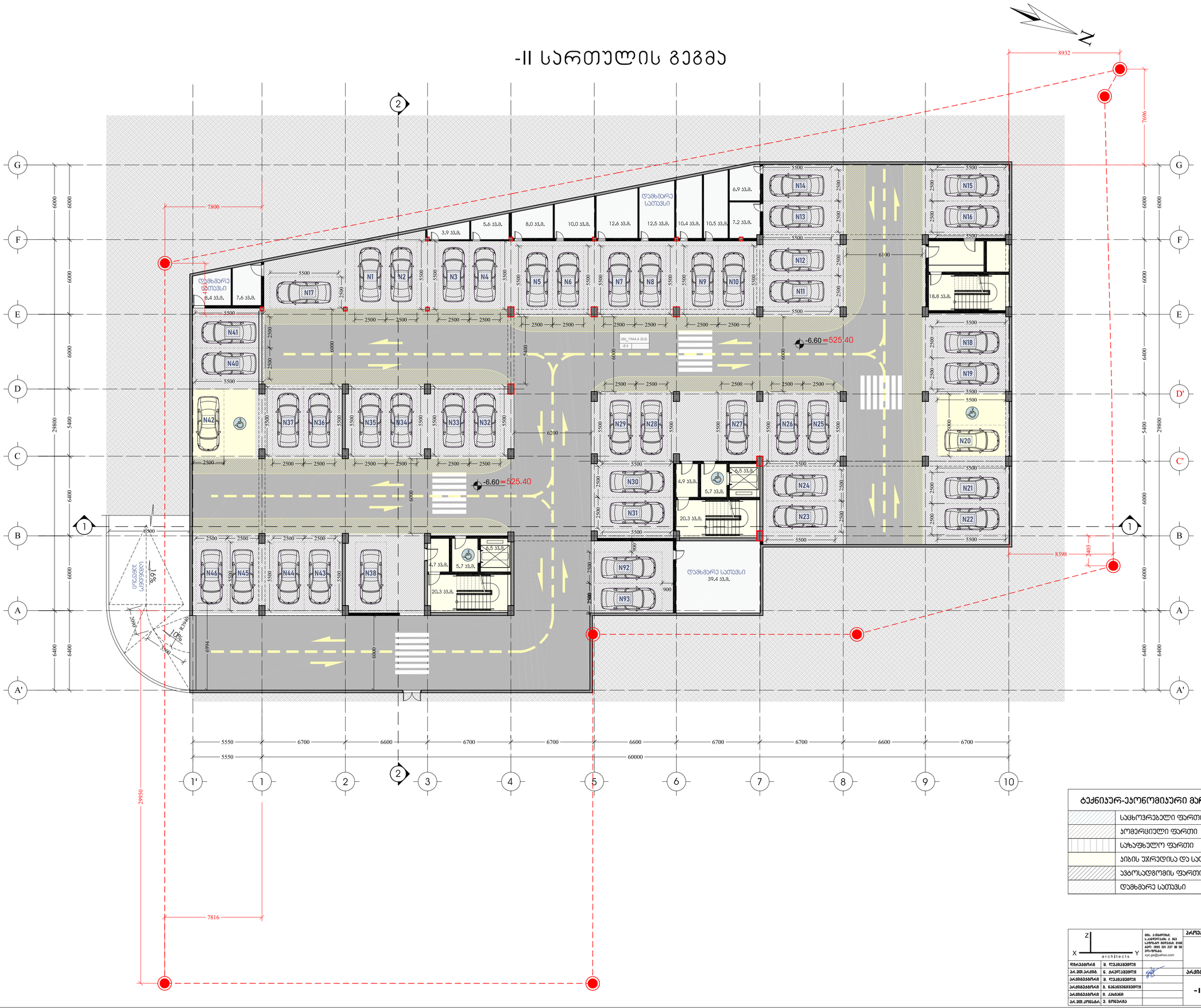

ტექნიკურ-ეკონომიკური მაჩვენებლები _-II სართული

	საცხოვრებელი ფართი	_
	პომერციული ფართი	_
	საზაფხულო ფართი	_
	პირის უპრედისა და სადარბაზოს ფართი	89.9 კვ.მ.
	ავტოსადგომის ფართი	1944.4 კვ.მ.
	დამხმარე სათავსი	143.0 კვ.მ.

architects
ზმპ. კ.მაისურაძის, ს.კალანდარიშვილის, კ. ჩაკვეტაძის და ა. ჩაკვეტაძის ამხანაგობა, 0160 ქალ. თბილისი, ვაკის რაიონი, ზ.ანდრონიკაშვილის ქუჩა N17, ბინა 1
ტელ: (995) 321 227 38 58
ელ-ფოსტა: xyz.ge@yahoo.com

დამკვეთი	ვ. ლეკიაშვილი
პროექტის ავტორი	ნ. ქრელაშვილი
პროექტირების	ვ. ლეკიაშვილი
პროექტირების	ზ. ნანავაშვილი
პროექტირების	ი. კასრაძე
პროექტის ინსპექტირება	ე. ლოცარია

პროექტის სახელწოდება

მრავალბინიანი საცხოვრებელი სახლი ქ.თბილისი, ა.ყრანტინის შესახვევი N17; ს.კ. 01.18.06.012.146

პროექტირების ეტაპი	ფ-ბი	ფურც.	მასშტაბი
-II სართულის გეგმა			1:200
	სხვადა		

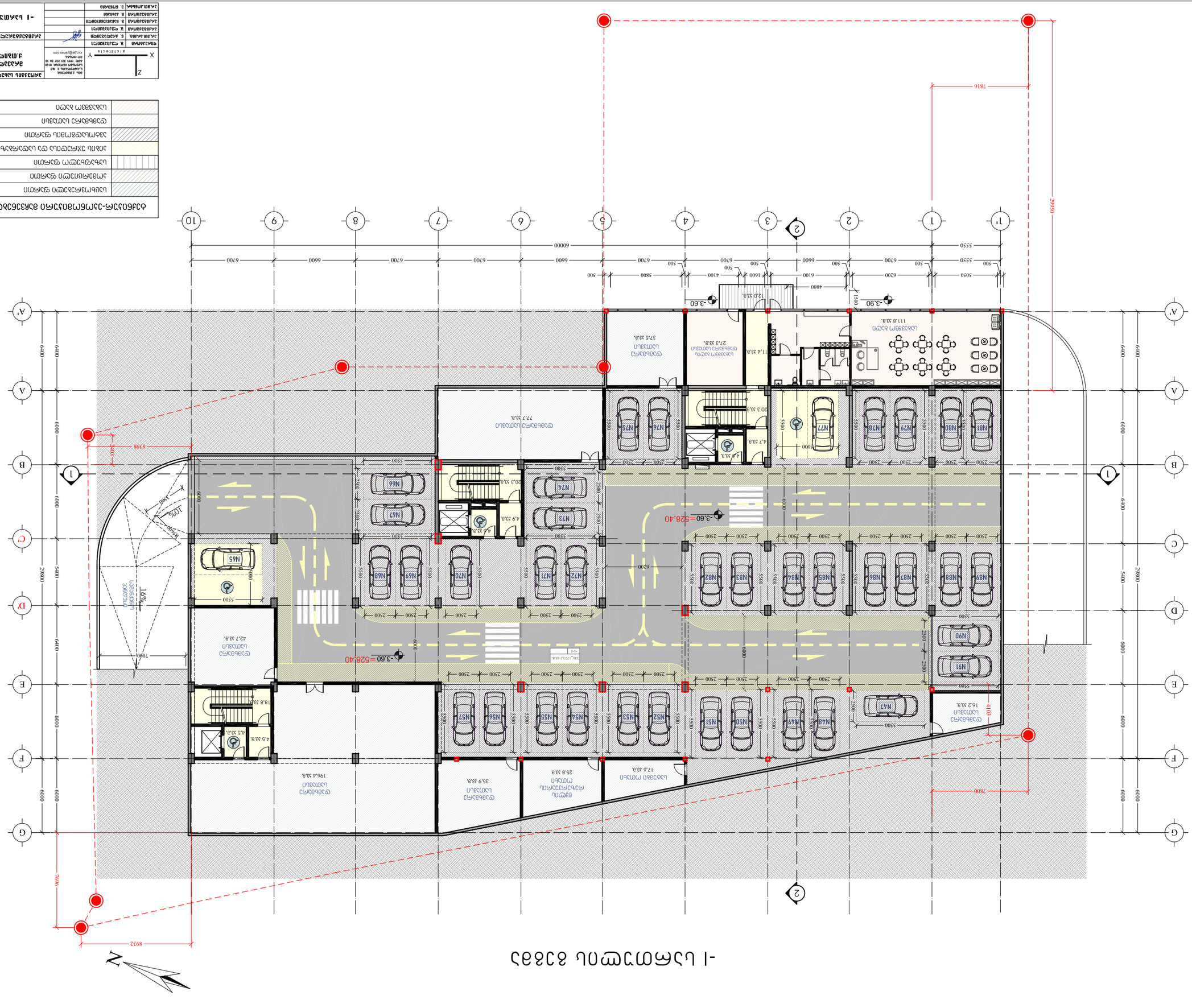
-3.60=528.40
-3.60
-3.90
N1
N2
N3
N4
N5
N6
N7
N8
N9
N10
N11
N12
N13
N14
N15
N16
N17
N18
N19
N20
N21
N22
N23
N24
N25
N26
N27
N28
N29
N30
N31
N32
N33
N34
N35
N36
N37
N38
N39
N40
N41
N42
N43
N44
N45
N46
N47
N48
N49
N50
N51
N52
N53
N54
N55
N56
N57
N58
N59
N60
N61
N62
N63
N64
N65
N66
N67
N68
N69
N70
N71
N72
N73
N74
N75
N76
N77
N78
N79
N80
N81
N82
N83
N84
N85
N86
N87
N88
N89
N90
N91
16%
10%
R500
R1398
R1400
7816
29950
7806
8932
7400
4107
60000
5550
500
5050
6200
4800
4100
1600
5800
1500
6700
6600
2500
5000
5500
6000
5400
2800
6400
1
2
1'
3
4
5
6
7
8
9
10
A
A'
B
C
D
D'
E
F
G
N
Z
X
Y
Паркінг
Машиномісць
Машиномісць
Машиномісць

Ситуационный план

Существующее здание	
Проектируемое здание	
Проектируемое покрытие (кровля)	
Проектируемое покрытие (кровля) из газонной решетки	
Проектируемое покрытие (кровля) из тротуарной плитки	
Проектируемое покрытие (кровля) из асфальтобетона	
Проектируемое покрытие (кровля) из бетона	
Проектируемое покрытие (кровля) из брусчатки	

Изм.	Кол.уч.	Лист	№ док.	Подп.	Дата
ГИП					
Разраб.					
Н.контр.					

Жилой дом с нежилыми помещениями и паркингом по адресу: г. Санкт-Петербург, Московский район, Звездная улица, участок 2

Ситуационный план

Стадия: П | Лист: 1 | Листов: 1

ООО "Архитектурная мастерская "Проект"

II სართულის გეგმა

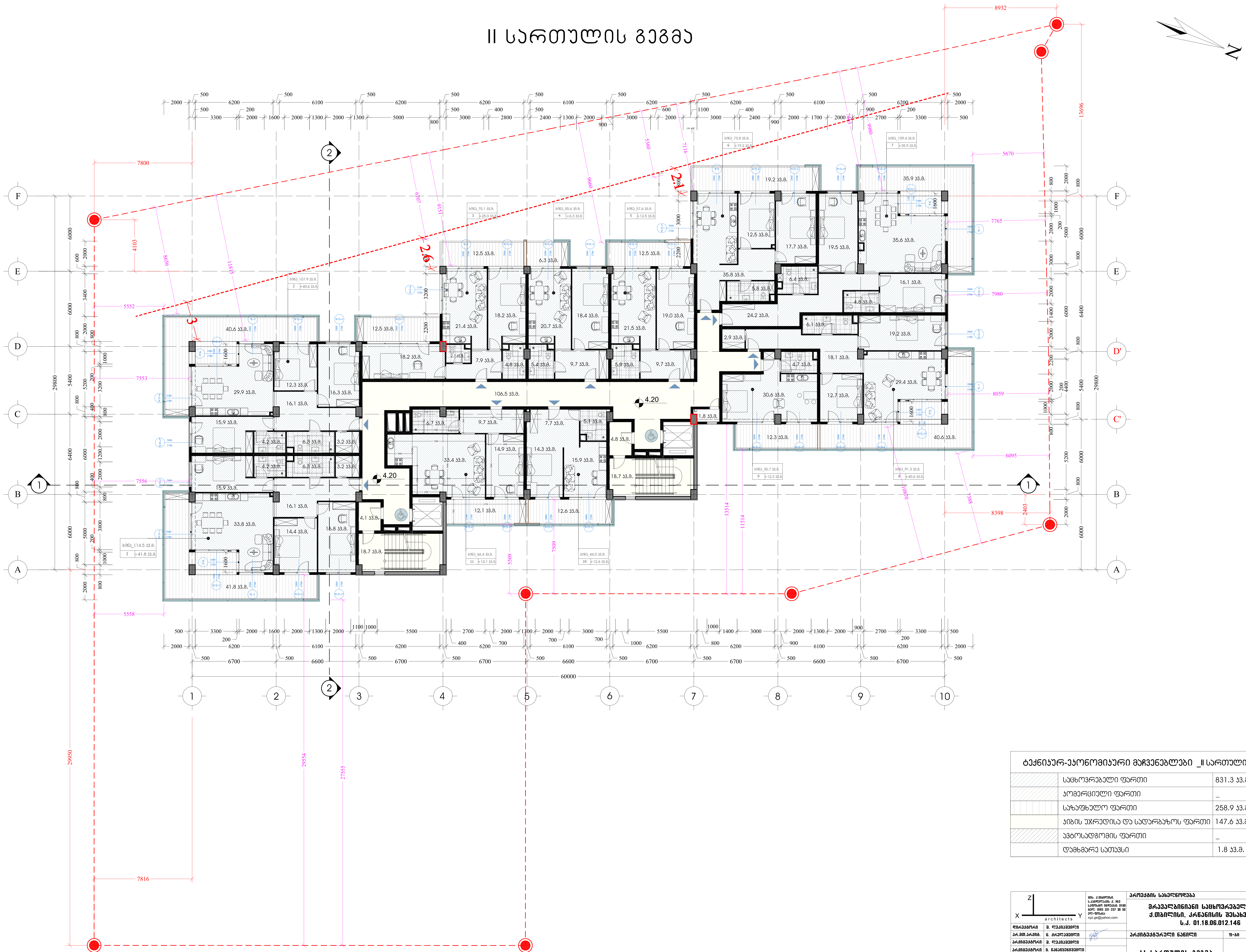

ტექნიკურ-ეკონომიკური მაჩვენებლები _II სართული		
	საცხოვრებელი ფართი	831.3 კვ.მ.
	კომერციული ფართი	_
	საზაფხულო ფართი	258.9 კვ.მ.
	კიბის უჯრედისა და სადარბაზოს ფართი	147.6 კვ.მ.
	ავტოსადგომის ფართი	_
	დამხმარე სათავსი	1.8 კვ.მ.

architects

მის: ქ.თბილისი,
ს.კანდელაკის ქ. №3
საფოსტო ინდექსი: 0160
ტელ: (995 32) 237 30 50
ელ-ფოსტა:
xyz.ge@yahoo.com

დირექტორი	შ. ლეკიაშვილი	
პრ.მთ.არქიტ.	ნ. ჭრელაშვილი	
არქიტექტორი	შ. ლეკიაშვილი	
არქიტექტორი	გ. წანაწყენიშვილი	
არქიტექტორი	ი. კახიანი	
პრ.მთ.კონსტრ.	ე. წოწერია	

პროექტის სახელწოდება

მრავალბინიანი საცხოვრებელი სახლი
ქ.თბილისი, კრწანისის შესახვევი N17;
ს.კ. 01.18.06.012.146

არქიტექტურული ნაწილი	ფ-ბი	ფურც.	მასშტაბი
II სართულის გეგმა			1:200
	სტადია		

Общий план III этажа

Жилые помещения квартир	830,1 зд.м.
Помещения общего пользования	–
Жилые помещения (террасы)	259,0 зд.м.
Площадь жилых помещений без учета террас	147,6 зд.м.
Зимние сады	–
Площадь помещений общего пользования	1.8 зд.м.

Изм.	Кол.уч.	Лист	№ док.	Подп.	Дата
ГИП			Гончарова Е.Ю.		
Разраб.			Ларионова А.А.		
Н.контр.			Ларионова А.А.		
Гл.спец.			Ларионова А.А.		

ЖК «Сказка»
г. Москва, ул. Большая Филевская, вл. 17,
кад. номер 77:01:0012146

Стадия	Лист	Листов	
Р	3		

ООО «Архитектс»
г. Москва, ул. Ивана Франко, д. 42, эт. 2, пом. 1, ком. 1
тел.: (495) 221-22-99
mail@yahoo.com

Гл.спец.	Ларионова А.А.
Н.контр.	Ларионова А.А.
Разраб.	Ларионова А.А.
ГИП	Гончарова Е.Ю.

Изм.	Кол.уч.	№ док.	Подп.

Согласовано

Инв. № подл. | Подп. и дата | Взам. инв. №

Копирование и использование чертежей без разрешения автора запрещено

IV სართულის გეგმა

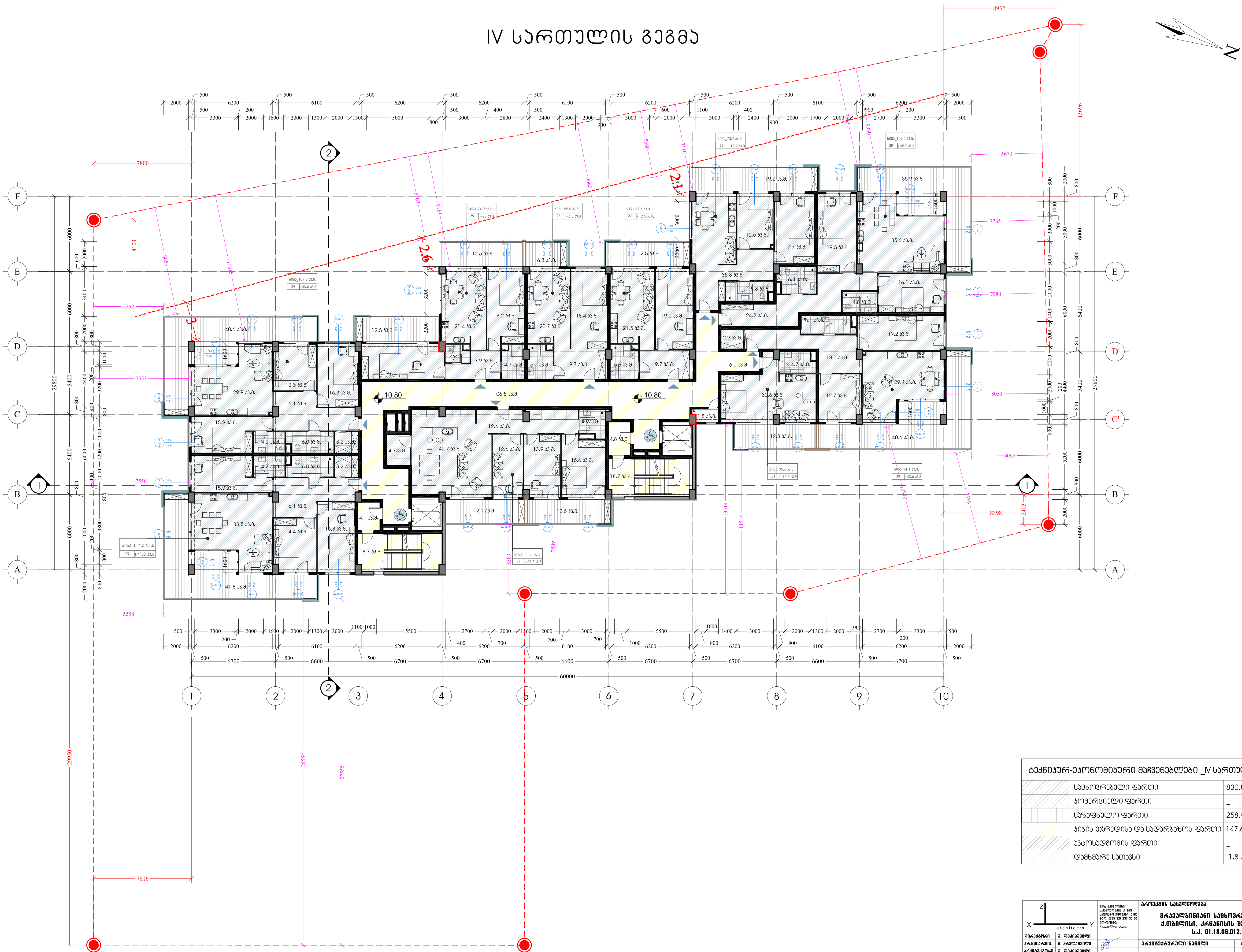

ტექნიკურ-ეკონომიკური მაჩვენებლები _IV სართული		
	საცხოვრებელი ფართი	830.8 კვ.მ.
	კომერციული ფართი	_
	საზაფხულო ფართი	258.9 კვ.მ.
	კიბის უჯრედისა და სადარბაზოს ფართი	147.6 კვ.მ.
	ავტოსადგომის ფართი	_
	დამხმარე სათავსი	1.8 კვ.მ.

X Z Y architects

მის: ქ.თბილისი,
ს.კანდელაკის ქ. №3
საფოსტო ინდექსი: 0160
ტელ: (995 32) 237 30 50
ელ-ფოსტა:
xyz.ge@yahoo.com

დირექტორი	შ. ლეკიაშვილი	
პრ.მთ.არქიტ.	ნ. ჭრელაშვილი	
არქიტექტორი	შ. ლეკიაშვილი	
არქიტექტორი	გ. ნანაწყენიშვილი	
არქიტექტორი	ი. კახიანი	
პრ.მთ.კონსტრ.	ე. წოწერია	

პროექტის სახელწოდება

**მრავალბინიანი საცხოვრებელი სახლი
ქ.თბილისი, კრწანისის შესახვევი N17;
ს.კ. 01.18.06.012.146**

არქიტექტურული ნაწილი	ფ-ბი	ფურც.	მასშტაბი
IV სართულის გეგმა			1:200
	სტადია		

V სართულის გეგმა

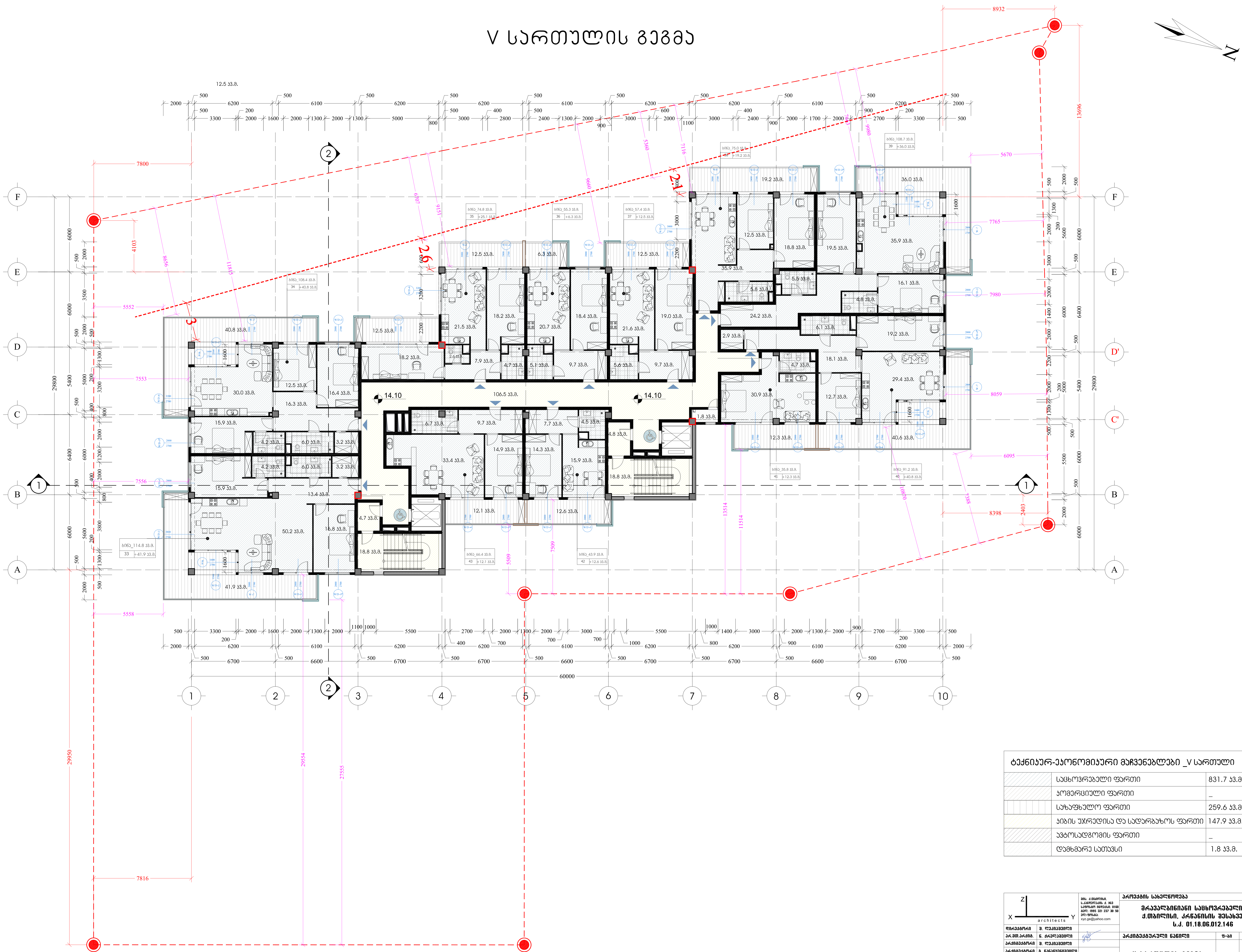

	ტექნიკურ-ეკონომიკური მაჩვენებლები _V სართული	
	საცხოვრებელი ფართი	831.7 კვ.მ.
	კომერციული ფართი	_
	საზაფხულო ფართი	259.6 კვ.მ.
	კიბის უჯრედისა და სადარბაზოს ფართი	147.9 კვ.მ.
	ავტოსადგომის ფართი	_
	დამხმარე სათავსი	1.8 კვ.მ.

architects

მის: ქ.თბილისი, ს.კანდელაკის ქ. №3
საფოსტო ინდექსი: 0160
ტელ: (995 32) 237 30 50
ელ-ფოსტა: xyz.ge@yahoo.com

დირექტორი	შ. ლეკიაშვილი	
პრ.მთ.არქიტ.	ნ. ჭრელაშვილი	
არქიტექტორი	შ. ლეკიაშვილი	
არქიტექტორი	გ. წანაწყენიშვილი	
არქიტექტორი	ი. კახიანი	
პრ.მთ.კონსტრ.	ე. წოწერია	

პროექტის სახელწოდება

მრავალბინიანი საცხოვრებელი სახლი ქ.თბილისი, კრწანისის შესახვევი N17; ს.კ. 01.18.06.012.146

არქიტექტურული ნაწილი	ფ-ბი	ფურც.	მასშტაბი
V სართულის გეგმა			1:200
	სტადია		

VI სართულის გეგმა

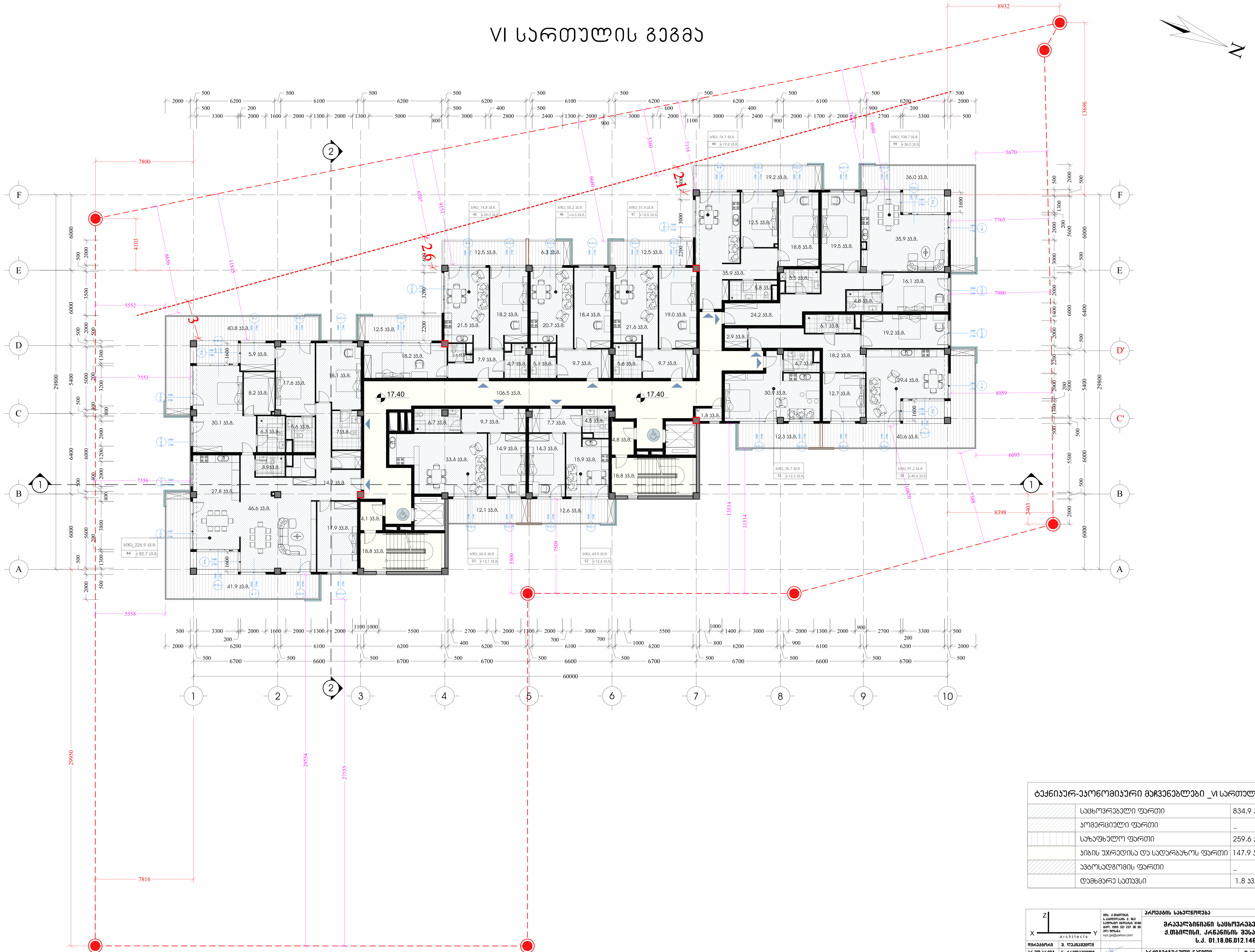

	ტექნიკურ-ეკონომიკური მაჩვენებლები _VI სართული	
	საცხოვრებელი ფართი	834.9 კვ.მ.
	კომერციული ფართი	_
	საზაფხულო ფართი	259.6 კვ.მ.
	კიბის უჯრედისა და სადარბაზოს ფართი	147.9 კვ.მ.
	ავტოსადგომის ფართი	_
	დამხმარე სათავსი	1.8 კვ.მ.

architects

მის: ქ.თბილისი, ს.კანდელაკის ქ. №3
საფოსტო ინდექსი: 0160
ტელ: (995 32) 237 30 50
ელ-ფოსტა:
xyz.ge@yahoo.com

დირექტორი	შ. ლეკიაშვილი	
არ.მთ.არქიტ.	ნ. ჭრელაშვილი	
არქიტექტორი	შ. ლეკიაშვილი	
არქიტექტორი	გ. ნანაწყენიშვილი	
არქიტექტორი	ი. კახიანი	
არ.მთ.კონსტრ.	ე. წოწერია	

პროექტის სახელწოდება

მრავალბინიანი საცხოვრებელი სახლი ქ.თბილისი, კრწანისის შესახვევი N17; ს.კ. 01.18.06.012.146

არქიტექტურული ნაწილი	ფ-ბი	ფურც.	მასშტაბი
VI სართულის გეგმა			1:200
	სტადია		

VII სართულის გეგმა

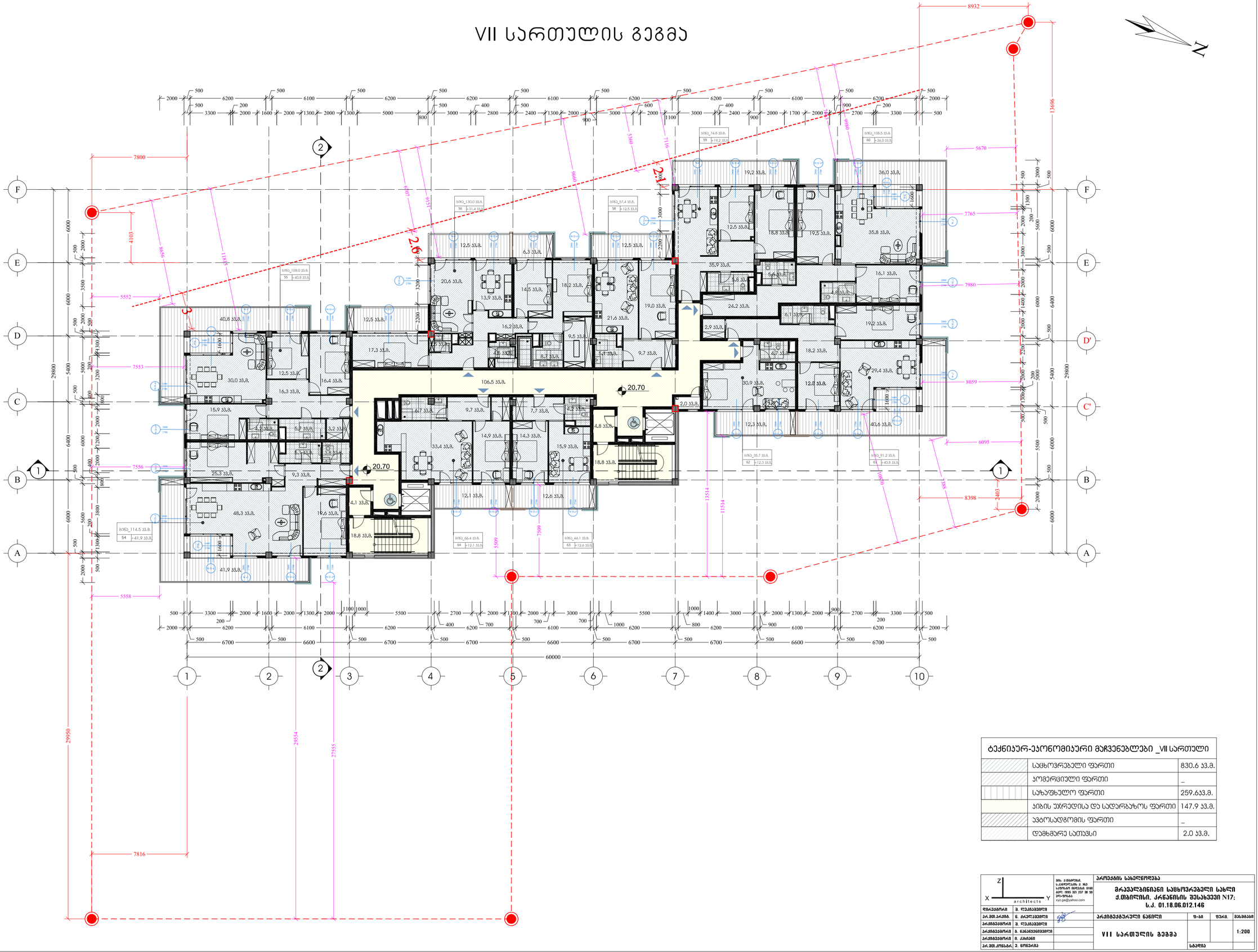

ტექნიკურ-ეკონომიკური მაჩვენებლები _VII სართული

	საცხოვრებელი ფართი	830.6 კ.მ.
	კომერციული ფართი	_
	საზაფხულო ფართი	259.6კ.მ.
	კიბის უჯრედისა და სადარბაზოს ფართი	147.9 კ.მ.
	ავტოსადგომის ფართი	_
	დამხმარე სათავსი	2.0 კ.მ.

პროექტის სახელწოდება			
მრავალბინიანი საცხოვრებელი სახლი ქ.თბილისი, არნანინის შესახვევი N17; ს.კ. 01.18.06.012.146			
არქიტექტურული ნაწილი	ფ-ბი	ფურც.	მასშტაბი
VII სართულის გეგმა			1:200
	სტადია		

შპს. კ.ფაფიაშვილის სახელობის ს.კავკასიის ა. ჩ.ს. საფრანგეთის მოქალაქე, ბინის ბანკ: 1855 321 227 30 50 ელ-ფოსტა: xyz.ge@yahoo.com

ფირმის დირექტორი	ვ. ლეკიშვილი
არქიტექტორი	ნ. ქარჩავიშვილი
არქიტექტორი	ვ. ლეკიშვილი
არქიტექტორი	ვ. ჯანჯალაძეიშვილი
არქიტექტორი	ი. ქოქიაძე
არქიტექტორი	ე. ნოზაძე

Планировочный чертеж VIII блок 83283

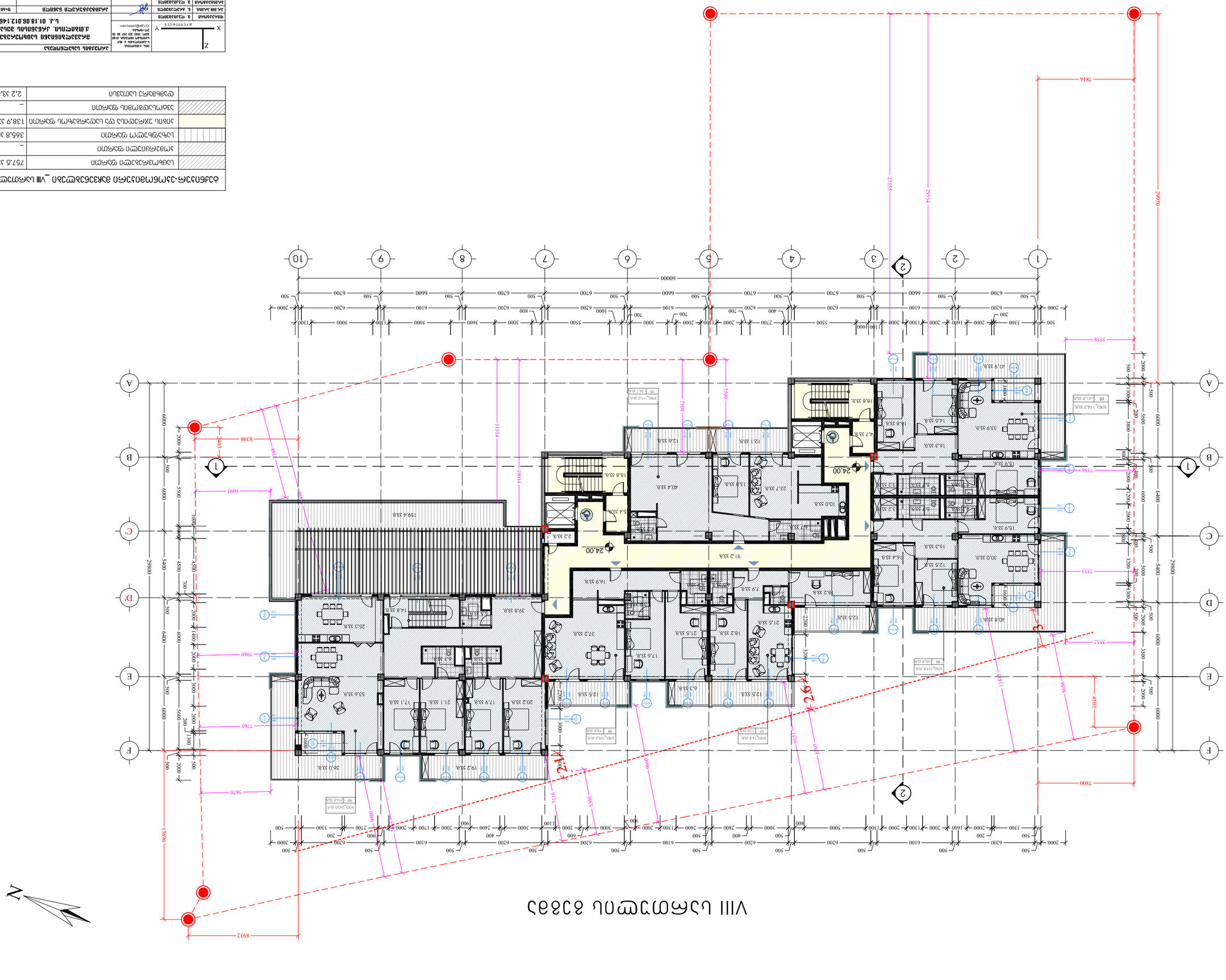
A
B
C
D
E
F
1
2
3
4
5
6
7
8
9
10
60000
29800
6000
5400
6400
5500
4500
700
500
2000
3000
5600
200
300
6900
24,00
2,2 %
2,6 %
2,2 %
8398
7980
7765
5670
13606
8932
6095
1514
1901
2555
2954
2955
7816
5558
7556
7553
7552
7800
4103
3959
3911
3516
3109
2998
2360
1116
2405
1885
1509
1555
609
2000
500
3800
1400
1600
1300
1100
1000
900
800
700
600
400
200
300
2700
3300
3600
5000
5500
6100
6200
6600
6700
1190
1660
1130
2000
1300
2000
1600
2000
1300
2000
1300
2000
1600
2000
1300
2000
1300
2000
1600
2000
1300

IX სართულის გეგმა

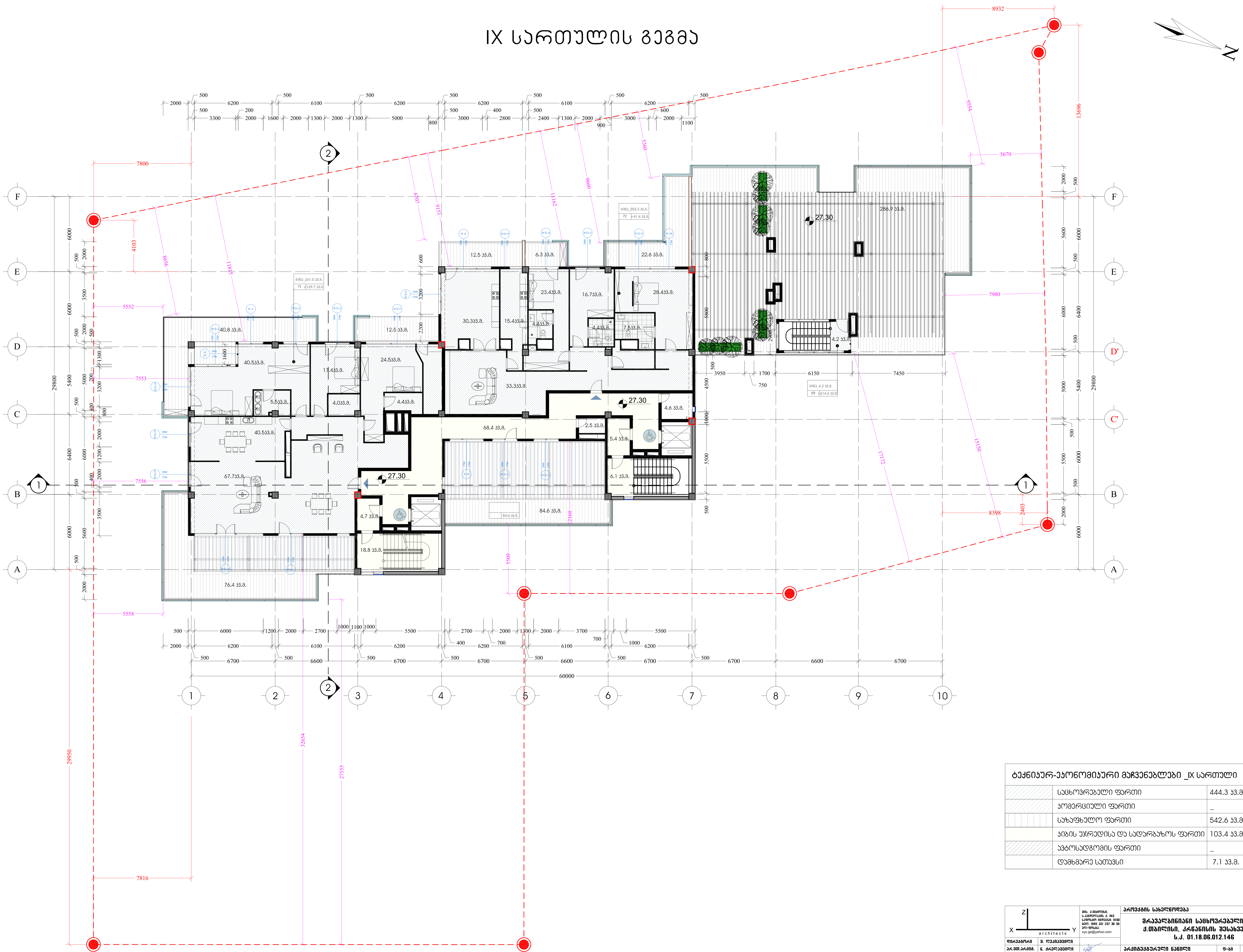

ტექნიკურ-ეკონომიკური მაჩვენებლები _IX სართული		
	საცხოვრებელი ფართი	444.3 კვ.მ.
	კომერციული ფართი	_
	საზაფხულო ფართი	542.6 კვ.მ.
	კიბის უჯრედისა და სადარბაზოს ფართი	103.4 კვ.მ.
	ავტოსადგომის ფართი	_
	დამხმარე სათავსი	7.1 კვ.მ.

architects

მის: ქ.თბილისი,
ს.კანდელაკის ქ. №3
საფოსტო ინდექსი: 0160
ტელ: (995 32) 237 30 50
ელ-ფოსტა:
xyz.ge@yahoo.com

დირექტორი	შ. ლეკიაშვილი	
პრ.მთ.არქიტ.	ნ. ჭრელაშვილი	
არქიტექტორი	შ. ლეკიაშვილი	
არქიტექტორი	გ. ნანაწყენიშვილი	
არქიტექტორი	ი. კახიანი	
პრ.მთ.კონსტრ.	ე. წოწერია	

პროექტის სახელწოდება

მრავალბინიანი საცხოვრებელი სახლი
ქ.თბილისი, კრწანისის შესახვევი N17;
ს.კ. 01.18.06.012.146

არქიტექტურული ნაწილი	ფ-ბი	ფურც.	მასშტაბი
IX სართულის გეგმა			1:200
	სტადია		

სახურავის გეგმა

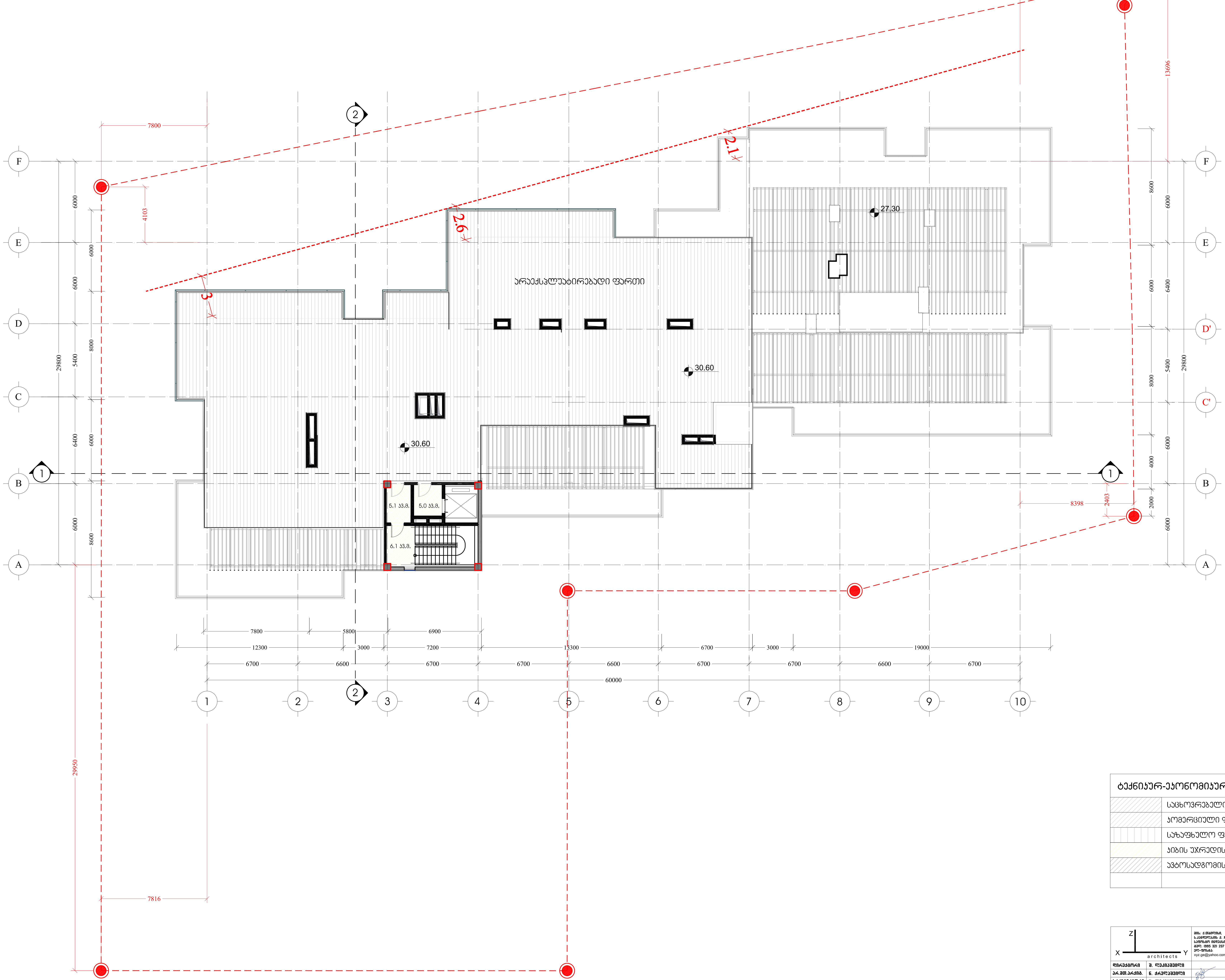

ტექნიკურ-ეკონომიკური მაჩვენებლები _X სართული		
	საცხოვრებელი ფართი	_
	კომერციული ფართი	_
	საზაფხულო ფართი	_
	კიბის უჯრედისა და სადარბაზოს ფართი	16.2 კვ.მ.
	ავტოსადგომის ფართი	_

X Z Y architects

მის: ქ.თბილისი,
ს.კანდელაკის ქ. №3
საფოსტო ინდექსი: 0160
ტელ: (995 32) 237 30 50
ელ-ფოსტა:
xyz.ge@yahoo.com

დირექტორი	შ. ლეკიაშვილი
პრ.მთ.არქიტ.	ნ. ჭრელაშვილი
არქიტექტორი	შ. ლეკიაშვილი
არქიტექტორი	გ. წანაწყენიშვილი
არქიტექტორი	ი. კახიანი
პრ.მთ.კონსტრ.	ე. წოწერია

პროექტის სახელწოდება

მრავალბინიანი საცხოვრებელი სახლი
ქ.თბილისი, კრწანისის შესახვევი N17;
ს.კ. 01.18.06.012.146

არქიტექტურული ნაწილი	ფ-ბი	ფურც.	მასშტაბი
ტერასის სართულის გეგმა			1:200
	სტადია		

ГИП	Г.Ц.Гаджиев		
Нач.отд.	Р.Ш.Шахбанов		
Гл.спец.	Ш.Ш.Шахбанов		
Гл.спец.	Г.Ц.Гаджиев		
Гл.спец.	Г.Ц.Гаджиев		
Гл.спец.	Г.Ц.Гаджиев

მრავალბინიანი საცხოვრებელი სახლი
ქ.თბილისი, კრწანისის შესახვევი №17
ს.კ 01.18.06.012.146
ხანძარსაწინააღმდეგო პროექტი

საქართველოს მთავრობის 2016 წლის 28 იანვარის №41
დადგენილებასთან ტექნიკური რეგლამენტის შენობა-ნაგებობის
უსაფრთხოების წესების დამტკიცების თაობაზე შესაბამისობის
ანალიზი

შენობა-ნაგებობის უსაფრთხოების წესებთან შესაბამისობის ანალიზი

გამოყენებული წესები - **„შენობა-ნაგებობის უსაფრთხოების წესები“**

ჩამოთვალეთ შენობის დაკავებულებები და აღწერეთ თითოეული გამოყენება
სასაწყობო ჯგუფის ქვეჯგუფი სწ-2 (შემოზღუდული ავტოსადგომი გარაჟი, დამხმარე სათავსები -6.60 ნიშნულზე, შემოზღუდული ავტოსადგომი გარაჟი, სახანძრო ტუმბოსა და წყლის რეზერვუარის ოთახები, დამხმარე სათავსები -3.60 ნიშნულზე)
სავაჭრო ჯგუფი სვ (საცალო და საბითუმო ვაჭრობის მაღაზია 0.00 ნიშნულზე)
საცხოვრებელი ჯგუფის ქვეჯგუფი სც-2 (საცხოვრებელი ერთეულები (ბინები) +4.20, +7.50, +10.80, +14.10, +17.40, +20.70, +24.00 და +27.30 ნიშნულებზე)
საგანმანათლებლო ჯგუფი სგ (საბავშო ბაღი -3,60 ნიშნულზე)

კონსტრუქციის ტიპი:	
განსაზღვრეთ კონსტრუქციის არსებული შენობისთვის: მაგალითი: II-A, II-B, V-A, V-B	
განსაზღვრეთ კონსტრუქციის ტიპი ახალი შენობისთვის: მაგალითი: II-A, II-B, V-A, V-B	I-B
შერეული კონსტრუქციის შემთხვევაში მიუთითეთ ტიპები, რომელიც გამოყენებული იქნება, განსაზღვრეთ ტიპები და მათი მდებარეობა:	

სიმაღლის შეზღუდვები ცხრილი 503 -ის მიხედვით		
დაკავებულობები	**დასაშვები სართულიანობა**	**შემოთავაზებული სართულიანობა**
სასაწყობო ჯგუფის ქვეჯგუფი **სწ-2**	11	**2**
სავაჭრო ჯგუფი **სვ**	11	**1**
საცხოვრებელი ჯგუფის ქვეჯგუფი **სც-2**	11	**8**
საგანმანათლებლო ჯგუფი სგ	5	**1**
	დასაშვები სიმაღლე	**შემოთავაზებული სიმაღლე**
შენობის სიმაღლე =	**48.8 მ.**	**32.70 მ.** **მიწის დონის ნიშნული: -2.10=529.90**

მიწის დონის ზემოთ სართულ(ებ)ის რაოდენობა =	10

ფართობის შეზღუდვები ცხრილი 503 -ის მიხედვით		
დაკავებულობები	**დასაშვები ფართობი (სართულზე)**	**შემოთავაზებული ფართობი (ჯამურად)**
სასაწყობო ჯგუფის ქვეჯგუფი **სწ-2**	7340 კვ.მ	**4342,1**
სავაჭრო ჯგუფი **სვ**	შეუზღუდავი	**908 კვ.მ**
საცხოვრებელი ჯგუფის ქვეჯგუფი **სც-2**	შეუზღუდავი	**10155 კვ.მ**
საგანმანათლებლო ჯგუფი სგ	შეუზღუდავი	**111,9**
შემოთავაზებული ფართობების ჯამი =	**15,517.5 კვ.მ**	
სართულების რაოდენობა =	**9**	
შენობის საერთო ფართობი =	**17,198 კვმ**	

გარე კედლის ცეცხლმედეგობისა და ღიობისადმი მოთხოვნები ცხრილების 602-ის და 705.8 -ის მიხედვით									
გარე კედელი	**ხანძარსაწინააღმდეგო მანძილი** (მეტრი)	**ცეცხლმედეგობის ხარისხი** (საათი)		**კედლის ღიობების ფართობი** (კედლის %)					
		მოთხოვნილი	**გათვალისწინებული**	**დასაშვები**			**გათვალისწინებული**		
				დაცული	**დაუცველი საშხეფებით**	**დაუცველი**	**დაცული**	**დაუცველი საშხეფებით**	**დაუცველი**
1-5 ღერძებში	29.4	0	0	-	-	შეუზღუდავია	-	-	-
5-7 ღერძებში	7.4	1	2	-	-	70%	-	-	25%
7-10 ღერძებში	მინ. 10.1	0	0	-	-	შეუზღუდავია	-	-	-
10-1 ღერძებში	მინ. 18.4	0	0	-	-	შეუზღუდავია	-	-	-
C`-F ღერძებში	მინ. 8.0	1	1	-	-	70%	-	-	30%
D-A ღერძებში	მინ. 10.7	0	0	-	-	შეუზღუდავია	-	-	-

ხანძრისაგან დაცვის სისტემებისადმი მოთხოვნები							
დაკავებულობები/სივრცეები/გასასვლელი საშუალებები	ავტოსაშხეფი სისტემა	ალტერნატიული ავტომატური ცეცხლსაქრობი სისტემები	სახანძრო განგაშისა, კვამლაღმომჩენი და ცეცხლაღმომჩენი სისტემები	სახანძრო მილდგარების სისტემები	კვამლის საკონტროლო სისტემები	ხელის ცეცხლმაქრები	საავარიო განგაშის სისტემები
სასაწყობო ჯგუფის ქვეჯგუფი **სწ-2**	**კი**	-	**კი**	**კი**	-	**კი**	-
სავაჭრო ჯგუფი **სვ**	**არა**	-	**კი**	**კი**	-	**კი**	-
საცხოვრებელი ჯგუფის ქვეჯგუფი **სც-2**	არა	-	**კი**	**კი**	-	-	-
საგანმანათლებლო ჯგუფი **სგ**	არა		**კი**	**კი**	-	**კი**	-
კიბის უჯრედი					**კი** (ვესტიბიული მექნიკური განიავების (კვამლის გაწოვის) სისიტემით)		
ლიფტები	-				**კი** (ჰაერის დაწნევის სისტემა)		
დერეფანი	-		**კი**				
სახანძრო-სამაშველო სამსახურის მიერ გამოსაყენებელი მისაერთებლები				**კი**			
სახანძრო ტუმბოები და წყლის რეზერვუარი (განთვსებულია -3.60 ნიშნულზე)				**კი**			

განიავებისადმი მოთხოვნები		
დაკავებულობები/სივრცეები/გასასვლელი საშუალებები	ბუნებრივი განიავება	მექანიკური განიავება
სასაწყობო ჯგუფის ქვეჯგუფი სწ-2	-	კი
სავაჭრო ჯგუფი სვ	კი	კი
საცხოვრებელი ჯგუფის ქვეჯგუფი სც-2	კი	კი
საგანმანათლებლო ჯგუფი სგ	კი	-
კიბის უჯრედი	-	კი
ლიფტები	-	კი
დერეფანი	-	კი

თითოეული სართულიდან გასასვლელი საშუალება									
სართულები	დაკავებულობა და დაკავებულობის დატვირთვის ჯამური მაჩვენებელი	მოთხოვნილი გასასვლელების/გასასვლელთან მისადგომის რაოდენობა	გათვალისწინებული გასასვლელების/გასასვლელთან მისადგომის რაოდენობა და ტიპი	გასასვლელი საშუალებების სიგანე(მეტრი)					
				გზა-კიბეები		დერაფანი,		გასასვლელის გზა-კარი	
				მოთხოვნილი	გათვალისწინებული	მოთხოვნილი	გათვალისწინებული	მოთხოვნილი	გათვალისწინებული
მიწის დონის ქვედა სართული -6.60 ნიშნული	სწ-2 დ.დ=119	2	2 (შიგა გასასვლელის გზა-კიბე)	1.10	1.35	0.90 (გასავლელი)	მინ. 0.90 (გასავლელი)	0.82 (თითო)	0.82 (თითო)
მიწის დონის ქვედა	სწ-2 დ.დ=109 სგ	2	3 (შიგა გასასვლელის	1.10	1.35	0.90 (გასავლელ	მინ. 0.90 (გასავ	0.82 (თითო)	0.82 (თითო)

სართული -3.60 ნიშნული	დ.დ.=24		გზა-კიბე)			ი)	ლელი)		
მიწისპირა სართული 0.00 ნიშნული	სვ დ.დ=324	2	3 (შენობიდან გამოსასვლელი გზა-კარი)	-	-	0.90 (გასავლელი)	მიწ. 0.90 (გასავლელი)	0.82 (თითო)	1.8 (თითო)
მე-2_მე-9 სართული +4.20_+27.30 ნიშნული	სც-2 დ.დ=60 (მაქსიმალური დატვირთვა სართულზე)	2	2 (შიგა გასასვლელის გზა-კიბე)	1.10	1.35	1.20	1.8	0.82 (თითო)	0.82 (თითო)

წყალსადენი სისტემის ფიქსირებული მოწყობილობების რაოდენობა ცხრილი 1602.1-ის მიხედვით													
სართულები	დაკავებულობა და დაკავებულობის დატვირთვის ჯამური მაჩვენებელი	ფიქსირებული მოწყობილობები(ცალი)											
		უნიტაზი		ტუალეტის ხელსაბანები		აბაზანა/შხაპი		სასმელი წყლის ფანტანი		სამომსახურეო ნიჟარა		სამზარეულოს ნიჟარა	
		მოთხოვნილი	წარმოდგენილი	მოთხოვნილი	წარმოდგენილი	მოთხოვნილი	წარმოდგენილი	მოთხოვნილი	წარმოდგენილი	მოთხოვნილი	წარმოდგენილი	მოთხოვნილი	წარმოდგენილი
მიწის დონის ქვედა სართული -6.60 ნიშნული	სწ-2 დ.დ=119	-	-	-	-	-	-	-	-	-	-	-	-
მიწის დონის ქვედა სართული -3.60 ნიშნული	სწ-2 დ.დ=109 სგ დ.დ.=24	-	-	-	-	-	-	-	-	-	-	-	-
მიწისპირა სართული 0.00	სვ დ.დ=324	1	3	1	3	-	-	1	1	1	1	-	-

ნიშნული													

წყალსადენი სისტემის ფიქსირებული მოწყობილობების რაოდენობა-საცხოვრებელი ჯგუფი სც-2 ქვეჯგუფი ცხრილი 1602.1-ის მიხედვით											
სართულები	საცხოვრებელი ერთეულები	ფიქსირებული მოწყობილობები									
		უნიტაზი (ერთ საცხოვრებელ ერთეულზე)		ტუალეტის ხელსაბანები (ერთ საცხოვრებელ ერთეულზე)		აბაზანა/შხაპი (ერთ საცხოვრებელ ერთეულზე)		სამზარეულოს ნიჟარა (ერთ საცხოვრებელ ერთეულზე)		ავტომატური სარეცხი მანქანის მისაერთებელი	
		ჩათვლით	გარეშე	ჩათვლით	გარეშე	ჩათვლით	გარეშე	ჩათვლით	გარეშე	ჩათვლით	გარეშე
მე-2_მე-7 სართული +4.20_20.7 ნიშნული	9	1	1	1	1	1	1	1	1	1	1
მე-8 სართული +24.00 ნიშნული	6	1	1	1	1	1	1	1	1	1	1
მე-9 სართული +27.30 ნიშნული	2	1	1	1	1	1	1	1	1	1	1

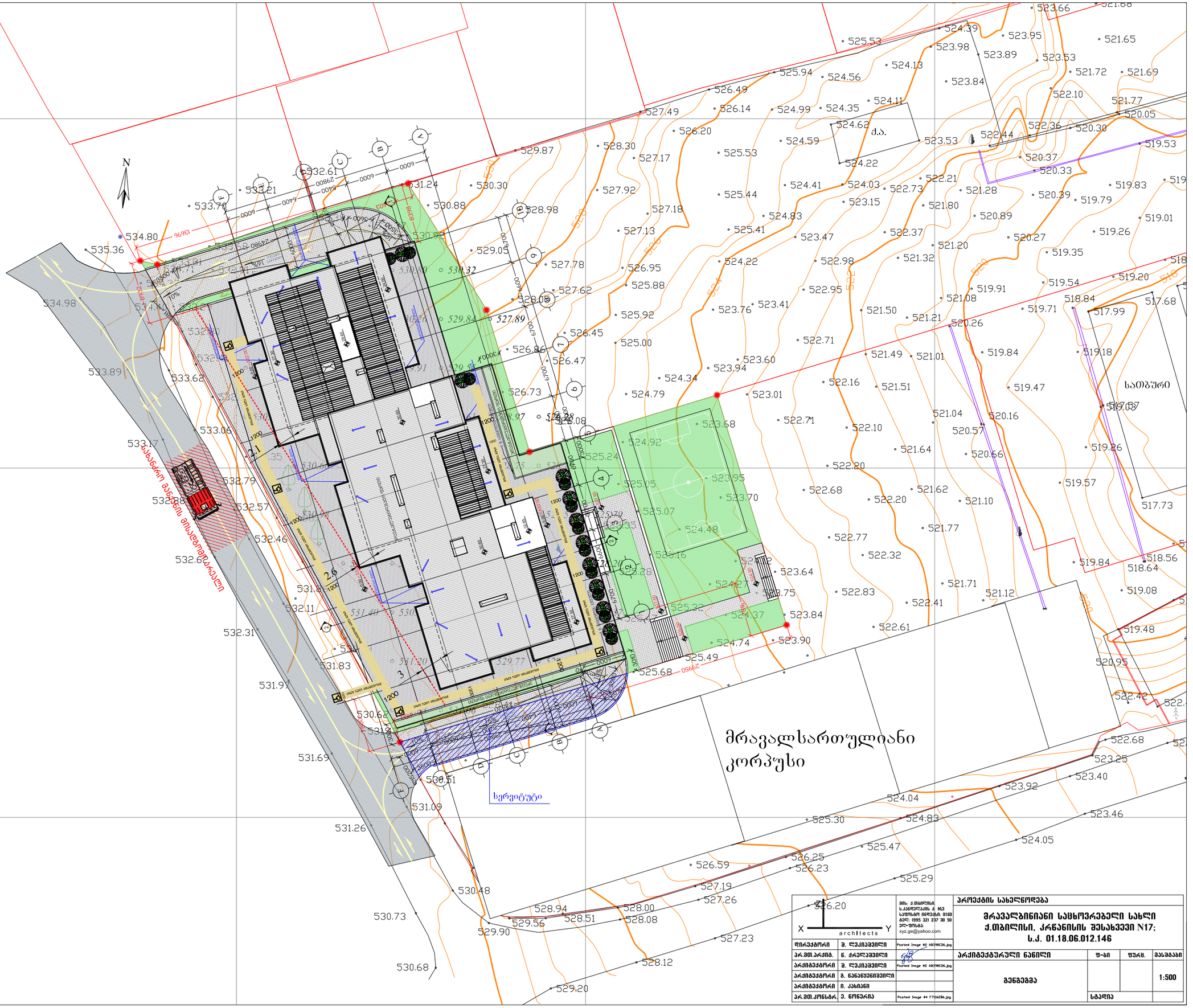

პროექტის სახელწოდება				
მრავალბინიანი საცხოვრებელი სახლი ქ.თბილისი, კრწანისის შესახვევი N17; ს.კ. 01.18.06.012.146				
არქიტექტურული ნაწილი		ფ-ბი	ფურც.	მასშტაბი
გენგეგმა				1:500
		სტადია		

დირექტორი	ვ. ლეკიაშვილი	Pasted Image 82 A3298C06.jpg
არ.მთ.არქიტ.	ნ. ქრელაშვილი	
არქიტექტორი	ვ. ლეკიაშვილი	Pasted Image 82 A3298C06.jpg
არქიტექტორი	გ. ნანავუნიშვილი	
არქიტექტორი	ი. ქასიანი	
არ.მთ.კონსტრ.	ე. წოწორია	Pasted Image 84 F7706296.jpg

მის: ქ.თბილისი, ს.კანდელაკის ქ. №3 საფოსტო ინდექსი: 0160 ტელ: (995 32) 237 30 50 ელ-ფოსტა: xyz.ge@yahoo.com

-II სართულის გეგმა

შენობის ელემენტები	ტიპი
	I-B
ძირითადი კონსტრუქციული ჩარჩო	2
მზიდი კედლები გარე შიგა	2 2
არამზიდი კედლები და ტიხრები გარე	სხვილი 602
არამზიდი კედლები და ტიხრები შიგა	0
იატაკის კონსტრუქცია და არაძირითადი ნაწილები	2
სახურავის კონსტრუქცია და არაძირითადი ნაწილები	1

პირობითი ნიშნები:

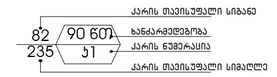

გასასვლელი აღმნიშვნელი განათებული ნიშანი

2 საათიანი ხანძარმედეგობის აღმნიშვნელი ხაზი

სიმბოლოს სახელწოდება

- ხელის ცეცხლმაქრი
- სახანძრო მილდბარი
- ორმხრივი კავშირის სისტემა
- ქვამლზე მორეაგირე მაუწყებელი
- ქვამლის ავტომატური აღმომჩენი
- ავტოსაშხეფი
- ალტერნატიული ავტომატური ცეცხლქრობის სისტემა
- სახანძრო განგაშის ღილაკი
- დამკავებელთა შეტყობინების სისტემა (სახანძრო სიგნალიზაცია)
- ავარიული განათება
- საევარიო განათება
- სახანძრო მისაერთებელი
- სახანძრო კიდრანტი

შპს. კ.ფალიანი
ს.ანდრეევის ქ. №3
სატელ. მობილი: 0108
ბანკ. ვიზა 220 237 38 58
ელ-ფოსტა
xyz.ge@yahoo.com

შესრულებულია	ვ. ლეკიაშვილი	
არქიტექტორი	ნ. ფრანგიშვილი	
არქიტექტორი	ვ. ლეკიაშვილი	
არქიტექტორი	მ. ნანავაშვილი	
არქიტექტორი	ი. ქანიანი	
არქიტექტორი	ე. ნოზაძე	

პროექტის სახელწოდება

მრავალბინიანი საცხოვრებელი სახლი
ქ.თბილისის, კრწანისის შესახვევი N17;
ს.კ. 01.18.06.012.146

არქიტექტურული ნაწილი	ფ-ის	ფურც.	მასშტაბი
-II სართულის გეგმა			1:200
	სტადია		

გეგმებზე მოცემული ხანძარსანინააღმდეგო დაცვის სისტემების,მექანიკური მოწყობილობების, გასასვლელის ნიშნების და სხვა შენობა-ნაგებობის უსაფრთხოების წესებით მოთხოვნილი სისტემების აღნიშვნების ბანალებაა და რაოდენობა პირობითია.
ხანძარსანინააღმდეგო დაცვის სისტემების, მექანიკური მოწყობილობების გასასვლელის ნიშნების და სხვა აუცილებელი სისტემების პროექტი უნდა დამუშავდეს და განხორციელდეს შესაბამისი სპეციალისტების მიერ, შენობა-ნაგებობის უსაფრთხოების წესებში მითითებული მოთხოვნების და სტანდარტების გამოყენებით.

გეგმებზე მოცემული დაკავებულობები, დაკავებულობის ჯგუფები და დაკავებულობის დატვირთვები, ასევე კედლების და კარების ცეცხლგამძლეობის ხარისხების შესაბამის აღნიშვნები, გასასვლელამდე სავალი მანძილები, გასასვლელისაქენ სავალი საერთო ბილიკების სიგრძეები და სხვა წესებთან შესაბამისობისთვის აუცილებელი მრავალფეროვანი აღნიშვნები განსაზღვრულია საქართველოს მთავრობის 2016 წლის 28 იანვრის №41 დადგენილების "ტექნიკური რეგლამენტის "შენობა ნაგებობის უსაფრთხოების წესებთან დაბატკისების თაობაზე" მიხედვით და აღნიშნული დადგენილების შემდგომი რედაქციების გათვალისწინებით.

-1 לומת חניון תחתון

מקנה אבן	3. קונסטרוקציה	24.08.2023	24.08.2023
מקנה אבן	2. קונסטרוקציה	24.08.2023	24.08.2023
מקנה אבן	1. קונסטרוקציה	24.08.2023	24.08.2023
מקנה אבן	6. קונסטרוקציה	24.08.2023	24.08.2023
מקנה אבן	5. קונסטרוקציה	24.08.2023	24.08.2023
מקנה אבן	4. קונסטרוקציה	24.08.2023	24.08.2023
מקנה אבן	3. קונסטרוקציה	24.08.2023	24.08.2023

24.08.2023	מקנה אבן	קונסטרוקציה	2	1:200	

מהנדס הגשה

מהנדס אלומיניום ומסגרות

מהנדס אינסטלציה

מהנדס חשמל

מהנדס מעליות

מהנדס מיזוג אויר

מהנדס כבאות

מהנדס נגישות

מהנדס בטיחות

מהנדס אקוסטיקה

מהנדס נוף

מהנדס תנועה

מהנדס סביבה

מהנדס אדריכלות נוף

מהנדס אדריכלות

מהנדס קונסטרוקציה

מהנדס גיאוטכני

מהנדס מדידות

יועץ

מתכנן

מתכנן שלד

מתכנן שלד

**מתכנן שלד

ნაგი	3
ტექნიკური მახასიათებლები, ტექნიკური პირობები და ინსტრუქციები	2
ტექნიკური პირობები	2
ტექნიკური პირობების ნაწილი	2
ტექნიკური პირობების ნაწილი	0
ტექნიკური პირობების ნაწილი და ტექნიკური ინსტრუქციები	2
ტექნიკური პირობების ნაწილი და ტექნიკური ინსტრუქციები	1

ნახაზის ფრაგმენტი

- ბეტონის ისრისებური ნაგებობა
- ელექტრული ბოძი
- ელექტრული ბოძი ანძით
- ელექტრული ბოძი ანძით და ტრანსფორმატორით
- ელექტრული ბოძი ანძით და ტრანსფორმატორით
- ელექტრული ბოძი ანძით და ტრანსფორმატორ

II სართულის გეგმა

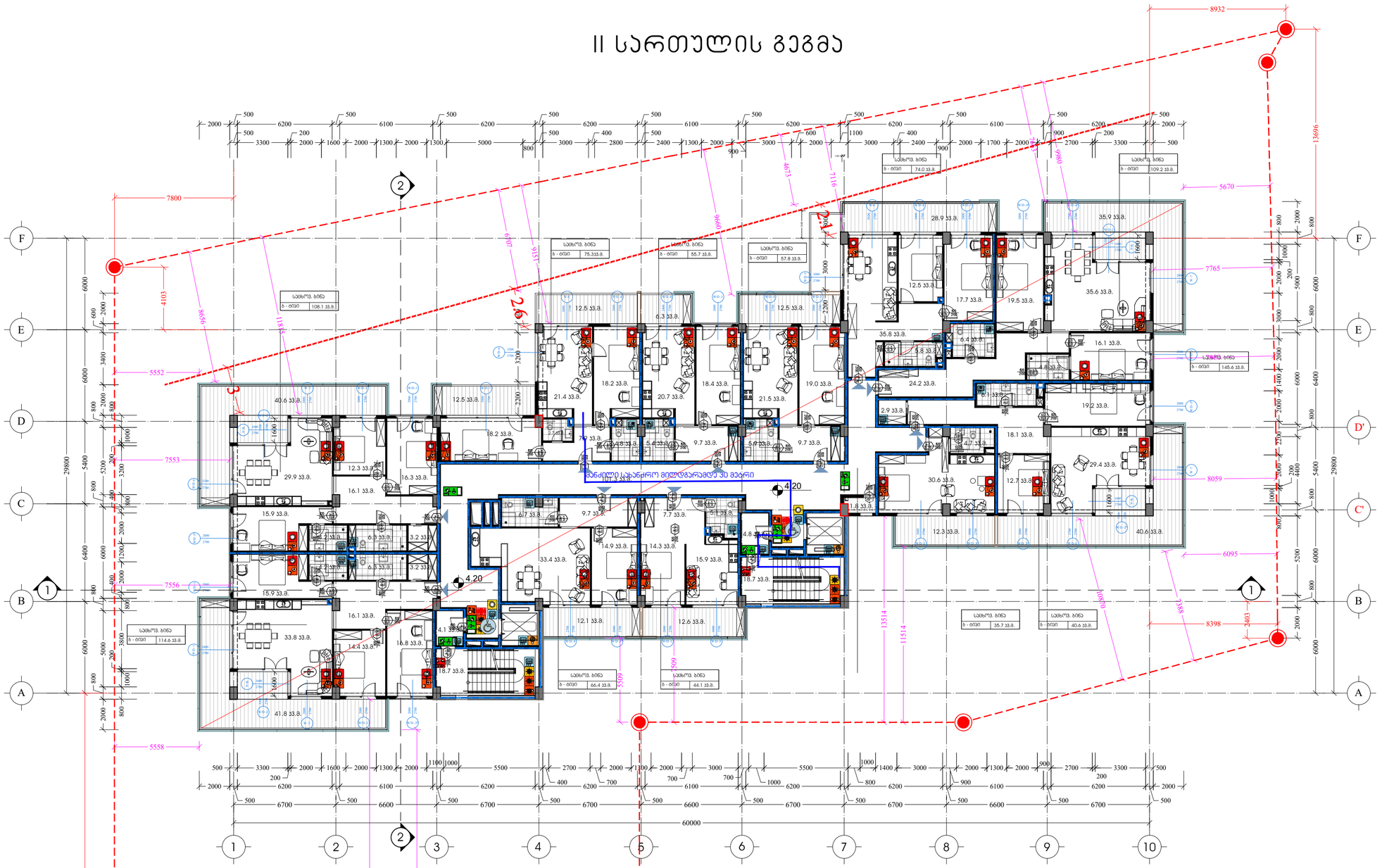

შენობის ელემენტები	ტიპი
	I-B
ძირითადი კონსტრუქციული ჩარჩო	2
მზიდი კედლები გარე შიგა	2 2
არამზიდი კედლები და ტიხრები გარე	სხვილი 602
არამზიდი კედლები და ტიხრები შიგა	0
იატაკის კონსტრუქცია და არაძირითადი ნაწილები	2
სახურავის კონსტრუქცია და არაძირითადი ნაწილები	1

პირობითი ნიშნები:

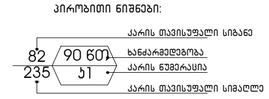

ევაკ.გზა გასასვლელი აღმნიშვნელი განათებული ნიშანი

2 საათიანი ხანძარმედეგობის აღმნიშვნელი ხაზი

სიმბოლოს სახელწოდება

- ხელის ცეცხლმაქრი
- სახანძრო მილტბარი
- ორმხრივი კავშირის სისტემა
- ქვამლზე მორეაგირე მაუწყებელი
- ქვამლის ავტომატური აღმოჩენი
- ავტოსაშხეფი
- ალტერნატიული ავტომატური ცეცხლქრობის სისტემა
- სახანძრო განგაშის ღილაკი
- დამკავებელთა შეტყობინების სისტემა (სახანძრო სიხშირეზოლი)
- ავარიული განათება
- საევარიო განათება
- სახანძრო მისაერთებელი
- სახანძრო კიდრანტი

გეგმებზე მოცემული ხანძარსაწინააღმდეგო დაცვის სისტემების,მექანიკური მოწყობილობების, გასასვლელის ნიშნების და სხვა შენობა-ნაგებობის უსაფრთხოების წესებით მოთხოვნილი სისტემების აღნიშვნების გაანალიზება და რაოდენობა პირობითია. ხანძარსაწინააღმდეგო დაცვის სისტემების, მექანიკური მოწყობილობების გასასვლელის ნიშნების და სხვა აუსილებელი სისტემების პროექტი უნდა დამუშავდეს და განხორციელდეს შესაბამისი სპეციალისტების მიერ შენობა-ნაგებობის უსაფრთხოების წესებში მითითებული მოთხოვნების და სტანდარტების გამოყენებით.

გეგმებზე მოცემული დაკაპებულობები, დაკაპებულობის ჯგუფები და დაკაპებულობის დატვირთვები, ასევე კედლების და კარების ცეცხლმედეგობის ხარისხების შესაბამისი აღნიშვნები, გასასვლელებამდე სავალი მანძილები, გასასვლელისაკენ სავალი სართის ბრტყელის სიგრძეები და სხვა წესებთან შესაბამისობისთვის აუცილებელი ბარგიული აღნიშვნები განსაზღვრულია სპართველოს მთავრობის 2016 წლის 28 იანვრის №41 დადგენილებაში "ტექნიკური რეგლამენტის "შენობა ნაგებობის უსაფრთხოების წესებთან შეხმაპისების თაობაზე" მიხედვით და აღნიშნული დადგენილების შემდგომი რედაქციების გათვალისწინებით.

ზურგანრ.	ვ. ღუდუშაური		
პრ.მთ.პრმხ.	ნ. ძაძელაური		
პრძმგვარჩ.	ვ. ღუდუშაური		
პრძმგვარჩ.	ზ. ნანავაშვილი		
პრძმგვარჩ.	ი. ჯაბანი		
პრ.მთ.კონსტრ.	ე. წოწკოლა		

შპს კომპანია სპეციალობა კ №3 სებრული მეწარმის ნომერი: 0108 ბან: 0995 20 237 26 58 ელ-ფოსტა: xyz.ge@yahoo.com

პროექტის სახელწოდება

მრავალბინიანი საცხოვრებელი სახლი ქ.თბილისი, კრწანისის შესახვევი N17; ს.კ. 01.18.06.012.146

პრძმგვარჩ ნაწილი	ფ-ის	ფურც.	მასშტაბი
II სართულის გეგმა			1:200
	სტადია		

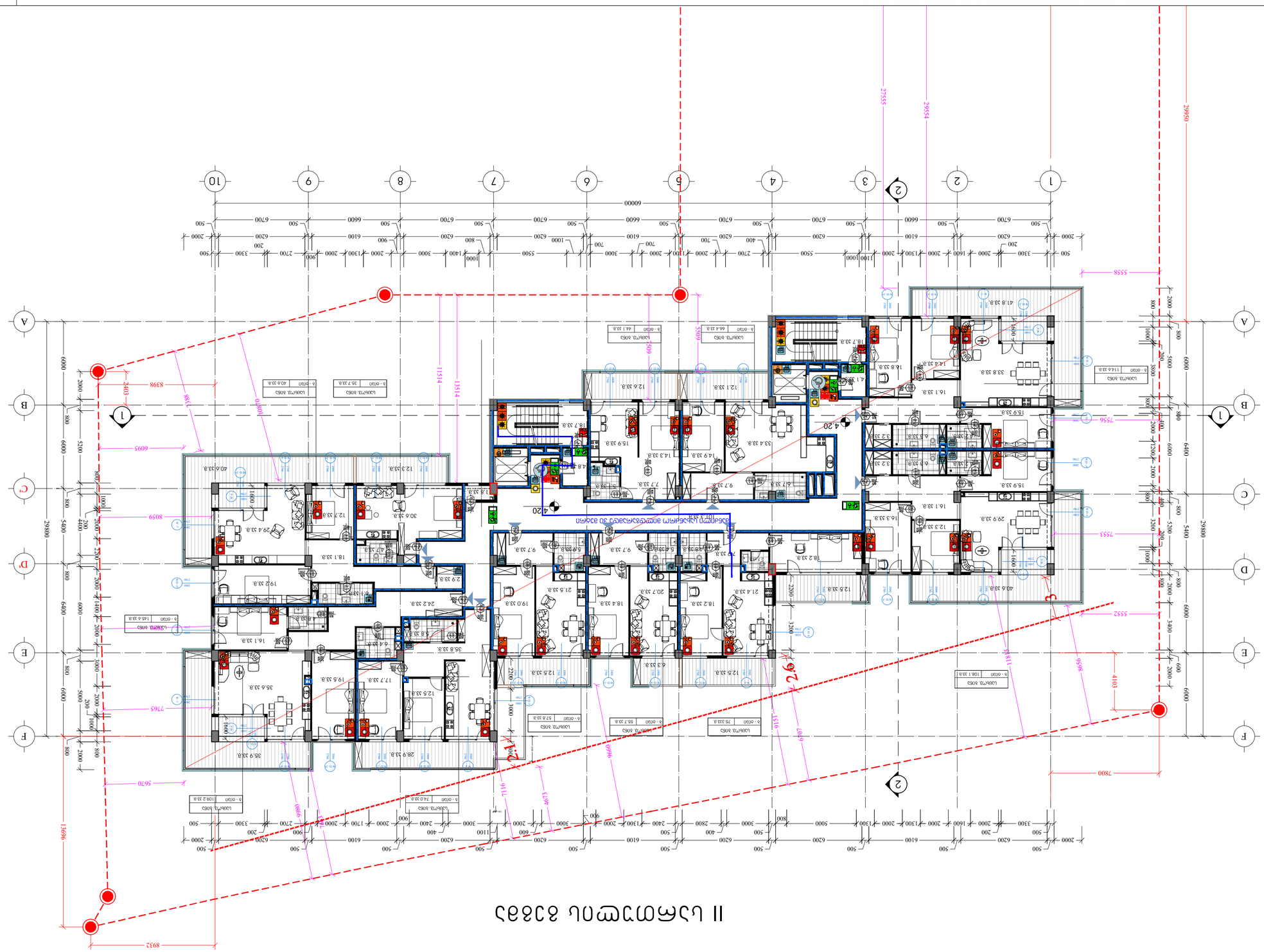

Общие данные	
Ведомость рабочих чертежей основного комплекта	1-В
Ведомость ссылочных и прилагаемых документов	2
Ведомость элементов благоустройства территории План 2 этажа Экспликация помещений 2 этажа	2 2
Ведомость элементов озеленения территории	Ч/М 602
Ведомость ограждений территории	0
Ведомость покрытий территории	2
Ведомость конструкций территории	2
Ведомость перемычек территории	1

Условные обозначения:

- Граница земельного участка
- Граница зоны с особыми условиями использования территории
- Граница зоны планируемого размещения объекта капитального строительства
- Граница зоны планируемого размещения линейного объекта
- Граница территории объекта культурного наследия
- Граница территории, подлежащей комплексному развитию
- Граница территории, в отношении которой предусматривается осуществление комплексного развития территории
- Граница территории, в отношении которой предусматривается осуществление развития территории
- Граница территории, в отношении которой предусматривается осуществление реновации
- Граница территории, в отношении которой предусматривается осуществление благоустройства
- Граница территории, в отношении которой предусматривается осуществление озеленения
- Граница территории, в отношении которой предусматривается осуществление ограждения
- Граница территории, в отношении которой предусматривается осуществление покрытия
- Граница территории, в отношении которой предусматривается осуществление конструкции
- Граница территории, в отношении которой предусматривается осуществление перемычки
- Граница территории, в отношении которой предусматривается осуществление спецификации
- Граница территории, в отношении которой предусматривается осуществление рабочих чертежей основного комплекта
- Граница территории, в отношении которой предусматривается осуществление ссылочных и прилагаемых документов
- Граница территории, в отношении которой предусматривается осуществление перечня элементов внешнего благоустройства
- Граница территории, в отношении которой предусматривается осуществление сводной ведомости элементов благоустройства
- Граница территории, в отношении которой предусматривается осуществление ведомости объемов работ
- Граница территории, в отношении которой предусматривается осуществление ведомости объемов работ по благоустройству территории
- Граница территории, в отношении которой предусматривается осуществление ведомости объемов работ по озеленению территории
- Граница территории, в отношении которой предусматривается осуществление ведомости объемов работ по устройству ограждений
- Граница территории, в отношении которой предусматривается осуществление ведомости объемов работ по устройству покрытий
- Граница территории, в отношении которой предусматривается осуществление ведомости объемов работ по устройству конструкций
- Граница территории, в отношении которой предусматривается осуществление ведомости объемов работ по устройству перемычек
- Граница территории, в отношении которой предусматривается осуществление ведомости объемов работ по устройству спецификаций
- Граница территории, в отношении которой предусматривается осуществление ведомости объемов работ по устройству рабочих чертежей основного комплекта
- Граница территории, в отношении которой предусматривается осуществление ведомости объемов работ по устройству ссылочных и прилагаемых документов
- Граница территории, в отношении которой предусматривается осуществление ведомости объемов работ по устройству перечня элементов внешнего благоустройства
- Граница территории, в отношении которой предусматривается осуществление ведомости объемов работ по устройству сводной ведомости элементов благоустройства
- Граница территории, в отношении которой предусматривается осуществление ведомости объемов работ по устройству

III სართულის გეგმა

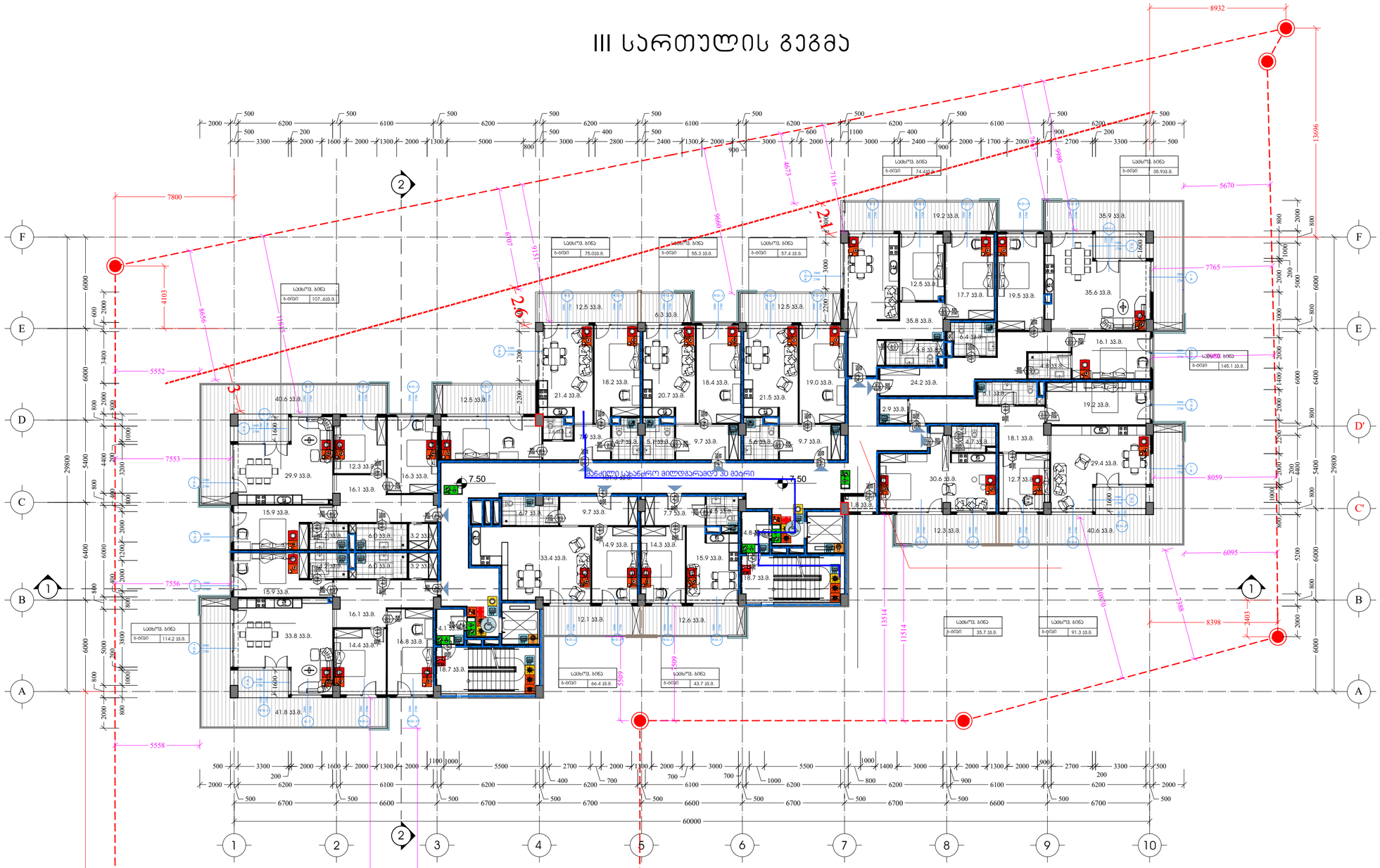

შენობის ელემენტები	ტიპი I-B
ძირითადი კონსტრუქციული ჩარჩო	2
მზიდი კედლები გარე შიგა	2 2
არამზიდი კედლები და ტიხრები გარე	ცხრილი 602
არამზიდი კედლები და ტიხრები შიგა	0
იატაკის კონსტრუქცია და არაძირითადი ნაწილები	2
სახურავის კონსტრუქცია და არაძირითადი ნაწილები	1

პირობითი ნიშნები:

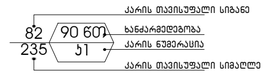

გასასვლელი აღმნიშვნელი განათებული ნიშანი

2 საათიანი ხანძარმედეგობის აღმნიშვნელი ხაზი

სიმბოლოს სახელწოდება

- ხელის ცეცხლმაქრი
- სახანძრო მილღობარი
- ორმხრივი კავშირის სისტემა
- კვამლზე მორეაგირე მაუწყებელი
- კვამლის ავტომატური ალმომგრძნობი
- ავტომატიკა
- ავტოსახელფი
- ალტერნატიული ავტომატური ცეცხლქრობის სისტემა
- სახანძრო განგაშის ღილაკი
- დამკავებელთა შეტყობინების სისტემა (სახანძრო სიხშირეზოლი)
- ავარიული განათება
- საევარიო განათება
- სახანძრო მისაერთებელი
- სახანძრო კიდრანტი

გეგმებზე მოცემული ხანძარსანინააღმდეგო დაცვის სისტემების მექანიკური მოწყობილობების, გასასვლელის ნიშნების და სხვა შენობა-ნაგებობის უსაფრთხოების წესებით მოთხოვნილი სისტემების აღნიშვნების განლაგება და რაოდენობა პირობითია. ხანძარსაწინააღმდეგო დაცვის სისტემების, მექანიკური მოწყობილობების გასასვლელის ნიშნების და სხვა აუცილებელი სისტემების პროექტი უნდა დამუშავდეს და განხორციელდეს შესაბამისი საპასილისტების მიერ შენობა-ნაგებობის უსაფრთხოების წესებში მითითებული მოთხოვნების და სტანდარტების გამოყენებით.

გეგმებზე მოცემული დაკაკვებულობები, დაკაკვებულობის ჯგუფები და დაკაკვებულობის დატვირთვები, ასევე კედლების და კარების ცეცხლმედეგობის ხარისხების შესაბამისი აღნიშვნები, გასასვლელამდე სავალი მანძილები, გასასვლელისაქენ სავალი საერთო ბილიკების სიგრძეები და სხვა წესებთან შესაბამისობისთვის აუცილებელი გრაფიკული აღნიშვნები განსაზღვრულია საქართველოს მთავრობის 2016 წლის 28 იანვრის №41 დადგენილების "ტექნიკური რეგლამენტის "შენობა ნაგებობის უსაფრთხოების წესებთან დაგტაკისების თაობაზე" მიხედვით და აღნიშნული დადგენილების შემდგომი რედაქციების გათვალისწინებით.

ხელმძღვანელი	ვ. ლეკიაშვილი		
არ.მთ.არქიტ.	ნ. ქრელაშვილი		
არქიტექტორი	ვ. ლეკიაშვილი		
არქიტექტორი	ნ. ნანავაშვილი		
არქიტექტორი	ი. კაჭკაჭი		
არ.მთ.კონსტრ.	ა. წინარია		

შპს. კომპანია
ს.ა.ავტორის ა. №3
სებრიან ფირებით. 8160
ტელ: (995) 321 237 38 58
ელ-ფოსტა:
xyz.ge@yahoo.com

პროექტის სახელწოდება

მრავალბინიანი საცხოვრებელი სახლი ქ.თბილისი, კრწანისის შესახვევი N17; ს.კ. 01.18.06.012.146

არქიტექტურული ნაწილი	დ-ბი	ფურც.	მასშტაბი
VIII სართულის გეგმა			1:200
	სანდრა		

IV სართულის გეგმა

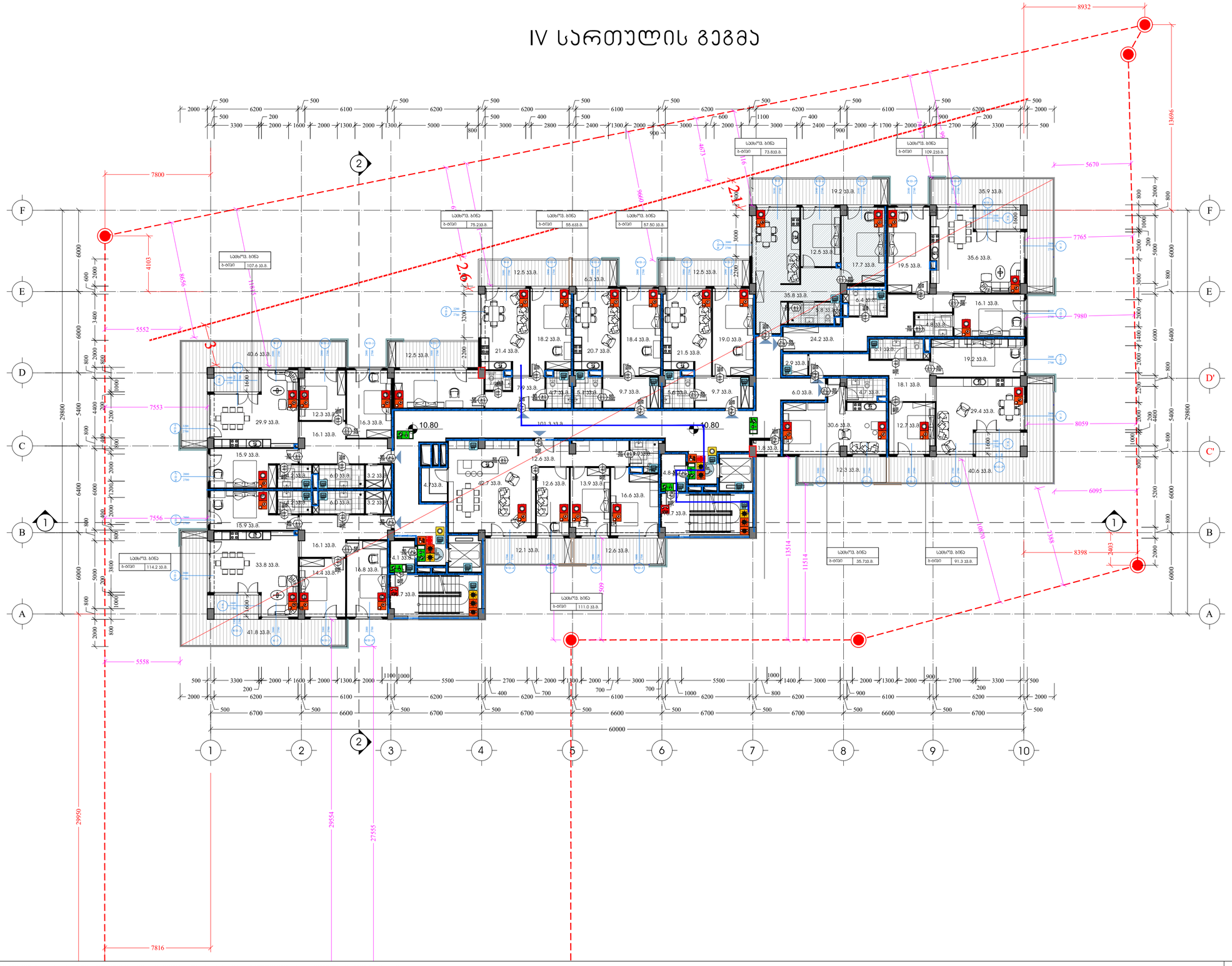

შენობის ელემენტები	ტიპი I-B
ძირითადი კონსტრუქციული ჩარჩო	2
მზიდი კედლები გარე შიგა	2 2
არამზიდი კედლები და ტიხრები გარე	სხვრილი 602
არამზიდი კედლები და ტიხრები შიგა	0
იატაკის კონსტრუქცია და არაძირითადი ნაწილები	2
სახურავის კონსტრუქცია და არაძირითადი ნაწილები	1

პირობითი ნიშნები:

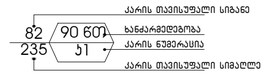

გასასვლელი აღმნიშვნელი განათებული ნიშანი

2 საათიანი ხანძარმედეგობის აღმნიშვნელი ხაზი

სიმბოლოს სახელწოდება

- ხელის ცეცხლმაქრი
- სახანძრო მილსადგარი
- ორმხრივი კავშირის სისტემა
- ქვამლზე მორეაგირე მაუწყებელი
- ქვამლის ავტომატური აღმომჩენი
- ავტოსაშველი
- ალტერნატიული ავტომატური ცეცხლქრობის სისტემა
- სახანძრო განჩაჟის ღილაკი
- დამკავებელთა შეტყობინების სისტემა (სახანძრო სიგნალიზაცია)
- ავარიული განათება
- საავარიო განათება
- სახანძრო მისართებელი
- სახანძრო კიდრანტი

გეგმაზე მოსმული ხანძარსაწინააღმდეგო დაცვის სისტემების მექანიკური მოწყობილობების, გასასვლელის ნიშნების და სხვა შენობა-ნაგებობის უსაფრთხოების წესებით მოთხოვნილი სისტემების აღნიშვნების განლაგება და რაოდენობა პირობითია.
ხანძარსაწინააღმდეგო დაცვის სისტემების, მექანიკური მოწყობილობების გასასვლელის ნიშნების და სხვა აუცილებელი სისტემების პროექტი უნდა დამუშავდეს და განხორციელდეს შესაბამისი სპეციალისტების მიერ შენობა-ნაგებობის უსაფრთხოების წესებში მითითებული მოთხოვნების და სტანდარტების გამოყენებით.

გეგმაზე მოსმული დაკაბელულობები, დაკაბელულობის ჯგუფები და დაკაბელულობის დატვირთვები, ასევე კედლების და კარების ცეცხლმედეგობის ხარისხების შესაბამისი აღნიშვნები, გასასვლელამდე სავალი მანძილები, გასასვლელისაკენ სავალი საერთო ბილიკების სიგრძეები და სხვა წესებთან შესაბამისობისთვის აუცილებელი გრაფიკული აღნიშვნები განსაზღვრულია საქართველოს მთავრობის 2016 წლის 28 იანვრის №41 დადგენილების "ტექნიკური რეგლამენტის "შენობა ნაგებობის უსაფრთხოების წესებთან დამტკიცების თაობაზე" მიხედვით და აღნიშნული დადგენილების შემდგომი რედაქციების გათვალისწინებით.

ავტორები	ვ. ლეკიაშვილი	
არ.მთ.არქიტ.	ნ. ჭრელაშვილი	
არქიტექტორი	ვ. ლეკიაშვილი	
არქიტექტორი	ს. ნანავაშვილი	
არქიტექტორი	ი. კახიანი	
არ.მთ.ინჟინერ	ე. წინარაძე	

შპს. კომპანია "ს.ა.ქ.ნ.ა.ნ.ა.ს. № 3"
საქართველო, 0160 თბილისი, ვაჟა-ფშაველას გამზ. 1993 331 237 38 58
ტელ: 595-595-343
xyz.ge@yahoo.com

პროექტის სახელწოდება

მრავალბინიანი საცხოვრებელი სახლი ქ.თბილისი, კრწანისის შესახვევი N17; ს.კ. 01.18.06.012.146

არქიტექტურული ნაწილი	დ-ბი	ფურც.	მასშტაბი
VII სართულის გეგმა			1:200
	სანდრეა		

V სართულის გეგმა

შენობის ელემენტები	ტიპი
	I-B
ძირითადი კონსტრუქციული ჩარჩო	2
მზიდი კედლები გარე შიგა	2 2
არამზიდი კედლები და ტიხრები გარე	სხვრილი 602
არამზიდი კედლები და ტიხრები შიგა	0
იატაკის კონსტრუქცია და არაძირითადი ნაწილები	2
სახურავის კონსტრუქცია და არაძირითადი ნაწილები	1

პირობითი ნიშნები:

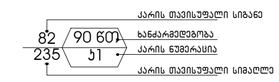



გასასვლელი აღმნიშვნელი განათებული ნიშანი

2 საათიანი ხანძარმედეგობის აღმნიშვნელი ხაზი

სიმბოლოს სახელწოდება

	ხელის ცეცხლმაქრი
	სახანძრო მილდგარი
	ორმხრივი კავშირის სისტემა
	კვამლზე მორეაგირე მაუწყებელი
	კვამლის ავტომატური აღმომგები
	ავტოსაშველი
	ალტერნატიული ავტომატური ცეცხლქრობის სისტემა
	სახანძრო განგაშის ღილაკი
	დამკავებელთა შეტყობინების სისტემა (სახანძრო სიგნალიზაცია)
	ავარიული განათება
	საევარიო განათება
	სახანძრო მისაერთებელი
	სახანძრო კიდრანტი

გეგმაზე მოსმული ხანძარსანინააღმდეგო დაცვის სისტემების,მექანიკური მოწყობილობების, გასასვლელის ნიშნების და სხვა შენობა-ნაგებობის უსაფრთხოების წესებით მოთხოვნილი სისტემების აღნიშვნების განლაგება და რაოდენობა პირობითია.
ხანძარსანინააღმდეგო დაცვის სისტემების, მექანიკური მოწყობილობების გასასვლელის ნიშნების და სხვა აუცილებელი სისტემების პროექტი უნდა დამუშავდეს და განხორციელდეს შესაბამისი სპეციალისტების მიერ შენობა-ნაგებობის უსაფრთხოების წესებში მითითებული მოთხოვნების და სტანდარტების გამოყენებით.

გეგმაზე მოსმული დაკავებულობები, დაკავებულობის ჯგუფები და დაკავებულობის ტატისრთები, ასევე კედლების და კარების ცეცხლმედეგობის ხარისხების შესაბამის აღნიშვნები, გასასვლელამდე სავალი მანძილები, გასასვლელისაკენ სავალი საერთო ბილიკების სიგრძეები და სხვა წესებთან შესაბამისობისთვის აუცილებელი გრაფიკული აღნიშვნები განსაზღვრულია საქართველოს მთავრობის 2016 წლის 28 იანვრის №41 დადგენილების "ტექნიკური რეგლამენტის "შენობა ნაგებობის უსაფრთხოების წესებთან დაგატისების თაობაზე" მიხედვით და აღნიშნული დადგენილების შემდგომი რედაქციების გათვალისწინებით.

ხელმძღვანელი	ვ. ლეკიაშვილი	
პროექტის ხელმძღვანელი	ნ. ქრელაშვილი	
არქიტექტორი	ვ. ლეკიაშვილი	
არქიტექტორი	ვ. ნანავაშვილი	
არქიტექტორი	ი. ქამარი	
პროექტის კონსტრ.	ვ. წოწკარა	

შპს. კომპანია
საქართველო, 4 N3
სამხარე ფილიალი: 0160
ტელ: (995) 321 237 38 58
ელ-ფოსტა:
xyz.ge@yahoo.com

პროექტის სახელწოდება

მრავალბინიანი საცხოვრებელი სახლი ქ.თბილისი, ქრწანისის შესახვევი N17; ს.კ. 01.18.06.012.146

არქიტექტურული ნაწილი	ფ-ის	ფურც.	მასშტაბი
VIII სართულის გეგმა			1:200
	სტადია		

VI სართულის გეგმა

შენობის ელემენტები	ტიპი
	I-B
ძირითადი კონსტრუქციული ჩარჩო	2
მზიდი კედლები გარე შიგა	2 2
არამზიდი კედლები და ტიხრები გარე	სხვრილი 602
არამზიდი კედლები და ტიხრები შიგა	0
იატაკის კონსტრუქცია და არაძირითადი ნაწილები	2
სახურავის კონსტრუქცია და არაძირითადი ნაწილები	1

პირობითი ნიშნები:

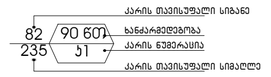

გასასვლელი აღმნიშვნელი განათებული ნიშანი

2 საათიანი ხანძარმედეგობის აღმნიშვნელი ხაზი

სიმბოლოს სახელწოდება

- ხელის ცეცხლმაქრი
- სახანძრო მილდგარი
- ორმხრივი კავშირის სისტემა
- ქაქმლზე მორეაგირე მაუწყებელი
- ქაქმლის ავტომატური აღმოჩენი
- ავტოსაზეფი
- ალტერნატიული ავტომატური ცეცხლქრობის სისტემა
- სახანძრო განგაშის ღილაკი
- დამკავებელთა შეტყობინების სისტემა (სახანძრო სიგნალიზაცია)
- ავარიული განათება
- საავარიო განათება
- სახანძრო მისაერთებელი
- სახანძრო კიდრანტი

გეგმებზე მოსმული ხანძარსაწინააღმდეგო დაცვის სისტემების,მექანიკური მოწყობილობების, გასასვლელის ნიშნების და სხვა შენობა-ნაგებობის უსაფრთხოების ღონეები მოთხოვნილი სისტემების აღნიშვნების განლაგება და რაოდენობა პირობითია. ხანძარსაწინააღმდეგო დაცვის სისტემების, მექანიკური მოწყობილობების გასასვლელის ნიშნების და სხვა აუცილებელი სისტემების პროექტი უნდა დამუშავდეს და განხორციელდეს შესაბამისი სპეციალისტების მიერ შენობა-ნაგებობის უსაფრთხოების ღონეები მიღებული მოთხოვნების და სტანდარტების გამოყენებით.

გეგმებზე მოსმული დაკავებულობები, დაკავებულობის ჯგუფები და დაკავებულობის დატვირთვები, ასევე კედლების და კარების ცეცხლმედეგობის ხარისხების შესაბამისი აღნიშვნები, გასასვლელამდე სავალი მანძილები, გასასვლელისაკენ სავალი ბილიკების სიგრძეები და სხვა ღონეებთან შესაბამისობისთვის აუცილებელი გრაფიკული აღნიშვნები განსაზღვრულია საქართველოს მთავრობის 2016 წლის 28 იანვრის №41 დადგენილების "ტექნიკური რეგლამენტის "შენობა ნაგებობის უსაფრთხოების ღონეებთან დაშტკიცების თაობაზე" მიხედვით და აღნიშნული დადგენილების შემდგომი რედაქციების გათვალისწინებით.

შპს. არქიტექტურული სტუდია ა N3 საქართველო, ქ. N3 ბინა 3 ტელ: (995) 32 227 36 50 ელ-ფოსტა: kvir.pe@yahoo.com		პროექტის სახელწოდება: მრავალბინიანი საცხოვრებელი სახლი ქ.თბილისი, ქრწანისის შესახვევი N17; ს.კ. 01.18.06.012.146	
არქიტექტორი	ვ. ლეკიაშვილი	არქიტექტურული ნაწილი	
არ.მთ.არქიტ.	ნ. ქრელაშვილი		
არქიტექტორი	ვ. ლეკიაშვილი		
არქიტექტორი	მ. ნანიკაშვილი		
არქიტექტორი	ი. ასანიანი	IX სართულის გეგმა	
არ.მთ.ინჟინრ.	ე. ნოზაძე		

დრ.	ხელმოწერა	თარიღი

მასშტაბი
1:200

VII სართულის გეგმა

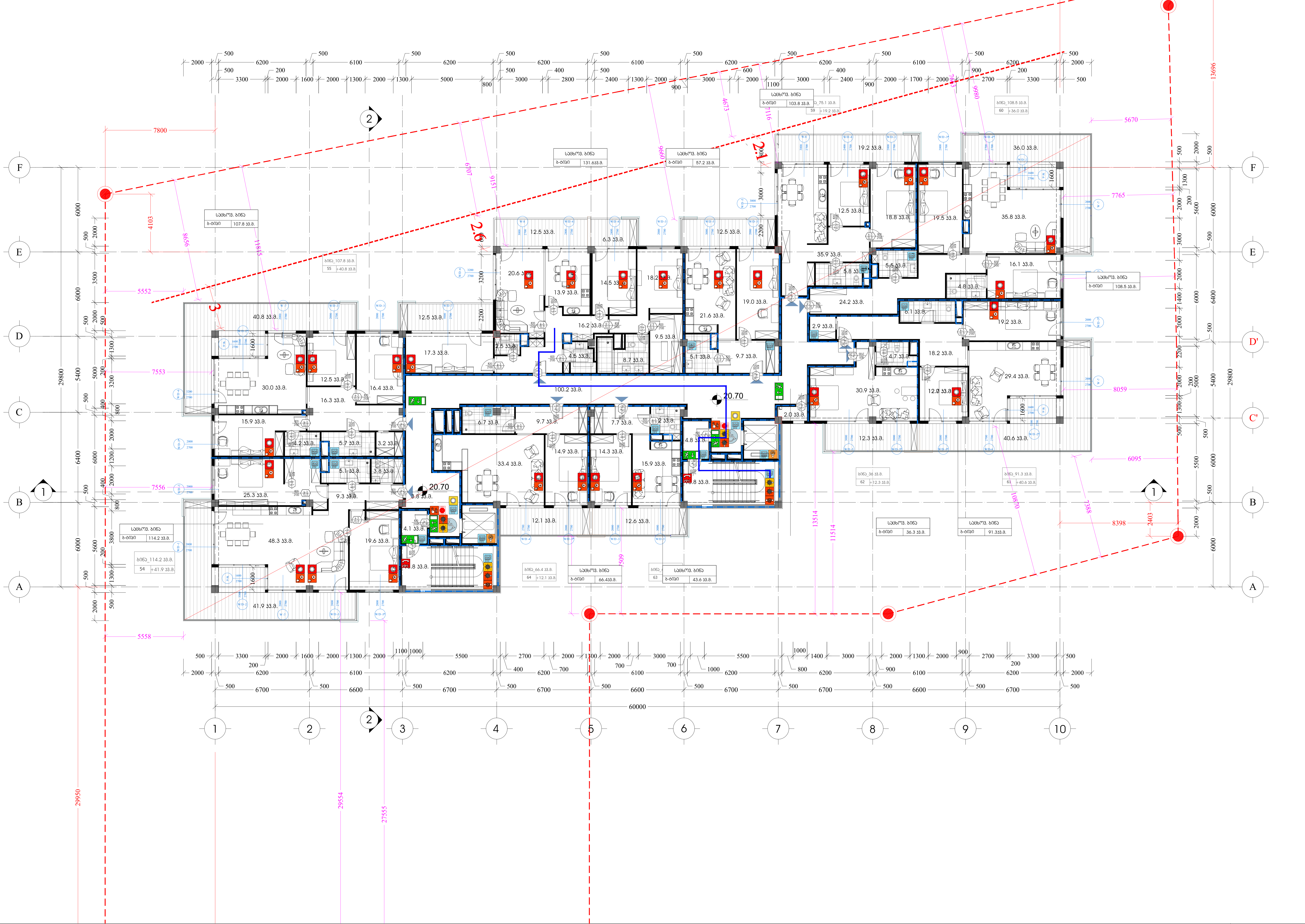

შენობის ელემენტები	ტიპი I-B
ძირითადი კონსტრუქციული ჩარჩო	2
მზიდი კედლები გარე შიგა	 2 2
არამზიდი კედლები და ტიხრები გარე	ცხრილი 602
არამზიდი კედლები და ტიხრები შიგა	0
იატაკის კონსტრუქცია და არაძირითადი ნაწილები	2
სახურავის კონსტრუქცია და არაძირითადი ნაწილები	1

პირობითი ნიშნები:

82 / 235 — 90 რ0 / ქ1:
- კარის თავისუფალი სიგანე
- ხანძარმედეგობა
- კარის ნუმერაცია
- კარის თავისუფალი სიმაღლე

გასასვლელი აღმნიშვნელი განათებული ნიშანი

2 საათიანი ხანძარმედეგობის აღმნიშვნელი ხაზი

სიმბოლოს სახელწოდება
ხელის ცეცხლმაქრი
სახანძრო მილდგარი
ორმხრივი კავშირის სისტემა
კვამლზე მორეაგირე მაუწყებელი
კვამლის ავტომატური აღმომჩენი
ავტოსაშხეფი
ალტერნატიული ავტომატური ცეცხლქრობის სისტემა
სახანძრო განგაშის ღილაკი
დამკავებელთა შეტყობინების სისტემა (სახანძრო სიგნალიზაცია)
ავარიული განათება
საავარიო განათება
სახანძრო მისაერთებელი
სახანძრო ჰიდრანტი

გეგმაზე მოცემული ხანძარსაწინააღმდეგო დაცვის სისტემების,მექანიკური მოწყობილობების, გასასვლელის ნიშნების და სხვა შენობა-ნაგებობის უსაფრთხოების წესებით მოთხოვნილი სისტემების აღნიშვნების განლაგება და რაოდენობა პირობითია. ხანძარსაწინააღმდეგო დაცვის სისტემების, მექანიკური მოწყობილობების გასასვლელის ნიშნების და სხვა აუცილებელი სისტემების პროექტი უნდა დამუშავდეს და განხორციელდეს შესაბამისი სპეციალისტების მიერ შენობა-ნაგებობის უსაფრთხოების წესებში მითითებული მოთხოვნების და სტანდარტების გამოყენებით.

გეგმაზე მოცემული დაკავებულობები, დაკავებულობის ჯგუფები და დაკავებულობის დატვირთვები, ასევე კედლების და კარების ცეცხლმედეგობის ხარისხების შესაბამისი აღნიშვნები, გასასვლელამდე სავალი მანძილები, გასასვლელისკენ სავალი საერთო ბილიკების სიგრძეები და სხვა წესებთან შესაბამისობისთვის აუცილებელი გრაფიკული აღნიშვნები განსაზღვრულია საქართველოს მთავრობის 2016 წლის 28 იანვრის №41 დადგენილების "ტექნიკური რეგლამენტის "შენობა ნაგებობის უსაფრთხოების წესებთან დამტკიცების თაობაზე" მიხედვით და აღნიშნული დადგენილების შემდგომი რედაქციების გათვალისწინებით.

დირექტორი	მ. ლეკიაშვილი	
პრ.მთ.არქიტ.	ნ. ჭრელაშვილი	
არქიტექტორი	მ. ლეკიაშვილი	
არქიტექტორი	გ. ნანაძეურიშვილი	
არქიტექტორი	ი. კახიანი	
პრ.მთ.კონსტრ.	ე. ნონეშვა	

architects

მის: ქ.თბილისი, ს.კანდელაკის ქ. №3, საფოსტო ინდექსი: 0160, ტელ: (995 32) 237 30 50, ელ-ფოსტა: xyz.ge@yahoo.com

პროექტის სახელწოდება

მრავალბინიანი საცხოვრებელი სახლი ქ.თბილისი, კრწანისის შესახვევი N17; ს.კ. 01.18.06.012.146

არქიტექტურული ნაწილი	ფ-ბი	ფურც.	მასშტაბი
ტერასის სართული			1:200
	სტადია		

VIII სართულის გეგმა

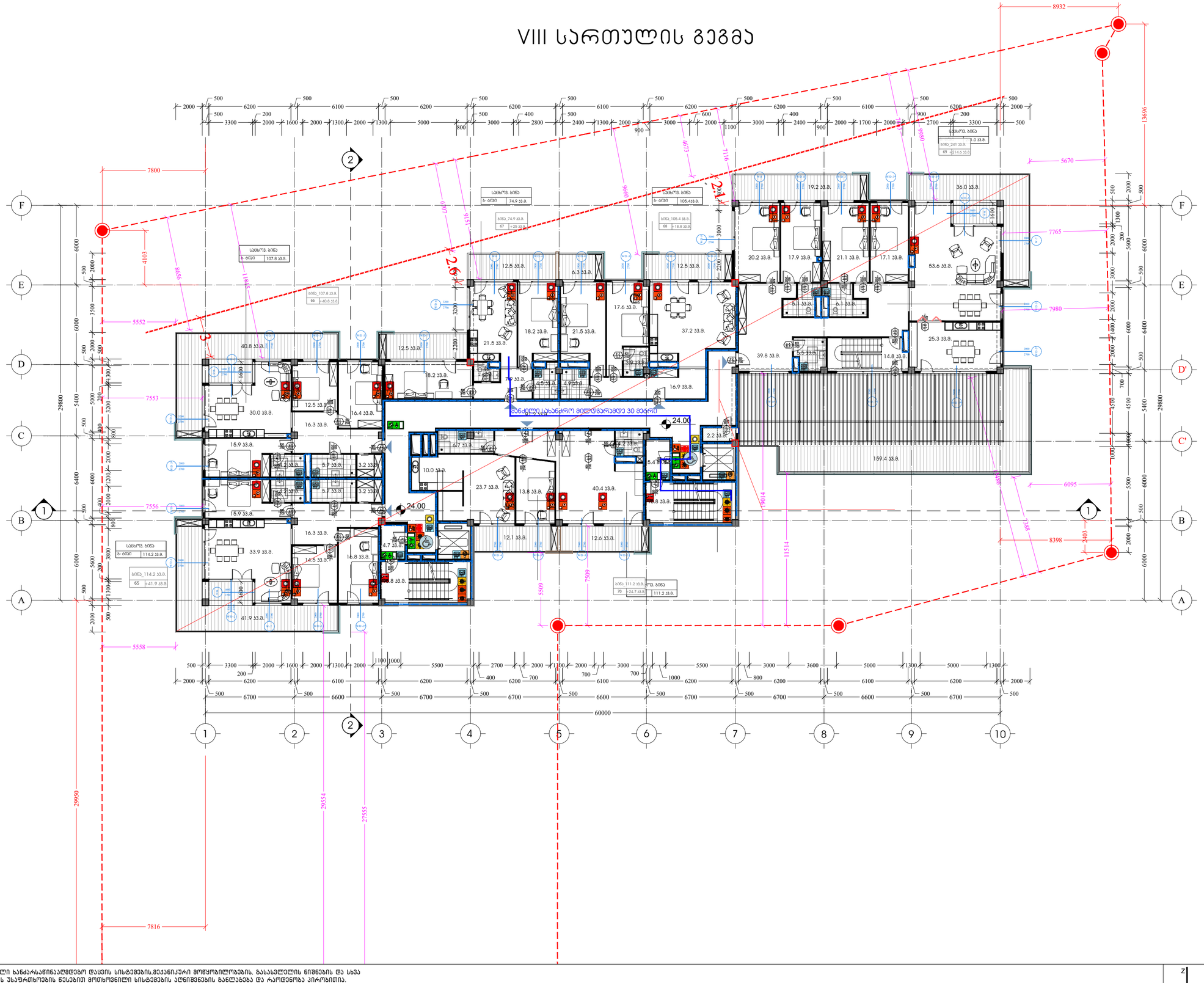

შენობის ელემენტები	ტიპი
	I-B
ძირითადი კონსტრუქციული ჩარჩო	2
მზიდი კედლები გარე შიგა	2 2
არამზიდი კედლები და ტიხრები გარე	სხვრილი 602
არამზიდი კედლები და ტიხრები შიგა	0
იატაკის კონსტრუქცია და არაძირითადი ნაწილები	2
სახურავის კონსტრუქცია და არაძირითადი ნაწილები	1

პირობითი ნიშნები:

82 / 235 — 90 60 / 51 — ქარის მუავისუფლი სიგანე; ხანძარმედეგობა; ქარის ნუმერაცია; ქარის მუავისუფლი სიმაღლე

ბასასვლელი აღმნიშვნელი განათებული ნიშანი

2 საათიანი ხანძარმედეგობის აღმნიშვნელი ხაზი

სიმბოლოს სახელწოდება

- ხელის ცეცხლმაქრი
- სახანძრო მილდგარი
- ორმხრივი კავშირის სისტემა
- ქამალზე მორეაგირე მაუწყებელი
- ქამალის ავტომატური აღმოჩენი
- ავტოსაშხეფი
- ალტერნატიული ავტომატური ცეცხლქრობის სისტემა
- სახანძრო განგაშის ღილაკი
- დამკავებელთა შეტყობინების სისტემა (სახანძრო სიგნალიზაცია)
- ავარიული განათება
- საავარიო განათება
- სახანძრო მისაერთებელი
- სახანძრო კიდრანტი

გეგმებზე მოცემული ხანძარსაწინააღმდეგო დაცვის სისტემების,მექანიკური მოწყობილობების, გასასვლელის ნიშნების და სხვა შენობა-ნაგებობის უსაფრთხოების წესებით მოთხოვნილი სისტემების აღნიშვნების განლაგება და რაოდენობა პირობითია. ხანძარსაწინააღმდეგო დაცვის სისტემების, მექანიკური მოწყობილობების გასასვლელის ნიშნების და სხვა აუსილებელი სისტემების პროექტი უნდა დამუშავდეს და განხორციელდეს შესაბამისი საუსილისტების მიერ შენობა-ნაგებობის უსაფრთხოების წესებში მითითებული მოთხოვნების და სტანდარტების გამოყენებით.

გეგმებზე მოცემული დაკავებულობები, დაკავებულობის ჯგუფები და დაკავებულობის ტატეგორიები, ასევე კედლების და ატრების ცეცხლდედობის ხარისხების შესაბამის აღნიშვნები, გასასვლელამდე საერთო მანძილები, გასასვლელისკენ საერთო მილიანების სიმძლავრის და სხვა წესებთან შესაბამისობისთვის აუცილებელი ზოგიერთი აღნიშვნები განსაზღვრულია საქართველოს მთავრობის 2016 წლის 28 იანვრის №41 დადგენილების "ტექნიკური რეგლამენტის "შენობა ნაგებობის უსაფრთხოების წესებთან დაშტკიცების თაობაზე" მიხედვით და აღნიშნული დადგენილების შემდგომი რედაქციების გათვალისწინებით.

ზ.ლეკიაშვილი			
ნ.ქარცივაძე			
ზ.ლეკიაშვილი			
ზ. ნანიკაშვილი			
ი. კაკიანი			
ე. წოწორია			

შპს. კვანტუმ სპეციალისტ ე. №3 საქმიანობის ნებართვის ნომერი: 0198 პირ: 0855 321 237 ან 58 ელ-ფოსტა: xyz.ge@yahoo.com

პროექტის სახელწოდება

მრავალბინიანი საცხოვრებელი სახლი ქ.თბილისი, კრწანისის შესახვევი N17; ს.კ. 01.18.06.012.146

არქიტექტორული ნაწილი	შ-ბი	შარჭ.	მასშტაბი
მარჯანის სართული			1:200
	სტადია		

IX სართულის გეგმა

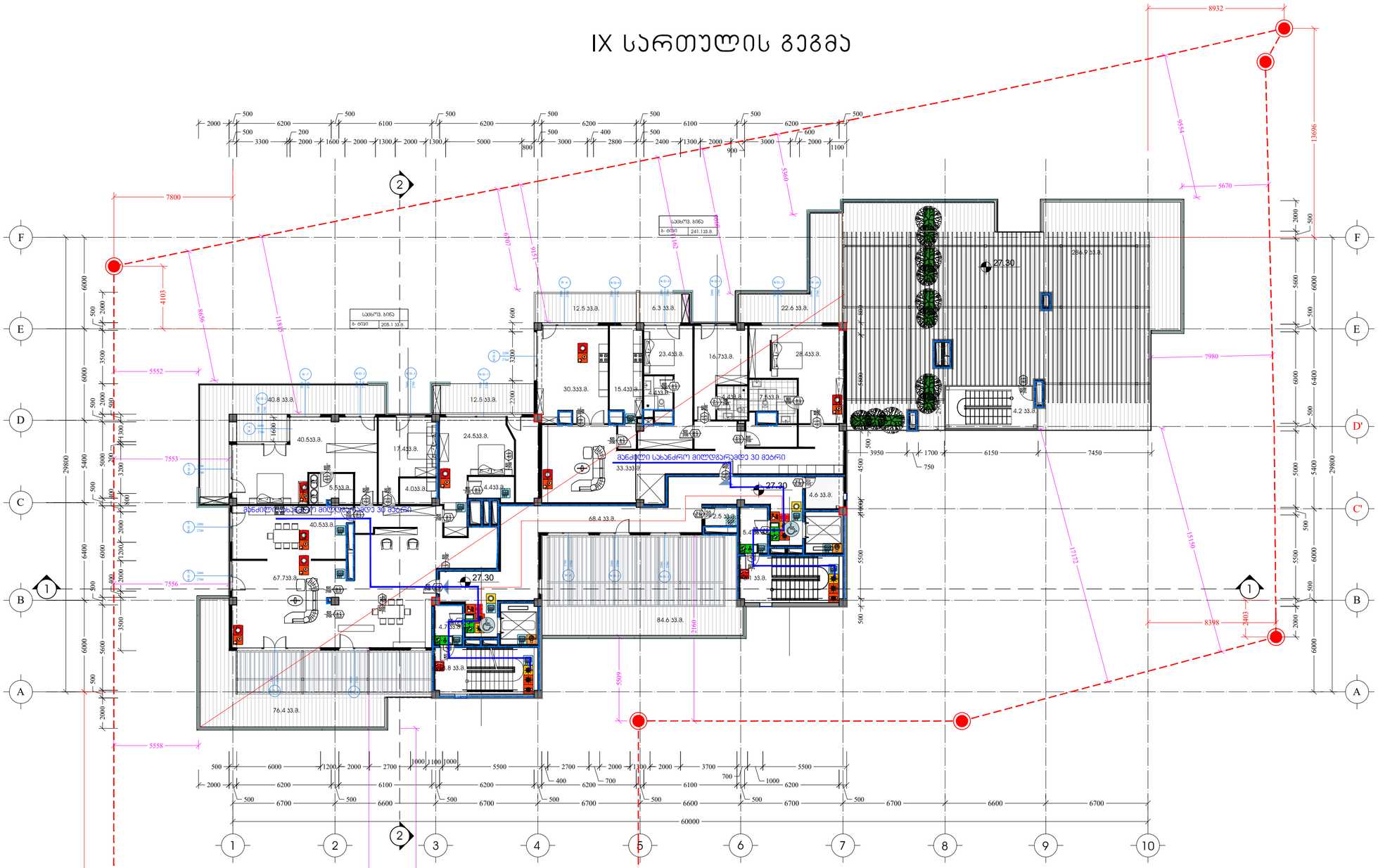

შენობის ელემენტები	ტიპი I-B
ძირითადი კონსტრუქციული ჩარჩო	2
მზიდი კედლები გარე შიგა	2 2
არამზიდი კედლები და ტიხრები გარე	ცხრილი 602
არამზიდი კედლები და ტიხრები შიგა	0
იატაკის კონსტრუქცია და არაძირითადი ნაწილები	2
სახურავის კონსტრუქცია და არაძირითადი ნაწილები	1

პირობითი ნიშნები:

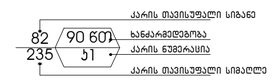

გასასვლელი აღმნიშვნელი განათებული ნიშანი

2 საათიანი ხანძარმედეგობის აღმნიშვნელი ხაზი

სიმბოლოს სახელწოდება

- ხელის ცეცხლმაქრი
- სახანძრო მილტდგარი
- ორმხრივი კავშირის სისტემა
- ქვამლზე მორეაგირე მაუწყებელი
- ქვამლის ავტომატური აღმომჩენი
- ავტოსაშხეფი
- ალტერნატიული ავტომატური ცეცხლქრობის სისტემა
- სახანძრო განგაშის ღილაკი
- დამკავებელთა შეტყობინების სისტემა (სახანძრო სიგნალიზაცია)
- ავარიული განათება
- საავარიო განათება
- სახანძრო მისაერთებელი
- სახანძრო კიდრანტი

გეგმებზე მოცემული ხანძარსაწინააღმდეგო დაცვის სისტემების,მექანიკური მოწყობილობების, გასასვლელის ნიშნების და სხვა შენობა-ნაგებობის უსაფრთხოების წესებით მოთხოვნილი სისტემების აღნიშვნების განლაგება და რაოდენობა პირობითია.
ხანძარსაწინააღმდეგო დაცვის სისტემების, მექანიკური მოწყობილობების გასასვლელის ნიშნების და სხვა აუცილებელი სისტემების პროექტი უნდა დამუშავდეს და განხორციელდეს შესაბამისი სპეციალისტების მიერ შენობა-ნაგებობის უსაფრთხოების წესებში მითითებული მოთხოვნების და სტანდარტების გამოყენებით.

გეგმებზე მოცემული დაკაბელოლოები, დაკაბელოლის ჯგუფები და დაკაბელოლის დატვირთვები, ასევე კედლების და კარების ცეცხლმედეგობის ხარისხების შესაბამისი აღნიშვნები, გასასვლელამდე სავალი მანძილები, გასასვლელისაკენ სავალი საერთო ბილიკების სიგრძეები და სხვა წესებთან შესაბამისობისთვის აუცილებელი გრაფიკული აღნიშვნები განსაზღვრულია საქართველოს მთავრობის 2016 წლის 28 იანვრის №41 დადგენილების "ტექნიკური რეგლამენტის "შენობა ნაგებობის უსაფრთხოების წესებთან დამტკიცების თაობაზე" მიხედვით და აღნიშნული დადგენილების შემდგომი რედაქციების გათვალისწინებით.

ხელმძღვანელი	ვ. ლეკიაშვილი	
პარტნიორი	ნ. ძარელაშვილი	
არქიტექტორი	ვ. ლეკიაშვილი	
არქიტექტორი	ბ. ნანავაშვილი	
არქიტექტორი	ი. კობაძე	
პარტნიორი	ე. წოწკოლაური	

შპს. კომპანია
ს.ა.ა.ორგანიზაცია ბ. №3
საქართველო ქობულეთი 6108
ტელ: (995) 220 227 38 58
ელ-ფოსტა:
xyz.ge@yahoo.com

პროექტის სახელწოდება

მრავალბინიანი საცხოვრებელი სახლი ქ.თბილისი, ჩრდილოეთის შესახვევი N17; ს.კ. 01.18.06.012.146

არქიტექტურული ნაწილი	დ-ბი	დერგ.	მასშტაბი
მერქანის სართული			1:200
	სტადია		

მრავალბინიანი საცხოვრებელი სახლი
ქ.თბილისი, კრწანისის შესახვევი №17
ს.კ 01.18.06.012.146

დაკავებულობის და გასასვლელი საშუალებების პროექტი

საქართველოს მთავრობის 2016 წლის 28 იანვარის №41
დადგენილებასთან ტექნიკური რეგლამენტის შენობა-ნაგებობის
უსაფრთხოების წესების დამტკიცების თაობაზე შესაბამისობის
ანალიზი

-II სართულის გეგმა



პირობითი ნიშნები:

- მიწის ნაკვეთის საზღვარი
- დაკავებულობის ჯგუფი
- სივრცის დასახელება
- საწყობი
- მთლიანი ფართი 115.5 მ²
- ს/ნ - 2 | 27.9 — დაკავებულობის დაშვებადობის ფაქტორი
- დ.დ.7 — დაკავებულობის დაშვებადობა
- გასასვლელთან მისადგომი მაქსიმალური სავალი მანძილი

დაკავებულობის ჯგუფების აღნიშვნები

დაკავებულობის ჯგუფები	დაკავებულობის ჯგუფის აღნიშვნა	ფერის კოდი
თავშეყრის ჯგუფი (თშ)		RGB (34,139,34)
საქმიანი ჯგუფი (ს/ქ)		RGB (79,12,187)
საბანაო-ჯანთლტელო ჯგუფი – (ს/ბ)		RGB (245,99,20)
საარჩევნო ჯგუფი (ს/მ)		RGB (160,32,240)
ღიღი საფრთხის შემცველი ჯგუფი- (ღ.ს)		RGB (94,8,58)
დაწესებულებითი ჯგუფი (დწ)		RGB (0,0,255)
საჯარო ჯგუფი (ს/ე)		RGB (255,0,0)
საცხოვრებელი ჯგუფი (ს/ც)		RGB (220,185,0)
საწყობო ჯგუფი (ს/წ)		RGB (136,135,134)
დამხმარე ჯგუფი (დ/ს)		RGB (57,57,56)

გეგმებზე მოსულები ხანძარსაწინააღმდეგო დაცვის სისტემების,მექანიკური მოწყობილობების, გასასვლელის ნიშნების და სხვა შენობა-ნაგებობის უსაფრთხოების წესებით მოთხოვნილი სისტემების აღნიშვნების გაწერა და რაოდენობა პირობითია.
ხანძარსაწინააღმდეგო დაცვის სისტემების, მექანიკური მოწყობილობების გასასვლელის ნიშნების და სხვა აუცილებელი სისტემების პროექტი უნდა დამუშავდეს და განხორციელდეს შესაბამისი სპეციალისტების მიერ შენობა-ნაგებობის უსაფრთხოების წესებში მოცემული მოთხოვნების და სტანდარტების გამოყენებით.

გეგმებზე მოსულები დაკავებულობები, დაკავებულობის ჯგუფები და დაკავებულობის დატვირთვები, ასევე ქვდლების და კარების სტუსლგეგმების ხარისხების შესაბამის აღნიშვნები, გასასვლელამდე სავალი მანძილები, გასასვლელისქენ სავალი სართის ბილიკების სიგრძეები და სხვა წესებთან შესაბამისობისთვის აუცილებელი ბრაუნული აღნიშვნები განსაზღვრულია საქართველოს მთავრობის 2016 წლის 28 იანვრის №41 დადგენილების "ტექნიკური რეგლამენტის "შენობა ნაგებობის უსაფრთხოების წესებთან დაბმკიცების თაობაზე" მიხედვით და აღნიშნული დადგენილების შემდგომი რედაქციების გათვალისწინებით.

არქიტექტორი	ვ. ლეკიაშვილი	
არ.მოსარჩ.	ნ. ქრელაშვილი	
არქიტექტორი	ვ. ლეკიაშვილი	
არქიტექტორი	მ. ნანავაშვილი	
არქიტექტორი	ი. ჯახიანი	
არ.მოკონტრ.	ე. ნოზაძე	

მის: ქ.თბილისი, ს.ანაგლისის ქ. №3
საფოსტო ფილიალი 0160
ტელ: (995 32) 237 36 58
ელ-ფოსტა
nyc.pm@yahoo.com

პროექტის სახელწოდება

მრავალბინიანი საცხოვრებელი სახლი ქ.თბილისი, ქრწანისის შესახვევი N17; ს.კ. 01.18.06.012.146

არქიტექტურული ნაწილი	ფ-ბი	ფურც.	მასშტაბი
-II სართულის გეგმა			1:200
	სადღა		

תכנית מפלס -1 חניון

מספר תכנית	3	5203A0AA	
שם התכנית	6	4A2A3203CA	
שלב	8	5A5A5203CA	
תאריך	8	4A0A5203CA	
קנ"מ	1:200		

מהנדס			
מתכנן			
יועץ			
יועץ			
יועץ			
יועץ			

מס. 4 מגדלים	
רחוב 4 מגדלים 4 אבן גבירול 95 תל אביב 6525101	
טל: 03-5625555 פקס: 03-5625550	
info@hmo.com	

אדריכלים ומתכננים בע"מ
ח.מ.ן. אדריכלות, בע"מ
ת.ז. 01.18.06.812.146

מגדלים 4 אבן גבירול תל אביב
חניון מבנה ציבור 2
גוש 6905 חלקה 210

תכנית מפלס -1 חניון

מבוא לחניון

- כניסה לחניון
- יציאה מהחניון
- מעלית נכים
- מדרגות
- מעלית
- מדרגות חירום
- מעלית חירום
- מעלית שירות
- מעלית שירות חירום
- מעלית שירות חירום
- מעלית שירות חירום

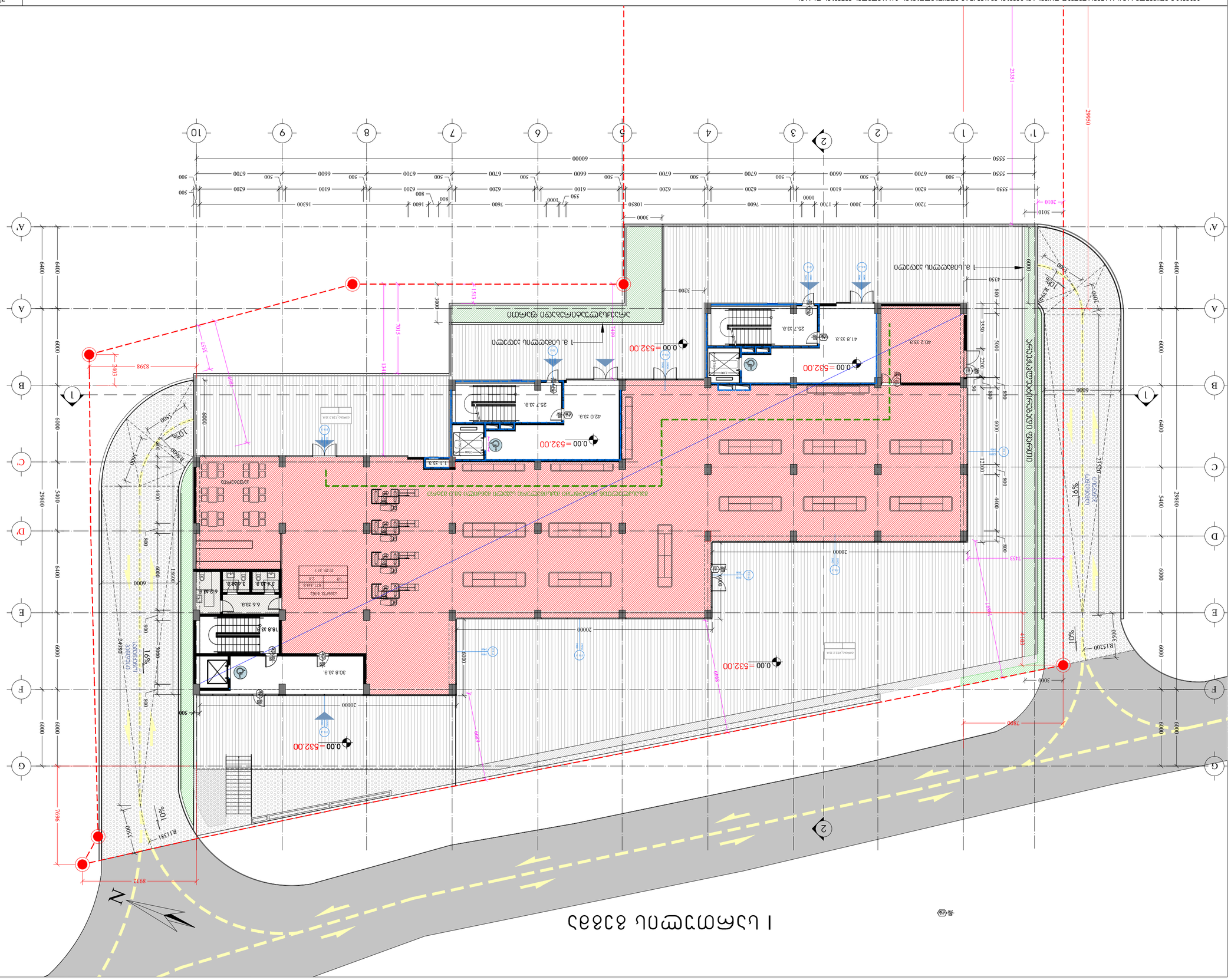
1 ח. נחצים בכיוון התנועה
0.00 = 532.00
ח. נחצים בכיוון התנועה
מבנה קיים לשימור
מבנה קיים לשימור
מבנה קיים לשימור

II სართულის გეგმა

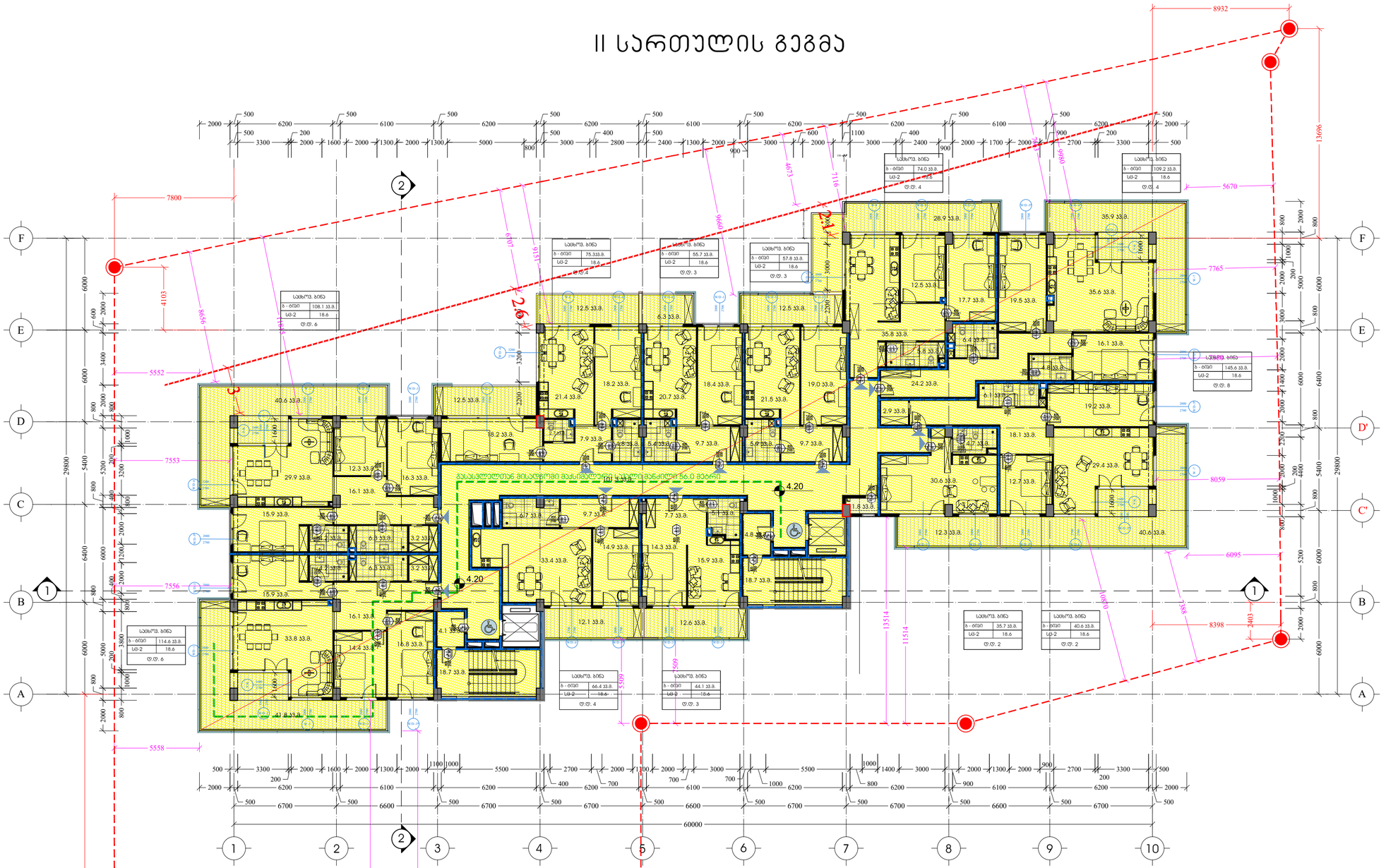

პირობითი ნიშნები:

- მიწის ნაკვეთის საზღვარი
- დაკავებულობის ჯგუფი
- სივრცის დასახელება
- მთლიანი ფართი
- დაკავებულობის დაშვებისთვის ფაქტორი
- დაკავებულობის დაშვებისთვის

საწყობი	
	115.5 მ²
სც - 2	27.9
ტ.ტ.7	

გასასვლელთან მისადგომი მაქსიმალური სავალი მანძილი

დაკავებულობის ჯგუფების აღნიშვნები

დაკავებულობის ჯგუფები	დაკავებულობის ჯგუფის აღნიშვნა	ფერის კოდი
თავშესაფრის ჯგუფი (თშ)		RGB (34,139,34)
საძინებლის ჯგუფი (სძ)		RGB (79,12,187)
საბავშვოსათვისებლო ჯგუფი – (სბ)		RGB (245,99,20)
სამრეწველო ჯგუფი (სმ)		RGB (160,32,240)
დიდი საფრთხის შემცველი ჯგუფი- (დს8)		RGB (94,8,58)
დაწესებულებითი ჯგუფი (დწ)		RGB (0,0,255)
საჯარო ჯგუფი (სჯ)		RGB (255,0,0)
საცხოვრებელი ჯგუფი (სც)		RGB (220,185,0)
საწყობის ჯგუფი (სწ)		RGB (136,135,134)
დამხმარე ჯგუფი (დწ)		RGB (57,57,56)

გეგმებზე მოცემული ხანძარსანინააღმდეგო დაცვის სისტემების,მექანიკური მოწყობილობების, გასასვლელის ნიშნების და სხვა შენობა-ნაგებობის უსაფრთხოების ნესებით მოთხოვნილი სისტემების აღნიშვნების განლაგება და რაოდენობა პირობითია. ხანძარსანინააღმდეგო დაცვის სისტემების, მექანიკური მოწყობილობების გასასვლელის ნიშნების და სხვა აუცილებელი სისტემების პროექტი უნდა დამუშავდეს და განხორციელდეს შესაბამისი საუსლისტების მიერ შენობა-ნაგებობის უსაფრთხოების ნესებში მითითებული მოთხოვნების და სტანდარტების გამოყენებით.

გეგმებზე მოცემული დაკავებულობები, დაკავებულობის ჯგუფები და დაკავებულობის კატეგორიები, ასევე ევაკუაციის და ქარების ცვლადებების ხარისხების შესაბამისი აღნიშვნები, გასასვლელამდე საჭალი მანძილები, გასასვლელისაკენ საჭალი საერთო ბილიკების სიგრძეები და სხვა ნესებთან შესაბამისობისთვის აუცილებელი ბარგიტული აღნიშვნები განსაზღვრულია საქართველოს მთავრობის 2016 წლის 28 იანვრის №41 დადგენილების "ტექნიკური რეგლამენტის "შენობა ნაგებობის უსაფრთხოების ნესებთან დაბმკიცების თაობაზე" მიხედვით და აღნიშნული დადგენილების შემდგომი რედაქციების გათვალისწინებით.

არქიტექტორი	ე. ლაბაძე	
პრ.მენეჯერი	ნ. ბრეჭალაძე	
არქიტექტორი	ე. ლაბაძე	
არქიტექტორი	ნ. ნანავაძე	
არქიტექტორი	ი. ქაჯაია	
პრ.მენ.კონს.	ე. ნოზაძე	

პროექტის სახელწოდება	
მრავალბინიანი საცხოვრებელი სახლი ქ.თბილისი, კრწანისის შესახვევი N17; ს.კ. 01.18.06.012.146	
არქიტექტურული ნაწილი	II სართულის გეგმა
შკ.	1:200
ფურც.	
ფასადები	
სტადია	

III სართულის გეგმა

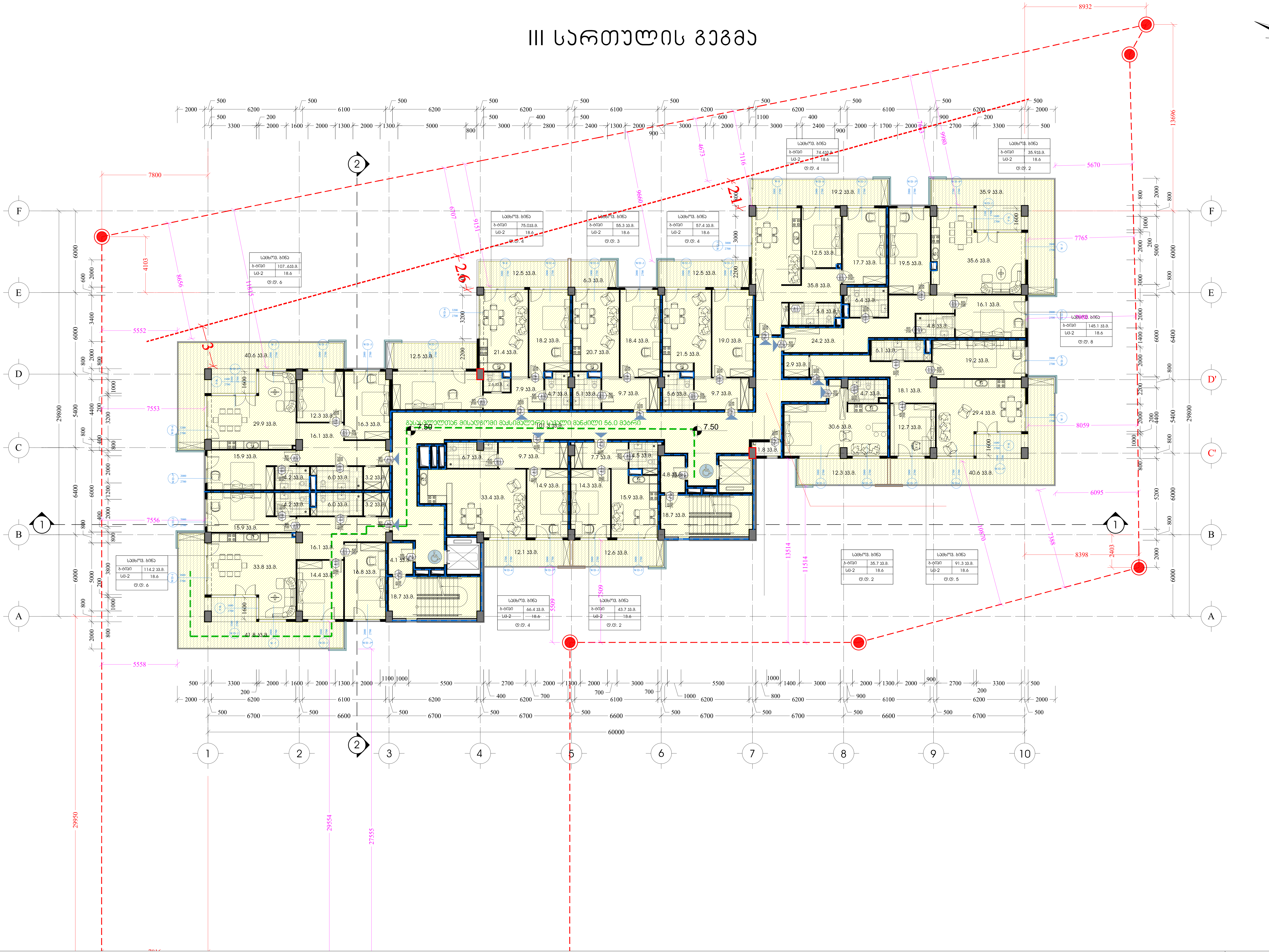

კირობითი იშნები:

მიწის ნაკვეთის საზღვარი

დაკავებულობის ჯგუფი

სივრცის დასახელება

მთლიანი ფართი

დაკავებულობის დატვირთვის ფაქტორი

დაკავებულობის დატვირთვა

საწყობი	
	115.5 მ²
სც - 2	27.9
დ.დ.7	

გასასვლელთან მისადგომი მაქსიმალური სავალი მანძილი

დაკავებულობის ჯგუფების აღნიშვნები

დაკავებულობის ჯგუფები	დაკავებულობის ჯგუფის აღნიშვნა	ფერის კოდი
თავშეყრის ჯგუფი (თ3)		RGB (34,139,34)
საქმიანი ჯგუფი (სქ)		RGB (79,12,187)
საგანმანათლებლო ჯგუფი - (სგ)		RGB (245,99,20)
სამრეწველო ჯგუფი (სმ)		RGB (160,32,240)
დიდი საფრთხის შემცველი ჯგუფი- (დსშ)		RGB (94,8,58)
დაწესებულებითი ჯგუფი (დწ)		RGB (0,0,255)
სავაჭრო ჯგუფი (სვ)		RGB (255,0,0)
საცხოვრებელი ჯგუფი (სც)		RGB (220,185,0)
სასაწყობო ჯგუფი (სწ)		RGB (136,135,134)
დამხმარე ჯგუფი (დს)		RGB (57,57,56)

გეგმაზე მოცემული ხანძარსაწინააღმდეგო დაცვის სისტემების,მექანიკური მოწყობილობების, გასასვლელის ნიშნების და სხვა შენობა-ნაგებობის უსაფრთხოების წესებით მოთხოვნილი სისტემების აღნიშვნების განლაგება და რაოდენობა პირობითია.
ხანძარსაწინააღმდეგო დაცვის სისტემების, მექანიკური მოწყობილობების გასასვლელის ნიშნების და სხვა აუცილებელი სისტემების პროექტი უნდა დამუშავდეს და განხორციელდეს შესაბამისი სპეციალისტების მიერ შენობა-ნაგებობის უსაფრთხოების წესებში მითითებული მოთხოვნების და სტანდარტების გამოყენებით.

გეგმაზე მოცუმელი დაკავებულობები, დაკავებულობის ჯგუფები და დაკავებულობის დატვირთვები, ასევე კედლების და კარების ცეცხლმედეგობის ხარისხების შესაბამისი აღნიშვნები, გასასვლელამდე სავალი მანძილები, გასასვლელისკენ სავალი საერთო ბილიკების სიგრძეები და სხვა წესებთან შესაბამისობისთვის აუცილებელი გრაფიკული აღნიშვნები განსაზღვრულია საქართველოს მთავრობის 2016 წლის 28 იანვრის №41 დადგენილების "ტექნიკური რეგლამენტის "შენობა ნაგებობის უსაფრთხოების წესებთან დამტკიცების თაობაზე" მიხედვით და აღნიშნული დადგენილების შემდგომი რედაქციების გათვალისწინებით.

architects

მის: ქ.თბილისი, ს.კანდელაკის ქ. №3
საფოსტო ინდექსი: 0160
ტელ: (995 32) 237 30 50
ელ-ფოსტა: xyz.ge@yahoo.com

დირექტორი	შ. ლეკიაშვილი
პრ.მთ.არქიტ.	ნ. ჭრელაშვილი
არქიტექტორი	შ. ლეკიაშვილი
არქიტექტორი	გ. ნანანყენიშვილი
არქიტექტორი	ი. კახიანი
პრ.მთ.კონსტრ.	ე. წოწერია

პროექტის სახელწოდება

მრავალბინიანი საცხოვრებელი სახლი ქ.თბილისი, კრწანისის შესახვევი N17; ს.კ. 01.18.06.012.146

არქიტექტურული ნაწილი	ფ-ბი	ფურც.	მასშტაბი
VI სართულის გეგმა			1:200
	სტადია		

III სართულის გეგმა

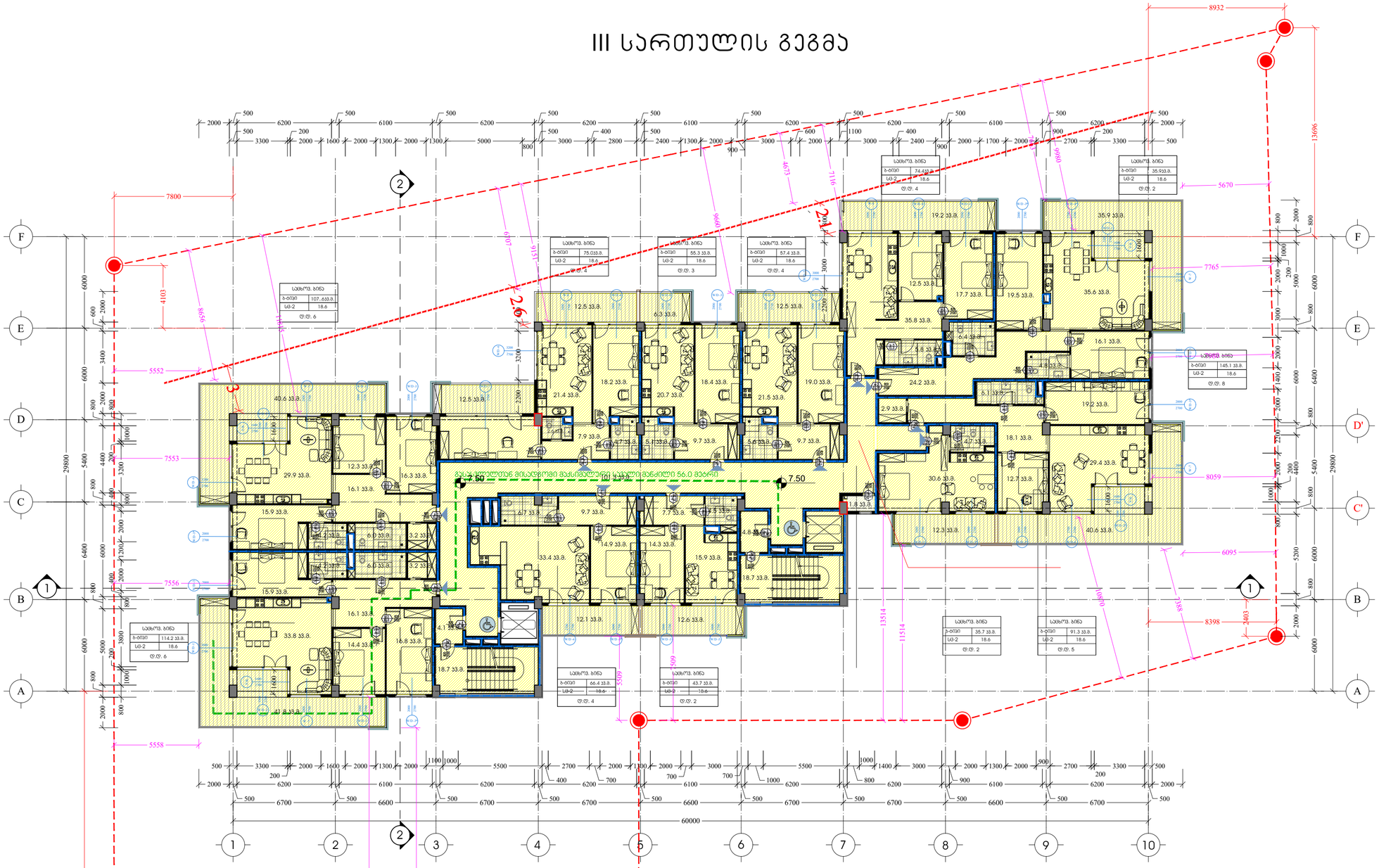

პირობითი ნიშნები:

- მიწის ნაკვეთის საზღვარი
- დაკავებულობის ჯგუფი
- სივრცის დასახელება
- ფართი
- დაკავებულობის დაშვებისთვის ფაქტორი
- დაკავებულობის დაშვებისთვის

საწყობი	
	115.5 მ²
სც - 2	27.9
დ.დ.7	

გასასვლელთან მისადგომი მაკსიმალური სავალი მანძილი

დაკავებულობის ჯგუფების აღნიშვნები

დაკავებულობის ჯგუფები	დაკავებულობის ჯგუფის აღნიშვნა	ფერის კოდი
თავშესაფრის ჯგუფი (თშ)		RGB (34,139,34)
საძინებლის ჯგუფი (სძ)		RGB (79,12,187)
საბაზისო განთავსებელი ჯგუფი – (სბ)		RGB (245,99,20)
სამრეწველო ჯგუფი (სმ)		RGB (160,32,240)
ღია საჭმლის მომზადების ჯგუფი- (ღსმ)		RGB (94,8,58)
დანესებულებითი ჯგუფი (დწ)		RGB (0,0,255)
საჯარო ჯგუფი (სჯ)		RGB (255,0,0)
საცხოვრებელი ჯგუფი (ცს)		RGB (220,185,0)
სასაწყობო ჯგუფი (სწ)		RGB (136,135,134)
დამხმარე ჯგუფი (დმ)		RGB (57,57,56)

გეგმებზე მოცემული ხანძარსაწინააღმდეგო დაცვის სისტემების მექანიკური მოწყობილობების, გასასვლელის ნიშნების და სხვა შენობა-ნაგებობის უსაფრთხოების წესებით მოთხოვნილი სისტემების აღნიშვნების განლაგება და რაოდენობა პირობითია. ხანძარსაწინააღმდეგო დაცვის სისტემების, მექანიკური მოწყობილობების გასასვლელის ნიშნების და სხვა აუცილებელი სისტემების პროექტი უნდა დამუშავდეს და განხორციელდეს შესაბამისი აუცილებლობების მიერ შენობა-ნაგებობის უსაფრთხოების წესებში მითითებული მოთხოვნების და სტანდარტების გამოყენებით.

გეგმებზე მოცემული დაკავებულობები, დაკავებულობის ჯგუფები და დაკავებულობის დატვირთვები, ასევე ქვლევების და კარების ცსიხლმედეგობის ხარისხების შესაბამისი აღნიშვნები, გასასვლელამდე სავალი მანძილები, გასასვლელისაქენ სავალი სართის ბილიკების სიგრძეები და სხვა წესებთან შესაბამისობისთვის აუცილებელი გრაფიკული აღნიშვნები განსაზღვრულია საქართველოს მთავრობის 2016 წლის 28 იანვრის №41 დადგენილების "ტექნიკური რეგლამენტის "შენობა ნაგებობის უსაფრთხოების წესებთან დაბატისების თაობაზე" მიხედვით და აღნიშნული დადგენილების შემდგომი რედაქციების გათვალისწინებით.

ხელმძღვანელი	ვ. ლეკიაშვილი	
არქიტექტორი	ნ. ქრელაშვილი	
არქიტექტორი	ვ. ლეკიაშვილი	
არქიტექტორი	ბ. ნანიკაშვილი	
არქიტექტორი	ი. კაკიანი	
არქიტექტორი	ე. ნოზაძე	

შპს. კომპანია
ს.პაპუნაძის ქ. №3
საფოსტო ინდექსი: 0160
ტელ: (995) 321 237 38 58
ელ-ფოსტა:
xyz.ge@yahoo.com

პროექტის სახელწოდება

მრავალბინიანი საცხოვრებელი სახლი ქ.თბილისი, ქრწანისის შესახვევი N17; ს.კ. 01.18.06.012.146

არქიტექტორული ნაწილი	ფ-ბი	ფურც.	მასშტაბი
V სართულის გეგმა			1:200
	სპეციფიკა		

IV სართულის გეგმა

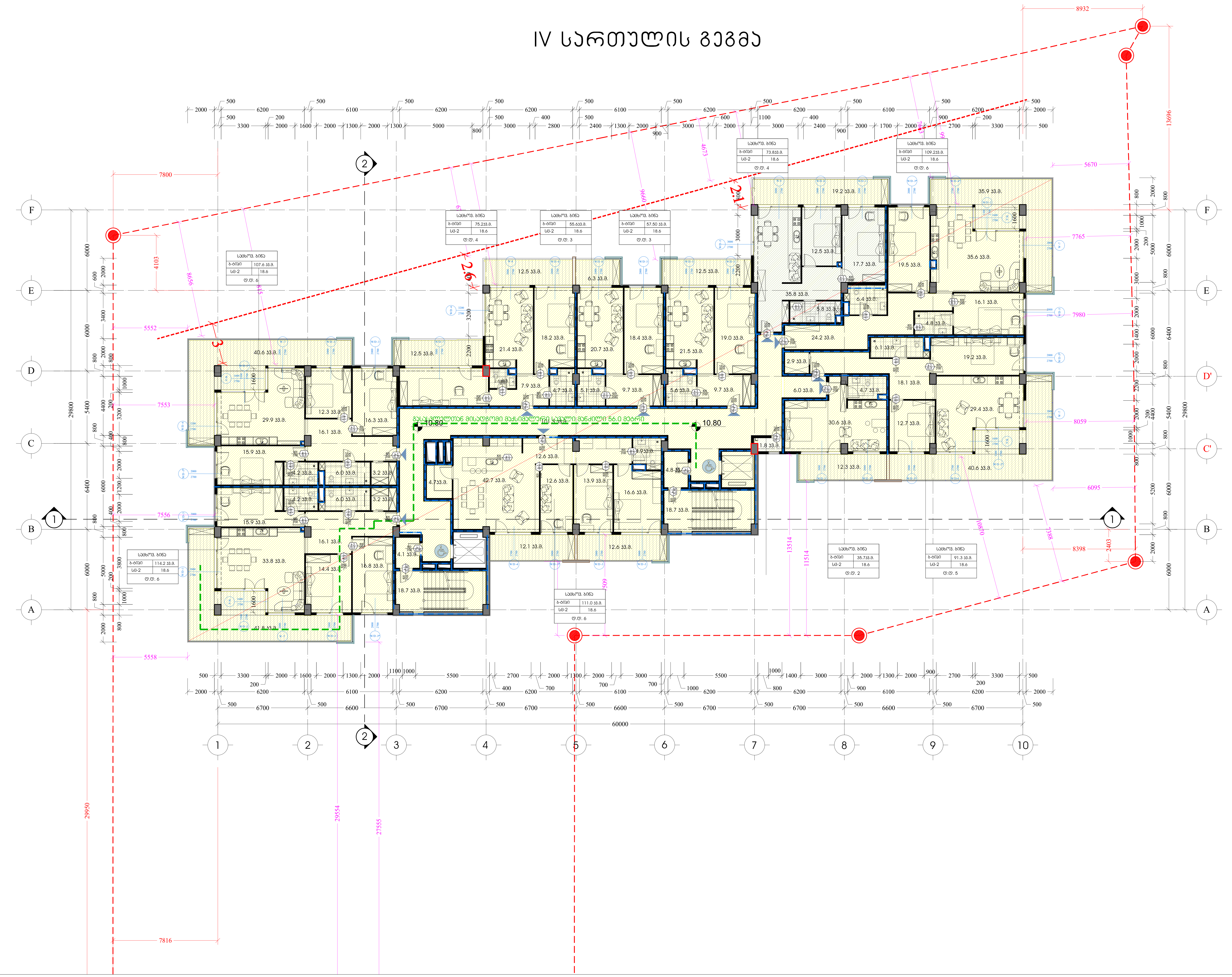

პირობითი იშნები:

- მიწის ნაკვეთის საზღვარი
- დაკავებულობის ჯგუფი
- სივრცის დასახელება
- მთლიანი ფართი
- დაკავებულობის დატვირთვის ფაქტორი
- დაკავებულობის დატვირთვა

საწყობი	
	115.5 მ²
სც - 2	27.9
დ.დ.7	

გასასვლელთან მისადგომი მაქსიმალური სავალი მანძილი

დაკავებულობის ჯგუფების აღნიშვნები

დაკავებულობის ჯგუფები	დაკავებულობის ჯგუფის აღნიშვნა	ფერის კოდი
თავშეყრის ჯგუფი (თვ)		RGB (34,139,34)
საქმიანი ჯგუფი (სქ)		RGB (79,12,187)
საგანმანათლებლო ჯგუფი – (სგ)		RGB (245,99,20)
სამრეწველო ჯგუფი (სმ)		RGB (160,32,240)
დიდი საფრთხის შემცველი ჯგუფი– (დსშ)		RGB (94,8,58)
დაწესებულებითი ჯგუფი (დწ)		RGB (0,0,255)
სავაჭრო ჯგუფი (სვ)		RGB (255,0,0)
საცხოვრებელი ჯგუფი (სც)		RGB (220,185,0)
სასაწყობო ჯგუფი (სწ)		RGB (136,135,134)
დამხმარე ჯგუფი (დს)		RGB (57,57,56)

გეგმებზე მოცემული ხანძარსაწინააღმდეგო დაცვის სისტემების,მექანიკური მოწყობილობების, გასასვლელის ნიშნების და სხვა შენობა–ნაგებობის უსაფრთხოების წესებით მოთხოვნილი სისტემების აღნიშვნების განლაგება და რაოდენობა პირობითია.
ხანძარსაწინააღმდეგო დაცვის სისტემების, მექანიკური მოწყობილობების გასასვლელის ნიშნების და სხვა აუცილებელი სისტემების პროექტი უნდა დამუშავდეს და განხორციელდეს შესაბამისი სპეციალისტების მიერ შენობა–ნაგებობის უსაფრთხოების წესებში მითითებული მოთხოვნების და სტანდარტების გამოყენებით.

გეგმებზე მოცემული დაკავებულობები, დაკავებულობის ჯგუფები და დაკავებულობის დატვირთვები, ასევე კედლების და კარების ცეცხლმედეგობის ხარისხების შესაბამისი აღნიშვნები, გასასვლელამდე სავალი მანძილები, გასასვლელისკენ სავალი საერთო ბილიკების სიგრძეები და სხვა წესებთან შესაბამისობისთვის აუცილებელი გრაფიკული აღნიშვნები განსაზღვრულია საქართველოს მთავრობის 2016 წლის 28 იანვრის №41 დადგენილების "ტექნიკური რეგლამენტის "შენობა ნაგებობის უსაფრთხოების წესებთან დამტკიცების თაობაზე" მიხედვით და აღნიშნული დადგენილების შემდგომი რედაქციების გათვალისწინებით.

X Y Z architects

მის: ქ.თბილისი, ს.კანდელაკის ქ. №3
საფოსტო ინდექსი: 0160
ტელ: (995 32) 237 30 50
ელ-ფოსტა: xyz.ge@yahoo.com

დირექტორი	შ. ლეკიაშვილი	
პრ.მთ.არქიტ.	ნ. ჭრელაშვილი	
არქიტექტორი	შ. ლეკიაშვილი	
არქიტექტორი	გ. წანაწყენიშვილი	
არქიტექტორი	ი. კახიანი	
პრ.მთ.კონსტრ.	ე. წოწერია	

პროექტის სახელწოდება

მრავალბინიანი საცხოვრებელი სახლი ქ.თბილისი, კრწანისის შესახვევი N17; ს.კ. 01.18.06.012.146

არქიტექტურული ნაწილი	ფ-ბი	ფურც.	მასშტაბი
VII სართულის გეგმა			1:200
	სტადია		

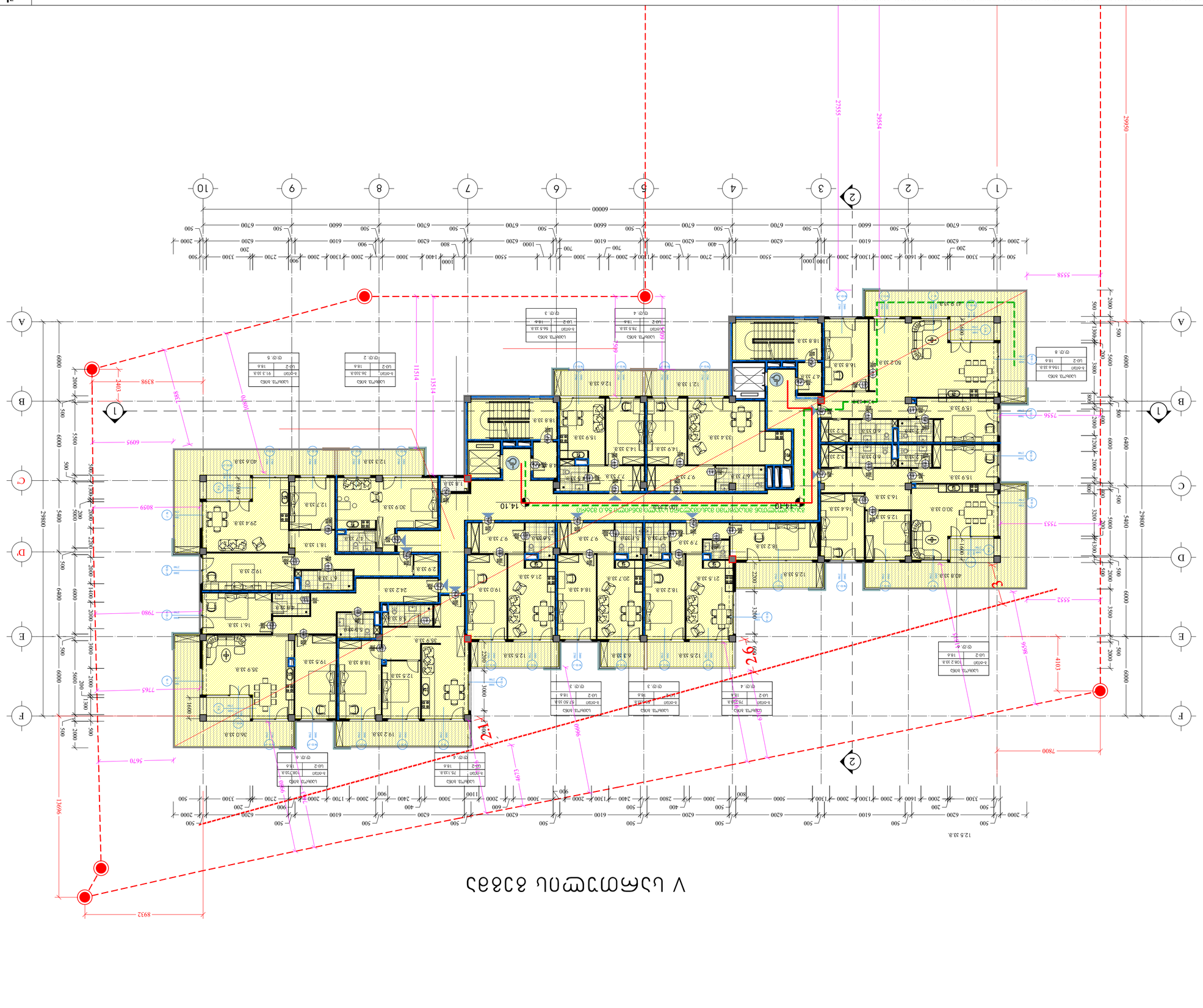
V сектор 1
Зона 2 - Зона 1 - 14.10 - 23.2 кв.м

VI სართულის გეგმა

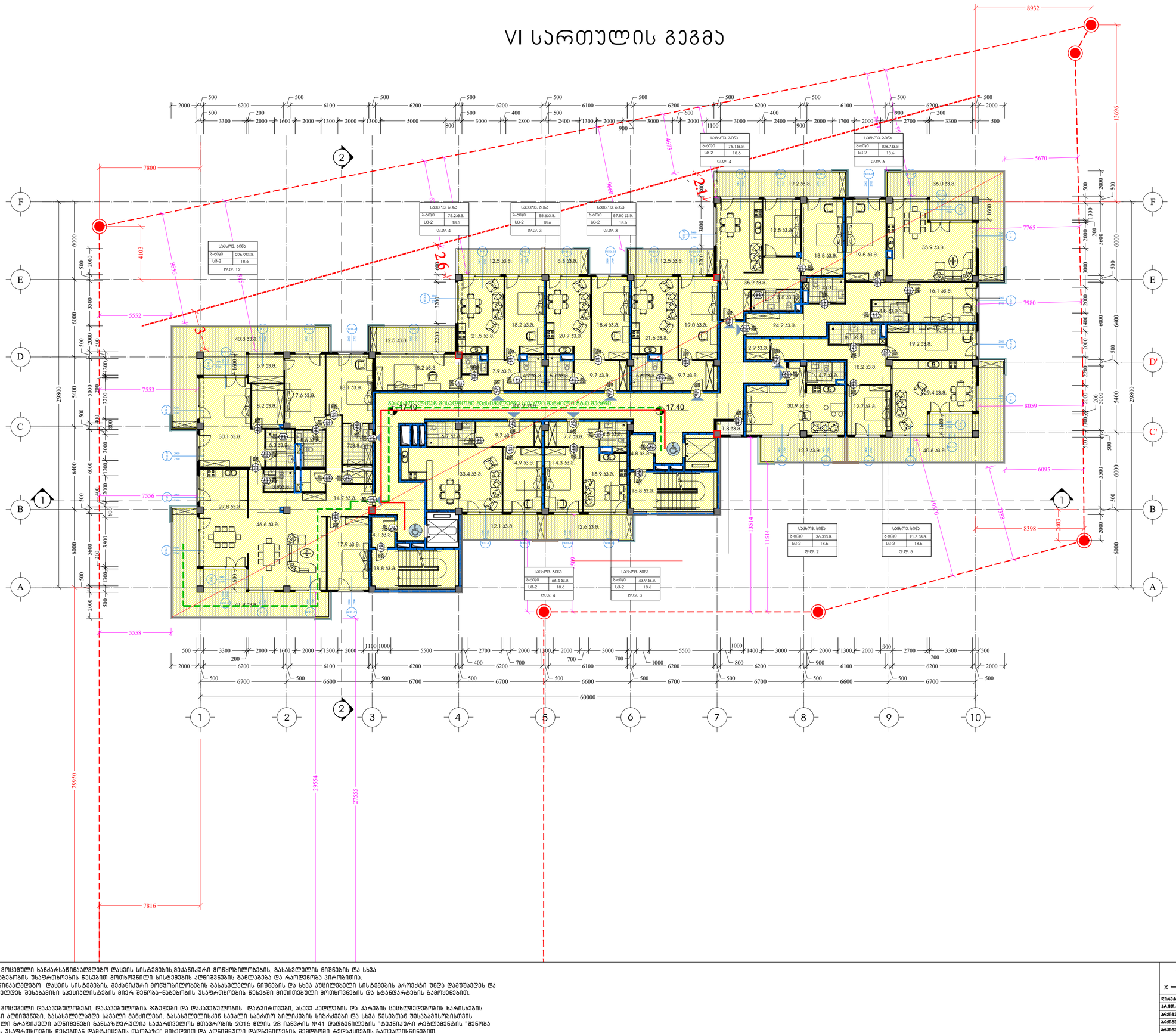
სპბლოკ. ბინა
ბ-ობეი 226.93ბ.
სმ-2 18.6
ტ.ტ. 12
სპბლოკ. ბინა
ბ-ობეი 75.23ბ.
სმ-2 18.6
ტ.ტ. 4
სპბლოკ. ბინა
ბ-ობეი 55.63ბ.
სმ-2 18.6
ტ.ტ. 3
სპბლოკ. ბინა
ბ-ობეი 57.50 ბ.
სმ-2 18.6
ტ.ტ. 3
სპბლოკ. ბინა
ბ-ობეი 75.13ბ.
სმ-2 18.6
ტ.ტ. 4
სპბლოკ. ბინა
ბ-ობეი 108.73ბ.
სმ-2 18.6
ტ.ტ. 6
სპბლოკ. ბინა
ბ-ობეი 66.4 ბ.
სმ-2 18.6
ტ.ტ. 4
სპბლოკ. ბინა
ბ-ობეი 43.9 ბ.
სმ-2 18.6
ტ.ტ. 3
სპბლოკ. ბინა
ბ-ობეი 36.33ბ.
სმ-2 18.6
ტ.ტ. 2
სპბლოკ. ბინა
ბ-ობეი 91.3 ბ.
სმ-2 18.6
ტ.ტ. 5
მანდუსი 17.40
მანდუსი 17.40
მანდუსი 17.40

VII სართულის გეგმა

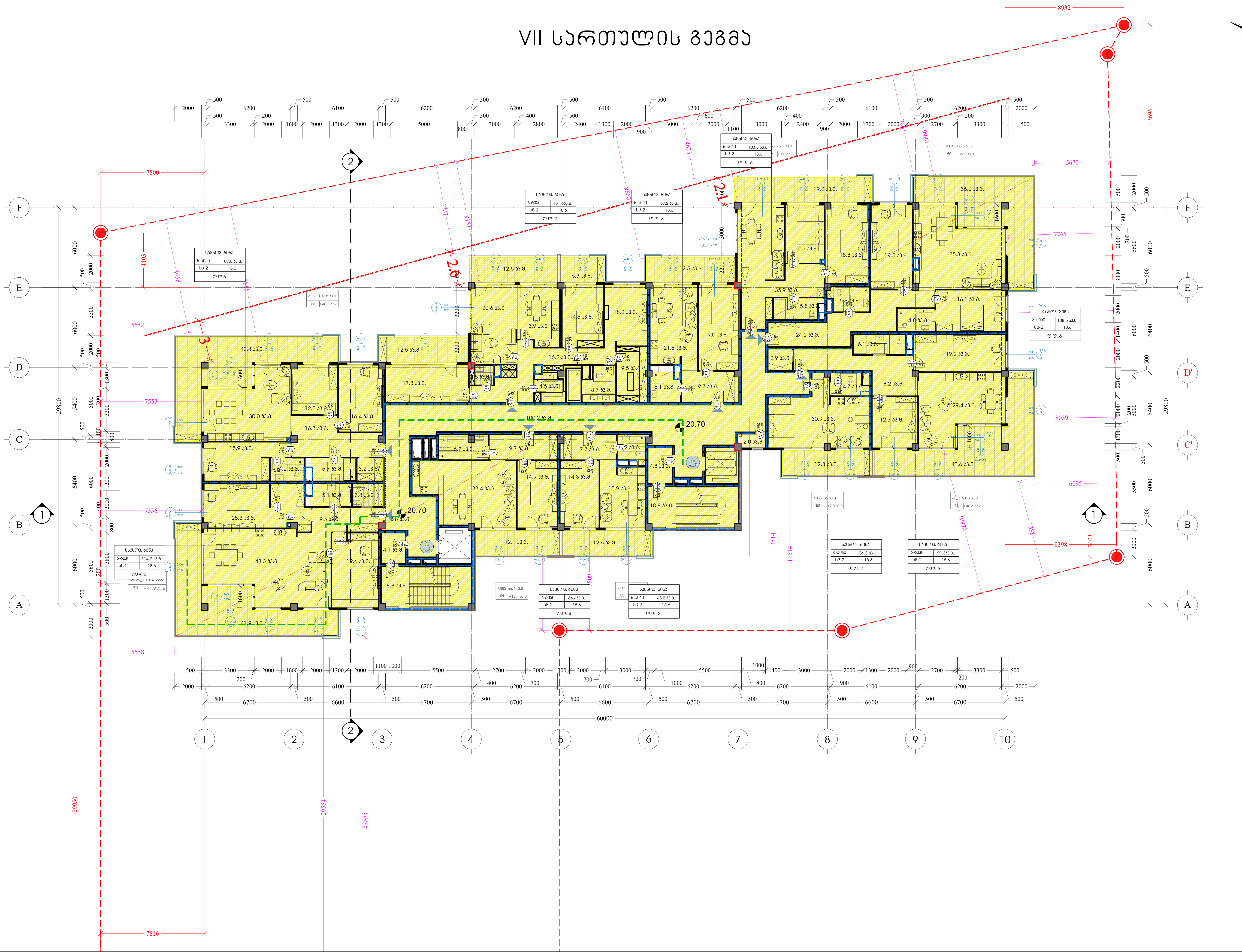

პირობითი იშნები:

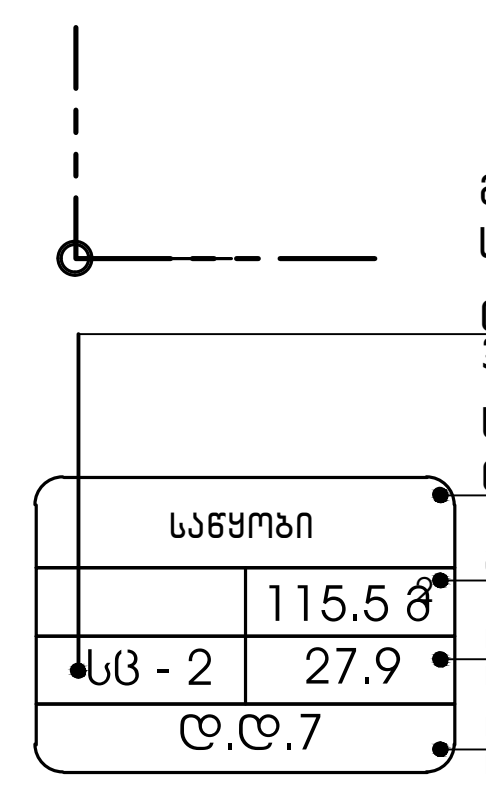

- მიწის ნაკვეთის საზღვარი
- დაკავებულობის ჯგუფი
- სივრცის დასახელება
- მთლიანი ფართი
- დაკავებულობის დატვირთვის ფაქტორი
- დაკავებულობის დატვირთვა
- გასასვლელთან მისადგომი მაქსიმალური სავალი მანძილი

დაკავებულობის ჯგუფების აღნიშვნები

დაკავებულობის ჯგუფები	დაკავებულობის ჯგუფის აღნიშვნა	ფერის კოდი
თავშეყრის ჯგუფი (თვ)		RGB (34,139,34)
საქმიანი ჯგუფი (სქ)		RGB (79,12,187)
საგანმანათლებლო ჯგუფი – (სგ)		RGB (245,99,20)
სამრეწველო ჯგუფი (სმ)		RGB (160,32,240)
დიდი საფრთხის შემცველი ჯგუფი- (დსშ)		RGB (94,8,58)
დაწესებულებითი ჯგუფი (დწ)		RGB (0,0,255)
სავაჭრო ჯგუფი (სვ)		RGB (255,0,0)
საცხოვრებელი ჯგუფი (სც)		RGB (220,185,0)
სასაწყობო ჯგუფი (სწ)		RGB (136,135,134)
დამხმარე ჯგუფი (დს)		RGB (57,57,56)

გეგმაზე მოცემული ხანძარსაწინააღმდეგო დაცვის სისტემების,მექანიკური მოწყობილობების, გასასვლელის ნიშნების და სხვა შენობა-ნაგებობის უსაფრთხოების წესებით მოთხოვნილი სისტემების აღნიშვნების განლაგება და რაოდენობა პირობითია. ხანძარსაწინააღმდეგო დაცვის სისტემების, მექანიკური მოწყობილობების გასასვლელის ნიშნების და სხვა აუცილებელი სისტემების პროექტი უნდა დამუშავდეს და განხორციელდეს შესაბამისი სპეციალისტების მიერ შენობა-ნაგებობის უსაფრთხოების წესებში მითითებული მოთხოვნების და სტანდარტების გამოყენებით.

გეგმაზე მოცემული დაკავებულობები, დაკავებულობის ჯგუფები და დაკავებულობის დატვირთვები, ასევე კედლების და კარების ცეცხლმედეგობის ხარისხების შესაბამისი აღნიშვნები, გასასვლელამდე სავალი მანძილები, გასასვლელისკენ სავალი საერთო ბილიკების სიგრძეები და სხვა წესებთან შესაბამისობისთვის აუცილებელი გრაფიკული აღნიშვნები განსაზღვრულია საქართველოს მთავრობის 2016 წლის 28 იანვრის №41 დადგენილების "ტექნიკური რეგლამენტის "შენობა ნაგებობის უსაფრთხოების წესებთან დამტკიცების თაობაზე" მიხედვით და აღნიშნული დადგენილების შემდგომი რედაქციების გათვალისწინებით.

XYZ architects	მის: ქ.თბილისი, ს.კანდელაკის ქ. №3; საფოსტო ინდექსი: 0160; ტელ: (995 32) 237 30 50; ელ-ფოსტა: xyz.ge@yahoo.com	პროექტის სახელწოდება	მრავალბინიანი საცხოვრებელი სახლი ქ.თბილისი, კრწანისის შესახვევი N17; ს.კ. 01.18.06.012.146
დირექტორი	შ. ლეკიაშვილი	არქიტექტურული ნაწილი	ფ-ბი / ფურც. / მასშტაბი
პრ.მთ.არქიტ.	ნ. ჭრელაშვილი	IX სართულის გეგმა	1:200
არქიტექტორი	შ. ლეკიაშვილი		
არქიტექტორი	გ. ნანაწყენიშვილი		
არქიტექტორი	ი. კახიანი		
პრ.მთ.კონსტრ.	ე. წოწერია		სტადია

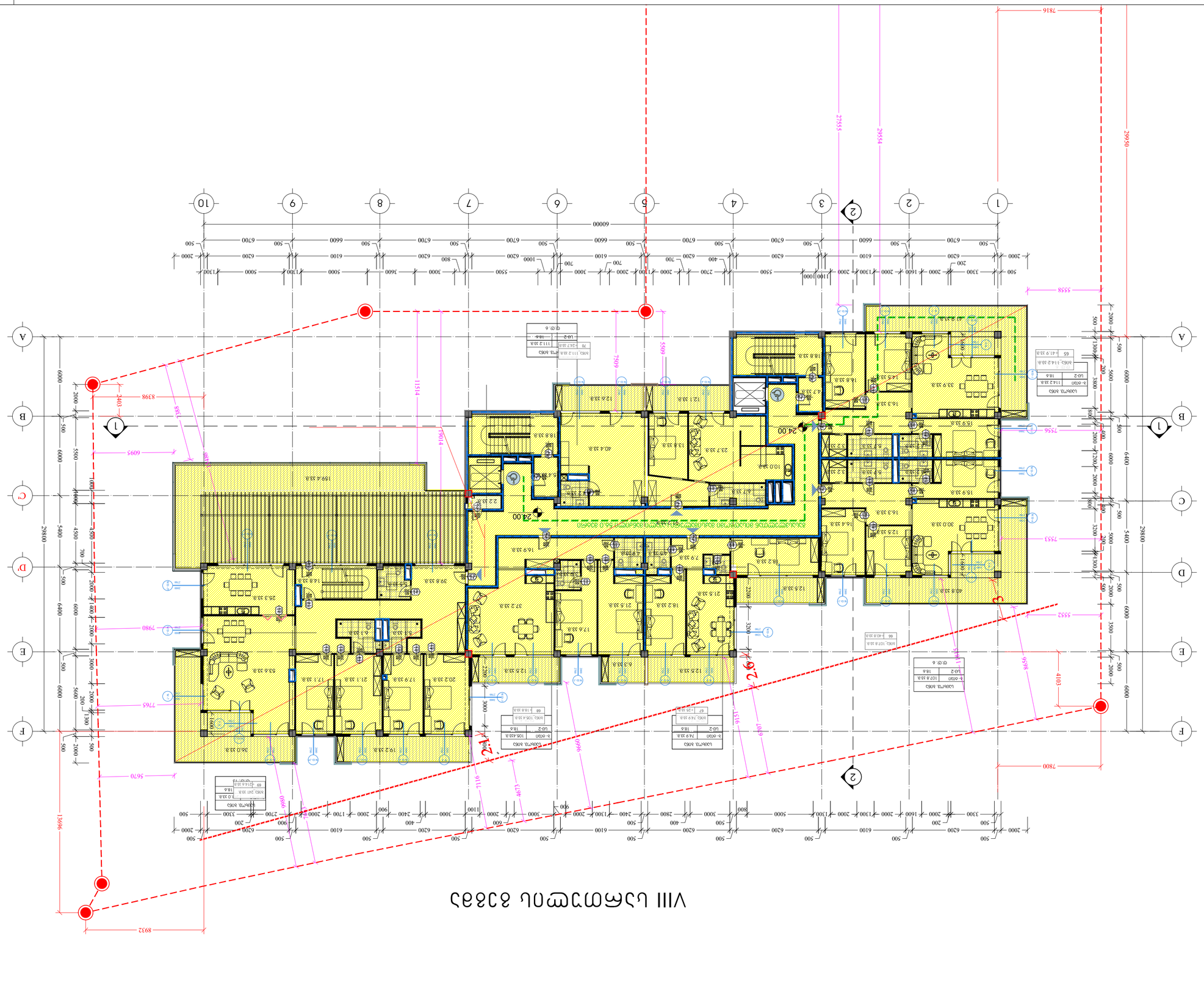

ქვაბის შენობის ტექნიკური პროექტის ნაწილი ,,ვენტილაცია და ჰაერის მომარაგება“ ანტიკორონავირუსული ღონისძიებების გატარების მიზნით ქვაბის შენობის ვენტილაციის სისტემის მოწყობა გათვალისწინებულია ბუნებრივი ვენტილაციით.

ქვაბის შენობის ვენტილაციის სისტემის მოწყობა გათვალისწინებულია ბუნებრივი ვენტილაციით.

ქვაბის შენობის ვენტილაციის სისტემის მოწყობა გათვალისწინებულია ბუნებრივი ვენტილაციით.

ქვაბის შენობის ვენტილაციის სისტემის მოწყობა გათვალისწინებულია ბუნებრივი ვენტილაციით.

ქვაბის შენობის ვენტილაციის სისტემის მოწყობა გათვალისწინებულია ბუნებრივი ვენტილაციით.

ქვაბის შენობის ვენტილაციის სისტემის მოწყობა გათვალისწინებულია ბუნებრივი ვენტილაციით.

ქვაბის შენობა	3. ვენტილაციის სისტემა		
ქვაბის შენობა	2. ვენტილაციის სისტემა		
ქვაბის შენობა	1. ვენტილაციის სისტემა		
ქვაბის შენობა	6. გაზიფიკაციის სისტემა		
ქვაბის შენობა	5. გაზიფიკაციის სისტემა		
ქვაბის შენობა	4. გაზიფიკაციის სისტემა		

ქვაბის შენობა	9-ის სართული	1:200	
IX სართული ქვაბის შენობა			

ქვაბის შენობის ვენტილაციის სისტემა
ქვაბის შენობის ვენტილაციის სისტემა ტექნიკური პროექტის ნაწილი ,,ვენტილაცია და ჰაერის მომარაგება“ ანტიკორონავირუსული ღონისძიებების გატარების მიზნით ქვაბის შენობის ვენტილაციის სისტემის მოწყობა გათვალისწინებულია ბუნებრივი ვენტილაციით.

შპს. „არქიტექტურული სტუდია X და Y“
ქ. თბილისი, ი. ჭავჭავაძის გამზ. №50, 3 სართული, ბინა 37
ტელ: (+995 32) 237 30 50
ელ-ფოსტა: xyz.geo@mail.ru

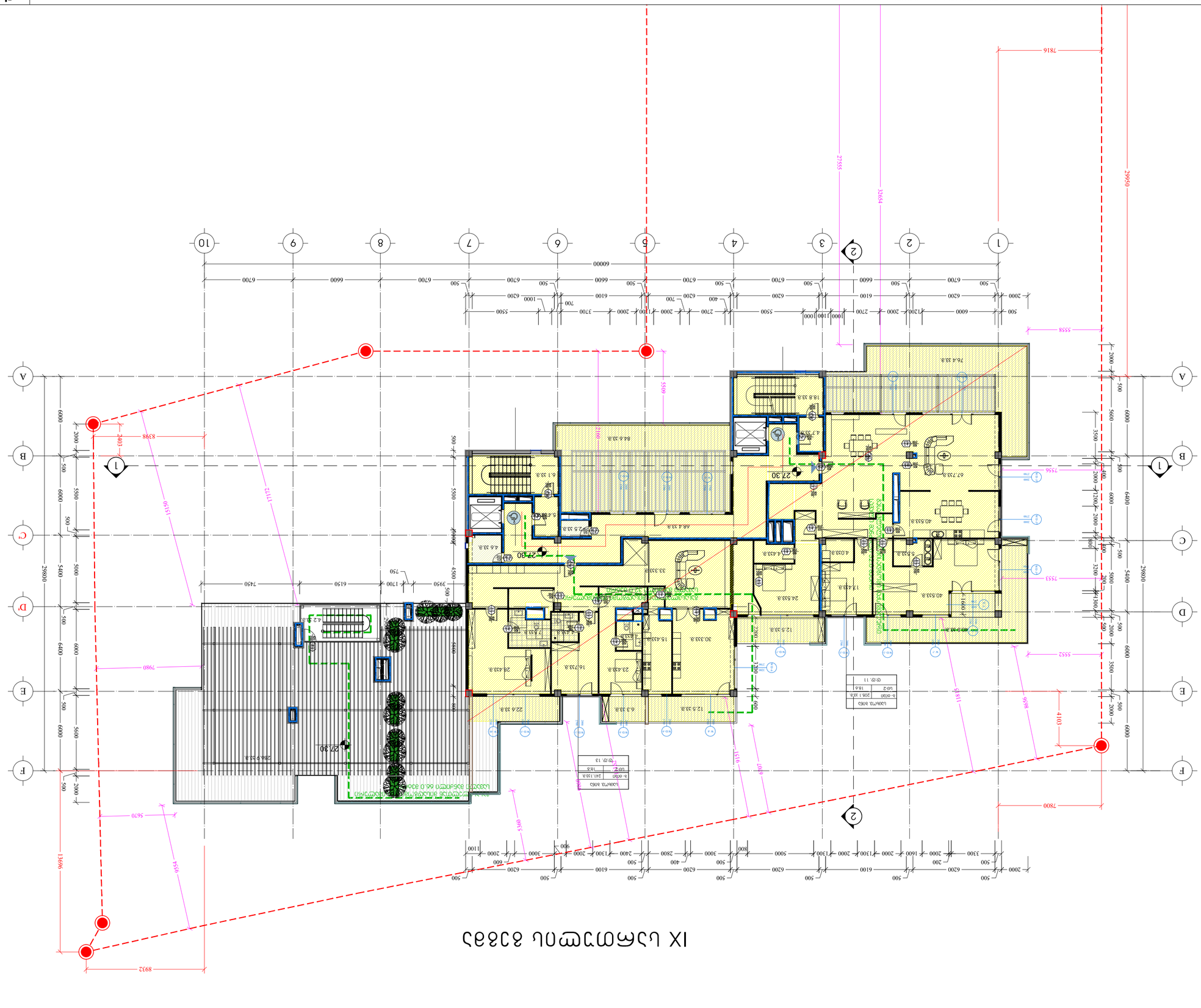
IX плоскость крыши
Ж1
Ж2
Ж3
Ж4
Ж5
Ж6
Ж7
Ж8
Ж9
Ж10
А
В
С
D
Е
F
1
2
3
4
5
6
7
8
9
10
Условные обозначения
Граница земельного участка
Граница зоны с особыми условиями использования территории
Граница зоны планируемого размещения объекта капитального строительства
Граница территории объекта культурного наследия
Граница территории, подлежащей комплексному развитию
Граница территории, в отношении которой предусматривается подготовка документации по планировке территории
Граница территории, в отношении которой предусматривается подготовка документации по межеванию территории
Граница территории, в отношении которой предусматривается подготовка документации по планировке территории и межеванию территории
Граница территории, в отношении которой предусматривается подготовка документации по планировке территории и межеванию территории, подлежащей комплексному развитию

ДЕТАЙЛНА ЗАСТРОЙКА

N

1038 Ръмпи за пешеходна миграция
338 Ограда
4038 Стълбище (4.5 x 10) с 23 стъпала, ширина на стъпалото 300 mm, височина на стъпалото 200 mm
1038 Ръмпи за пешеходна миграция
338 Ограда
4038 Стълбище (4.5 x 10) с 23 стъпала, ширина на стъпалото 300 mm, височина на стъпалото 200 mm
338 Ограда
5038 Стълбище
1038 Ръмпи за пешеходна миграция

A
B
C
D
E
F
1
2
3
4
5
6
7
8
9
10
2
1
2
1
2
1

ՀԱՏԱԿԱՐԳՉԻ ԱՆՈՒՆԸ, ՀԱՅՐԱՆՈՒՆԸ			
ՀԱՍՑԵ ԱՇԽԱՏԱՆՔԱՅԻՆ ՆԱԽԱԳԾԻ ՄԱՍՆԱԳԻՏԱԿԱՆ ՓՈՓՈԽՈՒԹՅՈՒՆՆԵՐ			
ՀԱՍՑԵ ԱՇԽԱՏԱՆՔԱՅԻՆ ՆԱԽԱԳԾԻ ՀԱՍՏԱՏՈՒՄ

ჭრილი 1-1

ნაკვეთის საზღვარი

ნაკვეთის საზღვარი

ხანძარსაწინააღმდეგო დაცვის სისტემების,მექანიკური მოწყობილობების, გასასვლელის ნიშნების და სხვა შენობა-ნაგებობის უსაფრთხოების წესებით მოთხოვნილი სისტემების აღნიშვნების ბანლაგება და რაოდენობა პირობითია. ხანძარსაწინააღმდეგო დაცვის სისტემების, მექანიკური მოწყობილობების გასასვლელის ნიშნების და სხვა აუცილებელი სისტემების პროექტი უნდა დამუშავდეს და განხორციელდეს შესაბამისი სპეციალისტების მიერ შენობა-ნაგებობის უსაფრთხოების წესებში მითითებული მოთხოვნების და სტანდარტების გამოყენებით.

გეგმებზე მოსული ხანძარსაწინააღმდეგო დაცვის, დაკავებულობის ჯგუფები და დაკავებულობის დატვირთვები, ასევე კედლების და კარების სქემატური გამრისხების ბარისხების შესაბამისი აღნიშვნები, გასასვლელამდე სავალი მანძილები, გასასვლელისკენ სავალი საერთო ბილიკების სიგრძეები და სხვა წესებთან შესაბამისობისთვის აუცილებელი გრაფიკული აღნიშვნები განსაზღვრულია საქართველოს მთავრობის 2016 წლის 28 იანვრის №41 დადგენილების "ტექნიკური რეგლამენტის "შენობა ნაგებობის უსაფრთხოების წესებთან დემტკიცების თაობაზე" მიხედვით და აღნიშნული დადგენილების შემდგომი რედაქციების გათვალისწინებით.

ხელოვნური გრანიტის ფილა	10სმ.	
წეპოსმენტის ხსნარი	3სმ.	
წასასველი პიდროიზოლაცია, პიდროსაიზოლაციო წეპოსმენტის ხსნარით ღარექსის გამხსნელზე. ორი ფენა (ფენებს შორის ბზარების სანრიალაღდებო კაკარონის ბადით)	3სმ.	
სემენტის მოჭიმვა არმირებით (არმატურის ბადე 10X10)	40სმ.	
პიდროიზოლაცია ერთი ფენა რულონური მასალით		
დამბუნება	50სმ.	
ორთქლიზოლაცია		
რკინაბეტონის ფილა		

30.60 მ.ბ.ნ.	
30.50 ს.ზ.ნ.	
(9 სართული)	
27.30 მ.ბ.ნ.	
27.20 ს.ზ.ნ.	
(8 სართული)	
24.00 მ.ბ.ნ.	
23.90 ს.ზ.ნ.	
(7 სართული)	
20.70 მ.ბ.ნ.	
20.60 ს.ზ.ნ.	
(6 სართული)	
17.40 მ.ბ.ნ.	
17.30 ს.ზ.ნ.	
(5 სართული)	
14.10 მ.ბ.ნ.	
14.00 ს.ზ.ნ.	
(4 სართული)	
10.80 მ.ბ.ნ.	
10.70 ს.ზ.ნ.	
(3 სართული)	
7.50 მ.ბ.ნ.	
7.40 ს.ზ.ნ.	
(2 სართული)	
4.20 მ.ბ.ნ.	
4.10 ს.ზ.ნ.	
(1 სართული)	
±0.00=532.00 მ.ბ.ნ.	
-0.10 ს.ზ.ნ.	
(-1 სართული)	
-3.60 მ.ბ.ნ.	
-3.70 ს.ზ.ნ.	
(-2 სართული)	
-6.60 მ.ბ.ნ.	
-6.70 ს.ზ.ნ.	

1080, 3300, 3300, 3300, 3300, 3300, 3300, 3300, 3300, 4200, 3600, 3000

32700 სიმაღლე მიწის დონის ნიშნულიდან

29700 სიმაღლე სახანძრო მანქანის მისაყენებლად

IX, VIII, VII, VI, V, IV, III, II, I, -I, -II

იხ. ფრაგმენტი-1

იხ. ფრაგმენტი-2

იხ. ფრაგმენტი-4

იხ. ფრაგმენტი-5

იხ. ფრაგმენტი-6

იხ. ფრაგმენტი-7

29.60

3004, 1000

2256, 5550, 6700, 6600, 6700, 6700, 6600, 6700, 6700, 6600, 6700, 8370

5550, 60000

1', 1, 2, 3, 4, 5, 6, 7, 8, 9, 10

პირობითი ნიშნები:

- მიწის ნაკვეთის საზღვარი
- დაკავებულობის ჯგუფი
- სივრცის დასახელება
- მთლიანი ფართი
- დაკავებულობის დატვირთვის ფაქტორი
- დაკავებულობის დატვირთვა

საწყობი		
	115.5 მ²	
ს/ც - 2	27.9	
დ.დ.7		

გასასვლელთან მისადგომი მაქსიმალური სავალი მანძილი

დაკავებულობის ჯგუფების აღნიშვნები

დაკავებულობის ჯგუფები	დაკავებულობის ჯგუფის აღნიშვნა	ფერის კოდი
თავშეყრის ჯგუფი (თშ)		RGB (34,139,34)
საქმიანი ჯგუფი (სქ)		RGB (79,12,187)
საბინადაანათლებლო ჯგუფი - (სბ)		RGB (245,99,20)
სამრეწველო ჯგუფი (სმ)		RGB (160,32,240)
დიდი საფრთხის შემცველი ჯგუფი- (დს)		RGB (94,8,58)
დანესებულებითი ჯგუფი (დწ)		RGB (0,0,255)
საავარო ჯგუფი (სვ)		RGB (255,0,0)
სასპორტაღელი ჯგუფი (სს)		RGB (220,185,0)
საბინაყოფა ჯგუფი (სწ)		RGB (136,135,134)
დამხმარე ჯგუფი (დს)		RGB (57,57,56)

ტრანსფორმ.	მ. ქუთათელაძე	
პარ.მთ.პრინც.	ნ. ჯაფარიძე	
პარ.არქიტექტ.	მ. ლაშხიშვილი	
პარ.არქიტექტ.	მ. ნანიკაშვილი	
პარ.არქიტექტ.	ი. ჯანიანი	
პარ.მთ.კონსტრ.	ე. ნოზაძე	

მის. ქ.ბათუმი, ა.ჯაბადარის ქ. №3 საბინაო მასივი 9100 ტელ: (995 32) 237 30 50 ელ-ფოსტა: xyz.ge@yahoo.com	

პროექტის სახელწოდება

მრავალბინიანი საცხოვრებელი სახლი ქ.ბათუმის, ქრანცინის შესახვევი №17; ს.კ. 01.18.06.012.146

არქიტექტურული ნაწილი	ფ-ბი	ფურც.	მასშტაბი
ჭრილი			1:200
	სბ.ფირმა		

მრავალბინიანი საცხოვრებელი სახლი
ქ.თბილისი, კრწანისის შესახვევი №17
ს.კ 01.18.06.012.146
მისაწვდომობის პროექტი

საქართველოს მთავრობის 2016 წლის 28 იანვარის №41
დადგენილებასთან ტექნიკური რეგლამენტის შენობა-ნაგებობის
უსაფრთხოების წესების დამტკიცების თაობაზე შესაბამისობის
ანალიზი



ситуационный план

М 1:200

Условные обозначения

- граница земельного участка
- граница зоны с особыми условиями использования территории
- граница санитарно-защитной зоны
- граница территории объекта культурного наследия
- граница территории объекта археологического наследия
- граница территории особо охраняемой природной территории
- граница территории зеленых насаждений общего пользования
- граница территории зеленых насаждений ограниченного пользования
- граница территории зеленых насаждений специального назначения
- граница территории зеленых насаждений специального назначения - зона санитарной охраны источников водоснабжения
- граница территории зеленых насаждений специального назначения - зона санитарной охраны источников водоснабжения - первый пояс зоны санитарной охраны источников водоснабжения
- граница территории зеленых насаждений специального назначения - зона санитарной охраны источников водоснабжения - второй пояс зоны санитарной охраны источников водоснабжения
- граница территории зеленых насаждений специального назначения - зона санитарной охраны источников водоснабжения - третий пояс зоны санитарной охраны источников водоснабжения
- граница территории зеленых насаждений специального назначения - зона санитарной охраны источников водоснабжения - горно-санитарная зона
- граница территории зеленых насаждений специального назначения - зона санитарной охраны источников водоснабжения - зона ограничений
- граница территории зеленых насаждений специального назначения - зона санитарной охраны источников водоснабжения - зона ограничений - граница территории, на которой ограничивается использование земельных участков в целях обеспечения безопасности полетов воздушных судов
- граница территории зеленых насаждений специального назначения - зона санитарной охраны источников водоснабжения - зона ограничений - граница территории, на которой ограничивается использование земельных участков в целях обеспечения безопасности полетов воздушных судов - 120 дБА, при эквивалентном уровне звука

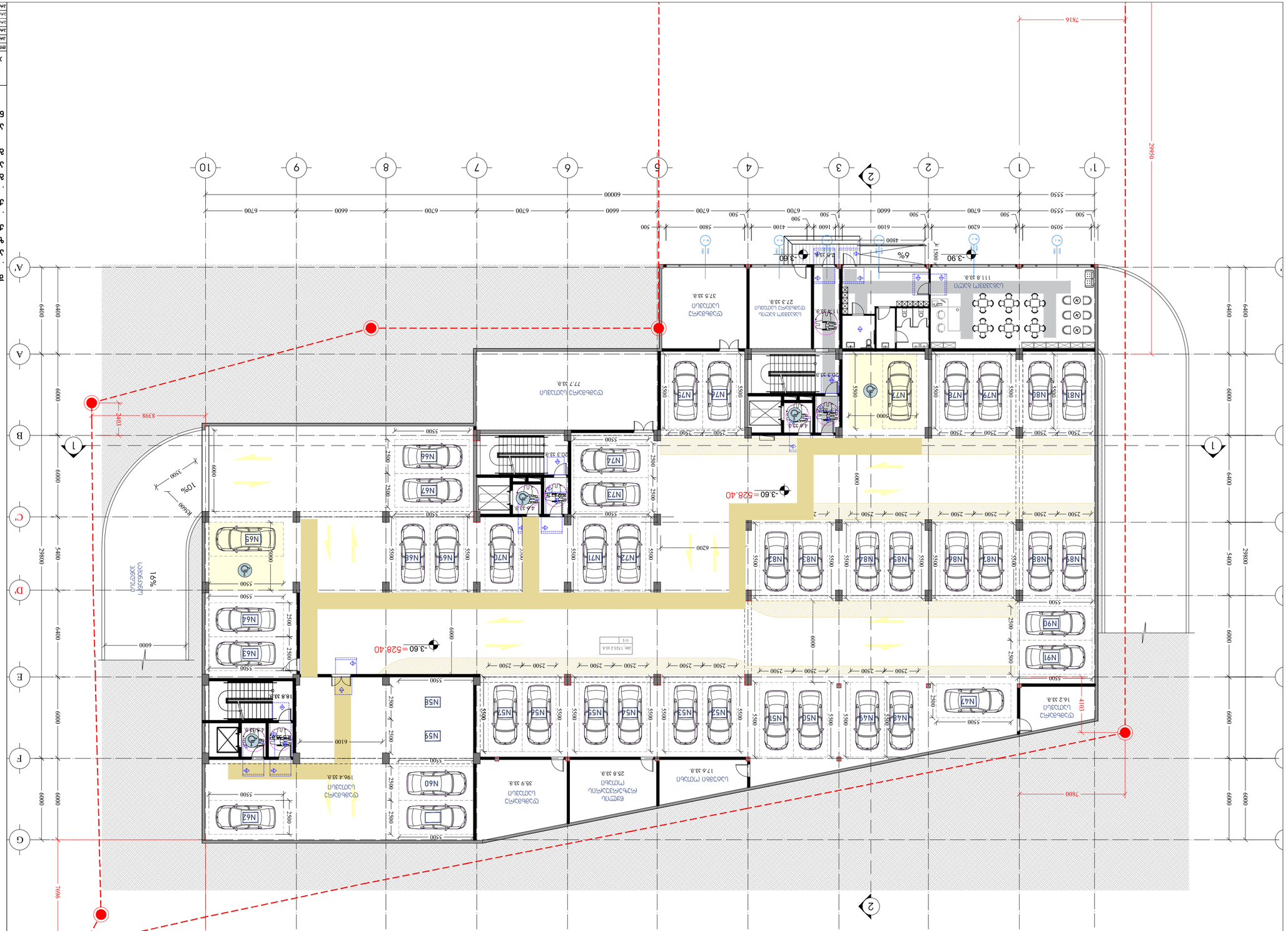

Схема благоустройства

Инв. № подл.	Подпись и дата	Взам. инв. №	Инв. № дубл.	Подпись и дата	

Изм.	Кол.уч.	Лист	№ док.	Подпись	Дата
ГИП			Ильина		
Н.контр.			Ильина		
Разраб.			Ильина		

Многоквартирный жилой комплекс с подземной автостоянкой и встроенными помещениями общественного назначения, расположенный по адресу: г. Москва, ул. Академика Янгеля, вл. 17, корп. 1

Стадия: Р | Лист: 1 | Листов: 1

Схема благоустройства

Масштаб 1:300

Формат А1

Копировал:

Формат А1

Все права защищены. Авторские права на данный чертеж принадлежат архитектурному бюро. Запрещается копирование, распространение, изменение или использование данного чертежа без письменного разрешения правообладателя.

ООО «Архитектура»
г. Москва, ул. Академика Янгеля, вл. 17, корп. 1
тел. (495) 123-45-67
e-mail: info@arch-ya.ru

Примечания:

1. Все размеры даны в миллиметрах, если не указано иное.
2. Уклоны проездов и пандусов принять согласно СП 113.13330.2016.
3. Покрытие проезжей части — асфальтобетон тип Б, толщина 50 мм.
4. Бортовой камень БР 100.30.15 установить на бетонном основании.
5. Тротуарная плитка толщиной 60 мм по песчаному основанию 100 мм.
6. Пандусы для маломобильных групп населения выполнить с уклоном не более 8%.
7. Ширина пандусов — 1,5 м, с двусторонними поручнями на высоте 0,9 м.
8. Разметка проезжей части выполнить краской дорожной белой.
9. Парковочные места для инвалидов обозначить знаком 6.4 и разметкой 1.24.3.
10. Ливневую канализацию выполнить согласно отдельному проекту.
11. Освещение территории предусмотрено отдельным проектом.
12. Зеленые насаждения высадить в соответствии с ландшафтным проектом.
13. Все работы вести в соответствии с СНиП 12-03-2001 и СНиП 12-04-2002.
14. Ограждение строительной площадки — сплошное, высотой 2,5 м.
15. Въезд и выезд со строительной площадки — с ул. Академика Янгеля.
16. Временные дороги устроить из щебня толщиной 200 мм.
17. Мойку колес установить на выезде со строительной площадки.
18. Пожарные гидранты обозначить знаком 4.2.
19. Пешеходные переходы выполнить с понижением бордюрного камня.
20. Все отклонения от проекта согласовать с авторским надзором.

Ведомость малых архитектурных форм

Поз.	Наименование	Кол.
1	Скамья парковая со спинкой	12
2	Урна для мусора	8
3	Велопарковка на 10 мест	2
4	Информационный стенд	1
5	Ограждение газонное	340 м

Экспликация покрытий

Тип	Наименование	Площадь, м²
А	Асфальтобетон тип Б, 50 мм	1 240
Б	Тротуарная плитка, 60 мм	860
В	Газонная решетка	210
Г	Щебень фракции 20–40 мм	95
Д	Резиновое покрытие	120

Экспликация зеленых насаждений

Поз.	Наименование	Кол.
1	Клен остролистный	14
2	Липа мелколистная	9
3	Ель обыкновенная	6
4	Кустарник декоративный	120
5	Газон посевной	1 850 м²

Ведомость элементов благоустройства

Поз.	Наименование	Кол.
1	Скамья парковая со спинкой	12
2	Урна для мусора	8
3	Велопарковка на 10 мест	2
4	Информационный стенд	1
5	Ограждение газонное	340 м

Экспликация покрытий

Тип	Наименование	Площадь, м²
А	Асфальтобетон тип Б, 50 мм	1 240
Б	Тротуарная плитка, 60 мм	860
В	Газонная решетка	210
Г	Щебень фракции 20–40 мм	95
Д	Резиновое покрытие	120

Экспликация зеленых насаждений

Поз.	Наименование	Кол.
1	Клен остролистный	14
2	Липа мелколистная	9
3	Ель обыкновенная	6
4	Кустарник декоративный	120
5	Газон посевной	1 850 м²

Ведомость малых архитектурных форм

I სართულის გეგმა

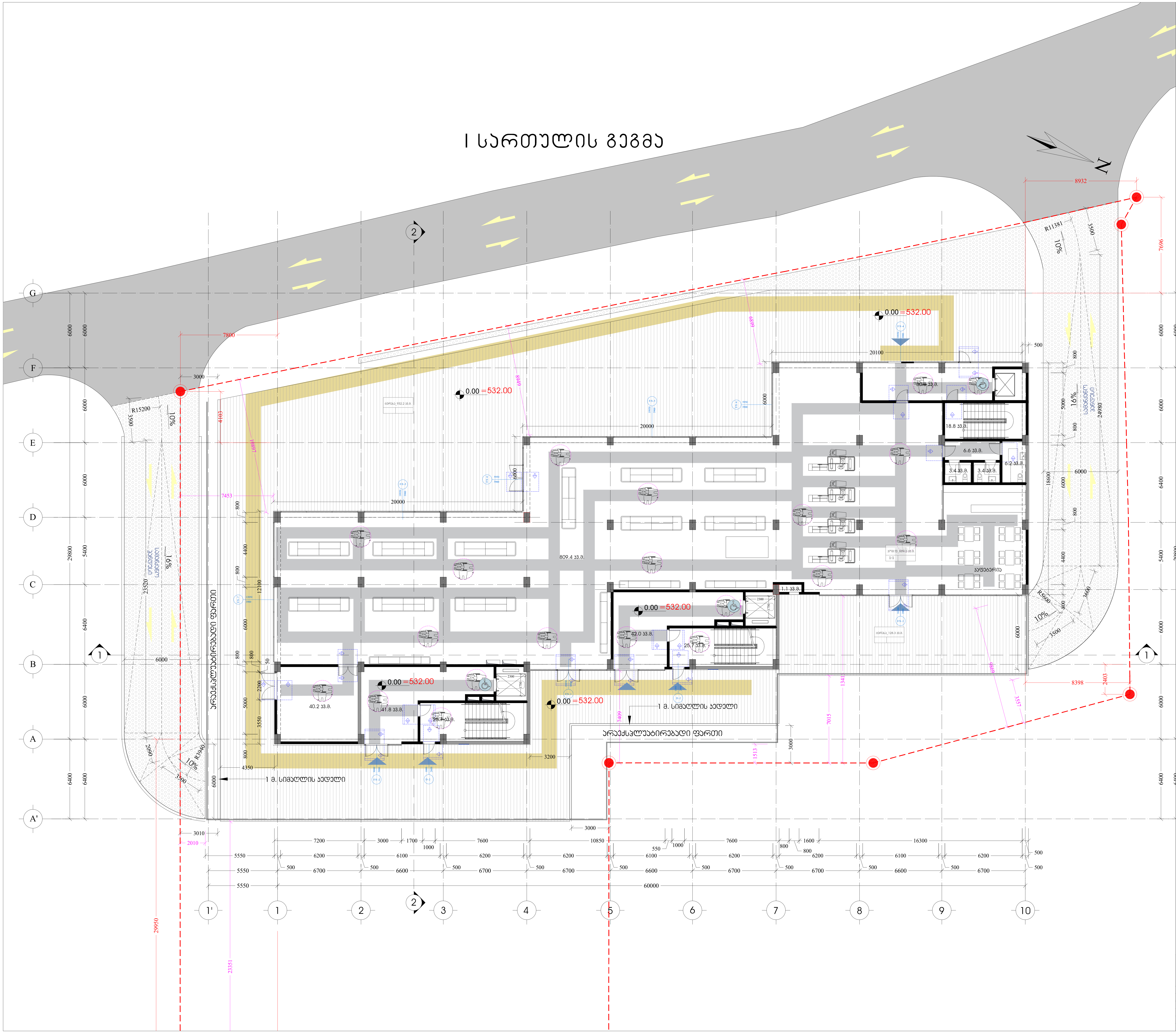

საპროექტო შენობაში გამოყენებული თავისუფალი სივრცეები კართან მანევრირებისთვის

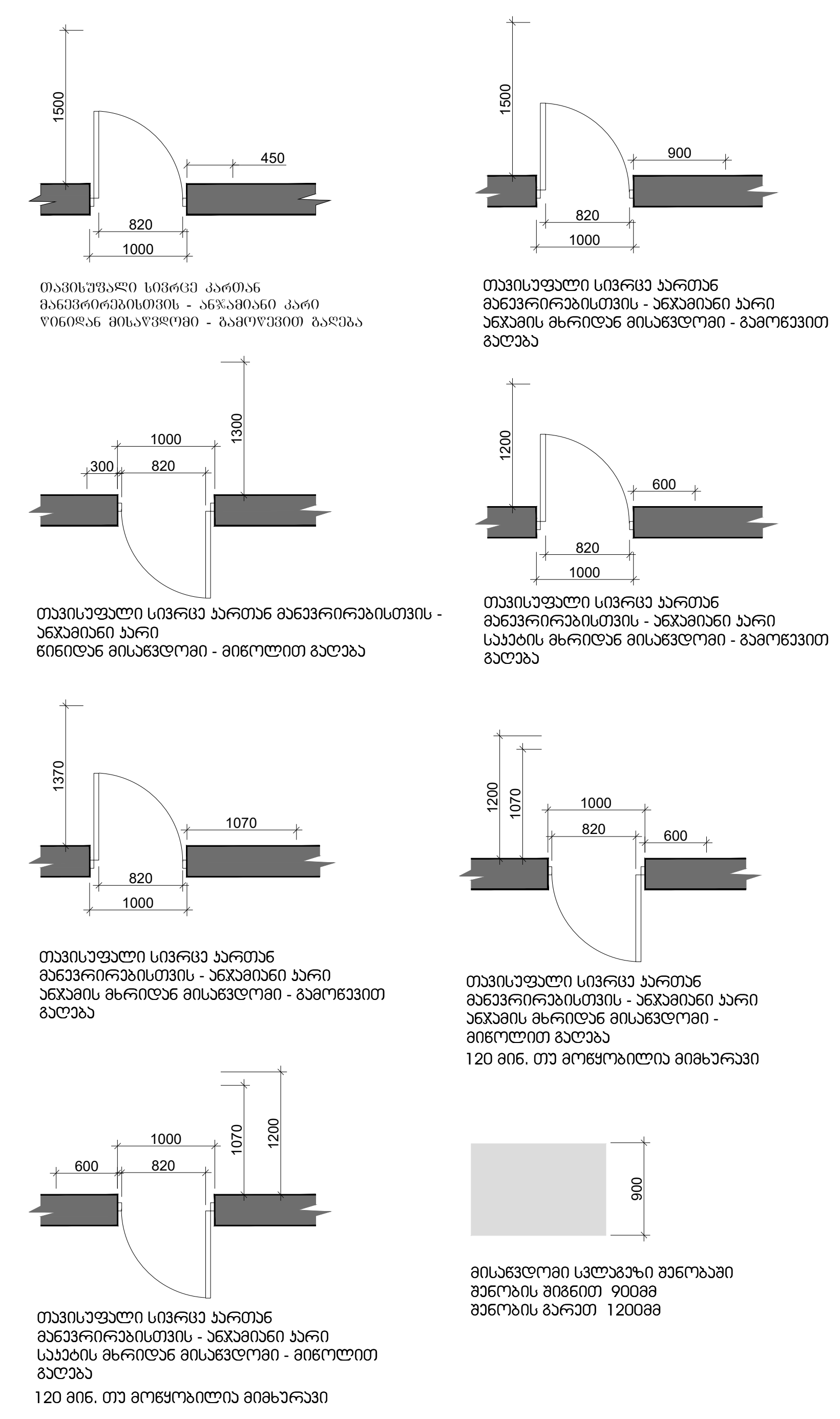

შენობაში გამოყენებული ბლოკები

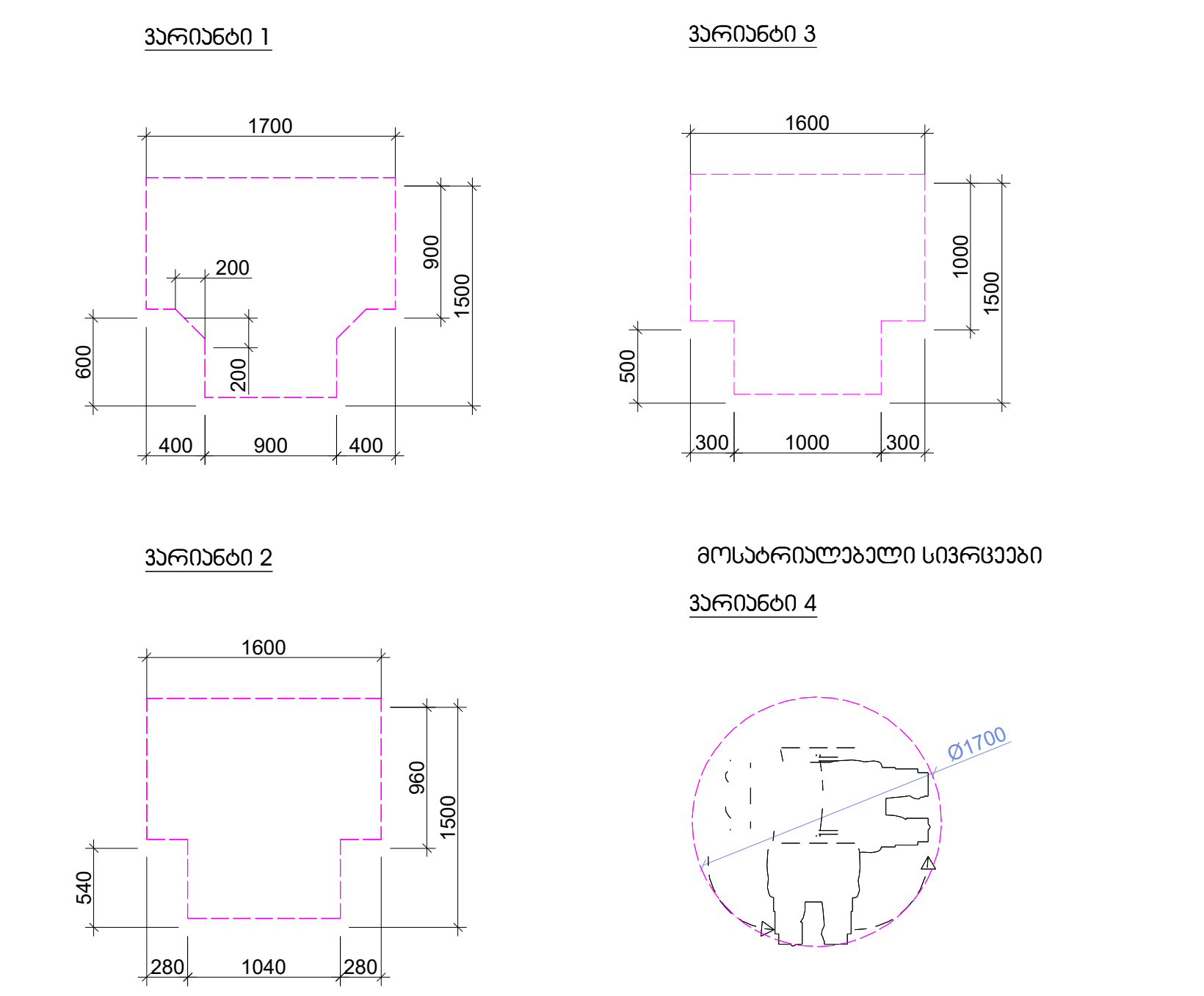

შენიშვნა

. იატაკის ზედაპირები უნდა იყოს მდგრადი, მყარი, და არასასრიალო და უნდა შეესაბამებოდეს 302-ქვეთავს, იატაკის ზედაპირებზე დონის ცვლილება უნდა შეესაბამებოდეს 303-ე ქვეთავს

. ავტომატურად მოძრავი კარი უნდა შეესაბამებოდეს 404.3 ქვეთავის მოთხოვნებს

. საპროექტო დოკუმენტაციის ცვლილება ან მშენებლობის დროს განხორციელებული რაიმე სახის ცვლილება,რომელიც იქნება აღნიშნულ არქიტექტურულ პროექტთან შეუსაბამო, ავტომატურად გამოიწვევს

წარმოდგენილი შეფასების გაუქმებას, ასევე გახდის არქიტექტურული პროექტის კორერებას და ახალი სამშენებლო ნებართვის მიღების აუცილებლობას.

architects

მის: ქ.თბილისი, ს.კანდელაკის ქ. №3
საფოსტო ინდექსი: 0160
ტელ: (995 32) 237 30 50
ელ-ფოსტა: xyz.ge@yahoo.com

პროექტის სახელწოდება

მრავალბინიანი საცხოვრებელი სახლი ქ.თბილისი, კრწანისის შესახვევი N17; ს.კ. 01.18.06.012.146

დირექტორი	შ. ლეკიაშვილი	Pasted Image #2 AB398CD6.jpg
პრ.მთ.არქიტ.	შ. ლეკიაშვილი	
არქიტექტორი	შ. ლეკიაშვილი	Pasted Image #2 AB398CD6.jpg
არქიტექტორი	გ. ნანაწყენიშვილი	
არქიტექტორი	ი. კახიანი	
პრ.მთ.კონსტრ.	ე. წოწერია	Pasted Image #4 F71162B6.jpg

არქიტექტურული ნაწილი	ფ-ბი	ფურც.	მაშტაბი
I სართულის გეგმა			1:200
	სტადია		

II სართულის გეგმა

საპროექტო შენობაში გამოყენებული თავისუფალი სივრცეები ქართან მანევრირებისთვის

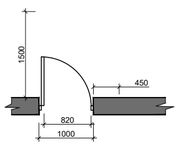

თავისუფალი სივრცე ქართან მანევრირებისთვის - ანკვეთი ქარის ღერძთან მიმაგრებით - გამოუვალი ბაილა

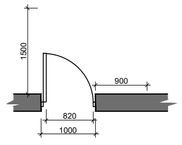

თავისუფალი სივრცე ქართან მანევრირებისთვის - ანკვეთი ქარი ბოლოდან მიმაგრებით - გამოუვალი ბაილა

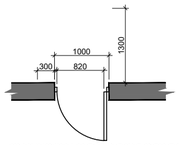

თავისუფალი სივრცე ქართან მანევრირებისთვის - ანკვეთი ქარი წინიდან მისაბჯენით - მიწოლით გალება

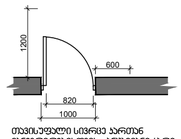

თავისუფალი სივრცე ქართან მანევრირებისთვის - ანკვეთი ქარი საკენის მხრიდან მისაბჯენით - გამოუვალი გალება

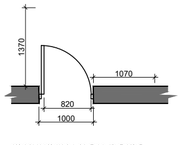

თავისუფალი სივრცე ქართან მანევრირებისთვის - ანკვეთი ქარი ანკვეთის მხრიდან მისაბჯენით - გამოუვალი გალება

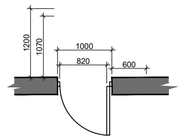

თავისუფალი სივრცე ქართან მანევრირებისთვის - ანკვეთი ქარი ანკვეთის მხრიდან მისაბჯენით - მიწოლით გალება

120 მმ. თუ მოყოფილია მიმხარვაი

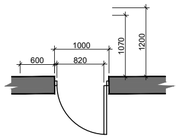

თავისუფალი სივრცე ქართან მანევრირებისთვის - ანკვეთი ქარი საკენის მხრიდან მისაბჯენით - მიწოლით გალება

120 მმ. თუ მოყოფილია მიმხარვაი



მისაბჯენი სალოკზე შენობაში შენობის მიმართ 90მმ მიწოლის ბარეთ 120მმ

შენობაში გამოყენებული ბლოკები

ვარიანტი 1

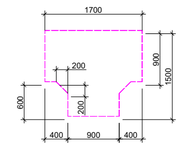

ვარიანტი 3

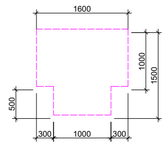

ვარიანტი 2

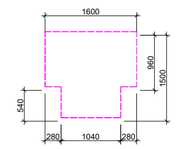

მოსართავლებელი სივრცეები

ვარიანტი 4

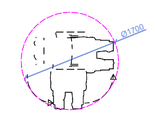

შენიშვნა

. იატაკის ზედაპირები უნდა იყოს მდგრადი, მყარი, და არასასრიალო და უნდა შეესაბამებოდეს 302-ქვეთავს, იატაკის ზედაპირებზე დონის ცვლილება უნდა შეესაბამებოდეს 303-ე ქვეთავს

. ავტომატურად მოძრავი კარი უნდა შეესაბამებოდეს 404.3 ქვეთავის მოთხოვნებს

. საპროექტო დოკუმენტაციის ცვლილება ან მშენებლობის დროს განხორციელებული რაიმე სახის ცვლილება,რომელიც იძლება აღნიშნულ არქიტექტურულ პროექტთან შეუსაბამო, ავტომატურად გამოიწვევს

წარმოდგენილი შეფასების გაუქმებას, ასევე გახდის არქიტექტურული პროექტის კორექტებას და ახალი სამშენებლო ნებართვის მიღების აუცილებლობას.

არქიტექტორი	ბ. ლეკიაშვილი		
პრ.მთ.არქიტ.	ბ. ლეკიაშვილი		
არქიტექტორი	ბ. ლეკიაშვილი		
არქიტექტორი	ბ. ჭანკვეთაძე		
არქიტექტორი	ი. კაკაძე		
პრ.მთ.კონსტრ.	ე. წოწორია		

ქმნ. ქ.მცხეთის, ს.კამელოსის, კ. №3
საკონტაქტო ინფორმაცია: 0160
ტელ: (995 32) 227 30 50
ელ-ფოსტა:
xyz.ge@yahoo.com

პროექტის საკადასტრო კოდი
მრავალბინიანი საცხოვრებელი სახლი
ქ.მცხეთის, ქრნჭინის შესახვევი N17;
ს.კ. 01.18.06.012.146

არქიტექტურული ნაწილი	ფ-ბი	ფურც.	მაშტაბი
II სართულის გეგმა			1:200
	სტადია		

III სართულის გეგმა

საპროექტო შენობაში გამოყენებული თაიგისუფალი სივრცეები კართან მანევრირებისთვის

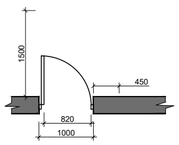

თაიგისუფალი სივრცე კართან მანევრირებისთვის - ანკარით არე

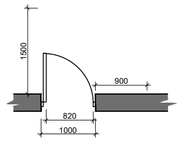

თაიგისუფალი სივრცე კართან მანევრირებისთვის - ანკარით არე ანკარის მხრიდან მისასვლელი - გამოსვლით გალება

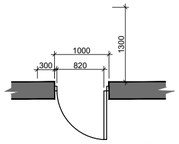

თაიგისუფალი სივრცე კართან მანევრირებისთვის - ანკარით არე წინიდან მისასვლელი - მიწოლით გალება

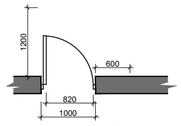

თაიგისუფალი სივრცე კართან მანევრირებისთვის - ანკარით არე ანკარის მხრიდან მისასვლელი - გამოსვლით გალება

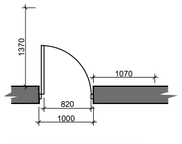

თაიგისუფალი სივრცე კართან მანევრირებისთვის - ანკარით არე ანკარის მხრიდან მისასვლელი - გამოსვლით გალება

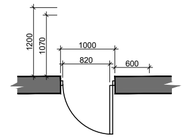

თაიგისუფალი სივრცე კართან მანევრირებისთვის - ანკარით არე ანკარის მხრიდან მისასვლელი - მიწოლით გალება

120 მმ. თუ გოფყოსილია მიმხარვაი

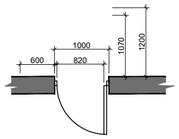

თაიგისუფალი სივრცე კართან მანევრირებისთვის - ანკარით არე საკაბის მხრიდან მისასვლელი - მიწოლით გალება

120 მმ. თუ გოფყოსილია მიმხარვაი



მისასვლელი სალხებზე მენობაში შენობის მიმართ 900მმ მენობის კარით 1200მმ

შენობაში გამოყენებული ბლოკები

ვარიანტი 1

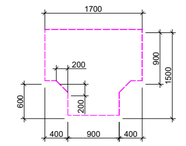

ვარიანტი 3

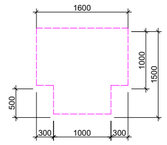

ვარიანტი 2

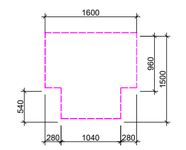

მოსართულებული სივრცეები

ვარიანტი 4

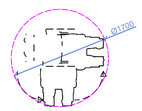

შენიშვნა

. იატაკის ზედაპირები უნდა იყოს მდგრადი, მყარი, და არასასრიალო და უნდა შეესაბამებოდეს 302-ქვეთავს, იატაკის ზედაპირებზე დონის ცვლილება უნდა შეესაბამებოდეს 303-ე ქვეთავს

. ავტომატურად მოძრავი კარი უნდა შეესაბამებოდეს 404.3 ქვეთავის მოთხოვნებს

. საპროექტო დოკუმენტაციის ცვლილება ან მშენებლობის დროს განხორციელებული რაიმე სახის ცვლილება,რომელიც იძენება აღნიშნულ არქიტექტურულ პროექტთან შეუსაბამო, ავტომატურად გამოიწვევს

წარმოდგენილი შეფასების გაუქმებას, ასევე გახდის არქიტექტურული პროექტის კორექტებას და ახალი სამშენებლო ნებართვის მილების აუცილებლობას.

არქიტექტორი	ზ. ლღვიაშვილი		
პას.მთ.არქიტ.	ზ. ლღვიაშვილი		
არქიტექტორი	ზ. ლღვიაშვილი		
არქიტექტორი	ბ. ჩანჭვიანიძე		
არქიტექტორი	ი. ასანიძე		
პას.მთ.ინჟინერ.	ე. წოწკარია		

ავტ: ქ.თბილისი, ს.ანაზეულის 2, N13 საფოსტო ინდექსი 0160 ტელ: 995 321 237 30 50 ელ-ფოსტა: syn.ge@yahoo.com

პროექტის სახელწოდება

მრავალბინიანი საცხოვრებელი სახლი ქ.თბილისი, ქრწანისის შესახვევი N17; ს.კ. 01.18.06.012.146

არქიტექტურული ნაწილი

III-IV სართულის გეგმა

ფ-ბი	ფურც.	მასშტაბი
		1:200

სტადია

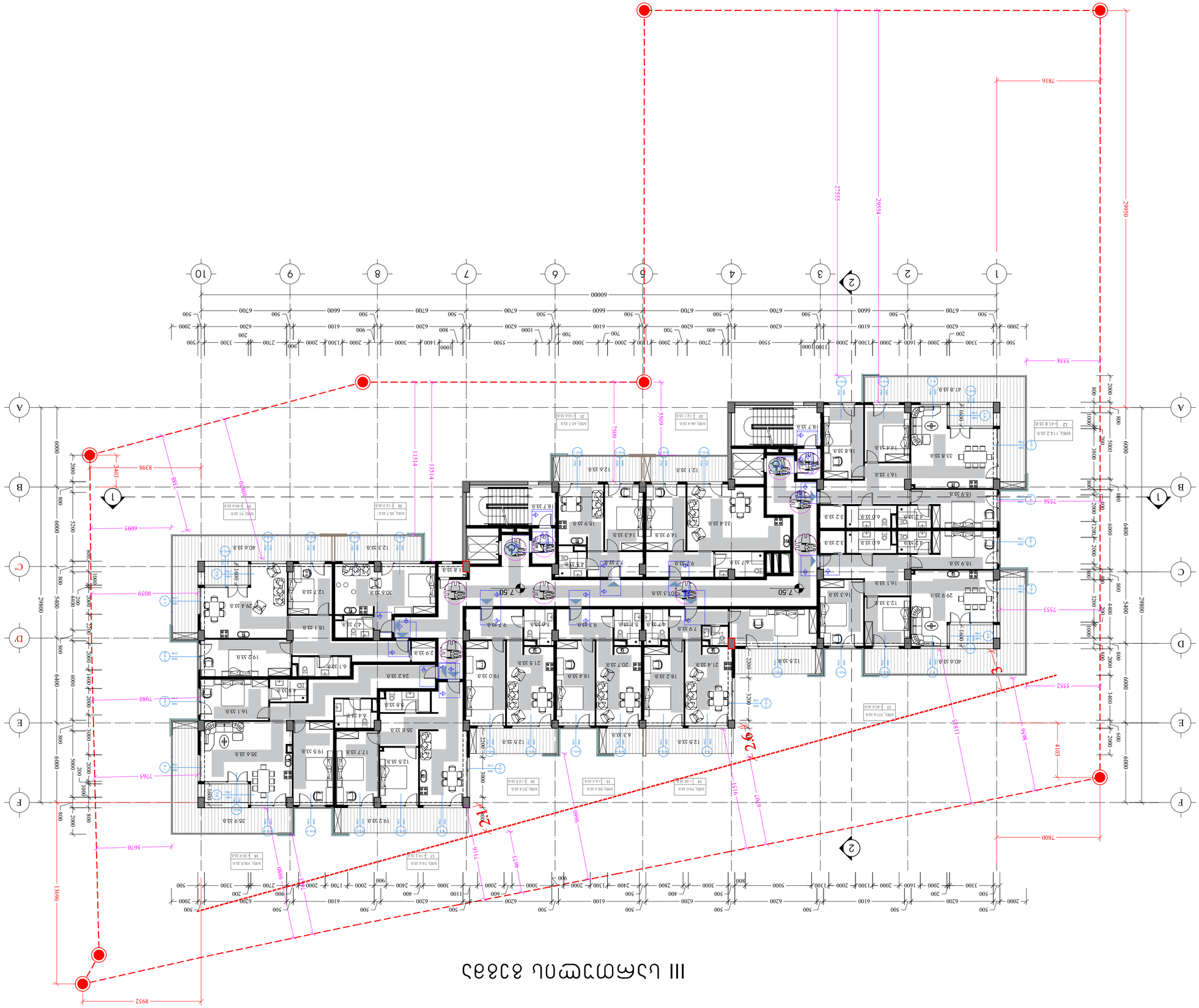

III ქვედა სართული

ფანჯრების, კარების და მოპირკეთების ელემენტების ტექნიკური მახასიათებლების ცხრილი

3ფ-ის ტიპი	ფანჯრის ან კარის ზომა მმ-ში				
	სიგანე	სიმაღლე	ფანჯრის ან კარის ფართობი მ²	რაოდენობა	შენიშვნა
3ფ1	1600	1500	2.40	1	
3ფ2	1600	1500	2.40	1	
3ფ3	1600	1500	2.40	1	
3ფ4	1600	1500	2.40	1	

ფანჯრების, კარების და მოპირკეთების ელემენტების ტექნიკური მახასიათებლების ცხრილი

3კ-ის ტიპი	კარის ზომა მმ-ში				
	სიგანე	სიმაღლე	კარის ფართობი მ²	რაოდენობა	შენიშვნა
3კ1	1000	2100	2.10	1	
3კ2	1000	2100	2.10	1	
3კ3	1000	2100	2.10	1	
3კ4	1000	2100	2.10	1	

ფანჯრების, კარების და მოპირკეთების ელემენტების ტექნიკური მახასიათებლების ცხრილი

3მ-ის ტიპი	მოპირკეთების ზომა მმ-ში				
	სიგანე	სიმაღლე	მოპირკეთების ფართობი მ²	რაოდენობა	შენიშვნა
3მ1	1600	1500	2.40	1	
3მ2	1600	1500	2.40	1	
3მ3	1600	1500	2.40	1	
3მ4	1600	1500	2.40	1	

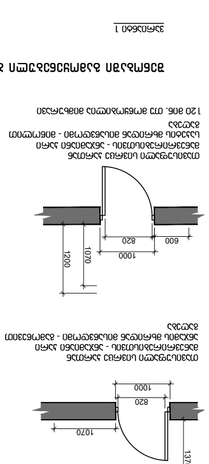

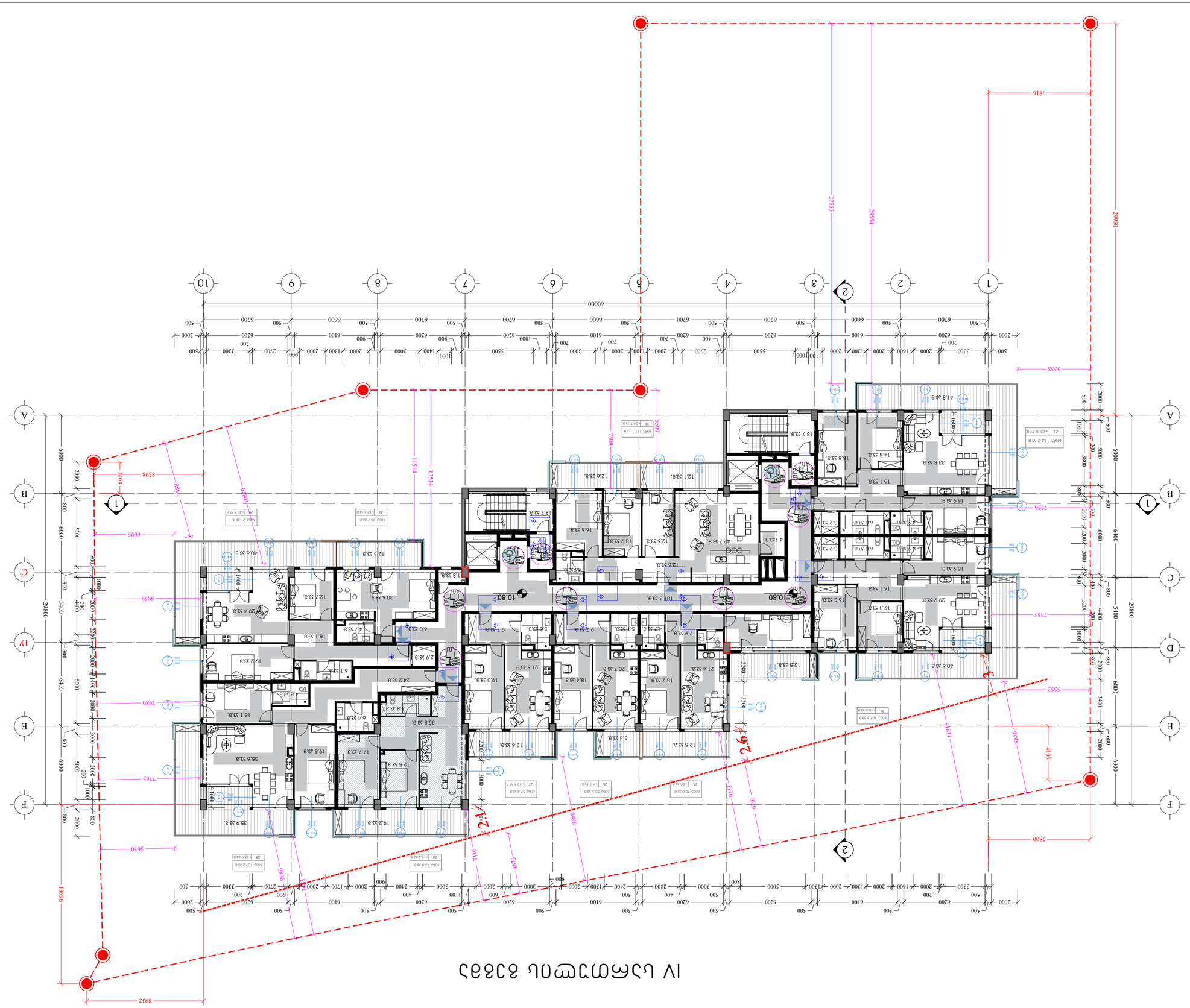

IV цаасгүйлтийн план

Өмчлөгчийн	Зөвшөөрөгдсөн			
Ажлын удирдан зохион байгуулагч	Зөвшөөрөгдсөн			
Ажлын удирдах инженер	Зөвшөөрөгдсөн			
Ажлын удирдах архитектор	Зөвшөөрөгдсөн			
Ажлын удирдах мастер	Зөвшөөрөгдсөн			
Ажлын удирдах геодезич	Зөвшөөрөгдсөн			
Ажлын удирдах технологич	Зөвшөөрөгдсөн			

Ажлын нэр	VII цамхагтөмөл бэлтгэл	9-ээ	2024
Гүйцэтгэгч	Хэлтэс, албаны нэр, гарын үсэг		
Хянасан	Хэлтэс, албаны нэр, гарын үсэг		
Зохиосон	Хэлтэс, албаны нэр, гарын үсэг		

Зураг	Архитектур	1:200	
Зургийн нэр	4 давхрын цаасгүйлтийн план		

Х.Ц. ОТ.18.06.012.146

Зураг төслийн удирдагч: Ж.Мөнхтөр, Ж.Мөнхбаяр, Ц.Ганбаатар, Ц.Ганбаяр, Ц.Ганзориг, Ц.Ганчимэг, Ц.Ганцэцэг, Ц.Ганцэцэг, Ц.Ганцэц

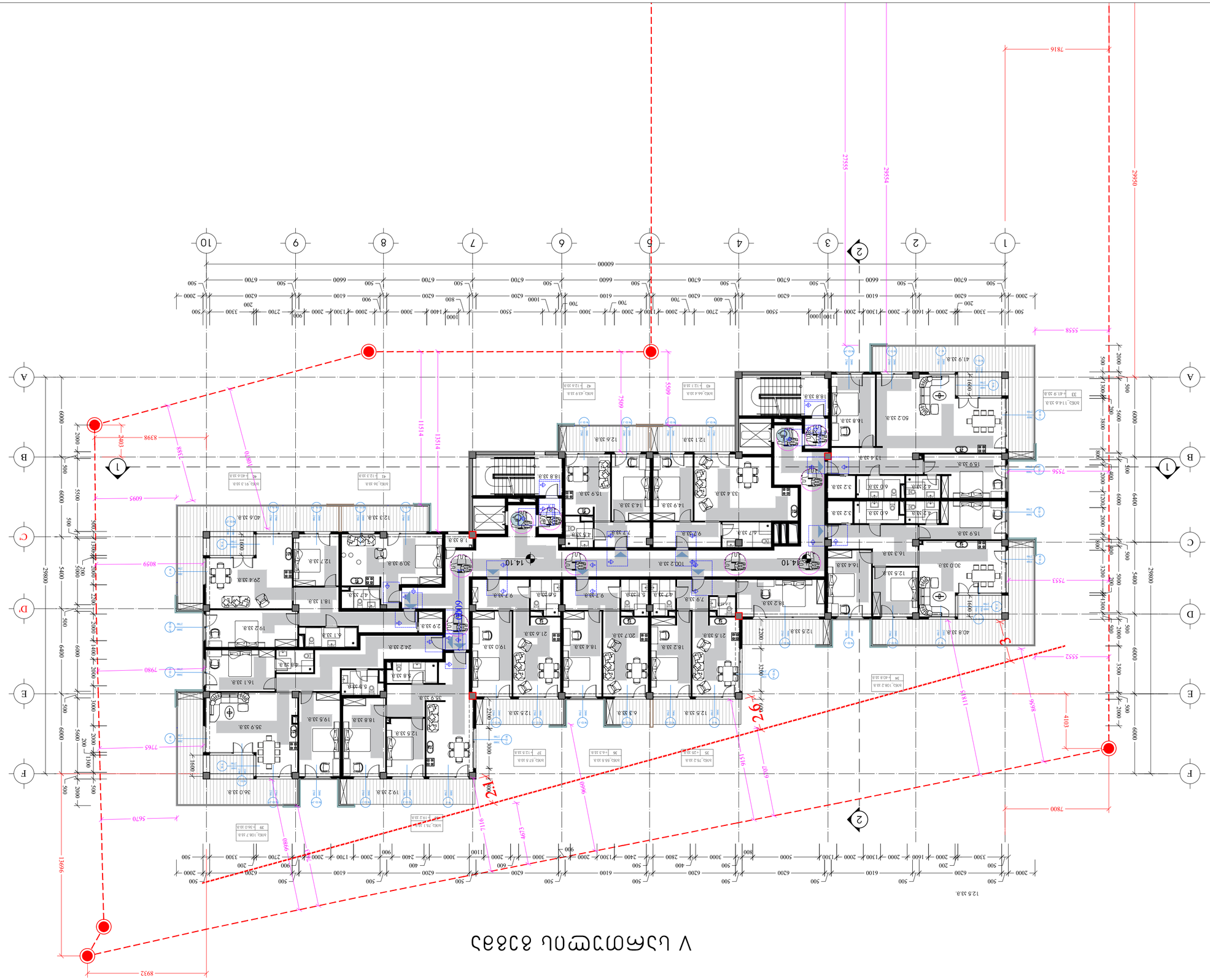

Экспликация помещений

№	Наименование	Площадь, м²
1	Тамбур	3.2
2	Коридор	12.5
3	Санузел	2.4
4	Комната	14.1
5	Комната	9.7
6	Комната	7.9
7	Комната	4.7
8	Комната	5.6
9	Комната	9.7
10	Комната	14.1
11	Комната	10.2
12	Комната	14.4
13	Комната	16.3
14	Комната	12.5
15	Комната	30.0
16	Комната	40.8
17	Комната	12.5
18	Комната	21.5
19	Комната	18.2
20	Комната	20.7
21	Комната	18.4
22	Комната	19.0
23	Комната	6.3
24	Комната	12.5
25	Комната	12.5
26	Комната	18.2
27	Комната	5.1
28	Комната	9.7
29	Комната	5.6
30	Комната	9.7
31	Комната	4.7
32	Комната	7.9
33	Комната	41.9
34	Комната	16.8
35	Комната	50.2
36	Комната	16.8
37	Комната	13.4
38	Комната	12.6
39	Комната	12.1
40	Комната	15.9
41	Комната	14.9
42	Комната	14.3
43	Комната	33.4
44	Комната	4.7
45	Комната	9.7
46	Комната	7.2
47	Комната	4.3
48	Комната	15.9
49	Комната	3.2
50	Комната	6.0
51	Комната	4.2
52	Комната	15.9
53	Комната	3.2
54	Комната	6.0
55	Комната	4.2
56	Комната	15.9
57	Комната	16.4
58	Комната	12.5
59	Комната	30.0
60	Комната	40.8
61	Комната	12.5
62	Комната	19.2
63	Комната	35.9
64	Комната	6.8
65	Комната	4.8
66	Комната	16.1
67	Комната	4.1
68	Комната	18.1
69	Комната	4.7
70	Комната	29.4
71	Комната	12.7
72	Комната	30.9
73	Комната	12.3
74	Комната	40.6
75	Комната	1.8
76	Комната	13.8
77	Комната	1.8
78	Комната	15.8
79	Комната	12.6
80	Комната	12.1
81	Комната	15.8
82	Комната	16.8
83	Комната	50.2
84	Комната	16.8
85	Комната	13.4
86	Комната	12.6
87	Комната	12.1
88	Комната	15.9
89	Комната	14.9
90	Комната	14.3
91	Комната	33.4
92	Комната	4.7
93	Комната	9.7
94	Комната	7.2
95	Комната	4.3
96	Комната	15.9
97	Комната	3.2
98	Комната	6.0
99	Комната	4.2
100	Комната	15.9
101	Комната	3.2
102	Комната	6.0
103	Комната	4.2
104	Комната	15.9
105	Комната	16.4
106	Комната	12.5
107	Комната	30.0
108	Комната	40.8
109	Комната	12.5
110	Комната	19.2
111	Комната	35.9
112	Комната	6.8
113	Комната	4.8
114	Комната	16.1
115	Комната	4.1
116	Комната	18.1
117	Комната	4.7
118	Комната	29.4
119	Комната	12.7
120	Комната	30.9
121	Комната	12.3
122	Комната	40.6
123	Комната	1.8
124	Комната	13.8
125	Комната	1.8
126	Комната	15.8
127	Комната	12.6
128	Комната	12.1
129	Комната	15.8
130	Комната	16.8
131	Комната	50.2
132	Комната	16.8
133	Комната	13.4
134	Комната	12.6
135	Комната	12.1
136	Комната	15.9
137	Комната	14.9
138	Комната	14.3
139	Комната	33.4
140	Комната	4.7
141	Комната	9.7
142	Комната	7.2
143	Комната	4.3
144	Комната	15.9
145	Комната	3.2
146	Комната	6.0
147	Комната	4.2
148	Комната	15.9
149	Комната	3.2
150	Комната	6.0
151	Комната	4.2
152	Комната	15.9
153	Комната	16.4
154	Комната	12.5
155	Комната	30.0
156	Комната	40.8
157	Комната	12.5
158	Комната	19.2
159	Комната	35.9
160	Комната	6.8
161	Комната	4.8
162	Комната	16.1
163	Комната	4.1
164	Комната	18.1
165	Комната	4.7
166	Комната	29.4
167	Комната	12.7
168	Комната	30.9
169	Комната	12.3
170	Комната	40.6
171	Комната	1.8
172	Комната	13.8
173	Комната	1.8
174	Комната	15.8
175	Комната	12.6
176	Комната	12.1
177	Комната	15.8
178	Комната	16.8
179	Комната	50.2
180	Комната	16.8
181	Комната	13.4
182	Комната	12.6
183	Комната	12.1
184	Комната	15.9
185	Комната	14.9
186	Комната	14.3
187	Комната	33.4
188	Комната	4.7
189	Комната	9.7
190	Комната	7.2
191	Комната	4.3
192	Комната	15.9
193	Комната	3.2
194	Комната	6.0
195	Комната	4.2
196	Комната	15.9
197	Комната	3.2
198	Комната	6.0
199	Комната	4.2
200	Комната	15.9
201	Комната	16.4
202	Комната	12.5
203	Комната	30.0
204	Комната	40.8
205	Комната	12.5
206	Комната	19.2
207	Комната	35.9
208	Комната	6.8
209	Комната	4.8
210	Комната	16.1
211	Комната	4.1
212	Комната	18.1
213	Комната	4.7
214	Комната	29.4
215	Комната	12.7
216	Комната	30.9
217	Комната	12.3
218	Комната	40.6
219	Комната	1.8
220	Комната	13.8
221	Комната	1.8
222	Комната	15.8
223	Комната	12.6
224	Комната	12.1
225	Комната	15.8
226	Комната	16.8
227	Комната	50.2
228	Комната	16.8
229	Комната	13.4
230	Комната	12.6
231	Комната	12.1
232	Комната	15.9
233	Комната	14.9
234	Комната	14.3
235	Комната	33.4
236	Комната	4.7
237	Комната	9.7
238	Комната	7.2
239	Комната	4.3
240	Комната	15.9
241	Комната	3.2
242	Комната	6.0
243	Комната	4.2
244	Комната	15.9
245	Комната	3.2
246	Комната	6.0
247	Комната	4.2
248	Комната	15.9
249	Комната	16.4
250	Комната	12.5
251	Комната	30.0
252	Комната	40.8
253	Комната	12.5
254	Комната	19.2
255	Комната	35.9
256	Комната	6.8
257	Комната	4.8
258	Комната	16.1
259	Комната	4.1
260	Комната	18.1
261	Комната	4.7
262	Комната	29.4
263	Комната	12.7
264	Комната	30.9
265	Комната	12.3
266	Комната	40.6
267	Комната	1.8
268	Комната	13.8
269	Комната	1.8
270	Комната	15.8
271	Комната	12.6
272	Комната	12.1
273	Комната	15.8
274	Комната	16.8
275	Комната	50.2
276	Комната	16.8
277	Комната	13.4
278	Комната	12.6
279	Комната	12.1
280	Комната	15.9
281	Комната	14.9
282	Комната	14.3
283	Комната	33.4
284	Комната	4.7
285	Комната	9.7
286	Комната	7.2
287	Комната	4.3
288	Комната	15.9
289	Комната	3.2
290	Комната	6.0
291	Комната	4.2
292	Комната	15.9
293	Комната	3.2
294	Комната	6.0
295	Комната	4.2
296	Комната	15.9
297	Комната	16.4
298	Комната	12.5
299	Комната	30.0
300	Комната	40.8
301	Комната	12.5
302	Комната	19.2
303	Комната	35.9
304	Комната	6.8
305	Комната	4.8
306	Комната	16.1
307	Комната	4.1
308	Комната	18.1
309	Комната	4.7
310	Комната	29.4
311	Комната	12.7
312	Комната	30.9
313	Комната	12.3
314	Комната	40.6
315	Комната	1.8
316	Комната	13.8
317	Комната	1.8
318	Комната	15.8
319	Комната	12.6
320	Комната	12.1
321	Комната	15.8
322	Комната	16.8
323	Комната	50.2
324	Комната	16.8
325	Комната	13.4
326	Комната	12.6
327	Комната	12.1
328	Комната	15.9
329	Комната	14.9
330	Комната	14.3
331	Комната	33.4
332	Комната	4.7
333	Комната	9.7
334	Комната	7.2
335	Комната	4.3
336	Комната	15.9
337	Комната	3.2
338	Комната	6.0
339	Комната	4.2
340	Комната	15.9
341	Комната	3.2
342	Комната	6.0
343	Комната	4.2
344	Комната	15.9
345	Комната	16.4
346	Комната	12.5
347	Комната	30.0
348	Комната	40.8
349	Комната	12.5
350	Комната	19.2
351	Комната	35.9
352	Комната	6.8
353	Комната	4.8
354	Комната	16.1
355	Комната	4.1
356	Комната	18.1
357	Комната	4.7
358	Комната	29.4
359	Комната	12.7
360	Комната	30.9
361	Комната	12.3
362	Комната	40.6
363	Комната	1.8
364	Комната	13.8
365	Комната	1.8
366	Комната	15.8
367	Комната	12.6
368	Комната	12.1
369	Комната	15.8
370	Комната	16.8
371	Комната	50.2
372	Комната	16.8
373	Комната	13.4
374	Комната	12.6
375	Комната	12.1
376	Комната	15.9
377	Комната	14.9
378	Комната	14.3
379	Комната	33.4
380	Комната	4.7
381	Комната	9.7
382	Комната	7.2
383	Комната	4.3
384	Комната	15.9
385	Комната	3.2
386	Комната	6.0
387	Комната	4.2
388	Комната	15.9
389	Комната	3.2
390	Комната	6.0
391	Комната	4.2
392	Комната	15.9
393	Комната	16.4
394	Комната	12.5
395	Комната	30.0
396	Комната	40.8
397	Комната	12.5
398	Комната	19.2
399	Комната	35.9
400	Комната	6.8
401	Комната	4.8
402	Комната	16.1
403	Комната	4.1
404	Комната	18.1
405	Комната	4.7
406	Комната	29.4
407	Комната	12.7
408	Комната	30.9
409	Комната	12.3
410	Комната	40.6
411	Комната	1.8
412	Комната	13.8
413	Комната	1.8
414	Комната	15.8
415	Комната	12.6
416	Комната	12.1
417	Комната	15.8
418	Комната	16.8
419	Комната	50.2
420	Комната	16.8
421	Комната	13.4
422	Комната	12.6
423	Комната	12.1
424	Комната	15.9
425	Комната	14.9
426	Комната	14.3
427	Комната	33.4
428	Комната	4.7
429	Комната	9.7
430	Комната	7.2
431	Комната	4.3
432	Комната	15.9
433	Комната	3.2
434	Комната	6.0
435	Комната	4.2
436	Комната	15.9
437	Комната	3.2
438	Комната	6.0
439	Комната	4.2
440	Комната	15.9
441	Комната	16.4
442	Комната	12.5
443	Комната	30.0
444	Комната	40.8
445	Комната	12.5
446	Комната	19.2
447	Комната	35.9
448	Комната	6.8
449	Комната	4.8
450	Комната	16.1
451	Комната	4.1
452	Комната	18.1
453	Комната	4.7
454	Комната	29.4
455	Комната	12.7
456	Комната	30.9
457	Комната	12.3
458	Комната	40.6
459	Комната	1.8
460	Комната	13.8
461	Комната	1.8
462	Комната	15.8
463	Комната	12.6
464	Комната	12.1
465	Комната	15.8
466	Комната	16.8
467	Комната	50.2
468	Комната	16.8
469	Комната	13.4
470	Комната	12.6
471	Комната	12.1
472	Комната	15.9
473	Комната	14.9
474	Комната	14.3
475	Комната	33.4
476	Комната	4.7
477	Комната	9.7
478	Комната	7.2
479	Комната	4.3
480	Комната	15.9
481	Комната	3.2
482	Комната	6.0
483	Комната	4.2
484	Комната	15.9
485	Комната	3.2
486	Комната	6.0
487	Комната	4.2
488	Комната	15.9
489	Комната	16.4
490	Комната	12.5
491	Комната	30.0
492	Комната	40.8
493	Комната	12.5
494	Комната	19.2
495	Комната	35.9
496	Комната	6.8
497	Комната	4.8
498	Комната	16.1
499	Комната	4.1
500	Комната	18.1
501	Комната	4.7
502	Комната	29.4
503	Комната	12.7
504	Комната	30.9
505	Комната	12.3
506	Комната	40.6
507	Комната	1.8
508	Комната	13.8
509	Комната	1.8
510	Комната	15.8
511	Комната	12.6
512	Комната	12.1
513	Комната	15.8
514	Комната	16.8
515	Комната	50.2
516	Комната	16.8
517	Комната	13.4
518	Комната	12.6
519	Комната	12.1
520	Комната	15.9
521	Комната	14.9
522	Комната	14.3
523	Комната	33.4
524	Комната	4.7
525	Комната	9.7
526	Комната	7.2
527	Комната	4.3
528	Комната	15.9
529	Комната	3.2
530	Комната	6.0
531	Комната	4.2
532	Комната	15.9
533	Комната	3.2
534	Комната	6.0
535	Комната	4.2
536	Комната	15.9
537	Комната	16.4
538	Комната	12.5
539	Комната	30.0
540	Комната	40.8
541	Комната	12.5
542	Комната	19.2
543	Комната	35.9
544	Комната	6.8
545	Комната	4.8
546	Комната	16.1
547	Комната	4.1
548	Комната	18.1
549	Комната	4.7
550	Комната	29.4
551	Комната	12.7
552	Комната	30.9
553	Комната	12.3
554	Комната	40.6
555	Комната	1.8
556	Комната	13.8
557	Комната	1.8
558	Комната	15.8
559	Комната	12.6
560	Комната	12.1
561	Комната	15.8
562	Комната	16.8
563	Комната	50.2
564	Комната	16.8
565	Комната	13.4
566	Комната	12.6
567	Комната	12.1
568	Комната	15.9
569	Комната	14.9
570	Комната	14.3
571	Комната	33.4
572	Комната	4.7
573	Комната	9.7
574	Комната	7.2
575	Комната	4.3
576	Комната	15.9
577	Комната	3.2
578	Комната	6.0
579	Комната	4.2
580	Комната	15.9
581	Комната	3.2
582	Комната	6.0
583	Комната	4.2
584	Комната	15.9
585	Комната	16.4
586	Комната	12.5
587	Комната	30.0
588	Комната	40.8
589	Комната	12.5
590	Комната	19.2
591	Комната	35.9
592	Комната	6.8
593	Комната	4.8
594	Комната	16.1
595	Комната	4.1
596	Комната	18.1
597	Комната	4.7
598	Комната	29.4
599	Комната	12.7
600	Комната	30.9
601	Комната	12.3
602	Комната	40.6
603	Комната	1.8
604	Комната	13.8
605	Комната	1.8
606	Комната	15.8
607	Комната	12.6
608	Комната	12.1
609	Комната	15.8
610	Комната	16.8
611	Комната	50.2
612	Комната	16.8
613	Комната	13.4
614	Комната	12.6
615	Комната	12.1
616	Комната	15.9
617	Комната	14.9
618	Комната	14.3
619	Комната	33.4
620	Комната	4.7
621	Комната	9.7
622	Комната	7.2
623	Комната	4.3
624	Комната	15.9
625	Комната	3.2
626	Комната	6.0
627	Комната	4.2
628	Комната	15.9
629	Комната	3.2
630	Комната	6.0
631	Комната	4.2
632	Комната	15.9
633	Комната	16.4
634	Комната	12.5
635	Комната	30.0
636	Комната	40.8
637	Комната	12.5
638	Комната	19.2
639	Комната	35.9
640	Комната	6.8
641	Комната	4.8
642	Комната	16.1
643	Комната	4.1
644	Комната	18.1
645	Комната	4.7
646	Комната	29.4
647	Комната	12.7
648	Комната	30.9
649	Комната	12.3
650	Комната	40.6
651	Комната	1.8
652	Комната	13.8
653	Комната	1.8
654	Комната	15.8
655	Комната	12.6
656	Комната	12.1
657	Комната	15.8
658	Комната	16.8
659	Комната	50.2
660	Комната	16.8
661	Комната	13.4
662	Комната	12.6
663	Комната	12.1
664	Комната	15.9
665	Комната	14.9
666	Комната	14.3
667	Комната	33.4
668	Комната	4.7
669	Комната	9.7
670	Комната	7.2
671	Комната	4.3
672	Комната	15.9
673	Комната	3.2
674	Комната	6.0
675	Комната	4.2
676	Комната	15.9
677	Комната	3.2
678	Комната	6.0
679	Комната	4.2
680	Комната	15.9
681	Комната	16.4
682	Комната	12.5
683	Комната	30.0
684	Комната	40.8
685	Комната	12.5
686	Комната	19.2
687	Комната	35.9
688	Комната	6.8
689	Комната	4.8
690	Комната	16.1
691	Комната	4.1
692	Комната	18.1
693	Комната	4.7
694	Комната	29.4
695	Комната	12.7
696	Комната	30.9
697	Комната	12.3
698	Комната	40.6
699	Комната	1.8
700	Комната	13.8
701	Комната	1.8
702	Комната	15.8
703	Комната	12.6
704	Комната	12.1
705	Комната	15.8
706	Комната	16.8
707	Комната	50.2
708	Комната	16.8
709	Комната	13.4
710	Комната	12.6
711	Комната	12.1
712	Комната	15.9
713	Комната	14.9
714	Комната	14.3
715	Комната	33.4
716	Комната	4.7
717	Комната	9.7
718	Комната	7.2
719	Комната	4.3
720	Комната	15.9
721	Комната	3.2
722	Комната	6.0
723	Комната	4.2
724	Комната	15.9
725	Комната	3.2
726	Комната	6.0
727	Комната	4.2
728	Комната	15.9
729	Комната	16.4
730	Комната	12.5
731	Комната	30.0
732	Комната	40.8
733	Комната	12.5
734	Комната	19.2
735	Комната	35.9
736	Комната	6.8
737	Комната	4.8
738	Комната	16.1
739	Комната	4.1
740	Комната	18.1
741	Комната	4.7
742	Комната	29.4
743	Комната	12.7
744	Комната	30.9
745	Комната	12.3
746	Комната	40.6
747	Комната	1.8
748	Комната	13.8
749	Комната	1.8
750	Комната	15.8
751	Комната	12.6
752	Комната	12.1
753	Комната	15.8
754	Комната	16.8
755	Комната	50.2
756	Комната	16.8
757	Комната	13.4
758	Комната	12.6
759	Комната	12.1
760	Комната	15.9
761	Комната	14.9
762	Комната	14.3
763	Комната	33.4
764	Комната	4.7
765	Комната	9.7
766	Комната	7.2
767	Комната	4.3
768	Комната	15.9
769	Комната	3.2
770	Комната	6.0
771	Комната	4.2
772	Комната	15.9
773	Комната	3.2
774	Комната	6.0
775	Комната	4.2
776	Комната	15.9
777	Комната	16.4
778	Комната	12.5
779	Комната	30.0
780	Комната	40.8
781	Комната	12.5
782	Комната	19.2
783	Комната	35.9
784	Комната	6.8
785	Комната	4.8
786	Комната	16.1
787	Комната	4.1
788	Комната	18.1
789	Комната	4.7
790	Комната	29.4
791	Комната	12.7
792	Комната	30.9
793	Комната	12.3
794	Комната	40.6
795	Комната	1.8
796	Комната	13.8
797	Комната	1.8
798	Комната	15.8
799	Комната	12.6
800	Комната	12.1
801	Комната	15.8
802	Комната	16.8
803	Комната	50.2
804	Комната	16.8
805	Комната	13.4
806	Комната	12.6
807	Комната	12.1
808	Комната	15.9
809	Комната	14.9
810	Комната	14.3
811	Комната	33.4
812	Комната	4.7
813	Комната	9.7
814	Комната	7.2
815	Комната	4.3
816	Комната	15.9
817	Комната	3.2
818	Комната	6.0
819	Комната	4.2
820	Комната	15.9
821	Комната	3.2
822	Комната	6.0
823	Комната	4.2
824	Комната	15.9
825	Комната	16.4
826	Комната	12.5
827	Комната	30.0
828	Комната	40.8
829	Комната	12.5
830	Комната	19.2
831	Комната	35.9
832	Комната	6.8
833	Комната	4.8
834	Комната	16.1
835	Комната	4.1
836	Комната	18.1
837	Комната	4.7
838	Комната	29.4
839	Комната	12.7
840	Комната	30.9
841	Комната	12.3
842	Комната	40.6
843	Комната	1.8
844	Комната	13.8
845	Комната	1.8
846	Комната	15.8
847	Комната	12.6
848	Комната	12.1
849	Комната	15.8
850	Комната	16.8
851	Комната	50.2
852	Комната	16.8
853	Комната	13.4
854	Комната	12.6
855	Комната	12.1
856	Комната	15.9
857	Комната	14.9
858	Комната	14.3
859	Комната	33.4
860	Комната	4.7
861	Комната	9.7
862	Комната	7.2
863	Комната	4.3
864	Комната	15.9
865	Комната	3.2
866	Комната	6.0
867	Комната	4.2
868	Комната	15.9
869	Комната	3.2
870	Комната	6.0
871	Комната	4.2
872	Комната	15.9
873	Комната	16.4
874	Комната	12.5
875	Комната	30.0
876	Комната	40.8
877	Комната	12.5
878	Комната	19.2
879	Комната	35.9
880	Комната	6.8
881	Комната	4.8
882	Комната	16.1
883	Комната	4.1
884	Комната	18.1
885	Комната	4.7
886	Комната	29.4
887	Комната	12.7
888	Комната	30.9
889	Комната	12.3
890	Комната	40.6
891	Комната	1.8
892	Комната	13.8
893	Комната	1.8
894	Комната	15.8
895	Комната	12.6
896	Комната	12.1
897	Комната	15.8
898	Комната	16.8
899	Комната	50.2
900	Комната	16.8
901	Комната	13.4
902	Комната	12.6
903	Комната	12.1
904	Комната	15.9
905	Комната	14.9
906	Комната	14.3
907	Комната	33.4
908	Комната	4.7
909	Комната	9.7
910	Комната	7.2
911	Комната	4.3
912	Комната	15.9
913	Комната	3.2
914	Комната	6.0
915	Комната	4.2
916	Комната	15.9
917	Комната	3.2
918	Комната	6.0
919	Комната	4.2
920	Комната	15.9
921	Комната	16.4
922	Комната	12.5
923	Комната	30.0
924	Комната	40.8
925	Комната	12.5
926	Комната	19.2
927	Комната	35.9
928	Комната	6.8
929	Комната	4.8
930	Комната	16.1
931	Комната	4.1
932	Комната	18.1
933	Комната	4.7
934	Комната	29.4
935	Комната	12.7
936	Комната	30.9
937	Комната	12.3
938	Комната	40.6
939	Комната	1.8
940	Комната	13.8
941	Комната	1.8
942	Комната	15.8
943	Комната	12.6
944	Комната	12.1
945	Комната	15.8
946	Комната	16.8
947	Комната	50.2
948	Комната	16.8
949	Комната	13.4
950	Комната	12.6
951	Комната	12.1
952	Комната	15.9
953	Комната	14.9
954	Комната	14.3
955	Комната	33.4
956	Комната	4.7
957	Комната	9.7
958	Комната	7.2
959	Комната	4.3
960	Комната	15.9
961	Комната	3.2
962	Комната	6.0
963	Комната	4.2
964	Комната	15.9
965	Комната	3.2
966	Комната	6.0
967	Комната	4.2
968	Комната	15.9
969	Комната	16.4
970	Комната	12.5
971	Комната	30.0
972	Комната	40.8
973	Комната	12.5
974	Комната	19.2
975	Комната	35.9
976	Комната	6.8
977	Комната	4.8
978	Комната	16.1
979	Комната	4.1
980	Комната	18.1
981	Комната	4.7
982	Комната	29.4
983	Комната	12.7
984	Комната	30.9
985	Комната	12.3
986	Комната	40.6
987

VI სართულის გეგმა

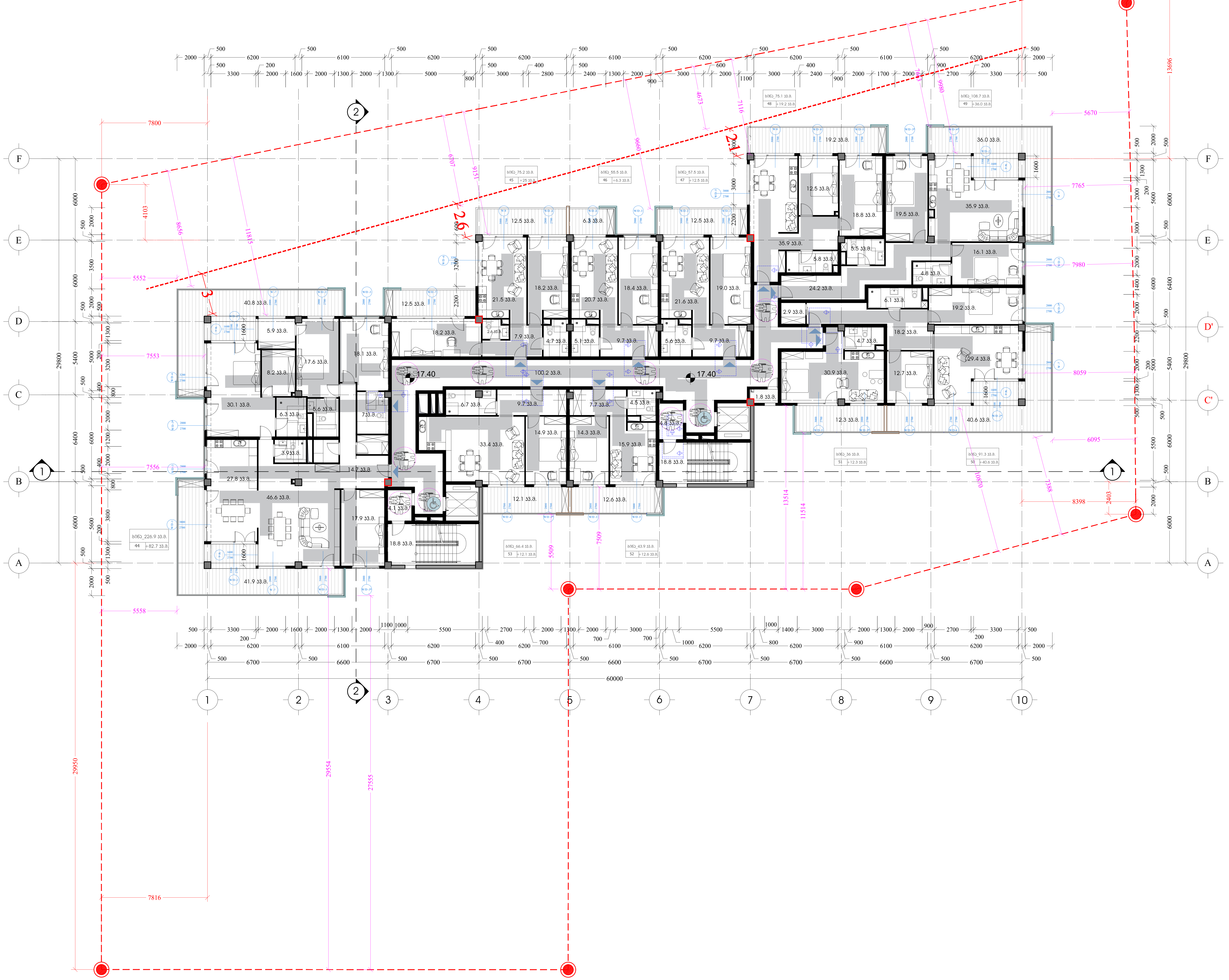

საპროექტო შენობაში გამოყენებული თავისუფალი სივრცეები კართან მანევრირებისთვის

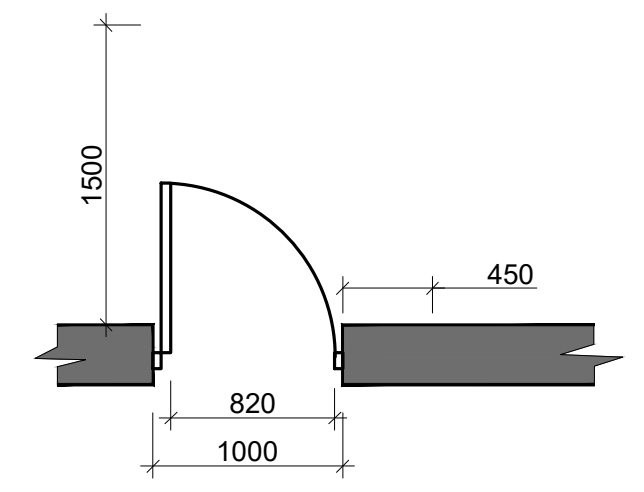

თავისუფალი სივრცე კართან მანევრირებისთვის - ანჯამიანი კარი წინიდან მისაწვდომი - გამოწევით გაღება

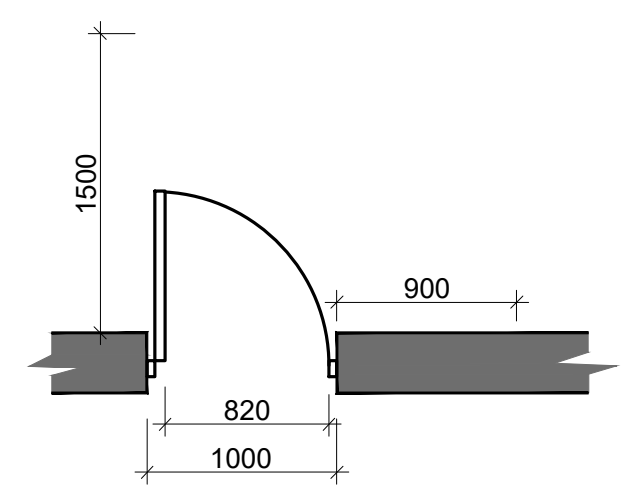

თავისუფალი სივრცე კართან მანევრირებისთვის - ანჯამიანი კარი ანჯამის მხრიდან მისაწვდომი - გამოწევით გაღება

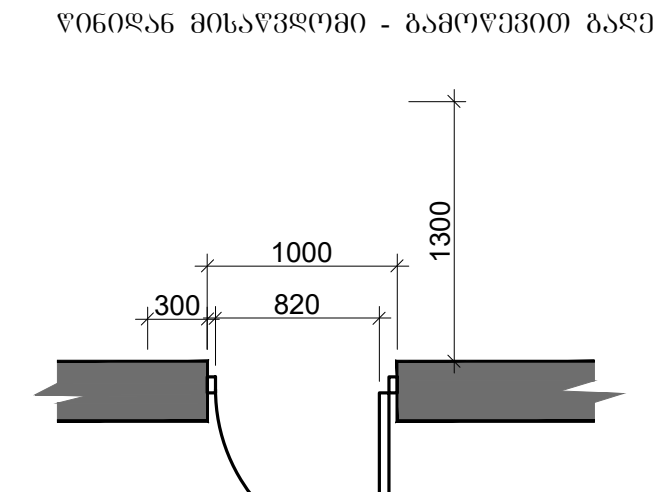

თავისუფალი სივრცე კართან მანევრირებისთვის - ანჯამიანი კარი წინიდან მისაწვდომი - მიწოლით გაღება

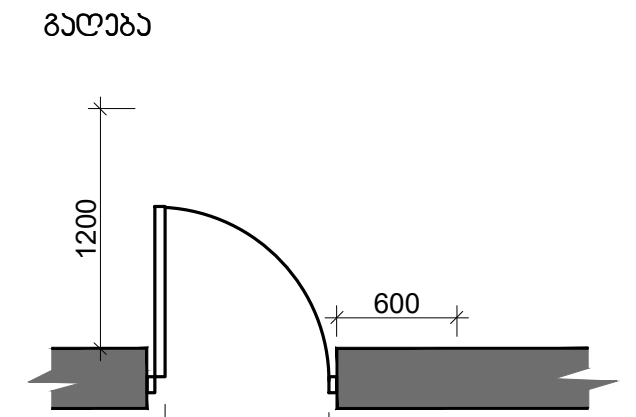

თავისუფალი სივრცე კართან მანევრირებისთვის - ანჯამიანი კარი საკეტის მხრიდან მისაწვდომი - გამოწევით გაღება

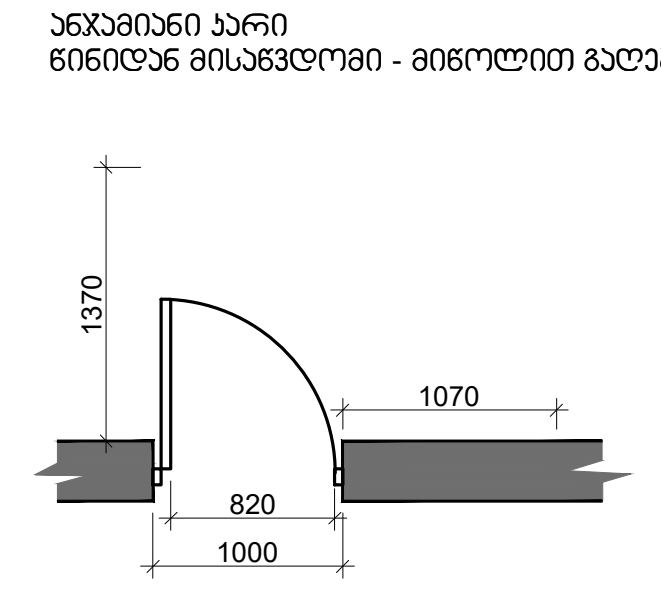

თავისუფალი სივრცე კართან მანევრირებისთვის - ანჯამიანი კარი ანჯამის მხრიდან მისაწვდომი - გამოწევით გაღება

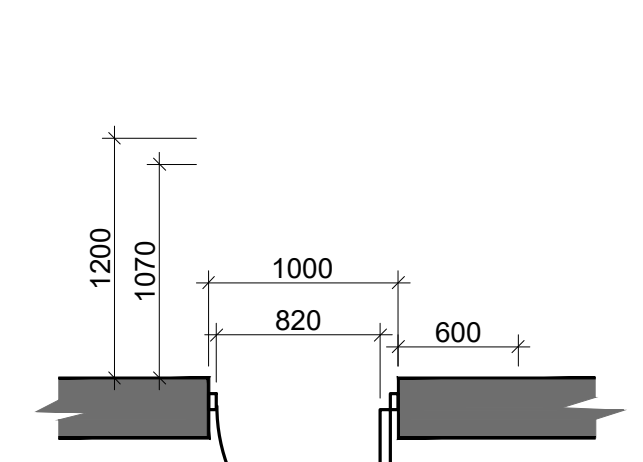

თავისუფალი სივრცე კართან მანევრირებისთვის - ანჯამიანი კარი ანჯამის მხრიდან მისაწვდომი - მიწოლით გაღება
120 მინ. თუ მოწყობილია მიმხურავი

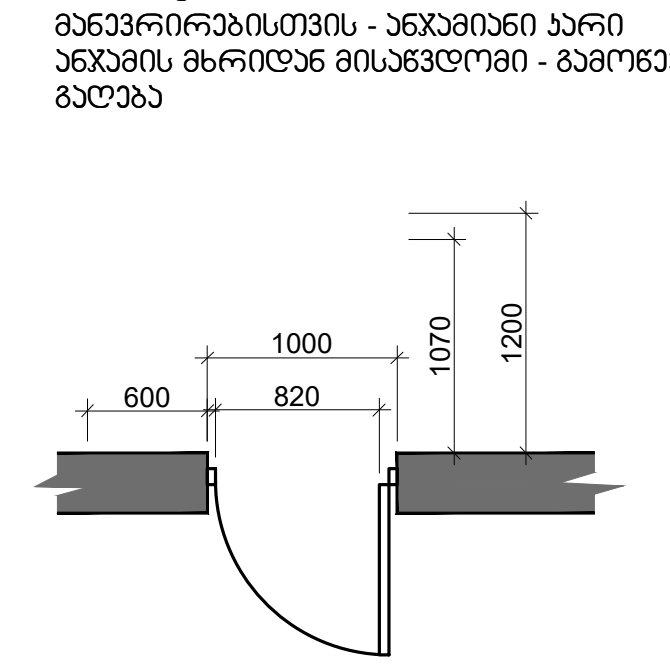

თავისუფალი სივრცე კართან მანევრირებისთვის - ანჯამიანი კარი საკეტის მხრიდან მისაწვდომი - მიწოლით გაღება
120 მინ. თუ მოწყობილია მიმხურავი



მისაწვდომი სვლაგეზი შენობაში
შენობის შიგნით 900მმ
შენობის გარეთ 1200მმ

შენობაში გამოყენებული ბლოკები

ვარიანტი 1

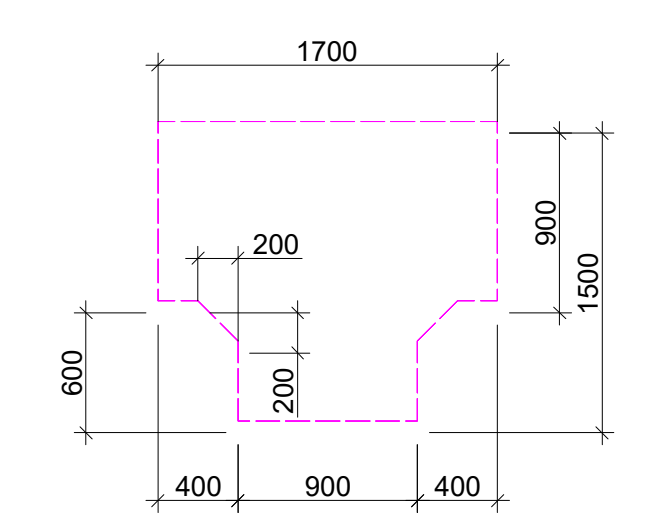

ვარიანტი 3

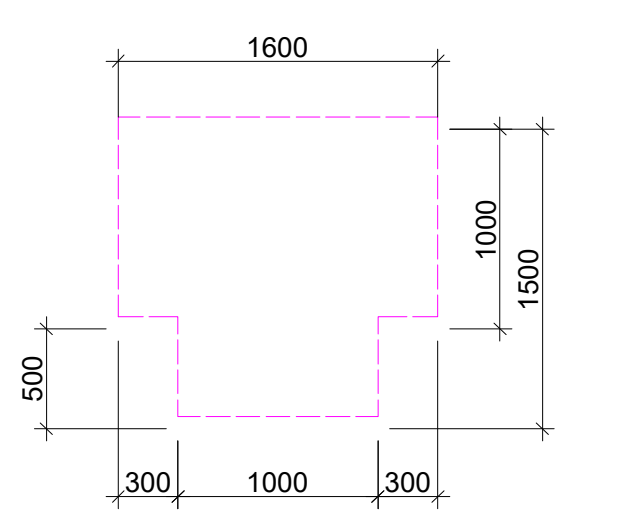

ვარიანტი 2

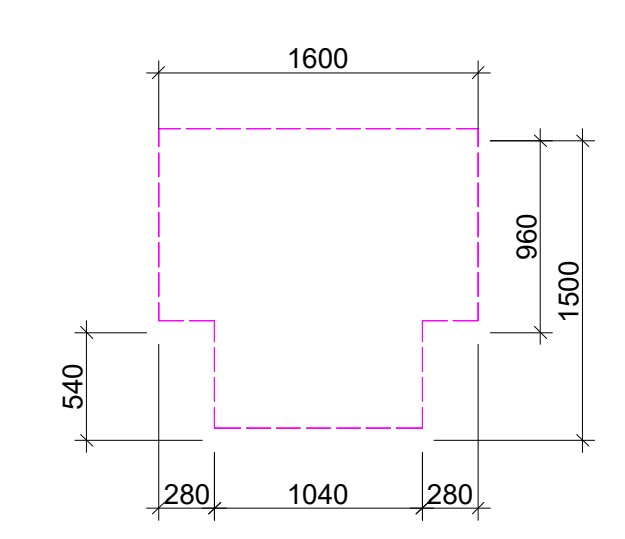

მოსატრიალებელი სივრცეები

ვარიანტი 4

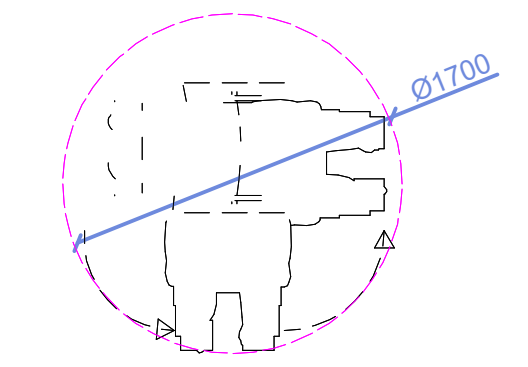

შენიშვნა

. იატაკის ზედაპირები უნდა იყოს მდგრადი, მყარი, და არასასრიალო და უნდა შეესაბამებოდეს 302-ქვეთავს, იატაკის ზედაპირებზე დონის ცვლილება უნდა შეესაბამებოდეს 303-ე ქვეთავს

. ავტომატურად მოძრავი კარი უნდა შეესაბამებოდეს 404.3 ქვეთავის მოთხოვნებს

. საპროექტო დოკუმენტაციის ცვლილება ან მშენებლობის დროს განხორციელებული რაიმე სახის ცვლილება,რომელიც იქნება აღნიშნულ არქიტექტურულ პროექტთან შეუსაბამო, ავტომატურად გამოიწვევს

წარმოდგენილი შეფასების გაუქმებას, ასევე გახდის არქიტექტურული პროექტის კორექტირებას და ახალი სამშენებლო ნებართვის მიღების აუცილებლობას.

X Z Y architects

მის: ქ.თბილისი, ს.კანდელაკის ქ. №3
საფოსტო ინდექსი: 0160
ტელ: (995 32) 237 30 50
ელ-ფოსტა: xyz.ge@yahoo.com

პროექტის სახელწოდება
მრავალბინიანი საცხოვრებელი სახლი
ქ.თბილისი, კრწანისის შესახვევი N17;
ს.კ. 01.18.06.012.146

დირექტორი	შ. ლეკიაშვილი	Pasted Image #2 AB398CD6.jpg
პრ.მთ.არქიტ.	შ. ლეკიაშვილი	
არქიტექტორი	შ. ლეკიაშვილი	Pasted Image #2 AB398CD6.jpg
არქიტექტორი	გ. ნანაძყენიშვილი	
არქიტექტორი	ი. კახიანი	
პრ.მთ.კონსტრ.	ე. წოწერია	Pasted Image #4 F71162B6.jpg

არქიტექტურული ნაწილი	ფ-ბი	ფურც.	მასშტაბი
VII სართულის გეგმა			1:200
	სტადია		

VII სართულის გეგმა

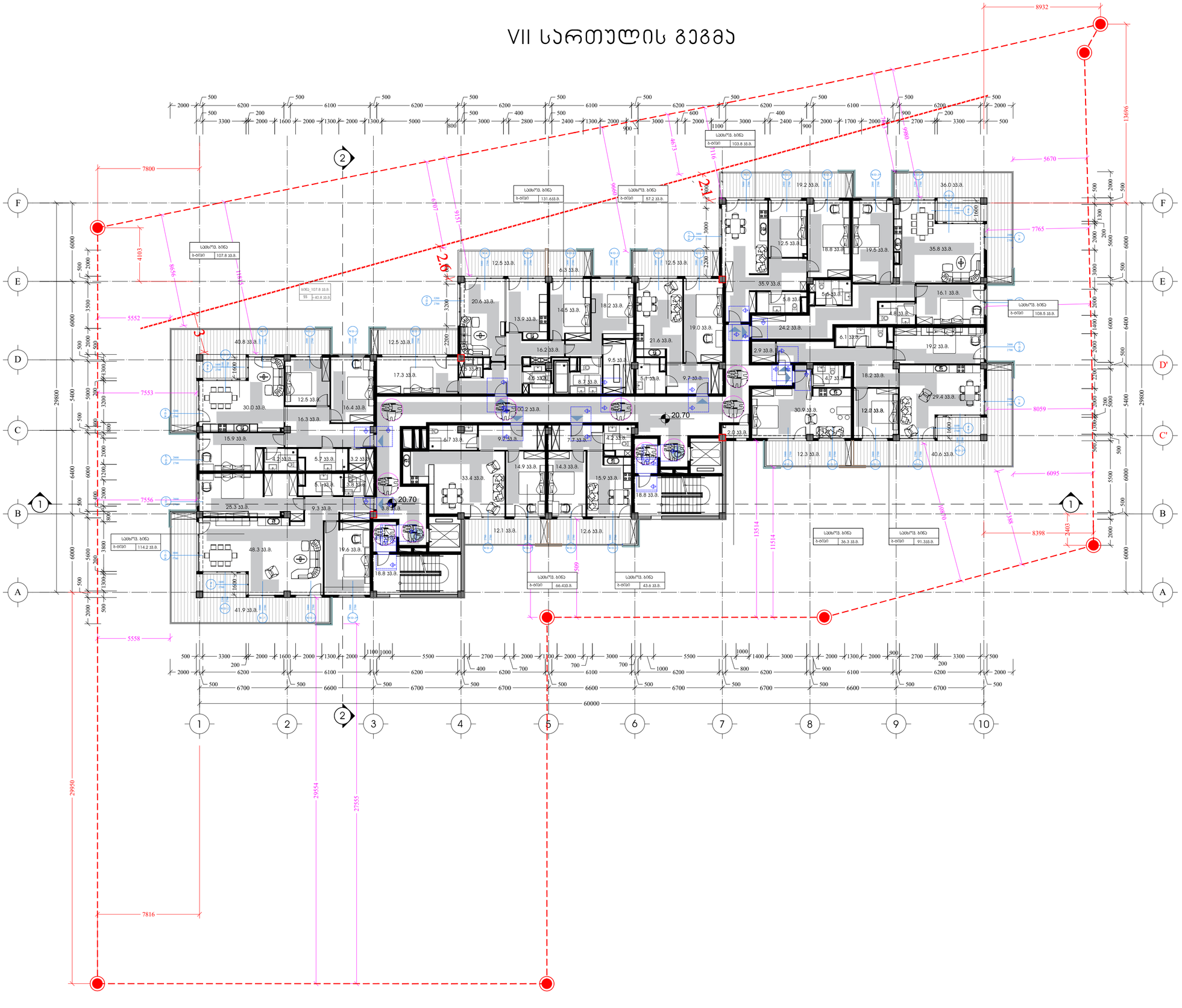

საპროექტო შენობაში გამოყენებული თავისუფალი სივრცეები კართან მანევრირებისთვის

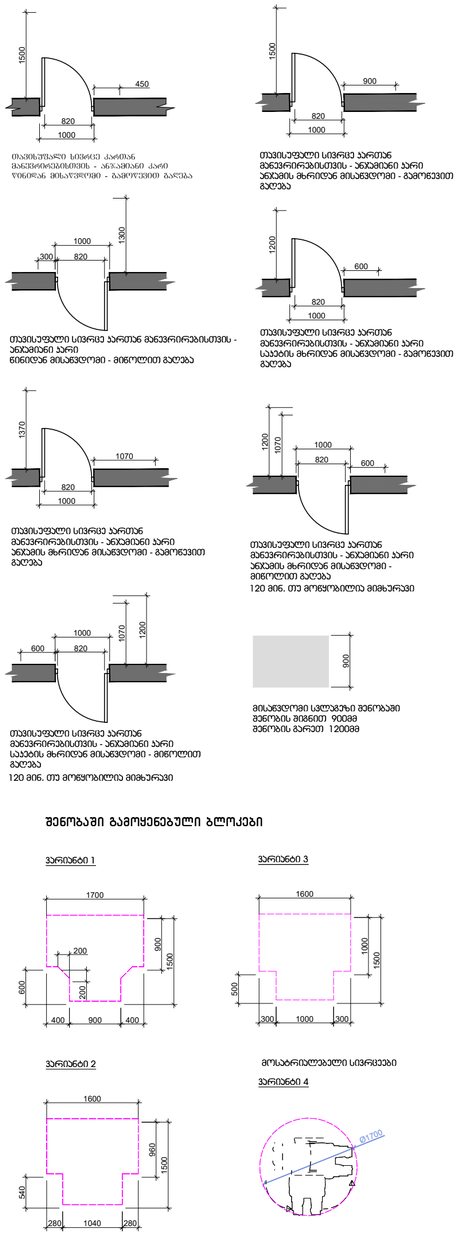

შენობაში გამოყენებული ბლოკები

შენიშვნა

. იატაკის ზედაპირები უნდა იყოს მდგრადი, მყარი, და არასასრიალო და უნდა შეესაბამებოდეს 302-ქვეთავს, იატაკის ზედაპირებზე დონის ცვლილება უნდა შეესაბამებოდეს 303-ე ქვეთავს

. ავტომატურად მოძრავი კარი უნდა შეესაბამებოდეს 404.3 ქვეთავის მოთხოვნებს

. საპროექტო დოკუმენტაციის ცვლილება ან მშენებლობის დროს განხორციელებული რაიმე სახის ცვლილება,რომელიც იძენება აღნიშნულ არქიტექტურულ პროექტთან შეუსაბამო, ავტომატურად გამოიწვევს

წარმოდგენილი შეფასების გაუქმებას, ასევე გახდის არქიტექტურული პროექტის კორექტებას და ახალი სამშენებლო ნებართვის მიღების აუცილებლობას.

მისამართი: ქ.თბილისი, ს.კოლეჯანის ქ. №3 საკადასტრო ნომერი: 01.60.05.017.109.20.037.20.50	პროექტის საბაზრებლობა: მრავალბინიანი სასხოვრებელი სახლი ქ.თბილისი, კრწანისის შესახვევი N17; ს.კ. 01.18.06.012.146		
მთავარპროექტი	ზ. ლეკიაშვილი	არქიტექტურული ნაწილი	ფ-ბი: ფურც.: მაშტაბი: 1:200
პრ.მთ.არქიტ.	ზ. ლეკიაშვილი	VI სართულის გეგმა	სტადია
არქიტექტორი	ზ. ლეკიაშვილი		
არქიტექტორი	ზ. ნაკვეთნიშვილი		
არქიტექტორი	ი. ასანაძე		
პრ.მთ.კონსტრ.	ე. წოწკოლაური		

VIII სართულის გეგმა

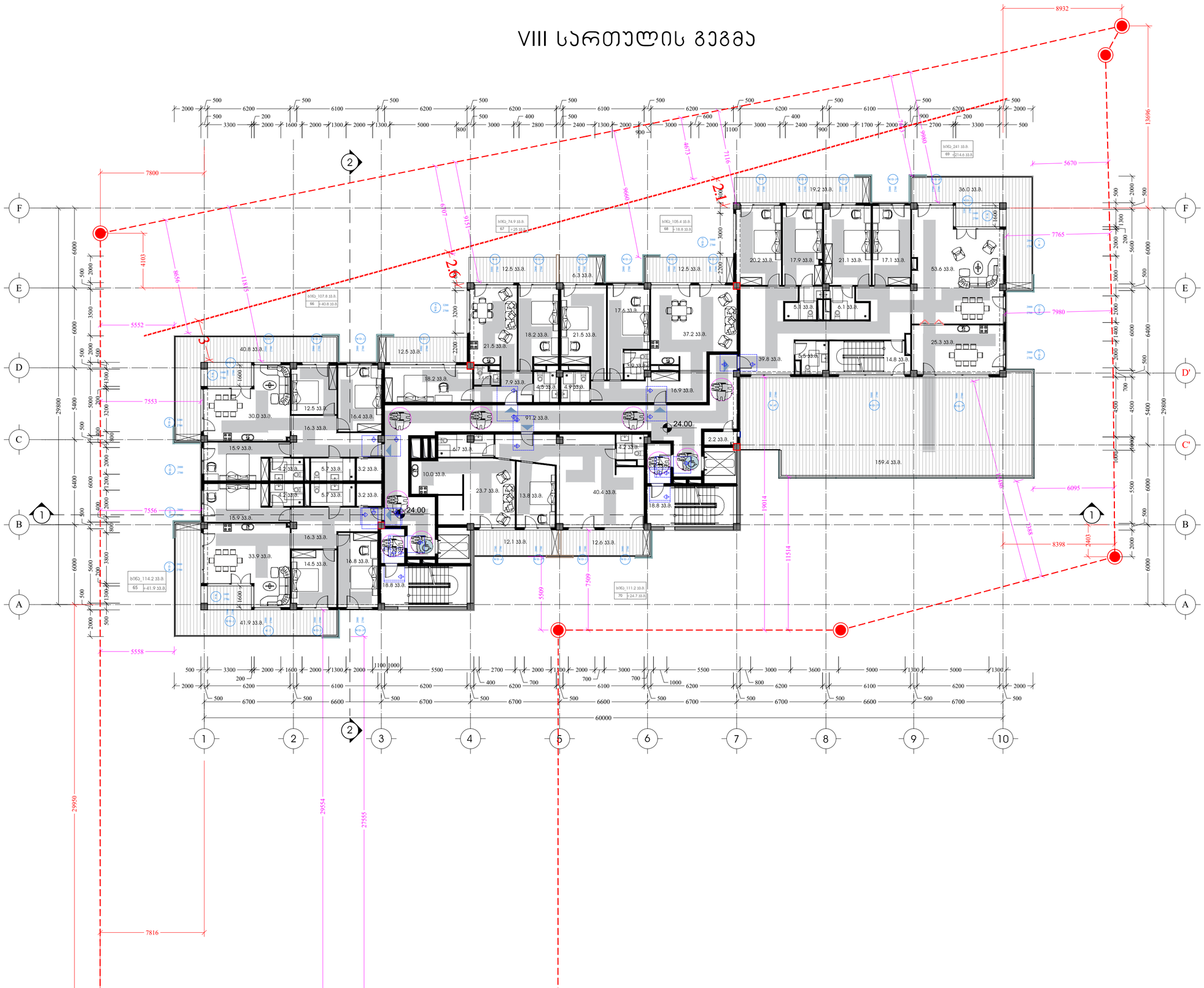

საპროექტო შენობაში გამოყენებული თაიგისუფალი სივრცეები ქართან მანევრირებისთვის

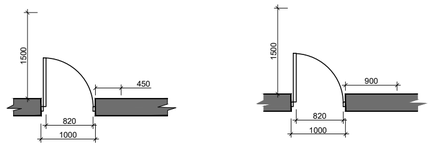

თაიგისუფალი სივრცე ქარისა მანევრირებისთვის - ანკაფილი ქარი ორმხრივ მისაკვლევად - მაგრეგირებული გალება

თაიგისუფალი სივრცე პარკინგ მანევრირებისთვის - ანკაფილი პარკინგის მხრიდან მისაკვლევად - გამოსვლით გალება

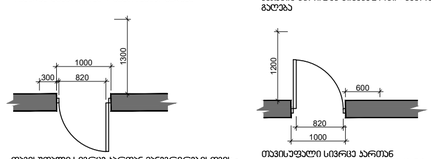

თაიგისუფალი სივრცე პარკინგ მანევრირებისთვის - ანკაფილი პარკი წინიდან მისაკვლევად - მიწოლით გალება

თაიგისუფალი სივრცე პარკინგ მანევრირებისთვის - ანკაფილი პარკი სავალის მხრიდან მისაკვლევად - გამოსვლით გალება

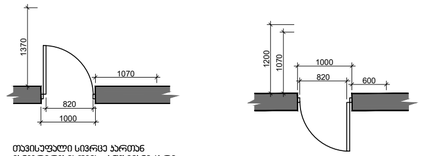

თაიგისუფალი სივრცე პარკინგ მანევრირებისთვის - ანკაფილი პარკი ანკაფის მხრიდან მისაკვლევად - მიწოლით გალება

120 მინ. თუ გოგოსაბილია მიმხარვაი

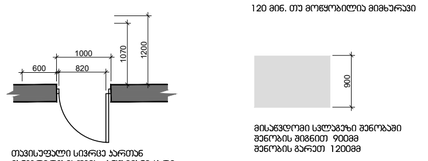

თაიგისუფალი სივრცე პარკინგ მანევრირებისთვის - ანკაფილი პარკი სავალის მხრიდან მისაკვლევად - მიწოლით გალება

120 მინ. თუ გოგოსაბილია მიმხარვაი

მისაკვლევი სალოგზე მენობაში შენობის მინიმუმ 90მმ მენობის პარკეტ 120მმ

შენობაში გამოყენებული ბლოკები

ვარიანტი 1

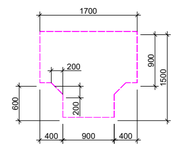

ვარიანტი 3

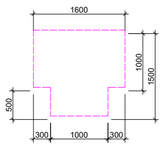

ვარიანტი 2

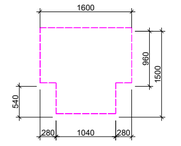

მოსაპრიალებელი სივრცეები

ვარიანტი 4

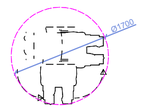

შენიშვნა

. იატაკის ზედაპირები უნდა იყოს მდგრადი, მყარი, და არასასრიალო და უნდა შეესაბამებოდეს 302-ქვეთავს, იატაკის ზედაპირებზე დონის ცვლილება უნდა შეესაბამებოდეს 303-ე ქვეთავს

. ავტომატურად მოძრავი კარი უნდა შეესაბამებოდეს 404.3 ქვეთავის მოთხოვნებს

. საპროექტო დოკუმენტაციის ცვლილება ან მშენებლობის დროს განხორციელებული რაიმე სახის ცვლილება,რომელის იძენება ანნიშნულ არქიტექტურულ პროექტთან შეუსაბამო, ავტომატურად გამოიწვევს

წარმოდგენილი შეფასების გაუქმებას, ასევე გახდის არქიტექტურული პროექტის კორექებას და ახალი სამშენებლო ნებართვის მიღების აუცილებლობას.

X Z Y architects		ქ.თბილისი, ს.ანაგლისის, 2 ჯვ სახლობის ტელეფონი 0160 ბანკ: 1355 333 2237 30 50 ელ-ფოსტა xyz.ge@yahoo.com	პროექტის სახელწოდება: მრავალბინიანი საცხოვრებელი სახლი ქ.თბილისი, კრწანისის შესახვევი N17; ს.კ. 01.18.06.012.146		
მთავარპრო.	ბ. ლეკიაშვილი		არქიტექტურული ნაწილი	ფ-ბი	ფურც.	მასშტაბი
პარ.მთ.პარპრ.	ბ. ლეკიაშვილი		VIII სართულის გეგმა			1:200
პარპრექტორი	ბ. ლეკიაშვილი					
პარპრექტორი	ბ. ჩანთლიშვილი					
პარპრექტორი	ი. ასათიანი					
პარ.მთ.კონტრ.	ე. ლორქიფანიძე			სტადია		

IX სართულის გეგმა

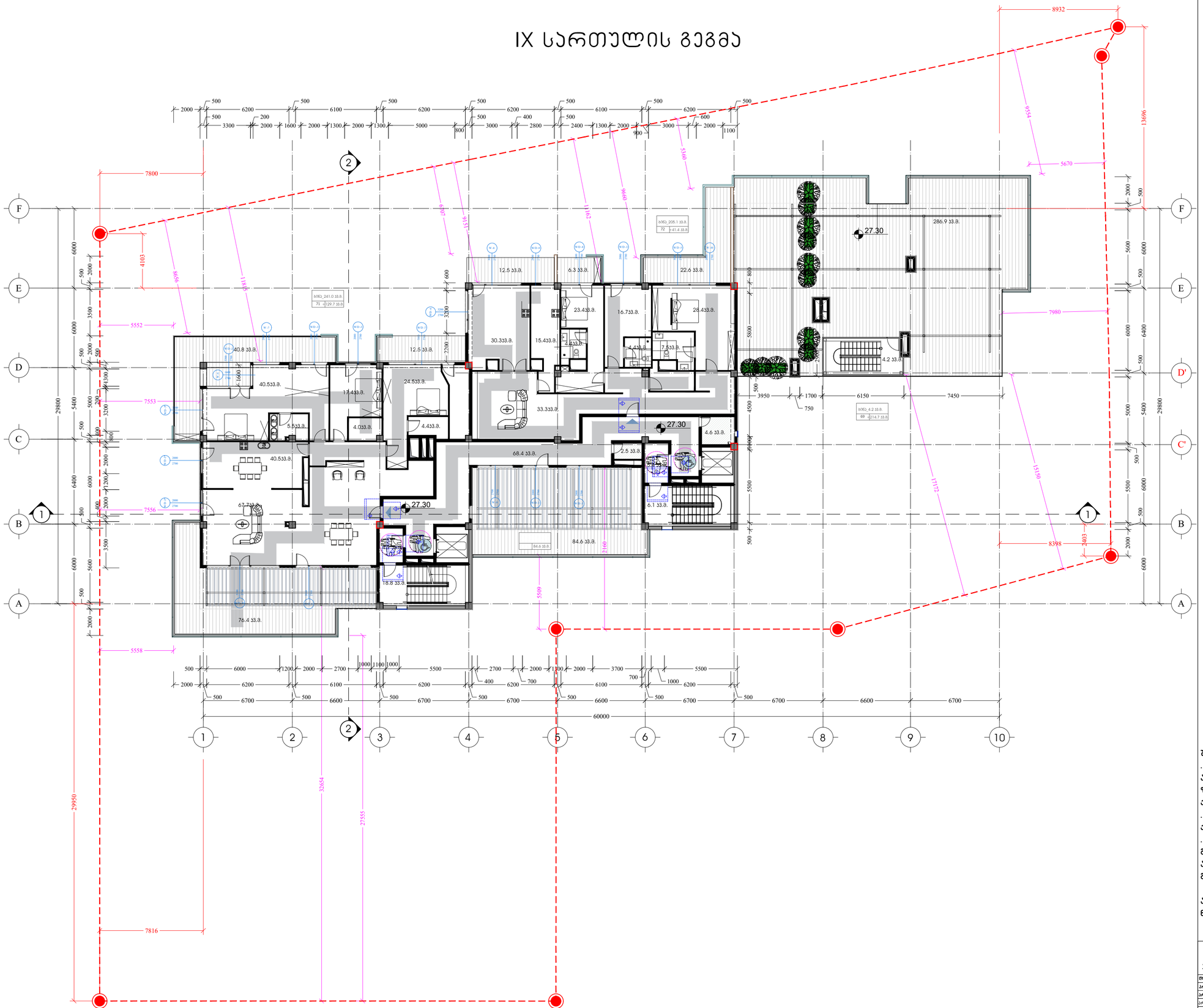

საპროექტო შენობაში გამოყენებული თაიგისუფალი სივრცეები ქართან მანევრირებისთვის

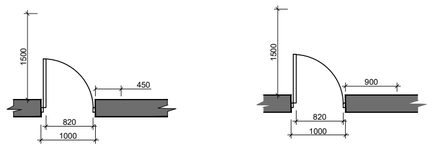

თაიგისუფალი სივრცე ქართან მანევრირებისთვის - ანკვეთი არ ანკვეთს მხრიდან მისასვლელი - გამოსვლით გალება

თაიგისუფალი სივრცე ქართან მანევრირებისთვის - ანკვეთი არ ანკვეთს მხრიდან მისასვლელი - გამოსვლით გალება

თაიგისუფალი სივრცე ქართან მანევრირებისთვის - ანკვეთი არ ანკვეთს მხრიდან მისასვლელი - მიწოლით გალება

თაიგისუფალი სივრცე ქართან მანევრირებისთვის - ანკვეთი არ ანკვეთს მხრიდან მისასვლელი - მიწოლით გალება
120 მიწ. თუ მოცყობილება მიმხარვეი

მისასვლელი სვლებზე მენობები მენობის მინიმუმ 900მმ მენობის ბარეეი 1200მმ

თაიგისუფალი სივრცე ქართან მანევრირებისთვის - ანკვეთი არ ანკვეთს მხრიდან მისასვლელი - მიწოლით გალება
120 მიწ. თუ მოცყობილება მიმხარვეი

შენობაში გამოყენებული ბლოკები

ვარიანტი 1

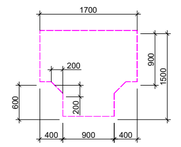

ვარიანტი 3

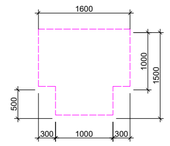

ვარიანტი 2

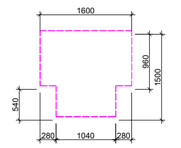

მოსაარიდებელი სივრცეები

ვარიანტი 4

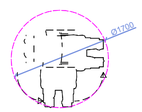

შენიშვნა

. იატაკის ზედაპირები უნდა იყოს მდგრადი, მყარი, და არასასრიალო და უნდა შეესაბამებოდეს 302-ქვეთავს, იატაკის ზედაპირებზე დონის ცვლილება უნდა შეესაბამებოდეს 303-ე ქვეთავს

. ავტომატურად მოძრავი კარი უნდა შეესაბამებოდეს 404.3 ქვეთავის მოთხოვნებს

. საპროექტო დოკუმენტაციის ცვლილება ან მშენებლობის დროს განხორციელებული რაიმე სახის ცვლილება,რომელიც იძენება ანნიშნულ არქიტექტურულ პროექტთან შეუსაბამო, ავტომატურად გამოიწვევს

წარმოდგენილი შეფასების გაუქმებას, ასევე გახდის არქიტექტურული პროექტის კორექებას და ახალი სამშენებლო ნებართვის მიღების აუცილებლობას.

X Z Y architects	მის: ქ.მცხეთის ს.კამელოსის ქ. №3 საბოლო ნომერი 0160 ტელ: (995 32) 227 30 50 ელ-ფოსტა kyra.ge@yahoo.com	პროექტის სახელწოდება: მრავალბინიანი საცხოვრებელი სახლი ქ.მცხეთის, კრწანისის შესახვევი N17; ს.კ. 01.18.06.012.146	
მრავალრიცხ.	ე. ლაკობაშვილი		
პას.მთ.არქიტ.	ე. ლაკობაშვილი		
პროექტის ხელმძღვანელი	ე. ლაკობაშვილი	არქიტექტურული ნაწილი	ფ-ბი / ფურც. / მასშტაბი
პროექტის ხელმძღვანელი	ბ. ნანავაშვილი	IX სართულის გეგმა	1:200
პროექტის ხელმძღვანელი	ი. ასანიძე		
პას.მთ.კონსტრ.	ე. ლორქიფანიძე		სტადია

საბავშვო ბაღის სივრცეში არსებული მისაწვდომი ტუალეტის დეტალიზაცია მ.1:30

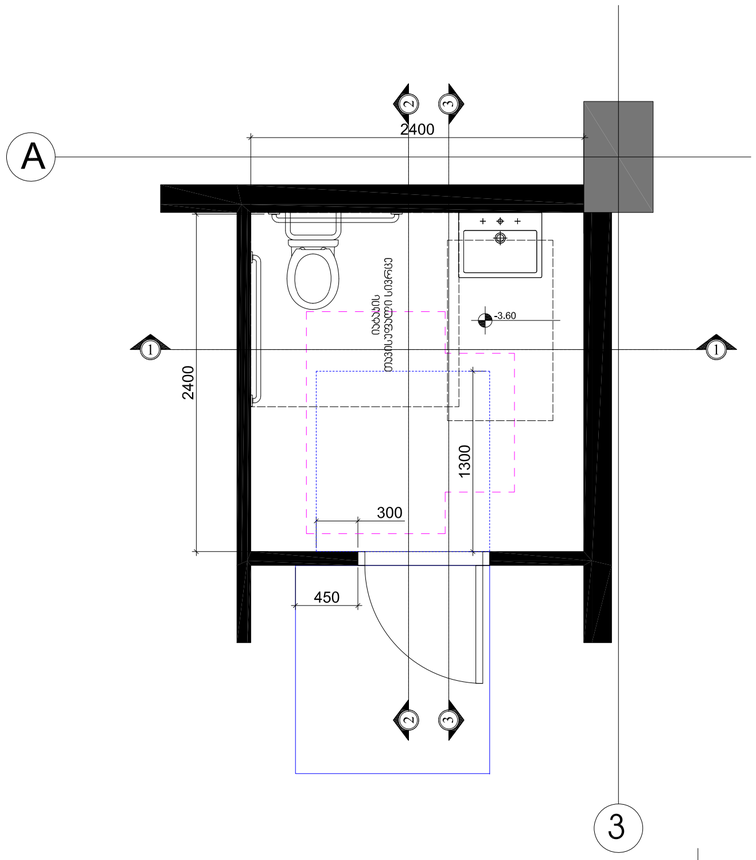

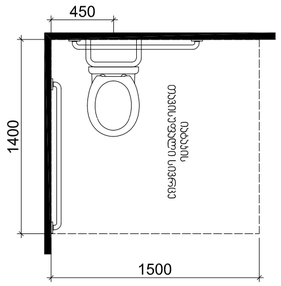

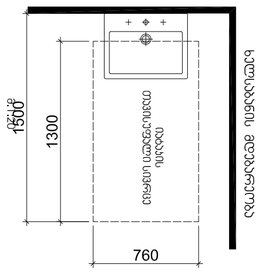

ვარიანტი 2

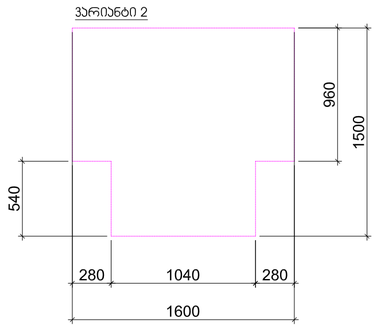

თავისუფალი სივრცე კართან მანევრირებისთვის - ანჯამიანი კარი ნინიდან მისავდომი - მიწოლით გაღება

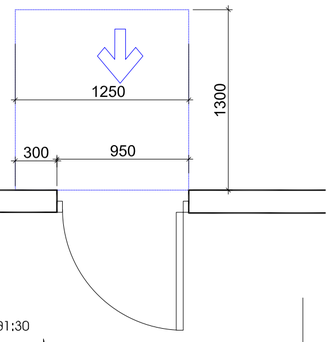

თავისუფალი სივრცე კართან მანევრირებისთვის - ანჯამიანი კარი ნინიდან მისავდომი - გამოწევით გაღება

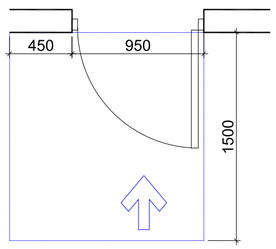

3

ჭრილი 1-1

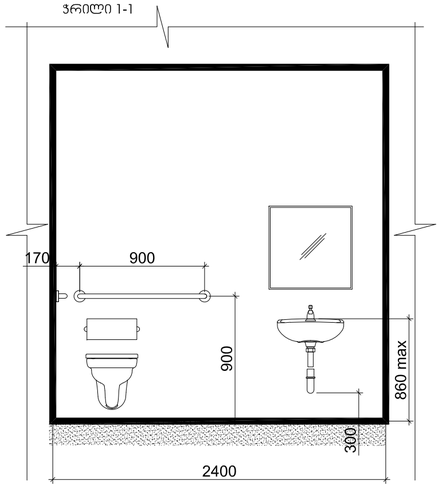

ჭრილი 2-2 მ1:30

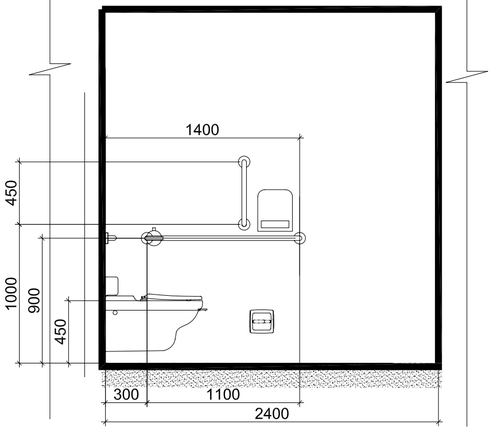

ჭრილი 3-3

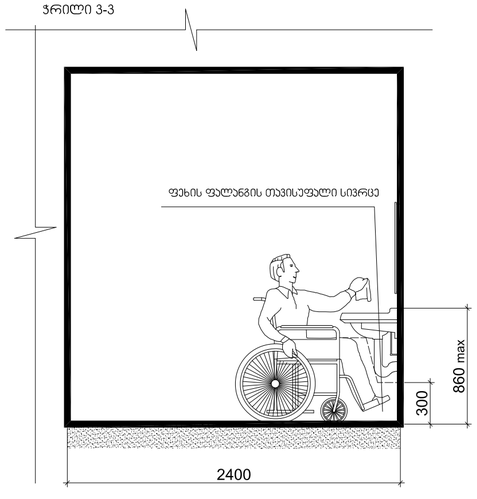

არქიტექტორი	ნ. ჯახოვი	პროექტის ნომერი:	
არქიტექტორი	ნ. ჩანგელიშვილი		
არქიტექტორი	ბ. ლაზარაშვილი		
არქიტექტორი	ბ. ლაზარაშვილი		
არქ.მარკ.	ბ. ლაზარაშვილი	არქიტექტურული ნაწილი	
მრავალბინიანი სახლი ქ.თბილისი, ქრწანისის შესახვევი N17; ს.კ. 01.18.06.012.146			
პროექტის სახელწოდება			
ავტორი: ქ.თბილისი, ს.ანაგილაძის ქ. №3 ტელეფონის ნომერი: 0160 ტელ: (995 32) 237 30 50 ელ-ფოსტა: nyn.ge@yahoo.com			
		ფორმატი	მასშტაბი
			1:200
საბავშვო ბაღის სივრცეში არსებული მისაწვდომი ტუალეტის დეტალიზაცია მ.1:30			
		სტადია	

სავაჭრო - კომერციულ სივრცეში არსებული მისაწვდომი ტუალეტის დეტალიზაცია მ.1:50

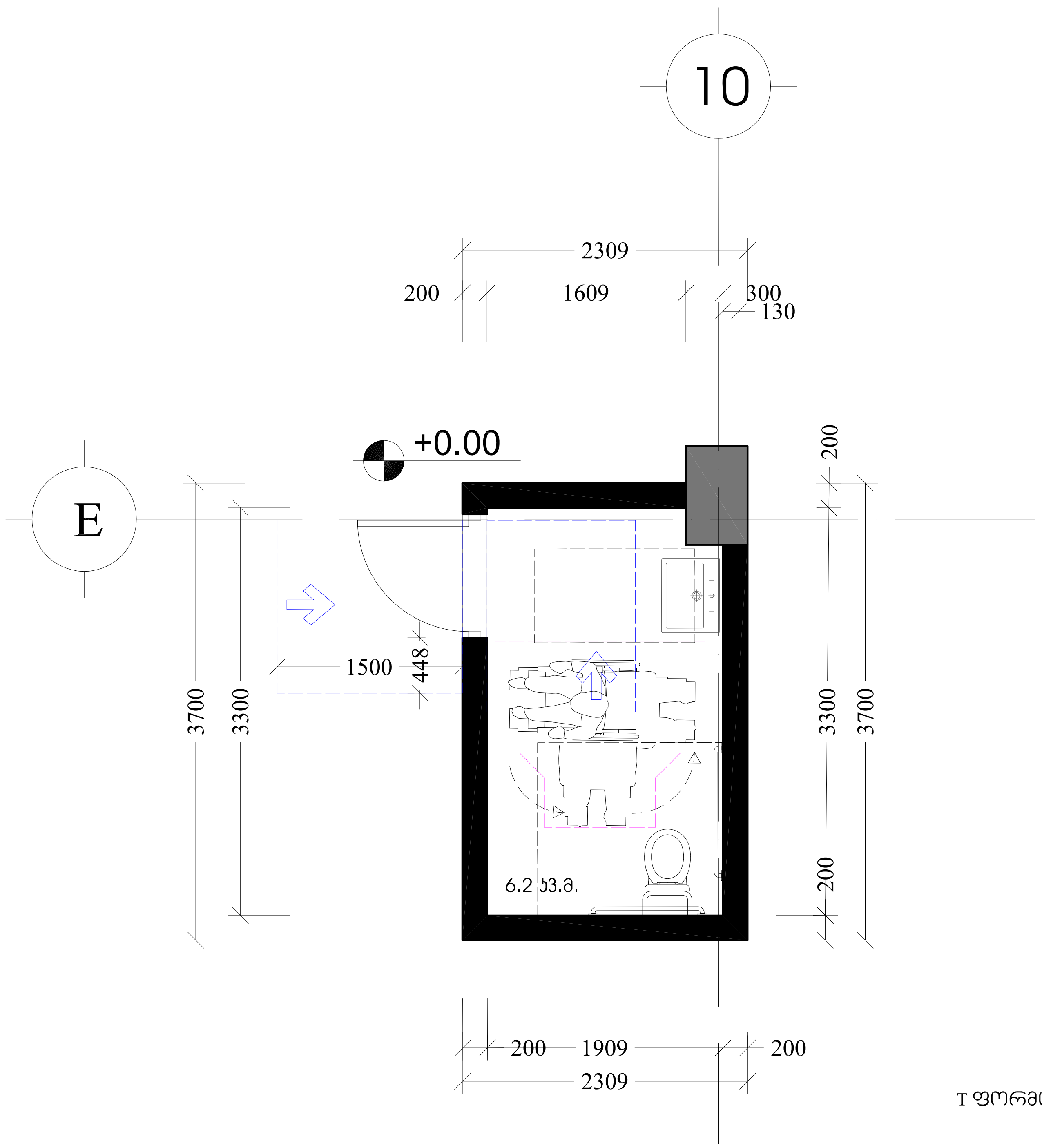

თავისუფალი სივრცე კართან მანევრირებისთვის - ანჯამიანი კარი
წინიდან მისაწვდომი - გამოწევით გაღება

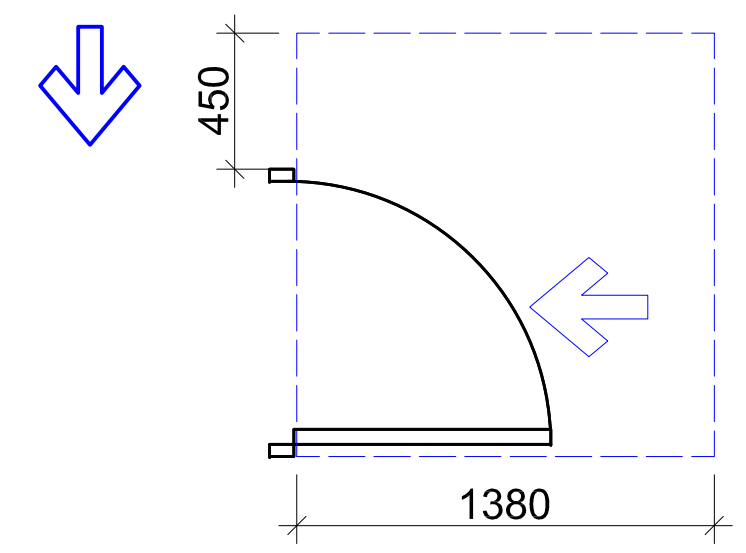

თავისუფალი სივრცე კართან მანევრირებისთვის - ანჯამიანი კარი
საკეტის მხრიდან მისაწვდომი - გამოწევით გაღება

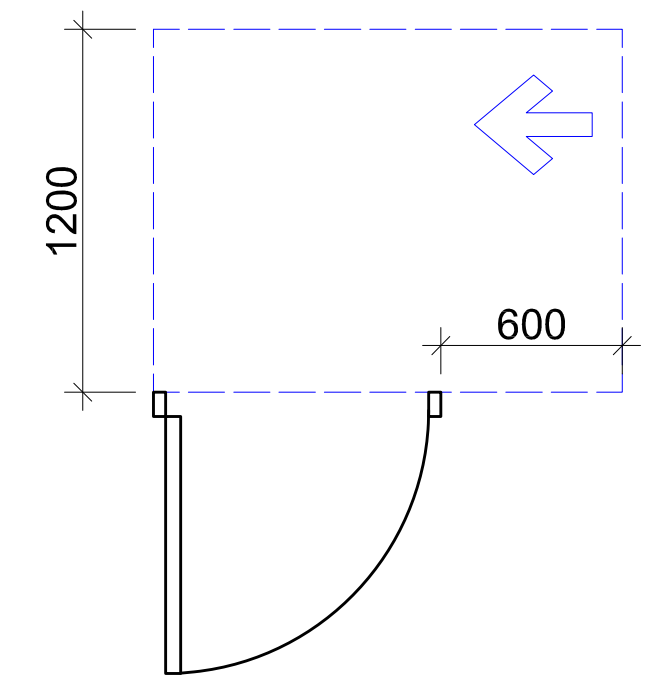

უნიტაზის და ხელმოსაჭიდი ძელების (საჭიროების შემხვევაში) მდებარეობა

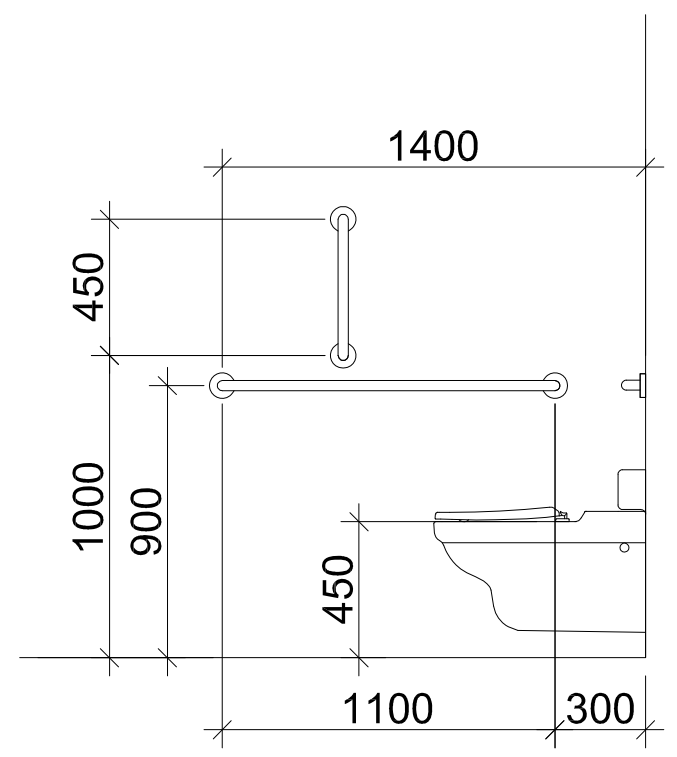

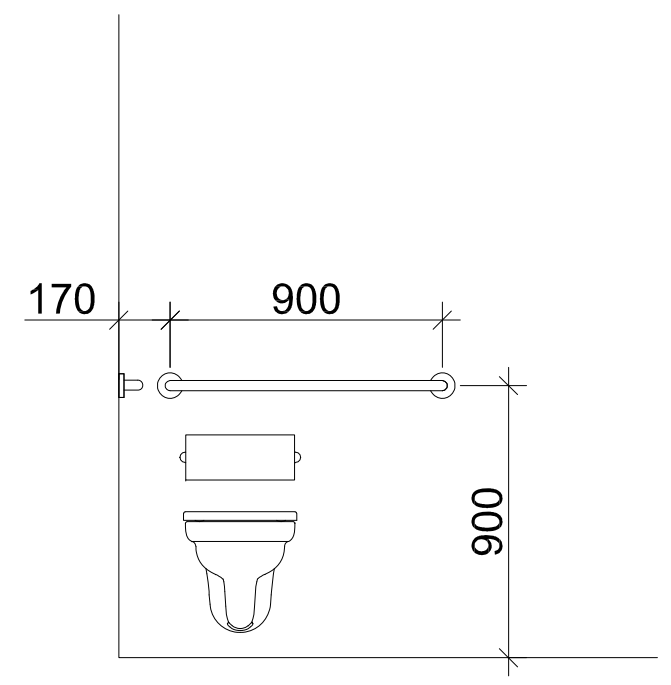

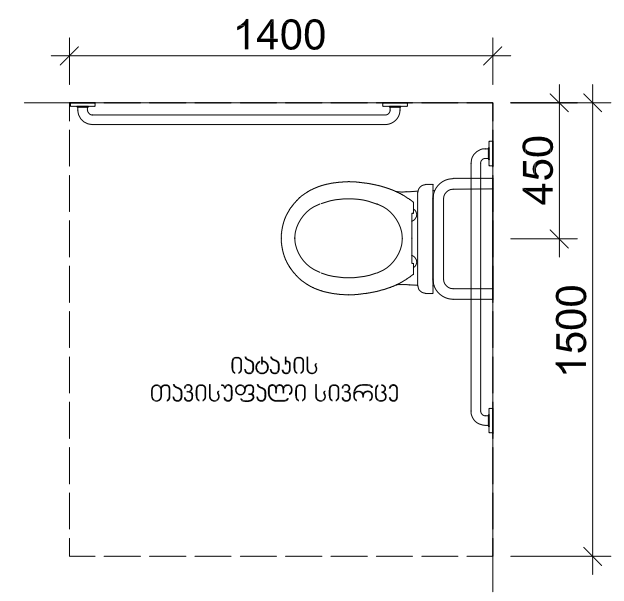

T ფორმის მოსატრიალებელი სივრცე
ვარიანტი 1

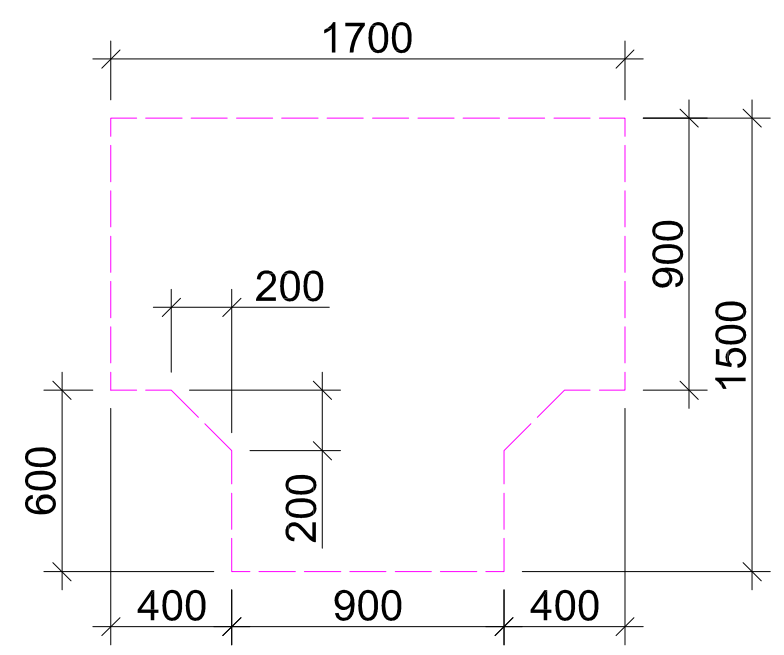

ხელსაბანის მდებარეობა

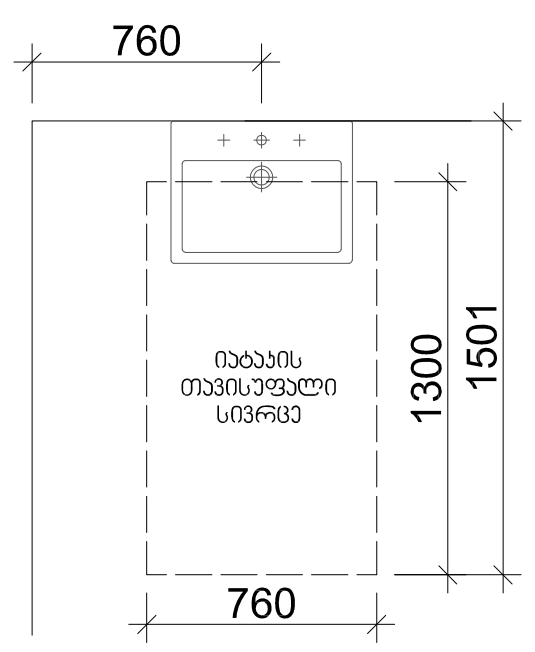

თავისუფალი სივრცე ფეხის ფალანგისთვის

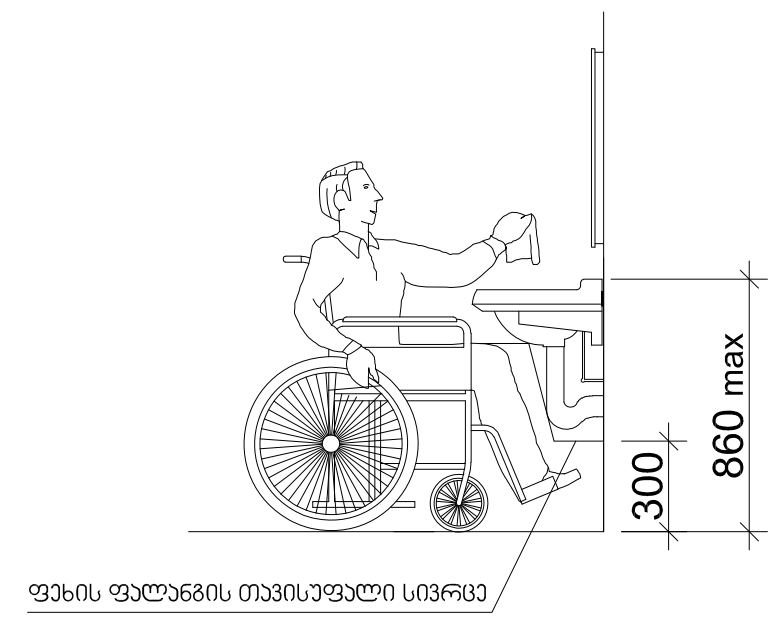

X Z Y architects

მის: ქ.თბილისი,
ს.კანდელაკის ქ. №3
საფოსტო ინდექსი: 0160
ტელ: (995 32) 237 30 50
ელ-ფოსტა:
xyz.ge@yahoo.com

დირექტორი	შ. ლეკიაშვილი	
პრ.მთ.არქიტ.	შ. ლეკიაშვილი	
არქიტექტორი	შ. ლეკიაშვილი	
არქიტექტორი	გ. წანაწყენიშვილი	
არქიტექტორი	ი. კახიანი	
პრ.მთ.კონსტრ.	ე. წოწერია	

პროექტის სახელწოდება

**მრავალბინიანი საცხოვრებელი სახლი
ქ.თბილისი, კრწანისის შესახვევი N17;
ს.კ. 01.18.06.012.146**

არქიტექტურული ნაწილი	ფ-ბი	ფურც.	მასშტაბი
აბაზანის დეტალიზავია			1:50
	სტადია		

"მისაწვდომი "ა" ტიპის საცხოვრებელი ბინა №5 +4.20 ნიშნულზე მ.1:50

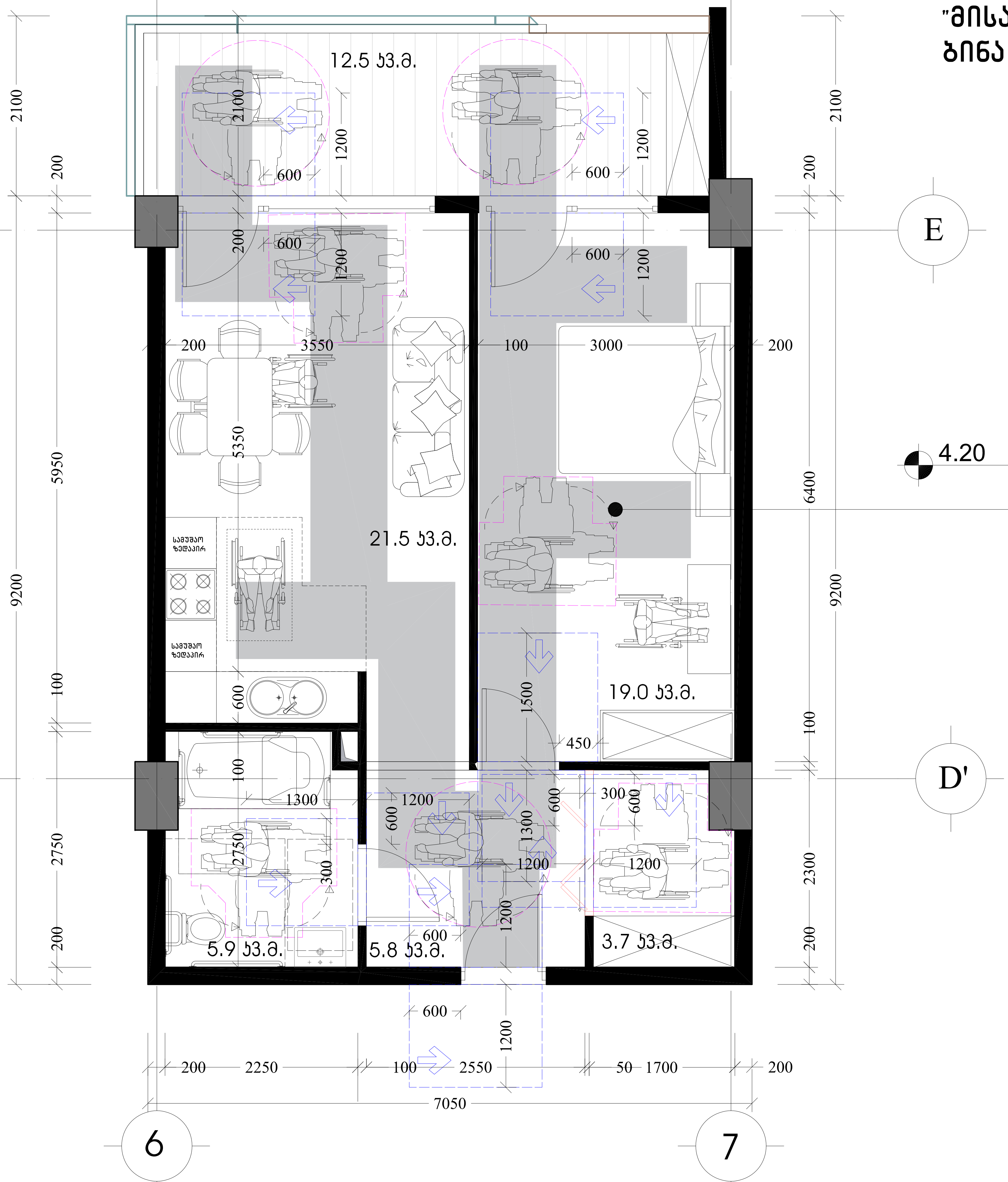

,,ა" ტიპის ერთეული ბინა №5
57.80 კვ.მ.
12.50 კვ.მ.

. შენიშვნა

. იატაკის ზედაპირები უნდა იყოს მდგრადი, მყარი, და არასასრიალო და უნდა შეესაბამებოდეს 302-ქვეთავს, იატაკის ზედაპირებზე დონის ცვლილება უნდა შეესაბამებოდეს 303-ე ქვეთავს

. ავტომატურად მოძრავი კარი უნდა შეესაბამებოდეს 404.3 ქვეთავის მოთხოვნებს

. საპროექტო დოკუმენტაციის ცვლილება ან მშენებლობის დროს განხორციელებული რაიმე სახის ცვლილება, რომელიც იქნება აღნიშნულ არქიტექტურულ პროექტთან შეუსაბამო, ავტომატურად გამოიწვევს წარმოდგენილი შეფასების გაუქმებას, ასევე გახდის არქიტექტურული პროექტის კორექტირებას და ახალი სამშენებლო ნებართვის მიღების აუცილებლობას.

X Z Y architects		მის: ქ.თბილისი, ს.კანდელაკის ქ. №3 საფოსტო ინდექსი: 0160 ტელ: (995 32) 237 30 50 ელ-ფოსტა: xyz.ge@yahoo.com	პროექტის სახელწოდება მრავალბინიანი საცხოვრებელი სახლი ქ.თბილისი, კრწანისის შესახვევი N17; ს.კ. 01.18.06.012.146
დირექტორი	შ. ლეკიაშვილი		
პრ.მთ.არქიტ.	შ. ლეკიაშვილი		არქიტექტურული ნაწილი | ფ-ზი | ფურც. | მასშტაბი
არქიტექტორი	შ. ლეკიაშვილი		სართულის გეგმა +4.200 ნიშნულზე "ა" ტიპის ბინა | 1:50
არქიტექტორი	გ. ნანაწყენიშვილი		
არქიტექტორი	ი. კახიანი		
პრ.მთ.კონსტრ.	ე. წოწერია		სტადია

"ა" ტიპის ბინა №5-ის სააბაზანოს დეტალიზაცია მ.1:50

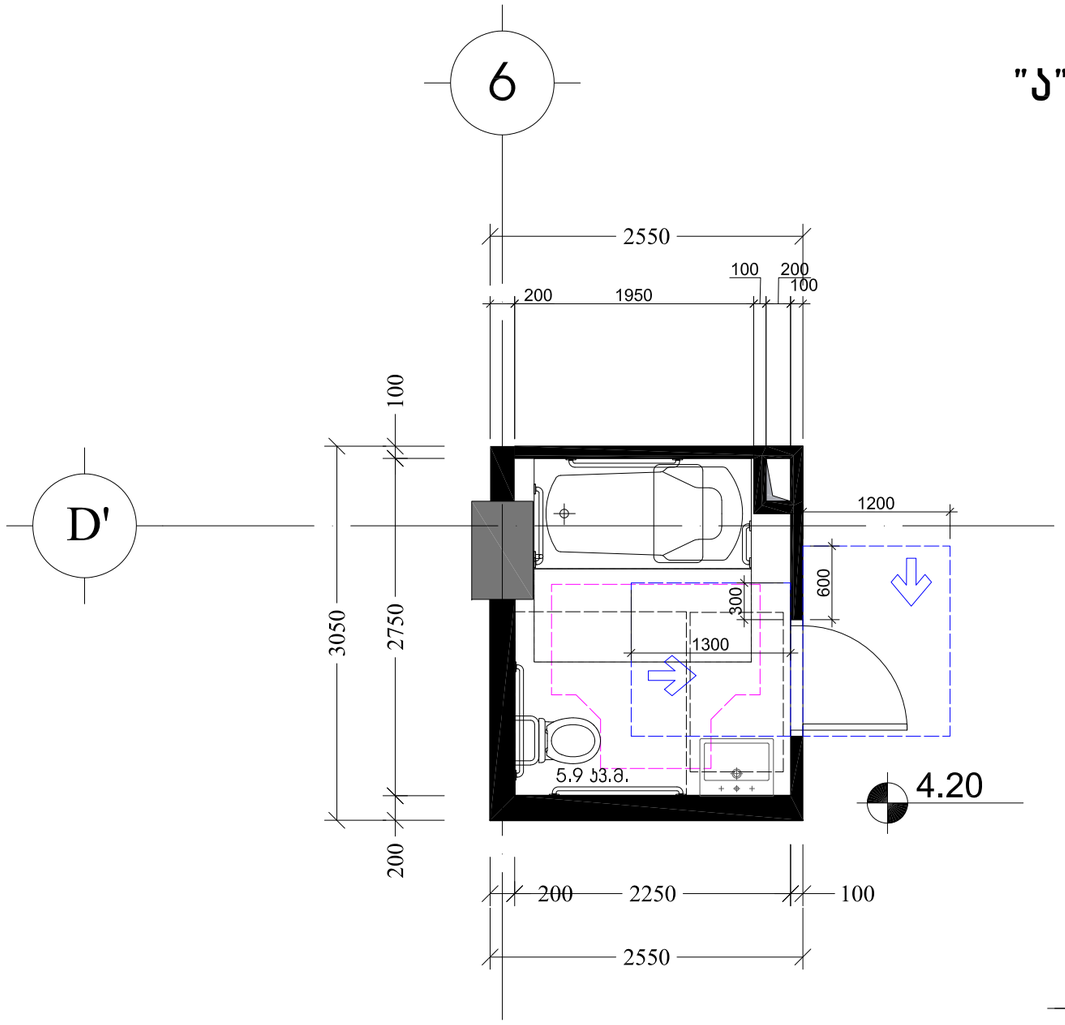

თავისუფალი სივრცე კართან მანევრირებისთვის
ანჯამიანი კარი
წინიდან მისაწვდომი - მიწოლით გაღება
404.2.3.2 (ბ)

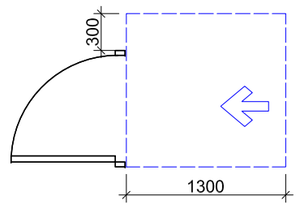

თავისუფალი სივრცე კართან მანევრირებისთვის -
ანჯამიანი კარი
საპეტის მხრიდან მისაწვდომი - გამოწევით გაღება

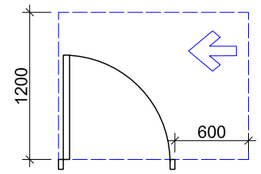

უნიტაზის და ხელმოსაჯიდი ძელების (საჯიროების შემხვევაში) მდებარეობა

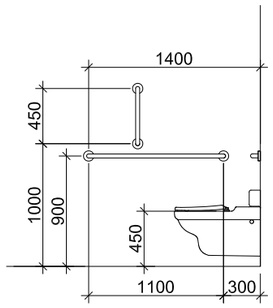

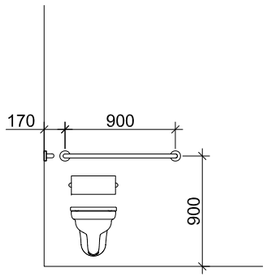

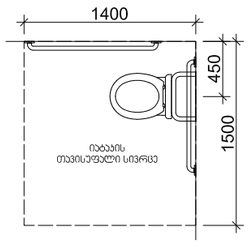

დასაჯდომის მქონე აბაზანა
ხელმოსაჯიდი ძელებით

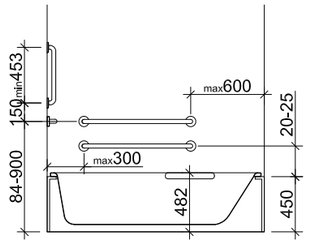

T ფორმის მოსატრიალებელი სივრცე
ვარიანტი 1

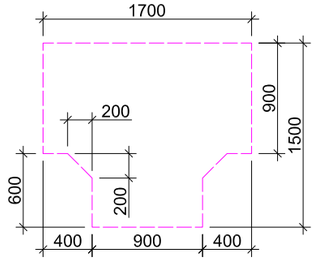

ხელსაბანის მდებარეობა

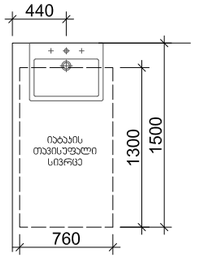

თავისუფალი სივრცე ფეხის ფალანგისთვის

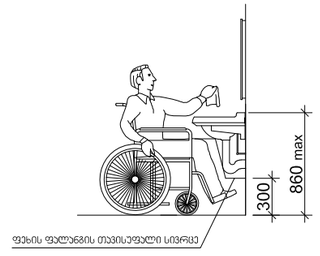

X Y Z
architects
მის: ქ.თბილისი, ს.კანდელაკის ქ. №3
საფოსტო ინდექსი: 0160
ტელ: (995 32) 237 30 50
ელ-ფოსტა: xyz.ge@yahoo.com

დირექტორი	შ. ლეკიაშვილი	
არ.მთ.არქიტ.	შ. ლეკიაშვილი	
არქიტექტორი	შ. ლეკიაშვილი	
არქიტექტორი	ბ. ნანაწყვინიშვილი	
არქიტექტორი	ი. კახიანი	
არ.მთ.კონსტრ.	ე. წოწორია	

პროექტის სახელწოდება

მრავალბინიანი საცხოვრებელი სახლი
ქ.თბილისი, კრწანისის შესახვევი N17;
ს.კ. 01.18.06.012.146

არქიტექტურული ნაწილი	ფ-ბი	ფურც.	მაშტაბი
აბაზანის დეტალიზაცია			1:50
	სტადია		

"მისაწვდომი "ა" ტიპის საცხოვრებელი ბინა №9 +4.20 ნიშნულზე მ.1:50



„ა" ტიპის ერთეული ბინა №9
44.10 კვ.მ.
12.60 კვ.მ.

. შენიშვნა
. იატაკის ზედაპირები უნდა იყოს მდგრადი, მყარი, და არასასრიალო და უნდა შეესაბამებოდეს 302-ქვეთავს, იატაკის ზედაპირებზე დონის ცვლილება უნდა შეესაბამებოდეს 303-ე ქვეთავს
. ავტომატურად მოძრავი კარი უნდა შეესაბამებოდეს 404.3 ქვეთავის მოთხოვნებს
. საპროექტო დოკუმენტაციის ცვლილება ან მშენებლობის დროს განხორციელებული რაიმე სახის ცვლილება, რომელიც იქნება აღნიშნულ არქიტექტურულ პროექტთან შეუსაბამო, ავტომატურად გამოიწვევს წარმოდგენილი შეფასების გაუქმებას, ასევე გახდის არქიტექტურული პროექტის კორექტირებას და ახალი სამშენებლო ნებართვის მიღების აუცილებლობას.

Z X Y architects	მის: ქ.თბილისი, ს.კანდელაკის ქ. №3 საფოსტო ინდექსი: 0160 ტელ: (995 32) 237 30 50 ელ-ფოსტა: xyz.ge@yahoo.com	პროექტის სახელწოდება მრავალბინიანი საცხოვრებელი სახლი ქ.თბილისი, კრწანისის შესახვევი N17; ს.კ. 01.18.06.012.146			
დირექტორი	შ. ლეკიაშვილი				
პრ.მთ.არქიტ.	შ. ლეკიაშვილი	არქიტექტურული ნაწილი	ფ-ბი	ფურც.	მასშტაბი
არქიტექტორი	შ. ლეკიაშვილი	სართულის გეგმა +4.200 ნიშნულზე "ა" ტიპის ბინა			1:50
არქიტექტორი	გ. წანაწყენიშვილი				
არქიტექტორი	ი. კახიანი				
პრ.მთ.კონსტრ.	ე. წოწერია		სტადია		

"ა" ტიპის ბინა №9-ის სააბაზანოს დეტალიზაცია მ.1:50

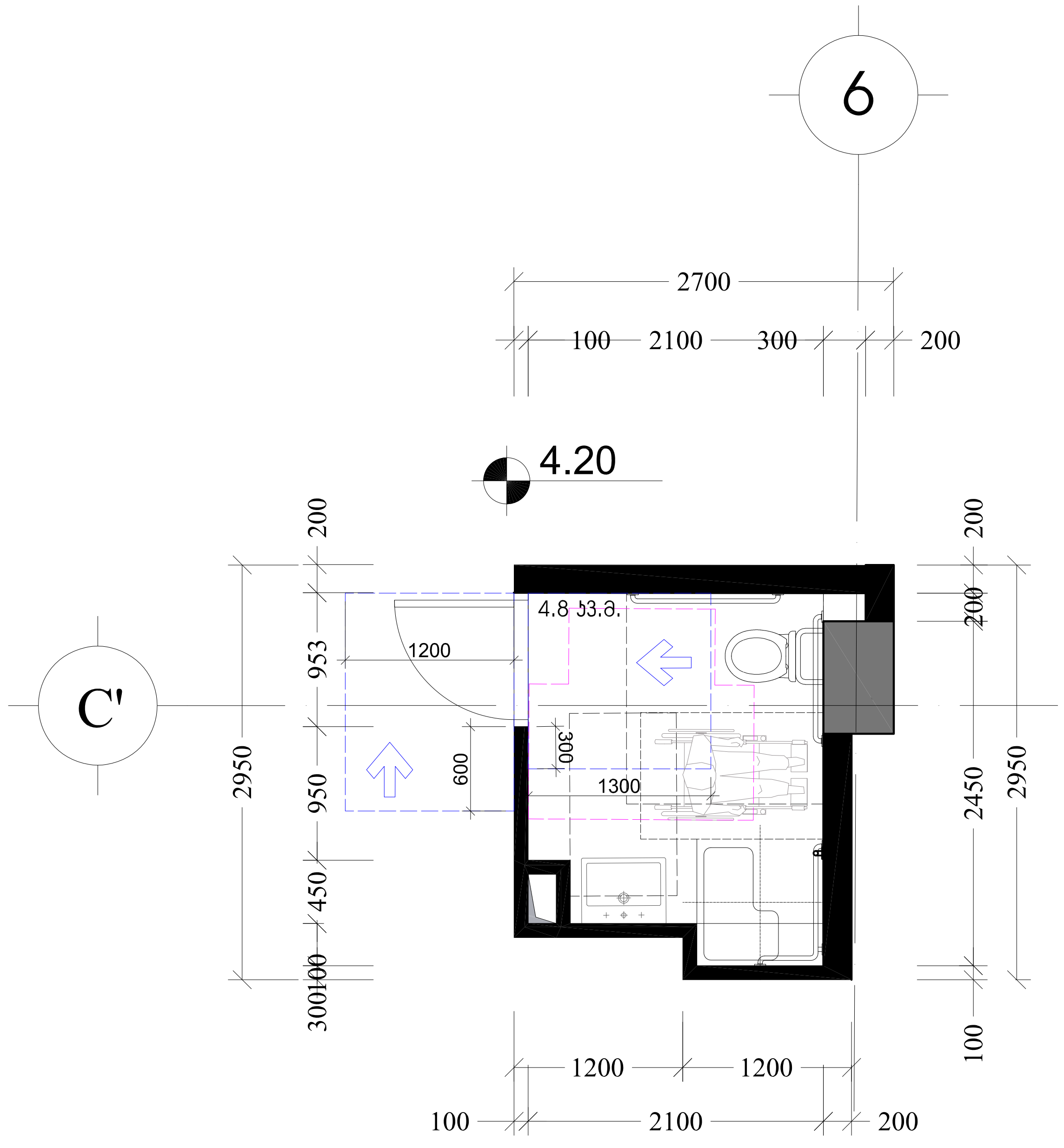

თავისუფალი სივრცე კართან მანევრირებისთვის
ანჯამიანი კარი
წინიდან მისაწვდომი - მიწოლით გაღება
404.2.3.2 (ბ)

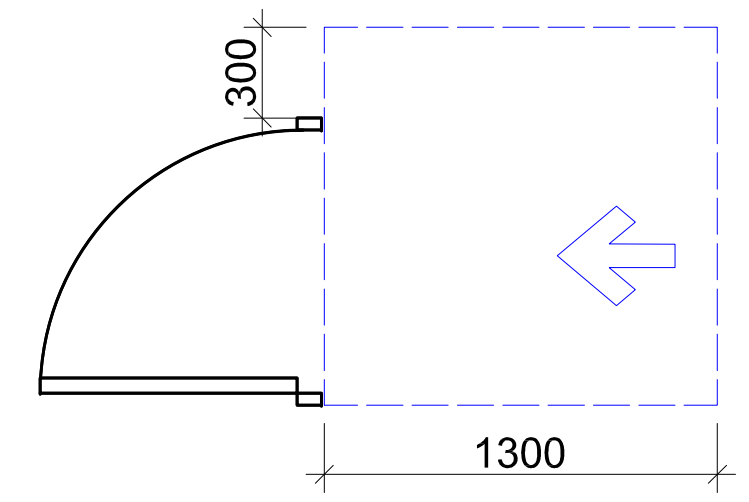

თავისუფალი სივრცე კართან მანევრირებისთვის -
ანჯამიანი კარი
საკეტის მხრიდან მისაწვდომი - გამოწევით გაღება

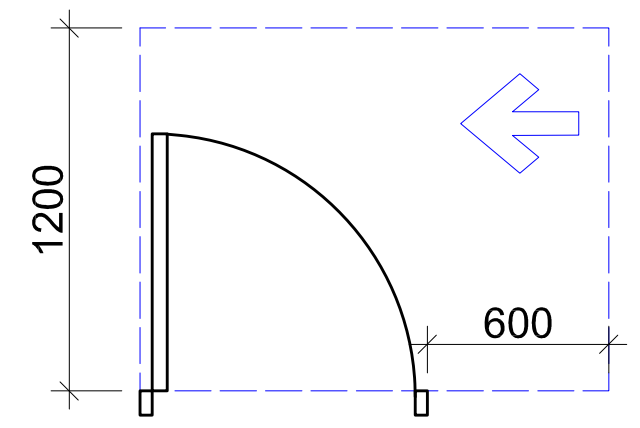

უნიტაზის და ხელმოსაჭიდი ძელების (საჭიროების შემთხვევაში) მდებარეობა

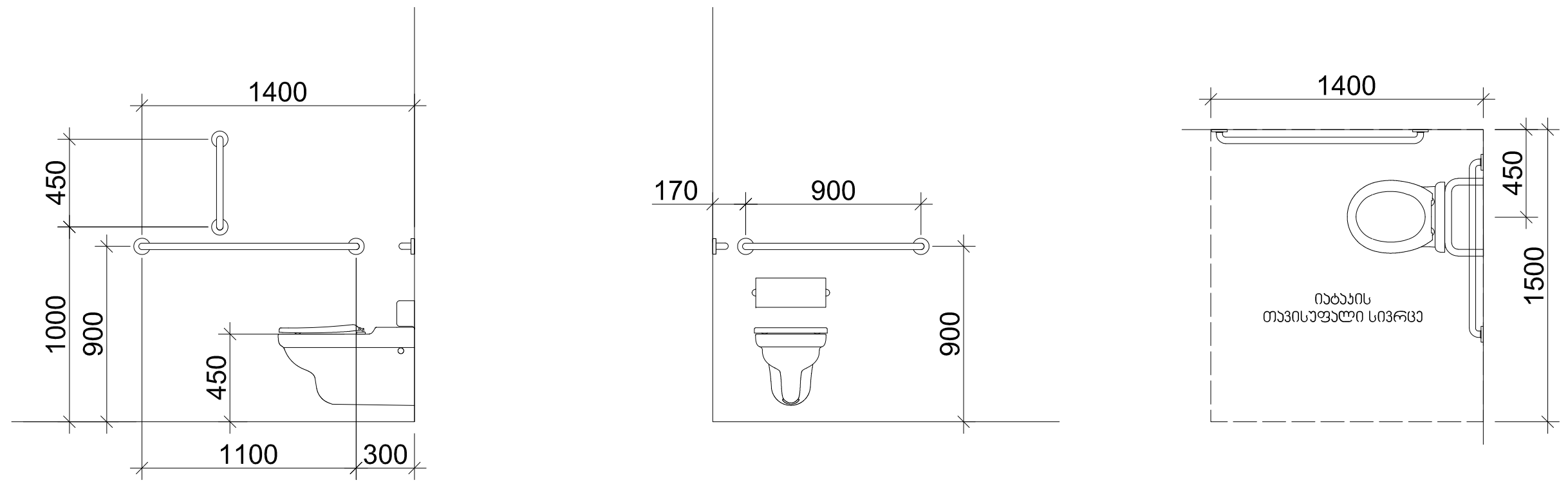

608.2.1.1 (ა) ეტლის შესაგორებელი საშხაპის არმქონე
ნაკეთურის თავისუფალი სივრცე

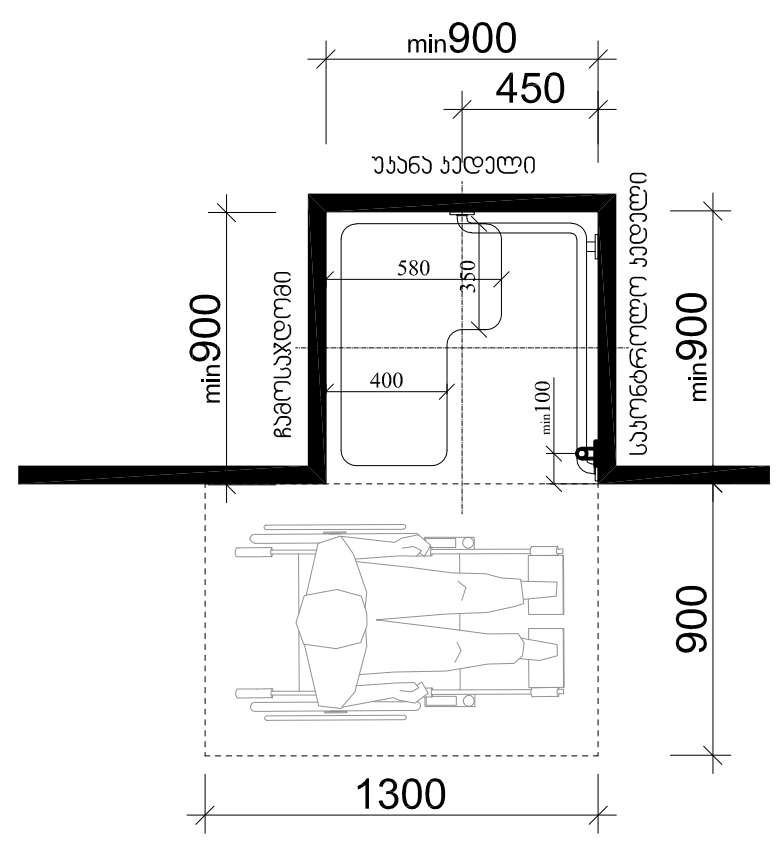

T ფორმის მოსატრიალებელი სივრცე
ვარიანტი 2

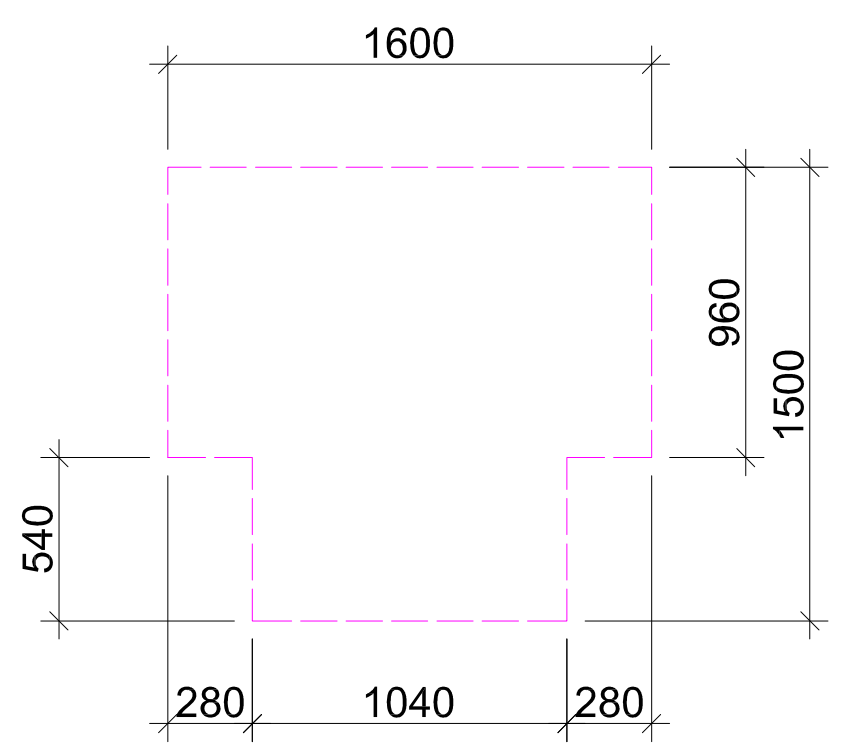

ხელსაბანის მდებარეობა

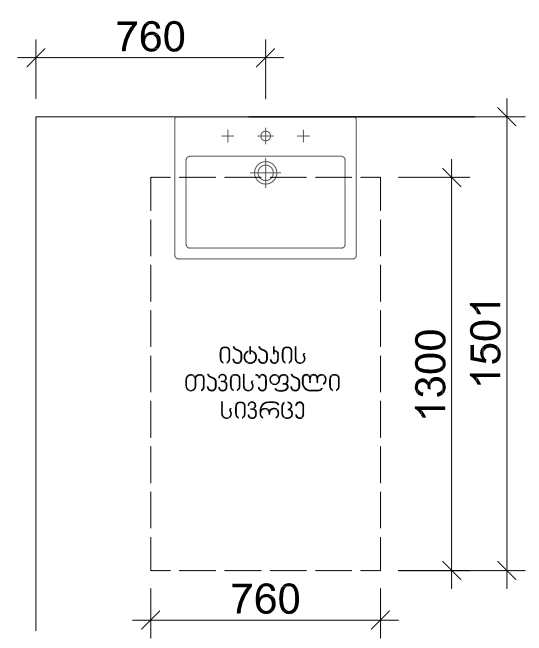

თავისუფალი სივრცე ფეხის ფალანგისთვის

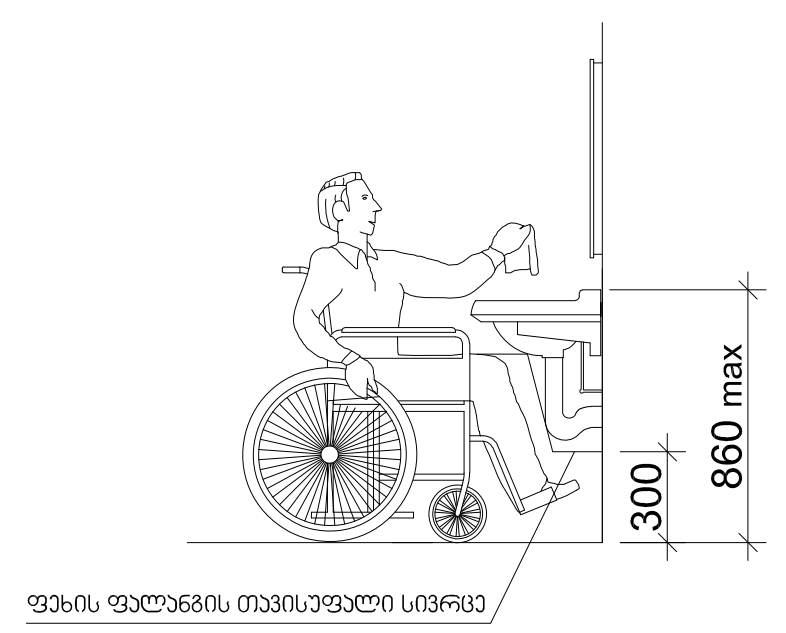

პროექტის სახელწოდება	მრავალბინიანი საცხოვრებელი სახლი ქ.თბილისი, კრწანისის შესახვევი N17; ს.კ. 01.18.06.012.146
დირექტორი	შ. ლეკიაშვილი
არ.მთ.არქიტ.	შ. ლეკიაშვილი
არქიტექტორი	შ. ლეკიაშვილი
არქიტექტორი	ბ. ნანაძელიშვილი
არქიტექტორი	ი. კახიანი
არ.მთ.კონსტრ.	ე. წოწორია

არქიტექტურული ნაწილი	ფ-ზი	ფურც.	მასშტაბი
აბაზანის დეტალიზაცია			1:50
სტადია			

საპროექტო ლიფტი და მისი გაბარიტული ზომები მ1:50

ჭრილი 1-1

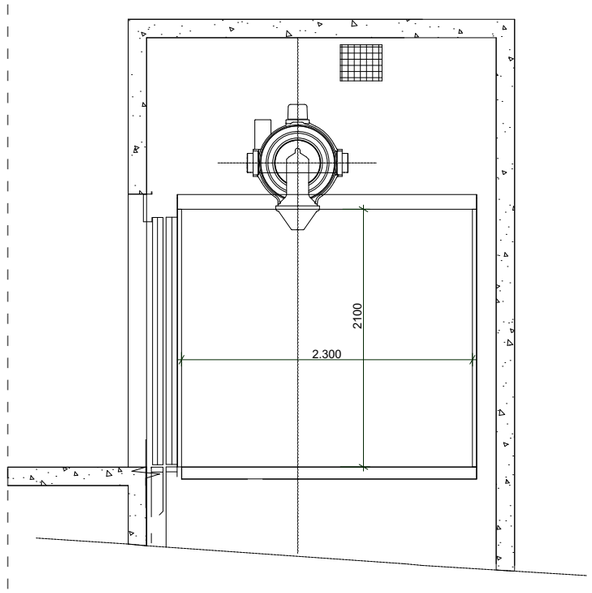

გეგმა მისაწვდომი სვლაგეზი
სურ.407.4.1.(ა)
ლიფტის კაბინის გაბარიტები
2.300X1.750

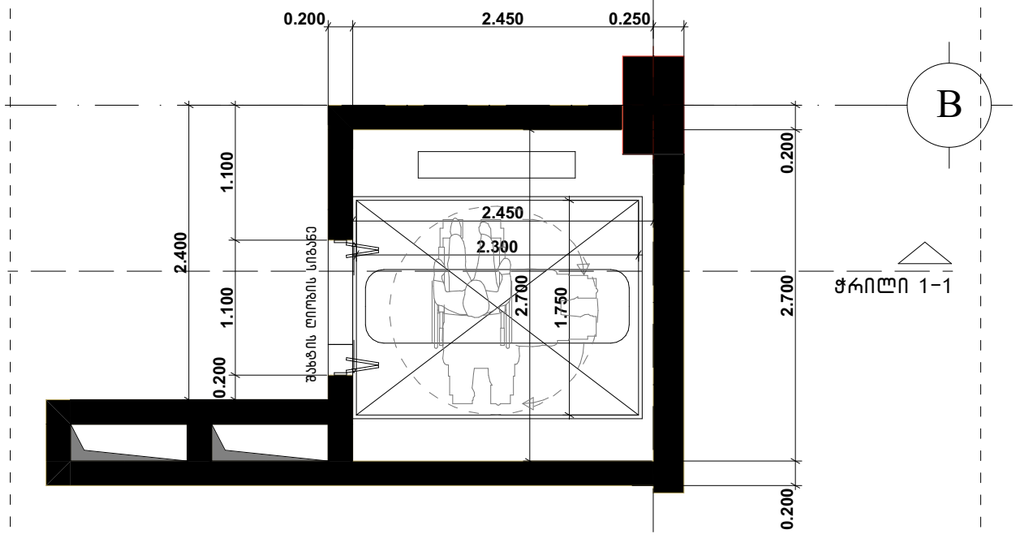

ლიფტის ღილული სიგნალების სიმაღლე
სურ.407.2.2.2(ა)

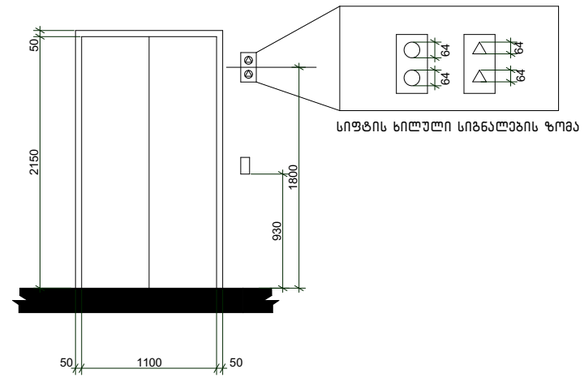

ბრაილის ზომები სურ.703.4.3
ბრაილის გაზომვა

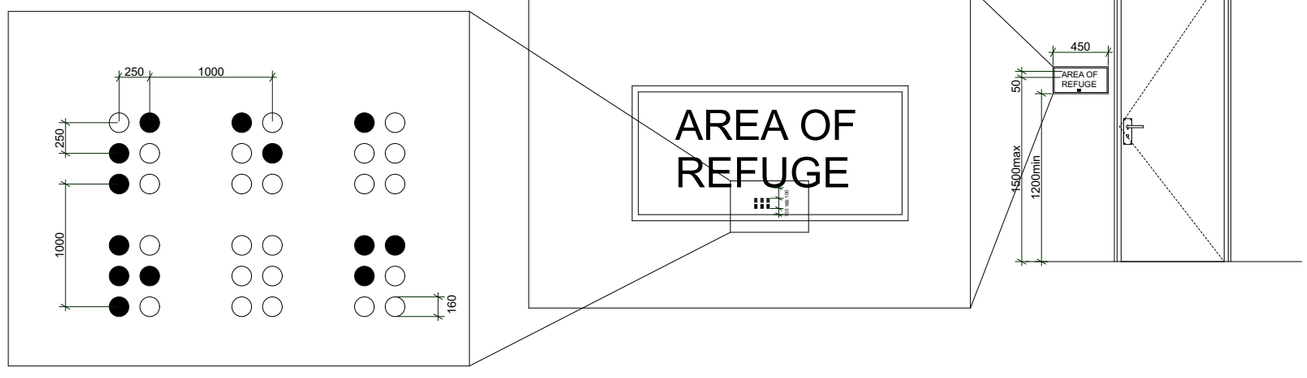

4

შენიშვნები:

შენობაში გამოყენებულია 408-ე ქვეთავის შესაბამისი შეზღუდული გამოყენების ლიფტი.

.ლიფტი შესაბამისობაში იქნება სტანდარტთან ASME A17.1/CSA
.ლიფტის გამოსაძახებელი ღილაკები და კლავიშები
შესაბამისობაში იქნება 407.2.1ქვეთავთან
.ფოიეს სიგნალები შესაბამისობაში იქნება 407.2.2 ქვეთავთან
.ლიფტის მახტებთან განთავსებული ნიშნები შესაბამისობაში იქნება 407.2.3 ქვეთავთან
.ლიფტის კაბინის ბალანსირება შესაბამისობაში იქნება 407.4.4 -ე ქვეთავთან
.ლიფტის კაბინის განათება შესაბამისობაში იქნება 407.4.5 -ე ქვეთავთან
.ლიფტის კაბინის სამართავები შესაბამისობაში იქნება 407.4.6 - ე ქვეთავთან მართვის პანელები განთავსდება გვერდითა კედლის ცენტრში.
.კაბინის სამართავების აღნიშვნები და მითითებები შესაბამისობაში
იქნება 407.4.7 -ე ქვეთავთან
.კაბინაში მოეწყობა 407.4.10- ე ქვეთავის შესაბამისი საავარიო სიგნალიზაციის მექანიზმები

X Z Y architects
მის: ქ.თბილისი, ს.კანდელაკის ქ. №3
საფოსტო ინდექსი: 0160
ტელ: (995 32) 237 30 50
ელ-ფოსტა: xyz.ge@yahoo.com

დირექტორი	შ. ლეკიაშვილი	
პრ.მთ.არქიტ.	ნ. ჭრელაშვილი	
არქიტექტორი	შ. ლეკიაშვილი	
არქიტექტორი	ბ. ნანაძენიშვილი	
არქიტექტორი	ი. ქახიანი	
პრ.მთ.კონსტრ.	ე. წოწერია	

პროექტის სახელწოდება

მრავალბინიანი სასხოვრებელი სახლი
ქ.თბილისი, კრწანისის შესახვევი N17;
ს.კ. 01.18.06.012.146

არქიტექტურული ნაწილი	ფ-ბი	ფურც.	მასშტაბი
ლიფტის დეტალიზაცია	A3		1 :50
	სტადია		

საპროექტო ლიფტი და მისი გაბარიტული ზომები მ1:50

ჭრილი 1-1

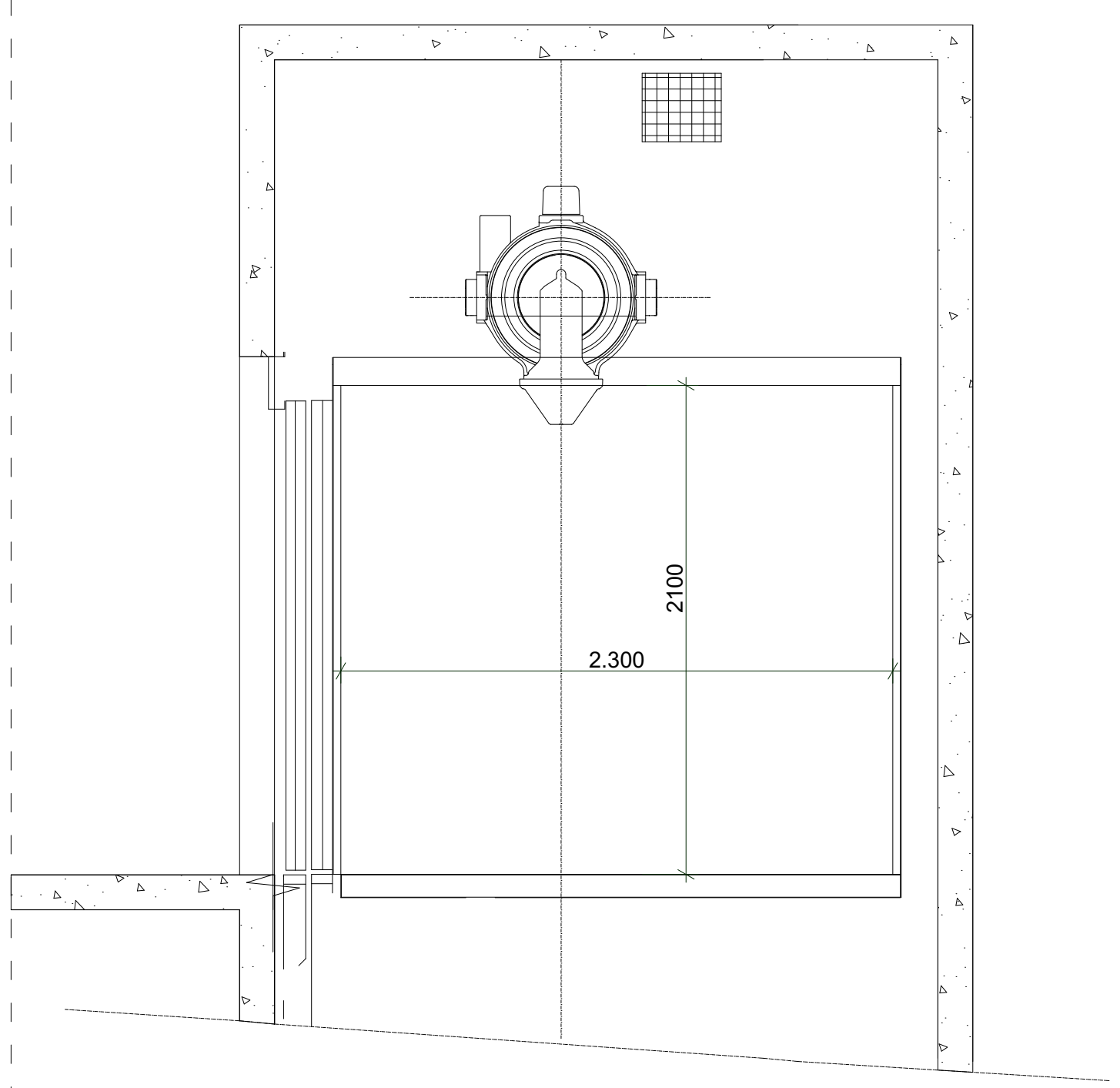

გეგმა მისაწვდომი სვლაგეზი
სურ.407.4.1.(ა)
ლიფტის კაბინის გაბარიტები
2.300X1.750

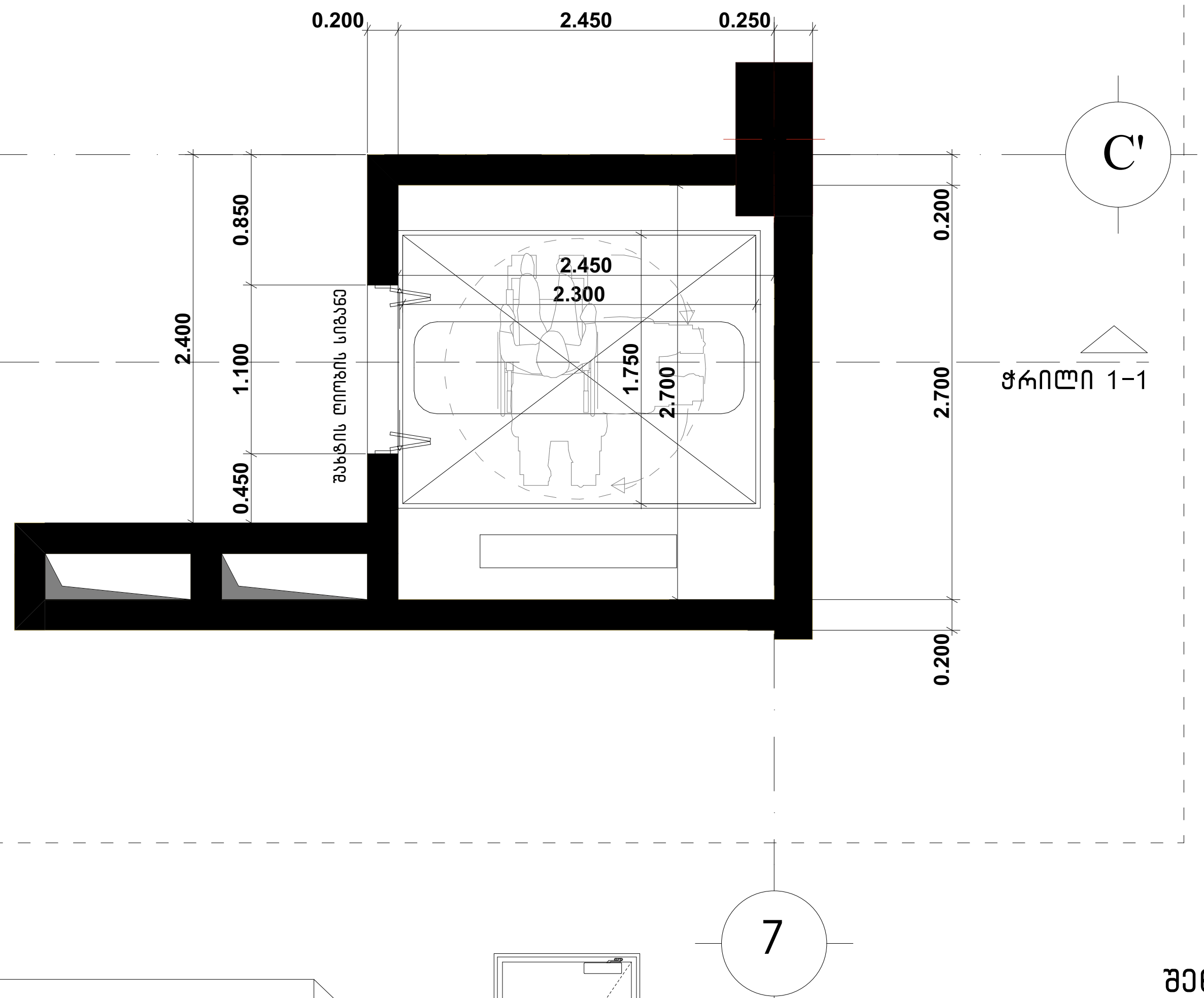

ლიფტის ღილული სიგნალების სიმაღლე
სურ.407.2.2.2(ა)

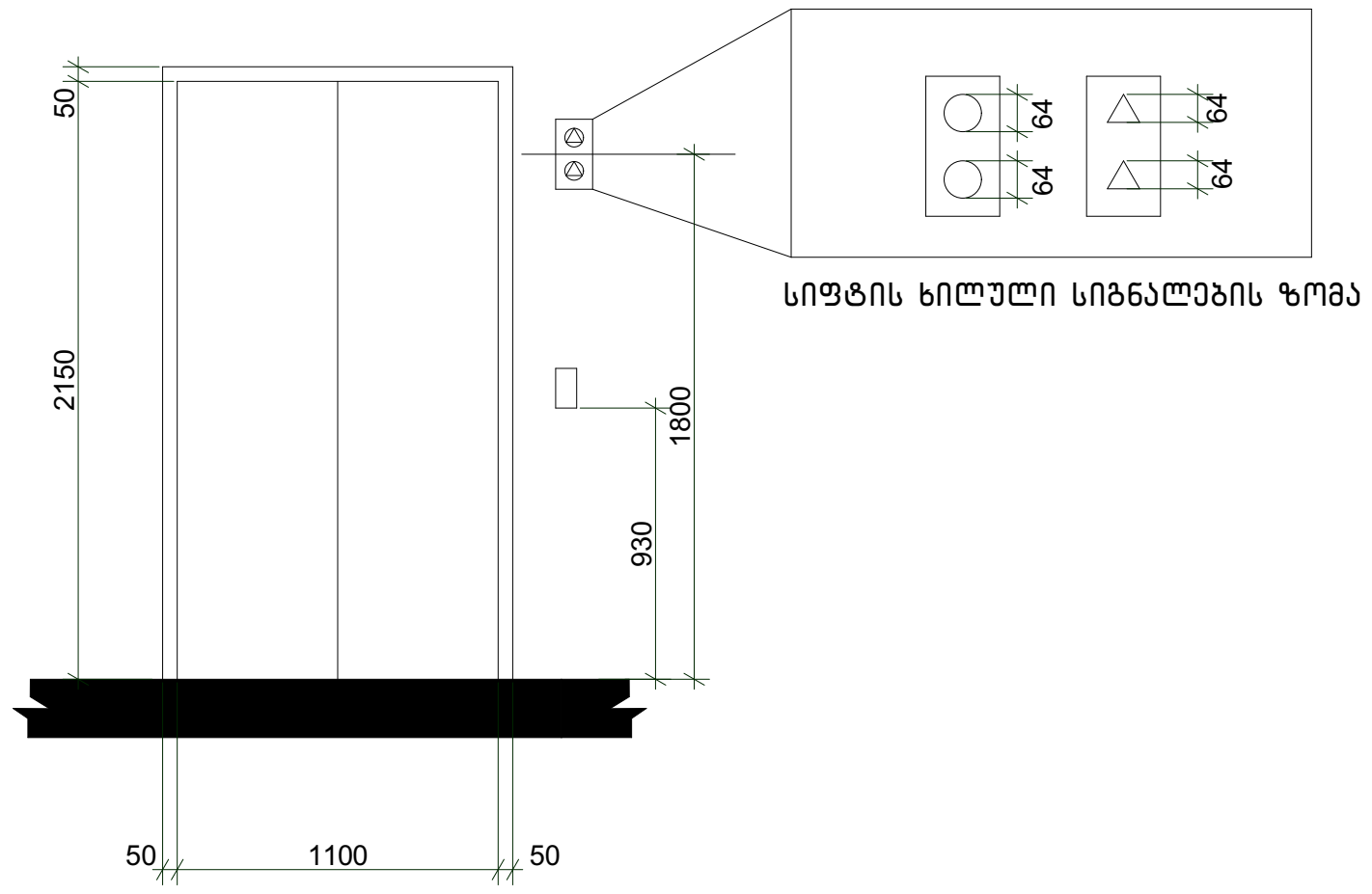

ბრაილის ზომები სურ.703.4.3
ბრაილის გაზომვა

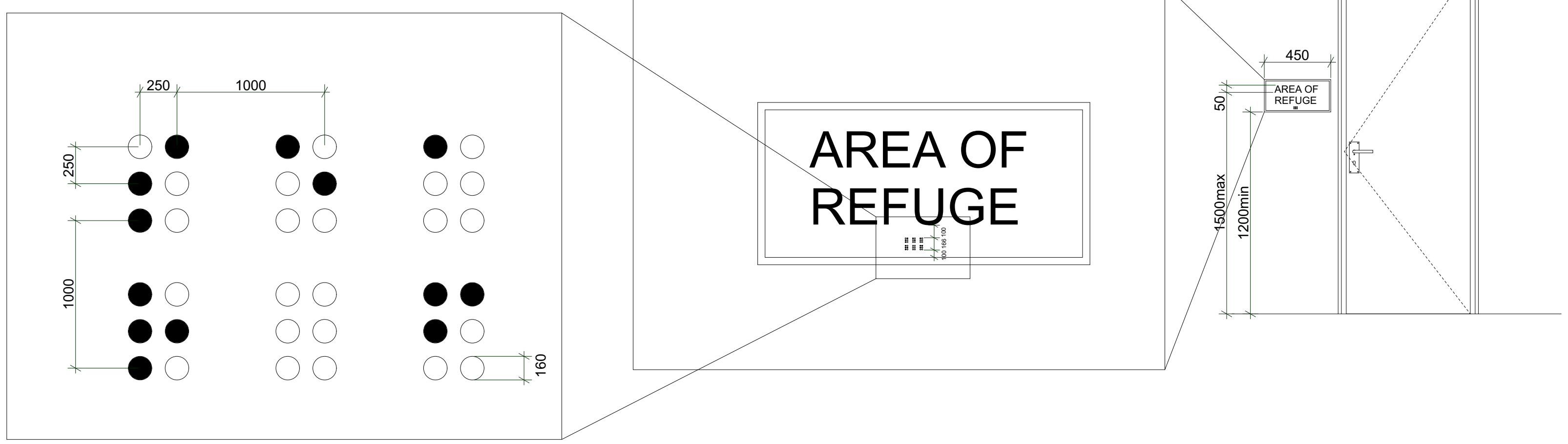

შენიშვნები:

შენობაში გამოყენებულია 408-ე ქვეთავის
შესაბამისი შეზღუდული გამოყენების ლიფტი.

.ლიფტი შესაბამისობაში იქნება სტანდარტთან ASME A17.1/CSA
.ლიფტის გამოსაძახებელი ღილაკები და კლავიშები
შესაბამისობაში იქნება 407.2.1ქვეთავთან
.ფოიეს სიგნალები შესაბამისობაში იქნება 407.2.2 ქვეთავთან
.ლიფტის შახტებთან განთავსებული ნიშნები შესაბამისობაში იქნება 407.2.3 ქვეთავთან
.ლიფტის კაბინის ბალანსირება შესაბამისობაში იქნება 407.4.4 -ე ქვეთავთან
.ლიფტის კაბინის განათება შესაბამისობაში იქნება 407.4.5 -ე ქვეთავთან
.ლიფტის კაბინის სამართავები შესაბამისობაში იქნება 407.4.6 - ე ქვეთავთან მართვის პანელები განთავსდება გვერდითა კედლის ცენტრში.
.კაბინის სამართავების აღნიშვნები და მითითებები შესაბამისობაში
იქნება 407.4.7 -ე ქვეთავთან
.კაბინაში მოეწყობა 407.4.10- ე ქვეთავის შესაბამისი საავარიო
სიგნალიზაციის მექანიზმები

Z X Y architects	მის: ქ.თბილისი, ს.კანდელაკის ქ. №3 საფოსტო ინდექსი: 0160 ტელ: (995 32) 237 30 50 ელ-ფოსტა: xyz.ge@yahoo.com	პროექტის სახელწოდება: მრავალბინიანი საცხოვრებელი სახლი ქ.თბილისი, კრწანისის შესახვევი N17; ს.კ. 01.18.06.012.146			
დირექტორი	შ. ლეკიაშვილი				
პრ.მთ.არქიტ.	ნ. ჭრელაშვილი	არქიტექტურული ნაწილი	ფ-ბი	ფურც.	მასშტაბი
არქიტექტორი	შ. ლეკიაშვილი	ლიფტის დეტალიზაცია	A3		1 :50
არქიტექტორი	გ. წანაწყენიშვილი				
არქიტექტორი	ი. კახიანი				
პრ.მთ.კონსტრ.	ე. წოწერია		სტადია		

საპროექტო ლიფტი და მისი გაბარიტული ზომები მ1:50

ჭრილი 1-1

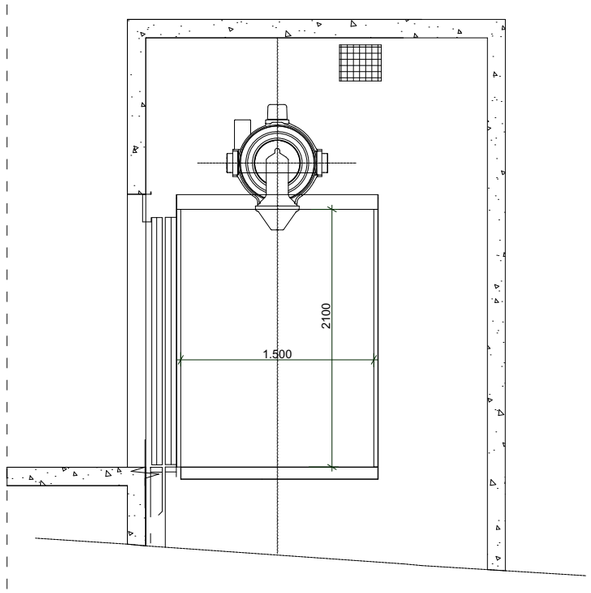

გეგმა მისაწვდომი სვლაგეზი
სურ.407.4.1.(გ)
ლიფტის კაბინის გაბარიტები
1.800X1.500

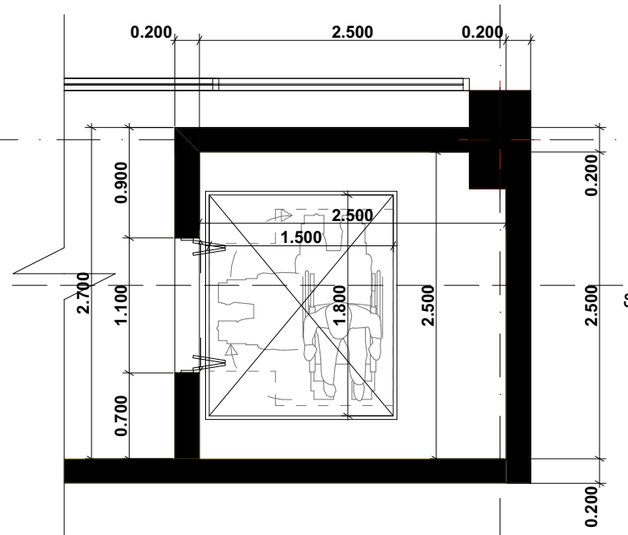

F

ჭრილი 1-1

ლიფტის ღილული სიგნალების სიმაღლე
სურ.407.2.2.2(ა)

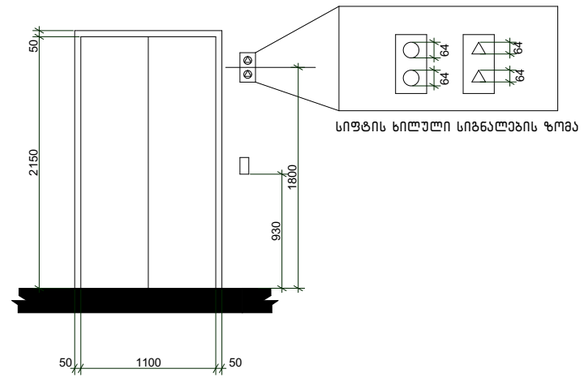

სიფტის ხილული სიგნალების ზომა

10

ბრაილის ზომები სურ.703.4.3
ბრაილის გაზომვა

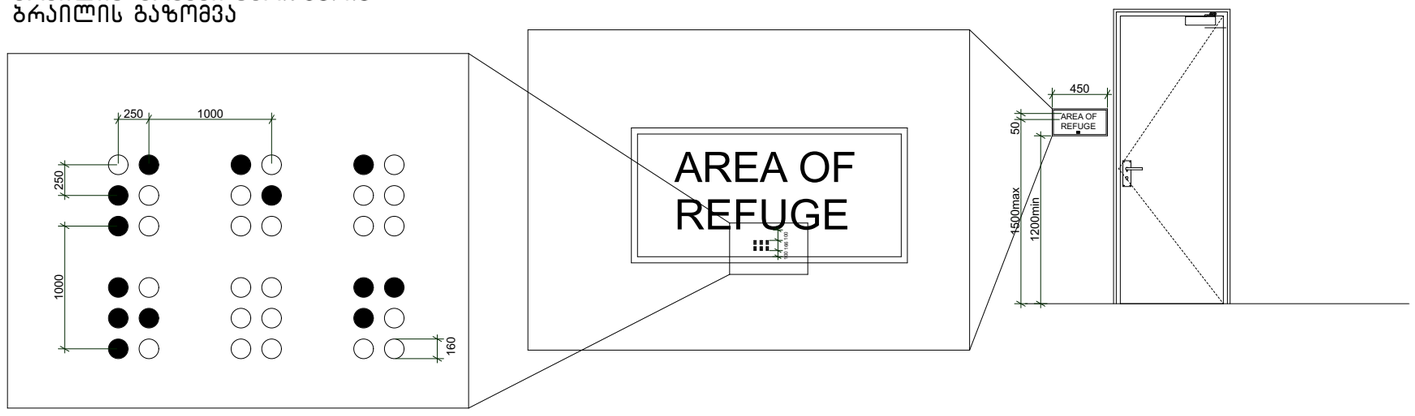

შენიშვნები:

შენობაში გამოყენებულია 408-ე ქვეთავის შესაბამისი შეზღუდული გამოყენების ლიფტი.

.ლიფტი შესაბამისობაში იქნება სტანდარტთან ASME A17.1/CSA
.ლიფტის გამოსაძახებელი ღილაკები და კლავიშები შესაბამისობაში იქნება 407.2.1ქვეთავთან
.ფოიეს სიგნალები შესაბამისობაში იქნება 407.2.2 ქვეთავთან
.ლიფტის მახტებთან განთავსებული ნიშნები შესაბამისობაში იქნება 407.2.3 ქვეთავთან
.ლიფტის კაბინის ბალანსირება შესაბამისობაში იქნება 407.4.4 -ე ქვეთავთან
.ლიფტის კაბინის განათება შესაბამისობაში იქნება 407.4.5 -ე ქვეთავთან
.ლიფტის კაბინის სამართავები შესაბამისობაში იქნება 407.4.6 - ე ქვეთავთან მართვის პანელები განთავსდება გვერდითა კედლის ცენტრში.
.კაბინის სამართავების აღნიშვნები და მითითებები შესაბამისობაში იქნება 407.4.7 -ე ქვეთავთან
.კაბინაში მოეწყობა 407.4.10- ე ქვეთავის შესაბამისი საავარიო სიგნალიზაციის მექანიზმები

Z
X
Y
architects
მის: ქ.თბილისი, ს.კანდელაკის ქ. №3
საფოსტო ინდექსი: 0160
ტელ: (995 32) 237 30 50
ელ-ფოსტა: xyz.ge@yahoo.com

დირექტორი	შ. ლეკიაშვილი	
არ.მთ.არქიტ.	ნ. ჭრელაშვილი	
არქიტექტორი	შ. ლეკიაშვილი	
არქიტექტორი	ბ. ნანიწყვნიშვილი	
არქიტექტორი	ი. კახიანი	
არ.მთ.კონსტრ.	ე. წოწერია	

პროექტის სახელწოდება

მრავალბინიანი სასხოვრებელი სახლი
ქ.თბილისი, კრწანისის შესახვევი N17;
ს.კ. 01.18.06.012.146

არქიტექტურული ნაწილი	ფ-ბი	ფურც.	მასშტაბი
ლიფტის დეტალიზაცია	A3		1 :50
	სტადია		

ცხრილი 407.4.7.1.3 - სამართავი ღილაკის ამოცნობა

სამართავი ღილაკის ტიპი	ამობურცული ნიშანი	ბრაილის შეტყობინება	თანაფარდობა (გახსნილი რკალები აღნიშნავს გამოუყენებელ წერტილებს ბრაილის თითოეულ უჯრაში)
3.0 მმ TYP. BETWEEN ELEMENTS; 16.0 მმ; 4.8 მმ; DOOR OPEN		op"en"	2.0 მმ; 2.0 მმ
REAR/SIDE DOOR OPEN		op"en"	
DOOR CLOSE		close	
REAR/SIDE DOOR CLOSE		close	
MAIN		ma"in"	
ALARM		al"ar"m	
PHONE		ph"one"	
EMERGENCY STOP (WHEN PROVIDED) X on face of octagon is not required to be tactile		"st"op	

შენიშვნები:
შენობაში გამოყენებულია 407-ე ქვეთავის შესაბამისი ლიფტი.
*ლიფტი შესაბამისობაში იქნება ASME A17.1/CSA B44 სტანდარტთან
*ლიფტის გამოსაძახებელი ღილაკები და კლავიშები შესაბამისობაში იქნება 407.2.1 ქვეთავთან
*ფოიეს სიგნალები შესაბამისობაში იქნება 407.2.2 ქვეთავთან
*ლიფტის შახტებთან განთავსებული ნიშნები შესაბამისობაში იქნება 407.2.3 ქვეთავთან
*ლიფტის კაბინის ბალანსირება შესაბამისობაში იქნება 407.4.4 -ე ქვეთავთან
*ლიფტის კაბინის განათება შესაბამისობაში იქნება 407.4.5-ე ქვეთავთან
*ლიფტის კაბინის სამართავები შესაბამისობაში იქნება 407.4.6-ე ქვეთავთან მართვის პანელები ანთავსდება გვერდითა კედლის ცენტრში
*კაბინის სამართავების აღნიშვნები და მითითებები შესაბამისობაში იქნება 407.4.7 -ე ქვეთავთან
*კაბინაში მოეწყობა 407.4.10-ე ქვეთავის შესაბამისი საავარიო სიგნალიზაციის მექანიზმები.

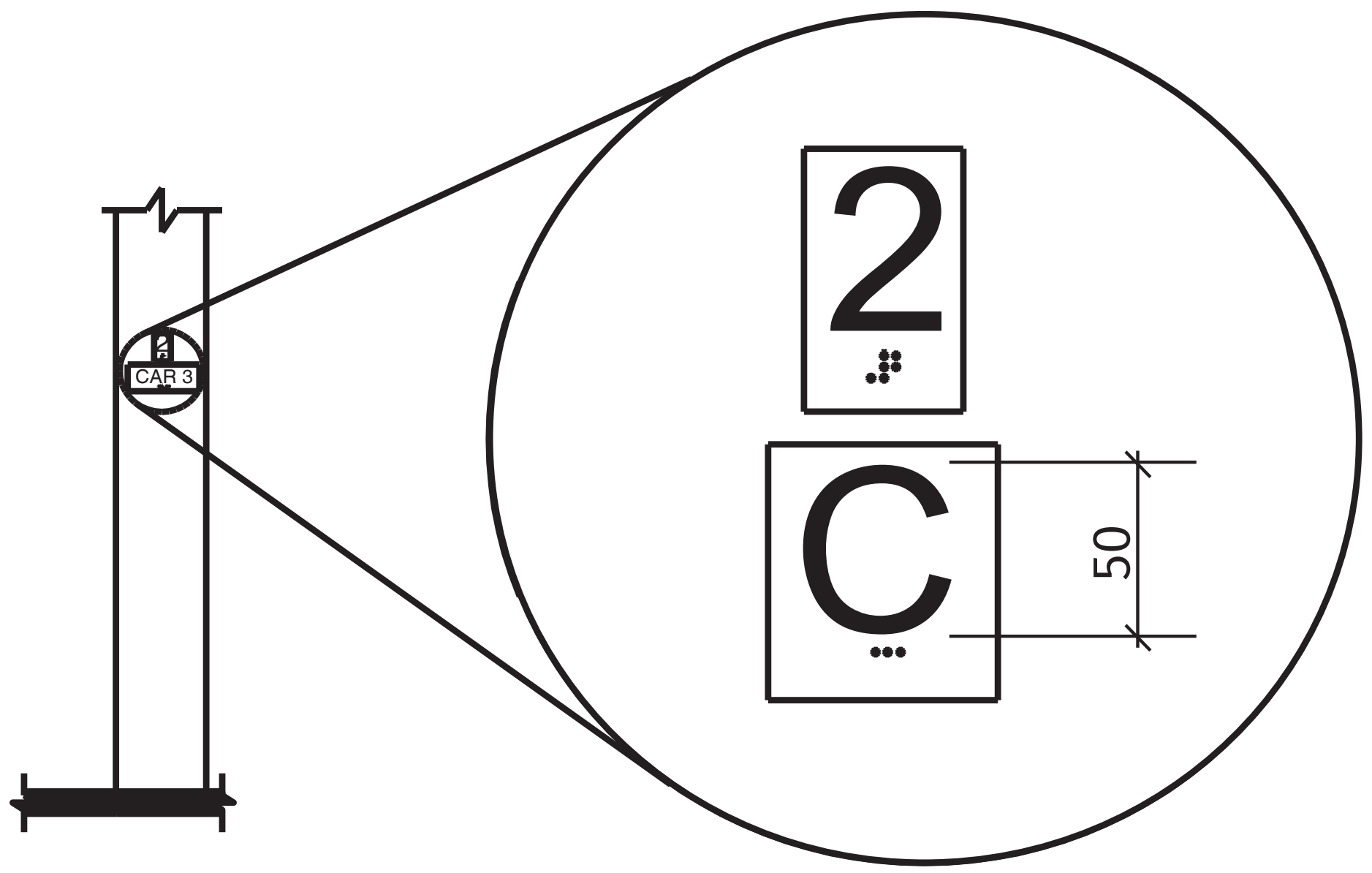

სურ. 407.2.3.2
სართულის მიმთითებელ ეკრანიანი ლიფტების აღმნიშვნელები

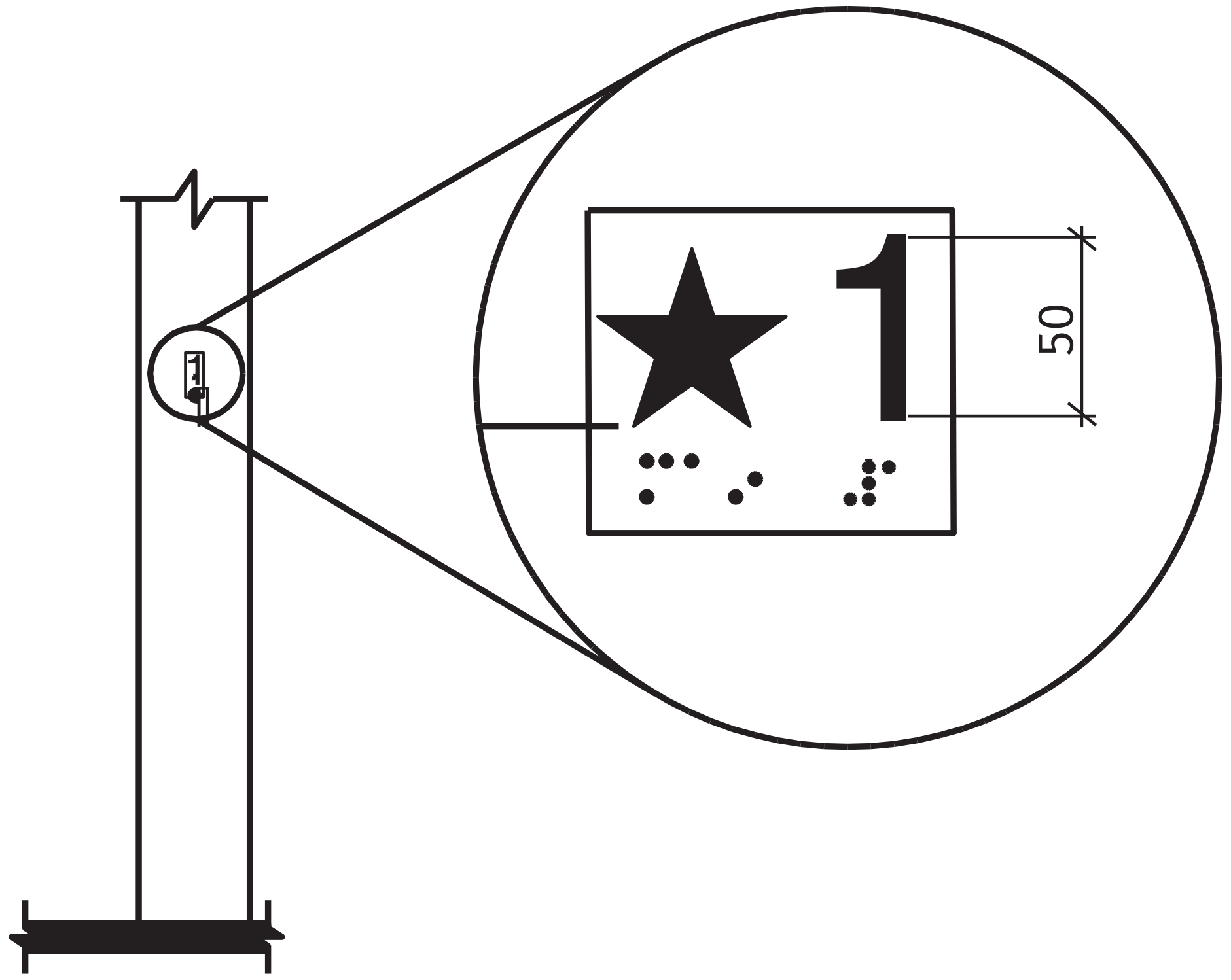

სურ. 407.2.3.1
სართულის აღნიშვნა

Z X Y architects	მის: ქ.თბილისი, ს.კანდელაკის ქ. №3 საფოსტო ინდექსი: 0160 ტელ: (995 32) 237 30 50 ელ-ფოსტა: xyz.ge@yahoo.com	პროექტის სახელწოდება	მრავალბინიანი საცხოვრებელი სახლი ქ.თბილისი, კრწანისის შესახვევი N17; ს.კ. 01.18.06.012.146
დირექტორი	შ. ლეკიაშვილი		
პრ.მთ.არქიტ.	ნ. ჭრელაშვილი	არქიტექტურული ნაწილი	ფ-ბი / ფურც. / მასშტაბი
არქიტექტორი	შ. ლეკიაშვილი	ლიფტის დეტალიზაცია	A3 / / 1:--
არქიტექტორი	გ. წანაწყენიშვილი		
არქიტექტორი	ი. კახიანი		
პრ.მთ.კონსტრ.	ე. წოწერია		სტადია

გზა-კიბე ტიპიური სართულის დონეზე

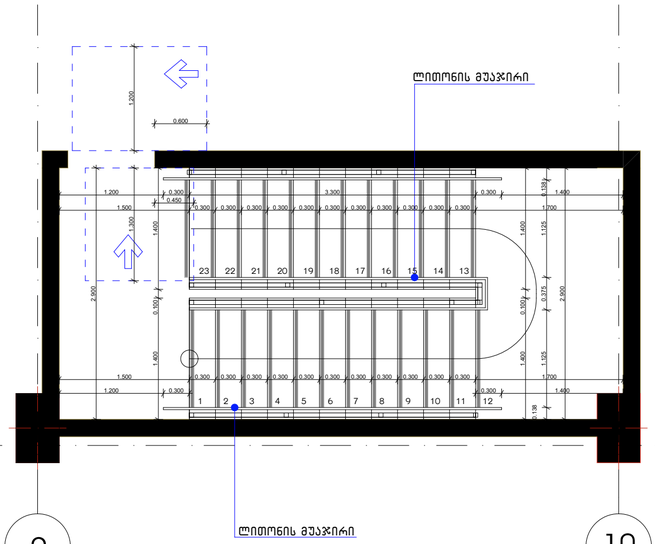

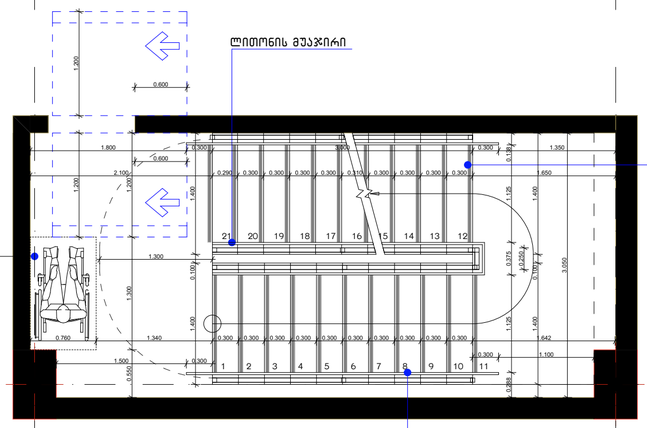

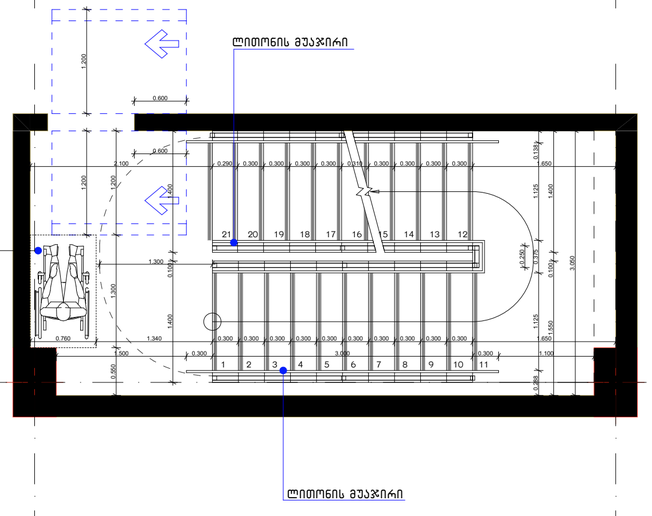

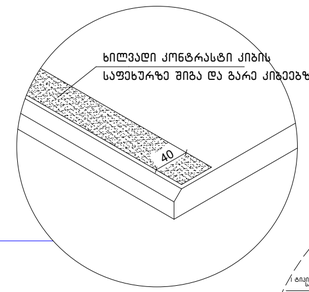

სახელურის დამაგრების კვანძი

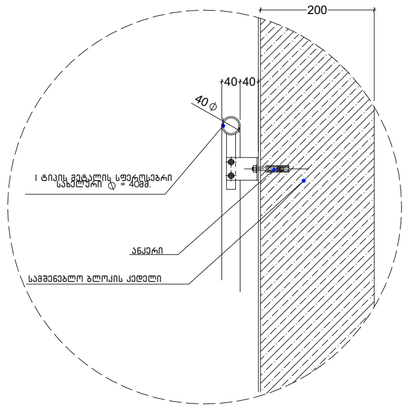

მოაჯირის დამაგრების დეტალი

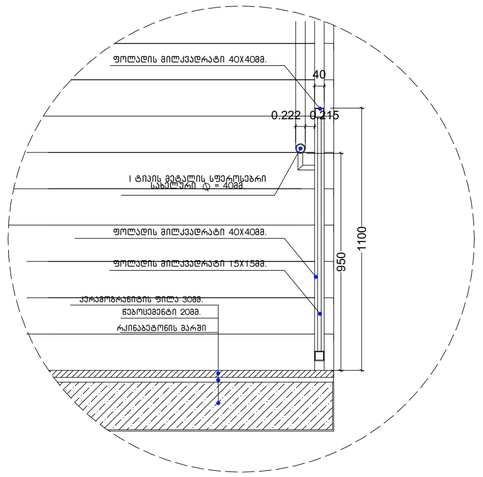

მოაჯირის ფრაგმენტული ნახაზი

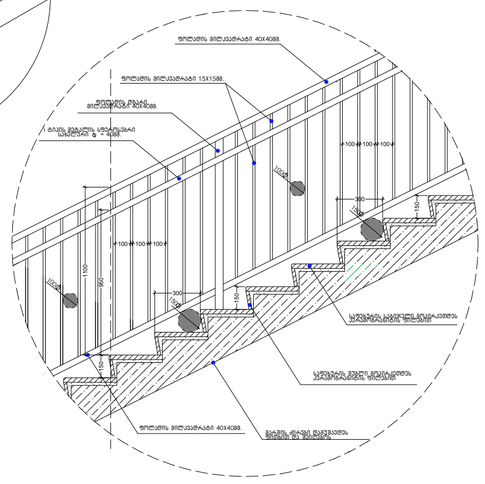

საფეხურის მოპირკეთების დეტალი

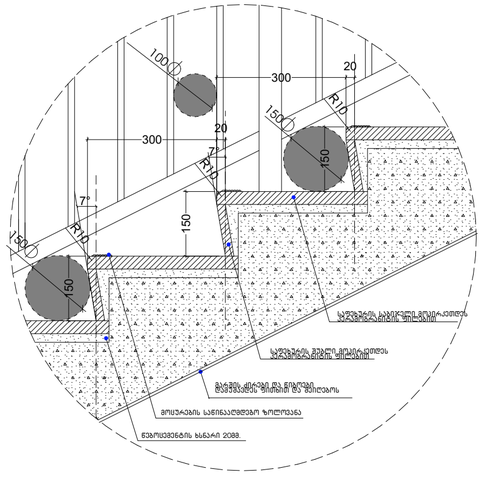

შენიშვნა:
ყველა კიბის (მათ შორის გარე) ყოველი საფეხურის და საბიჯელის 40 მმ სავალ ნაწილს, რომელიც იზომება საფეხურის ნაშვერიდან თარაზულად, უნდა ჰქონდეს ერთგვაროვანი ფერის მქონე ზედაპირი, რომელიც საფეხურის დანარჩენი ნაწილისგან მკვეთრად განსხვავებული უნდა იყოს (მუქი ღია ფონზე). ხილვადი კონტრასტი გაგრძელდეს ყოველი საფეხურის ერთი კიდიდან საფეხურის მეორე კიდემდე.
მისაწვდომი გზაკიბის საზღვრებში იატაკის ზედაპირები იქნება მდგრადი, მყარი და არასრიალა.
კიბის საფეხურების განსხვავებული მონიშვნა იქნება გამძლე, შენობის გარეთ მდებარე კიბის საფეხურები და ბაქნები ისე დაგეგმარდება, რომ სავალ ზედაპირზე წყალი არ დაგროვდება.
გასანათებელი საშუალებები უზრუნველყოფს კიბეების განათებას, რომელიც გაიზომება საბიჯელების ზედაპირების და ბაქნების ზედაპირების ცენტრში გაზომვისას საფეხურის წინაპირიდან 600 მმ-ის საზღვრებში, შემდეგი წესის შესაბამისად:

- არაუმცირეს 11 ლუქსი განათება.
- არაუმცირეს 110 ლუქსი განათება, კიბით სარგებლობის დროს.
- კიბეების გამოყენებისას 11 ლუქსიდან 110 ლუქსზე გადასვლა შესაძლებელი უნდა იყოს განათების სამართავებით უზრუნველყოფილი ავტომატური, მოძრავი სენსორული ტიპის განათების ჩამრთველებით, რომლებიც შეესაბამება ყველა ქვემოთ ჩამოთვლილს:
- განათების სამართავები აღჭურვილი იქნება საიმედო ოპერაციული სისტემით და შეფასებული იქნება ამ მიზნით გამოყენებისთვის.
- მოძრავი სენსორი გააქტიურდება დამკავებლის მოძრაობით საფეხურებზე ან საფეხურების ბაქნებზე.
- განათების გამააქტიურებლები დაყენებული იქნება არაუმცირეს 15 წუთიანი მოქმედების პერიოდით.
- გზა-კიბის განათება ჩაირთვება ავტომატური სენსორული ჩამრთველებით, ასეთის არსებობის შემთხვევაში, ისე, რომ შესასვლელში მდებარე ბაქანზე, შესასვლელში მდებარე ბაქნის მოსაზღვრე თითოეულ კიბის მარშსა და შესასვლელში მდებარე ბაქნის ზემოთ და ქვემოთ მდებარე ბაქნებზე მე-4 პუნქტით დადგენილი განათებულობის დონე საფეხურის გამოყენებამდე იქნება უზრუნველყოფილი.
- კიბის სახელურები და ნებისმიერი კედელი ან მათ მომიჯნავედ მდებარე სხვა ზედაპირი არ იქნება ბასრი ან უხეში ელემენტების შემცველი.
- კიბის სახელურები არ იტრიალებს მათი ბუდეების საზღვრებში.

Z
X Y
architects

მის: ქ.თბილისი, საპატრიარქოს ქ. №3
საფოსტო ინდექსი: 0160
ტელ: (995 32) 237 30 50
ელ-ფოსტა: xyz.ge@yahoo.com

დირექტორი	შ. ლეკიაშვილი	
პრ.მთ.არქიტ.	ნ. ჭრელაშვილი	
არქიტექტორი	შ. ლეკიაშვილი	
არქიტექტორი	ბ. წანაწყენიშვილი	
არქიტექტორი	ი. კახიანი	
პრ.მთ.კონსტრ.	ე. წოწერაია	

პროექტის სახელწოდება

მრავალბინიანი საცხოვრებელი სახლი ქ.თბილისი, კრწანისის შესახვევი N17; ს.კ. 01.18.06.012.146

არქიტექტურული ნაწილი	ფ-ბი	ფურც.	მასშტაბი
კიბის დეტალიზაცია	A2		1 :50
	სტადია		

ორმხრივი კავშირის გამოყენების წესები, ნიშანი უნდა გაიარას თავშესაფრის ფართობებთან

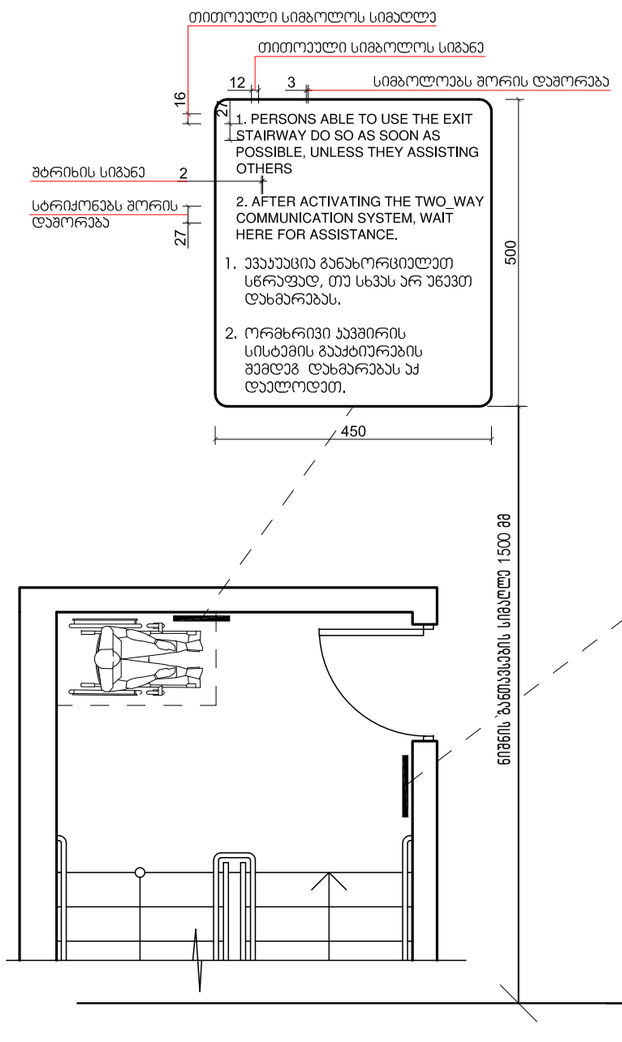

გზა-ჯიბის ამოსაცნობის ნიშანი, გზა-ჯიბის საზღვრებში, დერეფანში გამავალი ჯარის საჯეტის მომიჯნავედ

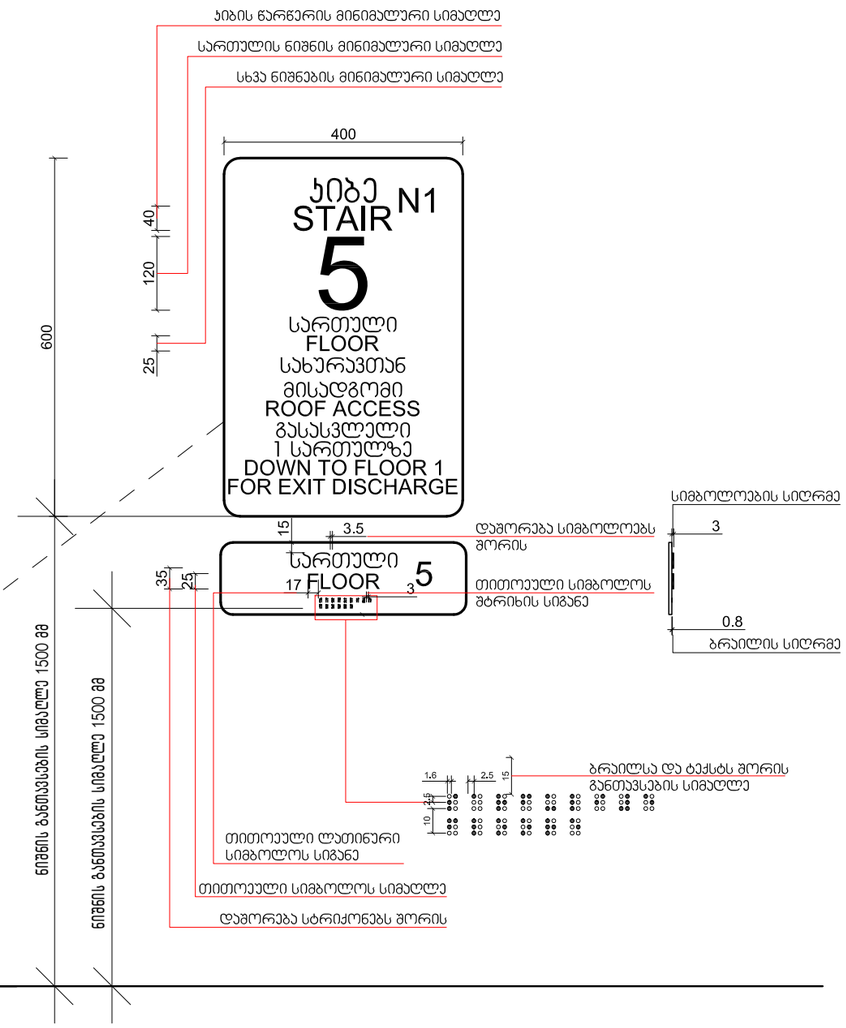

X — Z — Y architects		მის: ქ.თბილისი, ს.კანდელაკის ქ. №3 საფოსტო ინდექსი: 0160 ტელ: (995 32) 237 30 50 ელ-ფოსტა: xyz.ge@yahoo.com	პროექტის სახელწოდება: მრავალბინიანი საცხოვრებელი სახლი ქ.თბილისი, კრწანისის შესახვევი N17; ს.კ. 01.18.06.012.146
დირექტორი	შ. ლეკიაშვილი		
პრ.მთ.არქიტ.	ნ. ჭრელაშვილი		არქიტექტურული ნაწილი
არქიტექტორი	შ. ლეკიაშვილი		
არქიტექტორი	ბ. ნანაწყვნიშვილი		ამომცნობი ნიშნები ორმხრივი კავშირი
არქიტექტორი	ი. კახიანი		
პრ.მთ.კონსტრ.	ე. წოწერია		

ფ-ბი	ფურც.	მასშტაბი
A3		1:10
სტადია		

საპროექტო შენობაში გამოყენებული თავისუფალი სივრცეები კართან მანევრირებისთვის მ1:50

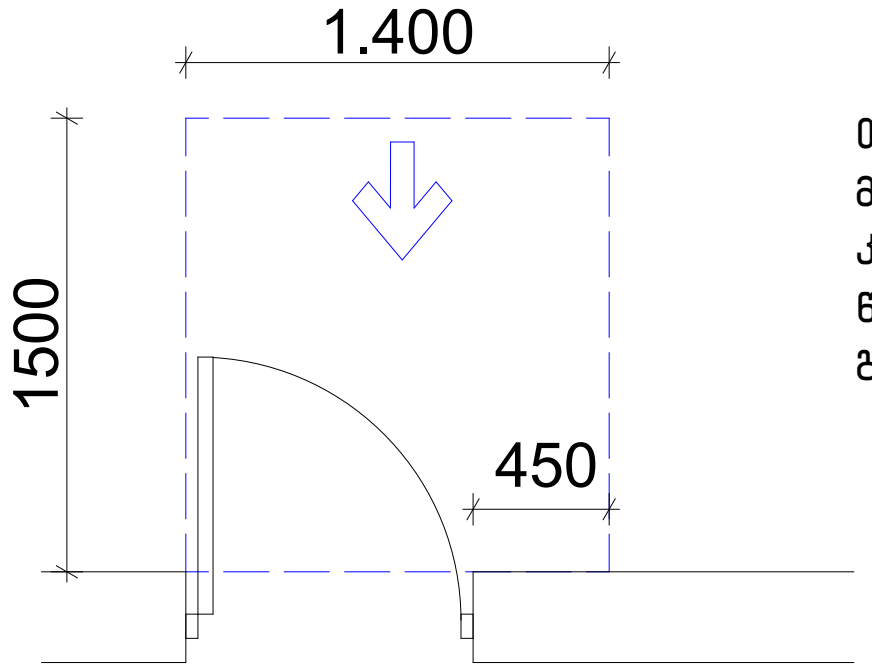

თავისუფალი სივრცე კართან მანევრირებისთვის – ანჯამიანი კარი
წინიდან მისაწვდომი – გამოწევით გაღება

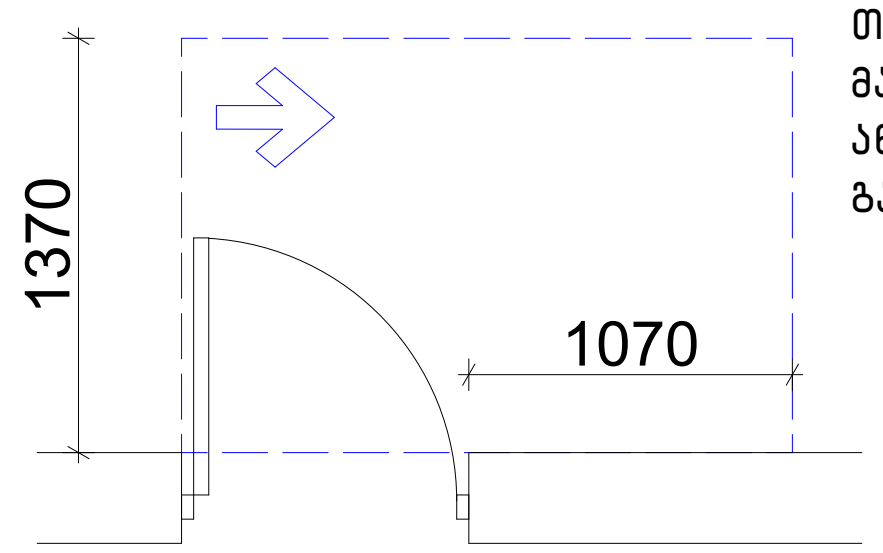

თავისუფალი სივრცე კართან მანევრირებისთვის – ანჯამიანი კარი ანჯამის მხრიდან მისაწვდომი – გამოწევით გაღება

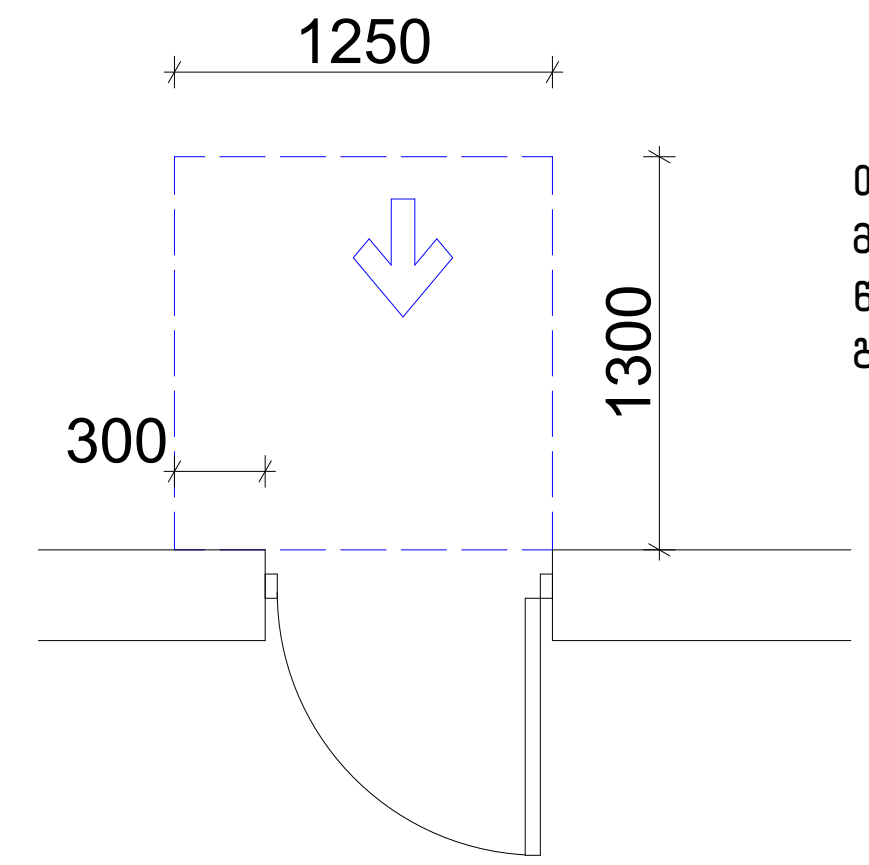

თავისუფალი სივრცე კართან მანევრირებისთვის – ანჯამიანი კარი წინიდან მისაწვდომი – მიწოლით გაღება

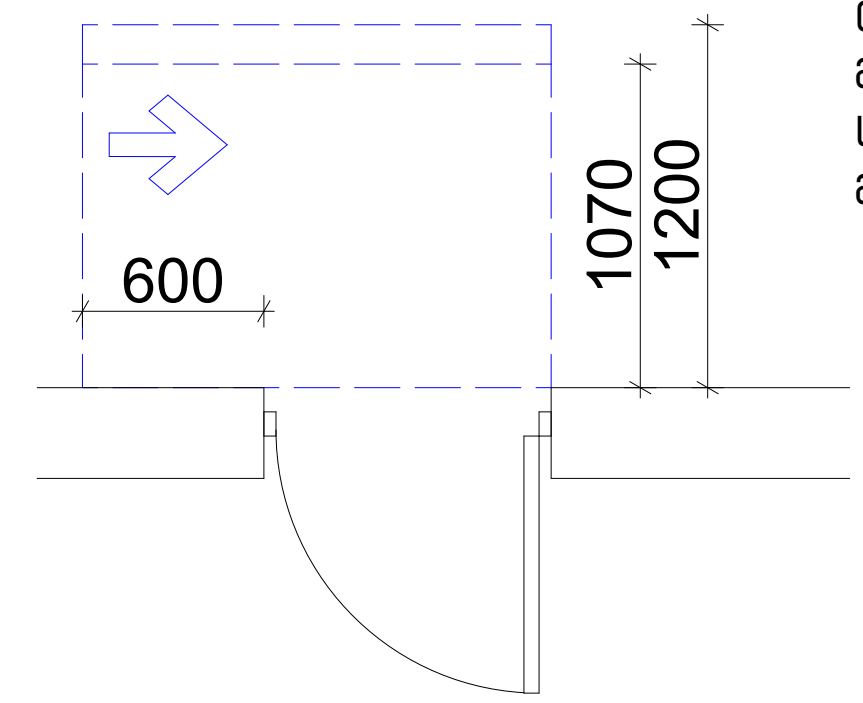

თავისუფალი სივრცე კართან მანევრირებისთვის – ანჯამიანი კარი საკეტის მხრიდან მისაწვდომი – მიწოლით გაღება

120 მინ. თუ მოწყობილია მიმხურავი

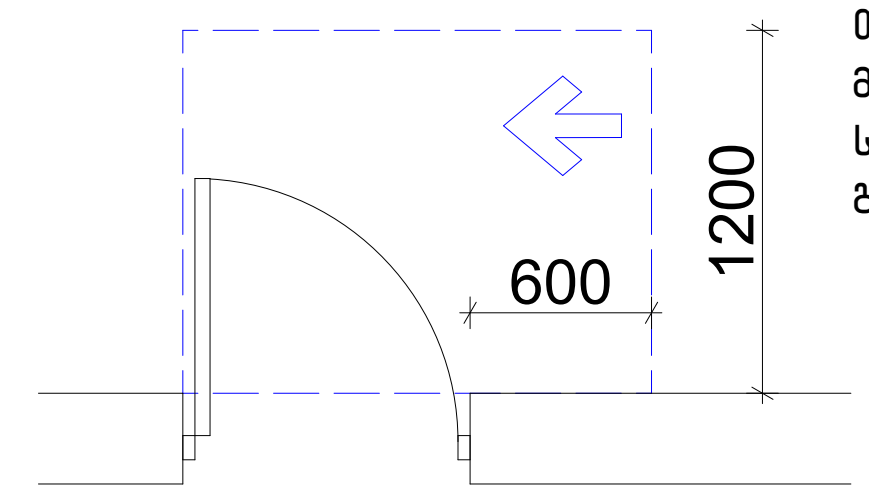

თავისუფალი სივრცე კართან მანევრირებისთვის – ანჯამიანი კარი საკეტის მხრიდან მისაწვდომი – გამოწევით გაღება

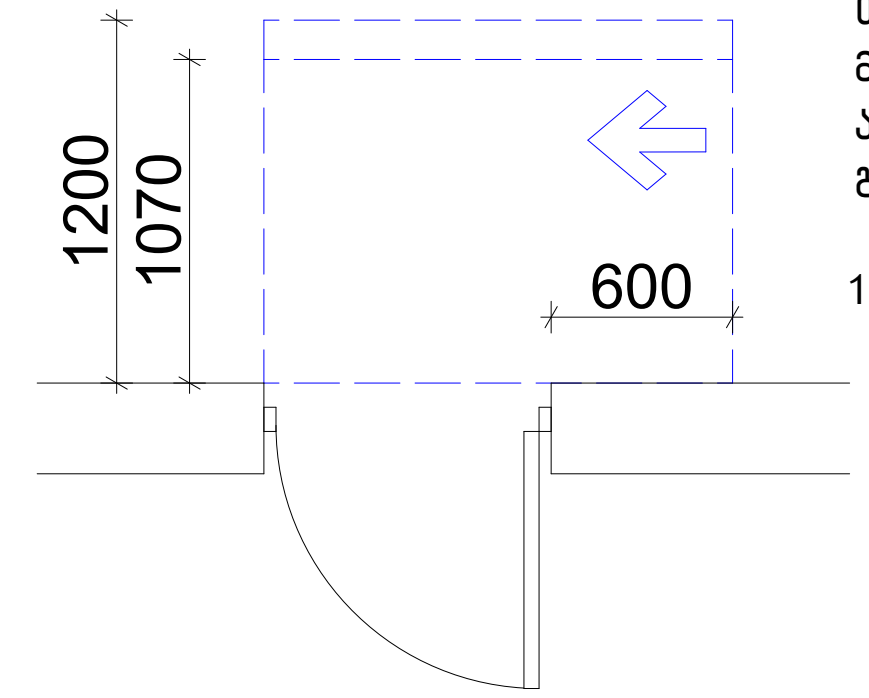

თავისუფალი სივრცე კართან მანევრირებისთვის – ანჯამიანი კარი ანჯამის მხრიდან მისაწვდომი – მიწოლით გაღება

120 მინ. თუ მოწყობილია მიმხურავი

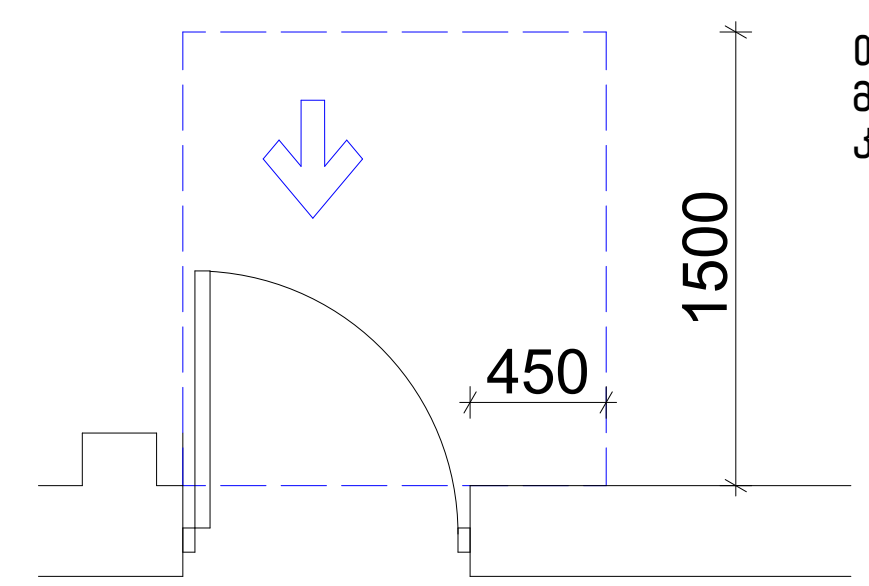

თავისუფალი სივრცე კართან მანევრირებისთვის–ნიშებში მოწყობილი კარი და ჭიშკარი–გამოწევით გაღება

იატაკის თავისუფალი სივრცე

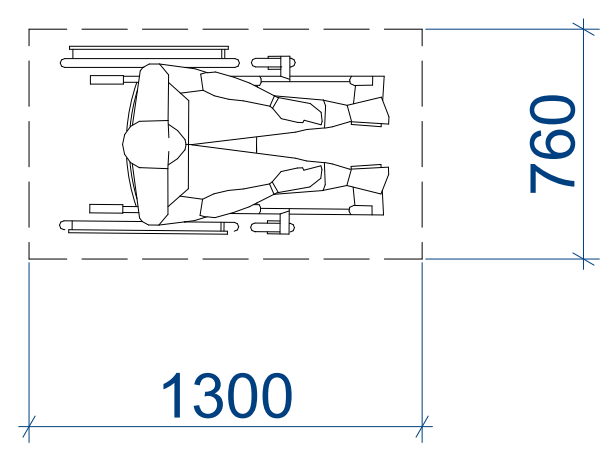

მოსატრიალებელი სივრცეები

ვარიანტი 4

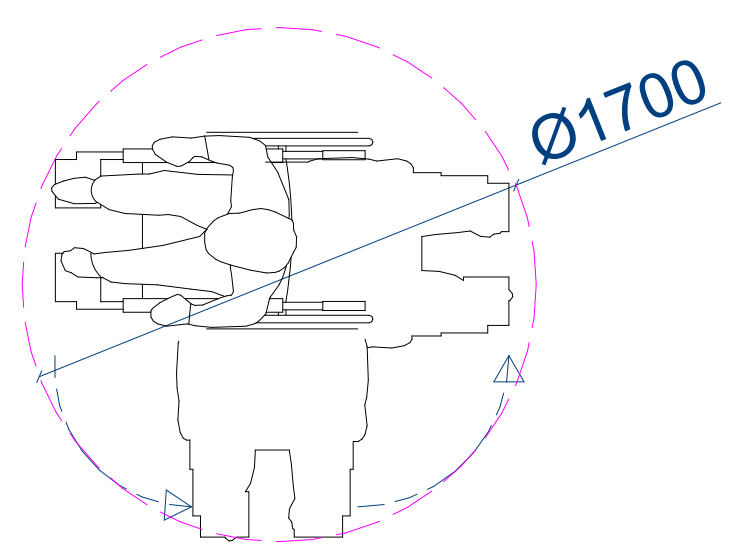

შენობაში გამოყენებული ბლოკები

ვარიანტი 1

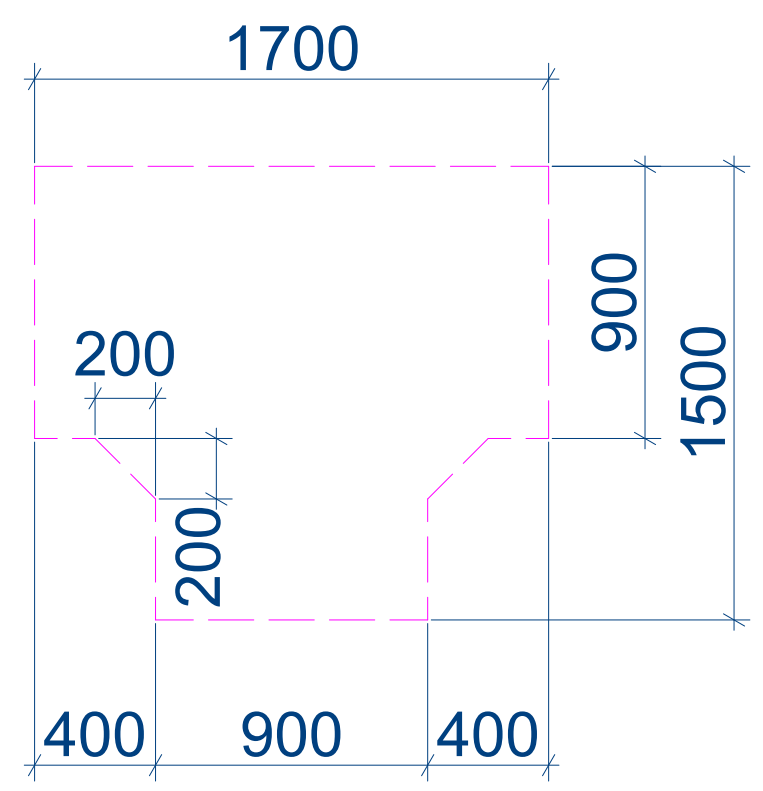

ვარიანტი 2

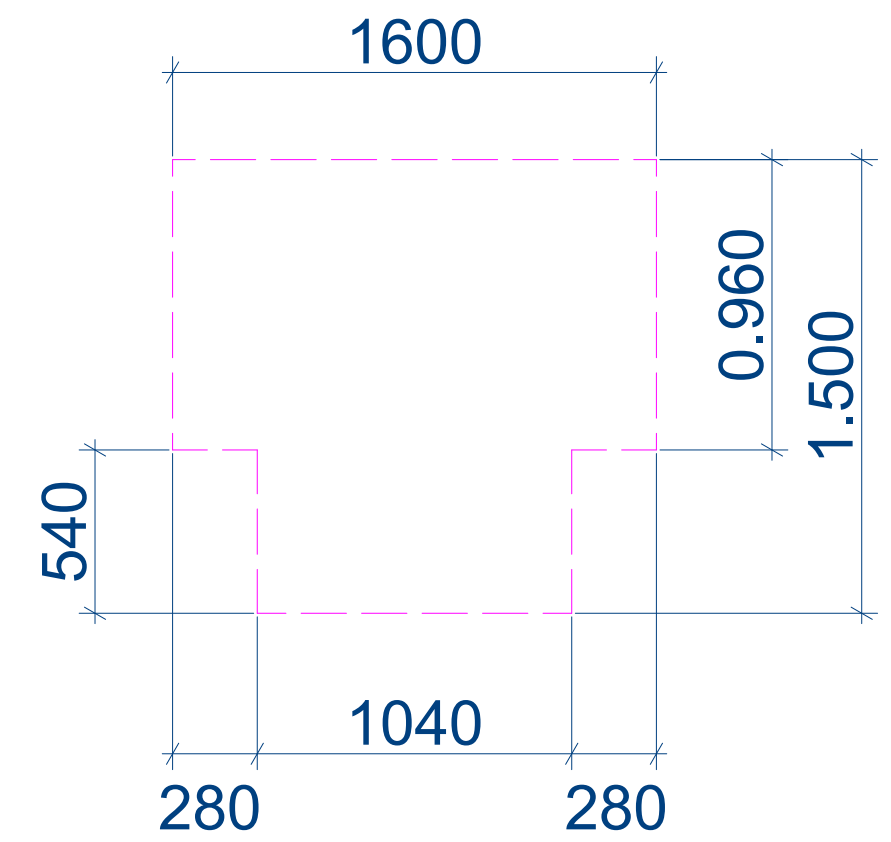

ვარიანტი 3

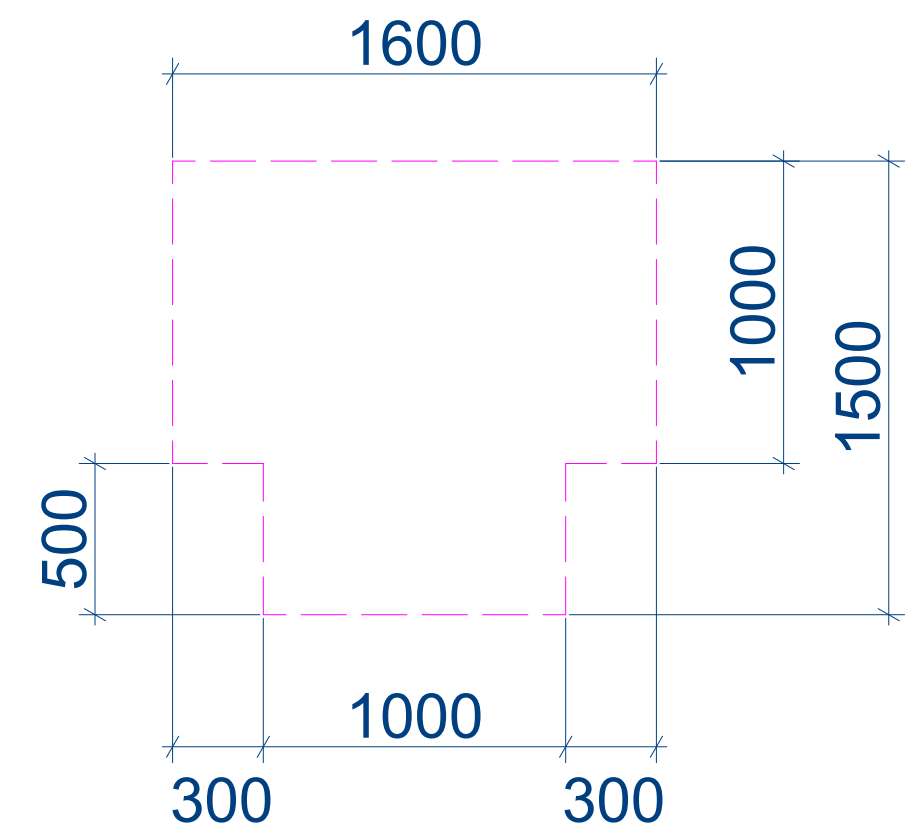

Z X Y architects		მის: ქ.თბილისი, ს.კანდელაკის ქ. №3 საფოსტო ინდექსი: 0160 ტელ: (995 32) 237 30 50 ელ-ფოსტა: xyz.ge@yahoo.com	პროექტის სახელწოდება			
			მრავალბინიანი საცხოვრებელი სახლი ქ.თბილისი, კრწანისის შესახვევი N17; ს.კ. 01.18.06.012.146			
დირექტორი	შ. ლეკიაშვილი					
პრ.მთ.არქიტ.	ნ. ჭრელაშვილი		არქიტექტურული ნაწილი	ფ-ბი	ფურც.	მასშტაბი
არქიტექტორი	შ. ლეკიაშვილი		თავისუფალი სივრცეები	A3		1:50
არქიტექტორი	გ. წანაწყენიშვილი					
არქიტექტორი	ი. კახიანი					
პრ.მთ.კონსტრ.	ე. წოწერია			სტადია		

კარების დეტალიზაცია მ. 1:50

კ-1 კარი ზღურბლის გარეშე მიმხურავით

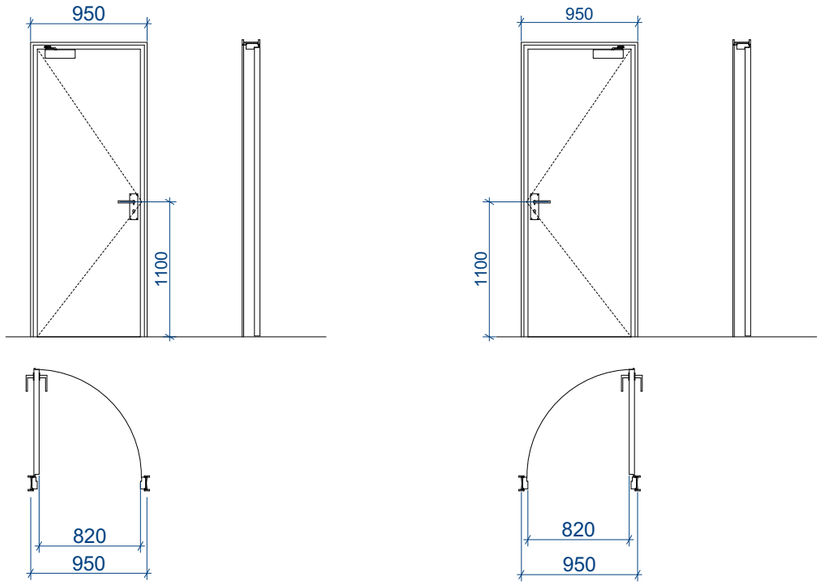

კ-2 კარი ზღურბლით მიმხურავის გარეშე

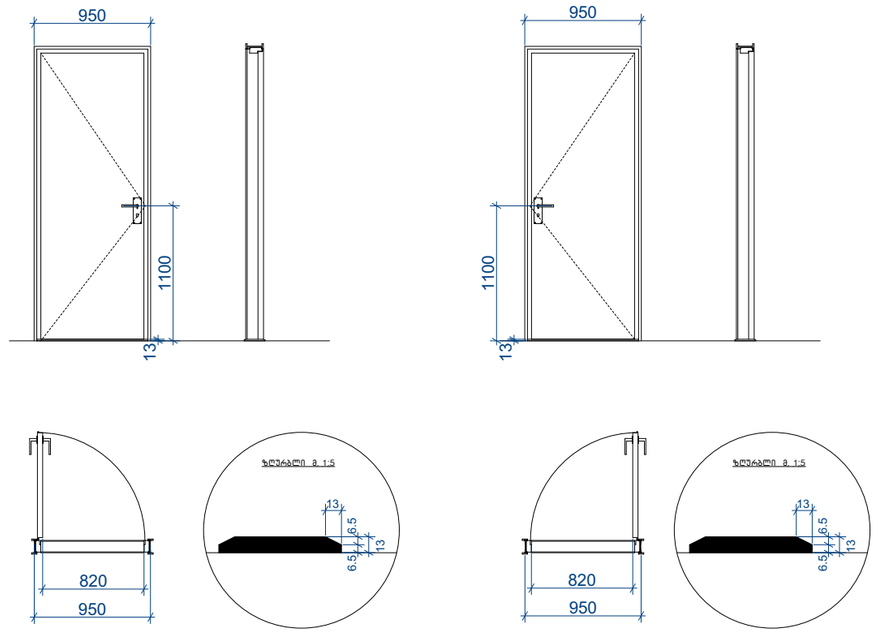

კ-3 კარი ზღურბლის და მიმხურავის გარეშე

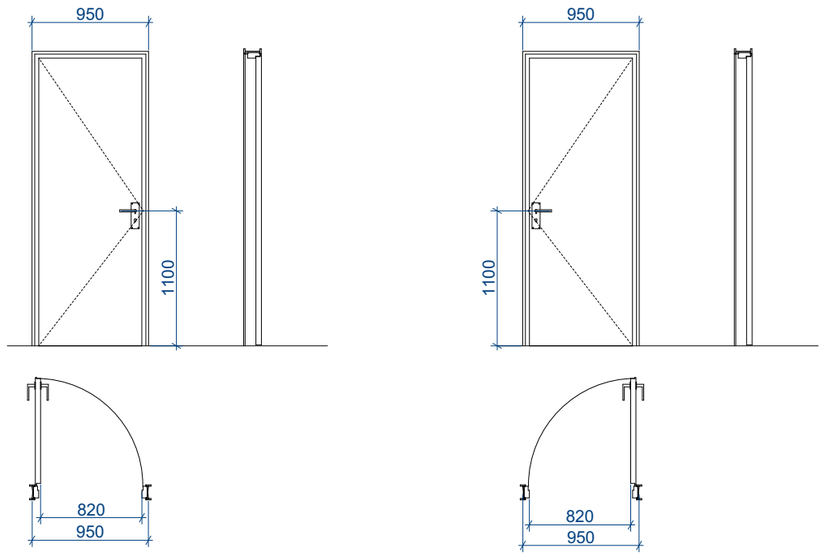

შენიშვნები:

• კარის ზედაპირი უნდა იყოს გლუვი იატაკიდან მინიმუმ 250 მმ-ის საზღვრებში.

• სახელურები, ჩამოსაწევი სახელურები, საკეტები, რაზები და მისაწვდომი კარის სხვა სამართავები ისეთი ფორმის იქნება, რომ ადვილად შეიძლებოდეს ერთი ხელით
მოჭიდება და მის ასამუშავებლად საჭირო არ იქნება მაგრად მოჭიდება, წვალება ან მაჯის ტრიალი.

• დახურული კარის კავეულის გასაღები ნაწილები და გაღებისათვის განკუთვნილი ძალა შესაბამისობაში იქნება
შემდეგთან:

1. წინიდან მისაწვდომობისას, გამოწევით ან მიწოლით გაღებადი, არაუმეტეს 66.7 ნიუტონი.
2. ბრუნვითი მოძრაობით გასაღები, არაუმეტეს 315 ნიუტონი სმ.

• გასასვლელის კომპონენტებს (გზა-კიბე და ვესტიბიული) ემსახურება მიმხურავით აღჭურვილი კარებები.

• კარის მიმხურავები ისე მოეწყობა, რომ 90 გრადუსით, ღია მდგომარეობიდან 12 გრადუსით გაღებულ მდგომარეობამდე კარის მისახურად საჭირო დრო არაუმცირეს 5 წამი იქნება.

• კარის ზამბარიანი ანჯამები ისე მოეწყობა, რომ 70 გრადუსით ღია მდგომარეობიდან დახურულ მდგომარეობამდე კარი არაუმცირეს 1.5 წამში გადავა.

• ცეცხლმედეგი კარისგან განსხვავებული კარის მიწოლით ან გამოწევით გაღებისათვის საჭირო ძალა შესაბამისობაში
იქნება შემდეგთან:

1. შენობაში განთავსებული ანჯამიანი კარი: არაუმეტეს 22.2 ნიუტონი.

• კარებების ცეცხლმედეგობა მითითებულია ხანძარსაწინააღმდეგო გეგმებზე.

• კარებების გაღების მიმართულება მითითებულია გეგმებზე.

• კერის ზღურბლი მითითბულია გეგმებზე

• არცერთი კარის სუფთა სიმაღლე არ იქნება 2,05 მეტრზე

Z
X
Y
architects
მის: ქ.თბილისი, საანგელოზის ქ. №3
საფოსტო ინდექსი: 0160
ტელ: (995 32) 237 30 50
ელ-ფოსტა: xyz.ge@yahoo.com

დირექტორი	შ. ლეკიაშვილი	
არ.მთ.არქიტ.	ნ. ჭრელაშვილი	
არქიტექტორი	შ. ლეკიაშვილი	
არქიტექტორი	გ. წანაწყვინიშვილი	
არქიტექტორი	ი. კახიანი	
არ.მთ.კონსტრ.	ე. წოწერია	

პროექტის სახელწოდება

მრავალბინიანი სასხოვრებელი სახლი ქ.თბილისი, კრწანისის შესახვევი N17; ს.კ. 01.18.06.012.146

არქიტექტურული ნაწილი

კარების დეტალიზაცია

ფ-ბი	ფურც.	მასშტაბი
A3		1:50
სტადია		

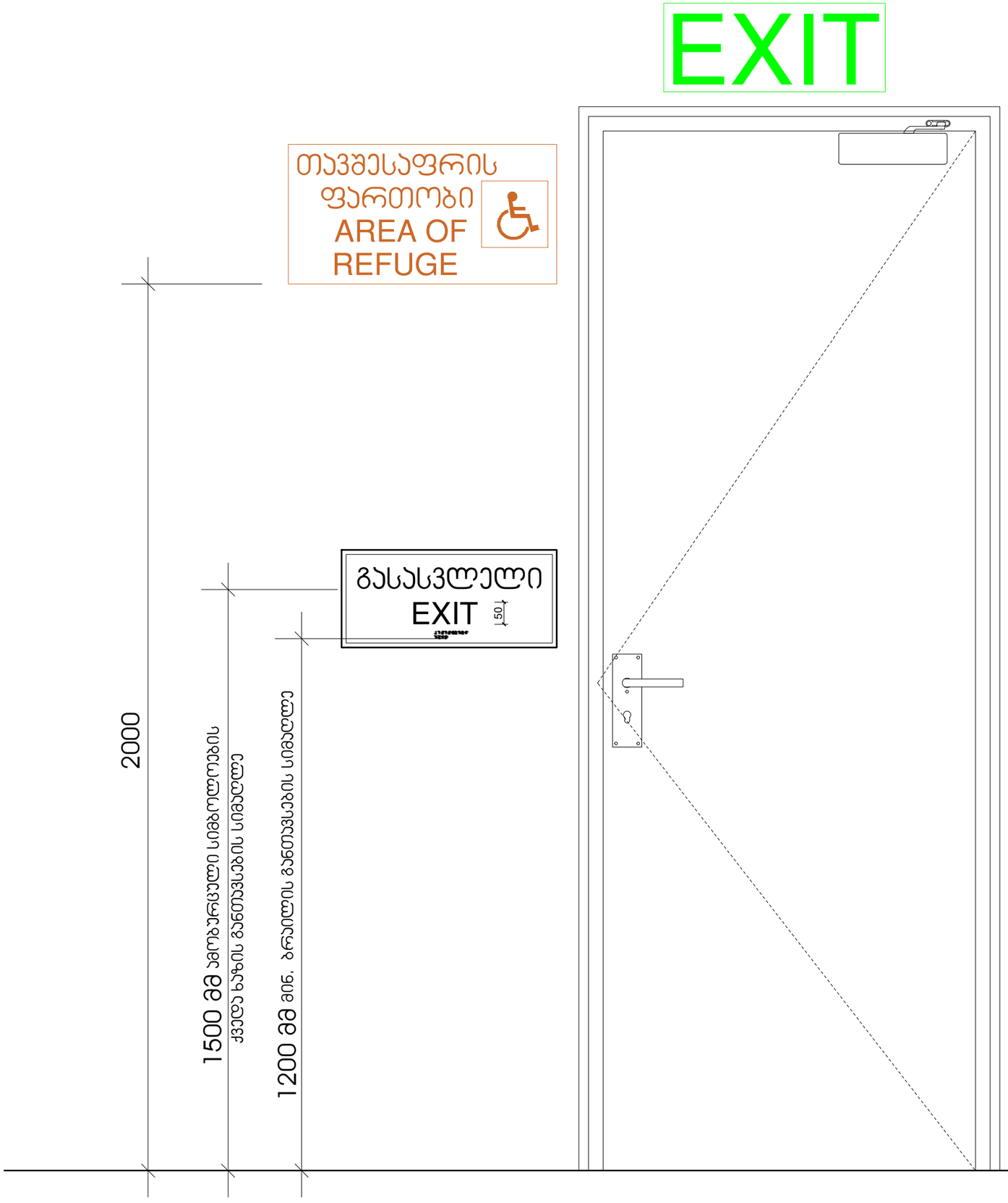

X — Z — Y architects	მის: ქ.თბილისი, ს.კანდელაკის 2. №3 საფოსტო ინდექსი: 0160 ტელ: (995 32) 237 30 50 ელ-ფოსტა: xyz.ge@yahoo.com	პროექტის სახელწოდება	
		მრავალბინიანი საცხოვრებელი სახლი ქ.თბილისი, კრწანისის შესახვევი N17; ს.კ. 01.18.06.012.146	
დირექტორი	შ. ლეკიაშვილი		
პრ.მთ.არქიტ.	ნ. ჭრელაშვილი		
არქიტექტორი	შ. ლეკიაშვილი		
არქიტექტორი	გ. წანავყენიშვილი		
არქიტექტორი	ი. კახიანი		
პრ.მთ.კონსტრ.	ე. წოწერია		

არქიტექტურული ნაწილი	ფ-ბი	ფურც.	მასშტაბი
ნიშნები და მათი განთავსების ადგილები	A3		1 :10
	სტადია		

ნიშანი ამობურცული სიმბოლოებით და ბრაილით გზა-ჯიბის შესასვლელთან და გარეთ გამავალ ყველა ჯართან

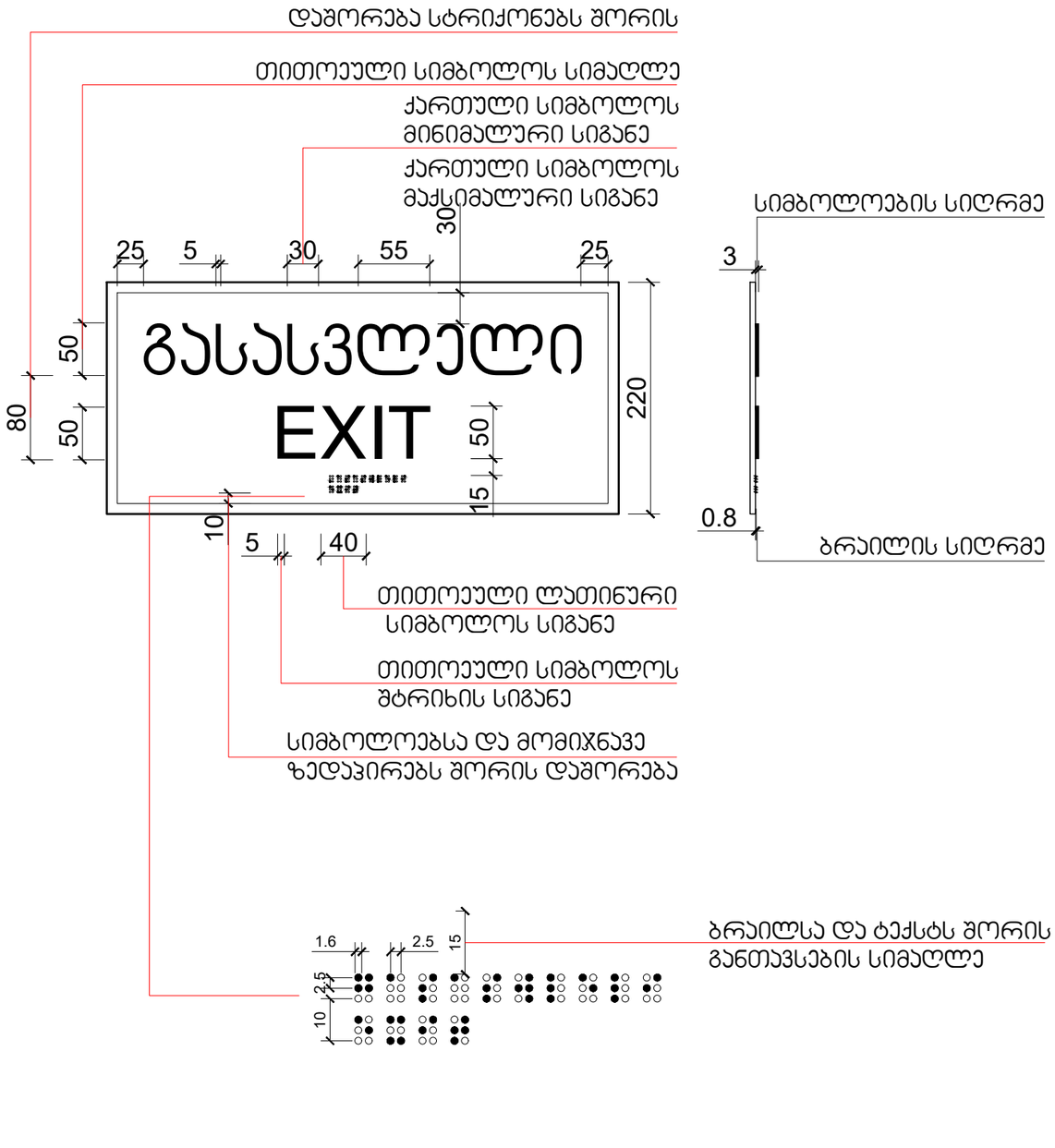

გასასვლელის განათებული ნიშანი

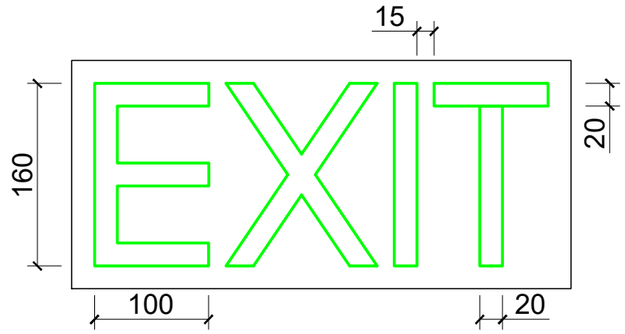

განათებული ნიშანი თავშესაფრის ფართობთან მიმავალ ჯართან

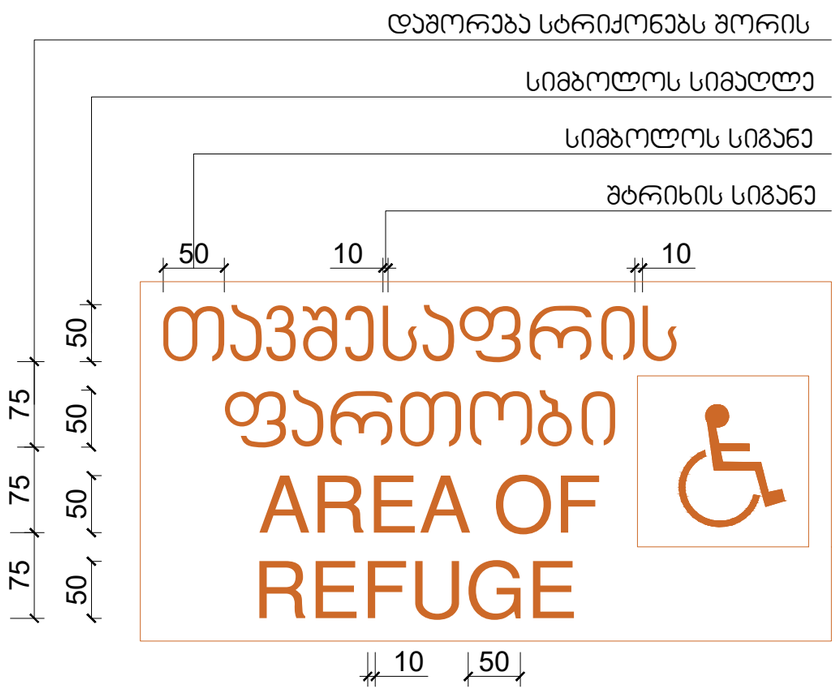

Z, X, Y, architects	მის: ქ.თბილისი, ს.კანდელაკის ქ. №3 საფოსტო ინდექსი: 0160 ტელ: (995 32) 237 30 50 ელ-ფოსტა: xyz.ge@yahoo.com	პროექტის სახელწოდება	
		მრავალბინიანი საცხოვრებელი სახლი ქ.თბილისი, კრწანისის შესახვევი N17; ს.კ. 01.18.06.012.146	
დირექტორი	შ. ლეკიაშვილი		
პრ.მთ.არქიტ.	ნ. ჭრელაშვილი	არქიტექტურული ნაწილი	ფ-ბი: A3
არქიტექტორი	შ. ლეკიაშვილი		ფურც.
არქიტექტორი	გ. ნანაწყვნიშვილი	ნიშნები და მათი განთავსების ადგილები	მასშტაბი: 1:5
არქიტექტორი	ი. კახიანი		სტადია
პრ.მთ.კონსტრ.	ე. ნოწკერია		

სასწრაფო სამედიცინო დახმარების საერთაშორისო სიმბოლო
(სიცოცხლის ვარსკვლავი) განთავსდება ლიფტის ჩარჩოს ორივე მხარეს

ნიშანი განთავსდება ლიფტის გამოსაძახებელ ღილაკთან

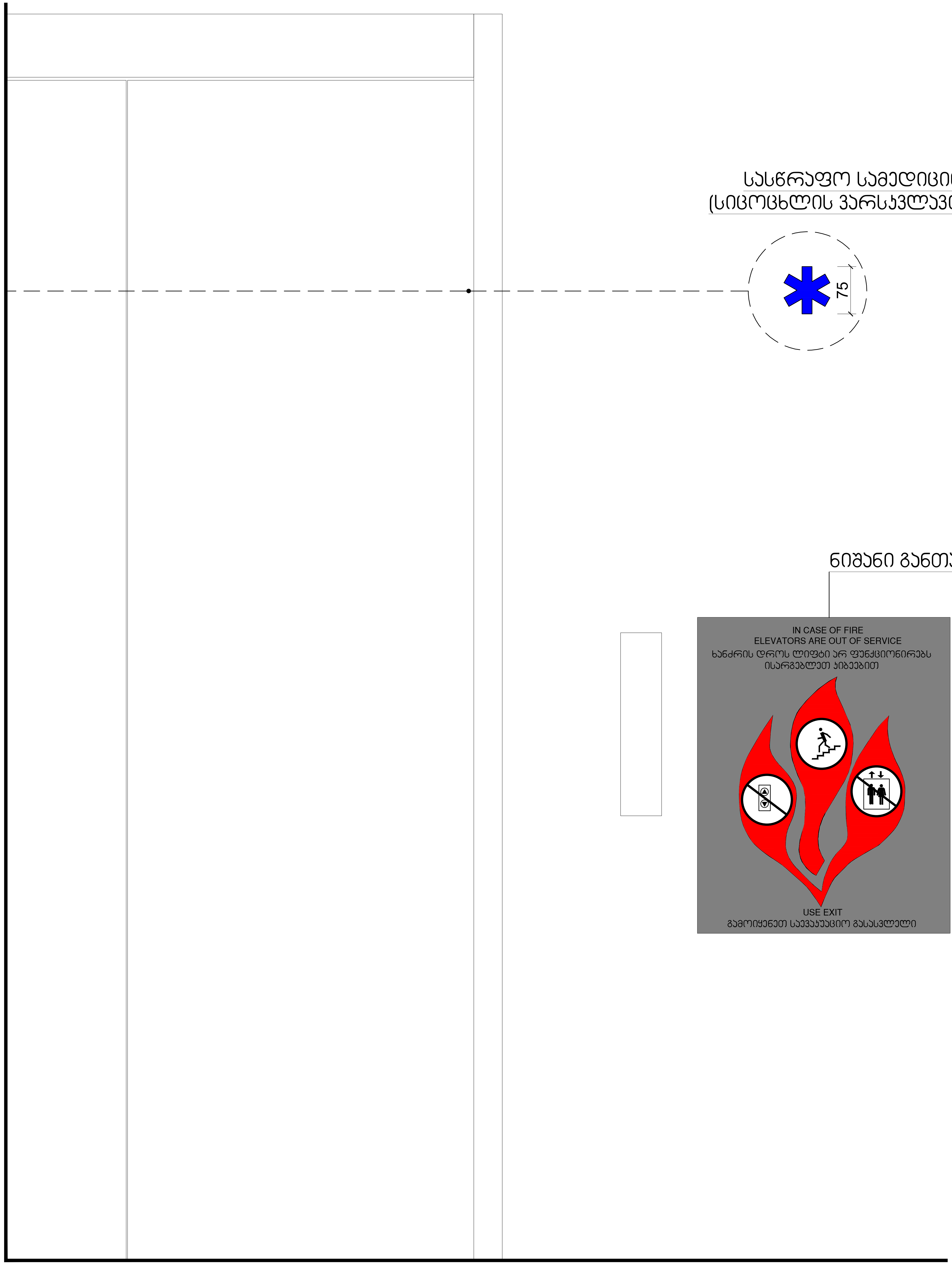

Z / X Y / architects		მის: ქ.თბილისი, ს.კანდელაკის ქ. №3 საფოსტო ინდექსი: 0160 ტელ: (995 32) 237 30 50 ელ-ფოსტა: xyz.ge@yahoo.com	პროექტის სახელწოდება მრავალბინიანი საცხოვრებელი სახლი ქ.თბილისი, კრწანისის შესახვევი N17; ს.კ. 01.18.06.012.146			
დირექტორი	შ. ლეკიაშვილი		არქიტექტურული ნაწილი	ფ-ბი	ფურც.	მასშტაბი
პრ.მთ.არქიტ.	ნ. ჭრელაშვილი		ნიშნები და მათი განთავსების ადგილები	A2		1 :5
არქიტექტორი	შ. ლეკიაშვილი					
არქიტექტორი	გ. წანაწყენიშვილი					
არქიტექტორი	ი. კახიანი					
პრ.მთ.კონსტრ.	ე. წოწერია			სტადია		

შ.შ.მ.პ. საცხოვრებელ ფართში ვიტრაჟის სახელურის სიმაღლე



შ.შ.მ.პ. საცხოვრებელ ფართში ფანჯრის სახელურის სიმაღლე

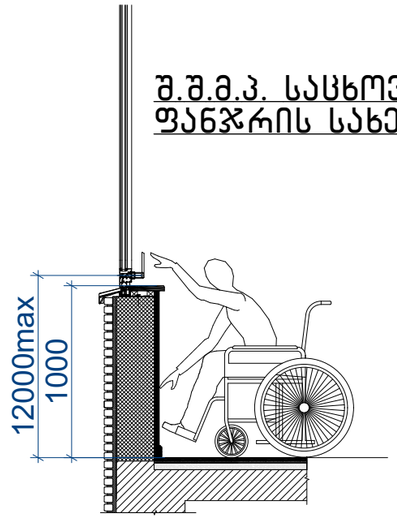

სამზარეულოს ან აბაზანის კაბინაზე მიწვდომა

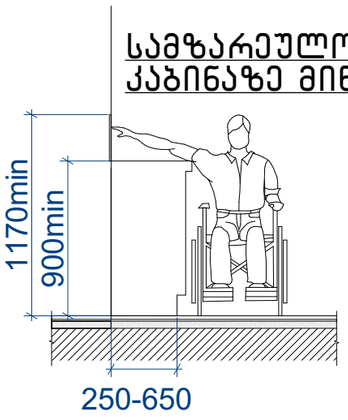

სადარბაზოში შესასვლელი კარის იატაკის შვეული შემაღლება (ზღურბლი)

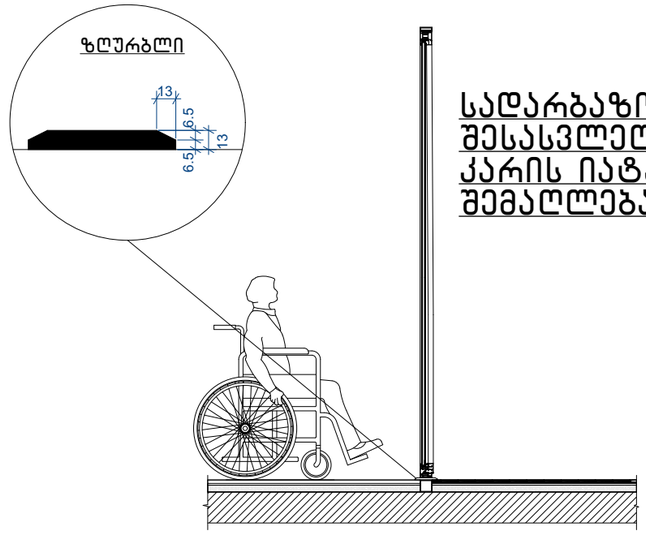

შენიშვნა:

- იატაკის ზედაპირები მოეწყობა ისე, რომ იქნება მდგრადი, მყარი და არასრიალა 302 ქვეთავის შესაბამისად

- განათების სამართავები, ელექტრო გამანაწილებლები, ელექტრო ჩამრთველები და დენსართები ტემპერატურის მარეგულირებლები, მოწყობილობების სამართავები, წყალსადენი სისტემის მოწყობილობების მარეგულირებლები და დამცავი და ორმხრივი საკომუნიკაციო სისტემების სამართავები "ა" ტიპის ერთეულში მოეწყობა სტანდარტის 309 ე ქვეთავის შესაბამისად.
•სინათლს ჩამრთველები, ელექტრო ჩამრთველები, დენსართები, ტემპერატურის მარეგულირებლები, ელექტრო გამანაწილებლები და უსაფრთხოების ან შიდა საკომუნიკაციო სისტემების სამართავები "ბ" ტიპის ერთეულებში მოეწყობა სტანდარტის 309 ქეთავების მიხედვით.

- იატაკის ზედაპიზე დონის შეცვა უნდა მოხდეს 303-ე ქვეთავის შესაბამისად.
- როდესაც ელემენტის ქვემოთ არსებული სივრცე მიჩნეულია ელემენტთან მდებარე იატაკის თავისუფალი სივრცის, ელემენტთან არსებული თავისუფალი სივრცის ან მოსატრიალებელი სივრცის ნაწილად, სივრცე უნდა შეესაბამებოდეს 306-ე ქვეთავს. ელემენტის ქვემოთ დასაშვებია დამატებითი სივრცე მუხლის სიმაღლემდე და ფეხის ფალანგისთვის.
- მიწვდომის დიაპაზონი უნდა შეესაბამებოდეს 308-ე ქვეთავს.

X Y Z architects
მის: ქ.თბილისი, ს.ანდღულაძის ქ. №3
საფოსტო ინდექსი: 0160
ტელ: (995 32) 237 30 50
ელ-ფოსტა: xyz.ge@yahoo.com

დირექტორი	შ. ლეკიაშვილი	
პრ.მთ.არქიტ.	ნ. ჭრელაშვილი	
არქიტექტორი	შ. ლეკიაშვილი	
არქიტექტორი	ბ. წანაწყვინიშვილი	
არქიტექტორი	ი. კახიანი	
პრ.მთ.კონსტრ.	ე. წოწერია	

პროექტის სახელწოდება

მრავალბინიანი საცხოვრებელი სახლი
ქ.თბილისი, კრწანისის შესახვევი N17;
ს.კ. 01.18.06.012.146

არქიტექტურული ნაწილი	ფ-ბი	ფურც.	მასშტაბი
შ.შ.მ.პ სივრცეები	A3		1:--
	სტადია		

შ.შ.მ.პ. საცხოვრებელ ფართში იატაკის შვეული შემაღლება (ზღურბლი)

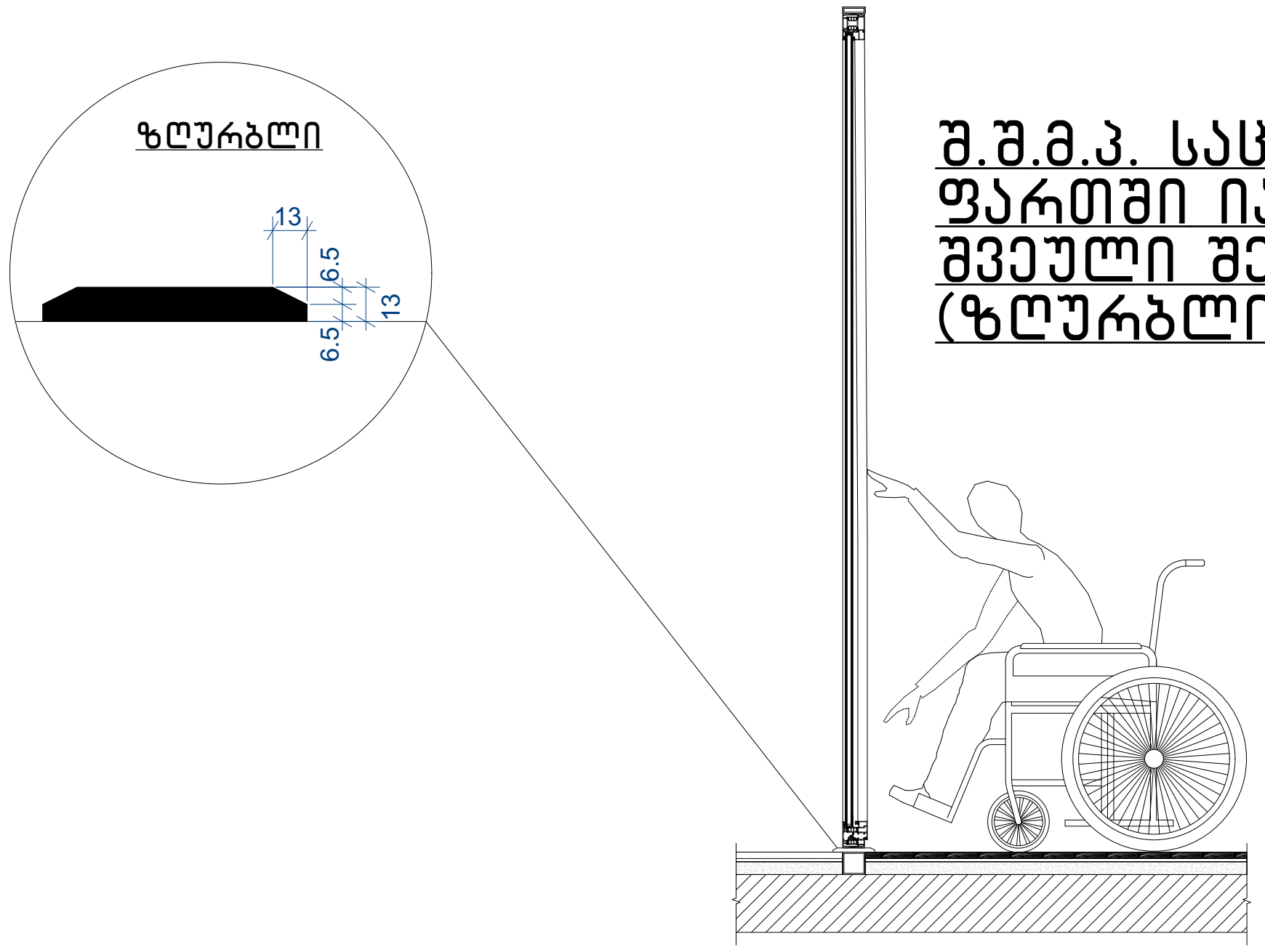

შ.შ.მ.პ. საცხოვრებელ ფართში კარის სახელურის სიმაღლე



დახლის სიმაღლე

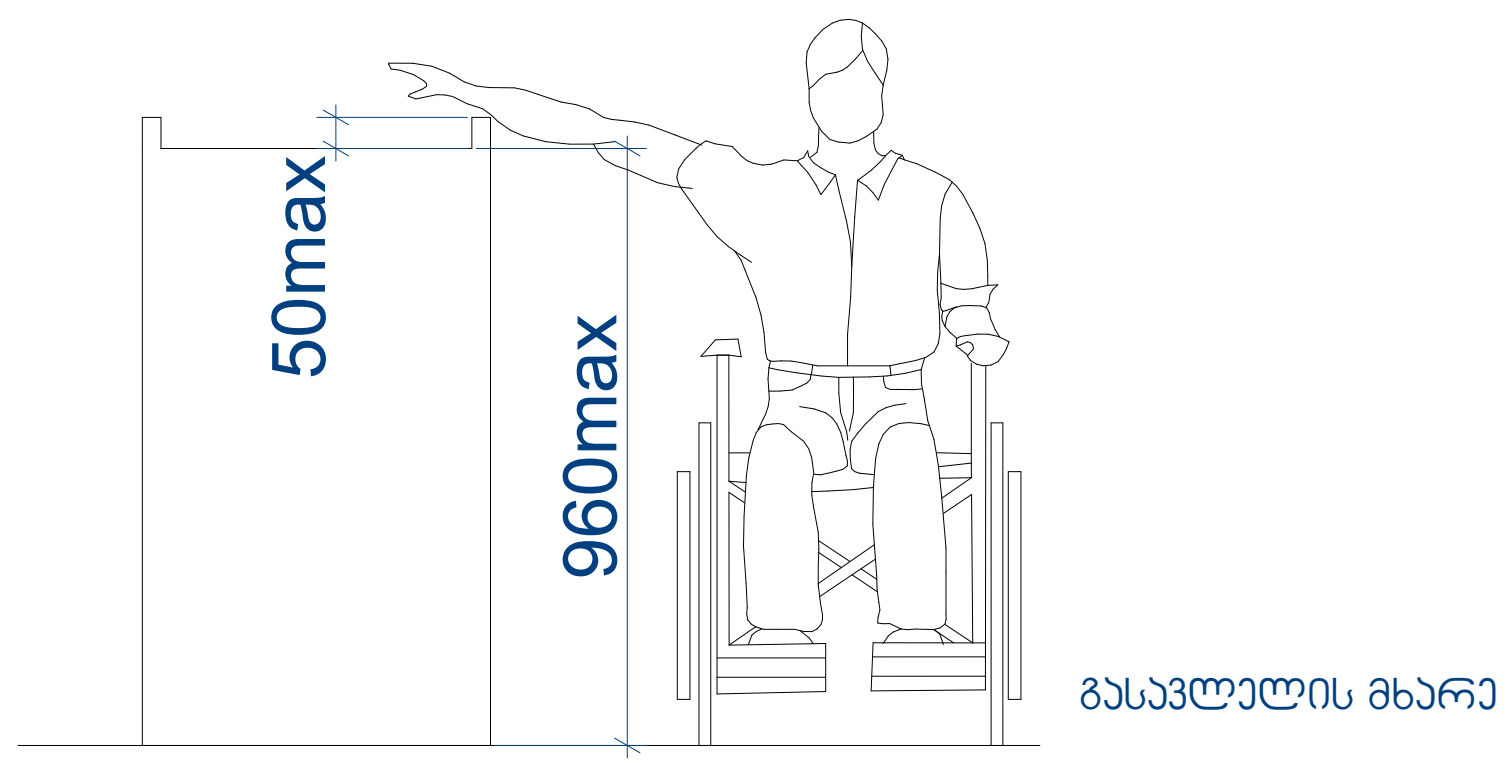

შენიშვნა:

- იტაკის ზედაპირები მოეწყობა ისე, რომ იქნება მდგრადი, მყარი და არასრიალა 302 ქვეთავის შესაბამისად

- განათების სამართავები, ელექტრო გამანაწილებლები, ელექტრო ჩამრთველები და დენსართები ტემპერატურის მარეგულირებლები, მოწყობილობების სამართავები, წყალსადენი სისტემის მოწყობილობების მარეგულირებლები და დამცავი და ორმხრივი საკომუნიკაციო სისტემების სამართავები "ა" ტიპის ერთეულში მოეწყობა სტანდარტის 309 ე ქვეთავის შესაბამისად.
- სინათლს ჩამრთველები, ელექტრო ჩამრთველები, დენსართები, ტემპერატურის მარეგულირებლები, ელექტრო გამანაწილებლები და უსაფრთხოების ან შიდა საკომუნიკაციო სისტემების სამართავები "ბ" ტიპის ერთეულებში მოეწყობა სტანდართის 309 ქეთავების მიხედვით.

- იატაკის ზედაპიზე დონის შეცვა უნდა მოხდეს 303-ე ქვეთავის შესაბამისად.
- როდესაც ელემენტის ქვემოთ არსებული სივრცე მიჩნეულია ელემენტთან მდებარე იატაკის თავისუფალი სივრცის, ელემენტთან არსებული თავისუფალი სივრცის ან მოსატრიალებელი სივრცის ნაწილად, სივრცე უნდა შეესაბამებოდეს 306-ე ქვეთავს. ელემენტის ქვემოთ დასაშვებია დამატებითი სივრცე მუხლის სიმაღლემდე და ფეხის ფალანგისთვის.
- მიწვდომის დიაპაზონი უნდა შეესაბამებოდეს 308-ე ქვეთავს.

Z X Y architects		მის: ქ.თბილისი, ს.კანდელაკის ქ. №3 საფოსტო ინდექსი: 0160 ტელ: (995 32) 237 30 50 ელ-ფოსტა: xyz.ge@yahoo.com	პროექტის სახელწოდება მრავალბინიანი საცხოვრებელი სახლი ქ.თბილისი, კრწანისის შესახვევი N17; ს.კ. 01.18.06.012.146			
დირექტორი	შ. ლეკიაშვილი					
პრ.მთ.არქიტ.	ნ. ჭრელაშვილი		არქიტექტურული ნაწილი	ფ-ბი	ფურც.	მასშტაბი
არქიტექტორი	შ. ლეკიაშვილი		შ.შ.მ.პ სივრცეები	A3		1:--
არქიტექტორი	გ. წანაწყენიშვილი					
არქიტექტორი	ი. კახიანი					
პრ.მთ.კონსტრ.	ე. წოწერია			სტადია		

გარე პანდუსის ფრაგმენტი მ.1:50

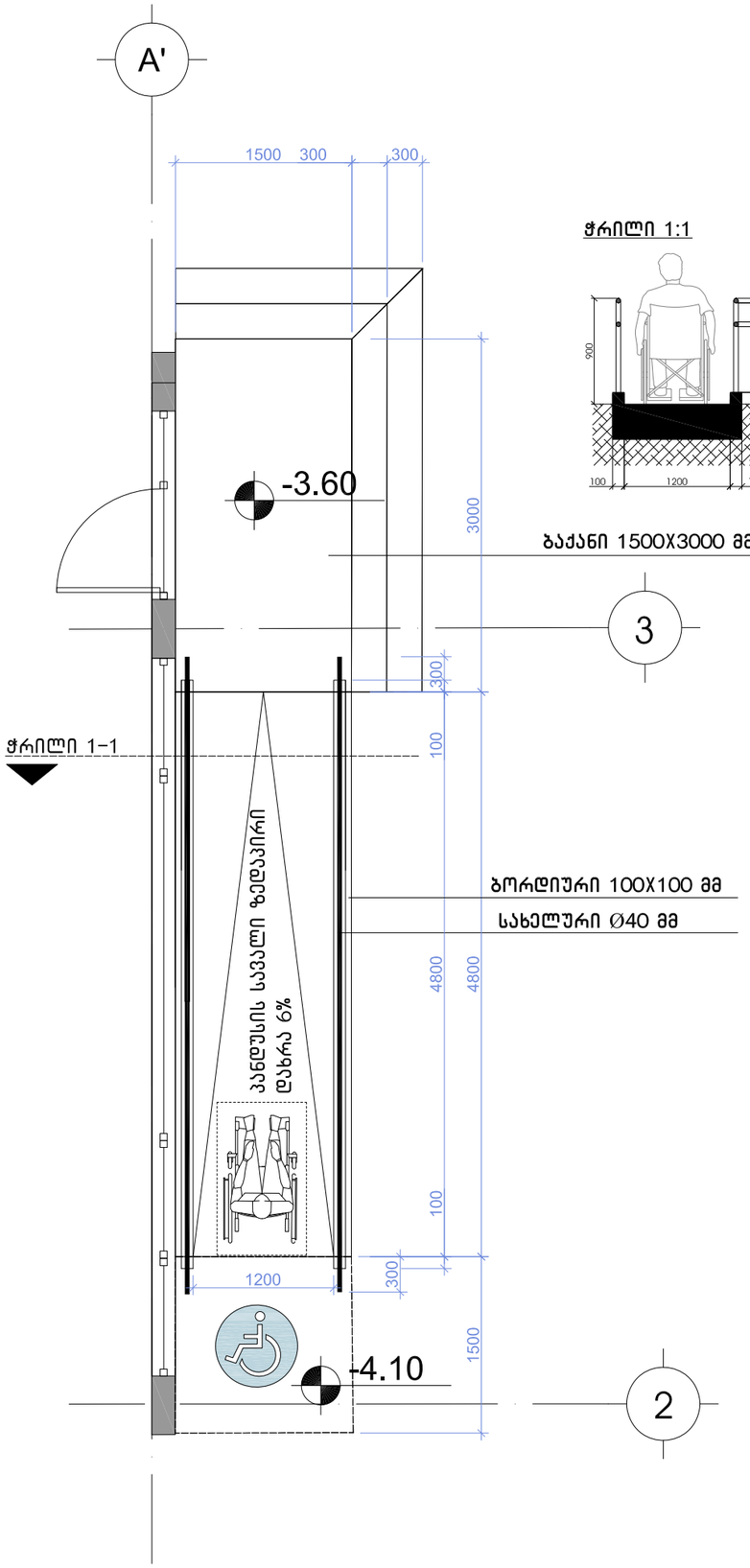

ჭრილი 1:1

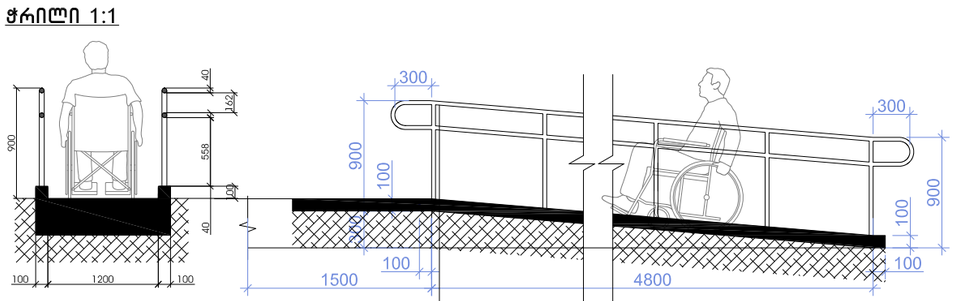

- პანდუსის სახელურები არ იტრიალებს მათი ბუდეების საზღვრებში სახელურები და ნებისმიერი კედელი
- ან მათ მომიჯნავედ მდებარე სხვა ზედაპირი არ შეიცავს ბასრ ან უხეშ ელემენტებს

შენიშვნა:

პანდუსის ზედაპირი იქნება მდგრადი, მყარი და არასასრიალა შენობის გარეთ მდებარე პანდუსები ისე დაგეგმარდება, რომ სავალი ზედაპირზე წყალი არ დაგროვდება პანდუსის განივი კვეთის დახრა არ აღემატება 1/48-ს

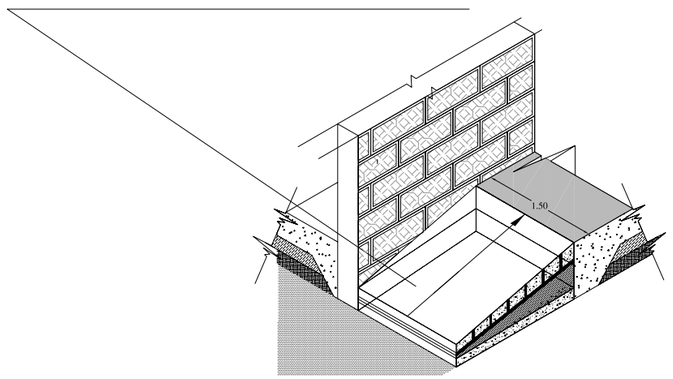

შენიშვნები:

•პანდუსების და ბაქნების ზედაპირი იქნება მდგრადი, მყარი და არასრიალა.

•ზოგადი. პანდუსები, რომლებიც მისაწვდომი სვლაგეზების ნაწილია, უნდა შეესაბამებოდეს 405-ე ქვეთავს

•დახრა. პანდუსის ქანობი არ უნდა იყოს 1:12-ზე მეტად დახრილი.

•გვერდითი დახრა. ქანობი, რომელიც იზომება პანდუსის სავალი მიმართულების პერპენდიკულარულად, არ უნდა აღემატებოდეს 1:48-ს.

•იატაკის ზედაპირები. პანდუსის ზედაპირები უნდა შეესაბამებოდეს 302-ე ქვეთავს.

•თავისუფალი სიგანე. პანდუსის თავისუფალი სიგანე უნდა იყოს არაუმცირეს 900 მმ. სადაც პანდუსის სვლაზე მოწყობილია სახელურები, თავისუფალი სიგანე უნდა გაიზომოს სახელურებს შორის.

•ბაქნები. თითოეული პანდუსის თავსა და ბოლოში უნდა იყოს ბაქნები. ბაქნები უნდა შეესაბამებოდეს 405.7 ქვეთავს.

•სახელურები. 150 მმ-ზე მეტად ამაღლებულ პანდუსებს უნდა ჰქონდეს 505-ე ქვეთავის შესაბამისი სახელურები.

•სახელურები და ნებისმიერი კედელი ან მათ მომიჯნავედ მდებარე სხვა ზედაპირი არ შეიცავს ბასრ ან უხეშ ელემენტებს.

•შენობის გარეთ მდებარე პანდუსები ისე დაგეგმარდება, რომ სავალ ზედაპირზე წყალი არ დაგროვდება.

•გამაფრთხილებლებს უნდა ჰქონდეს თავწაკვეთილი გუმბათის ფორმა და უნდა შეესაბამებოდეს შემდეგ მოთხოვნებს:

•თავწაკვეთილი გუმბათები კვადრატული ბადის სახით უნდა იყოს დალაგებული.

•თავწაკვეთილი გუმთათების ფუძის დიამეტრი უნდა იყოს,არაუმცირეს 23 მმ და, არაუმეტეს, 36 მმ, ხოლო წვეროს დიამეტრი ფუძი დიამეტრის, არაუმცირეს 50% და,არაუმეტეს, 65%.

•თავწაკვეთილი გუმბათების სიმაღლე უნდა იყოს 5,0 მმ.

•თავწაკვეთილი გუმბათების ცენტრიდან ცენტრამდე დაშორება უნდა იყოს, არაუმცირეს, 40 მმ და, არაუმეტეს, 60 მმ, ხოლო ფუძიდან ფუძემდე დაშორება, არაუმცირეს, 16,5 მმ დაფაზე ყველაზე ახლოს მდებარე გუმბათებს შორის გაზომვისას.

• თავწაკვეთილი გუმბათები კვადრატული ბადის სახით უნდა იყოს დალაგებული.

Z X architects Y	მის: ქ.თბილისი, ს.კანდელაკის ქ. №3 საფოსტო ინდექსი: 0160 ტელ: (995 32) 237 30 50 ელ-ფოსტა: xyz.ge@yahoo.com	პროექტის სახელწოდება	მრავალბინიანი საცხოვრებელი სახლი ქ.თბილისი, კრწანისის შესახვევი N17; ს.კ. 01.18.06.012.146
დირექტორი	შ. ლეკიაშვილი		
არ.მთ.არქიტ.	შ. ლეკიაშვილი		
არქიტექტორი	შ. ლეკიაშვილი		
არქიტექტორი	ბ. ნანავაძენიშვილი		
არქიტექტორი	ი. კახიანი		
არ.მთ.კონსტრ.	ე. წოწორია	არქიტექტურული ნაწილი	შ,შ,მ,პირთა პანდუსის დეტალიზაცია

ფ-ბი	ფურც.	მაშტაბი
		1:50
სტადია		

ბორდიურის პანდუსი მ.1:25

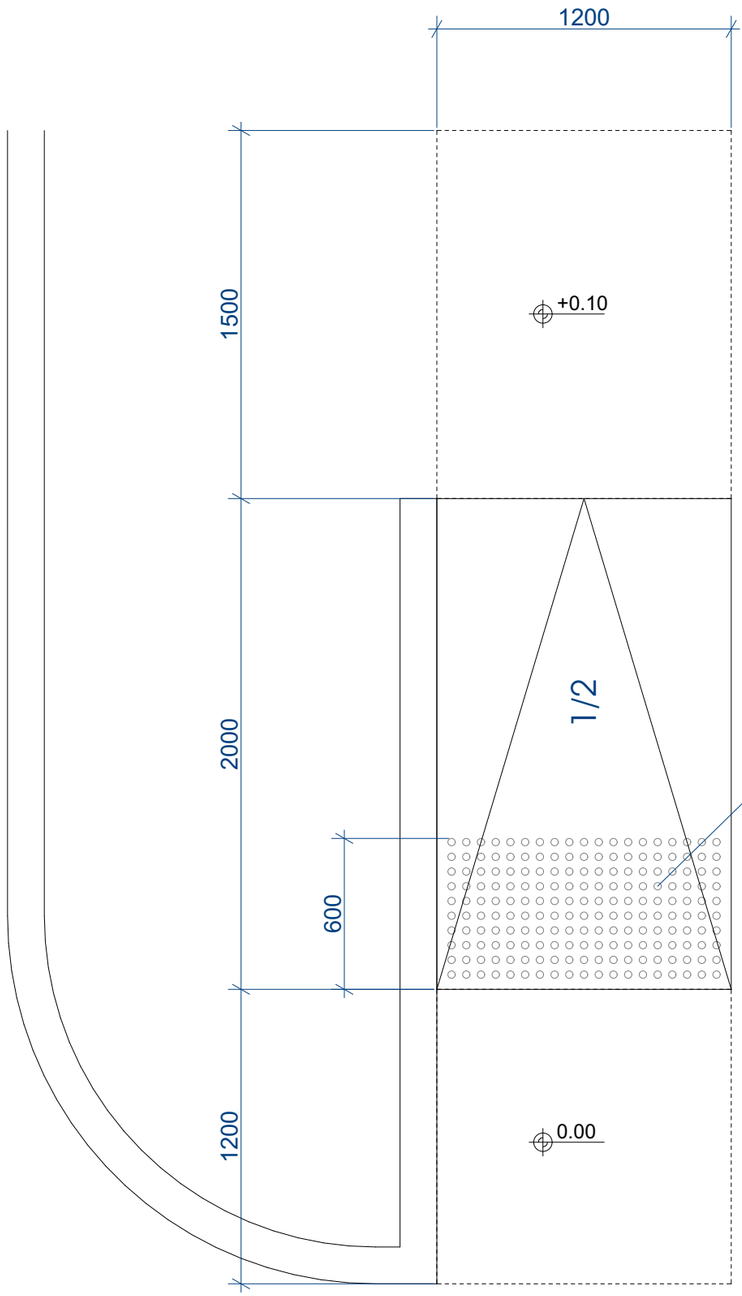

ამოცნობადი გამაფრთხილებელის დეტალიზაცია

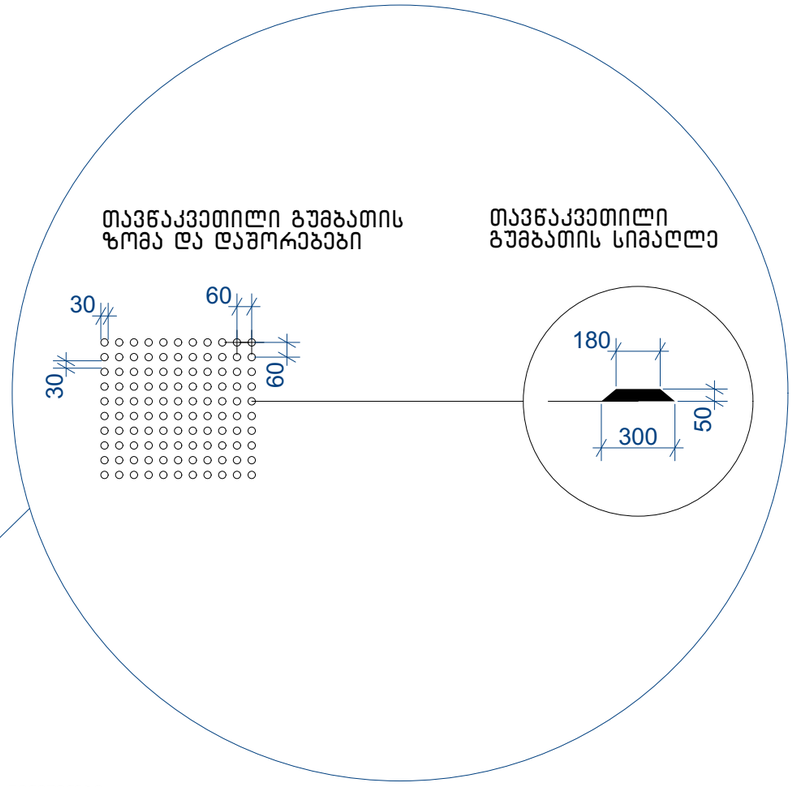

შენიშვნები:

- პანდუსების და ბაქნების ზედაპირი იქნება მდგრადი, მყარი და არასრიალა.
- პანდუსების სახელურები არ იტრიალებს მათი ბუდეების საზღვრებში.
- სახელურები და ნებისმიერი კედელი ან მათ მომიჯნავედ მდებარე სხვა ზედაპირი არ შეიცავს ბასრ ან უხეშ ელემენტებს.
- შენობის გარეთ მდებარე პანდუსები ისე დაგეგმარდება, რომ სავალ ზედაპირზე წყალი არ დაგროვდება.
- პანდუსის და ბაქნების განივი კვეთის დახრა არ აღემატება 1/48-ს. ამოცნობადი გამაფრთხილებლების ზედაპირები ვიზუალურად უნდა განსხვავდებოდეს მომიჯნავე ზედაპირებისგან და უნდა იყოს ღია ფერზე მუქი ან მუქ ფერზე ღია.
- გამაფრთხილებლებს უნდა ჰქონდეს თავწაკვეთილი გუმბათის ფორმა და უნდა შეესაბამებოდეს შემდეგ მოთხოვნებს:
- თავწაკვეთილი გუმბათები კვადრატული ბადის სახით უნდა იყოს დალაგებული.
- თავწაკვეთილი გუმთათების ფუძის დიამეტრი უნდა იყოს,არაუმცირეს 23 მმ და, არაუმეტეს, 36 მმ, ხოლო წვეროს დიამეტრი ფუძი დიამეტრის, არაუმცირეს 50% და,არაუმეტეს, 65%.
- თავწაკვეთილი გუმბათების სიმაღლე უნდა იყოს 5,0 მმ.
- თავწაკვეთილი გუმბათების ცენტრიდან ცენტრამდე დაშორება უნდა იყოს, არაუმცირეს, 40 მმ და, არაუმეტეს, 60 მმ, ხოლო ფუძიდან ფუძემდე დაშორება, არაუმცირეს, 16,5 მმ დაფაზე ყველაზე ახლოს მდებარე გუმბათებს შორის გაზომვისას.
- თავწაკვეთილი გუმბათები კვადრატული ბადის სახით უნდა იყოს დალაგებული.

X Z Y architects	მის: ქ.თბილისი, ს.კანდელაკის ქ. №3 საფოსტო ინდექსი: 0160 ტელ: (995 32) 237 30 50 ელ-ფოსტა: xyz.ge@yahoo.com		
დირექტორი	შ. ლეკიაშვილი		
პრ.მთ.არქიტ.	ნ. ჭრელაშვილი		
არქიტექტორი	შ. ლეკიაშვილი		
არქიტექტორი	ბ. წანაწყენიშვილი		
არქიტექტორი	ი. კახიანი		
პრ.მთ.კონსტრ.	ე. წოწერია		

პროექტის სახელწოდება

მრავალბინიანი საცხოვრებელი სახლი ქ.თბილისი, კრწანისის შესახვევი N17; ს.კ. 01.18.06.012.146

არქიტექტურული ნაწილი	ფ-ბი	ფურც.	მასშტაბი
ბორდიულის პანდუსი	A3		1:25
	სტადია		

ნიშანი განთავსდება
გზა-კიბის საზღვრებში კარის მომიჯნავედ

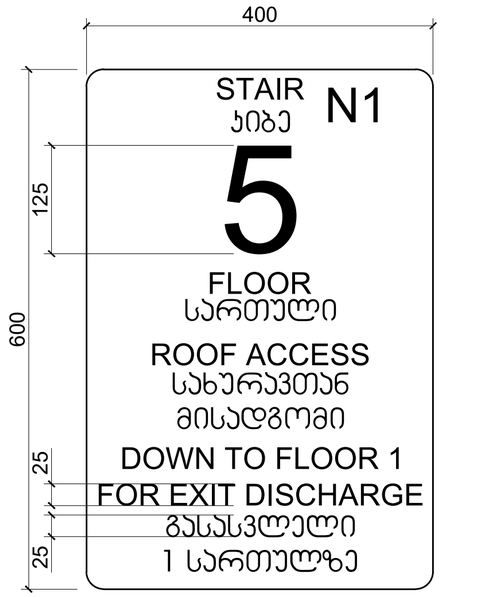

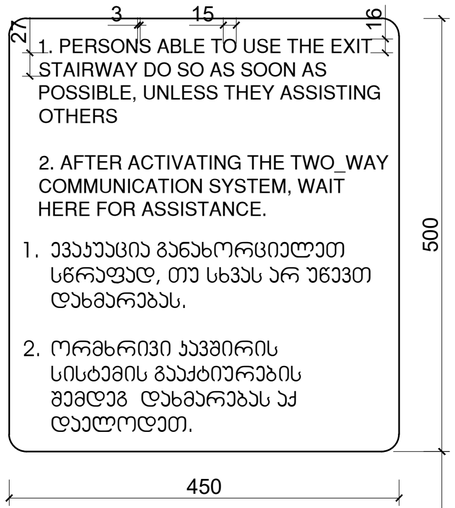

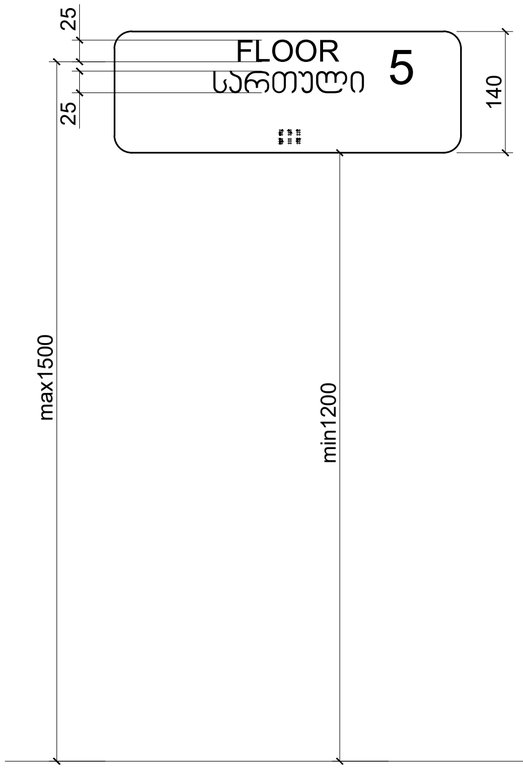

ნიშანი განთავსდება
გარე მისაწვდომ ავტოსადგომთან

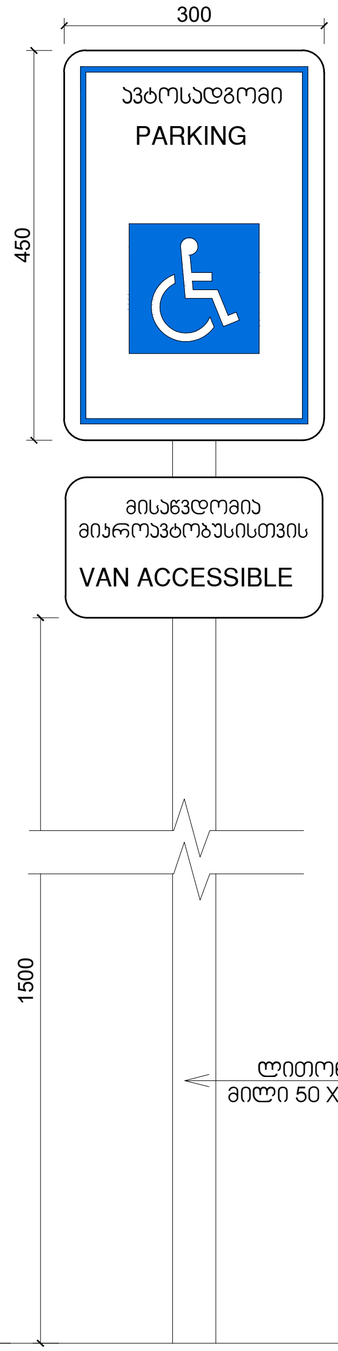

ნიშანი განთავსდება
შიგა მისაწვდომ ავტოსადგომთან

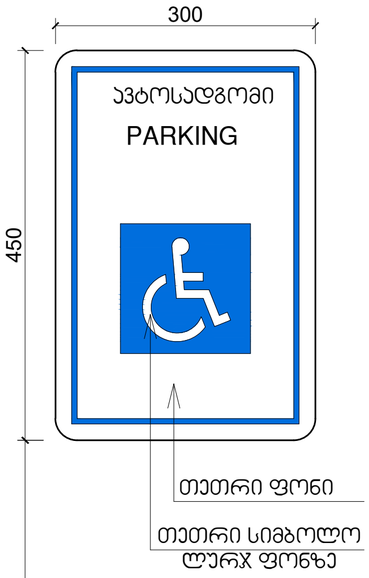

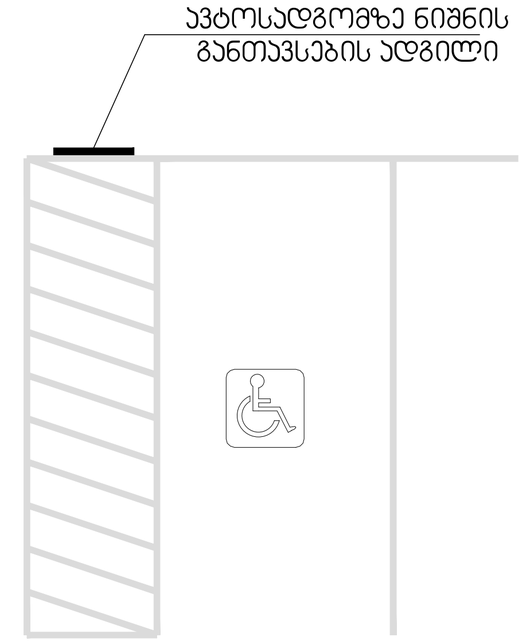

X Z Y architects	მის: ქ.თბილისი, საქნდლაკის ქ. №3 საფოსტო ინდექსი: 0160 ტელ: (995 32) 237 30 50 ელ-ფოსტა: xyz.ge@yahoo.com	პროექტის სახელწოდება	
		მრავალბინიანი საცხოვრებელი სახლი ქ.თბილისი, კრწანისის შესახვევი N17; ს.კ. 01.18.06.012.146	
დირექტორი	შ. ლეკიაშვილი	არქიტექტურული ნაწილი	ფ-ბი: A2; ფურც.: ; მასშტაბი: 1 :10
პრ.მთ.არქიტ.	ნ. ჭრელაშვილი		
არქიტექტორი	შ. ლეკიაშვილი	საპროექტო ტერიტორიაზე მისაწვდომი ავტოსადგომის მოწყობა და ნიშნები განთავსების ადგილები	
არქიტექტორი	ბ. წანავწყენიშვილი		
არქიტექტორი	ი. კახიანი		
პრ.მთ.კონსტრ.	ე. წოწერია	სტადია	

საექსპერტო დასკვნა

მრავალბინიანი საცხოვრებელი სახლი

ქ.თბილისი, კრწანისის შესახვევი #17

ს.კ 01.18.06.012.146

საექსპერტო დასკვნა წარმოადგენს არქიტექტურული პროექტის საქართველოს მთავრობის 2016 წლის 28 იანვრის №41 დადგენილებასთან ტექნიკურ რეგლამენტის– "შენობა-ნაგებობის უსაფრთხოების წესების“ დამტკიცების თაობაზე“ შესაბამისობის შეფასებას. საექსპერტო დასკვნის შესადგენად გამოყენებულ იქნა მშენებლობის ნებართვის გაცემის წესისა და სანებართვო პირობების შესახებ საქართველოს მთავრობის 2009 წლის 24 მარტის №57 დადგენილებაში, საქართველოს მთავრობის 2017 წლის 6 თებერვლის №63 დადგენილებით შეტანილი ცვლილებების საფუძველზე 47-ემუხლით (მუხლი 47."არქიტექტურული პროექტის შემადგენლობა") განსაზღვრული არქიტექტურული პროექტი.

- პროექტის ავტორი..... ნინო ჭრელაშვილი,
  შალვა ლეკიაშვილი,
  გიორგი წანაწყენიშვილი,
  ირაკლი კახიანი.
- ექსპერტი..... ვ. გულიაშვილი
- დამკვეთი ..... შპს "გრანდე ჯგუფი"

- საექსპერტო დასკვნა წარმოადგენს არქიტექტურული პროექტის საქართველოს მთავრობის 2016 წლის 28იანვრის №41 დადგენილებასთან ტექნიკურ რეგლამენტის "შენობა-ნაგებობის უსაფრთხოების წესების" დამტკიცების თაობაზე "შესაბამისობის შეფასებას და არ მოიცავს საქართველოს ტერიტორიაზე მოქმედ, სამშენებლო სფეროში გამოყენებულ სხვა რაიმე დადგენილებასთან შესაბამისობის ანალიზს.

- საექსპერტო დასკვნაში გამოყენებული ტერმინები შეესაბამება შენობა-ნაგებობის უსაფრთხოების წესებში გამოყენებულ ტერმინებს და უნდა განიმარტოს აღნიშნული წესების მიხედვით.

- საექსპერტო დასკვნისთვის მოწოდებული დოკუმენტაციის სისწორეზე და რეალობასთან შესაბმისობაზე პასუხისმგებელია მომწოდებელი მხარე.

- ექსპერტი პასუხს აგებს მხოლოდ არქიტექტურული პროექტის რეგლამენტთან შესაბამისობაზე და არა მის განხორციელებაზე ან/და მშენებლობის პროცესში, ასევე ექსპლუატაციის შემდგომ მისგან გადახვევაზე.

- დამკვეთი ვალდებულია შენობა-ნაგებობის მშენებლობა და შემდგომი ექსპლუატაციის პროცესი განახორციელოს წინამდებარე დასკვნის შესაბამისად და დასკვნაში აღნიშნული შენიშვნა-რეკომენდაციების გათვალისწინებით.

- საპროექტო შენობის არქიტექტურული დოკუმენტაციის ისეთი კორექტირება, რომელიც შეუსაბამობაში მოდის წინამდებარე დასკვნის ნაწილებთან, შეთანხმებული უნდა იყოს ექსპერტთან.

- კონსტრუქციული, სახანძრო უსაფრთხოების სისტემების და მასთან დაკავშირებული საინჟინრო-კომუნიკაციების პროექტები უნდა დამუშავდეს „შენობა-ნაგებობის უსაფრთხოების წესები"-ს მოთხოვნათა დაცვით.

- უსაფრთხოების ზომები მშენებლობის დროს დაცული უნდა იყოს წესების მე-20 თავის შესაბამისად.

- საექსპერტო დასკვნის მოსამზადებლად ექსპერტიზისათვის გადმოიცა საპროექტო შენობის არქიტექტურული პროექტი, რომელიც მოიცავს შემდეგ მასალებს:

- პირობითი აღნიშვნები;
- შენობა-ნაგებობის პროექტირების აღწერილობა;
- შენობა-ნაგებობის უსაფრთხოების წესებთან შესაბამისობის ანალიზი;
- საპროექტო მიწის ნაკვეთის გენერალური-გეგმა;
- შენობა-ნაგებობის ყველა სართულის გეგმა;
- შენობა-ნაგებობის ჭრილები;
- შენობა-ნაგებობის ფასადები;
- კიბის დეტალურინა ხაზები;
- ფასადისა და სახურავის დეტალური ნახაზები;

- სარჩევი:

- დაკავებულობებისა და დაკავებულობის დატვირთვის შეფასება……...1
- კონსტრუქციის ტიპების შეფასება……2
- შენობის ზოგადი სიმაღლისა და ფართობის შეფასება……..3
- გასასვლელების, გასასვლელთან მისადგომების, გასავლელებისა და შენობიდან გამოსასვლელების შეფასება …… 4
- გზა-კიბეებისა და სხვა გასასვლელის საშუალებების გამტარუნარიანობების შეფასება. .5
- მისაწვდომობის შეფასება……6
- გარე კედლებისადმი მოთხოვნების შეფასება……..7
- სახურავის ანაწყობების შეფასება……8
- ცეცხლმედეგობის ხარისხიანი მოთხოვნილი გამმოჯნავების შეფასება……..9
- ხანძრისაგან დაცვის სისტემების შეფასება…….10
- წყალსადენის სისტემის ფიქსირებული მოწყობილობების შეფასება. ……11

დაგეგმარების საფუძველი და მიზნები:

პროექტი მიზნად ისახავს მრავალბინიანი საცხოვრებელი სახლის დაგეგმარებას, გეგმარებითი პრინციპებისა და შენობა-ნაგებობის უსაფრთხოების წესების მიხედვით.

დაგეგმარების საფუძველი და მიზნები:
პროექტის მიზანს წარმოადგენს მრავალბინიანი საცხოვრებელი სახლის დაგეგმარება თანამედროვე გეგმარებითი პრინციპებისა და შენობა ნაგებობების უსაფრთხოების ნორმების გამოყენებით.
მიწის ნაკვეთის მდებარეობა, აღწერა:
საპროექტო ტერიტორია მდებარეობს ქალაქ თბილისში, კრწანისის შესახვევი N17 ში, ს/კ 01.18.06.012.146. ტერიტორიის ფართობია 3750 კვ.მ. მას დასავლეთიდან ესაზღვრება კრწანისის ქუჩა, ხოლო დანარჩენი მხრიდან კერძო ნაკვეთები.
ნაკვეთი ხასიათდება საშუალო სირთულის რელიეფით. მისი დასაწყისიდან ბოლომდე ნიშნულებს შორის სხვაობაა 8 მეტრი. ტერიტორიაზე სატრანსპორტო საშუალებისა და ფეხით მოსიარულეთა მოხვედრა ხდება კრწანისის ქუჩის მხრიდან. ნაკვეთზე ამჟამად ფიქსირდება სამი ნარგავი.

პროექტის შინაარსობრივი აღწერა:
საპროექტო დოკუმენტაციით გათვალისწინებულია ცხრა სართულიანი შენობის მშენებლობა, ორდონიანი მიწისქვეშა ავტოსადგომით. შენობის პირველი სართული დაეთმობა კომერციულ ფართობს დამხმარე სათავსებით. მასში მოხვედრა მოხდება კრწანისის ქუჩის მხრიდან. საცხოვრებელ სართულებზე მოსახლეობა მოხვდება ავტოსადგომიდან და 0.00 ნიშნულზე განთავსებული ბაქნიდან, ორი ძირითადი კიბის უჯრედისა და ლიფტების მეშვეობით. მეორედან მეშვიდე სართულის ჩათვლით თვითოეულ სართულზე ათი ბინაა, მერვე სართულზე _ შვიდი, ხოლო მეცხრეზე ორი. საცხოვრებელი ბინების საერთო რაოდენობა შეადგენს 74 ერთეულს. ჭერის მინიმალური სიმაღლე ბინებში 3 მეტრია. ოთახების მინიმალური სიგანეა 2.98 მეტრი. ყველა ბინაში გათვალისწინებულია მინიმუმ ერთი არანაკლებ 14 კვ.მ. ფართობის მქონე ოთახი.
-3.60 ნიშნულზე ავტოსადგომების რეოდენობა 45 ერთეულს შეადგენს, აქედან შშმ პირთათვის განკუთვნილია 2 ავტოსადგომი. -6.60 ნიშნულზე ავტოსადგომების რაოდენობა 46 ერთეულს შეადგენს, აქედან შშმ პირთათვის განკუთვნილია 2 ავტოსადგომი. მათი ჯამური რაოდენობა ავტოსადგომებში 91 ერთეულია.
საპროექტო შენობის ნიშნული 0.00 შეესაბამება აბსოლუტურ ნიშნულს _532.00.
შენობის ფასადზე გამოყენებულია მაღალი ხარისხის კომპოზიტური პანელები თეთრი და ხის ფაქტურით. თეთრი პანელები კომპოზიციურად გარს ერტყმის აივნების კონტურებს. შენობის ცოკოლსა და პირველი სართულის ნაწილზე გამოყენებულია კერამოგრანიტის ფილა. შენობის ფასადის ნაწილზე გამოყენებულია ლესვა და ღებვა მაღალი ხარისხის საფასადე საღებავით.
კარ-ფანჯრები ალუმინისაა, ჩარჩოს ფერი_ანტრაციტი.
შენობას ამშვენებს მინის მოაჯირები.
კომერციული ფართობის ძირითადი ნაწილი შეიმინება ალუმინის ფასადის სისტემით.
შენობის ტერასებზე განთავსდება საჩრდლობლები.
პროექტის ძირითადი სტრუქტურული სისტემის აღწერა:
პროექტის ძირითად მზიდ სტრუქტურას წარმოადგენს რკინა-ბეტონის მონოლითური კარკასი. სართულშუა გადახურვა მოეწყობა ასევე მონოლითური რკინაბეტონის ფილით, რომელზეც განთავსდება თბოსაიზოლაციო შრე, მოჭიმვა და იატაკის მოპირკეთება. შენობის გადახურვა მოეწყობა გაძლიერებული ბეტონის ფილით, ბრტყელი გადახურივის ტექნოლოგიით.
კორექტირებული ნახაზების მიხედვით -2 სართულზე დაემატა გასასვლელი ზებრასთან ერთად და 1 სართულზე გადაადგილდა კარებები

❖ დაკავებულობებისა და დაკავებულობის დატვირთვის შეფასება:

მრავალბინიანი საცხოვრებელი სახლის სანებართვო დოკუმენტაცია ითვალისწინებს საპროექტო შენობაში განსათავსებელ თითოეული ტიპის დაკავებულობისთვის შენობა-ნაგებობის უსაფრთხოების წესებით (შემდგომში მოხსენიებული როგორც წესები) განსაზღვრულ ყველა დეტალურ მოთხოვნას, დაკავებულობები არის კლასიფიცირებული მე-3 თავის მიხედვით და შეესაბამება წესების 302-ე ქვეთავის მოთხოვნებს.

საპროექტო დოკუმენტაციის მიხედვით -6.60 და -3.60 ნიშნულზე განთავსებულია სწ-2 ქვეჯგუფის დაკავებულობა, 0.00 ნიშნულებზე განთავსებულია სვ ჯგუფის დაკავებულობა, ხოლო +4.20_+27.30 ნიშნულებზე მდებარე სართულებზე დაგეგმარებულია სც-2 ქვეჯგუფის დაკავებულობები. თითოეული ჯგუფის დაკავებულობა და დაკავებულობის დატვირთვა ინდივიდუალურად არის შეფასებული წესების მოთხოვნებიდან გამომდინარე კერძოდ:

1. სასაწყობო ჯგუფის ქვეჯგუფი სწ-2 (შემოზღუდული ავტოსადგომი გარაჟი, დამხმარე სათავსები - 6.60 ნიშნულზე, შემოზღუდული ავტოსადგომი გარაჟი, სახანძრო ტუმბოსა და წყლის რეზერვუარის ოთახები და დამხმარე სათავსები -3.60 ნიშნულზე) წესების 311.3 ქვეთავის მიხედვით აღნიშნული დაკავებულობა მოიცავს შენობებს, სადაც არაწვადი მასალები ინახება და მიეკუთვნება მცირე საფრთხის შემცველ სასაწყობო ჯგუფს.

სწ-2 ქვეჯგუფის დაკავებულობებისთვის განსაზღვრულია დაკავებულობის დატვირთვის ფაქტორები - 27.9 (სასაწყობო ფართობი, დამხმარე სათავსები, მექანიკური მოწყობილობების ოთახები) და 18,6 (ავტოსადგომი გარაჟები) წესების 1004 ქვეთავის და 1004.1.2 ცხრილის შესაბამისად.

საპროექტო შენობის -6,60 ნიშნულებზე მდებარე სართულზე სწ-2 ქვეჯგუფის დაკავებულობის დატვირთვა ჯამურად შეადგენს 119 დამკავებელს.

საპროექტო შენობის -3.60 ნიშნულზე მდებარე სართულზე სწ-2 ქვეჯგუფის დაკავებულობის დატვირთვა ჯამურად შეადგენს 109 დამკავებელს.

აქვე უნდა აღინიშნოს, რომ საპროექტო დოკუმენტაციით წარმოდგენილი შემოზღუდული ავტოსადგომი გარაჟის ფარგლებში მოქცეული და მის გვერდით მდებარე დამხმარე ოთახები, ფუნქციიდან გამომდინარე შეესაბამება წესების 508.2 ქვეთავის მოთხოვნებს დამხმარე დაკავებულობებთან დაკავშირებით და აკმაყოფილებს წესების 508.2.1, 508.2.2, 508.2.3 და 508.2.4 ქვეთავების მოთხოვნებს.

საპროექტო დოკუმენტაციით წარმოდგენილი სახანძრო ტუმბოს ოთახები და სახანძრო ტუმბოები აკმაყოფილებს წესების 913.2.1 ქვეთავის მოთხოვნას ოთახების დაცვასთან დაკავშირებით, ასევე აღნიშნული ოთახები და ტუმბოები უნდა აკმაყოფილებდეს წესების 913 ქვეთავის ყველა მოთხოვნას.

საპროექტო დოკუმენტაციით გათვალისწინებულია წესების 508.1 ქვეთავით და 508.4 ცხრილით განსაზღვრული განსხვავებული დაკავებულობების გამმიჯნავების მიმართ მოთხოვნები, სასაწყობო (სწ-2) და სავაჭრო ჯგუფის (სვ) დაკავებულობები ერთმანეთისგან გამიჯნულია მინიმუმ 2 საათიანი ცეცხლმედეგობის მქონე (მასალიდან გამომდინარე, რომელიც აღწერილია წესების 721.1(1) და 721.1(2) ცხრილებში საპროექტო დოკუმენტაციის მიხედვით გამოყენებულია გაძლიერებული ბეტონის მონოლითური ფილა) თარაზული ანაწყობით, რაც შეესაბამება წესების 508.4 ცხრილში განსაზღვრულ მოთხოვნებს.

შემოზღუდული ავტოსადგომი გარაჟები, ასევე აკმაყოფილებს წესები 406.9.3 ქვეთავის მოთხოვნებს ავტოსადგომზე ავტომობილისთვის განკუთვნილი ადგილის ზომებთან დაკავშირებით თითოეული

ავტოსადგომის ადგილის სიგანე და სიგრძე აკმაყოფილებს მოთხოვნილ მინიმუმს - 2.5X5.0 მეტრს. ავტოსადგომზე საავტომობილო გზის სიგანე მოწყობილია წესების 406.9.4 ქვეთავის შესაბამისად, -6.60 ნიშნულზე მდებარე შემოზღუდულ ავტოსადგომ გარაჟში შესვლა და გამოსვლა ხორციელდება „A-A" ღერძებს შორის მდებარე საავტომობილო პანდუსის მეშვეობით, ხოლო -3.60 ნიშნულზე "B-E" და „10" ღერძებს შორის მდებარე საავტომობილო პანდუსის მეშვეობით საავტომობილო პანდუსის სიგანე შეადგენს მინიმუმ 6,0 მეტრს, მაქსიმალური ქანობი 16%-ს.

ავტოსადგომ ადგილებს შორის დატოვებულია წესების 406.9.4.3 ქვეთავით განსაზღვრული მინიმუ 6.0 მეტრიანი გასავლელი, რომელიც თავისმხრივ მოიცავს 3.60 მეტრიან საავტომობილო გზას. საპროექტო დოკუმენტაციით წარმოდგენილი შენობის მიწისქვეშა, შემოზღუდული ავტოსადგომი გარაჟი წესების 406.6.2 ქვეთავის მიხედვით აღჭურვილია მექანიკური განიავების სისტემით, ხოლო წესების 406.6.3 ქვეთავის მოთხოვნის მიხედვით ავტოსაშხეფი სისტემით.

2. სავაჭრო ჯგუფის (სვ) დაკავებულობა (საცალო და საბითუმო ვაჭრობის მაღაზია 0.00 ნიშნულზე) წესების 309.1 ქვეთავის მიხედვით აღნიშნული დაკავებულობა მოიცავს ისეთ შენობებსა და ნაგებობებს ან მათ ნაწილების გამოყენებას, სადაც გამოფენილია და იყიდება საქონელი, ასევე, განთავსებულია ამგვარი საქონლის მარაგი და მისაწვდომია საზოგადოებისათვის.

სვ ჯგუფის დაკავებულობისთვის, განსაზღვრულია დაკავებულობის დატვირთვის ფაქტორი - 2.8 (სავაჭრო-კომერციული მიწის დონის ქვედა და მიწისპირა იატაკების ფართობები), წესების 1004 ქვეთავის 1004.1.2 ცხრილის შესაბამისად და სავაჭრო ფართობის დაკავებულობის დატვირთვა შეადგენს 324 დამკავებელს.

საპროექტო დოკუმენტაციის მიხედვით გათვალისწინებულია წესების 508.1 ქვეთავით და 508.4 ცხრილით განსაზღვრული განსხვავებული დაკავებულობების გამმიჯნავების მიმართ მოთხოვნები, სავაჭრო (სვ), საცხოვრებელი (სც-2) და სასაწყობო (სწ-2) ჯგუფის დაკავებულობები ერთმანეთისგან გამიჯნულია მინიმუმ 2 საათიანი ცეცხლმედეგობის მქონე (მასალიდან გამომდინარე, რომელიც აღწერილია წესების 721.1(1) და 721.1(2) ცხრილებში, საპროექტო დოკუმენტაციის მიხედვით გამოყენებულია გაძლიერებული ბეტონის მონოლითური ფილა) თარაზული ანაწყობით,რაც შეესაბამება წესების 508.4 ცხრილში განსაზღვრულ მოთხოვნებს.

3. საცხოვრებელი ჯგუფის ქვეჯგუფი სც-2, წესების 310.4 ქვეთავის მიხედვით აღნიშნული დაკავებულობა მოიცავს მრავალბინიან საცხოვრებელ სახლებს საცხოვრებელ ან საძინებელი ერთეულებით, სადაც დამკავებლები მუდმივად ცხოვრობენ.

პროექტის მიხედვით აღნიშნული დაკავებულობები განთავსებულია შენობის +4.20, +7.50, +10.80, +14.10, +17.40, +20.70, +24.00 და +27.30 ნიშნულებზე განთავსებულ სართულებზე.

საცხოვრებელი ერთეულები დაგეგმარებულია წესების 1208 ქვეთავის გათვალისწინებით, კერძოდ თითოეული საცხოვრებელი ერთეული შეესაბამება 1208.1 ქვეთავით განსაზღვრულ ოთახის მინიმალური სიგანის მოთხოვნას (პროექტის მიხედვით მინიმალური სიგანე 2,98 მეტრი), 1208.2 ქვეთავით განსაზღვრულ ჭერის მინიმალური სიმაღლის მოთხოვნას (პროექტის მიხედვით მინიმალური სიმაღლე 3 მეტრი) და 1208.4 ქვეთავის მოთხოვნას კომპაქტურ საცხოვრებელ ერთეულთან დაკავშირებით (ბინის მინიმალური ფართობი 62 კვ.მ), ყველა ბინაში გათვალისწინებულია მინიმუმ ერთი არანაკლებ 14 კვ.მ. ფართობის ოთახი, ასევე საცხოვრებელ ერთეულებში დაცულია მე-12 თავით განსაზღვრული სხვა მოთხოვნებიც შიგა გარემოსთან დაკავშირებით.

სც-2 ქვეჯგუფის დაკავებულობისთვის, განსაზღვრულია დაკავებულობის დატვირთვის ფაქტორი -18.6 (საცხოვრებელი) 1004 ქვეთავის და 1004.1.2 ცხრილის მიხედვით, შესაბამისად თითოეულ სართულზე განსაზღვრულია საერთო დაკავებულობის დატვირთვა;

- +4.20_+20.7 ნიშნულები - 60 დამკავებელი სართულზე.

- +24.00 ნიშნული - 46 დამაკვებელი.
- +27.30 ნიშნული - 20 დამაკვებელი.

თითოეული საცხოვრებელი ფართობი(ბინა) ერთმანეთისაგან გამიჯნულია მინიმუმ 2 საათიანი ცეცხლმედეგობის მქონე (მასალიდან გამომდინარე) თარაზული ანაწყობით და მინიმუმ 2 საათიანი ცეცხლმედეგობის მქონე კედლებით, რაც შეესაბამება წესების 420 ქვეთავში განსაზღვრულ მოთხოვნებს.

კორექტირებული ნახაზიბის მიხედვით შეიცვალა ბინების შიდა გეგმარება

4.საგამანათლებლო ჯგუფი სგ (საბავშვო ბაღი -3,60 ნიშნულზე) საპროექტო დოკუმენტაციის მიხედვით 305.2 ჯგუფი სგ- ამ ჯგუფში შედის 2,5 - წელზე უფროსი ასაკის ხუთზე მეტი ბავშვის მიერ დაკავებული შენობები ან ნაგებობები, ან მათი ნაწილები, სადაც ასწავლიან, უვლიან ან იცავენ ბავშვების პირად ჰიგიენას. ისინი კლასიფიცირდება, როგორც სგ ჯგუფის დაკავებულობები.

სგ ჯგუფის დაკავებულობა მდებარეობს (-3,60 ნიშნულზე) განთავსებულ სართულზე განსაზღვრულია დაკავებულობის დატვირთვის ფაქტორი, სტუდიები და სხვა პროფესიული წვთრნისთვის საჭირო ოთახების ფართობები 4,7(მთლიანი).

წესების 1004 ქვეთავის 1004.1.2 ცხრილის შესაბამისად საერთო დაკავებულობის დატვირთვა შეადგენს -3,60 ნიშნულზე შეადგენს 24 დამკავებელს.

პროექტის მიხედვით განსაზღვრული დაკავებულობები შერჩეულია წესების შესაბამისად და მათი დატვირთვები სწორად არის გამოთვლილი წესების 1004.1.2 ცხრილის მიხედვით.

დაკავებულობებისა და დაკავებულობის დატვირთვის შეფასება განხორციელდა დამკვეთის მიერ მოწოდებულ არქიტექტურულ პროექტზე დაყრდნობით და შენობა-ნაგებობის უსაფრთხოების წესების გამოყენებით (საქართველოს მთავრობის 2016 წლის 28 იანვრის №41 დადგენილება ტექნიკურ რეგლამენტის – "შენობა-ნაგებობის უსაფრთხოების წესების“ დამტკიცების თაობაზე“). უნდა აღინიშნოს, რომ საპროექტო დოკუმენტაციის ცვლილება ან მშენებლობის დროს განხორციელებული რაიმე სახის ცვლილება, რომელიც იქნება აღნიშნულ არქიტექტურულ პროექტთან შეუსაბამო, ავტომატურად გამოიწვევს წარმოდგენილი საექსპერტო დასკვნის და შეფასებების გაუქმებას, ასევე საჭიროს გახდის არქიტექტურული პროექტის კორექტირებას და ახალი სამშენებლო ნებართვის მიღების აუცილებლობას.

❖ 2. კონსტრუქციული ტიპის შეფასება.

შენობა-ნაგებობის უსაფრთოხების წესების მიხედვით საპროექტო შენობისთვის გამოყენებული მასალების ცეცხლმედეგობის (განსაზღრულია 721.1 ცხრილის მიხედვით), შენობაში არსებული დაკავებულობების საფუძველზე და შენობის საპროექტო სიმაღლიდან გამომდინარე შენობისთვის განსაზღრულია I-B კონსტრუქციის ტიპი.

საპროექტო დოკუმენტაციის მიხედვით შენობის ელემენტები-ძირითადი სტრუქტურული ჩარჩო (გაძლიერებული ბეტონის ჩარჩოებ-კავშირიანი კარკასული სისტემა), იატაკის კონსტრუქცია და არაძირითადი ნაწილები (გაძლიერებული ბეტონის მონოლითური ფილა), სახურავის კონსტრუქცია და არაძირითადი ნაწილები (გაძლიერებული ბეტონის მონოლითური ფილა დასრულებული ბრტყელი, მრავალშრიანი გადახურვით) აკმაყოფილებს წესების 601 ქვეთავს, 601 ცხრილის მოთხოვნებს, პროექტის მიხედვით ზემოთ აღწერილი ელემენტების ცეცხლმედეგობის ხარისხი 721 ქვეთვაში აღწერილი მასალათა სპეციფიკაციიდან გამომდინარე შეადგენს მინიმუმ 2 საათს, ხოლო სახურავის და სართულშუა გადახურვის კონსტრუქციისთვის მინიმუმ 2 საათს და შეესაბამება/აღემატება 601 ცხრილში I-B კონსტრუქციის ტიპისთვის მოთხოვნილ ცეცხლმედეგობის ხარისხს.

გარე კედლების ცეცხლმედეგობის ხარისხი აკმაყოფილებს წესების 602 ცხრილში განსაზღვრულ მინიმუმს ხანძარსაწინააღმდეგო მანძილიდან და გარე კედლების სამშენებლო მასალიდან

გამომდიანრე, რაც ქვემოთ უფრო დეტალურად იქნება აღწერილი.

კონსტრუქციული ტიპის შეფასება განხორციელდა დამკვეთის მიერ მოწოდებულ არქიტექტურულ პროექტზე დაყრდნობით და შენობა-ნაგებობის უსაფრთხოების წესების გამოყენებით (საქართველოს მთავრობის 2016 წლის 28 იანვრის №41 დადგენილება ტექნიკურ რეგლამენტის – "შენობა-ნაგებობის უსაფრთხოების წესების“ დამტკიცების თაობაზე“). უნდა აღინიშნოს, რომ საპროექტო დოკუმენტაციის ცვლილება ან
მშენებლობის დროს განხორციელებული რაიმე სახის ცვლილება, რომელიც იქნება აღნიშნულ არქიტექტურულ პროექტთან შეუსაბამო, ავტომატურად გამოიწვევს წარმოდგენილი საექსპერტო დასკვნის და შეფასებების გაუქმებას, ასევე საჭიროს გახდის არქიტექტურული პროექტის კორექტირებას და ახალი სამშენებლო ნებართვის მიღების აუცილებლობას.

კორექტირებული ნახაზების მიხედვით საპროექტო შენობისთვის გამოყენებული მასალების ცეცხლმედეგობის ხარისხი და კონსტრუქცია დარჩა უცვლელი

❖ 3. სიმაღლისა და ფართობის შეფასება.

საპროექტო შენობის სიმაღლე და ფართობი განსაზღვრულია წესების მე-5 თავის 503 ცხრილის მიხედვით შენობაში არსებული დაკავებულობების და კონსტრუქციის ტიპიდან (I-B) გამომდინარე შენობის ყველა ნაწილი აკმაყოფილებს განსაზღვრულ მოთხოვნებს.

იქიდან გამომდინარე, რომ საპროექტო შენობა აკმაყოფილებს I-B კონსტრუქციის ტიპისთვის განსაზღვრულ მოთხოვნებს, წესების 503-ე ცხრილის მიხედვით შენობის დასაშვები სიმაღლე 48.8 მეტრია, დასაშვები სართულიანობა სწ-2, სც-2 და სვ ჯგუფის დაკავებულობებისთვის 11 სართული, ხოლო სგ ჯგუფისთვის 5 სართული.

წესების 503 ცხრილის მიხედვით სართულის დასაშვები ფართობი სწ-2 ქვეჯგუფის დაკავებულობისთვის – 7340 კვ.მ-ია, სგ, სც-2 და სვ ჯგუფების დაკავებულობებისთვის შეუზღუდავი. საპროექტო დოკუმენტაციის მიხედვით შენობის შემოთავაზებული სართულიანობა მიწის დონიდან 9 სართული (მიწისქვეშა 2 სართული). საპროექტო დოკუმენტაციის
მიხედვით შენობის სიმაღლე შენობა-ნაგებობის უსაფრთხოების წესებით განსაზღვრული „მიწის დონის ნიშნულიდან (-2.10=529.90 მეტრი) შეადგენს 32.70 მეტრს, ხოლო საპროექტო შენობის ბოლო დაკავებული იატაკი მდებარეობს სახანძრო-სამაშველო დანაყოფის მანქანის მისადგომი გზიდან 29,70 მეტრზე. საპროექტო დოკუმენტაციის მიხედვით წარმოდგენილი დაკავებულობების ფართობი სართულების შესაბამისად შემდეგნაირია:

-6.60 და -3.60 ნიშნული:

- სწ-2, სგ ჯგუფები - 4454.5 კვ.მ (ჯამურად)

0.00 ნიშნული

- სვ ჯგუფი - 908 კვ.მ

+4.20_+27.30 ნიშნულები:

- სც-2 ქვეჯგუფი - 10 155 კვ.მ (ჯამურად)

საპროექტო დოკუმენტაციის მიხედვით წარმოდგენილი შენობის, სიმაღლე, სართულიანობა და დაკავებულობის ფართობები განსაზღვრულია წესების შესაბამისად და აკმაყოფილებს მე-5 თავის 503-ცხრილის მოთხოვნებს.

სიმაღლისა და ფართობის შეფასება განხორციელდა დამკვეთის მიერ მოწოდებულ არქიტექტურულ პროექტზე დაყრდნობით და შენობა-ნაგებობის უსაფრთხოების წესების გამოყენებით (საქართველოს მთავრობის 2016 წლის 28 იანვრის №41 დადგენილება ტექნიკურ რეგლამენტის – "შენობა-ნაგებობის უსაფრთხოების წესების“ დამტკიცების თაობაზე“). უნდა აღინიშნოს, რომ საპროექტო დოკუმენტაციის ცვლილება ან მშენებლობის დროს განხორციელებული

რაიმე სახის ცვლილება, რომელიც იქნება აღნიშნულ არქიტექტურულ პროექტთან შეუსაბამო, ავტომატურად გამოიწვევს წარმოდგენილი საექსპერტო დასკვნის და შეფასებების გაუქმებას, ასევე საჭიროს გახდის არქიტექტურული პროექტის კორექტირებას და ახალი სამშენებლო ნებართვის მიღების აუცილებლობას.

კორექტირებული ნახაზების მიხედვით უცვლელი დარჩა სართულის ფართი და დაკავებულობა, შეიცვალა მხოლოდ ბინების შიდა გეგმარება

❖ 4. გასასვლელების, გასასვლელთან მისადგომების, გასავლელებისა და შენობიდან გამოსასვლელების შეფასება.

გასასვლელების სისტემაში შემავალი სამივე ელემენტის (გასასვლელთან მისადგომი, გა სასვლელი, შენობიდან გამოსასვლელი) ანალიზი განხორციელდა შენობის თითოეული სართულის დაკავებულობის დატვირთვის, გასავლელამდე სავალი მანძილის, ჩიხურ დერეფნებთან დაკავშირებული შეზღუდვების და გასავლელის კომპონენტების ზომების საფუძველზე შენობა-ნაგებობის უსაფრთხოების წესების მე-10 თავის შესაბამისად.

საპროექტო დოკუმენტაციის მიხედვით და წესების მე-10 თავის 1021.2 ქვეთავის, 1021.2(1) და 1021.2(2) ცხრილებიდან გამომდინარე შენობის თითოეულ სართულს, ემსახურება მინიმუმ 2 გასასვლელის გზა-კიბე და მინიმუმ 2 შენობიდან გამოსასვლელი გზა-კარი, შიგა გასასვლელის გზა-კიბეები წესების 1009.3 ქვეთავის მოთხოვნებიდან
გამომდინარე შემოზღუდულია ცეცხლმდეგი კედლებით, ცეცხლმდეგობის ხარისხი შეადგენს მინიმუმ 2 საათს.

საპროექტო დოკუმენტაციის მიხედვით წარმოდგენილი გასასვლელის გზა-კიბეები წესების 1027 ქვეთავის მიხედვით, მიწისპირა სართულზე სრულდება შენობიდან გამოსასვლელებით, კერძოდ:

- საპროექტო შენობის „3-4“ და „A-B“ ღერძებს შორის მდებარე შიგა გასასვლელის გზა-კიბე მიწისპირა სართულზე პირდაპირ უკავშირდება შენობიდან გამოსასვლელ გზა-კარს და შემდეგ საზოგადოებრივ სივრცეს.

- საპროექტო შენობის „6-7“ და „B-C“ ღერძებს შორის მდებარე შიგა გასასვლელის გზა-კიბე მიწისპირა სართულზე პირდაპირ უკავშირდება შენობიდან გამოსასვლელ გზა-კარს და შემდეგ საზოგადოებრივ სივრცეს.

- საპროექტო შენობის „9-10“ და „E-F“ ღერძებს შორის მდებარე შიგა გასასვლელის გზა-კიბე მიწისპირა სართულზე 1027 ქვეთავის, 1 გამონაკლისის მიხედვით სავაჭრო ფართობის გავლით უკავშირდება შენობიდან გამოსასვლელ გზა-კარს და შემდეგ საზოგადოებრივ სივრცეს.

გასასვლელები გადანაწილებულია შემდეგნაირად:

საპროექტო დოკუმენტაციის მიხედვით მიწის დონის ქვედა სართულზე (-6.60 ნიშნული) განთავსებულ დაკავებულობებს (სწ-2 ჯგუფი) საერთო დაკავებულობის დატვირთვიდან (119 დამკავებელი) გამომდინარე, ემსახურება 2 შიგა გასასვლელის გზა-კიბე. -6.60 ნიშნულზე მოწყობილი გასასვლელების რაოდენობა და განთავსება აკმაყოფილებს წესების 1015.1 და 1015.2 ქვეთავის, ასევე 1021.1 და 1021.2 ქვეთავების მოთხოვნებს.

მიწის დონის ქვედა სართულზე (-3.60 ნიშნული) განთავსებულ დაკავებულობებს (სწ-2 ჯგუფი) საერთო დაკავებულობის დატვირთვიდან (109 დამკავებელი) გამომდინარე, ემსახურება 3 შიგა

გასასვლელის გზა-კიბე.

მიწის დონის ქვედა სართულზე (-3.60 ნიშნული) განთავსებულ დაკავებულობებს (სგ ჯგუფი) საერთო დაკავებულობის დატვირთვიდან (24 დამკავებელი) გამომდინარე, ემსახურება 1 შენობიდან გამოსასვლელი გზა-კარი. მიწის დონის ქვედა სართულზე მოწყობილი გასასვლელების რაოდენობა და განთავსება აკმაყოფილებს წესების 1015.1 და 1015.2 ქვეთავის, ასევე 1021.1 და 1021.2 ქვეთავების მოთხოვნებს.

საპროექტო შენობის მიწისპირა სართულზე (0,00 ნიშნული) განთავსებულ დაკავებულობას (სვ ჯგუფი) საერთო დაკავებულობის დატვირთვიდან, (324 დამკავებელი), გამომდინარე ემსახურება 3 გასასვლელის (შენობიდან გამოსასვლელის) გზა-კარი. მიწისპირა სართულზე მოწყობილი გასასვლელების რაოდენობა და განთავსება აკმაყოფიელბს წესების 1015.1 და 1015.2 ქვეთავის, ასევე 1021.1 და 1021.2 ქვეთავების მოთხოვნებს. აქვე უნდა აღინიშნოს, რომ წესების 1014.2 ქვეთავის გამონაკლისი მიხედვით დსშ, სწ ან სმ ჯგუფში არ იკრძალება, გასასვლელები მომიჯნავე ან შუალედურ ოთახებსა ან სივრცეებზე გადიოდეს, თუ მომიჯნავე ან შუალედური ოთახები ან სივრცეები ამავე ან ნაკლები საფრთხის შემცველი დაკავებულობის ჯგუფს მიეკუთვნება;

საპროექტო შენობის მე-2-მე-9 სართულზე (+4.20_+27.30 ნიშნულები) განთავსებულ დაკავებულობებს (სც-2 ქვეჯგუფი) სართულზე მაქსიმალური დაკავებულობის დატვირთვიდან (60 დამკავებელი), გამომდინარე ემსახურება 2 შიგა გასასვლელის გზა-კიბე. გასასვლელების რაოდენობა და განთავსება აკმაყოფიელბს წესების 1015.1 და 1015.2 ქვეთავის, ასევე 1021.1 და 1021.2 ქვეთავების მოთხოვნებს.

საპროექტო დოკუმენტაციის მიხედვით შენობის თითოეულ სართულს გააჩნია ერთზე მეტი გასასვლელი და სწ-2 ქვეჯგუფის დაკავებულობები სრულად აღჭურვილია ავტოსაშხეფი სისტემით, შესაბამისად წესების ქვეთავი 1016-სა და ცხრილი 1016.2-ის მიხედვით დაშვებული გასასვლელთან მისადგომი მაქსიმლური სავალი მანძილი სწ-2 ჯგუფის დაკავებულობისთვის შეადგენს 120 მეტრს, სვ ჯგუფის დაკავებულობებისთვის შეადგენს 60 მეტრს, და სც-2 ქვეჯგუფის დაკავებულობებისთვის შეადგენს 60 მეტრს, რაც საპროექტო დოკუმენტაციის მიხედვით დაცულია.

გასასვლელი და გასასვლელთან მისადგომი გზა-კიბეები მოწყობილია წესების 1009 ქვეთავის შესაბამისად და აკამყოფილებს ყველა აუცილებელ მოთხოვნას. გასასვლელთან მისადგომი დერეფნები მოწყობილია 1018 ქვეთავის მიხედვით და აკმაყოფილებს მინიმუმ 1 და 2 საათიან ცეცხლმედეგობის ხარისხს, ხოლო გასასვლელი გზა-კარები მოწყობილია წესების 1008 ქვეთავის შესაბამისად, ყველა მათგანი აკამყოფილებს ყველა ძირითად მოთხოვნას,რასაც ქვემოთ უფრო დეტალურად განვიხილავთ.

გასასვლელები

შენიშვნა:

<u>1006.2 ქვეთავის თანახმად გზა-კიბეების და ზოგადად გასასვლელი საშუალებების განათებულობა სავალი ზედაპირის დონესთან 11 ლუქსზე ნაკლები არ უნდა იყოს. 1006.3 ქვეთავის თანახმად დენის გათიშვისას,სათადარიგო ელექტროსისტემამ ავტომატურად უნდა გაანათოს გასასვლელი საშუალებები და დენით მომარაგებას უნდა უზრუნველყოფდეს არანაკლებ 90 წუთის განმავლობაში და უნდა შედგებოდეს აკუმულატორების ან ავტონომიური გენერატორისაგან.</u>

გასასვლელების, გასასვლელთან მისადგომების, გასავლელებისა და შენობიდან გამოსასვლელების შეფასებაგანხორციელდა დამკვეთის მიერ მოწოდებულ არქიტექტურულ პროექტზე დაყრდნობით და შენობა-ნაგებობის უსაფრთხოების წესების გამოყენებით (საქართველოს მთავრობის 2016 წლის 28 იანვრის №41 დადგენილება ტექნიკურ რეგლამენტის – "შენობა-ნაგებობის უსაფრთხოების წესების“ დამტკიცების თაობაზე“). უნდა აღინიშნოს, რომ საპროექტო დოკუმენტაციის ცვლილება ან მშენებლობის დროს განხორციელებული რაიმე სახის ცვლილება, რომელიც იქნება აღნიშნულ არქიტექტურულ პროექტთან შეუსაბამო, ავტომატურად გამოიწვევს წარმოდგენილი საექსპერტო

დასკვნის და შეფასებების გაუქმებას, ასევე საჭიროს გახდის არქიტექტურული პროექტის კორექტირებას და ახალი სამშენებლო ნებართვის მიღების აუცილებლობას.

კორექტირებული დოკუმენტაციის მიხედვით უცვლელი რჩება გასასვლელების რაოდენობა და გაბარიტები (შეიცვალა მხოლოდ საცხოვრებელი ბინების შიდა გეგმარება)

❖ 5. გზა-კიბეებისა და სხვა გასასვლელის სამუალებების გამტარუნარიანობების შეფასება.

როგორც ზემოთ აღინიშნა გასასვლელი და გასასვლელთან მისადგომი გზა-კიბეები მოწყობილია წესების 1009 ქვეთავის შესაბამისად. გზა-კიბეების მინიმალური სიგანე განსაზღვრულია 1009.4 ქვეთავის და შენობის სართულზე მაქსიმალური დაკავებულობის დატვირთვის (119 დამკავებელი) მიხედვით, გზა-კიბეების გამტარუნარიანობის გამოსათვლელად გამოყენებულია წესების 1005.3.1. ქვეთავში განსაზღვრული ფაქტორი (5,1 მმ) და გზა-კიბეების მოთხოვნილი თავისუფალი გასასვლელის სიგანე (მარშის სიგანე მოაჯირებს შორის) უნდა შეადგენდეს 1.10 მეტრს თითოეული კიბისთვის. საპროექტო დოკუმენტაციის მიხედვით სართულებს ემსახურება 1.35 მეტრი თავისუფალი გასასვლელის მქონე გზა-კიბეები და მიღებული სიგანე შენარჩუნებულია შენობის ყველა სართულისთვის.

საპროექტო დოკუემნტაციის მიხედვით **"3-4"- "A-B"** ღერძებს შორის და **"6-7"- "B-C"** ღერძებს შორის მდებარე შიგა გასასვლელის გზა-კიბეები ერთამნეთისგან დაშორებულია **15,00** მეტრით. წესების **403.5.1** ქვეთავის მიხედვით "აუცილებელი შიგა გასასვლელის გზა-კიბეები ერთმანეთისგან უნდა გაიმიჯნოს, არანაკლებ, **9,0** მეტრით ან შენობის ან ფართობის საერთო დიაგონალის მაქსიმალური სიგრძის, არანაკლებ, მეოთხედით, რომელიც ნაკლები იქნება. მანძილი უნდა გაიზომოს სწორხაზოვნად შიგა გასასვლელის გზა-კიბეებთან ყველაზე ახლოს მდებარე წერტილებს შორის." შესაბამისად, რადგან პროექტის მიხედვით კიბეებს შორის მანძილი აღემატება **9** მეტრს, წესების **403.5.1** ქვეთავის მოთხოვნა დაკმაყოფილებულია. ასევე შიგა გასასვლელის გზა-კიბეებში შემავალ კარებს შორის მანძილი აკმაყოფილებს წესების **1015.2.1** ქვეთავის მოთხოვნას **1** გამონაკლისის მიხედვით - "სადაც შიგა გასასვლელის გზა-კიბეები აუცილებელი გასასვლელის ნაწილია და ერთმანეთთან დაკავშირებულია **1**-საათიანი ცეცხლმედეგობის მქონე დერეფნით, რომელიც აკმაყოფილებს **1018**-ე ქვეთავის მოთხოვნებს, გასასვლელის აუცილებელი გამმიჯნავი უნდა გაიზომოს დერეფნის ფარგლებში ყველაზე მოკლე პირდაპირი ხაზის გასწვრივ"

შიგა გასასვლელის გზა-კიბეები, ასევე აკმაყოფილებეს წესების 1009.7, 1009.8 და 1009.15 ქვეთავების მოთხოვნებს, კიბის საფეხურებთან, ბაქნებთან და სახელურებთან დაკავშირებით (იხილეთ გზა-კიბის დეტალური ნახაზი). გზა-კიბეში შემავალი და გამოსასვლელი გზა-კარები მოწყობილია წესების 1008 ქვეთავის მიხედვით და ასევე აკმაყოფილებს 716.5 ქვეთავის მოთხოვნას, ცეცხლმედეგ კედელში ჩასმულ ღიობებთან დაკავშირებით, რადგან 1009.3.1.1 ქვეთავის მიხედვით გზა-კიბეების ცეცხლმედეგ ზღუდეს მოეთხოვება 2 საათიანი ცეცხლმედეგობის ხარისხი, შესაბამისად მასში ჩასმული გზა-კარების ცეცხლმედეგობის ხარისხი 90 წუთია.

წესების 1007.3 ქვეთავის მოთხოვნების შესაბამისად გზა-კიბეების სიგანე სახელურებს შორის შეადგენს 1.20 მეტრს და კიბის უჯრედის ბაქნებზე მოწყობილია 1007.6 ქვეთავით განსაზღვრული თავშესაფრის ფართობები

საპროექტო დოკუმენტაციის მიხედვით გასასვლელის გზა-კარები მოწყობილია წესების 1008 ქვეთავის შესაბამისად და აკამყოფილებს ყველა აუცილებელ მოთხოვნას. გზა-კარის მინიმალური სიგანე განსაზღვრულია 1008.1.1 ქვეთავის და მაქსიმალური დაკავებულობის დატვირთვის მიხედვით, გზა-კარების გამტარუნარიანობის გამოსათვლელად გამოყენებულია 1005.3.2. ქვეთავში განსაზღვრული ფაქტორი (3,8 მმ) გასასვლელის გზა-კარების მოთხოვნილი სუფთა მინიმალური სიგანე თითოეული გზა-კარისთვის შეადგენს 0.82 მეტრს, ხოლო პროექტით გათვალისწინებული,

გასასვლელების სისტემაში შემავალი გზა-კარების სუფთა თავისუფალი სიგანე შეადგენს მინიმუმ 0,82 და 1,80 მეტრს. ასევე უნდა აღინიშნოს, რომ ცეცხლმედეგ კედლებსა და ტიხრებში ჩასმული ყველა გზა-კარი აკმაყოფილებს წესების 716.5 ქვეთავის მოთხოვნას ღიობის დამცავების ცეცხლმედეგობასთან დაკავშირებით.

გასასვლელების სისტემაში შემავალი დერეფნები მოწყობილია წესების 1018 ქვეთავის შესაბამისად და აკმყოფილებს ყველა აუცილებელ მოთხოვნას. საპროექტო დოკუმენტაციის მიხედვით და წესების 1018.1 ცხრილის შესაბამისად დერეფნის კედლებს არ მოეთხოვებათ ცეცხლმედეგობის ხარისხი, რადგან შენობა სრულად აღჭურვილია ავტოსაშხეფი სისტემით.

საპროექტო დოკუმენტაციით წარმოდგენილი დაკავებულობების მომსახურე დერეფნების მინიმალური სიგანე განსაზღვრულია წესების 1018.2 ქვეთავის და თითოეულ სართულზე დაკავებულობის დატვირთვის ჯამური მაჩვენებლის მიხედვით, დერეფნების გამტარუნარიანობის გამოსათვლელად გამოყენებულია 1005.3.2. ქვეთავში განსაზღვრული ფაქტორი (3,8). პროექტის მიხედვით გათვალისწინებულია დასაშვებ მინიმუმზე (1,2 მ) მეტი სიგანის დერეფანები მინიმუმ 1.80 მეტრი.

აქვე უნდა აღინიშნოს, რომ პროექტში არსებული ჩიხური დერეფნები აკმაყოფილებს წესების 1018.4 ქვეთავის მე-3 გამონაკლისის მოთხოვნებს.

საპროექტო შენობის სართულებზე არსებული თითოეული დაკავებულობისთვის და იმ სივრცეებისთვის, რომლებშიც ეს დაკავებულობები ფუნქციონირებენ გასასვლელების

და გასავლელების (ავეჯებს შორის-სასაწყობო, სავაჭრო და საცხოვრებელ ფართობებზე) რაოდენობა (1021 ქვეთავის მიხედვით) და გამტარუნარიანობა, განსაზღვრულია 1008 ქვეთავის, დაკავებულობის დატვირთვის (1004 ქვეთავი) და 1005.3.2. ქვეთავში განსაზღვრული ფაქტორის (3.8 მმ) მიხედვით, აკმაყოფილებს განსაზღვრულ ყველა მინიმალურ მოთხოვნას. ასევე წესების 1017.5 ქვეთავის მოთხვნას გასავლელის დაშვებულ მინიმუმთან (90 სმ) დაკავშირებით.

შენიშვნა:
გზა-კიბეების შემომზღუდავში ჩაყენებული კარები წესების 907.3 ქვეთავის შესაბამისად დაყენებული კვამლაღმომჩენების გააქტიურებისთანავე ან კვამლაღმომჩენის ან კარის ღიად დამჭერი მექანიზმისათვის ელექტრომომარაგების შეწყვეტისთანავე ავტომატურად უნდა იხურებოდეს. ავტომატურად დაკეტვადი კარების ავტომატურად დახურვას, კვამლაღმომჩენის გააქტიურების შემდეგ 10 წამზე მეტი არ უნდა დასჭირდეს. უზრუნველყოფდეს არანაკლებ 90წუთის განმავლობაში და უნდა შედგებოდეს აკუმულატორების ან ავტონომიური გენერატორისაგან.

გზა-კიბეებისა და სხვა გასასვლელის საშუალებების გამტარუნარიანობების შეფასება. განხორციელდა დამკვეთის მიერ მოწოდებულ არქიტექტურულ პროექტზე დაყრდნობით და შენობა-ნაგებობის უსაფრთხოების წესების გამოყენებით (საქართველოს მთავრობის 2016 წლის 28 იანვრის №41 დადგენილება ტექნიკურ რეგლამენტის – "შენობა-ნაგებობის უსაფრთხოების წესების“ დამტკიცების თაობაზე“). უნდა აღინიშნოს, რომ საპროექტო დოკუმენტაციის ცვლილება ან მშენებლობის დროს განხორციელებული რაიმე სახის ცვლილება, რომელიც იქნება აღნიშნულ არქიტექტურულ პროექტთან შეუსაბამო, ავტომატურად გამოიწვევს წარმოდგენილი საექსპერტო დასკვნის და შეფასებების გაუქმებას, ასევე საჭიროს გახდის არქიტექტურული პროექტის კორექტირებას და ახალი სამშენებლო ნებართვის მიღების აუცილებლობას.

კორექტირებული დოკუმენტაციის მიხედვით უცვლელი რჩება გასასვლელების რაოდენობა და გაბარიტრები (შეიცვალა მხოლოდ საცხოვრებელი ბინების შიდა გეგმარება)

❖ 6. მისაწვდომობის შეფასება.

შენობა-ნაგებობის უსაფრთხოების წესების 1103.1 ქვეთავის მიხედვით, დროებითი ან მუდმივი ადგილები, შენობები, ნაგებობები, საშუალებები, ელემენტები და სივრცეები, მისაწვდომი უნდა იყოს

შეზღუდული შესაძლებლობების მქონე პირებისთვის. აღნიშნული მოთხოვნა საპროექტო დოკუმენტაციით დაცულია და მთელი საპროექტო შენობა და მიწის ნაკვეთი მისაწვდომია. მისაწვდომი სვლაგეზი უზრუნველყოფილია საზოგადოებრივი სივრცეებიდან შენობის ყველა შესასვლელემდე და შენობის ყველა დაკავებულ დონეზე, თანახმად 1104 ქვეთავისა.

თანახმად 1104.5 ქვეთავისა, მისაწვდომი სვლაგეზები უნდა ემთხვეოდეს საერთო გამოყენების მიმოსვლის ბილიკს ან მდებარეობდეს იმავე ფართობზე, რომელზეც საერთო გამოყენების მიმოსვლის ბილიკი.

საპროექტო შენობის მიწისქვეშა და მიწის დონის ზედა სართულებზე მისაწვდომობა უზრუნველყოფილია „3-4", „6-7" და „E-F", ღერძებს შორის მდებარე სამგზავრო ლიფტების მეშვეობით, რომლებიც აკმაყოფილებენ წესების 1702.4 ქვეთავის მოთხოვნებს და მათში შესაძლებელია საკაცის განთავსება. აღნიშნული ლიფტები წესების 909.21 ქვეთავის მოთხოვნებიდან გამომდინარე და საპროექტო დოკუმენტაციის მიხედვით აღჭურვილია ჰაერის დაწნევის სისტემებით, ლიფტები დამატებით უნდა აკმაყოფილებდეს წესების მე-17 თავის ყველა აუცილებელ მოთხოვნას საპროექტო დოკუმენტაციის მიხედვით -6.60 და -3.60 ნიშნულზე მდებარე შემოზღუდულ ავტოსადგომ გარაჟში გამოყოფილია ავტოსადგომი ადგილი შეზღუდული შესაძლებელობის მქონე პირისთვის წესების 1106.1 ცხრილის შესაბამისად და დაცულია წესების 1106.5 ქვეთავის მოთხოვნა მიკროავტობუსის სივრცესთან დაკავშირებით.

საპროექტო დოკუმენტაციის მიხედვით:

- სავაჭრო ფართობებს ემსახურება მისაწვდომი ტუალეტის ოთახები, რაც შეესაბამება წესების 1109.2 ქვეთავს.
- წესების 1107.6.2.1 ქვეთავის მიხედვით შენობაშიდ აგეგამრებულია შესაბამისი რაოდენობის „ა" და „ბ" ტიპის საცხოვრებელიე ერთეულები.
- მისაწვდომ სვლაგეზზე მდებარე სამგზავრო ლოფტები მისაწვდომია შშმ პირთათვის და აკმაყოფილებს „მისაწვდომობის ეროვნული სტანდარტები"-ს მოთხოვნებს. იხილეთ სტანდარტის შეფასება.
- შენობაში მისაწვდომ სივრცეებს ემსახურება შესაბამისი რაოდენობის მისაწვდომი გასასვლელი საშუალება, რაც შეესაბამება 1007.1 ქვეთავის მოთხოვნას.
- თითოეული აუცილებელი მისაწვდომი გასასვლელი საშუალება უწყვეტად მიემართება საზოგადოებრივი გზისკენ და მოიცავს მისაწვდომ სვლაგეზს, რაც შეესაბამება 1007.2 ქვეთავის მოთხოვნას.

კორექტირებული დოკუმენტაციის მიხედვით შეიცვალა საცხოვრებელი ბინების შიდა გეგმარება

მისაწვდომობის შეფასება განხორციელდა დამკვეთის მიერ მოწოდებულ არქიტექტურულ პროექტზე დაყრდნობით და შენობა-ნაგებობის უსაფრთხოების წესების გამოყენებით (საქართველოს მთავრობის 2016 წლის 28 იანვრის №41 დადგენილება ტექნიკურ რეგლამენტის – "შენობა-ნაგებობის უსაფრთხოების წესების" დამტკიცების თაობაზე"). უნდა აღინიშნოს, რომ საპროექტო დოკუმენტაციის ცვლილება ან მშენებლობის დროს განხორციელებული რაიმე სახის ცვლილება, რომელიც იქნება აღნიშნულ არქიტექტურულ პროექტთან შეუსაბამო, ავტომატურად გამოიწვევს წარმოდგენილი საექსპერტო დასკვნის და შეფასებების გაუქმებას, ასევე საჭიროს გახდის არქიტექტურული პროექტის კორექტირებას და ახალი სამშენებლო ნებართვის მიღების აუცილებლობას.

7. გარე კედლებისადმი მოთხოვნების შეფასება.

საპროექტო შენობის გარე კედლების ყველა კომპონენტი, კერძოდ, გარე კედლის ღიობების მაქსიმალური ფართობი, ხანძარსაწინააღმდეგო მანძილი და ღიობების დაცვის ხარისხი, განსაზღვრულია წესების 705 ქვეთავის მიხედვით და შეესაბამება 705.8 ცხრილის მოთხოვნებს. საპროექტო დოკუმენტაციის მიხედვით, შენობისთვის განსაზღვრულია ხანძარსაწინააღმდეგო მანძილები, წესების მოთხოვნების შესაბამისად:

“1-5“; ”7-10;“ „10-1“; ”D-A” ღერძებში და მდებარე ფასადის კედლებისთვის ხანძარსაწინააღმდეგო მინიმალური მანძილი მერყეობს 10.7-18.4 მეტრის ფარგლებში და წესების 602 ცხრილის მიხედვით არ საჭიროებს გარე კედლების ცეცხლმედეგობის ხარისხის უზრუნველყოფას.

“5-7“; ”C’-F;“ ღერძებში და მდებარე ფასადის კედლებისთვის ხანძარსაწინააღმდეგო მინიმალური მანძილი მერყეობს 7.4-8.0 მეტრის ფარგლებში და წესების 602 ცხრილის მიხედვით საჭიროებს გარე კედლების მინიმუმ 1 საათიანი ცეცხლმედეგობის ხარისხის უზრუნველყოფას, რაც საპროექტო დოკუემნტაციის მიხედვით დაცულია.

საპროექტო დოკუმენტაციის მიხედვით გარე კედლებში ჩასმული ღიობის ცეცხლისაგან დამცავი ანაწყობები (კარები,ფანჯრები) აკმაყოფილებს წესბის 705.8 ცხრილების მოთხოვნებს ფართობისა და ცეცხლმედეგობის ხარისხის მიხედვით, ასევე 705.8.5 და 716 ქვეთავის მოთხოვნებს ღიობების შვეულ გამიჯვნასთან და ღიობის დამცავებთან დაკავშირებით. საპროექტო დოკუმენტაციის მიხედვით წარმოდგენილი გარე კედლების მოწყობა უნდა განხორციელდეს წესების 1404, 1405, 1406, 1407 და 1408 ქვეთავების მოთხოვნების შესაბამისად, გარე კედლების საფართან, წვად, ლითონწშემცველ და მოსაპირეკეთებელ მასალებთან დაკავშირებით.

შენიშვნა:

გარე კარისა და ფანჯრის ანაწყობების, გაყვანილობების და გარე კედლის ანაწყობების დასრულების ადგილების პერიმეტრებთან, გარე კედლისა და სახურავის გადაკვეთასთან, საკვამურებთან, პორტიკებთან (კართანებთან), ტერასებთან (ბანებთან), აივნებთან და მსგავს ნაშვერებთან შეერთების ადგილებში, ასევე, ჩაშენებულ

წყალსადინარ ღარებში და მსგავს ადგილებში, საიდანაც წყალმა შეიძლება კედელში შეაღწიოს. ჰიდროიზოლაცია უნდა მოეწყოს გამოშვერილი კიდეების ორივე მხარეზე და ბოლოებთან კედლისზედა ბურულების, წოლანების ქვეშ და უწყვეტი გამოშვერილი გაფორმების თავზე.

გარე კედლებისადმი მოთხოვნების შეფასება განხორციელდა დამკვეთის მიერ მოწოდებულ არქიტექტურულ პროექტზე დაყრდნობით და შენობა-ნაგებობის
უსაფრთხოების წესების გამოყენებით (საქართველოს მთავრობის 2016 წლის 28 იანვრის №41 დადგენილება ტექნიკურ რეგლამენტის – "შენობა-ნაგებობის უსაფრთხოების წესების“ დამტკიცების თაობაზე“). უნდა აღინიშნოს, რომ საპროექტო დოკუმენტაციის ცვლილება ან მშენებლობის დროს განხორციელებული რაიმე სახის ცვლილება, რომელიც იქნება აღნიშნულ არქიტექტურულ პროექტთან შეუსაბამო, ავტომატურად გამოიწვევს წარმოდგენილი საექსპერტო დასკვნის და შეფასებების გაუქმებას, ასევე საჭიროს გახდის არქიტექტურული პროექტის კორექტირებას და ახალი სამშენებლო ნებართვის მიღების აუცილებლობას.

კორექტირებული ნახაზების მიხედვით "6-7" და "F-" ღერძებს შორის მცირედი შემცირდება აივნის ფართი

❖ 8. სახურავის ანაწყობების შეფასება

სახურავის სტრუქტურის და არაძირითადი ნაწილების ცეცხლმედეგობის ხარისხის განსაზღვრულია წესების 601 ცხრილის მიხედვით, კონსტრუქციის ტიპის შესაბამისად. ცეცხლმედეგობის ხარისხი აღემატება I-B კონსტრუქციის ტიპისთვის განსაზღვრულ მინიმუმს (1 სთ) და აკმაყოფილებს მინიმუმ 2 საათიან ცეცხლმედეგობის ხარისხს.

შენობის გადახურვის ტიპი არის ბრტყელი, მარავლშრიანი (ქანობით მინიმუმ 2%). სახურავის სტრუქტურა შედგება გაძლიერებული ბეტონის ფილისგან რომელზეც მოწყობილია:

- ორთქლსაიზოლაციო ბადე
- მსუბუქი შემავსებელი
- ქვიშა ცემენტის მოჭიმვა
- 2 ფენა ჰიდროიზოლაცია
- ექსტრუდირებული პოლისტიროლის ფილა
- გეოტექსტილი
- კენჭნარი

საპროექტო დოკუმენტაციის მიხედვით წარმოდგენილი სახურავის კონსტრუქცია წესების 1507.10 ქვეთავის მიხედვით აკმაყოფილებს მრავალშრიან სახურავებთან დაკავშირებულ მოთხოვნებს. სახურავის ბურულის ხანძრის კლასიფიკაცია, კონსტრუქციული ანაწყობების მიხედვით ეკუთვნის B კლასს (ცხრილი1505.1ა) სახურავის ბურულის ხარისხი განსაზღვრულია წესების 1507.10.2 ცხრილის შესაბამისად და უნდა აკმაყოფილებდეს ASTM D 3909 ტიპს ან მსაგვს, ეკვივალენტური სატნდარტის მოთხოვნას.

სახურავზე მოხვედრა შესაძლებელია შიგა გასასვლელის გზა-კიბის მეშვეობით, რაც აკმაყოფილებს წესების 1009.16 ქვეთავის მოთხოვნებს. წესების 705.11 ქვეთავის მე-3 გამონაკლისის მიხედვით სახურავის ანაწყობის ცეცხლმედეგობის ხარისხის გამო (2 საათი) შენობას პარაპეტი არ მოეთხოვება.

სახურავის ანაწყობების შეფასება განხორციელდა დამკვეთის მიერ მოწოდებულ არქიტექტურულ პროექტზე დაყრდნობით და შენობა-ნაგებობის უსაფრთხოების წესების გამოყენებით (საქართველოს მთავრობის 2016 წლის 28 იანვრის №41 დადგენილება ტექნიკურ რეგლამენტის – "შენობა-ნაგებობის უსაფრთხოების წესების“ დამტკიცების თაობაზე“). უნდა აღინიშნოს, რომ საპროექტო დოკუმენტაციის ცვლილება ან მშენებლობის დროს განხორციელებული რაიმე სახის ცვლილება, რომელიც იქნება აღნიშნულ არქიტექტურულ პროექტთან შეუსაბამო, ავტომატურად გამოიწვევს წარმოდგენილი საექსპერტო დასკვნის და შეფასებების გაუქმებას, ასევე საჭიროს გახდის არქიტექტურული პროექტის კორექტირებას და ახალი სამშენებლო ნებართვის მიღების აუცილებლობას.

კორექტირებული ნახაზების მიხედვით სახურავის კონსტრუქცია და კონტური დარჩა უცვლელი

❖ 9. ცეცხლმედეგობის ხარისხიანი მოთხოვნილი გამმიჯნავების შეფასება.

საპროექტო შენობის თითოეული ნაწილი ინდივიდუალურად არის კლასიფიცირებული წესების 508 ქვეთავის შესაბამისად. პროექტში წარმოდგენილია 3 შერეული დაკავებულობა სწ-2, სგ, სვ და სც-2 ჯგუფების სახით.

სასაწყობო ჯგუფის ქვეჯგუფი სწ-2 (შემოზღუდული ავტოსადგომი გარაჟი, დამხმარე სათავსები -6.60 ნიშნულზე, შემოზღუდული ავტოსადგომი გარაჟი, სახანძრო ტუმბოსა და წყლის რეზერვუარის ოთახები, დამხმარე სათავსები -3.60 ნიშნულზე), სავაჭრო ჯგუფი სვ (საცალო და საბითუმო ვაჭრობის მაღაზია 0.00 ნიშნულზე), საცხოვრებელი ჯგუფის ქვეჯგუფი სც-2 (საცხოვრებელი ერთეულები (ბინები) +4.20, +7.50, +10.80, +14.10, +17.40, +20.70, +24.00 და +27.30 ნიშნულებზე), საგანმანათლებლო სგ (საბავშვო ბაღი -3,60 ნიშNულზე) ჯგუფების დაკავებულობები ერთმანეთისაგან გამიჯნულია მინიმუმ 2 საათიანი ცეცხლმედეგობის მქონე თარაზული ანაწყობით და მინიმუმ 1 საათიანი ცეცხლმედეგი კედელბით, რაც შეესაბამება წესების 508.4 ცხრილის მოთხოვნებს. კედლების და თარაზული ანაწყობის ცეცხლმედეგობის ხარისხი განსაზღვრულია მასალიდან გამომდინარე, რომელიც აღწერილია წესების 721.1(1) და 721.1(2) ცხრილებში, საპროექტო დოკუმენტაციის მიხედვით გამოყენებულია გაძლიერებული ბეტონის მონოლითური ფილა, თაბაშირმუყაოს ფილების და ბეტონის ბლოკის

კედლები.

საპროექტო შენობაში არსებული ყველა შახტი, რომლებშიც განთავსებულია საინჟინრო და მექანიკური მოწყობილობების გაყვანილობები, შიგა გასასვლელის გზა-კიბეები და ლიფტის შახტები შემოზღუდულია მინიმუ 2 საათიანი ცეცხლმედეგობის მქონე ზღუდეებით, რაც აკმაყოფილებს შენობა-ნაგებობის უსაფრთხოების წესების 713 ქვეთავის და 713.4 ქვეთავის მოთხოვნებს.

ცეცხლმედეგობის ხარისხიანი მოთხოვნილი გამმიჯნავების შეფასება განხორციელდა დამკვეთის მიერ მოწოდებულ არქიტექტურულ პროექტზე დაყრდნობით და შენობა-ნაგებობის უსაფრთხოების წესების გამოყენებით (საქართველოს მთავრობის 2016 წლის 28 იანვრის №41 დადგენილება ტექნიკურ რეგლამენტის – "შენობა-ნაგებობის უსაფრთხოების

წესების“ დამტკიცების თაობაზე“). უნდა აღინიშნოს, რომ საპროექტო დოკუმენტაციის ცვლილება ან მშენებლობის დროს განხორციელებული რაიმე სახის ცვლილება, რომელიც იქნება აღნიშნულ არქიტექტურულ პროექტთან შეუსაბამო, ავტომატურად გამოიწვევს წარმოდგენილი საექსპერტო დასკვნის და შეფასებების გაუქმებას, ასევე საჭიროს გახდის

არქიტექტურული პროექტის კორექტირებას და ახალი სამშენებლო ნებართვის მიღების აუცილებლობას.

კორექტირებული პროექტის მიხედვით ცეცხლმედეგობის ხარისხიანი მოთხოვნილი გამმიჯნავების შეფასება დარჩა უცვლელი

❖ 10. ხანძრისაგან დაცვის სისტემების შეფასება.

საპროექტო დოკუმენტაციით წარმოდგენილი და შენობა-ნაგებობის უსაფრთხოების წესებით განსაზღვრული დაკავებულობებიდან, ასევე, შენობის ფართობიდან და სიმაღლიდან გამომდინარე საპროექტო შენობა უნდა აღიჭურვოს შემდეგი ხანძრისაგნ

დაცვის აქტიური სისტემებით:

ავტოსაშხეფი სისტემა

- თანახმად 903.2.10 ქვეთავისა საპროექტო შენობის -6.60 და -3.60 ნიშნულებზე მდებარე შემოზღუდული ავტოსადგომი გარაჟები და მისი ყველა დაკავებული სივრცე სრულად არის აღჭურვილი ავტოსასხეფი სისტემით.
- თანახმად 903.2.8 ქვეთავის 1 გამონაკლისისა სც-2 ქვეჯგუფის დაკავებულობებს არ მოეთხოვებათ ავტოსაშხეფი სისიტემით აღჭურვა.
- თანახმად 903.2.7 ქვეთავისა სვ ჯგუფის დაკავებულობას არ მოეთხოვებათ ავტოსაშხეფი სისტემით აღჭურვა.
- თანახმად 903.2.3 ქვეთავისა სგ ჯგუფის დაკავებულობას არ მოეთხოვებათ ავტოსაშხეფი სისტემით აღჭურვა.
- შენობა-ნაგებობის უსაფრთხოების წესების 903.3.1 ქვეთავის მოთხოვნის მიხედვით ავტოსაშხეფი სისტემები უნდა დაგეგმარდეს და დააყენონ NFPA 13 სტანდარტის შესაბამისად, თუმცა წესების 102.3 ქვეთავის მიხედვით დასაშვებია მითითებული სტანდარტების შესაბამისი სხვა სტანდარტების გამოყენება.

სახანძრო მილდგარების სისტემა

- 905.3.1 ქვეთავის თანახმად III კლასის სახანძრო მილდგარების სისტემები უნდა დააყენონ მთელ შენობაში, თუ ყველაზე მაღალი სართულის იატაკის დონე 9,0 მეტრით ზემოთაა სახანძრო ავტომობილის მისადგომი ყველაზე დაბალი დონიდან. საპროექტო დოკუმენტაციის მიხედვით შენობის ბოლო დაკავებული იატაკი სახანძრო მანქანის მისადგომი გზიდან მდებარეობს 31.40

მეტრზე.

- თანახმად 905.5 ქვეთავისა შენობაში II კლასის სახანძრო მილდგარების სახელოს მისაერთებლები უნდა იყოს ადვილად მისადგომი და ისე განლაგებული, რომ შენობის ყველა ნაწილი მოექცეს 30 მ სიგრძის სახელოზე მიმაგრებული თავაკიდან 9,0 მ-ის საზღვრებში.

- თანახმად 905.7 ქვეთავისა კარადები, სადაც განთავსებულია ხანძარსაწინააღმდეგო მოწყობილობა, კერძოდ: სახანძრო მილდგარები, სახანძრო სახელოები, ცეცხლსაქრობები ან სარქვლები სახანძრო-სამაშველო დანაყოფისათვის, ხელმისაწვდომი უნდა იყოს და არ უნდა დაიფაროს თვალისგან. კარადებზე დატანილი უნდა იყოს ამოსაცნობი ნიშნები, არანაკლებ, 5 სმ სიმაღლის ასოებით, რომელთა ფერი მკვეთრად განსხვავდება ფონისგან.

- შენობა-ნაგებობის უსაფრთხოების წესების 905.2 ქვეთავის მოთხოვნის მიხედვით სახანძრო მილდგარების სისიტემები უნდა დაგეგმარდეს და დააყენონ NFPA 13 სტანდარტის შესაბამისად, თუმცა წესების 102.3 ქვეთავის მიხედვით დასაშვებია მითითებული სტანდარტების შესაბამისი სხვა სტანდარტების გამოყენება.

ხელის ცეცხლმაქრები

- ხელის ცეცხლმაქრები განთავსებულია სწ-2,სგ და სვ ჯგუფის დაკავებულობებში, რაც შეესაბამება, 906 ქვეთავის მოთხოვნას.

- შენობა-ნაგებობის უსაფრთხოების წესების 906.2 ქვეთავის მოთხოვნის მიხედვით პორტატიული ცეცხლსაქრობები უნდა დააყენონ NFPA 10 სტანდარტის შესაბამისად, თუმცა წესების 102.3 ქვეთავის მიხედვით დასაშვებია მითითებული სტანდარტების შესაბამისი სხვა სტანდარტების გამოყენება.

სახანძრო განგაშის და ცეცხლაღმომჩენი სისტემები:

- სახანძრო განგაშის ხელით სამართავი სისტემა, რომელიც ააქტიურებს დამკავებელთა შეტყობინების სისტემას, უნდა დაყენდეს წესების 907.2, 907.2.7 და 907.2.9 ქვეთავების მოთხოვნების შესაბამისად. ხელით სამართავი სახანძრო განგაშის, სულ მცირე, ერთი კოლოფი უნდა იყოს ნებადართულ ადგილას, საიდანაც სახანძრო განგაშის სიგნალი გადაეცემა სახანძრო განგაშის სისტემებს, რომლებიც იყენებს ცეცხლის ავტომატურ აღმომჩენ ან წყლის ნაკადის აღმომჩენ მექანიზმებს. თუ წესების სხვა ქვეთავებით დაშვებულია, რომ საშხეფების არსებობისას აღარ განთავსდეს სახანძრო განგაშის კოლოფები, სახანძრო განგაშის ერთი კოლოფი მაინც უნდა განთავსდეს.

- შენობა-ნაგებობის უსაფრთხოების წესების 907.2 ქვეთავის მოთხოვნის მიხედვით აღიარებული სახანძრო განგაშის სისტემა უნდა დაგეგმარდეს და დაყენდეს წესების დებულებებისა და NFPA 72-ის შესაბამისად, თუმცა წესების 102.3 ქვეთავის მიხედვით დასაშვებია მითითებული სტანდარტების შესაბამისი სხვა სტანდარტების გამოყენება.

- თანახმად 907.2.11.2 ქვეთავის მოთხოვნისა სც-2 ქვეჯგუფის დაკავებულობებში ვამლზე მორეგირე მაუწყებელის ერთ და მრავალბლოკიანი მოწყობილობები უნდა განთავსდეს

1. თითოეული ცალკეული საძინებელი ფართობის ჭერზე ან კედლის გარეთა მხარეს საძინებელ ოთახებთან ახლოს;
2. ნებისმიერ ოთახში, რომელიც საძინებლადაა გამოყენებული

- თანახმად 907.5.2.3.4 ქვეთავისა სც-2 ჯგუფის დაკავებულობებში, რომლებშიც 907 ქვეთავის თანახმად უნდა იყოს სახანძრო განგაშის სისტემა, ყველა საცხოვრებელ და საძინებელ ერთეულში შესაძლებელი უნდა იყოს ვიზუალური განგაშის შეტყობინების მოწყობილობის მუშაობა, „მისაწვდომობის ეროვნული სტანდარტების“ შესაბამისად. განგაშის სისტემის სიმძლავრე ისე უნდა განისაზღვროს, რომ მომავალში შესაძლებელი იყოს, მასში ჩაირთოს შენობის სახანძრო განგაშის სისტემები კვამლზე მორეგირე მაუწყებელის წერტილოვანი მოწყობილობებით, ასევე, ხმოვანი დანადგარები შეიცვალოს ხმოვან-მხედველობითი (კომბინირებული) დანადგარებით ან გაფართოვდეს არსებული ელექტროგაყვანილობის ქსელი კვამლზე გააქტიურებადი განგაშის წერტილოვანი მოწყობილობებიდან მხედველობითი დანადგარებისთვის საჭირო ადგილებამდე.

იქიდან გამომდინარე, რომ საპროექტო შენობა გადის მაღლივი შენობის კატეგორიაში კვამლის ავტომატური აღმომჩენი სისტემა უზრუნველყოფილი უნდა იყოს 907.2.13.1 ქვეთავის შესაბამისად, სახანძრო-სამაშველო დანაყოფთან კავშირის სისტემა - 907.2.13.2 ქვეთავის შესაბამისად და საგანგებო ხმოვანი განგაშის საკომუნიკაციო სისტემა - 907.5.2.2 ქვეთავის შესაბამისად.

- თანახმად 907.4.2 ქვეთავისა თუ სახანძრო განგაშის ხელით სამართავი სისტემა წესების სხვა ქვეთავის მოთხოვნითაა დაყენებული, იგი უნდა აქტიურდებოდეს 907.4.2.1 – 907.4.2.6 ქვეთავების შესაბამისად განთავსებული სახანძრო განგაშის ხელით სამართავი კოლოფებით.

კვამლის საკონტროლო სისტემები:

- წესების 909.21 ქვეთავის მოთხოვნებიდან გამომდინარე და საპროექტო დოკუმენტაციის მიხედვით შენობაში არსებული სამგზავრო ლიფტები აღჭურვილია ჰაერის დაწნევის სისტემით.

- თანახმად 909.21.1 ქვეთავისა ლიფტის შახტები უნდა იყოს დაწნეული, რომ შენარჩუნდეს, სულ მცირე, 25 პა დადებითი წნევა და, არაუმეტეს, 67 პა დადებითი წნევა, მომიჯნავე დაკავებული სივრცის ყველა იატაკის გათვალისწინებით. წნევა უნდა გაიზომოს ლიფტის შახტის თითოეული კარის შუაწერტილში, როდესაც ყველა ლიფტის კაბინა გამოძახების იატაკთანაა და ლიფტის შახტის ყველა კარი გამოძახების იატაკზე ღიაა, ხოლო ლიფტის შახტის ყველა სხვა კარიდახურულია. ამ ტესტის ჩატარების დროს უნდა ჩანდეს თითოეულ დონეზე ლიფტის შახტის კარების გაღება-დახურვა. კარადა ჰაერით უნდა მარაგდებოდეს (შენობის) გარედან, დაუბინძურებელი წყაროდან, რომელიც მდებარეობს, სულ მცირე, 6,0 მ-ის დაშორებით ჰაერის გამწოვი ნებისმიერი სისტემის ან გამომშვები ხვრელისგან.

- თანახმად წესების 909.21.4 ქვეთავისა ვენტილატორიანი სისტემა, რომელიც გამოიყენება წნევის შესაქმნელად, უნდა შეესაბამებოდეს 909.21.4.1 – 909.21.4.4 ქვეთავების მოთხოვნებს.

- წესების 909.20 ქვეთავის მიხედვით შენობაში არსებული კიბის უჯრედები დაგეგმარებულია კვამლისაგან დაცული შემოზღუდული სივრცეებით და აკმაყოფილებს წესების 909.20.1 და 909.20.2 ქვეთავების მოთხოვნებს.

- თანახმად 909.20.2.1 ქვეთავისა კვამლისგან დაცულ შემოზღუდულ სივრცეში კვამლაღმომჩენის გააქტიურების შედეგად კარები თავისით ან ავტომატურად უნდა იკეტებოდეს, რომელიც დაყენებულია კვამლისგან დაცული შემოზღუდული სივრცის იატაკის მხარეს მდებარე შესასვლელთან. ნებისმიერ კარზე დაყენებული კვამლაღმომჩენის გააქტიურებამ უნდა აამუშავოს

კვამლისგან დაცული შემოზღუდული სივრცის ყველა დონეზე მდებარე ყველა კარის დამკეტი მოწყობილობები. კვამლაღმომჩენები უნდა განთავსდეს 907.3 ქვეთავის შესაბამისად.

- საპროექტო დოკუმენტაციის მიხედვით წესების 909.20 ქვეთავით დაგეგმარებული კვამლისაგან დაცული შემოზღუდული სივრცეები უზუნველყოფილია კვამლის მექანიკური კონტროლის სისიტემით და უდნა აკმაყოფილებდეს წესების 909.20.4.1-909.20.4.4 ქვეთავების ყველა აუცილებელ მოთხოვნებს.

სახანძრო-სამაშველო სამსახურის მიერ გამოსაყენებელი მისაერთებლები:

- საპროექტო შენობა აღჭურვილია სახანძრო-სამაშველო სამსახურის მიერ გამოსაყენებელი მისაერთებლით.
- სახანძრო მისაერთებლები განთავსებულია „3-4“ და “5-7“ ღერძებს შორის მდებარე გარე კედელზე სახანძრო მანქანის მისადგომის მხრიდან და ადვილად დასანახი და ამოსაცნობია, რაც აკმაყოფილებს 912.2.1 ქვეთავის მოთხოვნას.
- მისაერთებელთა დაცულია 0,8მ.X0.9მ. და 2 მეტრის სიმაღლის თავისუფალი სივრცე, რაც შეესაბამება 912.3.2 ქვეთავის მოთხოვნას.

სახანძრო ტუმბო:

სახანძრო ტუმბო განთავსებულია საპროექტო შენობის -3.60 ნიშნულზე მდებარე სართულზე.

- შენობა-ნაგებობის უსაფრთხოების წესების 913.1 ქვეთავის მოთხოვნის მიხედვით სახანძრო ტუმბოები უნდა განთავსდეს NFPA 20-ის შესაბამისად, თუმცა წესების 102.3 ქვეთავის მიხედვით დასაშვებია მითითებული სტანდარტების შესაბამისი სხვა სტანდარტების გამოყენება.

საპროექტო დოკუმენტაციის მიხედვით და შენობა-ნაგებობის უსაფრთხოერბის წესებით მოთხოვნილი ხანძარსაწინააღმდეგო დაცვის სისტემები უნდა აკამყოფილებდეს წესების 901 ქვეთავის მოთხოვნებს, დაყენებასთან, აღიარებასთან და შემოწმებასთან დაკავშირებით.

ხანძრისაგან დაცვის სისტემების შეფასება განხორციელდა დამკვეთის მიერ მოწოდებულ არქიტექტურულ პროექტზე დაყრდნობით და შენობა-ნაგებობის უსაფრთხოების წესების გამოყენებით (საქართველოს მთავრობის 2016 წლის 28 იანვრის №41 დადგენილება ტექნიკურ რეგლამენტის – "შენობა-ნაგებობის უსაფრთხოების წესების“ დამტკიცების თაობაზე“). უნდა აღინიშნოს, რომ საპროექტო დოკუმენტაციის ცვლილება ან მშენებლობის დროს განხორციელებული რაიმე სახის ცვლილება, რომელიც იქნება აღნიშნულ არქიტექტურულ პროექტთან შეუსაბამო, ავტომატურად გამოიწვევს წარმოდგენილი საექსპერტო დასკვნის და შეფასებების გაუქმებას, ასევე საჭიროს გახდის არქიტექტურული პროექტის კორექტირებას და ახალი სამშენებლო ნებართვის მიღების აუცილებლობას.

კორექტირებული ნახაზების მიხედვით ხანძარსაწინააღმდეგო დაცვის სისტემების მოწყობა დარჩა უცვლელი

❖ 11. წყალსადენის სისტემის ფიქსირებული მოწყობილობების შეფასება.

წყალსადენი სისტემები და ფიქსირებული მოწყობილობები დადგენილია დაკავებულობის ჯგუფების მიხედვით და აკმაყოფილებს მინიმალურ მოთხოვნებს

წესების მე-16 თავის შესაბამისად პროექტით გათვალისწინებული თითოეული დაკავებულობისთვის (სწ-2,სგ,სც-2 და სვ) განსაზღვრულია წყალსადენი სისტემის ფიქსირებული მოწყობილობების რაოდენობა და მინიმალური მოთხოვნები 1602.2 ქვეთავისა და 1602.1 ცხრილის მიხედვით.

უნდა აღინიშნოს რომ, წესების 1602.1 ქვეთავის მიხედვით სწ-2 ჯგუფის დაკავებულობებს არ მოეთხოვება წყალსადენის ფიქსირებული ელემენტები

წყალსადენის სისტემების ფიქსირებული მოწყობილობების შეფასება განხორციელდა დამკვეთის მიერ მოწოდებულ არქიტექტურულ პროექტზე დაყრდნობით და შენობა-ნაგებობის უსაფრთხოების წესების გამოყენებით (საქართველოს მთავრობის 2016 წლის 28 იანვრის №41 დადგენილება ტექნიკურ რეგლამენტის – "შენობა-ნაგებობის უსაფრთხოების წესების“ დამტკიცების თაობაზე“). უნდა აღინიშნოს, რომ საპროექტო დოკუმენტაციის ცვლილება ან მშენებლობის დროს განხორციელებული რაიმე სახის ცვლილება, რომელიც იქნება აღნიშნულ არქიტექტურულ პროექტთან შეუსაბამო, ავტომატურად გამოიწვევს წარმოდგენილი საექსპერტო დასკვნის და შეფასებების გაუქმებას, ასევე საჭიროს გახდის არქიტექტურული პროექტის კორექტირებას და ახალი სამშენებლო ნებართვის მიღების აუცილებლობას

კორექტირებული ნახაზების მიხედვით ბინებში შეიცვალა წყალსადენი სისტემების ადგილმდებარეობა, რადგან შეიცვალა ბინების შიდა გეგმარება

❖ დასკვნა

ქალაქ თბილისში, კრწანისის შესახვევი N17-ში, ს/კ 01.18.06.012.146 მდებარე მრავალბინიანი საცხოვრებელი სახლის არქიტექტურული, სანებართვო დოკუმენტაცია სრულ შესაბამისობაშია ტექნიკურ რეგლამენტთან – "შენობა-ნაგებობის უსაფრთხოების წესები", ასევე ვადასტურებ, რომ დოკუმენტაცია შედგენილია მაღალ ტექნიკურ დონეზე და მოიცავს არქიტექტურული პროექტისთვის საჭირო ყველა საჭირო ინფორმაციას.

საექსპერტო დასკვნაში წარმოდგენილი შეფასებები განხორციელდა დამკვეთის მიერ მოწოდებულ არქიტექტურულ, სანებართვო პროექტზე დაყრდნობით და შენობა-ნაგებობის უსაფრთხოების წესების გამოყენებით (საქართველოს მთავრობის 2016 წლის 28 იანვრის №41 დადგენილება ტექნიკურ რეგლამენტის – "შენობა-ნაგებობის უსაფრთხოების წესების“ დამტკიცების თაობაზე“). უნდა აღინიშნოს, რომ საპროექტო დოკუმენტაციის ცვლილება ან მშენებლობის დროს განხორციელებული რაიმე სახის ცვლილება, რომელიც იქნება აღნიშნულ არქიტექტურულ პროექტთან შეუსაბამო, ავტომატურად გამოიწვევს წარმოდგენილი საექსპერტო დასკვნის და შეფასებების გაუქმებას, ასევე საჭიროს გახდის არქიტექტურული პროექტის კორექტირებას და ახალი სამშენებლო ნებართვის მიღების აუცილებლობას.

საექსპერტო დასკვნის საფუძველზე პროექტს ეძლევა დადებითი შეფასება.

ექსპერტი: ვილიანა გულიაშვილი

თარიღი: 04.06.2024

GEORGIA

GEORGIAN TECHNICAL UNIVERSITY

HIGHER EDUCATION

DIPLOMA

UA № 000003

By the decision N 20 December 12, / 2005 . /

of the faculty of Architecture

Ms. Viliana Guliashvili

was awarded the qualification of Architect

in

Architecture

with 5 year educational program.

სარეგისტრაციო № 00003
Registration

თბილისი
Tbilisi

11 რიცხვი/day 5 თვე/month 2012 წელი/year

სა

საქართველოს ტ

უმაღლეს

დი

UA N

არქიტექტურის

ფაკულტეტის 2005 წლ

გადაწყვეტილებით

მიენიჭა არქიტექტორის

კვალიფიკაცია არქიტექტ

საგანმანათლებლო პროგრამ

დეკანი თ. ჭან

Dean T. Tchantouri

რექტორი

Rector

თბილისი, გ. ტაბიძის ქ. 3/5,
ტელ/ფაქსი: (99532) 2915254
Email: <info@artstudio.ge>

3/5, G. Tabidze st, Tbilisi, Georgia
Tel/Fax: (99532) 2915254
Email: < info@artstudio.ge >

20.04.2017

ც ნ ო ბ ა

ეძლევა მოქალაქე ვილიანა გულიაშვილს (პირადი №01027020578) მასზედ, რომ ის 2012 წლის იანვრიდან დღემდე მუშაობს შპს "არტსტუდიო-პროექტში" არქიტექტორის თანამდებობაზე.

ცნობა ეძლევა დანიშნულების ადგილზე წარსადგენად.

ირენე სკალვინი
შპს "არტსტუდიო-პროექტი"-ს დირექტორი

საპროექტო მიწის ნაკვეთის მდებარეობა და აღწერა:

დაგეგმარების საფუძველი და მიზნები:

პროექტის მიზანს წარმოადგენს მრავალბინიანი საცხოვრებელი სახლის დაგეგმარება თანამედროვე გეგმარებითი პრინციპებისა და შენობა ნაგებობების უსაფრთხოების ნორმების გამოყენებით.

მიწის ნაკვეთის მდებარეობა, აღწერა:

საპროექტო ტერიტორია მდებარეობს ქალაქ თბილისში, კრწანისის შესახვევი N17 ში, ს/კ 01.18.06.012.146. ტერიტორიის ფართობია 3750 კვ.მ. მას დასავლეთიდან ესაზღვრება კრწანისის ქუჩა, ხოლო დანარჩენი მხრიდან კერძო ნაკვეთები.

ნაკვეთი ხასიათდება საშუალო სირთულის რელიეფით. მისი დასაწყისიდან ბოლომდე ნიშნულებს შორის სხვაობაა 8 მეტრი. ტერიტორიაზე სატრანსპორტო საშუალებისა და ფეხით მოსიარულეთა მოხვედრა ხდება კრწანისის ქუჩის მხრიდან. ნაკვეთზე ამჟამად ფიქსირდება სამი ნარგავი.

პროექტის შინაარსობრივი აღწერა:

საპროექტო დოკუმენტაციით გათვალისწინებულია ცხრა სართულიანი შენობის მშენებლობა, ორდონიანი მიწისქვეშა ავტოსადგომით. შენობის პირველი სართული დაეთმობა კომერციულ ფართობს დამხმარე სათავსებით სანიტარული კვანძებით, აქედან ერთი წარმოადგენს შ.შ.მ. პირთათვის მისაწვდომ ტუალეტს .კომერციულ ფართში მოხვედრა მოხდება კრწანისის ქუჩის მხრიდან. საცხოვრებელ სართულებზე მოსახლეობა მოხვდება ავტოსადგომიდან და 0.00 ნიშნულზე განთავსებული ბაქნიდან, ორი ძირითადი კიბის უჯრედისა და ლიფტების მეშვეობით. მეორედან მეშვიდე სართულის ჩათვლით თვითოეულ სართულზე ათი ბინაა, მერვე სართულზე _ შვიდი, ხოლო მეცხრეზე ორი. საცხოვრებელი ბინების საერთო რაოდენობა შეადგენს 69 ერთეულს. აქედან 2 -ბინა ა-ტიპის ერთეულია რომლებიც მდებარეობს +4.200 ნიშნულზე ბინა #5 და ბინა #9 ხოლო 67 ბინა წარმოადგენს ბ- ტიპის ბინებს. ჭერის მინიმალური სიმაღლე ბინებში 3 მეტრია. ოთახების მინიმალური სიგანეა 2.90 მეტრი. ყველა ბინაში გათვალისწინებულია მინიმუმ ერთი არანაკლებ 14 კვ.მ. ფართობის მქონე ოთახი.

-3.60 ნიშნულზე ავტოსადგომების რეოდენობა 48 ერთეულს შეადგენს, აქედან შშმ პირთათვის განკუთვნილია 2 ავტოსადგომი. -6.60 ნიშნულზე ავტოსადგომების რაოდენობა 49 ერთეულს შეადგენს, აქედან შშმ პირთათვის განკუთვნილია 2 ავტოსადგომი. მათი ჯამური რაოდენობა ავტოსადგომებში 97 ერთეულია. 0.00 ნიშნულზე, ქუჩის მხრიდან ტერასაზე განთავსდება 15 ღია ავტოსადგომი, აქედან შშმ პირთათვის განკუთვნილია 1 ერთეული.

ავტოსადგომების ჯამური რაოდენობაა 112 ერთეული.

საპროექტო შენობის ნიშნული 0.00 შეესაბამება აბსოლუტურ ნიშნულს _532.00.

შენობის ფასადზე გამოყენებულია მაღალი ხარისხის კომპოზიტური პანელები თეთრი და ხის ფაქტურით. თეთრი პანელები კომპოზიციურად გარს ერტყმის აივნების კონტურებს. შენობის ცოკოლსა და პირველი სართულის ნაწილზე გამოყენებულია კერამოგრანიტის ფილა. შენობის ფასადის ნაწილზე გამოყენებულია ლესვა და ღებვა მაღალი ხარისხის საფასადე საღებავით.

კარ-ფანჯრები ალუმინისაა, ჩარჩოს ფერი_ანტრაციტი.

შენობას ამშვენებს მინის მოაჯირები.

კომერციული ფართობის ძირითადი ნაწილი შეიმინება ალუმინის ფასადის სისტემით.

შენობის ტერასებზე განთავსდება საჩრდლობლები.

პროექტის ძირითადი სტრუქტურული სისტემის აღწერა:

პროექტის ძირითად მზიდ სტრუქტურას წარმოადგენს რკინა-ბეტონის მონოლითური კარკასი. სართულშუა გადახურვა მოეწყობა ასევე მონოლითური რკინაბეტონის ფილით, რომელზეც განთავსდება თბოსაიზოლაციო შრე, მოჭიმვა და იატაკის მოპირკეთება. შენობის გადახურვა მოეწყობა გაძლიერებული ბეტონის ფილით, ბრტყელი გადახურივის ტექნოლოგიით.

დაგეგმარებისთვის გამოყენებული კანონმდებლობის აღწერა:

მრავალბინიანი საცხოვრებელი სახლისა და საპროექტო მიწის ნაკვეთის დაგეგმარებისთვის გამოყენებულია საქართველოს მთავრობის დადგენილება N41, ტექნიკური რეგლამენტი „შენობა-ნაგებობის უსაფრთხოების წესები“.

მისაწვდომობის მოთხოვნებს არეგულირებს “ტექნიკური რეგლამენტის მისაწვდომობის
ეროვნული სტანდარტები“-ს საქართველოს მთავრობის 2020 წლის 4 დეკემბრის #732 დადგენილება.

102.1 ზოგადი. ამ ტექნიკური რეგლამენტის 3-10 თავებსა და 1002, 1003 და 1006 ქვეთავებში წარმოდგენილი ტექნიკური კრიტერიუმები ადგილებს, საშუალებებს, შენობებსა და ელემენტებს იმ ადამიანებისთვის მისაწვდომსა და გამოყენებადს ხდის, რომელთაც ფიზიკური შეზღუდული შესაძლებლობის გამო არ შეუძლიათ გადაადგილება, სიარულისას დამოკიდებულნი არიან დამხმარე საშუალებებზე, არიან უსინათლონი და მცირემხედველნი, ყრუ და სმენადაქვეითებულნი, არ შეუძლიათ კოორდინაცია, არ შეუძლიათ რამესთან მიღწევა და მანიპულაცია/ხელის მტევნისა და თითების მოძრაობა, ნაკლებ ამტანები არიან, უჭირთ გრძნობიერი ინფორმაციის გადმოცემა და მასზე რეაგირება და ახასიათებთ ფიზიკური ზომის უკიდურესობები. ამ ქვეთავების მიზანია, შეზღუდული შესაძლებლობის მქონე პირს შესაძლებლობა მისცეს, დამოუკიდებლად მიუახლოვდეს, შევიდეს და გამოიყენოს ადგილი, საშუალება, შენობა ან ელემენტი.

დ ა ს კ ვ ნ ა

წარმოდგენილი დოკუმენტაციისა და მოწოდებული მასალების საფუძველზე, საპროექტო ტერიტორია მდებარეობს: ქ. თბილისში, კრწანისის შესახვევი N17 ში, ს/კ 01.18.06.012.146. ნაკვეთის ფართობი შეადგენს 3750 კვ.მ.
შენობის პროექტის არქიტექტურული ნაწილის ექსპერტიზის შედეგად შეიძლება აღინიშნოს, წარმოდგენილი პროექტის არქიტექტურული ნაწილი შესრულებულია საქართველოში მოქმედი "ტექნიკური რეგლამენტის მისაწვდომობის ეროვნული სტანდარტები"-ს საქართველოს მთავრობის 2020 წლის 4 დეკემბრის #732 დადგენილების მოთხოვნების შესაბამისად, წარმოდგენილი პროექტის არქიტექტურულ ნაწილს ეძლევა დადებითი შეფასება.

ტექნიკური რეგლამენტი „მისაწვდომობის ეროვნული სტანდარტები" -ის შესაბამისობის ანალიზი მოიცავს შემდეგი პარამეტრების შეფასებას:

მისაწვდომი სვლა გეზი:

*მისაწვდომი სვლა გეზის სავალი ზედაპირები
*თითოეული კარები და კართან მანევრირებისათვის საჭირო სივრცეები
*პანდუსები
*ლიფტები

ადგილისა დ შენობის ზოგადი ელემენტები:

*მისაწვდომი გზა-კიბეები
*ფანჯრები

წყალსადენის ელემენტები და მოწყობილობები:

*ტუალეტების ოთახები
*უნიტაზები
*ხელსაბანები

საკომუნიკაციო ელემენტები და ფუნქციები:

*ნიშნები

ჩაშენებული ავეჯი ა ოწყობილობები:

*სავაჭრო მომსახურებისათვის განკუთვნილი დახლები

მისაწვდომი საცხოვრებელი ერთეულები:

*მისაწვდოი ერთეულები

მისაწვდომი სვლაგეზი:

საპროექტო მიწის ნაკვეთსა და საპროექტო შენობაში მისაწვდომი სვლაგეზები შეესაბამება ტექნიკური რეგლამენტი - „მისაწვდომობის ეროვნული სტანდარტები"-ს მე-4 თავის დებულებებს. მისაწვდომი სვლაგეზი მოიცავს არაუმეტეს 1:20 დახრილ სავალ ზედაპირებს, კარებს, და ლიფტს, რაც შეესაბამება 402.2 ქვეთავის მოთხოვნებს.
1.მისაწვდომი სვლაგეზის სავალი ზედაპირები შეესაბამება 403 ქვეთავის მოთხოვნებს, კერძოდ:
-იატაკის ზედაპირები არის მდგრადი, მყარი და არასრიალა, რაც შეესაბამება 302 ქვეთავის მოთხოვნას.
-საზოგადოებრივი სივრციდან საპროექტო მიწის ნაკვეთის გავლით მოწყობილი სავალი ზედაპირის დახრილი სვლა არ არის 1:20-ზე მეტად დახრილი, ხოლო სავალი ზედაპირის განივი დახრა არ აღემატება 1:48-ს, თანახმად 403.3 ქვეთავისა.
-იატაკის ზედაპირებზე დონე არ იცვლება, შესაბამისად დაკმაყოფილებულია 303-ე ქვეთავის მოთხოვნა.

-მისაწვდომი სვლაგეზის მინიმალური თავისუფალი სიგანე შენობაში უტოლდება 900 მმ-ს, ხოლო შენობის გარეთ - 1200 მმ-ს, რაც შეესაბამება 403.5.1 ქვეთავის მოთხოვნას.
-სადაც მისაწვდომი სვლაგეზი აკეთებს 180 გრადუსიან ბრუნს (სასაწყობო, საქმიან და სავაჭრო ფართში, თაროებს შორის), თავისუფალი სიგანე მოსატრიალებელთან მიახლოებისას და მოსატრიალებლიდან მოშორებისას აკმაყოფილებს 403.5.2.1 ქვეთავით განსაზღვრულ ყველა კრიტერიუმს.
-სადაც მისაწვდომი სვლაგეზი აკეთებს 90 გრადუსიან ბრუნს, თავისუფალი სიგანე მოსატრიალებელთან მიახლოებისას და მოსატრიალებლიდან მოშორებისას აკმაყოფილებს 403.5.3.1 ქვეთავით განსაზღვრულ ყველა კრიტერიუმს.
-საპროექტო შენობაში მისაწვდომი სვლაგეზები მოიცავს გვერდასავლელ სივრცეებს, რაც შეესაბამება 403.5.4.1 ქვეთავის მოთხოვნას.
2.კარები და გზა-კარები, რომლებიც მისაწვდომი სვლაგეზის ნაწილია შეესაბამება 404 ქვეთავის მოთხოვნებს, კერძოდ:
-მისაწვდომ სვლაგეზზე არსებული ყველა გზა-კარის თავისუფალი სიგანე არ არის 820 მმ-ზე ნაკლები, რაც შეესაბამება 404.2.2 ქვეთავის მოთხოვნას.
-მისაწვდომ სვლაგეზზე არსებულ ყველა კართან და გზა-კართან უზრუნველყოფილია მანევრირებისათვის თავისუფალი სივრცე 404.2.3.2 ცხრილის შესაბამისად. მანევრირებისთვის აუცილებელ თავისუფალ სივრცეში, იატაკის ზედაპირი შეესაბამება 302-ე ქვეთავს და მათი ზედაპირი არ არის 1:48-ზე მეტად დახრილი. ყოველივე აღნიშნული შეესაბამება 404.2.3 და 404.2.3.1 ქვეთავების მოთხოვნებს.
-გზა-კარების ზღურბლების სიმაღლე არაუმეტეს 13 მმ-ია, რაც შეესაბამება 404.2.4 ქვეთავის მოთხოვნას. რაც შეეხება ამავე ქვეთავით განსაზღვრულ იატაკის დონეებს შორის ცვლილების საკითხს, კარებთან იატაკის დონეები უცვლელია.
-კარის კავეულის სიმაღლე მდებარეობს არაუმცირეს 860 მმ და არაუმეტეს 1200 მმ სიმაღლეზე, რაც შეესაბამება 404.2.6.1 ქვეთავის მოთხოვნას.
-იატაკიდან 250 მმ-ის საზღვრებში, შვეულად გაზომვისას, კარების ზედაპირები გლუვია მიწოლის მხარეს და ასეთი გლუვი ზედაპირები კარის მთელ სიგანეზე გრძელდება. კარის კავეული და ნებისმიერი სხვა შემაფერხებელი ან გამოშვერილი ნაწილი, არ არის მოწყობილი იატაკიდან 250 მმ-ის საზღვრებში. ყოველივე აღნიშნული აკმაყოფილებს 404.2.9 ქვეთავის მოთხოვნებს.
3. საპროექტო შენობის ლიფტები აკმაყოფილებს სატნდარტების 407 ქვეთავის მოთხოვნებს ლიფტები,რომელიც მისაწვდომი სვლაგეზის ნაწილია უნდა შეესაბამებოდეს „მისაწვდომობის ეროვნული სტანდარტები“-ს მოთხოვნებს და ASME A17.1/CSA B44 სტანდარტს. იმის გათვალისწინებით, რომ ამ ეტაპისათვის შერჩეული არ არის ლიფტის ზუსტი სახეობა და არ არის დადგენილი ლიფტის ზუსტი სპეციფიკაციები, წარმოდგენილი დასკვნის საფუძველზე შეფასდა 407 ქვეთავის ძირითადი მოთხოვნებთან შესაბამისობის საკითხი (407 ქვეთავის მოთხოვნები სრულად უნდა იქნას გათვალისწინებული ლიფტის სახეობის და მწარმოებელი კომპანიის შერჩევისას, აღნიშნული კომპანიის მიერ ლიფტის სპეციფიკაციის და პარამეტრების დაზუსტებისას და ლიფტის დამონტაჟებამდე, პროექტში ასახული შენიშვნების შესაბამისად):

ადგილის და შენობის ელემენტები:
1.საპროექტო შენობაში მისაწვდომი კიბის ვალდებულების საკითხი დარეგულირებულია საქართველოს მთავრობის 28.01.2016 წლის №41-ე დადგენილების საფუძველზე. ასეთი მისაწვდომი კიბისადმი მოთხოვნები ასევე შეესაბამება ტექნიკური რეგლამენტი - „მისაწვდომობის ეროვნული სტანდარტები“-ს მე-5 თავის დებულებებს, კერძოდ:
-კიბის მარშის ყველა საფეხურს აქვს თანაბარი სიმაღლის ამაღლებები და თანაბარი სიღრმის საბიჯელები. კიბის ამაღლების სიმაღლე უტოლდება 160 მმ და საბიჯელების სიღრმე განსაზღვრულია 300 მმ-ის სახით, რაც შეესაბამება 504.2 ქვეთავს.

-კიბის მარშის საზღვრებში არ არის მოწყობილი ღია შუბლები, რაც შეესაბამება 504.3 ქვეთავს.
-საფეხურის საბიჯელები შეესაბამება 302-ე ქვეთავს და დაქანება არ არის 1:48-ზე მეტი.
-კიბის ყოველი საფეხურის და საბიჯელის 40 მმ სავალ ნაწილს, რომელიც იზომება საფეხურის ნაშვერიდან თარაზულად, აქვს ერთგვაროვანი ფერის მქონე ზედაპირი, რომელიც საფეხურის დანარჩენი ნაწილისგან მკვეთრად განსხვავებულია (მუქი ღია ფონზე). ხილვადი კონტრასტი გრძელდება ყოველი საფეხურის ერთი კიდიდან საფეხურის მეორე კიდემდე.
-კიბის საზღვრებში მოწყობილია 505 ქვეთავის შესაბამისი სახელურები.
-ამოწეული სიმბოლოებითა და ბრაილის ასოებით შექმნილი, ნიშანი, წარწერით - „გასასვლელი/EXIT“ გასასვლელის გზა-კიბეში შესასვლელ ყველა კართან არის განთავსებული და ასეთივე ნიშანი განთავსებულია კიბის უჯრედიდან გარეთ გამავალ კართან. აღნიშნული ნიშანი შეესაბამება 703.3 და 703.4 ქვეთავების მოთხოვნებს.
-სართულის ამოსაცნობად, შიგა გასასვლელის გზაკიბის საზღვრებში, თითოეული სართულის ბაქანთან, დერეფანში გამავალი კარის მომიჯნავედ განთავსებულია 703.3 და 703.4 ქვეთავების შესაბამისი ნიშნები. სართულის აღმნიშვნელი ნიშანი ამობურცულია და იგი გამეორებულია ბრაილში, თანახმად 703.3.1 ქვეთავისა. ბრაილის ტექსტი შეესაბამება 703.4 ქვეთავს. ასევე აღსანიშნავია, რომ ამობურცული სიმბოლოების და ბრაილის შემცველი ნიშანი განთავსებულია კარის გასწვრივ საკეტიან მხარეს. ამობურცული სიმბოლოების და ბრაილის შემცველი ნიშნები ისეა განთავსებული, რომ კარის 45 გრადუსით გაღებისას, ნიშნის წინ შენარჩუნებულია 450X450 მმ იატაკის თავისუფალი სივრცე, თანახმად 703.3.11 ქვეთავისა.

წყალსადენი ელემენტები და მოწყობილობები:
1.საპროექტო ფართში განთავსებული ტუალეტები შეესაბამება 603 ქვეთავის მოთხოვნებს, კერძოდ:
-ტუალეტის ოთახებში უზრუნველყოფილია საპროექტო შენობებისათვის განკუთვნილი T-ს ფორმის მოსატრიალებელი სივრცე, რაც შეესაბამება 603.2.1 ქვეთავის მოთხოვნას.
-ტუალეტის ოთახების კარის გაღებისას, ისინი არ იჭრებიან მოწყობილობებისათვის განკუთვნილ იატაკის თავისუფალ სივრცეებში, რაც შეესაბამება 603.2.2 ქვეთავს.
2.ტუალეტის ოთახებში განთავსებული უნიტაზები შეესაბამება 604 ქვეთავის მოთხოვნებს, კერძოდ:
-უნიტაზის განთავსებულია კედელთან ახლოს და უნიტაზის ცენტრიდან კედლის ზედაპირამდე მანძილი განსაზღვრულია 450 მმ-ით, რაც შეესაბამება 604.2 ქვეთავის მოთხოვნას.
-უნიტაზთან მოწყობილია იატაკის თავისუფალი სივრცე 1400 მმ სიღრმისა და 1500 მმ სიგანის სახით, სადაც არ იჭრება რაიმე სახის დეტალი, რაც აკმაყოფილებს 604.3 ქვეთავის მოთხოვნას.
-უნიტაზის დასაჯდომის სიმაღლე განთავსებულია 450 მმ-ზე იატაკის ზედაპირიდან, რაც შეესაბამება 604.4 ქვეთავს.
-უნიტაზთან მოწყობილია ხელჩასაჭიდი ძელები 604.5 ქვეთავის მოთხოვნების დაცვით.
-უნიტაზთან მოწყობილი ძელები შეესაბამება 609 ქვეთავის მოთხოვნებს.
3.ტუალეტის ოთახებში განთავსებული ხელსაბანები შეესაბამება 606 ქვეთავის მოთხოვნებს, კერძოდ:
-ხელსაბანთან მოწყობილია იატაკის თავისუფალი სივრცე, 606.2 ქვეთავის შესაბამისად.
-ხელსაბანის განთავსების სიმაღლე შესაბამისობაშია 606,3 ქვეთავის მოთხოვნასთან.

საკომუნიკაციო ელემენტები დაფუნქციები:

1.საპროექტო შენობაში დაკმაყოფილებულია საქართველოს მთავრობის 28.01.2016 წლის №41-ე დადგენილების მოთხოვნები შენობებში მისაწვდომობის ნიშნების მოწყობისა და ადგილმდებარეობის თაობაზე და ყველა ასეთი ნიშანი შეესაბამება ტექნიკური რეგლამენტი - „მისაწვდომობის ეროვნული სტანდარტები“-ს მოთხოვნებს, კერძოდ ნიშნები მოწყობილია ქვემოთ ჩამოთვლილ ადგილებში:

-გასასვლელის გზა-კიბეში შესასვლელ ყველა კართან, კიბის უჯრედიდან გარეთ გამავალ კართან და 0.00 ნიშნულზე გარეთ გამავალ ყველა კართან მოწყობილია ნიშანი ამოწეული სიმბოლოებითა და ბრაილის ასოებით, წარწერით - „გასასვლელი/EXIT“. აღნიშნული ნიშანი შეესაბამება 703.3 და 703.4 ქვეთავების მოთხოვნებს, ამობურცულ სიმბოლოებსა და ბრაილთან მიმართებაში.

-სართულის ამოსაცნობად, შიგა გასასვლელის გზა-კიბეების საზღვრებში, თითოეული სართულის ბაქანთან, დერეფანში გამავალი კარის მომიჯნავედ განთავსებულია იატაკის დონის ამოსაცნობი ნიშანი. აღნიშნული ნიშანი შეესაბამება 703.3 და 703.4 ქვეთავების მოთხოვნებს, ამობურცულ სიმბოლოებსა და ბრაილთან მიმართებაში.

-მისაწვდომობის საერთაშორისო სიმბოლო მოწყობილია საზოგადოებრივ სივრცეებში განთავსებულ ყველა მისაწვდომ ერთადგილიან ტუალეტის ოთახთან. ნიშანი შეესაბამება 703.6.3 და 703.2 ქვეთავებს.

-მისაწვდომობის საერთაშორისო სიმბოლო მოწყობილია მისაწვდომი მსუბუქი ავტომობილის და მიკროავტობუსის ავტოსადგომ სივრცეებში. ნიშანი შეესაბამება 703.6.3 და 703.2 ქვეთავებს.

•ზემოაღნიშნულ ნიშნებში გამოყენებული ვიზუალური სიმბოლოები შეესაბამება 703.2 ქვეთავის მოთხოვნებს, კერძოდ:

-სიმბოლოებს ტრადიციული ფორმა აქვთ. სიმბოლოები არ არის დაწერილი იტალიკით, დახრილად, გაკრული შრიფტით, მეტისმეტად დეკორატიულად ან სხვა უჩვეულო ფორმით.

-სიმბოლოების ზომა, სიგანე, შტრიხის სიგანე, სიმბოლოებს და სტრიქონებს შორის დაშორება შეესაბამება 703.2.4 – 703.2.8 ქვეთავების მოთხოვნებს.

-ვიზუალური სიმბოლოების იატაკიდან განთავსების სიმაღლე შეესაბამება 703.2.4 ცხრილს.

-სიმბოლოებისა და მათი ფონის ზედაპირი არ კაშკაშებს. სიმბოლოები ფონისგან განირჩევა, ანუ სიმბოლო სიმბოლო მუქი ფერისაა, ფონი კი ღია ფერის, რაც შეესაბამება 703.2.10 ქვეთავის მოთხოვნას.

•ზემოაღნიშნულ ნიშნებში გამოყენებული ამობურცული სიმბოლოები შეესაბამება 703.3 ქვეთავის მოთხოვნებს, კერძოდ:

-ამობურცული სიმბოლოები უკანა სიბრტყიდან ამობურცულია 703.3.2 ქვეთავის შესაბამისად.

-ლათინური სიმბოლოები ასახულია დიდი ასობგერებით, თანახმად 703.3.3 ქვეთავისა.

-ლათინური სიმბოლოებისთვის გამოყენებულია „SANS SERIF“-ის ტიპის შრიფტი. სიმბოლოები არ არის შესრულებული იტალიკით, დახრილად, ხელნაწერის სახით, მეტისმეტად დეკორატიულად ან სხვა უჩვეულო ფორმით, თანახმად 703.3.4 ქვეთავისა.

-შრიფტის ყველა სიმბოლოს დასაშვები სიმაღლე, სიგანე, სიმბოლოებს შორის დაშორება, სტრიქონებს შორის დაშორება განსაზღვრულია 703.3.5 – 703.3.9 ქვეთავების შესაბამისად.

-სიმბოლოების იატაკის დონიდან განთავსების სიმაღლე შეესაბამება 703.3.10 ქვეთავის მოთხოვნას.

-ამობურცული სიმბოლოების და ბრაილის შემცველი ნიშანების განთავსების არეალები შეესაბამება 703.3.11 ქვეთავის მოთხოვნებს.

-სიმბოლოები ფონისგან განირჩევა (მუქი ფერის სიმბოლოებს ღია ფერის ფონი აქვთ), თანახმად 703.3.12 ქვეთავისა.

•ზემოაღნიშნულ ნიშნებში გამოყენებული ბრაილი შეესაბამება 703.4 ქვეთავის მოთხოვნებს, კერძოდ:

-ნიშნებზე გამოყენებულია მე-2 ხარისხის ბრაილი, თანახმად 703.4.1 ქვეთავისა.

-ბრაილის წერტილებს აქვს გუმბათისებური ფორმა და ისინი უნდა შეესაბამება 703.4.3 ცხრილს.

-ბრაილის განთავსების პოზიცია შეესაბამება 703.4.4 ქვეთავს.

-ბრაილის იატაკიდან განთავსების სიმაღლე შეესაბამება 703.4.5 ქვეთავს.

•ზემოაღნიშნულ ნიშნებში გამოყენებული მისაწვდომობის სიმბოლო შეესაბამება 703.6 ქვეთავის მოთხოვნებს, კერძოდ:

-მისაწვდომობის სიმბოლოები მკვეთრად განირჩევა ფონისგან, ანუ მუქი ფერის სიმბოლო მოწყობილია ღია ფერის ფონზე, თანახმად 703.6.2 ქვეთავისა.

-მისაწვდომობის საერთაშორისო სიმბოლო შეესაბამება 703.6.3.1 სურათს.

-მისაწვდომობის სიმბოლოები და მათი ფონები არ არის ამრეკლავი.

ჩაშენებული ავეჯი და მოწყობილობები:

1.სავაჭრო მომსახურებისათვის განკუთვნილი დახლი შეესაბამება 904 ქვეთავის მოთხოვნას, კერძოდ:

-დახლის ყველა ნაწილი მდებარეობს მისაწვდომ სვლაგეზზე.

-სალაროს დახლის ზედაპირის სიმაღლე შეესაბამება 904.4.2 ქვეთავის მოთხოვნას.

მისაწვდომი საცხოვრებელი ერთეულები:

1. საპროექტო შენობაში მისაწვდომი ერთეულების რაოდენობებისადმი მოთხოვნა დადგენილია საქართველოს მთავრობის 28.01.2016 წლის №41-ე დადგენილების საფუძველზე. ასეთი ერთეულებისადმი მოთხოვნები კი შეესაბამება ტექნიკური რეგლამენტი - „მისაწვდომობის ეროვნული სტანდარტები“-ს მე-11 თავის დებულებებს, კერძოდ:
მისაწვდომი ერთეული:
- მისაწვდომი ერთეულის მთავარი შეესასვლელი არის საძინებელი ოთახი, თანახმად 1103.2 ქვეთავისა, რადგან ემსახურება მხოლოდ საძიენებელ ერთეულს.
- ყველა სივრცესა და ელემენტს, რომლებიც ერთეულის ნაწილია, აკავშირებს ერთი მისაწვდომი სვლაგეზი. მისაწვდომი სვლაგეზი ემთხვევა მთავარ მიმოსვლის ბილიკს. ყოველივე აღნიშნული შეესაბამება 1103.3.1 ქვეთავს.
- ყველა ოთახში, რომელსაც მისაწვდომი სვლაგეზი ემსახურება, უზრუნველყოფილია ეტლის მოსატრიალებელი სივრცე. თანახმად 1103.3.2 ქვეთავისა.

- მისაწვდომი სვლაგეზის კომპონენტად განსაზღვრულია სავალი ზედაპირი, რომელიც არ არის 1:20-ზე მეტად დახრილი, თანახმად 1103.3.3 ქვეთავისა.

- სავალი ზედაპირები, რომლებიც მისაწვდომი სვლაგეზის ნაწილია, შეესაბამება 403-ე ქვეთავს.

- ერთეულის მთავარი შესასვლელის კარი, რომელშიც დამკავებელმა უნდა გაიაროს, შეესაბამება 404 ქვეთავს.

- ზღურბლები შეესაბამება 303-ე ქვეთავს.

- ერთეულში მოწყობილი ტუალეტი აკმაყოფილებს 1103.11.2 ქვეთავის მოთხოვნებს, კერძოდ:

✓ ხელჩასაჭიდი ძელების სამომავლო მოწყობის შესაძლებლობა უზრუნველყოფილია.

✓ მისაწვდომი მოწყობილობები მდებარეობდეს ერთ ტუალეტის/სააბაზანოს ფართობზე.

✓ გაღებისას კარი არ იჭრება იატაკის თავისუფალ სივრცეში ან მოწყობილობასთან არსებულ თავისუფალ სივრცეში.

✓ ხელსაბანები შეესაბამება 606-ე ქვეთავს.

✓ უნიტაზი შეესაბამება 1103.11.2.4 ქვეთავს.

✓ საშხაპე ნაკვეთური შეესაბამება 608-ე ქვეთავს.

„ბ“ ტიპის საძინებელი ერთეული:

საქართველოს მთავრობის 28.01.2016 წლის №41-ე დადგენილების ტექნიკური რეგლამენტის შენობა-ნაგებობის უსაფრთხოების წესების 1107.6.1 და 1107.6.1.2 ქვეთავების მიხედვით შენობაში „ბ ტიპის“ მისაწვდომი ერთეულების მოწყობა აუცილებელი არ არის რადგან შენობაში არ არის დაგეგმარებული ხანგრძლივად საცხოვრებლად განკუთვნილი საცხოვრებელი სივრცე.

მისაწვდომობის შეფასება *განხორციელდა დამკვეთის მიერ მოწოდებულ არქიტექტურულ პროექტზე დაყრდნობით და შენობა-ნაგებობის უსაფრთხოების წესების გამოყენებით (საქართველოს მთავრობის 2016 წლის 28 იანვრის №41 დადგენილება ტექნიკურ რეგლამენტის – "შენობა-ნაგებობის უსაფრთხოების წესების“ დამტკიცების თაობაზე“). უნდა აღინიშნოს, რომ საპროექტო დოკუმენტაციის ცვლილება ან მშენებლობის დროს განხორციელებული რაიმე სახის ცვლილება, რომელიც იქნება აღნიშნულ არქიტექტურულ პროექტთან შეუსაბამო, ავტომატურად გამოიწვევს წარმოდგენილი საექსპერტო დასკვნის და შეფასებების გაუქმებას, ასევე საჭიროს გახდის არქიტექტურული პროექტის კორექტირებას და ახალი სამშენებლო ნებართვის მიღების აუცილებლობას.*

თარიღი: 04.06.2024

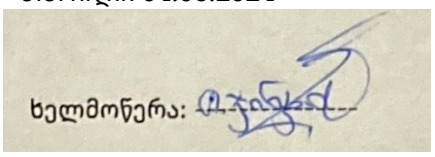

თბ. ზ.საკანდელიძის ქ.3
ტ- (99532) 2915257
Email: info@artstudio.ge

3. Z.Sakandelidze st, Tbilisi
Tel (99532) 2915257
Email: <info@artstudio.ge>

02.02.2022

ც ნ ო ბ ა

ეძლევა მოქალაქე თამარ ჯინჭარაძეს (პირადი №01003009688) მასზედ, რომ 2005-2009 წლებში ის მუშაობდა შპს "არტსტუდიო-პროექტში" (ს/ნ 204489393) არქიტექტორის თანამდებობაზე.

ცნობა ეძლევა დანიშნულების ადგილზე წარსადგენად.

ირენე სკალვინი
შპს "არტსტუდიო-პროექტი"-ს დირექტორი

ICES Industrial Construction Engineering Solutions

08.02.2022 წ.

ც ნ ო ბ ა

ცნობა ეძლევა ჯინჭარაძე თამარს (პირადი #01003009688), რომ იგი ნამდვილად მუშაობდა შპს "აი-სი-ი-ეს" ICES -ში (ს/ნ 236 094 677) არქიტექტორის თანამდებობაზე 2009 წლის 11 ნოემბრიდან 2017 წლის 1 აპრილამდე.

შპს აი-სი-ი-ეს ICES-ის
დირექტორი: /ლევან მეხრიშვილი/

03.02.2022

ცნობა

ეძლევა თამარ ჯინჭარაძეს (პ.ნ. 01003009688) მასზედ, რომ იგი 2016-2018 წლებში მუშაობდა შპს „ეკოჰაუსში" (ს.კ.**400154104**) არქიტექტორის თანამდებობაზე.

ცნობა ეძლევა დანიშნულების ადგილზე წარსადგენად.

დირექტორი დავით მორჩილაძე

HUALING GROUP

JSC Hualing International Special Economic Zone
Hualing Tbilisi Sea Plaza, 5th floor, adjacent to Varketili IV m/d, Tbilisi 0190, Georgia

ს.ს Hualing International Special Economic Zone
ჰუალინგი თბილისის ზღვის პლაზა, V სართული, ვარკეთილის IV მ/რ-ის მიმდებარედ, თბილისი 1090 საქართველო

ცნობა

№ 1

14 თებერვალი, 2022

ეძლევა **თამარ ჯინჭარაძეს** (პ/ნ 01003009688) მასზედ, რომ იგი 2019 წლის 18 მარტიდან 2020 წლის 18 ივნისამდე ნამდვილად მუშაობდა სს „HUALING INTERNATIONAL SPECIAL ECONOMIC ZONE–ში არქიტექტორის თანამდებობაზე .

ცნობა ეძლევა საჭიროებისამებრ წარსადგენად.

ადამიანური რესურსების მენეჯერი

ხათუნა ჩხაიძე

GEORGIAN TECHNICAL UNIVERSITY

DIPLOMA

STU № 000511

This is to certify that Mr./Ms. Tamar Jincharadze was enrolled in 2000 and in 2005 completed Georgian Technical University the full study programme of the Faculty of Architecture with a major in Architecture

By the decision of the Qualification Commission 11.30. 2005 (Month, Day, Year) was awarded an Academic Degree of Certified Specialist and the qualification of Architect

Seal

Rector R. Khurodze

Dean

City Tbilisi

Registration No 00601

საქართველოს ტექნიკური უნივერსიტეტი

დიპლომი

STU № 000511

ეძლევა თამარ ჯინჭარაძეს მასზედ, რომ იგი 2000 წელს ჩაირიცხა და 2005 წელს დაამთავრა საქართველოს ტექნიკური უნივერსიტეტის არქიტექტურის ფაკულტეტის დიპლომირებული სპეციალისტის სრული კურსი არქიტექტურის სპეციალობით

საკვალიფიკაციო კომისიის 2005 30. 11 (წელი, რიცხვი, თვე) გადაწყვეტილებით თამარ ჯინჭარაძეს მიენიჭა დიპლომირებული სპეციალისტის აკადემიური ხარისხი და არქიტექტორის კვალიფიკაცია

ბ.ა.

რექტორი

დეკანი

ქ. თბილისი

სარეგისტრაციო № 00601