განმარტებითი ბარათი

დაგეგმარების საფუძვლები და მიზნები:

კორექტირებული პროექტი შედგენილია ქ. თბილისის მუნიციპალიტეტის სსიპ-ქ. თბილისის მუნიციპალიტეტის არქიტექტურის სამსახურის მიერ გაცემული № 2809587 12.09.2016 წ. მიწის ნაკვეთის სამშენებლოდ გამოყენების პირობების საფუძველზე. პროექტით გათვალისწინებულია საოფისე შენობის (რეკონსტრუქცია) მშენებლობა.

მიწის ნაკვეთის მდებარეობა და აღწერა:

საპროექტო მიწის ნაკვეთი (ს.კ.01.15.04.008.044) მდებარეობს ქ. თბილისში, ჭანტურიას ქუჩა N 12-ში
მიწის ნაკვეთის ფართობი შეადგენს - 4210.0 კვ.მ-ს

საპროექტო მიწის ნაკვეთს სამხრეთ-აღმოსავლეთით, არსებული საავტომობილო გზის მხრიდან ესაზღვრება საზოგადოებრივი სივრცე, ხოლო დანარჩენი მხრიდან ესაზღვრება რეგისტრირებული მიწის ნაკვეთები.

არქიტექტურული პროექტის კორექტირება მიზნად ისახავს შიგა გეგმარების უმნიშვნელო ცვლილებას. სარეკონსტრუქციო შენობის გარე გაბარიტები, ფასადები და იერსახე კორექტირებით არ იცვლება. ასევე დამუშავდა საინჟინრო ნაწილი, დაზუსტდა ხანძარქრობის სისტემები.

წარმოდგენილი ნახაზების მიხედვით არსებული შენობის სტრუქტურული ნაწილი განეკუთვნება I-A კონსტრუქციულ ტიპს ; არსებული შენობა განიცდის რეკონსტრუქციას.ამის შედეგად მიწის დონის ზემოთ და მიწის დონის ქვემოთ ხდება ნაწილობრივი მიშენება და შენობის შიგნით სართულის ჩამატება. შენობა გამაგრდება კონსტრუქციულად. სასტუმროს ბოლო ნიშნულია +47,000.მიწისქვეშა ნაწილზე ხდება ანაკრები ბეტონის ფილის გარე კედლების დემონტაჟი, ახალი რ/ბ კედლების , ჰიდროსაიზოლაციო და დამცავი ფენის მოწყობა. შემავსებლად გამოყენებულია სამშენებლო ბლოკი. შენობის ქუჩის მხარეს ფასადი შეიმინება ალუმინის ალათებიანი ვიტრაჟებით. ფასადზე კარ-ფანჯარა შესრულებული იქნება შავი ალუმინის მინა-პაკეთით. ფასადის ნაწილები გაილესება.

<u>შენობის საპროექტო ნაწილში მოეწყობა შემდეგი ხანძრისგან დაცვის სისტემები:</u>

1. ხელის ცეცხლმაქრები
2. სახანძრო მილდგარების სისტემა
3. საგანგებო ხმოვანი განგაშის საკომუნიკაციო სისტემა
4. სახანძრო განყოფილებასთან კავშირის სისტემა
5. ორმხრივი კავშირის სისტემა
6. ავტოსაშხეფი სისტემა
7. ალტერნატიული ცეცხლსაქრობი სისტემა
8. კვამლის ავტომატური აღმომჩენი
9. ავარიული განათება
10. მხედველობითი განგაშის სისტემა
11. სახანძრო განგაშის ხელით სამართავი კოლოფი
12. დამკავებელთა შეტყობინების სისტემა
13. სახანძრო-სამაშველო სამსახურის მიერ გამოსაყენებელი მისაერთებელი
14. სახანძრო ჰიდრანტი

დაგეგმარებისთვის გამოყენებული კანონმდებლობის აღწერა

საპროექტო შენობის დაგეგმარებისთვის გამოყენებულია საქართველოს მთავრობის #41 დადგენილება. ტექნიკური რეგლამენტი „შენობა-ნაგებობების უსაფრთხოების წესები“.

შენობა-ნაგებობის უსაფრთხოების წესებთან შესაბამისობის ანალიზი

გამოყენებული წესები - **„შენობა-ნაგებობის უსაფრთხოების წესები“**

ჩამოთვალეთ შენობის დაკავებულებები და აღწერეთ თითოეული გამოყენება
1. <u>**საშუალო საფრთხის შემცველი სასაწყობო ჯგუფი სწ-1 :**</u> **-9.90** ნიშნულზე განთავსებული ინვენტარის საწყობი. **-6.60** ნიშნულზე განთავსებული გარდერობი, ინვენტარის საწყობი. **-3.30** ნიშნულზე განთავსებული საკუჭნაო. **+4.50** ნიშნულზე ინვენტარის საწყობი. **+7.80** ნიშნულზე განთავსებული გარდერობი. **+11.10, 14.40, 17.70, 21.00, 24.30** და **27.60** ნიშნულებზე განთავსებული ინვენტარის საწყობი.
2. <u>**მცირე საფრთხის შემცველი სასაწყობო ჯგუფი სწ-2 :**</u> **-9.90** და **-6.30** ნიშნულებზე განთავსებული შემოზღუდული ავტოსადგომი გარაჟები. **-6.60** ნიშნულზე განთავსებული ფულის საცავი.
3. <u>**საქმიანი ჯგუფი სქ**</u> **-9.90** ნიშნულზე განთავსებული ხანძრის მართვის ცენტრი. **-6.60** ნიშნულზე განთავსებული ოფისები. **-3.30** ნიშნულზე განთავსებული ოფისები. **±0.00, +4.50, +7.80, 11.10, 14.40, 17.70, 21.00, 24.30, 27.60, 30.90 და 34.20** ნიშნულებზე განთავსებული ოფისები.
4. <u>**თავშეყრის ჯგუფი თვ-2**</u> **+4.50** ნიშნულზე განთავსებული რესტორანი, სამზარეულო. **+7.80** ნიშნულზე განთავსებული რესტორანი. **+38.61** ნიშნულზე განთავსებული ლაუნჯ-ბარი.
5. <u>**თავშეყრის ჯგუფი თვ-3**</u> **-3.30** ნიშნულზე განთავსებული სპორტული დარბაზი. **+7.00** ნიშნულზე განთავსებული საკონფერენციო დარბაზი, საგამოფენო სივრცე.
6. <u>**დამხმარე და სხვადასხვა დანიშნულების ჯგუფი დს**</u> **-9.90** ნიშნულზე განთავსებული სახანძრო ტუმბოებისა და ავზის ოთახი, სასერვერო ოთახი. **-6.60, -3.30, ±0.00**, **+11.10, +14.40, +17.70, +21.00, +24.30, +27.60, და +30.90** ნიშნულზე განთავსებული ტექნიკური დანადგარების ოთახები, სასერვერო ოთახები.

კონსტრუქციის ტიპი:	
განსაზღვრეთ კონსტრუქციის არსებული შენობისთვის: მაგალითი: II-A, II-B, V-A, V-B	I-A
განსაზღვრეთ კონსტრუქციის ტიპი ახალი შენობისთვის: მაგალითი: II-A, II-B, V-A, V-B	I-A
შერეული კონსტრუქციის შემთხვევაში მიუთითეთ ტიპები, რომელიც გამოყენებული იქნება, განსაზღვრეთ ტიპები და მათი მდებარეობა:	

სიმაღლის შეზღუდვები ცხრილი 503 -ის მიხედვით		
დაკავებულობები	დასაშვები სართულიანობა	შემოთავაზებული სართულიანობა
სასაწყობო ჯგუფი **სწ-1**	შეუზღუდავი	11
სასაწყობო ჯგუფი **სწ-2**	შეუზღუდავი	3
საქმიანი ჯგუფი **სქ**	შეუზღუდავი	13
თავშეყრის ჯგუფი **თვ-2**	შეუზღუდავი	3
თავშეყრის ჯგუფი **თვ-3**	შეუზღუდავი	1
დამხარე და სხვადასხვა დანიშნულების ჯგუფი **დს**	შეუზღუდავი	14
	დასაშვები სიმაღლე	შემოთავაზებული სიმაღლე
საერთო სიმაღლე =	შეუზღუდავი	50.19
სახანძრო-ტექნიკური სიმაღლე =		41.90
სართულის რაოდენობა =		13 სართული მიწის ზემოთ 2 სართული მიწის ქვემოთ

ფართობის შეზღუდვები ცხრილი 503 -ის მიხედვით			
დაკავებულობები		დასაშვები ფართობი კვ.მ.	შემოთავაზებული ფართობი კვ.მ.
1. სასაწყობო ჯგუფი სწ-1	- 9.90	შეუზღუდავი	416.3
2. სასაწყობო ჯგუფი სწ-1	- 6.60	შეუზღუდავი	249.1
3. სასაწყობო ჯგუფი სწ-1	- 3.30	შეუზღუდავი	8.4
4. სასაწყობო ჯგუფი სწ-1	+ 4.50	შეუზღუდავი	30.1
5. სასაწყობო ჯგუფი სწ-1	+7.80	შეუზღუდავი	23.3
6. სასაწყობო ჯგუფი სწ-1	+11.10	შეუზღუდავი	3.2
7. სასაწყობო ჯგუფი სწ-1	+14.40	შეუზღუდავი	3.1
8. სასაწყობო ჯგუფი სწ-1	+17.70	შეუზღუდავი	3.3
9. სასაწყობო ჯგუფი სწ-1	+21.00	შეუზღუდავი	3.1
10. სასაწყობო ჯგუფი სწ-1	+24.30	შეუზღუდავი	3.1
11. სასაწყობო ჯგუფი სწ-1	+27.60	შეუზღუდავი	3.1
12. სასაწყობო ჯგუფი სწ-2	-9.90	შეუზღუდავი	1047.6
13. სასაწყობო ჯგუფი სწ-2	-6.60	შეუზღუდავი	45.6
14. სასაწყობო ჯგუფი სწ-2	-6.30	შეუზღუდავი	761.2
15. საქმიანი ჯგუფი სქ	-9.90	შეუზღუდავი	35.1
16. საქმიანი ჯგუფი სქ	-6.60	შეუზღუდავი	147.5
17. საქმიანი ჯგუფი სქ	-3.30	შეუზღუდავი	536.4
18. საქმიანი ჯგუფი სქ	± 0.00	შეუზღუდავი	1259.1
19. საქმიანი ჯგუფი სქ	+4.50	შეუზღუდავი	307.6
20. საქმიანი ჯგუფი სქ	+7.80	შეუზღუდავი	420.9
21. საქმიანი ჯგუფი სქ	+11.10	შეუზღუდავი	551.1
22. საქმიანი ჯგუფი სქ	+14.40	შეუზღუდავი	553.6
23. საქმიანი ჯგუფი სქ	+17.70	შეუზღუდავი	554.5

24. საქმიანი ჯგუფი სქ	+21.00	შეუზღუდავი	555.5
25. საქმიანი ჯგუფი სქ	+24.30	შეუზღუდავი	573.4
26. საქმიანი ჯგუფი სქ	+27.60	შეუზღუდავი	555.6
27. საქმიანი ჯგუფი სქ	+30.90	შეუზღუდავი	555.5
28. საქმიანი ჯგუფი სქ	+34.20	შეუზღუდავი	579.4
29. თავშეყრის ჯგუფი თვ-2	+4.50	შეუზღუდავი	247.0
30. თავშეყრის ჯგუფი თვ-2	+7.80	შეუზღუდავი	106.5
31. თავშეყრის ჯგუფი თვ-2	+38.61	შეუზღუდავი	199.7
32. თავშეყრის ჯგუფი თვ-3	-3.30	შეუზღუდავი	347.6
33. თავშეყრის ჯგუფი თვ-3	+7.80	შეუზღუდავი	487.3
34. დამხმარე ჯგუფი დს	-9.90	შეუზღუდავი	41.0
35. დამხმარე ჯგუფი დს	-6.60	შეუზღუდავი	190.7
36. დამხმარე ჯგუფი დს	-3.30	შეუზღუდავი	100.4
37. დამხმარე ჯგუფი დს	± 0.00	შეუზღუდავი	13.2
38. დამხმარე ჯგუფი დს	+11.10	შეუზღუდავი	3.4
39. დამხმარე ჯგუფი დს	+14.40	შეუზღუდავი	3.3
40. დამხმარე ჯგუფი დს	+17.70	შეუზღუდავი	3.4
41. დამხმარე ჯგუფი დს	+21.00	შეუზღუდავი	3.3
42. დამხმარე ჯგუფი დს	+24.30	შეუზღუდავი	3.3
43. დამხმარე ჯგუფი დს	+27.60	შეუზღუდავი	3.3
44. დამხმარე ჯგუფი დს	+30.90	შეუზღუდავი	6.7
იატაკის საერთო ფართობი =		11545.8	
იატაკების რაოდენობა =		15	
შენობის საერთო ფართობი =		11545.8 + 374.7 (- 9.90 ნიშნ.) + 467.3 (- 6.60 ნიშნ.) + 251.5 (- 3.30 ნიშნ.) +421.2 (± 0.00 ნიშნ.) + 518.8 (+4.50 ნიშნ.) + 521.9 (+ 7.80 ნიშნ.) + 390.7 (+ 11.10 ნიშნ.) + 284.0 (+ 14.40 ნიშნ.) + 286.0 (+ 17.70 ნიშნ.) + 286.0 (+ 21.00 ნიშნ.) + 286.2 (+ 24.30 ნიშნ.) + 286.6 (+ 27.60 ნიშნ.) +286.6 (+ 30.90 ნიშნ.) + 301.0 (+ 34.20 ნიშნ.)+ 81.2 (+ 38.61 ნიშნ.) + 172.0 (+42.45 ნიშნ.) = 16761.5	

გარე კედლის ცეცხლმედეგობისა და ღიობისადმი მოთხოვნები ცხრილების 602-ის და 705.8 -ის მიხედვით									
გარე კედელი	**ხანძარსაწინააღმდეგო მანძილი** (მეტრი)	**ცეცხლმედეგობის ხარისხი** (საათი)		**კედლის ღიობების ფართობი** (კედლის %)					
		მოთხოვნილი	**გათვალისწინებული**	**დასაშვები**			**გათვალისწინებული**		
				დაცული	**დაუცველი საშხეფებით**	**დაუცველი**	**დაცული**	**დაუცველი საშხეფებით**	**დაუცველი**
1-11 ღებებში	9 მ-ზე მეტი	0	0	შეუზღუდავი	**შეუზღუდავი**	შეუზღუდავი	-	**აკმაყოფილებს**	-
A-M ღერძებში 0.00 დან +7.80 ნიშნ. ჩათვლით	1.33 მ მინიმალური	1	1	15%	**15%**	დაუშვებელია	-	**4%**	-
N-S ღერძებში 0.00 დან +7.80 ნიშნ. ჩათვლით	9 მ-ზე მეტი	0	0	შეუზღუდავი	**შეუზღუდავი**	შეუზღუდავი	-	**აკმაყოფილებს**	-
11-1 ღერძებში	9 მ-ზე მეტი	0	0	შეუზღუდავი	**შეუზღუდავი**	შეუზღუდავი	-	**აკმაყოფილებს**	-
S-R ღერძებში 0.00 დან +7.80 ნიშნ. ჩათვლით	8.20 მ მინიმალური	1	1	შეუზღუდავი	**შეუზღუდავი**	70%	-	**აკმაყოფილებს**	-
Q-F ღერძებში 0.00 დან +7.80 ნიშნ. ჩათვლით	9 მ-ზე მეტი	0	0	შეუზღუდავი	**შეუზღუდავი**	შეუზღუდავი	-	**აკმაყოფილებს**	-
F-D ღერძებში +7.80 ნიშნ.	5.82 მ მინიმალური	1	1	75%	**75%**	25%	-	**30%**	-
J-N ღერძებში +11.10 დან +38.61 ნიშნ. ჩათვლით	5.12 მ მინიმალური	1	1	75%	**75%**	25%	-	**30%**	-

N-S ღერძებში +11.10 დან +38.61 ნიშნ. ჩათვლით	9 მ-ზე მეტი	0	0	შეუზღუდავი	**შეუზღუდავი**	შეუზღუდავი	-	**აკმაყოფილებს**	-
S-J ღერძებში +11.10 დან +38.61 ნიშნ. ჩათვლით	9 მ-ზე მეტი	0	0	შეუზღუდავი	**შეუზღუდავი**	შეუზღუდავი	-	**აკმაყოფილებს**	-

ხანძრისაგან დაცვის სისტემებისადმი მოთხოვნები									
დაკავებულობები/სივრცეები/გასასვლელი საშუალებები	ავტოსახანძრო სისტემა	ალტერნატიული ავტომატური ცეცხლსაქრობი სისტემა	სახანძრო განგაშისა და ცეცხლაღმომჩენი სისტემები	სახანძრო მილდგარების სისტემები	კვამლის საკონტროლო სისტემები	ხელის ცეცხლმაქრები	საევაკუაციო განგაშის სისტემები	ხანძრის მართვის ცენტრი	სახანძრო-სამაშველო სამსახურის მიერ გამოსაყენებელი მისაერთებელი
საქმიანი ჯგუფი სქ (ოფისები) **(-6.60 ნიშნულზე)**	**კი** თითოეულს	-	**კვამლის ავტომატური აღმომჩენი**	-	**მექანიკური განიავება, კვამლის გაწოვის სისტემა**	**კი** თითოეულს	–		**კი**
საქმიანი ჯგუფი სქ (ოფისები, სპორტული დარბაზი) **(-3.30 ნიშნულზე)**	**კი** თითოეულს	-	**კვამლის ავტომატური აღმომჩენი**	-	**მექანიკური განიავება, კვამლის გაწოვის სისტემა**	**კი** თითოეულს	–		
საქმიანი ჯგუფი სქ (ხანძრის მართვის ცენტრი) **(-3.30 ნიშნულზე)**	-	**კი**	**კვამლის ავტომატური აღმომჩენი**	-	**მექანიკური განიავება, კვამლის გაწოვის სისტემა**	**კი**	–		
საქმიანი ჯგუფი სქ (ოფისები) **(±0.00 ნიშნულზე)**	**კი** თითოეულს	-	**კვამლის ავტომატური აღმომჩენი**	-	**მექანიკური განიავება, კვამლის გაწოვის სისტემა**	**კი** თითოეულს	–		

საქმიანი ჯგუფი სქ (ოფისები) (+4.50 ნიშნულზე)	კი თითოეულს	-	კვამლის ავტომატური აღმომჩენი	-	მექანიკური განიავება, კვამლის გაწოვის სისტემა	კი თითოეულს	–		
საქმიანი ჯგუფი სქ (ოფისები) (+7.80 ნიშნულზე)	კი თითოეულს	-	კვამლის ავტომატური აღმომჩენი	-	ბუნებრივი განიავება;	კი თითოეულს	–		
საქმიანი ჯგუფი სქ (ოფისები) (+11.10 ნიშნულზე)	კი თითოეულს	-	კვამლის ავტომატური აღმომჩენი	-	ბუნებრივი განიავება;	კი თითოეულს	–		
საქმიანი ჯგუფი სქ (ოფისები) (+14.40 ნიშნულზე)	კი თითოეულს	-	კვამლის ავტომატური აღმომჩენი	-	ბუნებრივი განიავება;	კი თითოეულს	–		
საქმიანი ჯგუფი სქ (ოფისები) (+17.70 ნიშნულზე)	კი თითოეულს	-	კვამლის ავტომატური აღმომჩენი	-	ბუნებრივი განიავება;	კი თითოეულს	–		
საქმიანი ჯგუფი სქ (ოფისები) (+21.00 ნიშნულზე)	კი თითოეულს	-	კვამლის ავტომატური აღმომჩენი	-	ბუნებრივი განიავება;	კი თითოეულს	–		
საქმიანი ჯგუფი სქ (ოფისები) (+24.30 ნიშნულზე)	კი თითოეულს	-	კვამლის ავტომატური აღმომჩენი	-	ბუნებრივი განიავება;	კი თითოეულს	–		
საქმიანი ჯგუფი სქ (ოფისები) (+27.60 ნიშნულზე)	კი თითოეულს	-	კვამლის ავტომატური აღმომჩენი	-	ბუნებრივი განიავება;	კი თითოეულს	–		

საქმიანი ჯგუფი სქ (ოფისები) (+30.90 ნიშნულზე)	კი თითოეულს	-	კვამლის ავტომატური აღმომჩენი	-	ბუნებრივი განიავება;	კი თითოეულს	–		
საქმიანი ჯგუფი სქ (ოფისები) (+34.20 ნიშნულზე)	კი თითოეულს	-	კვამლის ავტომატური აღმომჩენი	-	ბუნებრივი განიავება;	კი თითოეულს	–		
თავშეყრის ჯგუფი თვ 2 (სამზარეულო) (+4.50 ნიშნულზე)	-	კი	კვამლის ავტომატური აღმომჩენი.	-	მექანიკური განიავება, კვამლის გაწოვის სისტემა	კი	–		
თავშეყრის ჯგუფი თვ 2 (რესტორანი) (+4.50 ნიშნულზე)	კი	-	კვამლის ავტომატური აღმომჩენი, მხედველობითი განგაშის სისტემა, საგანგებო ხმოვანი განგასის საკომუნიკაციო სისიტემა, ავარიული განათება	-	მექანიკური განიავება, კვამლის გაწოვის სისტემა	კი	–		
თავშეყრის ჯგუფი თვ 2 (რესტორანი) (+7.80 ნიშნულზე)	კი	-	კვამლის ავტომატური აღმომჩენი, მხედველობითი განგაშის სისტემა, საგანგებო ხმოვანი განგასის საკომუნიკაციო სისიტემა, ავარიული განათება	-	მექანიკური განიავება, კვამლის გაწოვის სისტემა	კი	–		

თავშეყრის ჯგუფი თვ 2 (ლაუნჯ-ბარი) (+38.61 ნიშნულზე)	კი თითოეულს	-	კვამლის ავტომატური აღმომჩენი, მხედველობითი განგაშის სისტემა, საგანგებო ხმოვანი განგასის საკომუნიკაციო სისიტემა, ავარიული განათება	-	მექანიკური განიავება, კვამლის გაწოვის სისტემა	კი თითოეულს	–		
თავშეყრის ჯგუფი თვ 3 (საკონფერენციო დარბაზი) (+7.80 ნიშნულზე)	კი	-	კვამლის ავტომატური აღმომჩენი, ვიზუალური განგაშის სისტემა;	-	მექანიკური განიავება, კვამლის გაწოვის სისტემა	კი	–		
სასაწყობო ჯგუფი სწ-1 (ინვენტარის საწყობი) (-9.90 ნიშნულზე)	კი თითოეულს	-	კვამლის ავტომატური აღმომჩენი.	-	მექანიკური განიავება, კვამლის გაწოვის სისტემა	კი თითოეულს	–		
სასაწყობო ჯგუფი სწ-1 (ინვენტარის საწყობი, გარდერობი) (-6.60 ნიშნულზე)	კი თითოეულს	-	კვამლის ავტომატური აღმომჩენი.	-	მექანიკური განიავება, კვამლის გაწოვის სისტემა	კი თითოეულს	–		
სასაწყობო ჯგუფი სწ-1 (გარდერობი) (±0.00 ნიშნულზე)	კი	-	კვამლის ავტომატური აღმომჩენი.	-	მექანიკური განიავება, კვამლის გაწოვის სისტემა	კი	–		
სასაწყობო ჯგუფი სწ-1 (გარდერობი) (+7.80 ნიშნულზე)	კი	-	კვამლის ავტომატური აღმომჩენი.	-	მექანიკური განიავება, კვამლის გაწოვის სისტემა	კი	–		

სასაწყობო ჯგუფი სწ-1 (გარდერობი) (+11.10, 14.40, 17.70, 21.00, 24.30, 27.60 და 34.20 ნიშნ)	კი თითოეულს	-	კვამლის ავტომატური აღმომჩენი.	-	მექანიკური განიავება, კვამლის გაწოვის სისტემა	კი თითოეულს	–		
სასაწყობო ჯგუფი სწ-2 (შემოზღუდული ავტოსადგომი გარაჟი) (-9.90 ნიშნულზე)	კი	-	კვამლის ავტომატური აღმომჩენი, სახანძრო განგაშის ღილაკი, დამკავებელთა შეტყობინების სისტემა, საგანგებო ხმოვანი განგაშის საკომუნიკაციო სისტემა, ავარიული განათება.	კი	მექანიკური განიავება, კვამლის გაწოვის სისტემა	კი	–		
სასაწყობო ჯგუფი სწ-2 (შემოზღუდული ავტოსადგომი გარაჟი) (-6.30 ნიშნულზე)	კი	-	კვამლის ავტომატური აღმომჩენი, სახანძრო განგაშის ღილაკი, დამკავებელთა შეტყობინების სისტემა, საგანგებო ხმოვანი განგაშის საკომუნიკაციო სისტემა, ავარიული განათება.	კი	მექანიკური განიავება, კვამლის გაწოვის სისტემა	კი	–		
სასაწყობო ჯგუფი სწ-2 (ფულის საცავი) (-6.30 ნიშნულზე)	კი	-	კვამლის ავტომატური აღმომჩენი	-	მექანიკური განიავება, კვამლის გაწოვის სისტემა	კი	–		

დამხმარე ჯგუფი დს (სახანძრო ტუმბოებისა და ავზის ოთახი) (-9.90 ნიშნულზე)	-	კი	კვამლის ავტომატური აღმომჩენი	-	მექანიკური განიავება, კვამლის გაწოვის სისტემა	კი	_		
დამხმარე ჯგუფი დს (ტექნიკური დანადგარების ოთახები) (-6.60 ნიშნულზე)	-	კი	კვამლის ავტომატური აღმომჩენი	-	მექანიკური განიავება, კვამლის გაწოვის სისტემა	კი	_		
დამხმარე ჯგუფი დს (ტექნიკური დანადგარების ოთახი) (-3.30 ნიშნულზე)	-	კი	კვამლის ავტომატური აღმომჩენი	-	მექანიკური განიავება, კვამლის გაწოვის სისტემა	კი	_		
დამხმარე ჯგუფი დს (ტექნიკური დანადგარების ოთახები, სასერვერო) (±0.00 ნიშნულზე)	-	კი	კვამლის ავტომატური აღმომჩენი	-	მექანიკური განიავება, კვამლის გაწოვის სისტემა	კი	_		
დამხმარე ჯგუფი დს (ტექნიკური დანადგარების ოთახი) (+4.50, +7.80, +11.10, 14.40, 17.70, 21.00, 24.30, 27.60 და 34.20 ნიშნ)	-	კი	კვამლის ავტომატური აღმომჩენი	-	მექანიკური განიავება, კვამლის გაწოვის სისტემა	კი	_		
კიბის უჯრედი	-	-	ავარიული განათება, ორმხრივი კავშირის სისტემა	კი	მექანიკური განიავება, დაწნევის სისტემა;	-	-		
კიბის ფოიე	-	-	კვამლის ავტომატური აღმომჩენი, ავარიული განათება	-	მექანიკური განიავება, დაწნევის სისტემა;	-	-		
ლიფტი	-	-	-	-	მექანიკური განიავება, დაწნევის სისტემა;	-	-		
ლიფტის ფოიე	-	-	კვამლის ავტომატური	-	მექანიკური განიავება,	-	-		

			აღმომჩენი, ავარიული განათება		დაწნევის სისტემა;				
ლიფტის სამანქანე	-	კი	კვამლის ავტომატური აღმომჩენი	-	ბუნებრივი განიავება	კი	-		
დერეფანი	კი	-	კვამლის ავტომატური აღმომჩენი, სახანძრო განგაშის ღილაკი, დამკავებელთა შეტყობინების სისტემა, საგანგებო ხმოვანი განგაშის საკომუნიკაციო სისტემა, ავარიული განათება, სახანზრო განყოფილებასთან კავშირის სისტემა.	-	მექანიკური განიავება, კვამლის გაწოვის სისტემა;	კი	_		

თითოეული სართულიდან გასასვლელი საშუალება										
სართულები	დაკავებულობა და დაკავებულობის დატვირთვის ჯამური მაჩვენებელი	მოთხოვნილი გასასვლელების/ გასასვლელთან მისადგომის რაოდენობა	გათვალისწინებული გასასვლელების/ გასასვლელთან მისადგომის რაოდენობა და ტიპი	გასასვლელი საშუალებების სიგანე(მეტრი)					
				გზა-კიბეები		დერაფანი,		გასასვლელის გზა-კარი	
				მოთხოვნილი	გათვალისწინებული	მოთხოვნილი	გათვალისწინებული	მოთხოვნილი	გათვალისწინებული
სართული -9.90 ნიშნულზე	სასაწყობო ჯგუფი **სწ-2** (შემოზღუდული ავტოსადგომი გარაჟი) **დ.დ. 54**	2	2 გზა კარი	-	-	-	-	0.82	0.82
	სასაწყობო ჯგუფი **სწ-1** (ინვენტარის საწყობი) **ს.დ.დ. 15**	1 თითოეულს	1 გზა კარი თითოეულს	-	-	-	-	0.82	0.82
	დამხმარე ჯგუფი **დს** (სახანძრო ტუმბოებისა და ავზის ოთახი) **დ.დ. 3**	1	1 გზა კარი	-	-	-	-	0.82	0.82
-9.90 ნიშნულზე სართულს ს.დ.დ. 72		2	4 გზა კიბე	1.10	1.19	1.20	1.60	0.82	0.82
სართული -6.60 ნიშნულზე	სასაწყობო ჯგუფი **სწ-2** (შემოზღუდული ავტოსადგომი გარაჟი) **დ.დ. 40**	2	2 გზა კარი	-	-	-	-	0.82	0.82
	საქმიანი ჯგუფი **სქ** (ოფისები) **დ.დ. 14**	1 თითოეულს	1 გზა კარი თითოეულს	-	-	-	-	0.82	0.82
	სასაწყობო ჯგუფი **სწ-1** (ინვენტარის საწყობი)	1 თითოეულს	1 გზა კარი თითოეულს	-	-	-	-	0.82	0.82

	ს.დ.დ. 11								
	დამხმარე ჯგუფი **დს** (ტექნიკური დანადგარების ოთახი) **დ.დ. 5**	**1**	**1 გზა კარი**	**1.10**	**1.19**	-	-	**0.82**	**0.82**
-6.60 ნიშნულზე სართულს ს.დ.დ. 70		**2**	**3 გზა კიბე**	**1.10**	**1.19**	**1.20**	**1.20**	**0.82**	**0.82**
სართული -3.30 ნიშნულზე	საქმიანი ჯგუფი **სქ** (ოფისები) **ს.დ.დ. 66**	**1** თითოეულს	**1 გზა კარი** თითოეულს	-	-	-	-	**0.82**	**0.82**
	საქმიანი ჯგუფი **სქ** (სპორტული დარბაზი) **დ.დ. 74**	**2**	**2 გზა კარი**	-	-	-	-	**0.82**	**0.82**
	დამხმარე ჯგუფი **დს** (ტექნიკური დანადგარების ოთახი) **დ.დ. 3**	**1**	**1 გზა-კარი**	-	-	-	-	**0.82**	**1.38**
-3.30 ნიშნულზე სართულს ს.დ.დ. 143		**2**	**1 გზა კიბე 3 გზა-კარი**	**1.10**	**1.19**	**1.20**	**1.60**	**0.82**	**0.82 და მეტი**
სართული ±0.00 ნიშნულზე	საქმიანი ჯგუფი **სქ** (ოფისები) **ს.დ.დ. 133**	**1** თითოეულს	**1 გზა კარი** თითოეულს	-	-	-	-	**0.82**	**0.82**
	სასაწყობო ჯგუფი **სწ-1** (გარდერობი) **დ.დ. 35**	**1**	**1 გზა კარი**	-	-	-	-	**0.82**	**0.82**
	დამხმარე ჯგუფი **დს**	**1**	**1 გზა-კარი**						

	(ტექნიკური დანადგარების ოთახი) **ს.დ.დ. 2**			-	-	-	-	**0.82**	**0.82**
±0.00 ნიშნულზე სართულს **ს.დ.დ. 170**		**2**	**1** **გზა კიბე** **3** **გზა-კარი**	**1.10**	**1.19**	**1.20**	**1.60**	**0.82**	**0.82 და მეტი**
სართული +4.50 ნიშნულზე	თავშეყრის ჯგუფი **თვ-2** (რესტორანი სამზარეულოთი) **ს.დ.დ. 145**	**2**	**4** **გზა-კარი**	-	-	-	-	**0.82**	**1.38**
	საქმიანი ჯგუფი **სქ** (ოფისები) **ს.დ.დ. 43**	**1** (თითოეულს)	**1** **გზა კარი** (თითოეულს)	-	-	-	-	**0.82**	**0.82**
	დამხმარე ჯგუფი **დს** (ტექნიკური დანადგარების ოთახი) **დ.დ. 1**	**1**	**1** **გზა-კარი**	-	-	-	-	**0.82**	**0.82**
+4.50 ნიშნულზე სართულს **ს.დ.დ. 186**		**2**	**3** **გზა კიბე**	**1.10**	**1.19**	**1.20**	**1.20**	**0.82**	**0.82**
სართული +7.80 ნიშნულზე	თავშეყრის ჯგუფი **თვ-2** (რესტორანი) **დ.დ. 70**	**1**	**1** **გზა კარი** **1** **გზა კიბე**	**1.10**	**1.11**	-	-	**0.82**	**0.82**
	საქმიანი ჯგუფი **სქ** (ოფისები) **ს.დ.დ. 38**	**1** (თითოეულს)	**1** **გზა კარი** (თითოეულს)	-	-	-	-	**0.82**	**0.82**
	თავშეყრის ჯგუფი **თვ-3** (საკონფერენციო დარბაზი) **ს.დ.დ. 570**	**3**	**3** **გზა-კარი**	-	-	-	-	**0.82**	**0.82 და მეტი**

	დამხმარე ჯგუფი **დს** (ტექნიკური დანადგარების ოთახი) **დ.დ. 1**	**1**	**1 გზა-კარი**	-	-	-	-	**0.82**	**0.82**
+7.80 ნიშნულზე სართულს ს.დ.დ. 679		**3**	**3 გზა კიბე**	**1.10**	**1.19**	**1.20**	**2.00**	**0.82**	**0.82**
სართული +11.10 ნიშნულზე	საქმიანი ჯგუფი **სქ** (ოფისები) **ს.დ.დ. 46**	**1** (თითოეულს)	**1 გზა კარი** (თითოეულს)	-	-	-	-	**0.82**	**0.82**
	სასაწყობო ჯგუფი **სწ-1** (ინვენტარის საწყობი) **დ.დ. 1**	**1**	**1 გზა კარი**	-	-	-	-	**0.82**	**0.82**
	დამხმარე ჯგუფი **დს** (ტექ. დანადგარების ოთახი) **დ.დ. 1**	**1**	**1 გზა კარი**	-	-	-	-	**0.82**	**0.82**
+11.10 ნიშნულზე სართულს ს.დ.დ. 48		**2**	**2 გზა კიბე**	**1.10**	**1.19**	**1.20**	**2.48**	**0.82**	**0.82**
სართული +14.40 ნიშნულზე	საქმიანი ჯგუფი **სქ** (ოფისები) **ს.დ.დ. 61**	**1** (თითოეულს)	**1 გზა კარი** (თითოეულს)	-	-	-	-	**0.82**	**0.82**
	სასაწყობო ჯგუფი **სწ-1** (ინვენტარის საწყობი) **დ.დ. 1**	**1**	**1 გზა კარი**	-	-	-	-	**0.82**	**0.82**
	დამხმარე ჯგუფი **დს** (ტექ. დანადგარების ოთახი) **დ.დ. 1**	**1**	**1 გზა კარი**	-	-	-	-	**0.82**	**0.82**
+14.40 ნიშნულზე სართულს ს.დ.დ. 64		**2**	**2 გზა კიბე**	**1.10**	**1.19**	**1.20**	**2.48**	**0.82**	**0.82**

სართული +17.70 ნიშნულზე	საქმიანი ჯგუფი **სქ** (ოფისები) **ს.დ.დ. 61**	**1** (თითოეულს)	**1 გზა კარი** (თითოეულს)	-	-	-	-	**0.82**	**0.82**
	სასაწყობო ჯგუფი **სწ-1** (ინვენტარის საწყობი) **დ.დ. 1**	**1**	**1 გზა კარი**	-	-	-	-	**0.82**	**0.82**
	დამხმარე ჯგუფი **დს** (ტექ. დანადგარების ოთახი) **დ.დ. 1**	**1**	**1 გზა კარი**	-	-	-	-	**0.82**	**0.82**
+17.70 ნიშნულზე სართულს ს.დ.დ. 64		**2**	**2 გზა კიბე**	**1.10**	**1.19**	**1.20**	**2.48**	**0.82**	**0.82**
სართული +21.00 ნიშნულზე	საქმიანი ჯგუფი **სქ** (ოფისები) **ს.დ.დ. 61**	**1** (თითოეულს)	**1 გზა კარი** (თითოეულს)	-	-	-	-	**0.82**	**0.82**
	სასაწყობო ჯგუფი **სწ-1** (ინვენტარის საწყობი) **დ.დ. 1**	**1**	**1 გზა კარი**	-	-	-	-	**0.82**	**0.82**
	დამხმარე ჯგუფი **დს** (ტექ. დანადგარების ოთახი) **დ.დ. 1**	**1**	**1 გზა კარი**	-	-	-	-	**0.82**	**0.82**
+21.00 ნიშნულზე სართულს ს.დ.დ. 64		**2**	**2 გზა კიბე**	**1.10**	**1.19**	**1.20**	**2.48**	**0.82**	**0.82**
სართული +24.30 ნიშნულზე	საქმიანი ჯგუფი **სქ** (ოფისები) **ს.დ.დ. 61**	**1** (თითოეულს)	**1 გზა კარი** (თითოეულს)	-	-	-	-	**0.82**	**0.82**
	სასაწყობო ჯგუფი **სწ-1**	**1**	**1 გზა კარი**	-	-	-	-	**0.82**	**0.82**

	(ინვენტარის საწყობი) **დ.დ. 1**								
	დამხმარე ჯგუფი **დს** (ტექ. დანადგარების ოთახი) **დ.დ. 1**	**1**	**1 გზა კარი**	-	-	-	-	**0.82**	**0.82**
+24.30 ნიშნულზე სართულს ს.დ.დ. 64		**2**	**2 გზა კიბე**	**1.10**	**1.19**	**1.20**	**2.48**	**0.82**	**0.82**
სართული +27.60 ნიშნულზე	საქმიანი ჯგუფი **სქ** (ოფისები) **ს.დ.დ. 61**	**1** (თითოეულს)	**1 გზა კარი** (თითოეულს)	-	-	-	-	**0.82**	**0.82**
	სასაწყობო ჯგუფი **სწ-1** (ინვენტარის საწყობი) **დ.დ. 1**	**1**	**1 გზა კარი**	-	-	-	-	**0.82**	**0.82**
	დამხმარე ჯგუფი **დს** (ტექ. დანადგარების ოთახი) **დ.დ. 1**	**1**	**1 გზა კარი**	-	-	-	-	**0.82**	**0.82**
+27.60 ნიშნულზე სართულს ს.დ.დ. 64		**2**	**2 გზა კიბე**	**1.10**	**1.19**	**1.20**	**2.48**	**0.82**	**0.82**
სართული +30.90 ნიშნულზე	საქმიანი ჯგუფი **სქ** (ოფისები) **ს.დ.დ. 61**	**1** (თითოეულს)	**1 გზა კარი** (თითოეულს)	-	-	-	-	**0.82**	**0.82**
	სასაწყობო ჯგუფი **სწ-1** (ინვენტარის საწყობი) **დ.დ. 1**	**1**	**1 გზა კარი**	-	-	-	-	**0.82**	**0.82**
	დამხმარე ჯგუფი **დს** (ტექ. დანადგარების ოთახი) **დ.დ. 1**	**1**	**1 გზა კარი**	-	-	-	-	**0.82**	**0.82**

+30.90 ნიშნულზე სართულს ს.დ.დ. 62		**2**	**2 გზა კიბე**	**1.10**	**1.19**	**1.20**	**2.48**	**0.82**	**0.82**
სართული +34.20 ნიშნულზე	საქმიანი ჯგუფი **სქ** (ოფისები) **ს.დ.დ. 61**	**1** (თითოეულს)	**1 გზა კარი** (თითოეულს)	-	-	-	-	**0.82**	**0.82**
	სასაწყობო ჯგუფი **სწ-1** (ინვენტარის საწყობი) **დ.დ. 1**	**1**	**1 გზა კარი**	-	-	-	-	**0.82**	**0.82**
	დამხმარე ჯგუფი **დს** (ტექ. დანადგარების ოთახი) **დ.დ. 1**	**1**	**1 გზა კარი**	-	-	-	-	**0.82**	**0.82**
+34.20 ნიშნულზე სართულს ს.დ.დ. 42		**2**	**2 გზა კიბე**	**1.10**	**1.19**	**1.20**	**2.48**	**0.82**	**0.82**
სართული +38.61 ნიშნულზე	თავშეყრის ჯგუფი **თვ-2** (ლაუნჯ-ბარი)	**2**	**2 გზა კიბე**	-	-	-	-	**0.82**	**0.88 და მეტი**
+38.61 ნიშნულზე სართულს ს.დ.დ. 287		**2**	**2 გზა კიბე**	**1.10**	**1.19**	**1.20**	**2.48**	**0.82**	**0.82**

განიავებისადმი მოთხოვნები		
დაკავებულობები/სივრცეები/გასასვლელი საშუალებები	ბუნებრივი განიავება	ხელოვნური განიავება
საქმიანი ჯგუფი სქ	კი	კი
თავშეყრის ჯგუფი თვ-2	კი	კი
სასაწყობო ჯგუფი სწ-1	-	კი
სასაწყობო ჯგუფი სწ-2	-	კი
დამხმარე ჯგუფი დს	-	კი
კიბის უჯრედი	-	კი დაწნევის სისტემა
კიბის ფოიე	-	კი დაწნევის სისტემა
ლიფტის შახტა	-	კი დაწნევის სისტემა
ლიფტის ფოიე	-	კი დაწნევის სისტემა
ლიფტის სამანქანე	კი	-
დერეფანი	-	კი

წყალსადენი სისტემის ფიქსირებული მოწყობილობების რაოდენობა ცხრილი 1602.1-ის მიხედვით													
სართულები	დაკავებულობა და დაკავებულობის დატვირთვის ჯამური მაჩვენებელი	ფიქსირებული მოწყობილობები(ცალი)											
		უნიტაზი		ტუალეტის ხელსაბანები		აბაზანა/შხაპი		სასმელი წყლის ფანტანი		სამომსახურეო ნიჟარა		სამზარეულოს ნიჟარა	
		მოთხოვნილი	გათვალისწინებული	მოთხოვნილი	გათვალისწინებული	მოთხოვნილი	გათვალისწინებული	მოთხოვნილი	გათვალისწინებული	მოთხოვნილი	გათვალისწინებული	მოთხოვნილი	გათვალისწინებული
-6.60 ნიშნულზე	საქმიანი ჯგუფი სქ ს.დ.დ. 15	1	2ქ + 2კ1 შშმპ	1	2ქ + 2კ 1 შშმპ	-	-	1	1	1	1	-	-
	სასაწყობო ჯგუფი სწ-1 ს.დ.დ. 11	1		1		-	-	1		1		-	-
	სასაწყობო ჯგუფი სწ-2 დ.დ. 1	1		1		-	-	1		1		-	-
-3.30 ნიშნულზე	საქმიანი ჯგუფი სქ ს.დ.დ. 140	3ქ + 3 კ	4ქ + 4კ 1 შშმპ	3ქ + 3 კ	4ქ + 4კ 1 შშმპ	-	-	1	1	1	1	-	-
±0.00 ნიშნულზე	საქმიანი ჯგუფი სქ ს.დ.დ. 168	4ქ + 4 კ	4ქ + 4 კ 1 შშმპ	4ქ + 4 კ	4ქ + 4 კ 1 შშმპ	-	-	1	1	1	1	-	-
+4.50 ნიშნულზე	თავშეყრის ჯგუფი თვ-2 ს.დ.დ. 145	1ქ + 1 კ	4ქ + 4კ 1 შშმპ	1ქ + 1 კ	4ქ + 4კ 1 შშმპ	-	-	1	1	1	1	-	-
	საქმიანი ჯგუფი სქ ს.დ.დ. 43	1ქ + 1 კ		1ქ + 1 კ		-	-	1	1	1	1	-	-
+7.80 ნიშნულზე	თავშეყრის ჯგუფი თვ-2 დ.დ. 70	1ქ + 1 კ	6ქ + 5 კ 1 შშმპ	1ქ + 1 კ	6ქ + 5 კ 1 შშმპ	-	-	1	1	1	1	-	-
	საქმიანი ჯგუფი სქ ს.დ.დ. 42	1ქ + 1 კ		1ქ + 1 კ		-	-	1	1	1	1	-	-

	თავშეყრის ჯგუფი თვ-3 დ.დ. 570	5ქ + 3 ვ		5ქ + 3 ვ		-	-	1	1	1	1	-	-
+11.10 ნიშნულზე	საქმიანი ჯგუფი სქ ს.დ.დ. 45	1ქ + 1 ვ	3ქ + 3ვ 1 ფშვ	1ქ + 1 ვ	3ქ + 3ვ 1 ფშვ	-	-	1	1	1	1	-	-
+14.40 ნიშნულზე	საქმიანი ჯგუფი სქ ს.დ.დ. 61	2ქ + 2 ვ	3ქ + 3ვ 1 ფშვ	2ქ + 2 ვ	3ქ + 3ვ 1 ფშვ	-	-	1	1	1	1	-	-
+17.70 ნიშნულზე	საქმიანი ჯგუფი სქ ს.დ.დ. 61	2ქ + 2 ვ	3ქ + 3ვ 1 ფშვ	2ქ + 2 ვ	3ქ + 3ვ 1 ფშვ	-	-	1	1	1	1	-	-
+21.00 ნიშნულზე	საქმიანი ჯგუფი სქ ს.დ.დ. 62	2ქ + 2 ვ	3ქ + 3ვ 1 ფშვ	2ქ + 2 ვ	3ქ + 3ვ 1 ფშვ	-	-	1	1	1	1	-	-
+24.30 ნიშნულზე	საქმიანი ჯგუფი სქ ს.დ.დ. 62	2ქ + 2 ვ	3ქ + 3ვ 1 ფშვ	2ქ + 2 ვ	3ქ + 3ვ 1 ფშვ	-	-	1	1	1	1	-	-
+27.60 ნიშნულზე	საქმიანი ჯგუფი სქ ს.დ.დ. 62	2ქ + 2 ვ	3ქ + 3ვ 1 ფშვ	2ქ + 2 ვ	3ქ + 3ვ 1 ფშვ	-	-	1	1	1	1	-	-
+30.90 ნიშნულზე	საქმიანი ჯგუფი სქ ს.დ.დ. 62	2ქ + 2 ვ	3ქ + 3ვ 1 ფშვ	2ქ + 2 ვ	3ქ + 3ვ 1 ფშვ	-	-	1	1	1	1	-	-
+34.20 ნიშნულზე	საქმიანი ჯგუფი სქ ს.დ.დ. 62	2ქ + 2 ვ	3ქ + 3ვ 1 ფშვ	2ქ + 2 ვ	3ქ + 3ვ 1 ფშვ	-	-	1	1	1	1	-	-
+38.61 ნიშნულზე	თავშეყრის ჯგუფი თვ-2 ს.დ.დ. 287	2ქ + 2 ვ	2ქ + 2 ვ 1 ფშვ	2ქ + 2 ვ	2ქ + 2 ვ 1 ფშვ	-	-	1	1	1	1	-	-

გადახურვის სართულის გეგმა

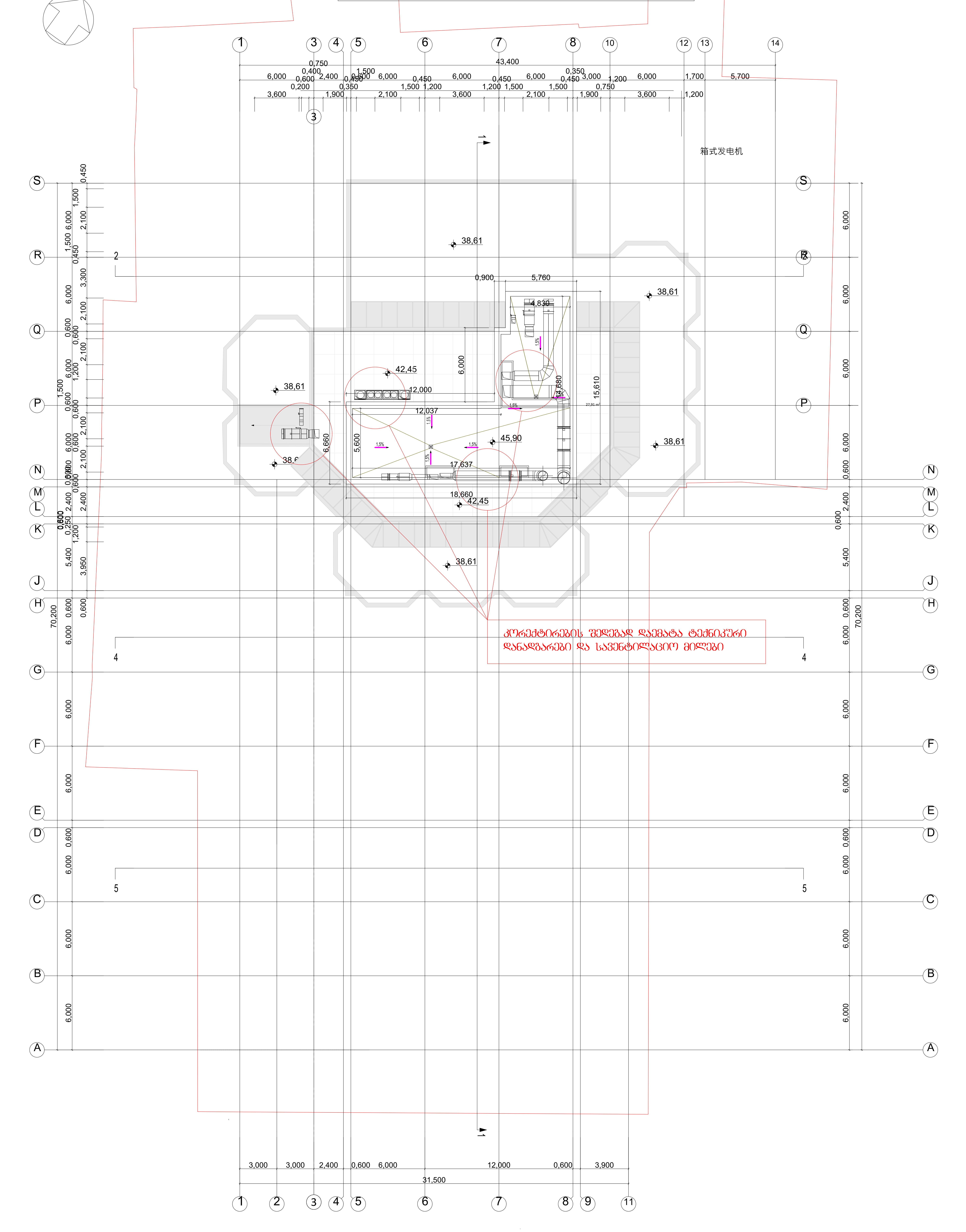

ფორმატი	შენიშვნა:	დამკვეთი: სააქციო საზოგადოება ,,ბაზისბანკი,, სნ 203841833	შენიშვნა:
A 2	0,00 = 403,43	პროექტი: მშენებარე საოფისე შენობის (ბანკი) კორექტირებული პროექტი	გამოცემის თარიღი:
			პროექტის №:
თარიღი		მისამართი: ქალაქი თბილისი, ჭანტურიას ქუჩა №12	ავტორი: არქიტექტორი — კახაბერ დეკანოიძე
2025			შეასრულა: არქიტექტორი — კახაბერ დეკანოიძე

ნახაზის დასახელება: **გადახურვის გეგმა**

სტადია	ფურცელი	თარიღი
მ კ		2025

ԳԾԱԳՐՈՒԹՅՈՒՆ	ՀԱՏԱԿԱԳԾԻ ՄԱՍՇՏԱԲԸ
Ա 2	0,00 = 403,43
ՕԲՅԵԿՏԻ ՀԱՍՑԵ	
2025	

ՀԱՍՑԵԻ ԱՆՎԱՆՈՒՄԸ, ՀԱՍՑԵԻ ՏԵՂԱԿԱՅՈՒՄԸ
ՀԱՅԱՍՏԱՆԻ ՀԱՆՐԱՊԵՏՈՒԹՅԱՆ ԱՐՄԱՎԻՐԻ ՄԱՐԶԻ ԱՐՄԱՎԻՐ ՔԱՂԱՔԻ ԱՐՄԱՎԻՐ ՀԱՍՑԵ 13

ՀԱՍՑԵԻ ՀԱՍՑԵԱԿԱՆ ՆՇԱՆԱԿՈՒԹՅՈՒՆԸ
ՀԱՍՑԵԻ ՀԱՍՑԵԱԿԱՆ ՆՇԱՆԱԿՈՒԹՅՈՒՆԸ

ՇԻՄԱԿԱՆ	ՀԱՏԱԿԱԳԾԵՐ
A 2	0,00 = 403.43

ՀԱՄԱՐ	
ՄԱՍՇՏԱԲ	
2025	

ԱՇԽԱՏԱՆՔԻ ԱՆՎԱՆՈՒՄԸ, ՀԱՍՑԵՆ
ՀԱՍԱՐԱԿԱԿԱՆ ՇԵՆՔԵՐԻ ԵՎ ՀԱՂՈՐԴԱԿԱՆ ԿԱՊԵՐԻ ՇԻՆԱՐԱՐՈՒԹՅԱՆ ԱՐՏԱՔԻՆ ՀՍԿՈՒՄ
ՀԱՍՑԵՆ ՄԱՍՈՎ ՀԱՏԱԿԱԳԾԵՐ ԵՎ ՀԱՂՈՐԴԱԿԱՆ ԿԱՊԵՐ

ՇԻՆԱՐԱՐ	ԱՐԱՄ ՀՈՎՀԱՆՆԻՍՅԱՆ
ՃԱՐՏԱՊԵՏ	ԱՐԱՄ ՀՈՎՀԱՆՆԻՍՅԱՆ
ՆԱԽԱԳԻԾ ԿԱԶՄԵՑԻ	ԱՐԱՄ ՀՈՎՀԱՆՆԻՍՅԱՆ

ՀԱՄԱՀՈՒՆ ԱՇԽԱՏԱՆՔԱՅԻՆ ՆԿԱՐՆԵՐ

ՀԱՏԱԿԱԳԾԵՐ	ՀԱՏԱԿԱԳԾԵՐ

ԱԿՍԵՑՄՆ	ՀԱՏԱԿԱԳԾԱՆ
A 2	0,00 = 403,43
2025	

ՀՈՒՍԱՐԱՐԻ:	ԱՅԳԵՀԱՅԿԱԿԱՆ ՀԱՄԱԼՍԱՐԱՆ ԱՇԽԱՏԱՆՔՆԵՐԻ ԿԱԶՄԱԿԵՐՊՈՒԹՅՈՒՆ «ՀԱՅԿԱԿԱՆ ՌԵԿՈՐԴՍ ԳՐՈՒՊ» ՓԲԸ
ՀԱՄԱՐԻ ԱՆՎԱՆՈՒՄԸ:	ԱՅԳԵՀԱՅԿԱԿԱՆ ՀԱՄԱԼՍԱՐԱՆԻ ՇԵՆՔԵՐԻ ԵՎ ՀԱՄԱԼՍԱՐԱՅԻՆ ՀԱՄԱԼԻՐՆԵՐԻ ԿԱՌՈՒՑՄԱՆ ԱՇԽԱՏԱՆՔՆԵՐ
ՀԱՍՑԵԻ ՀԱՍՑԵ՝	ՀՀ, ԿՈՏԱՅՔԻ ՄԱՐԶ, ԱԲՈՎՅԱՆ ՔԱՂԱՔ, ՀԱՆՐԱՊԵՏՈՒԹՅԱՆ ՊՈՂՈՏԱ ՓՈՂՈՑ, 1 ՆՐԲԱՆԿԱՐ
ՀԱՏԱԿԱԳԾԻ ԱՆՎԱՆՈՒՄԸ՝	ԱՇԽԱՏԱՆՔԱՅԻՆ ՆԱԽԱԳԻԾ
ՀԱՏԱԿԱԳԾԻ ՀԵՂԻՆԱԿԸ՝	ՀՀ, ԿՈՏԱՅՔԻ ՄԱՐԶ, ԱԲՈՎՅԱՆ ՔԱՂԱՔ, ՀԱՆՐԱՊԵՏՈՒԹՅԱՆ ՊՈՂՈՏԱ ՓՈՂՈՑ, 1 ՆՐԲԱՆԿԱՐ
ՀԱՏԱԿԱԳԾԻ ՀԱՍՑԵՆԵՐԻ ՔԱՆԱԿԸ՝	11
ՀԱՏԱԿԱԳԾԻ ՄԱԿԵՐԵՍԸ՝	A2
ՀԱՏԱԿԱԳԾԻ ՀԱՐԿԱՅԻՆ ՀԱՄԱՐԸ՝	01
ՀԱՏԱԿԱԳԾԻ ՀԱՍՑԵՆԵՐԻ ՀԱՄԱՐԸ՝	11
ՀԱՏԱԿԱԳԾԻ ՀԱՍՑԵՆԵՐԻ ՀԱՄԱՐԱԿԱՆ ՔԱՆԱԿԸ՝	11
ՀԱՏԱԿԱԳԾՄԱՆ ՓՈՒԼԻ ՀԱՄԱՐԸ՝	01
ՀԱՏԱԿԱԳԾՄԱՆ ՍԿԶԲՆԱԿԱՆ ԱՄՍԱԹԻՎԸ՝	2025

ՀԱՄԱԼՍԱՐԱՅԻՆ ՀԱՄԱԼԻՐՆԵՐԻ ԿԱՌՈՒՑՄԱՆ ԱՇԽԱՏԱՆՔՆԵՐԻ ԿԱԶՄԱԿԵՐՊՈՒԹՅՈՒՆ «ՀԱՅԿԱԿԱՆ ՌԵԿՈՐԴՍ ԳՐՈՒՊ» ՓԲԸ-Ի ՀԱՄԱՐ	

ფურცლის ნომერი	ფურცლების რაოდენობა
A 2	0,00 = 403,43
	2025

დასახელება	
პროექტის ავტორი	
პროექტის ხელმძღვანელი	
პროექტის ავტორი	
ტექნიკური ზედამხედველი	
ტექნიკური ხელმძღვანელი	
ტექნიკური ხელმძღვანელი	
ტექნიკური ხელმძღვანელ

9 სართული მოწყობილობების გეგმა

N

1

1

1

ფურცლის №	ფურცლების რაოდენობა
A 2	
0,00 = 403,43	

პროექტის დასახელება	
ბაბანეულის ბაზრობის ობიექტების კომპლექსის მშენებლობა (მეორე ეტაპი)	
პროექტის ნაწილის დასახელება	
არქიტექტურული ნაწილი	
ნახაზის დასახელება	
ჯამური ფართობის ექსპლიკაცია	
ავტორი	
არქიტექტორი ანა ბაბალიშვილი	
ხელმძღვანელი	
არქიტექტორი ანა ბაბალიშვილი	
დამკვეთი	
შპს „ბაბანეულის ბაზრობის ობიექტების კომპლექსი"	
საიდენტიფიკაციო კოდი	
202338418333	
მისამართი	
ქ. თბილისი, ისანი-სამგორის რაიონი, ბაბანეულის ბაზრობის ტერიტორია	
საკონტაქტო პირი	
ანა ბაბალიშვილი	
ტელეფონი	
+24,30 599 63 63 63	

ლიცენზიის №	ლიცენზიის მოქმედების ვადა	
ლიცენზიის გამცემი ორგანო		
ლიცენზიის გაცემის თარიღი		

ლიცენზიის გაცემის თარიღი		
ლიცენზიის გამცემი ორგანო		
ლიცენზიის მოქმედების ვადა

ՀԱՏԱԿԱԳԻՐ	ՏԵՂԱԴՐՈՒԹՅՈՒՆ
A 2	0,00 = 403,43
ՕՐԱԿԱՐԳ	
2025	

ԱՇԽԱՏԱՆՔԻ ԱՆՎԱՆՈՒՄԸ.
ՀԱՅԱՍՏԱՆԻ ՀԱՆՐԱՊԵՏՈՒԹՅԱՆ ԿԱՊԱՆ ՔԱՂԱՔԻ ՀԱՍՑԵՈՒՄ ԳՏՆՎՈՂ ՀՈՂԱՄԱՍԻ ԱՐԵՎԵԼՔԻ ԿՈՂՄԻՑ ԱՐԵՎՄՏՅԱՆ ԿՈՂՄ ԱՌԿԱ ՇԻՆՈՒԹՅԱՆ ԱՇԽԱՏԱՆՔՆԵՐԻ ԿԱՏԱՐՄԱՆ ՆՊԱՏԱԿՈՎ

ՇԻՄԱԳԾԱՆ	ՀԱՏԱԿԱԳԻՐ
A 2	0,00 = 403,43
ՕՐԱԳԾԱՆ	
2025	

ՀԱՄԱՀԵՂԻԿ	ԱՐՁԱՆԱԳՐՈՒԹՅՈՒՆ
ՀԱՅԱՍՏԱՆԻ ՀԱՆՐԱՊԵՏՈՒԹՅԱՆ ԱՐԱՐՈՒԹՅՈՒՆՆԵՐԻ ԵՎ ՔԱՂԱՔԱՇԻՆՈՒԹՅԱՆ ՊԵՏԱԿԱՆ ԿՈՄԻՏԵ	

ნომერი	5
A 2	0,00 = 403,43

დასახელება	ბაზისური ობიექტის ტიპიური სართულის გეგმა
პროექტის ავტორი	გიორგი ბერიძე
ავტორის №	
პროექტის მენეჯერი	
პროექტის ხელმძღვანელი	
დამკვეთი	
ობიექტის მისამართი	ქ. თბილისი, ვაკის რაიონი, ნაკვეთი №12
სამშენებლო ნებართვის №	
სამშენებლო ნებართვის გაცემის თარიღი	
ობიექტის ფართობი	
ობიექტის მოცულობა	
ობიექტის სიმაღლე	
სართულების რაოდენობა	
სართულის სიმაღლე	
ფასადების ფერადოვანი გადაწყვეტა	
სახურავის ტიპი	
სახურავის ფერადოვანი გადაწყვეტა	
ფუნდამენტის ტიპი	
საძირკვლის ტიპი	
კედლების მასალა	
სართულშუა გადახურვის ტიპი	
სართულშუა გადახურვის მასალა	
სართულშუა გადახურვის სისქე	
ფანჯრების ტიპი	
ფანჯრების მასალა	
ფანჯრების ფერადოვანი გადაწყვეტა	
კარების ტიპი	
კარების მასალა	
კარების ფერადოვანი გადაწყვეტა	
ინჟინერიული სისტემები	
ელექტრომომარაგება	
წყალმომარაგება	
კანალიზაცია	
გათბობა	
ვენტილაცია	
სხვა	
ავტორის ხელმოწერა	
ავტორის ხელმოწერა	
ავტორის ხელმოწერ

ՇԻՄԱԳԻԾ	ՀԱՏԱԿԱԳԻՐ
A 2	0,00 = 403.43
ՕՐԱԳԾԱՏ	
2025	

ՀԱՍՑԵՀԱՏԱԿԱԳԻՐ
ԱՆՇԱՐԺՈՒՀԻ ՀԱՅԱՍՏԱՆԻ ՀԱՆՐԱՊԵՏՈՒԹՅԱՆ
ԿԱՊԱՆ ՔԱՂԱՔԻ ԱՎԱԳԱՆՈՒ ՀԱՄԱՅՆՔԱՊԵՏԱՐԱՆ

ՀԱՄԱՀԵՂԻԿ

ՇԻՆԱՐԱՐԱԿԱՆ ԱՇԽԱՏԱՆՔՆԵՐԻ ԱՆՎԱՆՈՒՄԸ

ՀԱՍԱՐԱԿԱԿԱՆ ՇԵՆՔԵՐԻ ԵՎ ՀԱՄԱԼԻՐՆԵՐԻ ՇԻՆԱՐԱՐՈՒԹՅԱՆ ԱՆՎԱՆՈՒՄԸ

ՀԱՍՑԵՀԱՏԱԿԱԳԻՐ

3 სართულის გეგმა

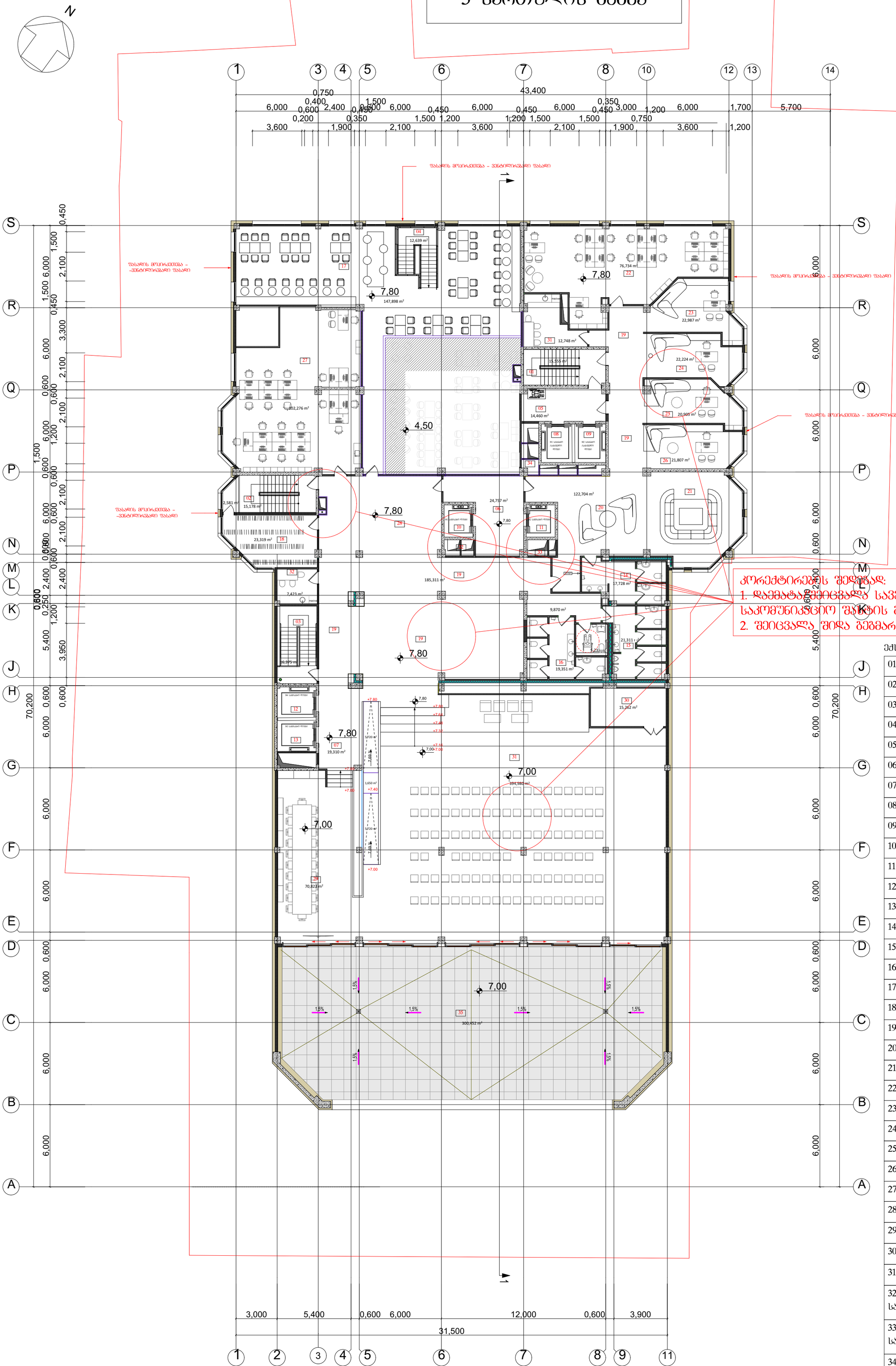

კორექტირების შედეგად:
1. ~~დაემატა~~ შეიცვალა სავენტილაციო და საკომუნიკაციო შახტის გაბარიტები
2. შეიცვალა შიდა ბეზმარეზა

ექსპლიკაცია:

01 – კიბის შეჯრედი
02 – კიბის შეჯრედი
03 – კიბის შეჯრედი
04 – კიბის შეჯრედი
05 – ლიფტის ტამბური
06 – ლიფტის ტამბური
07 – ლიფტის ტამბური
08 – ლიფტის შეჯრედი
09 – ლიფტის შეჯრედი
10 – ლიფტის შეჯრედი
11 – ლიფტის შეჯრედი
12 – ლიფტის შეჯრედი
13 – ლიფტის შეჯრედი
14 – საპირფარეშო
15 – საპირფარეშო
16 – საპირფარეშო
17 – რესტორანი
18 – ბარდერობი
19 – დერეფანი
20 – მოსასვენებელი სივრცე
21 – მოსასვენებელი სივრცე
22 – ოფისი
23 – ოფისი
24 – ოფისი
25 – ოფისი
26 – ოფისი
27 – ოფისი
28 – რეცეფშენი
29 – შეხვედრების ოთახი
30 – ტექნიკური ოთახი
31 – საკომფერენციო დარბაზი
32 – დაფნევის და საკომუნიკაციო შახტა
33 – დაფნევის და საკომუნიკაციო შახტა
34 – დაფნევის და საკომუნიკაციო შახტა
35 – ტერასა

ფორმატი: A 2	შენიშვნა: 0,00 = 403,43	დამკვეთი: სააქციო საზოგადოება „ბაზისბანკი“ ს/კ 203841833	შენიშვნა:
		პროექტი: მშენებარე საოფისე შენობის (ბანკი) კორექტირებული პროექტი	ავტორი: არქიტექტორი ქახაბერ დეკანოიძე
თარიღი: 2025		მისამართი: ქალაქი თბილისი, ჭანტურიას ქუჩა №12	შესრულა: არქიტექტორი ქახაბერ დეკანოიძე

ნახაზის დასახელება: სართულის გეგმა +7,80 ნიშნულზე		
სტადია	ფორმელი	თარიღი
მ.პ		2025

ფურცლის №	ფურცლების რაოდენობა
A 2	0,00 = 403,43

ობიექტის დასახელება	
ბაბანდური ცენტრალური ოფისის ...ბაზისური პროექტი. სნე 20328418333	
პროექტის ავტორი	
ვლადიმერ ბაბანდური (ბაბანდი)	
პროექტის ხელმძღვანელი	
ვლადიმერ ბაბანდური	
ნახაზის დასახელება	
ქალაქ ბათუმის მთავრობა. ქალაქის ცენტრში ბაბანდური ტიპის ბინების კომპლექსი №12	

პროექტის ხელმძღვანელი	ვლადიმერ ბაბანდური		
პროექტის ავტორი	ვლადიმერ ბაბანდური		
ტექნიკური კონტროლი			
ლიტერა	ფურცელი	ფურცლების რაოდენობა	
		3	2025

01 – სამშენებლო მოედანი	
02 – სატრანსფორმატორი	
03 – ავტო ბაზის შესასვლელი	
04 – ავტო ბაზის გასასვლელი	
05 – ავტო ბაზის ტექნიკური ოთახი	
06 – სამშენებლო ფილტრი	
07 – რკინა-ბეტონის ანძა	
08 – სამშენებლო ტიხარი	
09 – სამშენებლო ტიხარი	
10 – სამშენებლო ტიხარი	
11 – სამშენებლო ტიხარი	
12 – ხელოვნური ნათურა	
13 – ელექტრო ტრანსფორმატორი	
14 – ელექტრო ტრანსფორმატორი	
15 – ელექტრო ტრანსფორმატორი	
16 – სანიაღვრე	
17 – ელექტრო ტრანსფორმატორი	
18 – ელექტრო ტრანსფორმატორი	
19 – ელექტრო ტრანსფორმატორი	
20 – ელექტრო ტრანსფორმატორი	
21 – ელექტრო ტრანსფორმატორი	
22 – ელექტრო ტრანსფორმატორი	
23 – ტროტუარი	
24 – ტროტუარი	
25 – ტროტუარი	
26 – ტროტუარი	
27 – ტროტუარი	
28 – სამშენებლო ტიხარი	
29 – სამშენებლო ტიხარი	
30 – სამშენებლო ტიხარი	
31 – სამშენებლო ტიხარი	
32 – ტროტუარი	
33 – ტროტუარის ბისაფენი	
34 – ტროტუარის ბისაფენი	
35 – ჩასაფენი ქვა	
სამშენებლო ტახტა	
36 – ჩასაფენი ქვა	
სამშენებლო ტახტა	
37 – ჩასაფენი ქვა	
სამშენებლო ტახტა	
38 – ელექტრო ქუჩის	

ანძების ნუმერაცია:

1. ქუჩის ხაზზე ანძების ნუმერაცია ხდება ქუჩის ცენტრალური ნაწილის ბოლოდან
2. ჩასაფენი ქვა/ტროტუარის ნაწილის ანძების ნუმერაცია ხდება ქუჩის ცენტრალური ნაწილის ბოლოდან
3. ტროტუარის და ჩასაფენი ქვა ანძების ნუმერაცია ხდება ტროტუარის ბოლოდან

2 სართულის გეგმა

ՇԻՆԱԳՈՐԾ	ՀԱՏԱԿԱԳԾԵՐ
A 2	0,00 = 403.43
ՕՐԱԳԾՈՒՄ	
2025	

ԱՇԽԱՏԱՆՔԱՅԻՆ ՆԱԽԱԳԻԾ

ՀԱՄԱՅՆՔԱՅԻՆ ՆԱԽԱԳԻԾ

ՀՀ ԿԱՌԱՎԱՐՈՒԹՅԱՆ ԱՇԽԱՏԱԿԱԶՄԻ ՀԱՄԱՅՆՔԱՅԻՆ ԾԱՌԱՅՈՒԹՅՈՒՆՆԵՐԻ ԿԱՌԱՎԱՐՄԱՆ ԿՈՄԻՏԵ

ՀԱՄԱՅՆՔԱՅԻՆ ՇԵՆՔԵՐԻ ԵՎ ՀԱՄԱՅՆՔԱՅԻՆ ՕԲՅԵԿՏՆԵՐԻ ՀԱՄԱՁԱՅՆԵՑՄԱՆ ԲԱԺԻՆ

ՀԱՄԱՅՆՔԱՅԻՆ ՕԲՅԵԿՏԻ ԱՆՎԱՆՈՒՄԸ, ՀԱՍՑԵՆ ԵՎ ՀԱՍՑԵԻ ՀԱՍՑԵՆԵՐԸ

ՀԱՄԱՅՆՔԱՅԻՆ ՕԲՅԵԿՏԻ ՀԱՍՑԵՆ

ფორმატი	ფანქრის №:
A 2	0,00 = 403.43
მასშტაბი	
2025	

ობიექტის დასახელება:	
ბაქოს საერთაშორისო აეროპორტის ტერმინალის კომპლექსის (მე-2 ეტაპი) პირველი ეტაპის ტერმინალის შენობა	
ობიექტის მისამართი:	
გადასახადის გადამხდელის დასახელება, საიდენტიფიკაციო №:	
ავტორი:	ხელმოწერა:
პროექტის №:	
პროექტის ხელმძღვანელი:	ხელმოწერა:
ნახაზის დასახელება:	
ნახაზის №:	
ნახაზის ხელმძღვანელი:	ხელმოწერა:
-3,30 ნიშნულის ფარგლებში ნახაზის ფრაგმენტი	
ლიტერა	ფურცელი	ფურცლების რაოდენობა
მ	3	8
		2025

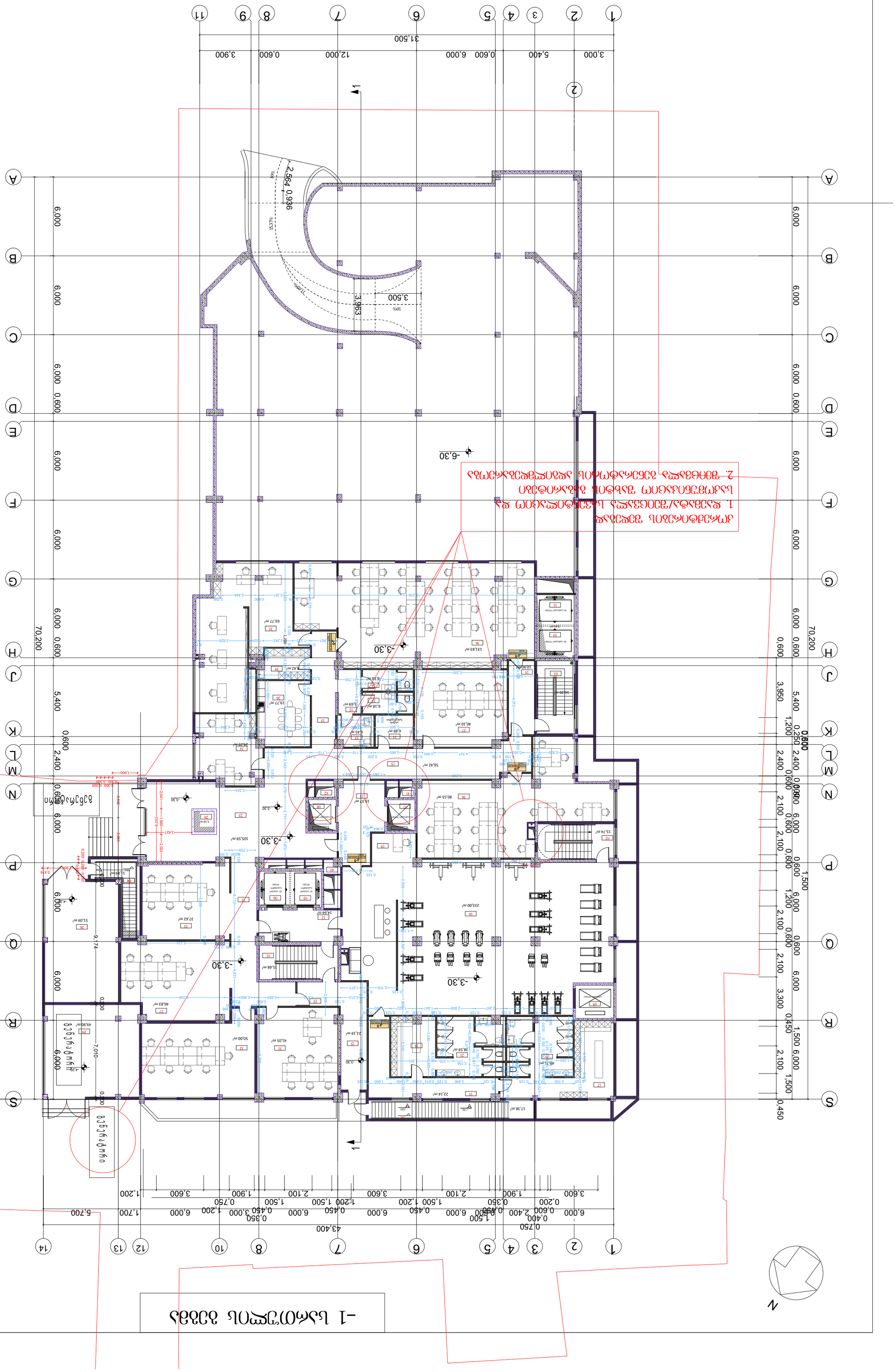

-2 სართულის გეგმა

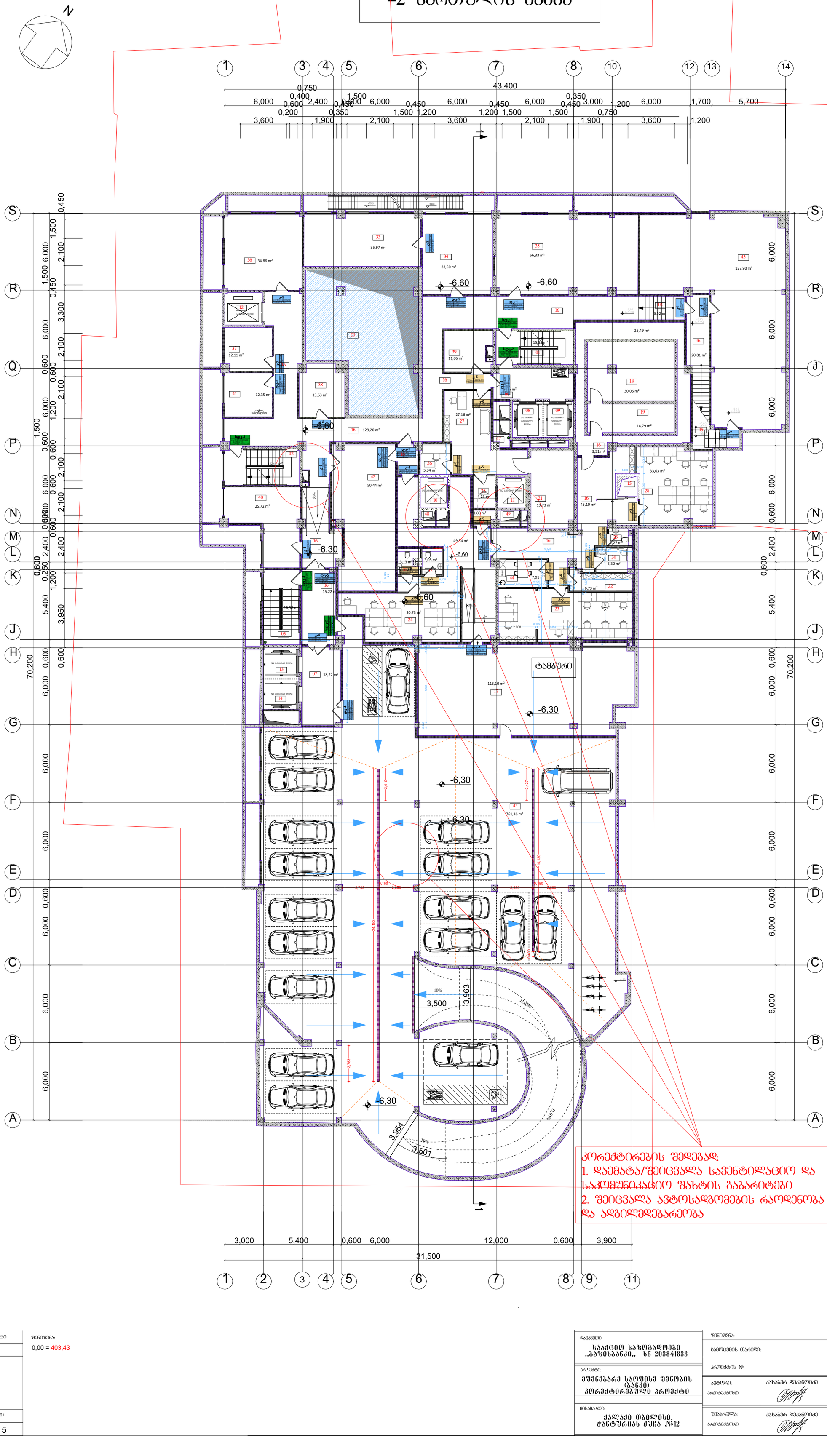

ექსპლიკაცია:

01 – კიბის უჯრედი
02 – კიბის უჯრედი
03 – კიბის უჯრედი
04 – კიბის უჯრედი
05 – კიბის უჯრედი
06 – ლიფტის ტამბური
07 – ლიფტის ტამბური
08 – ლიფტის უჯრედი
09 – ლიფტის უჯრედი
10 – ლიფტის უჯრედი
11 – ლიფტის უჯრედი
12 – ლიფტის უჯრედი
13 – ლიფტის უჯრედი
14 – ლიფტის უჯრედი
15 – ლიფტის უჯრედი
16 – დერეფანი
17 – ტამბური
18 – სამეურნეო საწყობი
19 – სამეურნეო საწყობი
20 – სახანძრო წყლის ავზი
21 – სამეურნეო საწყობი
22 – გარდერობი
23 – ოფისი
24 – ოფისი
25 – ოფისი
26 – ოფისი
27 – ოფისი
28 – ოფისი
29 – საპირფარეშო
30 – საპირფარეშო
31 – საპირფარეშო
32 – საპირფარეშო
33 – მცირე სამეურნეო ოთახი
34 – მცირე სამეურნეო ოთახი
35 – სამეურნეო ოთახი
36 – ინვენტარის საწყობი
37 – ინვენტარის საწყობი
38 – ინვენტარის საწყობი
39 – ინვენტარის საწყობი
40 – ინვენტარის საწყობი
41 – სასერვერო
42 – სამეურნეო საწყობი
43 – ტექნიკური ოთახი
44 – სამზარეულო
45 – პარკინგი
46 – საწყობი
47 – დაწნევის და საკომუნიკაციო შახტა
48 – დაწნევის და საკომუნიკაციო შახტა
49 – დაწნევის და საკომუნიკაციო შახტა

კორექტირების შედეგად:
1. დაემატა/შეიცვალა სავენტილაციო და საკომუნიკაციო შახტის ბაბარიტები
2. შეიცვალა ავტოსადგომების რაოდენობა და ადგილმდებარეობა

ფორმატი	შენიშვნა:
A 2	0,00 = 403,43
თარიღი	
2025	

დამკვეთი:	საქციო საზოგადოება ..ბაზისბანკი.. ს/ნ 203841833
პროექტი:	მშენებარე საოფისე შენობის (ბანკი) კორექტირებული პროექტი
მისამართი:	ქალაქი თბილისი, ჭანტურიას ქუჩა №12

შენიშვნა:		
გამოცემის თარიღი:		
პროექტის №:		
ავტორი: არქიტექტორი	კახაბერ დეკანოიძე	
შესრულა: არქიტექტორი	კახაბერ დეკანოიძე	

ნახაზის დასახელება:
სართულის გეგმა -6,60 ნიშნულზე

სტადია	ფურცელი	თარიღი
მ პ		2025

-3 სართულის გეგმა

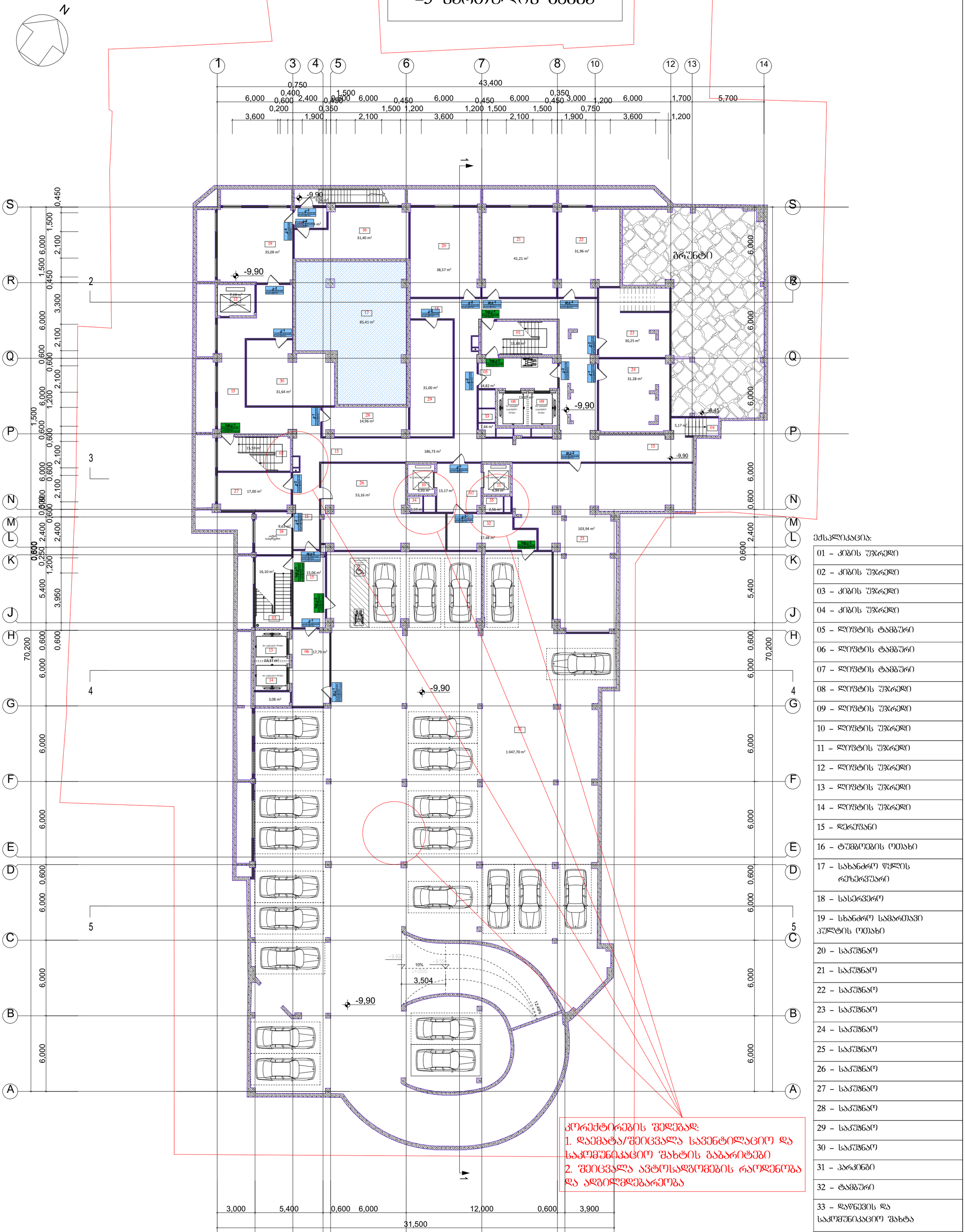

კორექტირების შედეგად:
1. დაემატა/შეიცვალა სავენტილაციო და საკომშენიკაციო შახტის ბაბარიტები
2. შეიცვალა ავტოსადგომების რაოდენობა და ადგილმდებარეობა

ექსპლიკაცია:

01 – კიბის უჯრედი
02 – კიბის უჯრედი
03 – კიბის უჯრედი
04 – კიბის უჯრედი
05 – ლიფტის ტამბური
06 – ლიფტის ტამბური
07 – ლიფტის ტამბური
08 – ლიფტის უჯრედი
09 – ლიფტის უჯრედი
10 – ლიფტის უჯრედი
11 – ლიფტის უჯრედი
12 – ლიფტის უჯრედი
13 – ლიფტის უჯრედი
14 – ლიფტის უჯრედი
15 – დერეფანი
16 – ტუმბოების ოთახი
17 – სახანძრო წყლის რეზერვუარი
18 – სასერვერო
19 – სახანძრო სამაროთავი პულტის ოთახი
20 – საკუჭნაო
21 – საკუჭნაო
22 – საკუჭნაო
23 – საკუჭნაო
24 – საკუჭნაო
25 – საკუჭნაო
26 – საკუჭნაო
27 – საკუჭნაო
28 – საკუჭნაო
29 – საკუჭნაო
30 – საკუჭნაო
31 – პარკინგი
32 – ტამბური
33 – დაწნევის და საკომშენიკაციო შახტა
34 – დაწნევის და საკომშენიკაციო შახტა
35 – დაწნევის და საკომშენიკაციო შახტა

ფორმატი	შენიშვნა:
A 2	0,00 = 403,43
თარიღი	
2025	

დამკვეთი:	საქციო საზოგადოება ..ბაზისბანკი.. ს/ნ 203841833
პროექტი:	მშენებარე საოფისე შენობის (ბანკი) კორექტირებული პროექტი
მისამართი:	ქალაქი თბილისი, ჭანტურიას ქუჩა №12

შენიშვნა:		
გამოცემის თარიღი:		
პროექტის №:		
ავტორი: არქიტექტორი	ბაბაბერ დეკანოიძე	
შესრულა: არქიტექტორი	ბაბაბერ დეკანოიძე	

ნახაზის დასახელება:

სართულის გეგმა -9,90 ნიშნულზე

სტადია	ფურცელი	თარიღი
მ.პ		2025

კიბე ტიპიური სართულის დონეზე

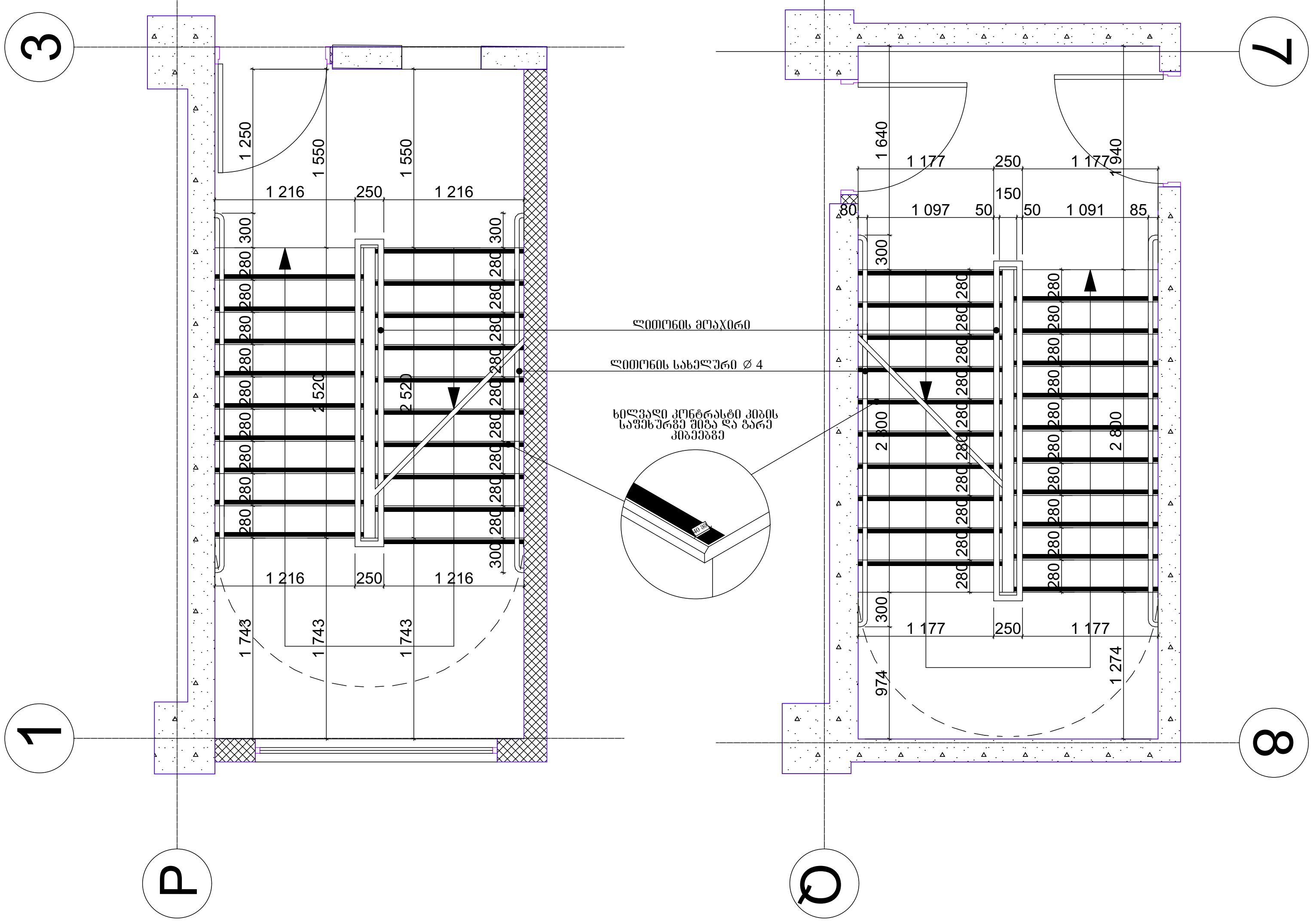

შენიშვნები:

1. ყველა კიბეს (მათშორის გარე კიბეს) ყოველი საფეხურისდა საბიჯელის 40 მმ სავალ ნაწილს, რომელიც იზომებ□საფეხურის ნაშვერიდან თარაზულად, ექნება ერთგვაროვანი ფერის მქონე ზედაპირი, რომელიც საფეხურის დანარჩენი ნაწილისგან მკვეთრად განსხვავებული იქნება (მუქი ღია ფონზე). ხილვადი კონტრასტი გაგრძელდება ყოველი საფეხურის ერთი კიდიდან საფეხურის მეორე კიდემდე.

2. მისაწვდომი გზაკიბის საზღვრებში იატაკის ზედაპირები იქნება მდგრადი, მყარი და არასრიალა.

3. კიბის საფეხურების განსხვავებული მონიშვნა იქნება
გამძლე.

4. შენობის გარეთ მდებარე კიბის საფეხურები და ბაქნები ისე დაგეგმარდება, რომ სავალ ზედაპირზე წყალი არ დაგროვდება

5. გასანათებელი საშუალებები უზრუნველყოფს კიბეების განათებას, რომელიც გაიზომება საბიჯელების ზედაპირების და ბაქნების ზედაპირების ცენტრში გაზომვისას საფეხურის წინაპირიდან 600 მმ–ის საზღვრებში, შემდეგი წესის შესაბამისად:

. არაუმცირეს 11 ლუქსი განათება
. არაუმცირეს 110 ლუქსი განათება, კიბით სარგებლობის დროს.
. კიბეების გამოყენებისას 11 ლუქსიდან 110 ლუქსზე
გადასვლა შესაძლებელი უნდა იყოს განათების სამართავებით უზრუნველყოფილი ავტომატური, მოძრავი სენსორული ტიპის განათების ჩამრთველებით, რომლებიც შეესაბამება ყველა ქვემოთ ჩამოთვლილს.
. განათების სამართავები აღჭურვილი იქნება საიმედო ოპერაციული სისტემით და შეფასებული
იქნება ამ მიზნით გამოყენებისთვის.
. მოძრავი სენსორი გააქტიურდება დამკავებლის მოძრაობით საფეხურებზე ან საფეხურების ბაქნებზე
. განათების გამააქტიურებლები დაყენებული იქნება
არაუმცირეს 15 წუთიანი მოქმედების პერიოდით.
. გზა–კიბის განათება ჩაირთვება ავტომატური სენსორული ჩამრთველებით, ასეთის არსებობის შემთხვევაში, ისე, რომ შესასვლელში მდებარე ბაქანზე, შესასვლელში მდებარე ბაქნის მოსაზღვრე
თითოეულ კიბის მარშსა და შესასვლელში მდებარე ბაქნის ზემოთ და ქვემოთ მდებარე ბაქნებზე მე–4 პუნქტით დადგენილი განათებულობის დონე საფეხურის გამოყენებამდე
იქნება უზრუნველყოფილი.
. კიბის სახელურები და ნებისმიერი კედელი ან მათ
მომიჯნავედ მდებარე სხვა ზედაპირი არ იქნება ბასრი ან უხეში ელემენტების შემცველი.
. კიბის სახელურები არ იტრიალებს მათი ბუდეების
საზღვრებში.

ფორმატი	A 2
თარიღი	2025

შენიშვნა:
0,00 = 403,43

Kibe 0,00

დამკვეთი:
სააქციო საზოგადოება ,,ბაზისბანკი,, სნ 203841833

პროექტი:
მშენებარე საოფისე შენობის (ბანკი) კორექტირებული პროექტი

მისამართი:
ქალაქი თბილისი, ჭანტურიას ქუჩა №12

შენიშვნა:
გამოცემის თარიღი:
პროექტის №:
1:56,4

ავტორი: არქიტექტორი — კახაბერ დეკანოიძე
შეასრულა: არქიტექტორი — კახაბერ დეკანოიძე

არქიტექტურა

ნახაზის დასახელება:
გზა-კიბე

Kibe 0,00 1:70,7

სტადია	ფურცელი	თარიღი
მ პ		2025

კვეთი 1

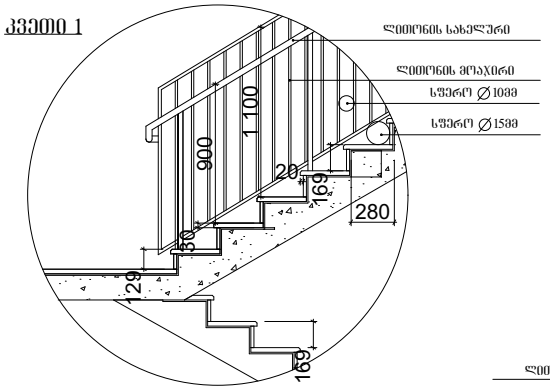

სახელური

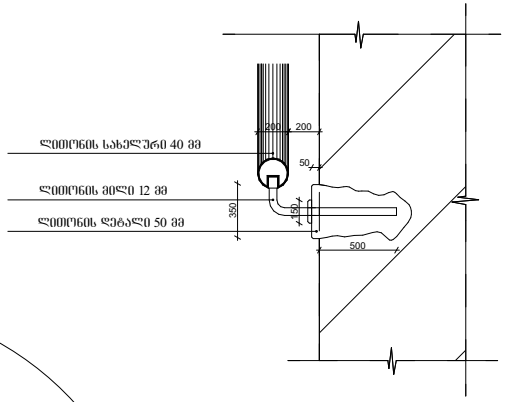

კვეთი 2

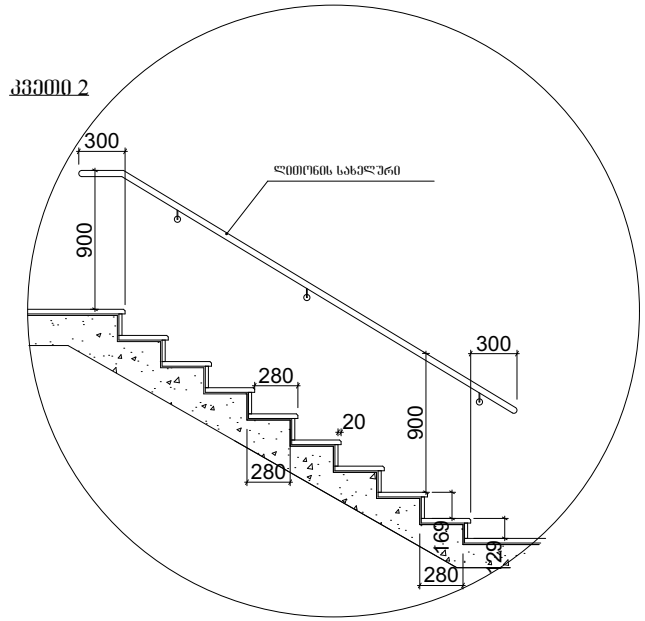

ფორმატი	შენიშვნა:	დაკვეთი: საავტომობილო საზოგადოებო „ბაზისბანკი" ს/კ 203841833	შენიშვნა:
A 2	0,00 = 403,43	პროექტი: მშენებარე საოფისე შენობის (ბანკი) კორპუსტერებული პროექტი	გამოცემის თარიღი:
		მისამართი: ქალაქი ობილისი, ჭანტურიას ქუჩა №12	პროექტის №:
თარიღი			ავტორი: არქიტექტორი ქახაბერ ლეკიშვილი
2025	0,00		შესრულა: არქიტექტორი ქახაბერ ლეკიშვილი

არქიტექტურა

ნახაზის დასახელება:

გზა-კიბე

სტადია	ფურცელი	თარიღი
მ 3		2025

კ-1

კარი ზღურბლის გარეშე მიმხურავით

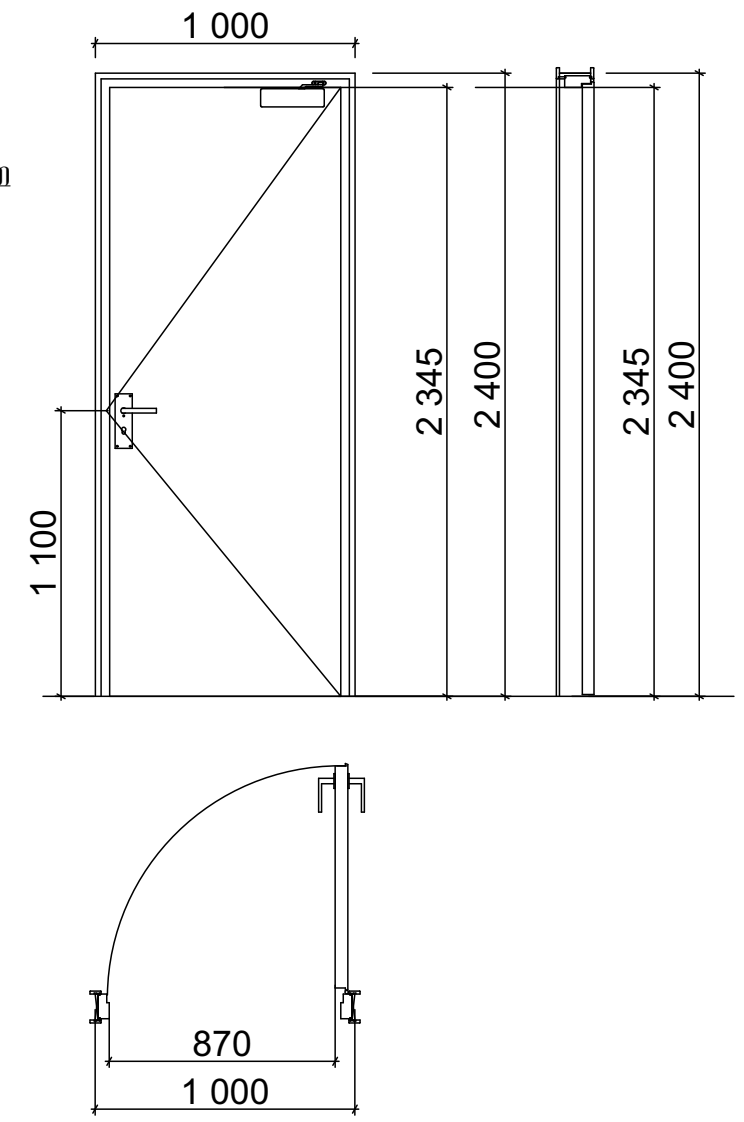

კ-4

კარი ზღურბლით მიმხურავის გარეშე

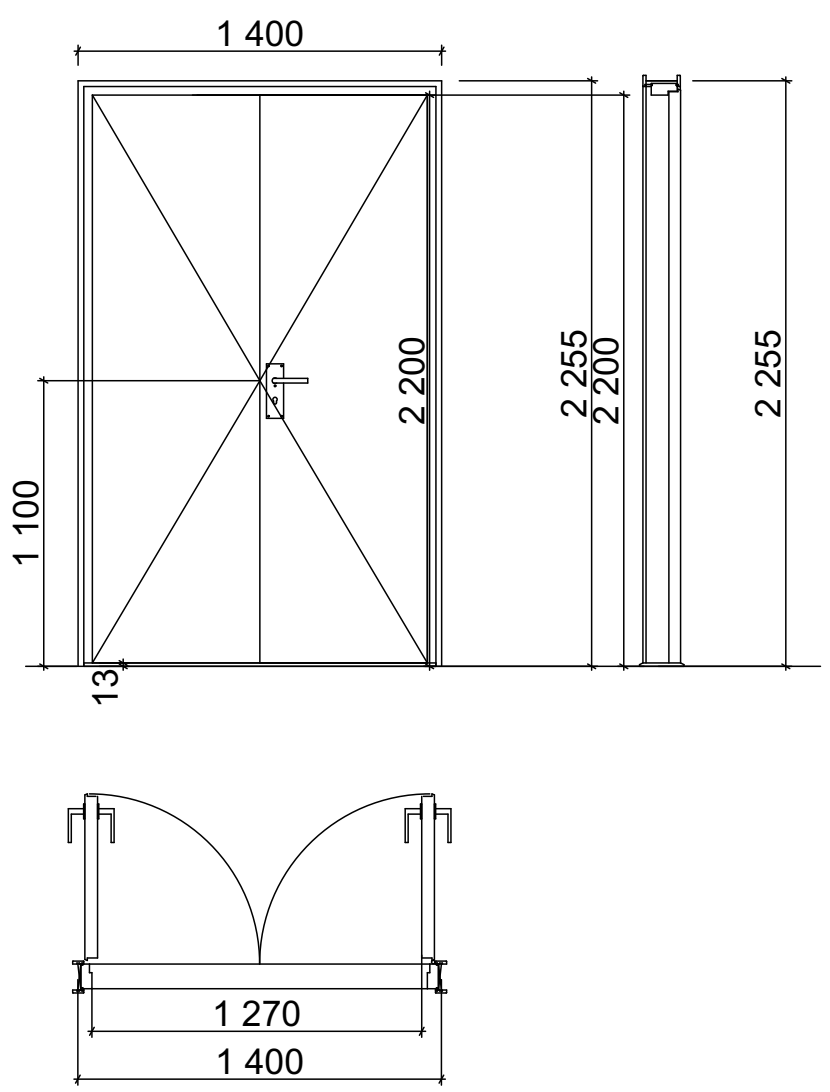

კ-3

კარი ზღურბლის და მიმხურავის გარეშე

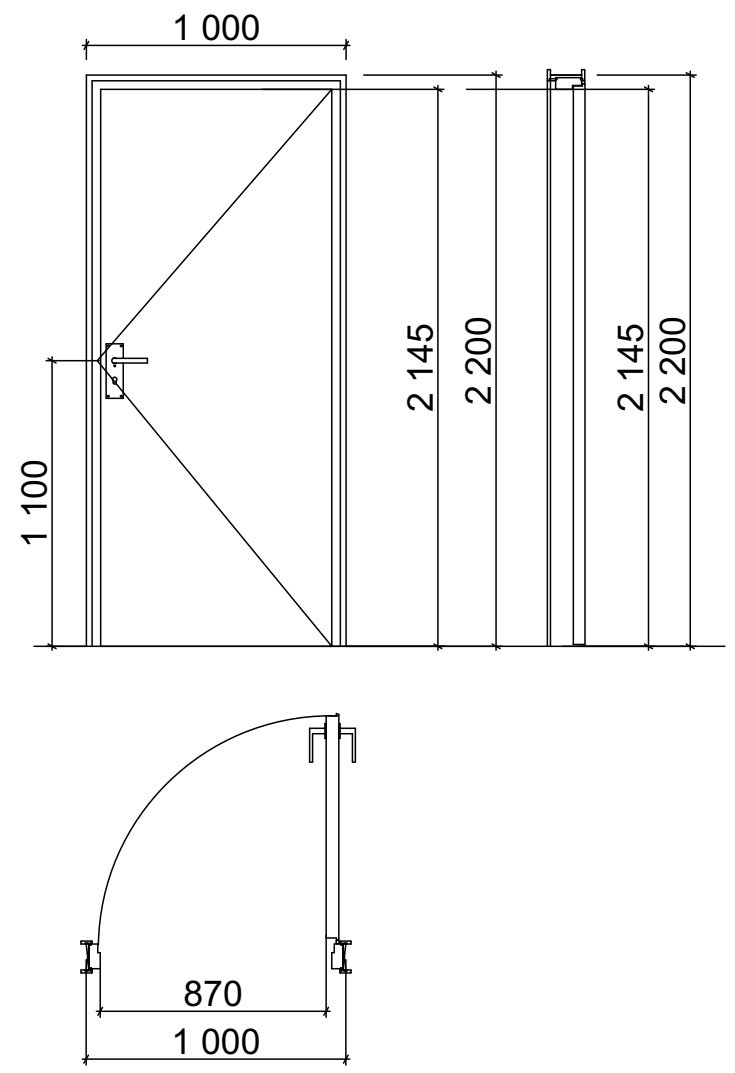

ზღურბლი მ. 1:1



ფორმატი	შენიშვნა:
A 2	0,00 = 403,43
თარიღი	
2025	

კარები 0,00 1:58,2

დამკვეთი: სააქციო საზოგადოება ,,ბაზისბანკი,, სნ 203841833	შენიშვნა:	არქიტექტურა
	გამოცემის თარიღი:	
პროექტი: მშენებარე საოფისე შენობის (ბანკი) კორექტირებული პროექტი	პროექტის №:	ნახაზის დასახელება: კარებები
	ავტორი: არქიტექტორი — კახაბერ დეკანოიძე	
მისამართი: ქალაქი თბილისი, ჭანტურიას ქუჩა №12	შეასრულა: არქიტექტორი — კახაბერ დეკანოიძე	სტადია: მ პ / ფურცელი: / თარიღი: 2025

ՀԱՐԿԱՅԻՆ ՀԱՏԱԿԱԳԾԱՅԻՆ ՊԼԱՆ

01 - ՄԱՐՔԱՓՈՂՈՑ

ԱՅԼԱՆԿԱՐԳԱՅԻՆ ՊԼԱՆԱՅԻՆ ՊԱՀԱՆՋՆԵՐԻ ԱՂՅՈՒՍԱԿԱՅԻՆ ՀԱՄԱԿԱՐԳԻ ՄԱՍԻՆ

ԿԱՊԱՆ ՔԱՂԱՔԱՑԻԱԿԱՆ ՊԱՏԱՍԽԱՆԱՏՎՈՒԹՅԱՆ ՍԱՀՄԱՆԱՓԱԿՈՒՄ

ՀԱՍՑԵԻ ՀԱՍՑԵ ԳՈՐԾԱՐԱՆԻ ՀԱՍՑԵ

ფურცლის ნომერი	ფურცლების რაოდენობა
A 2	2025

ფურცლის ზომა: 0,00 = 403.43

ექსპლიკაცია:

ასაწევი პანდუსი	
ასაწევი პანდუსი ველოსიპედისთვის	
ასაწევი პანდუსი მოტოციკლისთვის	
ასაწევი პანდუსი ველოსიპედისთვის და

ნებართვის №:	
ნებართვის ტიპი:	
პროექტის დასახელება:	
ტექნიკური ზედამხედველი:	
ტექნიკური ზედამხედველის ხელმოწერა:	
ტექნიკური ზედამხედველის სახელი, გვარი:	
ტექნიკური ზედამხედველის სერტიფიკატის №:	
ტექნიკური ზედამხედველის სერტიფიკატის მოქმედების ვადა:	
ტექნიკური ზედამხედველის სერტიფიკატის გაცემის თარიღი:	
ტექნიკური ზედამხედველის სერტიფიკატის გამცემი ორგანო:	

ნებართვის №:	
პროექტის დასახელება:	
პროექტის მისამართი:	
პროექტის ავტორი:	
პროექტის ავტორის ხელმოწერა:	
პროექტის ავტორის სახელი, გვარი:	
პროექტის ავტორის სერტიფიკატის №:	
პროექტის ავტორის სერტიფიკატის მოქმედების ვადა:	
პროექტის ავტორის სერტიფიკატის გაცემის თარიღი:	
პროექტის ავტორ

10 სართული პლანი 1:100

01 – პროექტი	
02 – პროექტის	
03 – ტერიტორიის	
04 – ტერიტორიის	
05 – სანიაღვრე	
06 – სანიაღვრე	
07 – სანიაღვრე	
08 – ჩაშენებული	
09 – ტერიტორიის	
10 – ტერიტორიის	
11 – ტერიტორიის	
12 – ტერიტორიის	
13 – მოსაპირკეთებელი	
14 – მოსაპირკეთებელი	
15 – ჩაშენებული	
16 – ჩაშენებული	
17 – ჩაშენებული	
18 – ტერასა	
19 – ტერასა	
20 – ტერასა	
21 – ტერასა	
22 – ტერასა	
23 – ტერასა	
24 – ტერასა	
25 – ტერასა	
26 – ტერასა	
27 – ტერასა	
28 – ტერასა	
29 – ტერასა	
30 – ტერასა	
31 – ტერასა	
32 – ტერასა	
33 – მოსაპირკეთებელი	

აღნიშვნები:

1. ფასადის ტიპი და ნაგებობის მოცულობის ფორმა იხილეთ ფასადების ნახაზებზე.
2. ჩაშენებული პარკინგის ტერიტორიის საინჟინრო ქსელები და ტერიტორიის ასაწყობი ტექნიკა იხილეთ ნახ. ა.პ.-ის ტერიტორიის გეგმაზე.
3. ტერიტორიის ასაწყობი ტექნიკა, მანიპულატორი, ავტოკრანი, ავტოტრანსპორტი და სხვა ტექნიკა ტერიტორიაზე განთავსდება ისე, რომ არ შეიზღუდოს ხანძარსაწინააღმდეგო ავტომანქანების მოძრაობა.

პროექტის დასახელება	ფასადების ნახაზები
ობიექტის მისამართი	ქ. თბილისი, ბაგრატიონის ქუჩა №6 ნაკვეთი 20.33.41.033
ტერიტორიის ათვისების საერთო გეგმა (სანიაღვრე ქსელების ჩათვლით)	
ტერიტორიის ათვისების საერთო გეგმის ფრაგმენტი

ნახაზის დასახელება	ფასადების ნაწილი 9
ნახაზის №	A 2
პროექტის დასახელება	ბაქოში ბიზნეს ცენტრის მშენებლობა
პროექტის ავტორი	არქიტექტორი ნინო ბერიძე
ხელმძღვანელი	არქიტექტორი გიორგი ლომთათიძე
კონსულტანტი	—
დამკვეთი	შპს „ბაქოს ბიზნეს ცენტრი“
ადგილმდებარეობა	ბაქო, ნიზამის ქუჩა №12
სტადია	პ
ფურცლების რაოდენობა	1
2025	

ფასადების ნაწილი 9

1 2 3 4 5 6 7 8 9 11
3,000 5,400 0,600 6,000 12,000 0,600 3,900
31,500
A B C D E F G H J K L M N P Q R S
6,000 0,600 5,400 2,400 0,600 6,000 0,600 6,000 0,600 6,000

ნახაზის დასახელება	ფასადების ნახაზი
ნახაზის №	A 2
პროექტის ეტაპი	0,00 = 403.43
	2025

ფასადების ნახაზი

ნახაზის დასახელება	ფასადების ნახაზი
ნახაზის №	
პროექტის ეტაპი	პროექტირების ეტაპი (პროექტი)
პროექტის დასახელება	ქ. ბათუმში, ზ. ჭავჭავაძის ქუჩა №12-ში მდებარე ნაკვეთზე მრავალბინიანი საცხოვრებელი კორპუსის მშენებლობა
ავტორი	არქიტექტორი ალექსანდრე ბერიძე
ხელმძღვანელი	არქიტექტორი ალექსანდრე ბერიძე
ნახაზის ავტორი	
ნახაზის ხელმძღვანელი	
ფორმატი	A3
ლისტების რაოდენობა	1
ლისტი	1
მასშტაბი	1:200
დამკვეთი	შპს „ბათუმის მთავარი ბაზრობა“
დამკვეთის ხელმძღვანელი	
დამკვეთის ხელმოწერა	
ნახაზის ავტორის ხელმოწერა	
2025	

ნახაზის ავტორის ჯგუფი

01 – ტიპის ვიზირი	
02 – ტიპის ვიზირი	
03 – ჭიშკრის ტიპი	
04 – ჭიშკრის ტიპის	
05 – ჭიშკრის ვიზირი	
06 – ჭიშკრის ვიზირი	
07 – ჭიშკრის ვიზირი	
08 – ჭიშკრის ვიზირი	
09 – სავიზირო ვიზირი	
10 – სავიზირო ვიზირი	
11 – სავიზირო ვიზირი	
12 – ჭიშკრის ვიზირი	
13 – ვიზირი სავიზირო ტიპის	
14 – ვიზირი სავიზირო ტიპის	
15 – ჭიშკრის ტიპის	
სავიზირო ვიზირი	
16 – ჭიშკრის ტიპის	
სავიზირო ვიზირი	
17 – ჭიშკრის ტიპის	
სავიზირო ვიზირი	
18 – ვიზირი	
19 – ვიზირი	
20 – ვიზირი	
21 – ვიზირი	
22 – ვიზირი	
23 – ვიზირი	
24 – ვიზირი	
25 – ვიზირი	
26 – ვიზირი	
27 – ვიზირი	
28 – ვიზირი	
29 – ვიზირი	
30 – ვიზირი	
31 – ვიზირი	
32 – ვიზირი	
33 – სავიზირო	
34 – ჭიშკრის სავიზირო ვიზირი	

ნახაზის ავტორის ჯგუფი
ნახაზის ხელმძღვანელი
ნახაზის ავტორი
ნახაზის ხელმძღვანელი
ნახაზის ავტორის ხელმოწერა
ნახაზის ხელმძღვანელის ხელმოწერა
ნახაზის დასახელება
ნახაზის №
პროექტის ეტაპი
პროექტის დასახელება
დამკვეთი
დამკვეთის ხელმოწერა
ლისტების რაოდენობა
ლისტი
მასშტაბი
ფორმატი
2025
ქ. ბათუმში, ზ. ჭავჭავაძის ქუჩა №12-ში მდებარე ნაკვეთზე მრავალბინიანი საცხოვრებელი კორპუსის მშენებლობა
შპს „ბათუმის მთავარი ბაზრობა“
ალექსანდრე ბერიძე
ალექსანდრე ბერიძე
ფასადების ნახაზი
A 2
0,00 = 403.43
A3
1
1:200
2025
1. ფასადების ნახაზის ვიზირები ვიზირების ტიპის ვიზირების ნახაზის ვიზირების ტიპის ვიზირების ნახაზის ვიზირების ტიპის ვიზირების ნახაზის

7 სართულის გეგმა

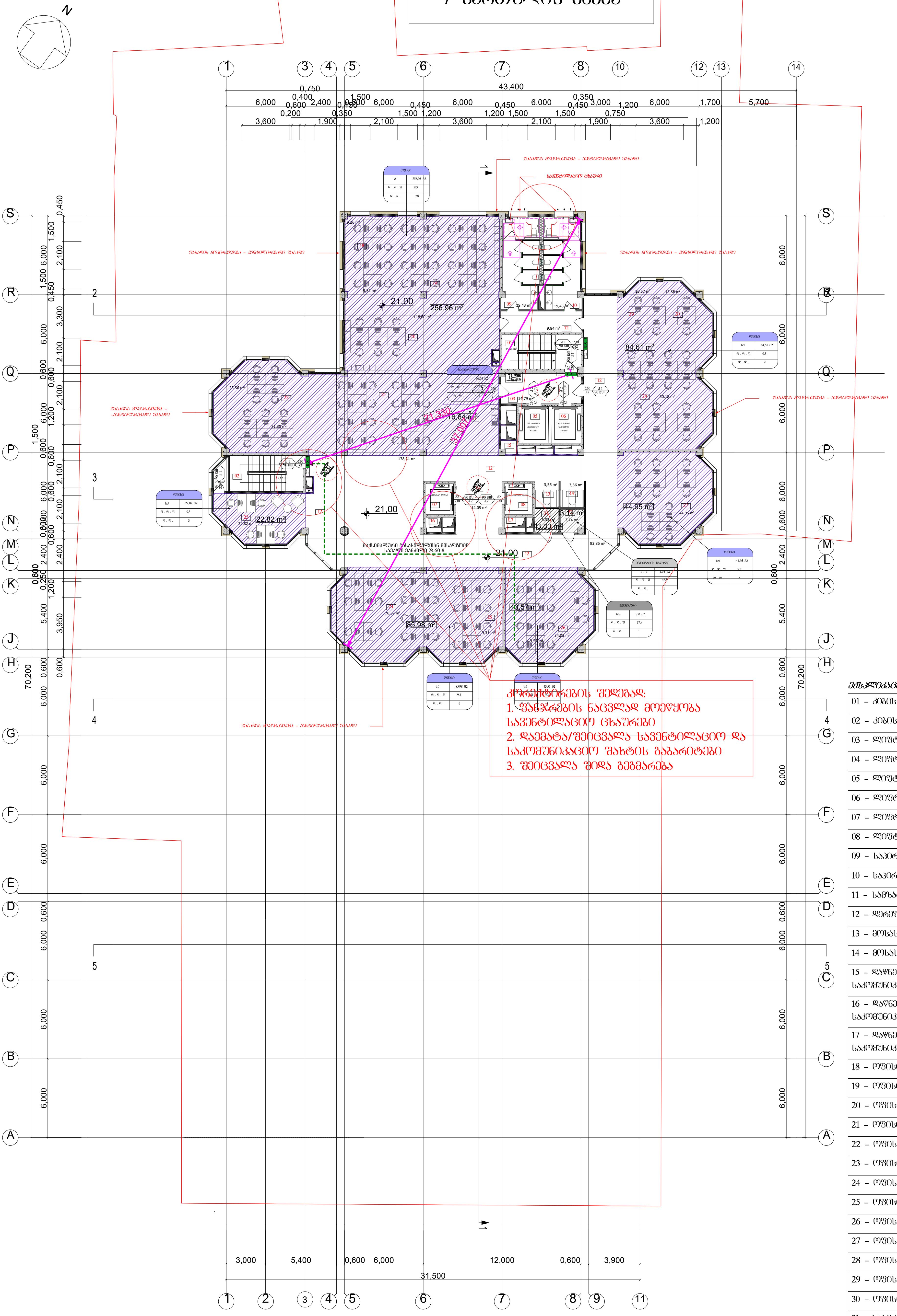

ექსპლიკაცია:

01 – კიბის უჯრედი
02 – კიბის უჯრედი
03 – ლიფტის ტამბური
04 – ლიფტის ტამბური
05 – ლიფტის უჯრედი
06 – ლიფტის უჯრედი
07 – ლიფტის უჯრედი
08 – ლიფტის უჯრედი
09 – საპირფარეშო
10 – საპირფარეშო
11 – სამზარეულო
12 – დერეფანი
13 – მოსასვენებელი სივრცე
14 – მოსასვენებელი სივრცე
15 – დაწნევის და საკომუნიკაციო შახტა
16 – დაწნევის და საკომუნიკაციო შახტა
17 – დაწნევის და საკომუნიკაციო შახტა
18 – ოფისი
19 – ოფისი
20 – ოფისი
21 – ოფისი
22 – ოფისი
23 – ოფისი
24 – ოფისი
25 – ოფისი
26 – ოფისი
27 – ოფისი
28 – ოფისი
29 – ოფისი
30 – ოფისი
31 – სასერვერო
32 – დამლაგებლის ოთახი

ფორმატი: A 2

შენიშვნა: 0,00 = 403,43

თარიღი: 2025

დამკვეთი: სააქციო საზოგადოება ,,ბაზისბანკი,, სნ 203841833

პროექტი: მშენებარე საოფისე შენობის (ბანკი) კორექტირებული პროექტი

მისამართი: ქალაქი თბილისი, ჭანტურიას ქუჩა №12

შენიშვნა:

გამოცემის თარიღი:

პროექტის №:

ავტორი: არქიტექტორი — კახაბერ დეკანოიძე

შეასრულა: არქიტექტორი — კახაბერ დეკანოიძე

დაკავებულობის გეგმა

ნახაზის დასახელება: სართულის გეგმა +21,00 ნიშნულზე

სტადია	ფურცელი	თარიღი
მ კ		2025

ნახაზის დასახელება			
A 2			
0,00 = 403.43			

ნახატის დასახელება	ქალაქმშენებლობითი საბუთი
ობიექტის ნომერი	A 2
ნახატის N	2025

ნახატის მასშტაბი: 0,00 = 403.43

ექსპლიკაცია

	ახალი მასალა/ნაგებობა
	არსებული მასალა/ნაგებობა
	მოსანგრევი მასალა/ნაგებობა
	ახალი მშენებლობის საზღვარი
	არსებული მშენებლობის საზღვარი
	მოსანგრევი მშენებლობის საზღვარი
	ნაკვეთის საზღვარი
	ნაკვეთის საზღვარი - ნაკვეთის ნომერი
	ნაკვეთის საზღვარი - ნაკვეთის ნომერი - ნაკვეთის ფართობი
	ნაკვეთის საზღვარი - ნაკვეთის ნომერი - ნაკვეთის ფართობი - ნაკვეთის სართობიანობა
	ნაკვეთის საზღვარი - ნაკვეთის ნომერი - ნაკვეთის ფართობი - ნაკვეთის სართობიანობა - ნაკვეთის ინდექსი
	ნაკვეთის საზღვარი - ნაკვეთის ნომერი - ნაკვეთის ფართობი - ნაკვეთის სართობიანობა - ნაკვეთის ინდექსი - ნაკვეთის ტიპი
	ნაკვეთის საზღვარი - ნაკვეთის ნომერი - ნაკვეთის ფართობი - ნაკვეთის სართობიანობა - ნაკვეთის ინდექსი - ნაკვეთის ტიპი - ნაკვეთის სტატუსი
	ნაკვეთის საზღვარი - ნაკვეთის ნომერი - ნაკვეთის ფართობი - ნაკვეთის სართობიანობა - ნაკვეთის ინდექსი - ნაკვეთის ტიპი - ნაკვეთის სტატუსი - ნაკვეთის ფერი
	ნაკვეთის საზღვარი - ნაკვეთის ნომერი - ნაკვეთის ფართობი - ნაკვეთის სართობიანობა - ნაკვეთის ინდექსი - ნაკვეთის ტიპი - ნაკვეთის სტატუსი - ნაკვეთის ფერი - ნაკვეთის ტექსტურა
	ნაკვეთის საზღვარი - ნაკვეთის ნომერი - ნაკვეთის ფართობი - ნაკვეთის სართობიანობა - ნაკვეთის ინდექსი - ნაკვეთის ტიპი - ნაკვეთის სტატუსი - ნაკვეთის ფერი - ნაკვეთის ტექსტურა - ნაკვეთის ტექსტურის ზომა
	ნაკვეთის საზღვარი - ნაკვეთის ნომერი - ნაკვეთის ფართობი - ნაკვეთის სართობიანობა - ნაკვეთის ინდექსი - ნაკვეთის ტიპი - ნაკვეთის სტატუსი - ნაკვეთის ფერი - ნაკვეთის ტექსტურა - ნაკვეთის ტექსტურის ზომა - ნაკვეთის ტექსტურის ბრუნვა

EXIT

ექსპლიკაცია

	ახალი მასალა/ნაგებობა
	არსებული მასალა/ნაგებობა
	მოსანგრევი მასალა/ნაგებობა
	ახალი მშენებლობის საზღვარი
	არსებული მშენებლობის საზღვარი
	მოსანგრევი მშენებლობის საზღვარი
	ნაკვეთის საზღვარი
	ნაკვეთის საზღვარი - ნაკვეთის ნომერი
	ნაკვეთის საზღვარი - ნაკვეთის ნომერი - ნაკვეთის ფართობი
	ნაკვეთის საზღვარი - ნაკვეთის ნომერი - ნაკვეთის ფართობი - ნაკვეთის სართობიანობა
	ნაკვეთის საზღვარი - ნაკვეთის ნომერი - ნაკვეთის ფართობი - ნაკვეთის სართობიანობა - ნაკვეთის ინდექსი
	ნაკვეთის საზღვარი - ნაკვეთის ნომერი - ნაკვეთის ფართობი - ნაკვეთის სართობიანობა - ნაკვეთის ინდექსი - ნაკვეთის ტიპი
	ნაკვეთის საზღვარი - ნაკვეთის ნომერი - ნაკვეთის ფართობი - ნაკვეთის სართობიანობა - ნაკვეთის ინდექსი - ნაკვეთის ტიპი - ნაკვეთის სტატუსი
	ნაკვეთის საზღვარი - ნაკვეთის ნომერი - ნაკვეთის ფართობი - ნაკვეთის სართობიანობა - ნაკვეთის ინდექსი - ნაკვეთის ტიპი - ნაკვეთის სტატუსი - ნაკვეთის ფერი
	ნაკვეთის საზღვარი - ნაკვეთის ნომერი - ნაკვეთის ფართობი - ნაკვეთის სართობიანობა - ნაკვეთის ინდექსი - ნაკვეთის ტიპი - ნაკვეთის სტატუსი - ნაკვეთის ფერი - ნაკვეთის ტექსტურა
	ნაკვეთის საზღვარი - ნაკვეთის ნომერი - ნაკვეთის ფართობი - ნაკვეთის სართობიანობა - ნაკვეთის ინდექსი - ნაკვეთის ტიპი - ნაკვეთის სტატუსი - ნაკვეთის ფერი - ნაკვეთის ტექსტურა - ნაკვეთის ტექსტურის ზომა
	ნაკვეთის საზღვარი - ნაკვეთის ნომერი - ნაკვეთის ფართობი - ნაკვეთის სართობიანობა - ნაკვეთის ინდექსი - ნაკვეთის ტიპი - ნაკვეთის სტატუსი - ნაკვეთის ფერი - ნაკვეთის ტექსტურა - ნაკვეთის ტექსტურის ზომა - ნაკვეთის ტექსტურის ბრუნვა

4 სართულის გეგმა

ჩრდილოეთი

01 - ტიპის ფანჯარა	
02 - ტიპის ფანჯარა	
03 - რეზინის ტიპის	
04 - რეზინის ტიპის	
05 - რეზინის ფანჯარა	
06 - რეზინის ფანჯარა	
07 - რეზინის ფანჯარა	
08 - რეზინის ფანჯარა	
09 - სპეციალური ფანჯარა	
10 - სპეციალური ფანჯარა	
11 - სპეციალური ფანჯარა	
12 - ალუმინის ფანჯარა	
13 - ფიქსირებული ალუმინის ფანჯარა	
14 - ფიქსირებული ალუმინის ფანჯარა	
15 - (ფანჯარა)	
16 - (ფანჯარა)	
17 - სპეციალური ფანჯარა	
18 - სპეციალური ფანჯარა	
19 - სპეციალური ფანჯარა	
20 - სპეციალური ფანჯარა	
21 - სპეციალური ფანჯარა	
22 - სპეციალური ფანჯარა	
23 - სპეციალური ფანჯარა	
24 - ალუმინის კარ სპეციალური ფანჯარა	
25 - ალუმინის კარ სპეციალური ფანჯარა	
26 - ალუმინის კარ სპეციალური ფანჯარა	
27 - სპეციალური	
28 - ალუმინის ფანჯარა (ფანჯარა)	
29 - ტიპის	

ფანჯრების ცხრილი

1. შენიშვნა: ფანჯრების ზომები და ტიპები დაზუსტდეს ადგილზე გაზომვების შემდეგ.
2. ალუმინის/შუშის ფანჯრები და კარები უნდა აკმაყოფილებდეს მოქმედ სტანდარტებს. შესაბამისი სერტიფიკატები წარმოდგენილ უნდა იქნეს.

ნახაზის დასახელება	
პროექტის ნომერი	
პროექტის მენეჯერი	
ავტორი	
ხელმძღვანელი	
კონსულტანტი	
ნახაზის სტატუსი	
ნახაზის ნომერი	
ფორმატი	
მასშტაბი	
ვერსია	
თარიღი	

ობიექტის დასახელება	
ობიექტის მისამართი	
ობიექტის ნომერი	
ავტორი	
ხელმძღვანელი	
კონსულტანტი	
ნახაზის სტატუსი	
ნახაზის ნომერი	
ფორმატი	
მასშტაბი	
ვერსია	
თარიღი	

ნახაზის დასახელება	
პროექტის ნომერი	
პროექტის მენეჯერი	
ავტორი	
ხელმძღვანელი	
კონსულტანტი	
ნახაზის სტატუსი	
ნახაზის ნომერი	
ფორმატი	
მასშტაბი	
ვერსია	
თარიღი	

ობიექტის დასახელება	
ობიექტის მისამართი	
ობიექტის ნომერი	
ავტორი	
ხელმძღვანელი	
კონსულტანტი	
ნახაზის სტატუსი	
ნახაზის ნომერი	
ფორმატი	
მასშტაბი	
ვერსია	
თარიღი	

ნახაზის დასახელება	
პროექტის ნომერი	
პროექტის მენეჯერი	
ავტორი	
ხელმძღვანელი	
კონსულტანტი	
ნახაზის სტატუსი	
ნახაზის ნომერი	
ფორმატი	
მასშტაბი	
ვერსია	
თარიღი	

ნახაზის დასახელება	
პროექტის ნომერი	
პროექტის მენეჯერი	
ავტორი	
ხელმძღვანელი	
კონსულტანტი	
ნახაზის სტატუსი	
ნახაზის ნომერი	
ფორმატი	
მასშტაბი	
ვერსია	
თარიღი	

ნახაზის დასახელება	
პროექტის ნომერი	
პროექტის მენეჯერი	
ავტორი	
ხელმძღვანელი	
კონსულტანტი	
ნახაზის სტატუსი	
ნახაზის ნომერი	
ფორმატი	
მასშტაბი	
ვერსია	
თარიღი	

ნახაზის დასახელება	
პროექტის ნომერი	
პროექტის მენეჯერი	
ავტორი	
ხელმძღვანელი	
კონსულტანტი	
ნახაზის სტატუსი	
ნახაზის ნომერი	
ფორმატი	
მასშტაბი	
ვერსია	
თარიღი	

ნახაზის დასახელება	ფასადების ანაზომები
ნახაზის №	A 2
პროექტის ეტაპი	0,00 = 403.43
პროექტის ავტორი	
ავტორის ხელმოწერა	
ავტორის სახელი, გვარი	
ნახაზის დასახელება	ფასადების ანაზომები
პროექტის დასახელება	საკონსულტაციო ცენტრის და ბინების კომპლექსის მშენებლობა
	ქ. თბილისი, ვაკის რაიონი, ი. ჭავჭავაძის გამზირი №67
	2025

01 – ბეტონის კედელი	
02 – ბეტონის კედელი	
03 – ბეტონის კედელი	
04 – ბეტონის კედელი	
05 – ღია ფერის ტიხარი	
06 – ღია ფერის ტიხარი	
07 – ღია ფერის ტიხარი	
08 – ღია ფერის კედელი	
09 – ღია ფერის კედელი	
10 – ღია ფერის კედელი	
11 – ღია ფერის კედელი	
12 – ღია ფერის კედელი	
13 – ღია ფერის კედელი	
14 – სველი წერტილების ტიხარი	
15 – სველი წერტილების კედელი	
16 – სველი წერტილების კედელი	
17 – რკინაბეტონის სანგრევი	
18 – ბანკეტის კონტური	
19 – ასაწევი ფილა	
20 – მოსასვლელი პანდუსის სველი წერტილების ტიხარი	
21 – მოსასვლელი პანდუსის სველი წერტილების ტიხარი	
22 – ღია ფერის ტიხარი	
23 – ღია ფერის ტიხარი	
24 – ღია ფერის ტიხარი	
25 – ღია ფერის ტიხარი	
26 – ღია ფერის ტიხარი	
27 – ღია ფერის ტიხარი	
28 – რკინაბეტონის ფილა	
29 – შენახვის ტანკის (ღია) ფილა	
30 – ტანკის ბეტონის (ღია) კედელი	
31 – სველი წერტილების ტიხარი ასაწევი ფილის	
32 – ასაწევი ფილის და სველი წერტილების ტიხარის	
33 – ასაწევი ფილის და სველი წერტილების ტიხარის	
34 – ასაწევი ფილის და სველი წერტილების ტიხარის	
35 – ბანკეტის	

ანმანიშნებლები:

1. ასაწევი ფილის ზედაპირის დონეები მოცემულია სველი წერტილების ტიხრების ბანკეტის ზედაპირის მიმართ.
2. შენობის ნებისმიერი ელემენტის ასაწევი ფილის ზედაპირის დონეები მოცემულია ბანკეტის ზედაპირის მიმართ.

2 სართულის გეგმა

ექსპლიკაცია:

01 – სპორტდარბაზი	
02 – სპორტდარბაზის შესასვლელი	
03 – ტრიბუნის შესასვლელი	
04 – ტრიბუნის შესასვლელი	
05 – ტრიბუნის შესასვლელი	
06 – სპორტსმენთა დერეფანი	
07 – ინსტრუქტორანა	
08 – სპორტსმენთა ოთახი	
09 – სპორტსმენთა ოთახი	
10 – სპორტსმენთა ოთახი	
11 – სპორტსმენთა ოთახი	
12 – დერეფანი	
13 – დერეფნის ბაზბური	
14 – დერეფნის ბაზბური	
15 – დერეფნის ბაზბური	
16 – სველი წერტილი	
17 – დერეფნის შესასვლელი	
18 – დერეფნის შესასვლელი	
19 – დერეფნის შესასვლელი	
20 – დერეფნის შესასვლელი	
21 – დერეფნის შესასვლელი	
22 – დერეფნის შესასვლელი	
23 – ლიფტი	
24 – ლიფტი	
25 – ლიფტი	
26 – ლიფტი	
27 – ლიფტი	
28 – სპორტდარბაზის	
29 – სპორტდარბაზის	
30 – სპორტდარბაზის	
31 – სპორტდარბაზის	
32 – ტრიბუნა	
33 – ტრიბუნის მისასვლელი	
34 – ტრიბუნის მისასვლელი	
35 – დაფენილის და სპორტდარბაზის ბაზის	
36 – დაფენილის და სპორტდარბაზის ბაზის	
37 – დაფენილის და სპორტდარბაზის ბაზის	
38 – დერეფნის შესასვლელი	

კრებადობის დეტალები:
1. შენიშვნა ნაგებობის ნაწილზე მიუთითება სპეციალური ნიშნებით
2. დაშვებულია ნაგებობის საშენი ელემენტების ნაწილობრივი ან სრული დემონტაჟი
3. ტერიტორია და დაკრძალვის ნაგებობა ნაგებობის წესისამებრ

ტრიბუნა
ტრიბუნა
ტრიბუნა

ფურცლის ნომერი	A 2
ფურცლების რაოდენობა	0,00 = 403.43
2025	

ქალაქის ცენტრის ტერიტორიის ათვისების გენერალური გეგმის (ზონირების) ცვლილება

ქალაქ ბათუმის მუნიციპალიტეტის ტერიტორიის ათვისების გენერალური გეგმის (ზონირების) ცვლილების პროექტის ფარგლებში ქალაქ ბათუმის ცენტრალური ნაწილის ტერიტორიაზე ზონირების რეგულაციების დადგენა

შპს „ბათუმის ტერიტორიული განვითარების ცენტრი“

დირექტორი	ალექსანდრე ბერიძე
მთავარი არქიტექტორი	ნინო ბერიძე
პროექტის ხელმძღვანელი	ნინო ბერიძე
პროექტის ავტორები	ნინო ბერიძე ალექსანდრე ბერიძე

ქალაქ ბათუმის მუნიციპალიტეტის საკრებულოს
-3,30 ნომრით დადგენილების
ცვლილებები და დამატებები

სტადია	ეტაპი	ფურცლების რაოდენობა	ფურცელი
3	3		2025

ცვლილებები ზონირების რუკაში

ცვლილება 1	ქალაქ ბათუმის ტერიტორიის ათვისების გენერალური გეგმის (ზონირების) რუკის ცვლილება ქალაქ ბათუმის ცენტრალური ნაწილის ტერიტორიაზე ზონირების რეგულაციების დადგენის მიზნით
ცვლილება 2	ქალაქ ბათუმის ტერიტორიის ათვისების გენერალური გეგმის (ზონირების) რუკის ცვლილება ქალაქ ბათუმის ცენტრალური ნაწილის ტერიტორიაზე ზონირების რეგულაციების დადგენის მიზნით

ცვლილებები ტექსტურ ნაწილში

ცვლილება 1	ქალაქ ბათუმის ტერიტორიის ათვისების გენერალური გეგმის (ზონირების) ტექსტური ნაწილის ცვლილება ქალაქ ბათუმის ცენტრალური ნაწილის ტერიტორიაზე ზონირების რეგულაციების დადგენის მიზნით
ცვლილება 2	ქალაქ ბათუმის ტერიტორიის ათვისების გენერალური გეგმის (ზონირების) ტექსტური ნაწილ

-2 სართული პარკინგის გეგმა

N

ნახაზის დასახელება	-2 სართული პარკინგის გეგმა
ნახაზის №	A 2
მასშტაბი	1:100
თარიღი	2025

დამკვეთი	შპს „ბაზისი ჯგუფი“
პროექტის დასახელება	ქ. თბილისში, ვაკის რაიონში, ი. ჭავჭავაძის გამზირზე, №№ 20, 22, 24, 26, 28, 30, 32, 34, 36, 38, 40, 42, 44, 46, 48 და ლ. ასათიანის ქუჩაზე, №№ 1, 3, 5, 7, 9, 11, 13, 15, 17, 19, 21, 23, 25, 27, 29, 31, 33, 35, 37, 39, 41, 43, 45, 47, 49 და ლისაჯმოსნო ფასხაზი
ნახაზის დასახელება	-2 სართული პარკინგის გეგმა
ნახაზის №	
ავტორი	არქიტექტორი ლევან ბერიძე
ხელმძღვანელი	არქიტექტორი ლევან ბერიძე
ინჟინერ-კონსტრუქტორი	
ინჟინერ-ტექნოლოგი	
ინჟინერ-ელექტრიკოსი	
ინჟინერ-სანტექნიკოსი	
ინჟინერ-ვენტილაციის სპეციალისტი	
ინჟინერ-ხანძარსაწინააღმდეგო სისტემების სპეციალისტი	
ლანდშაფტის არქიტექტორი	
ნახაზის №	8 3
ფორმატი	A2
დასრულების თარიღი	2025

01 - პარკინგის გეგმა	
02 - პარკინგის გეგმა	
03 - პარკინგის გეგმა	
04 - პარკინგის გეგმა	
05 - პარკინგის გეგმა	
06 - ლიფტების ბაზების გეგმა	
07 - ლიფტების ბაზების გეგმა	
08 - ლიფტების გეგმა	
09 - ლიფტების გეგმა	
10 - ლიფტების გეგმა	
11 - ლიფტების გეგმა	
12 - ლიფტების გეგმა	
13 - ლიფტების გეგმა	
14 - ლიფტების გეგმა	
15 - ლიფტების გეგმა	
16 - ლიანდაგი	
17 - ბაზები	
18 - სანიაღვრე გეგმა სადრენაჟო სისტემით	
19 - სანიაღვრე გეგმა სადრენაჟო სისტემით	
20 - სანიაღვრე ფიფქოს ავზის	
21 - სანიაღვრე გეგმა სადრენაჟო სისტემით	
22 - ბაღის გეგმა(ები)	
23 - ტექნიკა	
24 - ტექნიკა	
25 - ტექნიკა	
26 - ტექნიკა	
27 - ტექნიკა	
28 - ტექნიკა	
29 - სანიაღვრე გეგმა სადრენაჟო სისტემით	
30 - სანიაღვრე გეგმა სადრენაჟო სისტემით	
31 - სანიაღვრე გეგმა სადრენაჟო სისტემით	
32 - სანიაღვრე გეგმა სადრენაჟო სისტემით	
33 - ჭაბიან სანიაღვრე გეგმა (ფიფქოს)	
34 - ჭაბიან სანიაღვრე გეგმა (ფიფქოს)	
35 - სანიაღვრე გეგმა (ფიფქოს)	
36 - ლიანდაგი სანიაღვრე გეგმა	
37 - ლიანდაგი სანიაღვრე გეგმა	
38 - ლიანდაგი სანიაღვრე გეგმა	
39 - ლიანდაგი სანიაღვრე გეგმა	
40 - ლიანდაგი სანიაღვრე გეგმა	
41 - სანიაღვრე ქსელი	
42 - სანიაღვრე გეგმა სადრენაჟო სისტემით	
43 - ტროტუარი (ფიფქოს)	
44 - სანიაღვრე ქსელი(ები)	
45 - ასფალტი	
46 - სანიაღვრე	
47 - ჩაშენებული ჭა	
48 - ჩაშენებული ჭა	
49 - ჩაშენებული ჭა	

ნახაზის ლეგენდა

ნახაზის დასახელება	ქ. თბილისში, ვაკის რაიონში, ი. ჭავჭავაძის გამზირზე, №№ 20, 22, 24, 26, 28, 30, 32, 34, 36, 38, 40, 42, 44, 46, 48 და ლ. ასათიანის ქუჩაზე, №№ 1, 3, 5, 7, 9, 11, 13, 15, 17, 19, 21, 23, 25, 27, 29, 31, 33, 35, 37, 39, 41, 43, 45, 47, 49 და ლისაჯმოსნო ფასხაზი
ნახაზის №	
ავტორი	არქიტექტორი ლევან ბერიძე
ხელმძღვანელი	არქიტექტორი ლევან ბერიძე
ნახაზის დასახელება	-2 სართული პარკინგის გეგმა

ნახაზის №	A 2
მასშტაბი	1:100
თარიღი	2025

დამკვეთი	შპს „ბაზისი ჯგუფი“
პროექტის დასახელება	ქ. თბილისში, ვაკის რაიონში, ი. ჭავჭავაძის გამზირზე, №№ 20, 22, 24, 26, 28, 30, 32, 34, 36, 38, 40, 42, 44, 46, 48 და ლ. ასათიანის ქუჩაზე, №№ 1, 3, 5, 7, 9, 11, 13, 15, 17, 19, 21, 23, 25, 27, 29, 31, 33, 35, 37, 39, 41, 43, 45, 47, 49 და ლისაჯმოსნო ფასხაზი

ნახაზის ლეგენდა

0,00 = 403.43	ნახაზის ნიშნები
ავტომობილის სადგომი ადგილი	
ავტომობილის სადგომი ადგილი შშმ პირებისთვის	
ელექტრომობილის დამტენი სადგომი ადგილი	
ველოსიპედის სადგომი ადგილი	
ველოსიპედის სადგომი ადგილი ელექტრომობილის დამტენით	
ველოსიპედის სადგომი ადგილი ელექტრომობილის დამტენით და ბორბლის ამწით	
ველოსიპედის სადგომი ადგილი ბორბლის ამწით	
ველოსიპედის სადგომი ადგილი ელექტრომობილის დამტენით და

-3 სართულის გეგმა

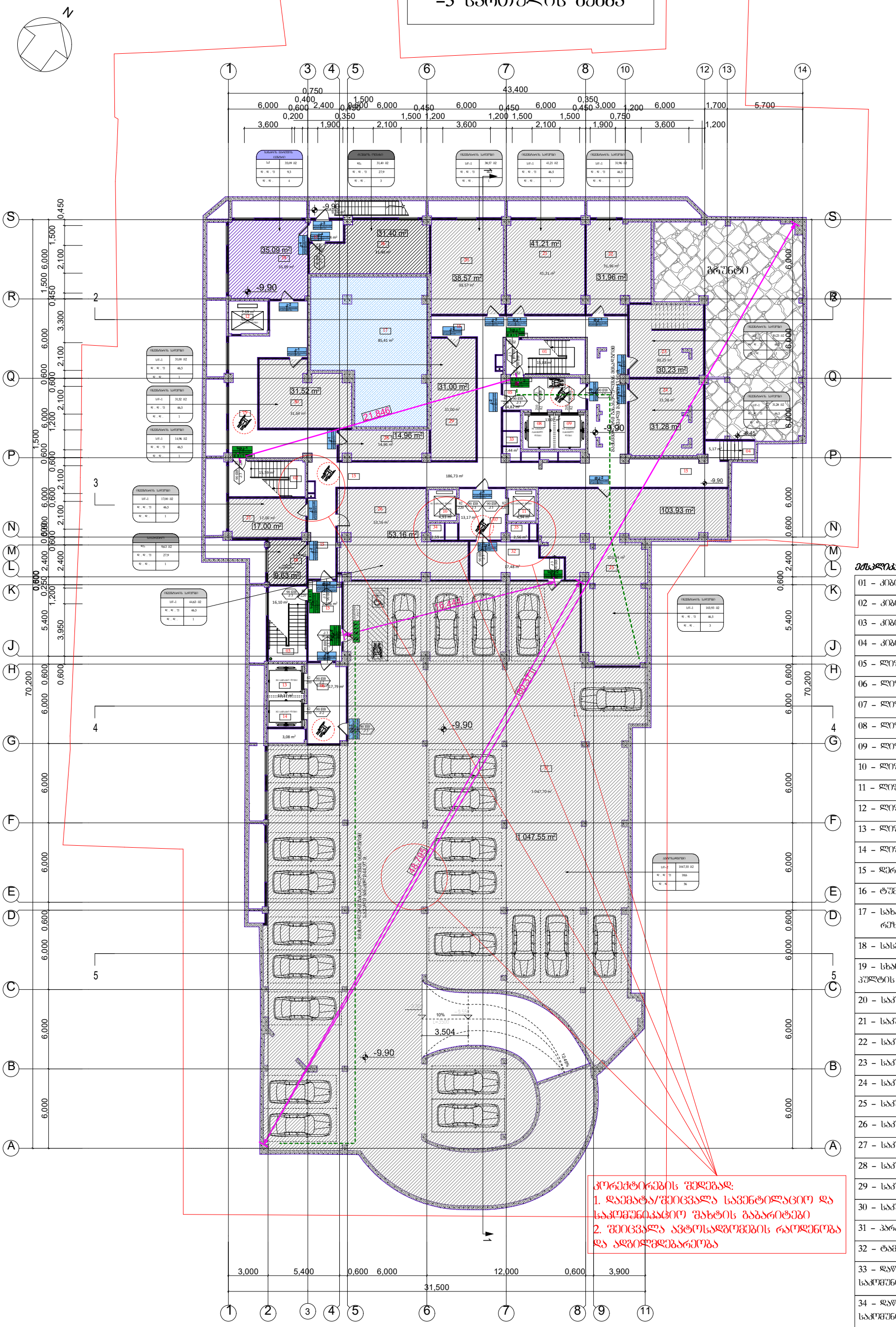

ექსპლიკაცია:

01 – კიბის უჯრედი	
02 – კიბის უჯრედი	
03 – კიბის უჯრედი	
04 – კიბის უჯრედი	
05 – ლიფტის ტამბური	
06 – ლიფტის ტამბური	
07 – ლიფტის ტამბური	
08 – ლიფტის უჯრედი	
09 – ლიფტის უჯრედი	
10 – ლიფტის უჯრედი	
11 – ლიფტის უჯრედი	
12 – ლიფტის უჯრედი	
13 – ლიფტის უჯრედი	
14 – ლიფტის უჯრედი	
15 – დერეფანი	
16 – ტუმბოების ოთახი	
17 – სახანძრო წყლის რეზერვუარი	
18 – სასერვერო	
19 – სხანძრო სამაროსვი აშლტის ოთახი	
20 – საკუშნაო	
21 – საკუშნაო	
22 – საკუშნაო	
23 – საკუშნაო	
24 – საკუშნაო	
25 – საკუშნაო	
26 – საკუშნაო	
27 – საკუშნაო	
28 – საკუშნაო	
29 – საკუშნაო	
30 – საკუშნაო	
31 – პარკინგი	
32 – ტამბური	
33 – დაწნევის და საკომუნიკაციო შახტა	
34 – დაწნევის და საკომუნიკაციო შახტა	
35 – დაწნევის და საკომუნიკაციო შახტა	

ფორმატი	A 2
მასშტაბი:	0,00 = 403,43
	2025

ნიშნები:

დაკვეთი:	სააქციო საზოგადოება „ბაზისბანკი“ ს/კ 203841833
პროექტის:	მშენებარე საოფისე შენობის (ბანკის) კორპუსი-დამუშავებული პროექტი
მისამართი:	ქალაქი თბილისი, ჭანტურიას ქუჩა №12

შენიშვნა:	
გამოცემის თარიღი:	
პროექტის №:	
ავტორი: არქიტექტორი	გაბაბარ დვალიშვილი
შესრულა: არქიტექტორი	გაბაბარ დვალიშვილი

დაკავებულობის გეგმა

ნახაზის დასახელება:

სართულის გეგმა -9,90 ნიშნულზე

ს/ა	ფურცელი	თარიღი
მ 3		2025

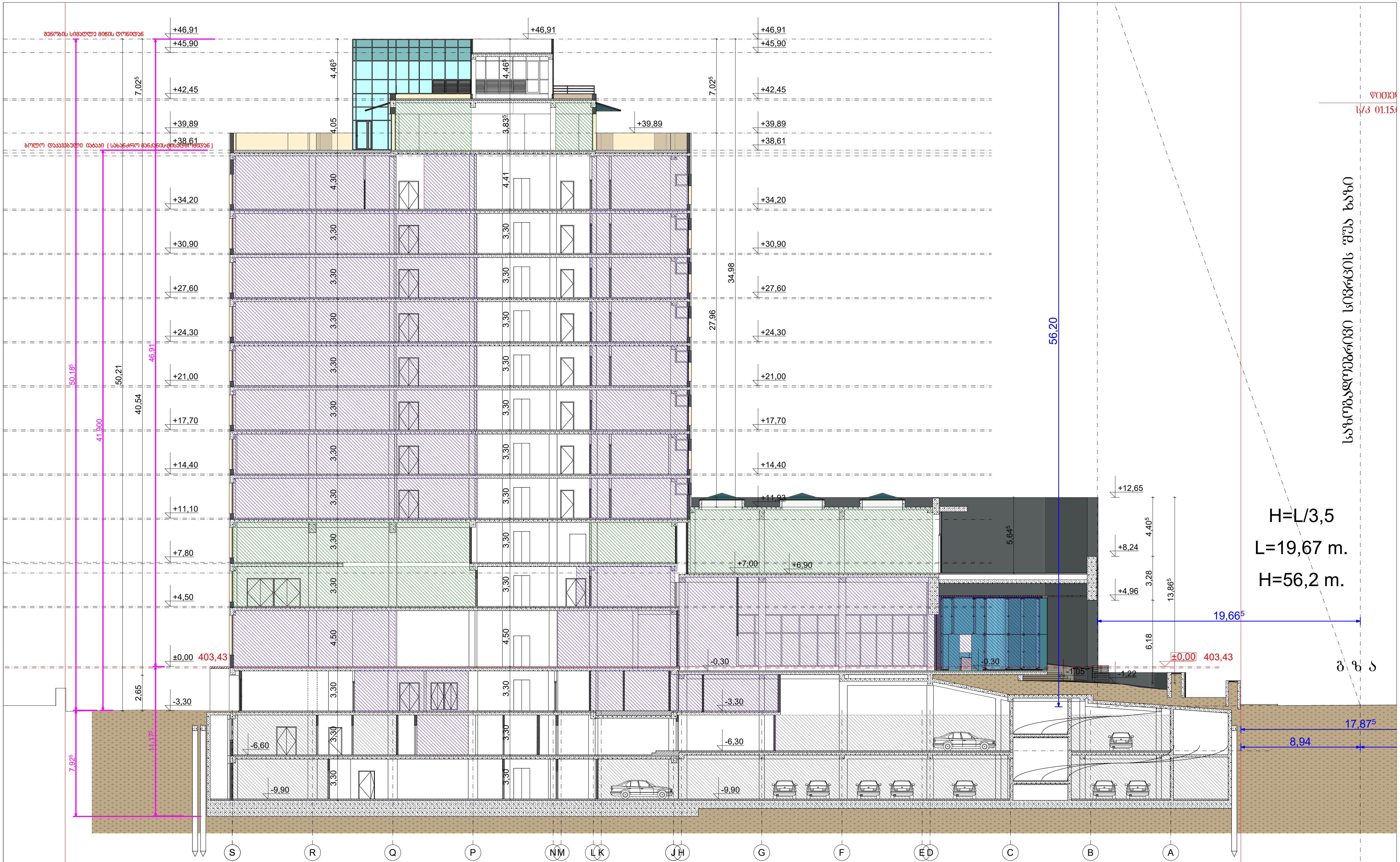

ფორმატი	შენიშვნა:
A 2	0,00 = 403,43
თარიღი	
2025	

პირობითი ნიშნები:

- მიწის ნაკვეთის საზღვარი
- განაშენიანების რეგულირების სავალდებულო ლურჯი ხაზი
- ბეტონი
- ბლოკი
- ტიხარი
- ერთფრთიანი კარი
- ერთფრთიანი კარი ზღურბლით
- ორფრთიანი კარი
- ორფრთიანი კარი ზღურბლით

დამკვეთი: სააქციო საზოგადოება ,,ბაზისბანკი,, სნ 203841833

პროექტი: მშენებარე საოფისე შენობის (ბანკი) კორექტირებული პროექტი

მისამართი: ქალაქი თბილისი, ჭანტურიას ქუჩა №12

შენიშვნა:

გამოცემის თარიღი:

პროექტის №:

ავტორი: არქიტექტორი — კახაბერ ლეკანოიძე

შეასრულა: არქიტექტორი — კახაბერ ლეკანოიძე

დაკავებულობის გეგმა

ნახაზის დასახელება: ჭრილი 1-1

სტადია	ფურცელი	თარიღი
მ პ		2025

13 ህንፃመገምገሚያ ሕንፃ

N

1 — 1

1 — 1

1 — 1

12 სართულიანი კორპუსი

ნახაზის ლეგენდა:

01 - ტერასა
02 - ტერასა
03 - ლიფტის შახტი
04 - ლიფტის შახტი
05 - ვერტიკალური ევაკუაციის სავალი
06 - სანიაღვრე
07 - კიბის უჯრედი
08 - კიბის უჯრედი
09 - ჯართაშორისი ჯა
სანიაღვრე ჭა
10 - ჯართაშორისი ჯა
სანიაღვრე ჭა
11 - ჯართაშორისი ჯა
სანიაღვრე ჭა
12 - ჯართაშორისი ჯა
სანიაღვრე ჭა
13 - ლიფტის უჯრედი
14 - ლიფტის უჯრედი
15 - ლიფტის უჯრედი
16 - ლიფტის უჯრედი

ტექნიკური ზედამხედველის ხელმოწერა		ტექნიკური ზედამხედველის სახელი, გვარი	
ავტორი		ავტორის სახელი, გვარი	
ხელმძღვანელი		ხელმძღვანელის სახელი, გვარი	
დამკვეთი		დამკვეთის სახელი, გვარი	
ნახაზის დასახელება		ნახაზის ნომერი	
		ობიექტის მისამართი	
		ობიექტის დასახელება	
		ნახაზის ნომერი	A 2
		ფურცლების რაოდენობა	
		ფურცლის ნომერი	
		ცვლილების ტიპი	
		ცვლილების აღწერა	
		ცვლილების ნომერი	
		თარიღი	2025

ხელმოწერა		ტექნიკური ზედამხედველის სახელი, გვარი	
ავტორი		ავტორის სახელი, გვარი	
ხელმძღვანელი		ხელმძღვანელის სახელი, გვარი	
დამკვეთი		დამკვეთის სახელი, გვარი	
ნახაზის დასახელება		ნახაზის ნომერი	A 3
		ობიექტის მისამართი	
		ობიექტის დასახელება	
		ნახაზის ნომერი	
		ფურცლების რაოდენობა	
		ფურცლის ნომერი	
		ცვლილების ტიპი	
		ცვლილების აღწერა	
		ცვლილების ნომერი	
		თარიღი	2025

11 სართულიანი კორპუსი

N

01 - პირველი სართული	
02 - მეორე სართული	
03 - ლიფტის ბაზის პირველი	
04 - ლიფტის ბაზის მეორე	
05 - სპორტული დარბაზი	
06 - სპორტული დარბაზი	
07 - სპორტული ტრიბუნა	
08 - ტექნიკური	
09 - მოსასვენებელი ოთახი	
10 - ლიფტის შახტა	
11 - ლიფტის შახტა	
12 - ლიფტის შახტა	
13 - ლიფტის შახტა	
14 - ჯართან სველი წერტილი	
15 - ჯართან სველი წერტილი	
16 - ჯართან ტამბური	
17 - (უფასო)	
18 - (უფასო)	
19 - (უფასო)	
20 - (უფასო)	
21 - (უფასო)	
22 - (უფასო)	
23 - (უფასო)	
24 - (უფასო)	
25 - (უფასო)	
26 - (უფასო)	
27 - (უფასო)	
28 - (უფასო)	
29 - (უფასო)	
30 - (უფასო)	
31 - (უფასო)	
32 - (უფასო)	
33 - (უფასო)	

ვარსკვლავით აღნიშნული ფანჯრების ქვედა ნაწილი 1.10 მ სიმაღლეზეა მოწყობილი

ლიფტის ბაზის ტიპი	1	ლიფტის ბაზა ჩამოსაწევი ჭერით, ტვირთამწეობა 630 კგ, სიჩქარე 1.0 მ/წმ, 8 მგზავრის ტევადობა	
ლიფტის ბაზის ტიპი	2	ლიფტის ბაზა ჩამოსაწევი ჭერით, ტვირთამწეობა 1000 კგ, სიჩქარე 1.0 მ/წმ, 13 მგზავრის ტევადობა	
ლიფტის ბაზის ტიპი	3	ლიფტის ბაზა ჩამოსაწევი ჭერით, ტვირთამწეობა 1600 კგ, სიჩქარე 1.0 მ/წმ, 21 მგზავრის ტევადობა	
ლიფტის ბაზის ტიპი	4	ლიფტის ბაზა ჩამოსაწევი ჭერით, ტვირთამწეობა 2500 კგ, სიჩქარე 1.0 მ/წმ, საავადმყოფოს ტიპის	
ლიფტის ბაზის ტიპი	5	ლიფტის ბაზა ჩამოსაწევი ჭერით, ტვირთამწეობა 1000 კგ, სიჩქარე 1.0 მ/წმ, 13 მგზავრის ტევადობა, ინვალიდის ეტლისთვის	

ᲐᲜᲒᲐᲠᲘᲨᲘᲡ ᲓᲐᲤᲐ

ნაგებობის ფართობი	3,000 მ²
ნაგებობის მოცულობა	12,000 მ³
სიმაღლე	31.500
სართულების რაოდენობა	11
ფუნქციური კლასი	F 1.3
ხანძარსაწინააღმდეგო კლასი	3.7
ნაგებობის კატეგორია	II
ნაგებობის ხანგრძლივობა	50 წელი

ᲛᲘᲬᲘᲡ ᲡᲐᲛᲣᲨᲐᲝ ᲡᲐᲖᲦᲕᲠᲘᲡ ᲛᲝᲜᲐᲪᲔᲛᲔᲑᲘ

ნაგებობის სიმაღლე	34.20 მ
ნაგებობის სიგრძე	70.200 მ
ნაგებობის სიგანე	43.400 მ

10 სართული პლანი

N

1 : 100

01 – ტიპის სველი წერტილი	
02 – ტიპის სველი წერტილი	
03 – ლიფტის ტიპის ბავშვის	
04 – ლიფტის ტიპის ბავშვის	
05 – სპორტული დარბაზი	
06 – სპორტული დარბაზი	
07 – სპორტული	
08 – სველი	
09 – ლიფტის შახტი	
10 – ლიფტის შახტი	
11 – ლიფტის შახტი	
12 – ლიფტის შახტი	
13 – ვერტიკალური	
14 – ვერტიკალური	
15 – ჩასაფრების	
16 – ჩასაფრების	
17 – ჩასაფრების	
18 – (ლეგენდა)	
19 – (ლეგენდა)	
20 – (ლეგენდა)	
21 – (ლეგენდა)	
22 – (ლეგენდა)	
23 – (ლეგენდა)	
24 – (ლეგენდა)	
25 – (ლეგენდა)	
26 – (ლეგენდა)	
27 – (ლეგენდა)	
28 – (ლეგენდა)	
29 – (ლეგენდა)	
30 – (ლეგენდა)	
31 – (ლეგენდა)	
32 – (ლეგენდა)	
33 – სპორტული	

სართული	10
ფართობი	3,238.30 მ²
ფართობი (ტიპიური)	3,238.30 მ²
ტიპიური სართულების რაოდენობა	1

პროექტის ავტორი	
პროექტის ხელმძღვანელი	
მთავარი ინჟინერი	
მთავარი არქიტექტორი	
ინჟინერი	
ინჟინერი	
ინჟინერ

ՀԱՏԱԿ 9 ԱՐՁԱՆԱԳՐՈՒԹՅՈՒՆ

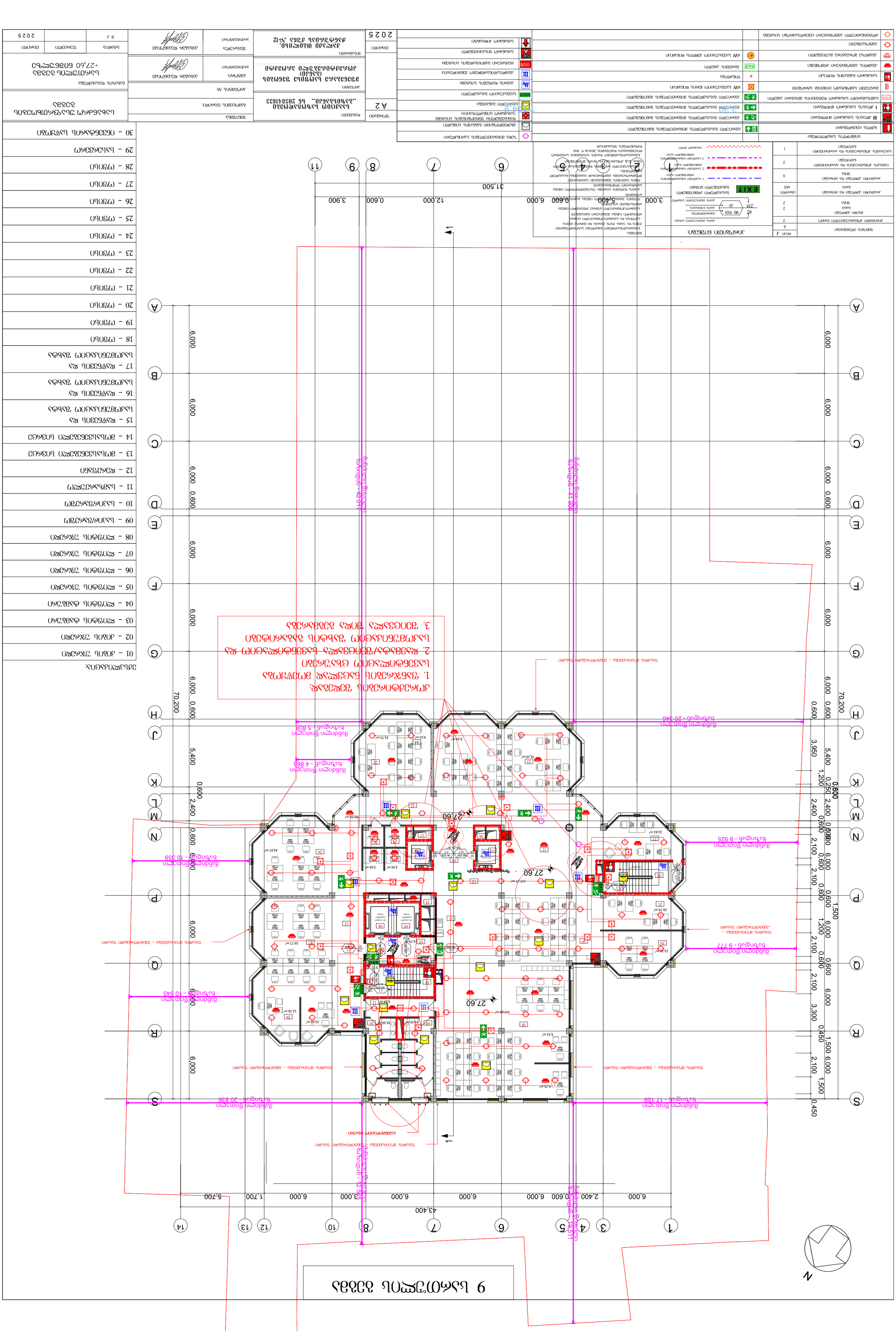
1. ՊԱՏՇԱՌՈՒԹՅԱՆ ԸՆԹԱՑՔՈՒՄ ՊԱՀՊԱՆՎՈՂ ԱՇԽԱՏԱՆՔՆԵՐԻ ՀԱՄԱՐ ՊԱՏՐԱՍՏՎԱԾ ԱՆՁՆԱԿԱԶՄԸ ՊԱՐՏԱԴԻՐ Է ՀԱՄԱՊԱՏԱՍԽԱՆԵԼ ՀԱՅԱՍՏԱՆԻ ՀԱՆՐԱՊԵՏՈՒԹՅԱՆ ՇԻՆԱՐԱՐՈՒԹՅԱՆ ՕՐԵՆՍԴՐՈՒԹՅԱՆ ՊԱՀԱՆՋՆԵՐԻՆ
2. ՔԱՂԱՔԱՑԻԱԿԱՆ ՊԱՇՏՊԱՆՈՒԹՅԱՆ ԱՇԽԱՏԱՆՔՆԵՐԸ ԿԱՏԱՐՎՈՒՄ ԵՆ ՀՀ ՕՐԵՆՍԴՐՈՒԹՅԱՄԲ ՍԱՀՄԱՆՎԱԾ ՀԱՏՈՒԿ ՊԱՀԱՆՋՆԵՐԻ ՀԱՄԱՊԱՏԱՍԽԱՆ
3. ՊԱՏՇԱՌՈՒԹՅԱՆ ԱՇԽԱՏԱՆՔՆԵՐԸ ԿԱՏԱՐՎՈՒՄ ԵՆ ՀՀ ՇԻՆԱՐԱՐՈՒԹՅԱՆ ՕՐԵՆՍԴՐՈՒԹՅԱՄԲ ՍԱՀՄԱՆՎԱԾ ՀԱՏՈՒԿ ՊԱՀԱՆՋՆԵՐԻՆ ՀԱՄԱՊԱՏԱՍԽԱՆ
ՀԱՐԿԱՎՈՐ ՇԻՆԱՐԱՐԻ ՀԱՍՏԱՏՈՒԹՅԱՆ ՀԱՄԱՐ ՊԱՏԱՍԽԱՆԱՏՎՈՒԹՅՈՒՆ ՉԻ ԿՐՈՒՄ ՀԵՂԻՆԱԿԻ ԱՆՁՆԱԿԱԶՄԸ
ՀԱՅԱՍՏԱՆԻ ՀԱՆՐԱՊԵՏՈՒԹՅԱՆ ՇԻՆԱՐԱՐՈՒԹՅԱՆ ՕՐԵՆՍԴՐՈՒԹՅԱՄԲ ՍԱՀՄԱՆՎԱԾ ՀԱՏՈՒԿ ՊԱՀԱՆՋՆԵՐԻ ՀԱՄԱՊԱՏԱՍԽԱՆ ՇԻՆԱՐԱՐԱԿԱՆ ԱՇԽԱՏԱՆՔՆԵՐԸ ԿԱՏԱՐՎՈՒՄ ԵՆ ՀՀ ՕՐԵՆՍԴՐՈՒԹՅԱՄԲ ՍԱՀՄԱՆՎԱԾ ՀԱՏՈՒԿ ՊԱՀԱՆՋՆԵՐԻՆ ՀԱՄԱՊԱՏԱՍԽԱՆ
ՀԱՐԿԱՎՈՐ ՇԻՆԱՐԱՐԻ ՀԱՍՏԱՏՈՒԹՅԱՆ ՀԱՄԱՐ ՊԱՏԱՍԽԱՆԱՏՎՈՒԹՅՈՒՆ ՉԻ ԿՐՈՒՄ ՀԵՂԻՆԱԿԻ ԱՆՁՆԱԿԱԶՄԸ
ՀԱՅԱՍՏԱՆԻ ՀԱՆՐԱՊԵՏՈՒԹՅԱՆ ՇԻՆԱՐԱՐՈՒԹՅԱՆ

01 - ՀՈՒՆ ՀԱՏԱԿ	
02 - ՀՈՒՆ ՀԱՏԱԿ	
03 - ԿՈՊՈՒՆ ՓԱՅԱՏԱԿ	
04 - ԿՈՊՈՒՆ ՓԱՅԱՏԱԿ	
05 - ԿՈՊՈՒՆ ՀԱՏԱԿ	
06 - ԿՈՊՈՒՆ ՀԱՏԱԿ	
07 - ԿՈՊՈՒՆ ՀԱՏԱԿ	
08 - ԿՈՊՈՒՆ ՀԱՏԱԿ	
09 - ԼՈՒՅՍՈՎՈՐՄԱՆ	
10 - ԼՈՒՅՍՈՎՈՐՄԱՆ	
11 - ԼՈՒՑԱՀԱՆՄԱՆ	
12 - ՔՈՎՈՐՈՒՄ	
13 - ՅՈՒԼԻՍԻՏԱՅԻ ՄՈՏՈՑ	
14 - ՅՈՒԼԻՍԻՏԱՅԻ ՄՈՏՈՑ	
15 - ՔՍՏՔՈՒՄ ՀԱՄԱՐ ՀԱՅԿԱ	
16 - ՔՍՏՔՈՒՄ ՀԱՄԱՐ ՀԱՅԿԱ	
17 - ՔՍՏՔՈՒՄ ՔՍ	
18 - ՀՈՒՆ	
19 - ՀՈՒՆ	
20 - ՀՈՒՆ	
21 - ՀՈՒՆ	
22 - ՀՈՒՆ	
23 - ՀՈՒՆ	
24 - ՀՈՒՆ	
25 - ՀՈՒՆ	
26 - ՀՈՒՆ	
27 - ՀՈՒՆ	
28 - ՀՈՒՆ	
29 - ՀՈՒՆ	
30 - ՀՈՒՆ	
31 - ՀՈՒՆ	
32 - ՀՈՒՆ	
33 - ԼՍԼՈՒՄՀՄՄ	
34 - ՔՍՅՔՀՍՅՈՒՆ ՀՈՒՆ	

ՅԱՏԿԱՆԻՇՆԵՐ.

1. ՊԱՏՇԱԳԱՆՈՒՄ ԼՍԱՅՈՒՄՆԵՐ ՅՈՒՑԱՀԱՆՄԱՆ ՀՈՒՆԵՐԻ ՀԱՄԱՐ
ԼՍՅՈՒՄՆԵՐԸ ՊԵՏՔ Է ԿԱՏԱՐՎԻ ՀԱՄԱՁԱՅՆ ՀՈՒՆԵՐԻ ՀԱՄԱՐ
ՀԱՄԱՊԱՏԱՍԽԱՆ ՀԱՏԱԿԱԳՐՈՎ:

2. ՔՍՅՈՒՄՆԵՐ/ՊՈՂՈՏՆԵՐ ԼՍՅՈՒՄՆԵՐ ՔՍ
ՀՈՒՆԻ ՀԱՄԱՐ ՀԱՅԿԱԿԱՆ ՀԱՏԱԿԱԳՐՈՎ
ԼՍՅՄՊՂՈՒՄՆԵՐԻ ՀԱՄԱՐ ՀԱՅԿԱ ՊԵՏՔ Է ՀԱՄԱՊԱՏԱՍԽԱՆԵԼ

3. ՊՂՈՒՑՄՆԵՐ ՔՍ ՀՈՒՆԻ ՀԱՄԱՐ ՀԱՅԿԱԿԱՆ ՀԱՏԱԿԱԳՐՈՎ
ՀԱՄԱՊԱՏԱՍԽԱՆ ՀՈՒՆԵՐԻ ՀԱՄԱՐ ՀԱՅԿԱ ՊԵՏՔ Է ՀԱՄԱՊԱՏԱՍԽԱՆԵԼ

ՀԱՏԱԿԱԳՐՈՎ ՀՈՒՆԵՐԻ ՀԱՄԱՐ ՀԱՅԿԱ ՊԵՏՔ Է ՀԱՄԱՊԱՏԱՍԽԱՆԵԼ

ՀՈՒՆ

7 სართულის გეგმა

N

1 2 3 4 5 6 7 8 9 10 11 12 13 14

43,400

0,750 0,400 1,500 6,000 0,600 2,400 0,600 6,000 0,450 1,500 6,000 0,350 1,200 0,450 3,000 6,000 0,450 1,500 6,000 0,350 0,750 1,500 1,200 1,500 3,600 2,100 1,900 3,600 0,200 1,200

P Q R S T U V W X Y Z AA AB AC AD AE AF AG AH AI AJ AK AL AM AN AO AP AQ AR AS AT AU AV AW AX AY AZ BA BB BC BD BE BF BG BH BI BJ BK BL BM BN BO BP BQ BR BS BT BU BV BW BX BY BZ CA CB CC CD CE CF CG CH CI CJ CK CL CM CN CO CP CQ CR CS CT CU CV CW CX CY CZ DA DB DC DD DE DF DG DH DI DJ DK DL DM DN DO DP DQ DR DS DT DU DV DW DX DY DZ EA EB EC ED EE EF EG EH EI EJ EK EL EM EN EO EP EQ ER ES ET EU EV EW EX EY EZ FA FB FC FD FE FF FG FH FI FJ FK FL FM FN FO FP FQ FR FS FT FU FV FW FX FY FZ GA GB GC GD GE GF GG GH GI GJ GK GL GM GN GO GP GQ GR GS GT GU GV GW GX GY GZ HA HB HC HD HE HF HG HH HI HJ HK HL HM HN HO HP HQ HR HS HT HU HV HW HX HY HZ IA IB IC ID IE IF IG IH II IJ IK IL IM IN IO IP IQ IR IS IT IU IV IW IX IY IZ JA JB JC JD JE JF JG JH JI JJ JK JL JM JN JO JP JQ JR JS JT JU JV JW JX JY JZ KA KB KC KD KE KF KG KH KI KJ KK KL KM KN KO KP KQ KR KS KT KU KV KW KX KY KZ LA LB LC LD LE LF LG LH LI LJ LK LL LM LN LO LP LQ LR LS LT LU LV LW LX LY LZ MA MB MC MD ME MF MG MH MI MJ MK ML MM MN MO MP MQ MR MS MT MU MV MW MX MY MZ NA NB NC ND NE NF NG NH NI NJ NK NL NM NN NO NP NQ NR NS NT NU NV NW NX NY NZ OA OB OC OD OE OF OG OH OI OJ OK OL OM ON OO OP OQ OR OS OT OU OV OW OX OY OZ PA PB PC PD PE PF PG PH PI PJ PK PL PM PN PO PP PQ PR PS PT PU PV PW PX PY PZ QA QB QC QD QE QF QG QH QI QJ QK QL QM QN QO QP QQ QR QS QT QU QV QW QX QY QZ RA RB RC RD RE RF RG RH RI RJ RK RL RM RN RO RP RQ RR RS RT RU RV RW RX RY RZ SA SB SC SD SE SF SG SH SI SJ SK SL SM SN SO SP SQ SR SS ST SU SV SW SX SY SZ TA TB TC TD TE TF TG TH TI TJ TK TL TM TN TO TP TQ TR TS TT TU TV TW TX TY TZ UA UB UC UD UE UF UG UH UI UJ UK UL UM UN UO UP UQ UR US UT UU UV UW UX UY UZ VA VB VC VD VE VF VG VH VI VJ VK VL VM VN VO VP VQ VR VS VT VU VV VW VX VY VZ WA WB WC WD WE WF WG WH WI WJ WK WL WM WN WO WP WQ WR WS WT WU WV WW WX WY WZ XA XB XC XD XE XF XG XH XI XJ XK XL XM XN XO XP XQ XR XS XT XU XV XW XX XY XZ YA YB YC YD YE YF YG YH YI YJ YK YL YM YN YO YP YQ YR YS YT YU YV YW YX YY YZ ZA ZB ZC ZD ZE ZF ZG ZH ZI ZJ ZK ZL ZM ZN ZO ZP ZQ ZR ZS ZT ZU ZV ZW ZX ZY ZZ

70,200

6,000 0,600 5,400 0,600 2,400 0,600 6,000 0,600 6,000 0,600 6,000

6 სართული მეორე სართულის გეგმა

N

1 2 3 4 5 6 7 8 9 10 11 12 13 14

43,400

0,750 0,400 0,600 2,400 0,600 0,200 0,350 1,500 6,000 0,450 1,200 1,500 1,200 1,500 2,100 3,600 1,900 7,900 2,100 3,600 1,500 1,200 0,750 0,450 3,000 0,350 6,000 1,200 1,700 5,700

A B C D E F G H J K L M N P Q R S

70,200

0,600 6,000 0,600 5,400 0,600 2,400 0,600 6,000 0,600 6,000 0,600 6,000

5 სართულის გეგმა

ანონსები და განმარტებები:

1. შესრულებული სამუშაოების ფოტოფიქსაციის ფაილები გადაეცეს ავტორს.
2. ფასადის/შენობის სველი წერტილების ფილების ზედაპირის დაქანება ხდება ჰიდროიზოლაციის ფენის ზემოთ.
3. შენობის ფასადის ბრტყელი ნაწილების ფერი და ტექსტურა განისაზღვრება ფასადების ნახატებით.

01 – ანბანის წესრიგი	
02 – ანბანის წესრიგი	
03 – ლენინგრადის ბლოკადის მუზეუმი	
04 – ლენინგრადის ბლოკადის მუზეუმი	
05 – სპეციალური ტექნიკა	
06 – სპეციალური ტექნიკა	
07 – ლენინგრადის წესრიგი	
08 – ლენინგრადის წესრიგი	
09 – ლენინგრადის წესრიგი	
10 – ლენინგრადის წესრიგი	
11 – სპეციალური ტექნიკა	
12 – ჩვენი ეზო	
13 – ვოლოკოლამსკის ავტომაგისტრალი	
14 – ვოლოკოლამსკის ავტომაგისტრალი	
15 – ჩვენი ეზოს და სპეციალური ტექნიკა	
16 – ჩვენი ეზოს და სპეციალური ტექნიკა	
17 – ჩვენი ეზოს და სპეციალური ტექნიკა	
18 – ლენინგრადის წესრიგი	
19 – ლენინგრადის წესრიგი	
20 – ლენინგრადის წესრიგი	
21 – ლენინგრადის წესრიგი	
22 – ლენინგრადის წესრიგი	
23 – ლენინგრადის წესრიგი	
24 – ლენინგრადის წესრიგი	
25 – ლენინგრადის წესრიგი	
26 – ლენინგრადის წესრიგი	
27 – ლენინგრადის წესრიგი	
28 – ლენინგრადის წესრიგი	
29 – ლენინგრადის წესრიგი	
30 – სპეციალური ტექნიკა	
31 – ჩვენი ეზოს და სპეციალური ლენინგრადი	

ნახატის დასახელება:			
ავტორი:			
ხელმძღვანელი:			
კონსულტანტი:			
დამკვეთი:			
პროექტის დასახელება:			
ცვლილების №:			
ნახატის №:			
ფორმატი:			

4 სამრეწველო ბაზა

N

1:250

01 - ბიზნეს ოფისი	
02 - ბიზნეს ოფისი	
03 - ელექტრო ტექნიკის სათავსო	
04 - ელექტრო ტექნიკის სათავსო	
05 - ელექტრო ოფისის ოფისი	
06 - ელექტრო ოფისის ოფისი	
07 - ელექტრო ოფისის ოფისი	
08 - ელექტრო ოფისის ოფისი	
09 - სააღრიცხვო ოფისი	
10 - სააღრიცხვო ოფისი	
11 - სააბონენტო ოფისი	
12 - ადმინისტრატორი	
13 - მომსახურების სააბონენტო ოფისი	
14 - მომსახურების სააბონენტო ოფისი	
15 - ოფისი	
16 - ოფისი	
17 - სააღრიცხვო ოფისი	
18 - სააღრიცხვო ოფისი	
19 - სააღრიცხვო ოფისი	
20 - სააღრიცხვო ოფისი	
21 - სააღრიცხვო ოფისი	
22 - სააღრიცხვო ოფისი	
23 - სააღრიცხვო ოფისი	
24 - ელექტრო და სააბონენტო ოფისის ბაზა	
25 - ელექტრო და სააბონენტო ოფისის ბაზა	
26 - ელექტრო და სააბონენტო ოფისის ბაზა	
27 - სააღრიცხვო ოფისი	
28 - ელექტრომომარაგების ოთახი	
29 - ტერასა	

ვიზირები:

სახელი, გვარი	ხელმოწერა	თარიღი
ანანიაშვილი ლ.		2025
ანანიაშვილი ლ.		2025

სტადია	ფურცლების რაოდენობა	ფურცელი
პ	3	1

სამრეწველო ბაზა
ელექტრომომარაგების ნაწილი
ბაზის ელექტრომომარაგების ნაწილის ტექნიკური ანგარიში

შპს „ანანიაშვილი და ძე“
ს/კ 203184833

ანანიაშვილი ლ.
ანანიაშვილი ლ.

**ელექტრომომარაგების ნაწილის მთავარი ინჟინერი

3 სართულის გეგმა

N

01 – ინახის ჭერის გეგმა	
02 – ინახის ჭერის გეგმა	
03 – ინახის ჭერის გეგმა	
04 – ინახის ჭერის გეგმა	
05 – ელ.შენობის ტანის ჭრილი	
06 – ელ.შენობის ტანის ჭრილი	
07 – ელ.შენობის ტანის ჭრილი	
08 – ელ.შენობის ჭერის გეგმა	
09 – ელ.შენობის ჭერის გეგმა	
10 – ელ.შენობის ჭერის გეგმა	
11 – ელ.შენობის ჭერის გეგმა	
12 – ელ.შენობის ჭერის გეგმა	
13 – ელ.შენობის ჭერის გეგმა	
14 – სანპრ.ჭერის გეგმა	
15 – სანპრ.ჭერის გეგმა	
16 – სანპრ.ჭერის გეგმა	
17 – ავტომატიკა	
18 – გაკაფვიანობა	
19 – ფანჯრების	
20 – ვოლტაჟიანი სისტემა	
21 – ვოლტაჟიანი სისტემა	
22 – ელ.შენობის	
23 – ელ.შენობის	
24 – ელ.შენობის	
25 – ელ.შენობის	
26 – ელ.შენობის	
27 – ელ.შენობის	
28 – ტელეფონი	
29 – შენობის ელ.ქსელის	
30 – შენიშვნა	
31 – სანპრ.ვოლტაჟიანი	
32 – ჩაფხუტის და	
სანპრ.შენობის შესასვლელი	
33 – ჩაფხუტის და	
სანპრ.შენობის შესასვლელი	
34 – ჩაფხუტის და	
სანპრ.შენობის შესასვლელი	
35 – ტანის	

ნახაზის დასახელება	
პროექტის ნომერი	
ნახაზის №	
ავტორი	
პროექტის ხელმძღვანელი	
ტექ.კონტროლი	
დამტკიცებულია	

ცვლილების №№	ცვლილების თარიღი	ცვლილების ავტორი
1	2025	

ბათუმის მერიის ქონების მართვის სააგენტო
ბათუმის ზღვისპირა პარკის ტერიტორიაზე ბაღის ბულვარის მოწყობა
ეტაპი I, ფაზა I
ბათუმი, ბაღის ბულვარი №1

პროექტის სტადია	
ობიექტის მისამართი	
ობიექტის საკადასტრო კოდი	
ობიექტის ფართობი	
ობიექტის ფუნქციური დანიშნულება	
ობიექტის კლასი	
ობიექტის სახანძრო საფრთხის კლასი	
ობიექტის ფუნქციური ზონა	
ობიექტის ფუნქციური პროცესი	
ობიექტის ფუნქციური ელემენტი	
ობიექტის ფუნქციური ელემენტის ნაწილი	
ობიექტის ფუნქციური ელემენტის ნაწილის ნაწილი	
ობიექტის ფუნქციური ელემენტის ნაწილის ნაწილის ნაწილი	
ობიექტის ფუნქციური ელემენტის ნაწილის ნაწილის ნაწილის ნაწილი	
ობიექტის ფუნქციური ელემენტის ნაწილის ნაწილის ნაწილის ნაწილის ნაწილი	
ობიექტის ფუნქციური ელემენტის ნაწილის ნაწილის ნაწილის ნაწილის ნაწილის ნაწილი	
ობიექტის ფუნქციური ელემენტის ნაწილის ნაწილის ნაწილის ნაწილის ნაწილის ნაწილის ნაწილი	
ობიექტის ფუნქციური ელემენტის ნაწილის ნაწილის ნაწილის ნაწილის ნაწილის ნაწილის ნაწილის ნაწილი	
ობიექტის ფუნქციური ელემენტის ნაწილის ნაწილის ნაწილის ნაწილის ნაწილის ნაწილის ნაწილის ნაწილის ნაწილი	
ობიექტის ფუნქციური ელემენტის ნაწილის ნაწილის ნაწილის ნაწილის ნაწილის ნაწილის ნაწილის ნაწილის ნაწილის ნაწილი	
ობიექტის ფუნქციური ელემენტის ნაწილის ნაწილის ნაწილის ნაწილის ნაწილის ნაწილის ნაწილის ნაწილის ნაწილის ნაწილის ნაწილი	
ობიექტის ფუნქციური ელემენტის ნაწილის ნაწილის ნაწილის ნაწილის ნაწილის ნაწილის ნაწილის ნაწილის ნაწილის ნაწილის ნაწილის ნაწილი	
ობიექტის ფუნქციური ელემენტის ნაწილის ნაწილის ნაწილის ნაწილის ნაწილის ნაწილის ნაწილის ნაწილის ნაწილის ნაწილის ნაწილის ნაწილის ნაწილი	
ობიექტის ფუნქციური ელემენტის ნაწილის ნაწილის ნაწილის ნაწილის ნაწილის ნაწილის ნაწილის ნაწილის ნაწილის ნაწილის ნაწილის ნაწილის ნაწილის ნაწილი	
ობიექტის ფუნქციური ელემენტის ნაწილის ნაწილის ნაწილის ნაწილის ნაწილის ნაწილის ნაწილის ნაწილის ნაწილის ნაწილის ნაწილის ნაწილის ნაწილის ნაწილის ნაწილი	
ობიექტის ფუნქციური ელემენტის ნაწილ

2 სართული	
1 სართული	
სარდაფი	
ტექნიკური სართული	

ინჟინერული სისტემების სქემების ადგილმდებარეობა	
ხანძარსაწინააღმდეგო ავზი	
ხანძრის ავტომატური სიგნალიზაციის ცენტრალური პულტი	
ხანძრის ავტომატური სიგნალიზაციის ცენტრალური პულტის დამატებითი პულტი	
დაცვა-სახანძრო სიგნალიზაციის ცენტრალური პულტი	
დაცვა-სახანძრო სიგნალიზაციის დამატებითი პულტი	
ხანძრის ავტომატური სიგნალიზაციის ხელით ამომრთველი	
ხანძრის ავტომატური სიგნალიზაციის ავტომატური ამომრთველი	
ხანძრის ავტომატური სიგნალიზაციის მოწყობილობა	
ხანძრის ავტომატური სიგნალიზაციის ხმოვანი გამაფრთხილებელი	
ხანძრის ავტომატური სიგნალიზაციის სინათლოვანი გამაფრთხილებელი	
ხანძრის ავტომატური სიგნალიზაციის კომბინირებული გამაფრთხილებელი	
ხანძრის ავტომატური სიგნალიზაციის ხანძრის დეტექტორი	
ხანძრის ავტომატური სიგნალიზაციის მიმმართველი	
ხანძრის ავტომატური სიგნალიზაციის ხანძრის დეტექტორის ადგილმდებარეობა

ՀԱՏԱԿԱԳԾԵՐ

ՀԱՏԱԿ 1	ԱՌԱՋԻՆ ՀԱՐԿԱՅԻՆ ՀԱՏԱԿԱԳԾԵՐ
1	ՀԱՐԿԱՅԻՆ ՀԱՏԱԿԱԳԾԵՐԻ ՀԱՄԱԿԱՐԳԱՅԻՆ ՍԽԵՄԱ
2

-2 ԿԱՀՈՒՅՔԻ ՀԱՏԱԿԱԳԾԱՆԿԱՐ

N

01 - ՀՈՍՈՒ ՀԱՐԿԱՅԻՆ	
02 - ՀՈՍՈՒ ՀԱՐԿԱՅԻՆ	
03 - ՀՈՍՈՒ ՀԱՐԿԱՅԻՆ	
04 - ՀՈՍՈՒ ՀԱՐԿԱՅԻՆ	
05 - ՀՈՍՈՒ ՀԱՐԿԱՅԻՆ	
06 - ԷԼՈՒՅՔՈՒ ՓԱՆՋԱՀԱՐԿ	
07 - ԷԼՈՒՅՔՈՒ ՓԱՆՋԱՀԱՐԿ	
08 - ԷԼՈՒՅՔՈՒ ՀԱՐԿԱՅԻՆ	
09 - ԷԼՈՒՅՔՈՒ ՀԱՐԿԱՅԻՆ	
10 - ԷԼՈՒՅՔՈՒ ՀԱՐԿԱՅԻՆ	
11 - ԷԼՈՒՅՔՈՒ ՀԱՐԿԱՅԻՆ	
12 - ԷԼՈՒՅՔՈՒ ՀԱՐԿԱՅԻՆ	
13 - ԷԼՈՒՅՔՈՒ ՀԱՐԿԱՅԻՆ	
14 - ԷԼՈՒՅՔՈՒ ՀԱՐԿԱՅԻՆ	
15 - ԷԼՈՒՅՔՈՒ ՀԱՐԿԱՅԻՆ	
16 - ՔՂՔԱՅՈՒՆ	
17 - ՓԱՆՋԱՀԱՐԿ	
18 - ԱՅՐԱՀԱՐԿ ԱՎՏՈՄԵՔԵՆԱՅԻ	
19 - ԱՅՐԱՀԱՐԿ ԱՎՏՈՄԵՔԵՆԱՅԻ	
20 - ԱՎՏՈԼՎԱՑՄԱՆ ԿԱՅԱՆ ՍՏԱՆ	
21 - ԱՅՐԱՀԱՐԿ ԱՎՏՈՄԵՔԵՆԱՅԻ	
22 - ՃԱՀԱՊԱՐԿ	
41 - ՀԱՎԱՔԱՏՈՒՆ	
42 - ԱՅՐԱՀԱՐԿ ԱՎՏՈՄԵՔԵՆԱՅԻ	
43 - ՓՈՔՐ ՃԱՀԱՊԱՐԿ ՄՈՒՏՔԻ	
44 - ԱՅՐԱՀԱՐԿ ՊԱՀԵՍՏԱՅԻՆ	
45 - ՃԱՀԱՊԱՐԿ	
46 - ԱՅՐԱՀԱՐԿ	
47 - ԱՀՏԵՂԱՆՔ ԵՎ ՍՊԱՍԱՐԿՄԱՆ ՏԱՐԱԾՔ	
48 - ԱՀՏԵՂԱՆՔ ԵՎ ՍՊԱՍԱՐԿՄԱՆ ՏԱՐԱԾՔ	
49 - ԱՀՏԵՂԱՆՔ ԵՎ ՍՊԱՍԱՐԿՄԱՆ ՏԱՐԱԾՔ	

ՅՈՒՐԱՔԱՆՉՅՈՒՐ ՀԱՏԱԿԱՆԻՇՆԵՐ

1. ԱՀՏԱՆՁՆԱԳՐԵԼ ՊԱՏՎԻՐԱՏՎՈՂ ԱՇԽԱՏԱՆՔՆԵՐԻ ՍԿՍԵԼՈՒՑ ԱՌԱՋ ԱՆՀՐԱԺԵՇՏ Է ՏԵՂԵԿԱՑՆԵԼ ՇԻՆԱՐԱՐԱԿԱՆ ԱՇԽԱՏԱՆՔՆԵՐԻ ՍԿԻԶԲԻ ՄԱՍԻՆ ՀԱՄԱՊԱՏԱՍԽԱՆ ՄԱՍՆԱԳԻՏԱԿԱՆ ԿԱԶՄԱԿԵՐՊՈՒԹՅԱՆ ՆԿԱՏՄԱՄԲ:

2. ՊԱՀՊԱՆՁՎՈՒՄ Է ՇԻՆԱՐԱՐԱԿԱՆ ԱՇԽԱՏԱՆՔՆԵՐԻ ՍԿԻԶԲԻ ՀԱՄԱՁԱՅՆԵՑՈՒՄԸ ՀԱՄԱՊԱՏԱՍԽԱՆ ՄԱՍՆԱԳԻՏԱԿԱՆ ԿԱԶՄԱԿԵՐՊՈՒԹՅԱՆ ՀԵՏ:

ՇԻՆԱՐԱՐ		ԱՐԹՈՒՐ ՍԱՐԳՍՅԱՆ	
ՂԵԿԱՎԱՐ		ՀՈՎՀԱՆՆԵՍ ՀՈՎՀԱՆՆԻՍՅԱՆ	
ՀԱՄԱՀԵՂԻՆԱԿ		ՍԱՐԳԻՍ ՀԱՐՈՒԹՅՈՒՆՅԱՆ	
ՆԱԽԱԳԻԾ		ՍԱՐԳԻՍ ՀԱՐՈՒԹՅՈՒՆՅԱՆ	
ՀՍԿ		ՍԱՐԳԻՍ ՀԱՐՈՒԹՅՈՒՆՅԱՆ	

ՀՀ ՔԱՂԱՔԱՇԻՆՈՒԹՅԱՆ ԿՈՄԻՏԵ

ՀՀ ԿԱՊԱՆ ՔԱՂԱՔԻ ՀԱՄԱՅՆՔԱՅԻՆ ՈՉ ԱՌԵՎՏՐԱՅԻՆ ԿԱԶՄԱԿԵՐՊՈՒԹՅՈՒՆ

ՀՀ ՍՅՈՒՆԻՔԻ ՄԱՐԶԻ ԿԱՊԱՆ ՀԱՄԱՅՆՔԻ ՀԱՍԱՐԱԿԱԿԱՆ ՕԳՏԱԳՈՐԾՄԱՆ ՆՊԱՏԱԿՈՎ ՀԱՍԱՐԱԿԱԿԱՆ ՆՇԱՆԱԿՈՒԹՅԱՆ ՀԱՄԱՐ ՆԱԽԱՏԵՍՎԱԾ ՇԵՆՔԻ ՀԱՍՑԵ

ՀԱՍԱՐԱԿԱԿԱՆ ՆՇԱՆԱԿՈՒԹՅԱՆ ՀԱՄԱՐ ՆԱԽԱՏԵՍՎԱԾ ՇԵՆՔԻ ՀԱՍՑԵ

ՀԱՍԱՐԱԿԱԿԱՆ ՆՇԱՆԱԿՈՒԹՅՈՒՆ	ՀՀ ՍՅՈՒՆԻՔԻ ՄԱՐԶԻ ԿԱՊԱՆ ՔԱՂԱՔԻ ՀԱՄԱՅՆՔԱՅԻՆ ՈՉ ԱՌԵՎՏՐԱՅԻՆ ԿԱԶՄԱԿԵՐՊՈՒԹՅՈՒՆ
ՀԱՍՑԵ	ՀՀ ՍՅՈՒՆԻՔԻ ՄԱՐԶԻ ԿԱՊԱՆ ՀԱՄԱՅՆՔԻ ՀԱՍԱՐԱԿԱԿԱՆ ՕԳՏԱԳՈՐԾՄԱՆ ՆՊԱՏԱԿՈՎ ՀԱՍԱՐԱԿԱԿԱՆ ՆՇԱՆԱԿՈՒԹՅԱՆ ՀԱՄԱՐ ՆԱԽԱՏԵՍՎԱԾ ՇԵՆՔԻ ՀԱՍՑԵ
ՀԱՍՑԵԻ

-3 სართული გეგმა

N

1 2 3 4 5 6 7 8 9 10 11 12 13 14

0.750 | 0.400 | 2.400 | 0.600 | 1.500 | 0.450 | 6.000 | 0.450 | 6.000 | 0.450 | 6.000 | 0.450 | 6.000 | 0.350 | 0.200 | 1.900 | 3.600 | 1.200 | 0.750 | 1.500 | 1.200 | 2.100 | 1.200 | 1.500 | 0.750 | 3.600 | 1.200 | 3.000 | 0.450 | 6.000 | 1.700 | 5.700

43.400

A B C D E F G H J K L M N P Q R S

6.000 | 6.000 | 0.600 | 6.000 | 6.000 | 6.000 | 0.600 | 6.000 | 6.000 | 5.400 | 0.600 | 2.400 | 0.600 | 6.000 | 6.000 | 0.600 | 6.000 | 6.000 | 6.000 | 6.000 | 0.600 | 6.000 | 6.000 | 6.000 | 6.000 | 0.600 | 6.000 | 6.000 | 6.000 | 6.000

ᲬᲘᲗᲔᲚᲘ ᲮᲐᲖᲘ
ᲢᲔᲠᲘᲢᲝᲠᲘᲘᲡ ᲙᲝᲜᲢᲣᲠᲘ

ᲨᲔᲜᲝᲑᲘᲡ ᲡᲘᲛᲐᲦᲚᲔ ᲛᲘᲬᲘᲡ ᲓᲝᲜᲘᲓᲐᲜ

ᲑᲝᲚᲝ ᲓᲐᲡᲐᲡᲠᲣᲚᲘ ᲜᲐᲜᲐᲒᲘ (ᲡᲐᲮᲔᲚᲛᲬᲘᲤᲝ ᲒᲐᲜᲐᲙᲒᲔᲑᲘᲡ ᲓᲝᲜᲘᲓᲐᲜ)

+46,91
+45,90
+42,45
+39,89
+38,61
+34,20
+30,90
+27,60
+24,30
+21,00
+17,70
+14,40
+11,10
+7,80
+4,50
±0,00 403,43
-3,30
-6,60
-9,90

+46,91
+39,89
+11,93
+7,00
+6,90
-0,30
-3,30
-6,30
-9,90

+46,91
+45,90
+42,45
+39,89
+38,61
+34,20
+30,90
+27,60
+24,30
+21,00
+17,70
+14,40

4,46⁵
4,05
3,83⁵
4,30
4,41
3,30
7,02⁵
34,98
27,96
5,64⁵
4,50
-1,05
-1,22
2,65
11,37⁵
7,92⁵
50,18⁵
50,21
40,54
46,91
41,800
56,20

+12,65
+8,24
+4,96
4,40⁵
3,28
13,86⁵
6,18
19,66⁵
17,87⁵
8,94

H=L/3,5
L=19,67 m.
H=56,2 m.

ᲬᲘᲗᲔᲚᲘ ᲮᲐᲖᲘ
ᲢᲔᲠᲘᲢᲝᲠᲘᲘᲡ ᲙᲝᲜᲢᲣᲠᲘ

ᲬᲘᲗᲔᲚᲘ
ს/პ 01.15.

ᲡᲐᲖᲠᲣᲜᲕᲔᲚᲒᲐᲜᲘᲡ ᲡᲘᲓᲠᲪᲘᲡ ᲨᲣᲐ ᲮᲐᲖᲘ

ᲒᲐᲖᲐ

ᲨᲔᲜᲝᲑᲘᲡ ᲙᲐᲢᲔᲒᲝᲠᲘᲐ	ᲪᲮᲠ. I
ᲐᲮᲐᲚᲘ ᲛᲨᲔᲜᲔᲑᲚᲝᲑᲘᲡ ᲜᲐᲮᲕᲘᲡ	ბ
ᲐᲮᲐᲚᲘ ᲙᲝᲜᲡᲢᲠᲣᲥᲪᲘᲘᲡ ᲙᲚᲐᲡᲘ	2
ᲡᲘᲛᲫᲚᲐᲕᲠᲔ ᲙᲝᲜᲡᲢᲠᲣᲥᲪᲘᲘᲡ ᲙᲚᲐᲡᲘ ᲑᲐᲖᲘᲡ ᲯᲒᲣᲤᲘ	2 2
ᲐᲮᲐᲚᲘ ᲙᲝᲜᲡᲢᲠᲣᲥᲪᲘᲘᲡ ᲓᲐᲜᲘᲨᲜᲣᲚᲔᲑᲐ ᲑᲐᲖᲘᲡ	(ᲪᲮᲠ/ᲙᲕ)
ᲐᲮᲐᲚᲘ ᲙᲝᲜᲡᲢᲠᲣᲥᲪᲘᲘᲡ ᲓᲐᲜᲘᲨᲜᲣᲚᲔᲑᲐ ᲯᲒᲣᲤᲘ	0
ᲘᲖᲝᲚᲐᲪᲘᲘᲡ ᲙᲚᲐᲡᲘᲡ ᲓᲐ ᲐᲮᲐᲚᲘᲡᲐᲮᲔᲚᲓᲔᲑᲘᲡ ᲜᲘᲨᲜᲔᲑᲘ	2
ᲡᲐᲮᲔᲜᲐᲫᲠᲝ ᲙᲚᲘᲛᲐᲢᲣᲠᲘ ᲖᲝᲜᲘᲡ ᲓᲐᲜᲘᲨᲜᲣᲚᲔᲑᲐ ᲜᲘᲨᲜᲔᲑᲘ	1

ᲐᲦᲜᲘᲨᲕᲜᲔᲑᲘ:
ᲙᲝᲜᲢᲣᲠᲘ ᲒᲐᲜᲐᲗᲔᲑᲣᲚᲘᲐ ᲨᲔᲛᲓᲔᲒᲘ ᲤᲔᲠᲔᲑᲘᲗ:
ᲛᲣᲥᲘ ᲤᲔᲠᲘ - ᲨᲐᲕᲘ
ᲙᲘᲒᲘ ᲤᲔᲠᲘ - ᲧᲕᲘᲗᲔᲚᲘ
ᲬᲘᲗᲔᲚᲘ ᲤᲔᲠᲘ - ᲬᲘᲗᲔᲚᲘ
ᲚᲣᲠᲯᲘ ᲤᲔᲠᲘ - ᲚᲣᲠᲯᲘ
ᲧᲕᲘᲗᲔᲚᲘ ᲤᲔᲠᲘ - ᲧᲕᲘᲗᲔᲚᲘ
ᲨᲐᲕᲘ ᲤᲔᲠᲘ - ᲨᲐᲕᲘ

ᲐᲜᲒᲐᲠᲘᲨᲘ ᲛᲝᲜᲘᲨᲜᲣᲚᲘ ᲡᲐᲮᲔᲚᲛᲬᲘᲤᲝ ᲒᲐᲜᲐᲙᲒᲔᲑᲘᲡ ᲓᲝᲜᲘᲓᲐᲜ ᲛᲘᲬᲘᲡ ᲖᲔᲓᲐᲞᲘᲠᲘᲡ ᲜᲘᲨᲜᲣᲚᲘᲗ ᲛᲝᲪᲔᲛᲣᲚᲘ ᲛᲜᲘᲨᲕᲜᲔᲚᲝᲑᲔᲑᲘ ᲐᲠᲘᲡ ᲛᲝᲪᲔᲛᲣᲚᲘ ᲡᲘᲛᲐᲦᲚᲔ ᲛᲘᲬᲘᲡ ᲖᲔᲓᲐᲞᲘᲠᲘᲡ ᲜᲘᲨᲜᲣᲚᲘᲗ.
ᲡᲐᲮᲔᲚᲛᲬᲘᲤᲝ ᲒᲐᲜᲐᲙᲒᲔᲑᲘᲡ ᲡᲘᲛᲐᲦᲚᲔ ᲛᲘᲬᲘᲡ ᲖᲔᲓᲐᲞᲘᲠᲘᲡ ᲜᲘᲨᲜᲣᲚᲘᲗ ᲛᲝᲪᲔᲛᲣᲚᲘ ᲛᲜᲘᲨᲕᲜᲔᲚᲝᲑᲔᲑᲘ ᲐᲠᲘᲡ ᲛᲝᲪᲔᲛᲣᲚᲘ ᲡᲘᲛᲐᲦᲚᲔ ᲛᲘᲬᲘᲡ ᲖᲔᲓᲐᲞᲘᲠᲘᲡ ᲜᲘᲨᲜᲣᲚᲘᲗ.
ᲛᲝᲪᲔᲛᲣᲚᲘ ᲛᲜᲘᲨᲕᲜᲔᲚᲝᲑᲔᲑᲘ ᲐᲠᲘᲡ ᲐᲮᲐᲚᲘ ᲛᲨᲔᲜᲔᲑᲚᲝᲑᲘᲡ ᲡᲘᲛᲐᲦᲚᲘᲡ ᲛᲘᲗᲘᲗᲔᲑᲐ.
ᲐᲮᲐᲚᲘ ᲛᲨᲔᲜᲔᲑᲚᲝᲑᲘᲡ ᲨᲔᲛᲗᲮᲕᲔᲕᲐᲨᲘ ᲛᲘᲬᲘᲡ ᲖᲔᲓᲐᲞᲘᲠᲘᲡ ᲜᲘᲨᲜᲣᲚᲘᲗ ᲛᲝᲪᲔᲛᲣᲚᲘ ᲡᲐᲮᲐᲠᲯᲝ ᲓᲠᲝᲔᲑᲘᲡ ᲛᲘᲗᲘᲗᲔᲑᲐ.
ᲛᲘᲬᲘᲡ ᲖᲔᲓᲐᲞᲘᲠᲘᲡ ᲛᲘᲗᲘᲗᲔᲑᲘᲡᲐᲡ ᲐᲮᲐᲚᲘ ᲛᲨᲔᲜᲔᲑᲚᲝᲑᲘᲡ ᲡᲘᲛᲐᲦᲚᲘᲡ ᲛᲘᲗᲘᲗᲔᲑᲐ ᲓᲐᲒᲔᲒᲛᲘᲚᲘᲐ ᲛᲘᲬᲘᲡ ᲖᲔᲓᲐᲞᲘᲠᲘᲡ ᲜᲘᲨᲜᲣᲚᲘᲗ ᲛᲝᲪᲔᲛᲣᲚᲘ ᲛᲜᲘᲨᲕᲜᲔᲚᲝᲑᲔᲑᲘᲡ ᲛᲘᲛᲐᲠᲗᲐᲓᲐᲪᲘᲘᲡ ᲡᲐᲛᲣᲨᲐᲝ ᲓᲘᲐᲒᲠᲐᲛᲘᲗ

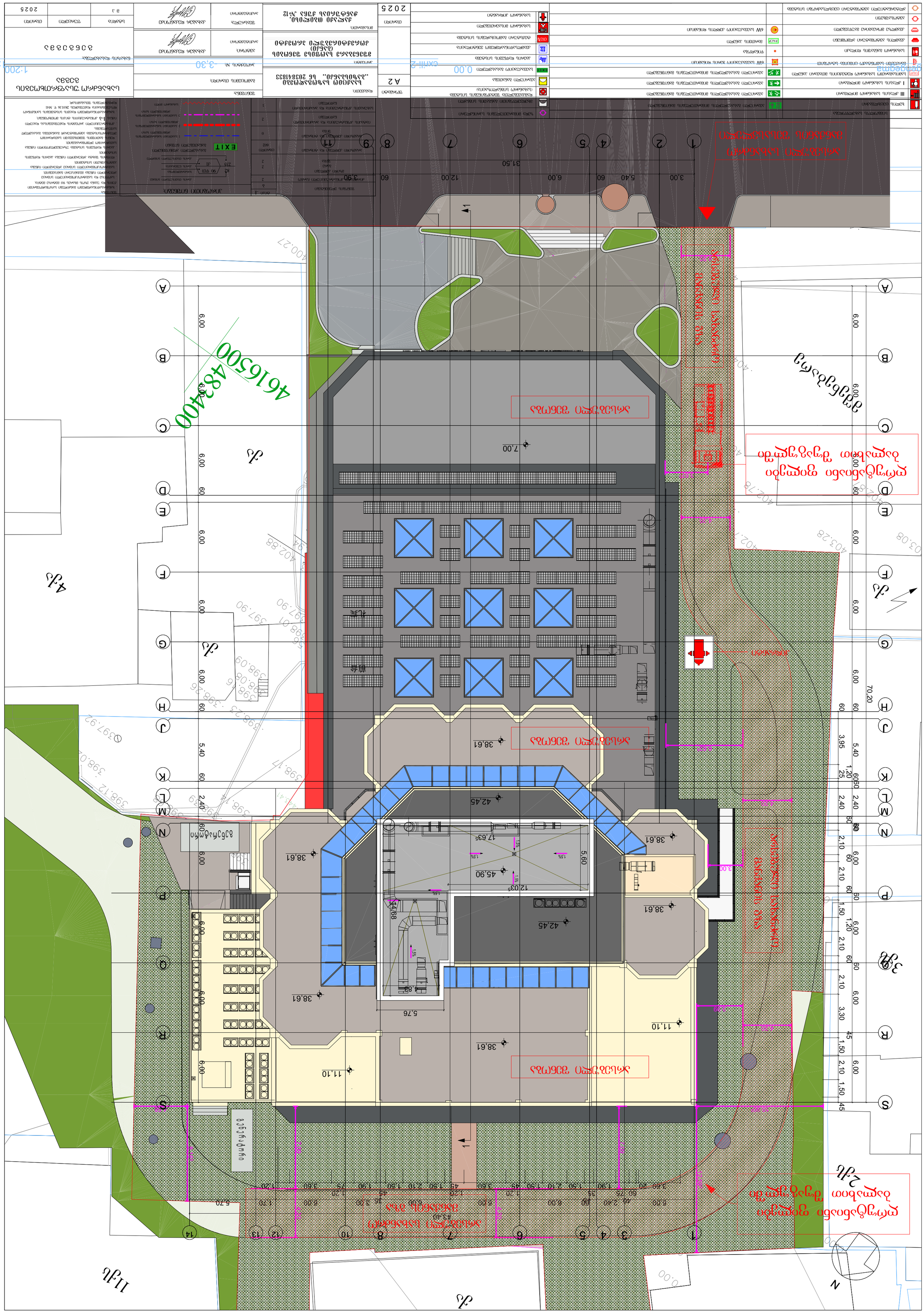
ბინის ნომერი
ლიფტის ჰოლში ავტომატური სპრინკლერული სისტემის სარქველების კვანძი
სპრინკლერული სისტემის ავტომატური მართვის კარადა
სპრინკლერული სისტემის ავტომატური მართვის კარადა
სპრინკლერული სისტემის ავტომატური მართვის კარადა
სპრინკლერული სისტემის ავტომატური მართვის კარადა
ხანძარსაწინააღმდეგო ფარდა
I ტიპის ხანძარქრობის ონკანი
III ტიპის სპრინკლერული ონკანი
ხანძარსაწინააღმდეგო ფარდა
ხანძარსაწინააღმდეგო ფარდა
ხანძარსაწინააღმდეგო ფარდა