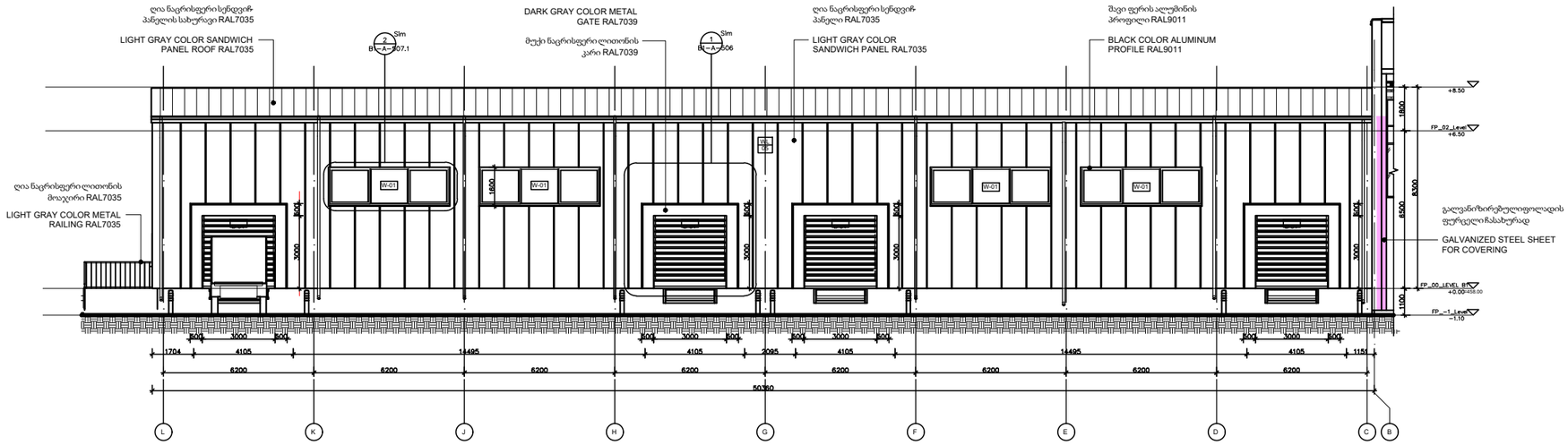

section L-B

1 : 100

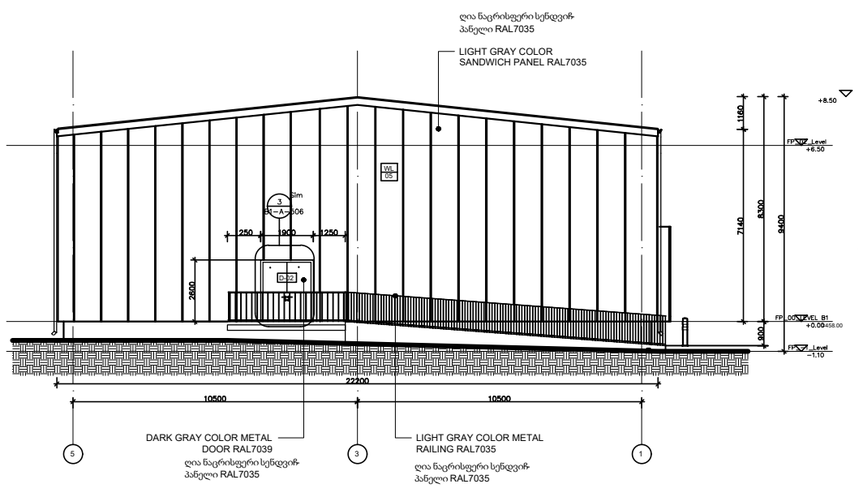

SECTION 5-1

1 : 100

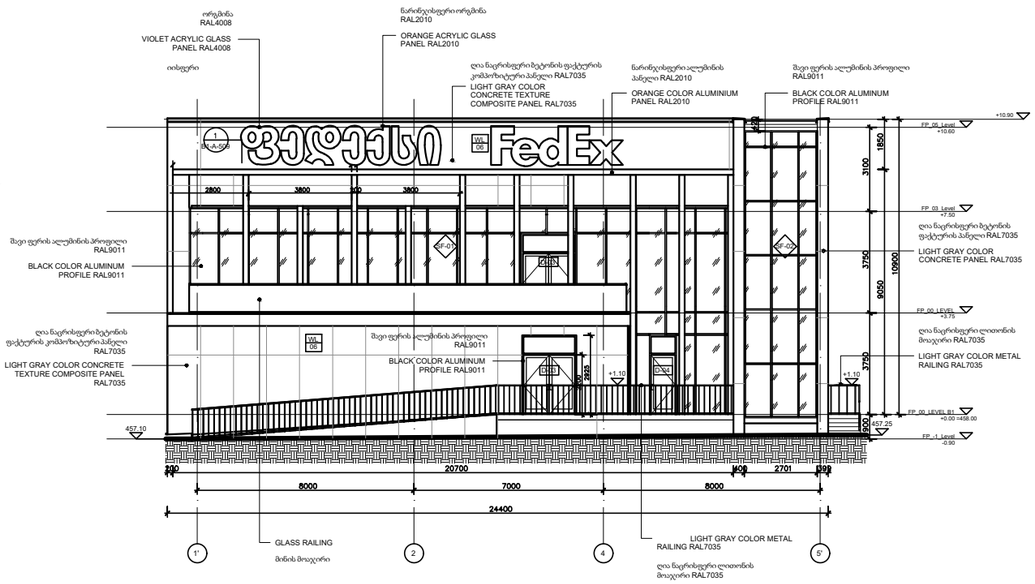

SECTION 1'-5'

1 : 100

sp	16.11.2022	stadia proekti
STAGE	DATE	COMMENT

ORDER #	22.009
DRAWN BY	NM
CHECKED BY	AK
COPYRIGHT	DMARK

DRAWING NAME
B1 FLOOR PLAN

FED-DMK-DD- B1-A-100 -R01

A1

DMARK
ARCHITECTURAL COMPANY
www.dmark.ge

PROJECT NAME
FEDEX WAREHOUSE COMPLEX

PROJECT ADDRESS
GEORGIA, TBILISI, QIZIKI STREET #27

CLIENT
"INFORMATION COMMUNICATION SYSTEMS"

± 0.00 = 458.0

Z:\100 Projects\22.009 FedEx\300 Modeling\304 Revit\ARCH Fedex_R4721.rvt

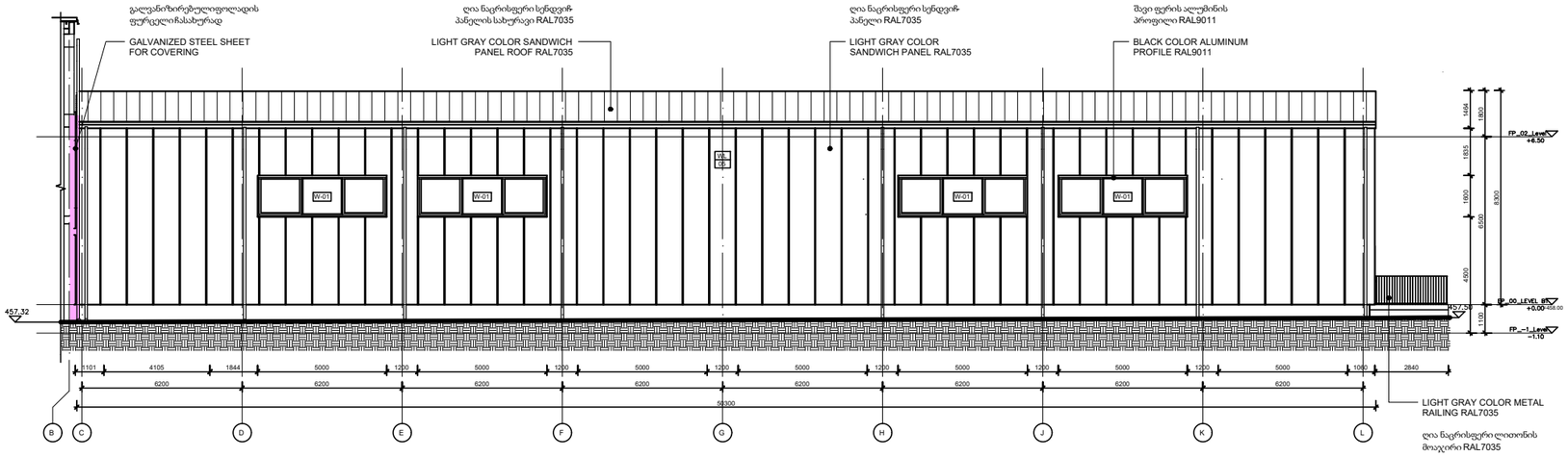

Elevation B-L

1 : 100

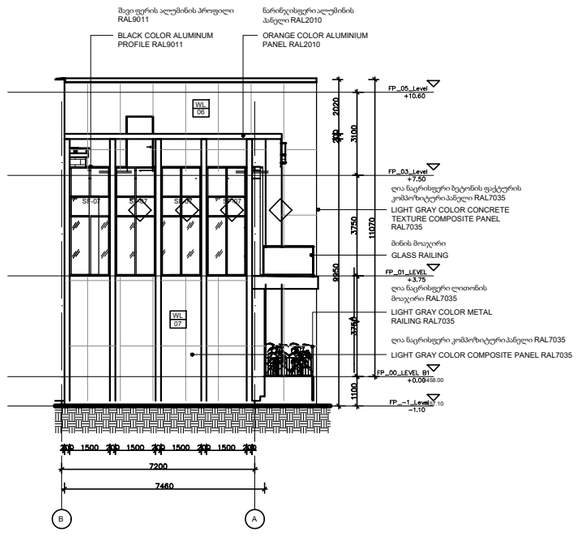

Elevation B-A

1 : 100

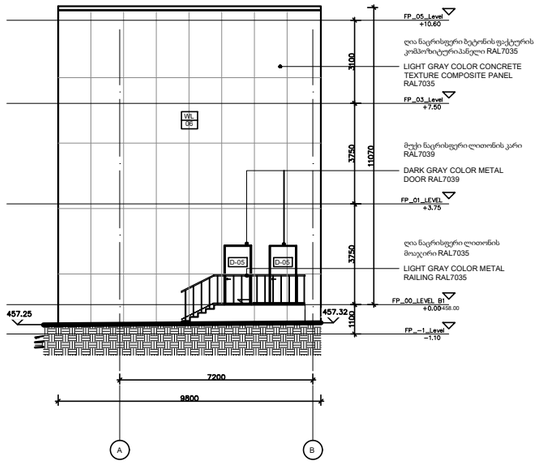

Elevation A-B

1 : 100

DMARK
ARCHITECTURAL COMPANY

www.dmark.ge

PROJECT NAME
FEDEX WAREHOUSE COMPLEX

PROJECT ADDRESS
GEORGIA, TBILISI, QIZIKI STREET #27

CLIENT
"INFORMATION COMMUNICATION SYSTEMS"

± 0.00 = 458.0

STAGE	DATE	COMMENT
sp	16.11.2022	stadia proeqti

ORDER #	22.009
DRAWN BY	NM
CHECKED BY	AK
COPYRIGHT	DMARK

DRAWING NAME
B1 FLOOR PLAN

FED-DMK-DD- B1-A-100 -R01

A1

Z:\100_Projects\22.009_FedEx\009_Modeling\304_Revit\ARCH_Fedex_RVT21.rvt

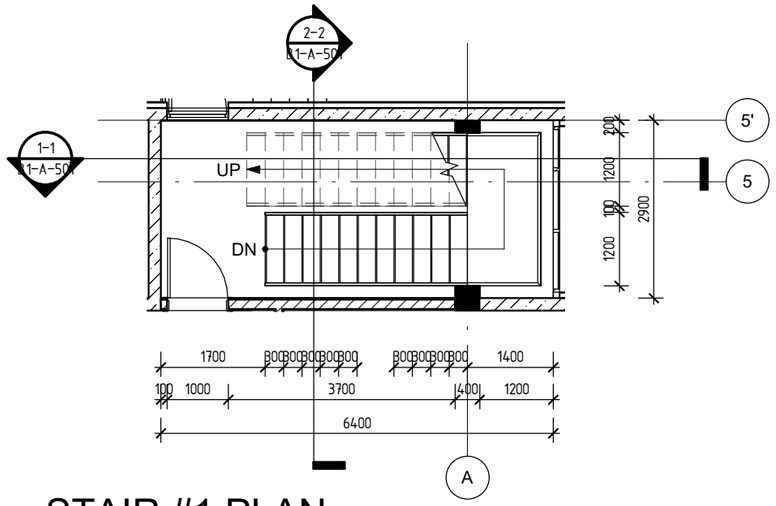

STAIR #1 PLAN

1 : 100

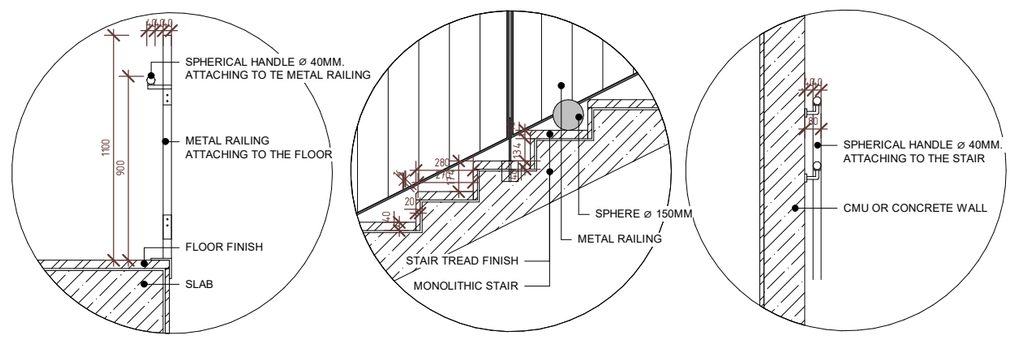

STAIR DETAILS

1 : 30

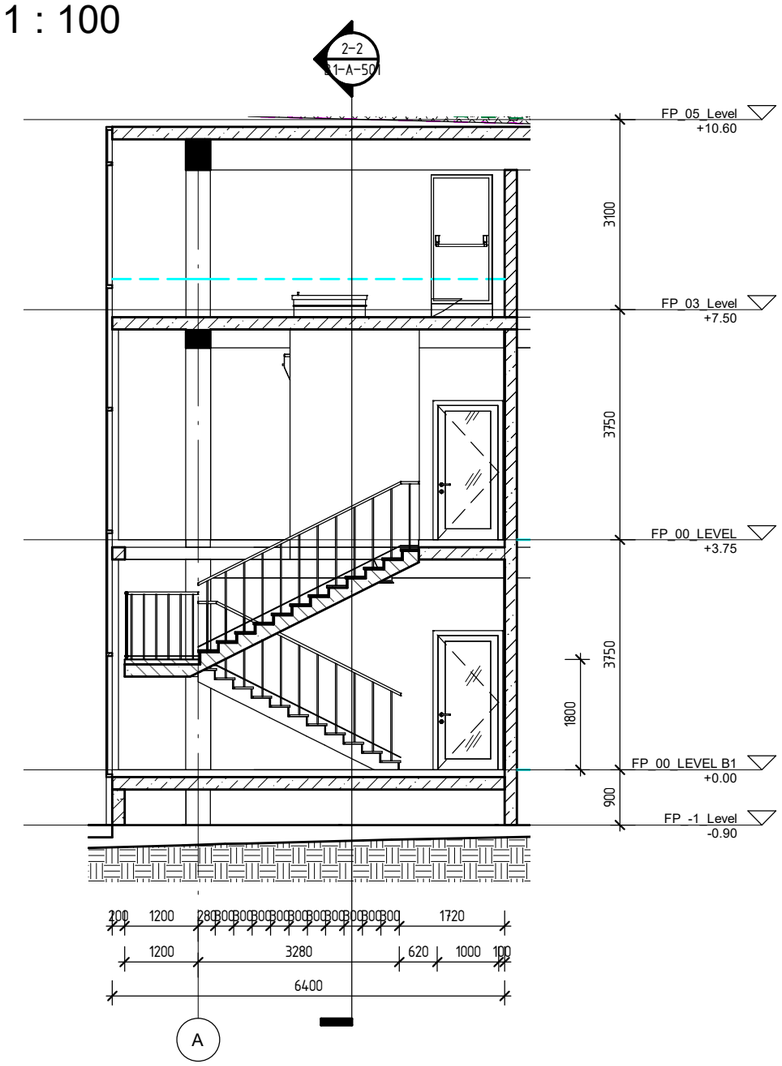

STAIR #1 SECTION 1-1

1 : 100

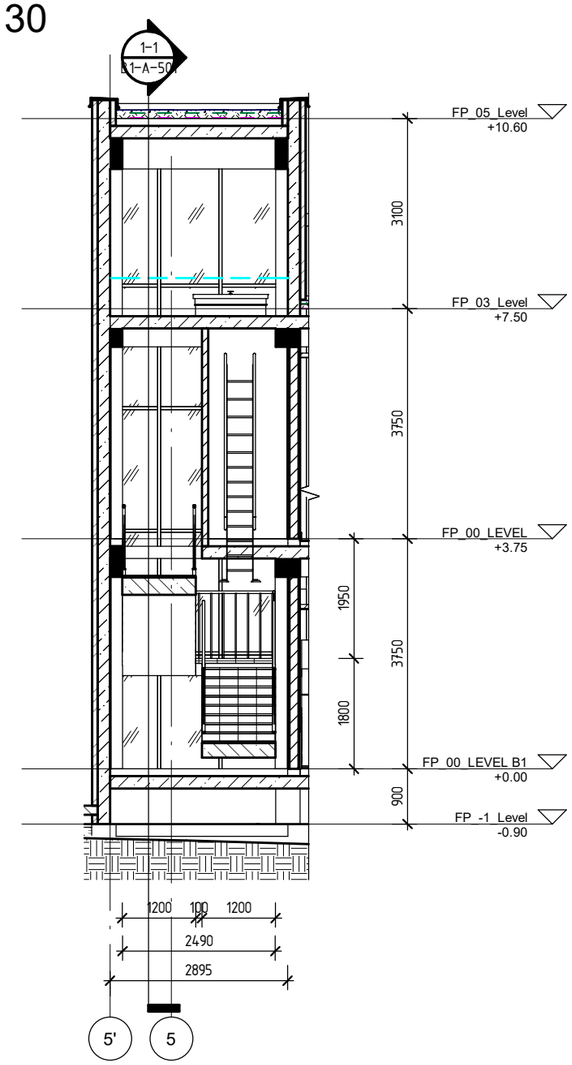

STAIR #1 SECTION 2-2

1 : 100

Z:\100_Projects\22.009_FedEx\300_Modeling\304_Revit\ARCH_Fedex_RVT21.rvt.rvt

DMARK
ARCHITECTURAL COMPANY

DMARK ARCHITECTURAL COMPANY

www.dmark.ge

PROJECT NAME
FEDEX WAREHOUSE COMPLEX

PROJECT ADDRESS
GEORGIA, TBILISI, QIZIKI STREET #27

CLIENT
"INFORMATION COMMUNICATION SYSTEMS"

± 0.00 = 458.0

STAGE	DATE	COMMENT
CD	16.11.2022	Musha proeqti

ORDER #	22.009
DRAWN BY	NM
CHECKED BY	AK
COPYRIGHT	DMARK

DRAWING NAME
STAIR #1 PLAN SECTION 1-1
SECTION 2-2

FED-DMK-DD- B1-A-501 -R01

A3

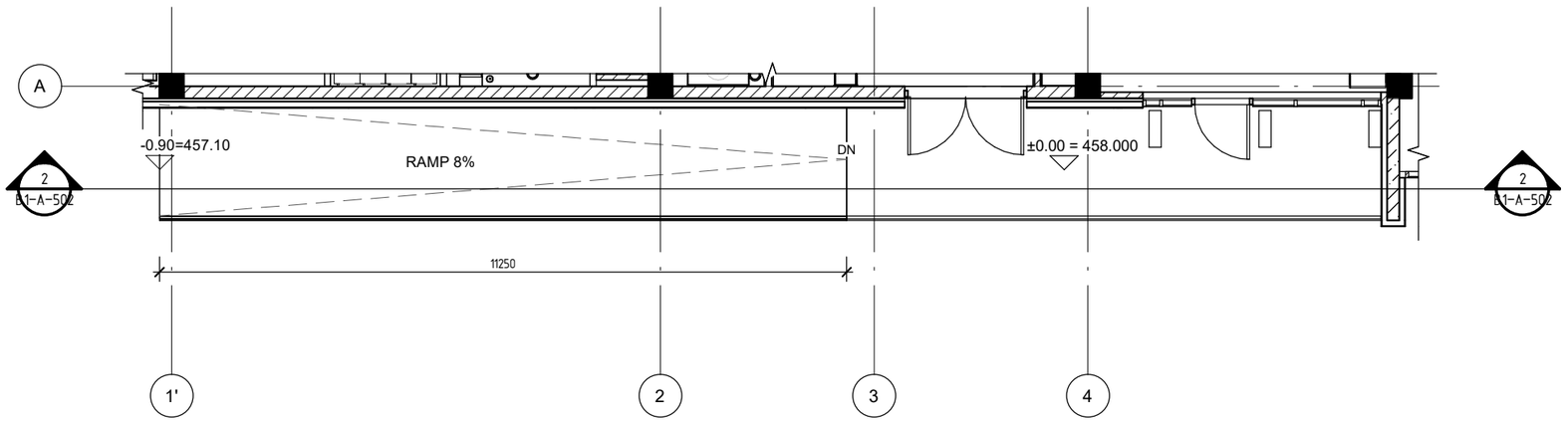

RAMP #1 PLAN

1 : 100

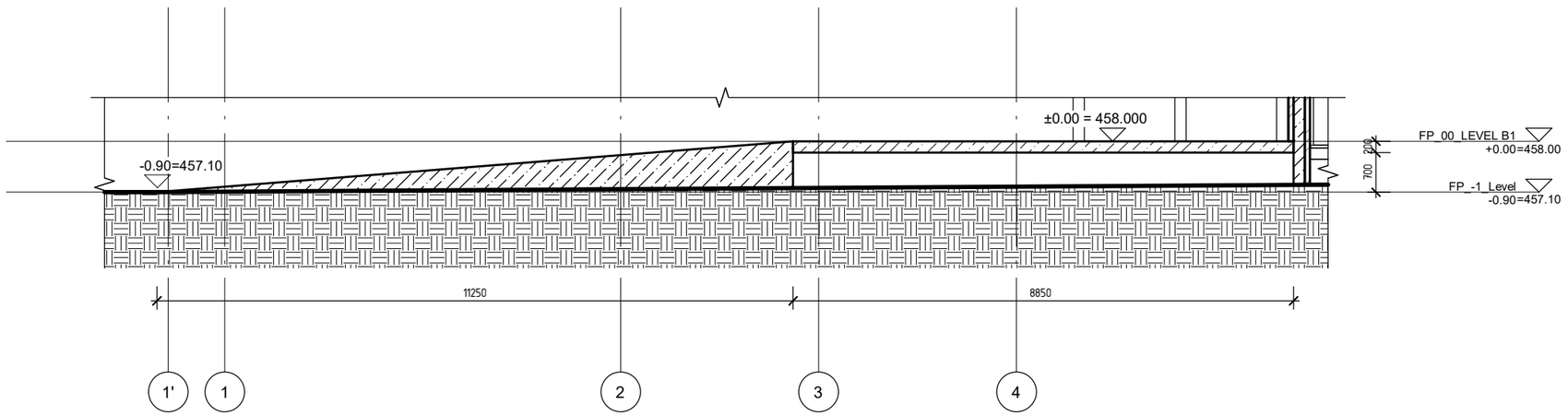

RAMP #1 SECTION

1 : 100

DMARK
ARCHITECTURAL COMPANY

www.dmark.ge

DMARK ARCHITECTURAL COMPANY

PROJECT NAME
FEDEX WAREHOUSE COMPLEX

PROJECT ADDRESS
GEORGIA, TBILISI, QIZIKI STREET #27

CLIENT
"INFORMATION COMMUNICATION SYSTEMS"

± 0.00 = 458.0

STAGE	DATE	COMMENT
CD	16.11.2022	Musha proeqti

ORDER #	22.009
DRAWN BY	NM
CHECKED BY	AK
COPYRIGHT	DMARK

DRAWING NAME
RAMP #1 PLAN & SECTION

FED-DMK-DD- B1-A-502 -R01

A3

Z:\100 Projects\22.009 FedEx\300 Modeling\304 Revit\ARCH Fedex_RVT21_rvt.rvt

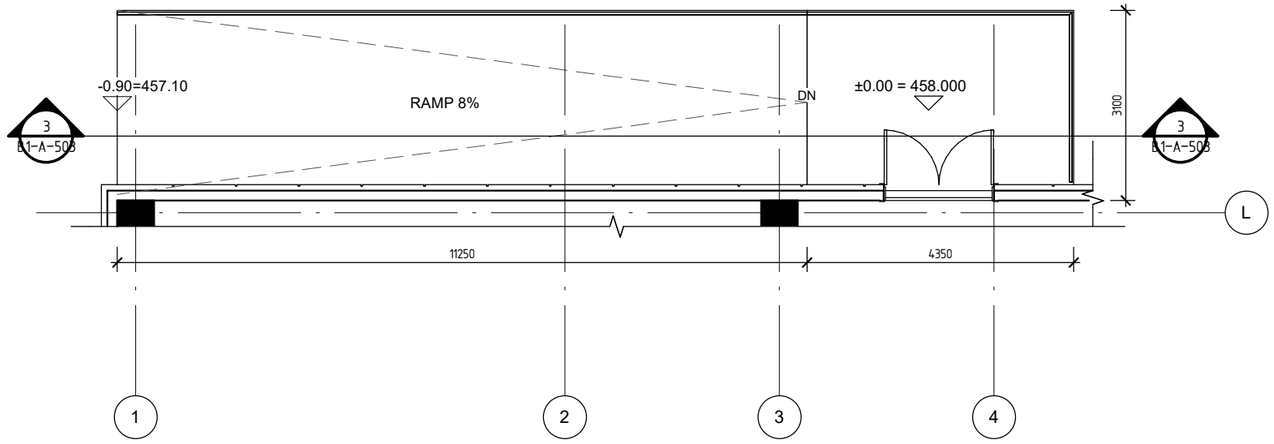

RAMP #2 PLAN

1 : 100

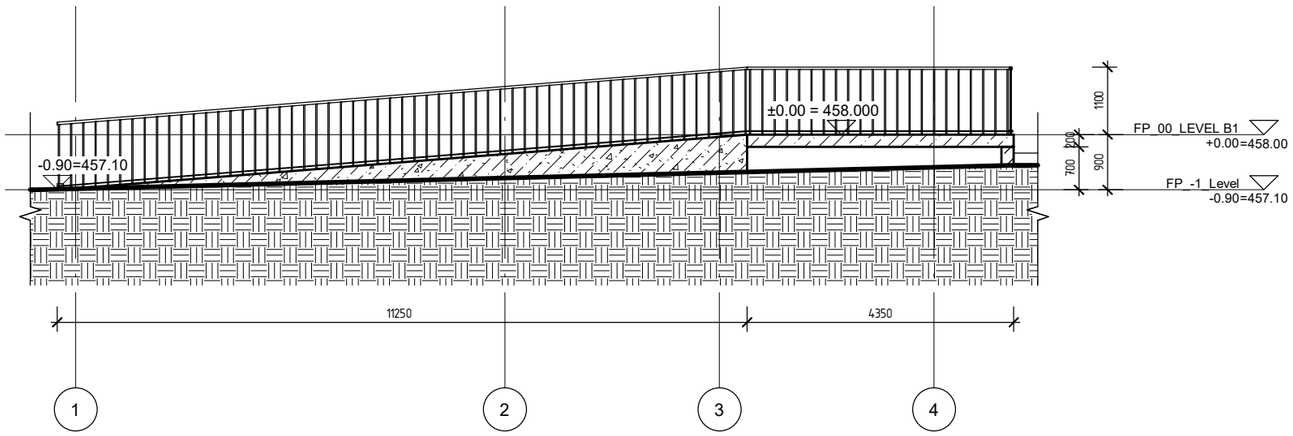

RAMP #2 SECTION

1 : 100

DMARK
ARCHITECTURAL COMPANY

www.dmark.ge

DMARK ARCHITECTURAL COMPANY

PROJECT NAME
FEDEX WAREHOUSE COMPLEX

PROJECT ADDRESS
GEORGIA, TBILISI, QIZIKI STREET #27

CLIENT
"INFORMATION COMMUNICATION SYSTEMS"

± 0.00 = 458.0

STAGE	DATE	COMMENT
CD	16.11.2022	Musha proeqti

ORDER #	22.009
DRAWN BY	NM
CHECKED BY	AK
COPYRIGHT	DMARK

DRAWING NAME
RAMP #2 PLAN & SECTION

FED-DMK-DD- B1-A-503 -R01

A3

Z:\100 Projects\22.009 FedEx\300 Modeling\304 Revit\ARCH Fedex_RVT21.rvt.rvt

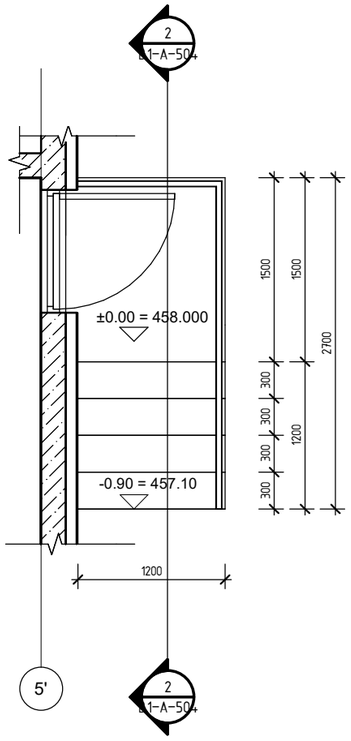

STAIR #2 PLAN

1 : 50

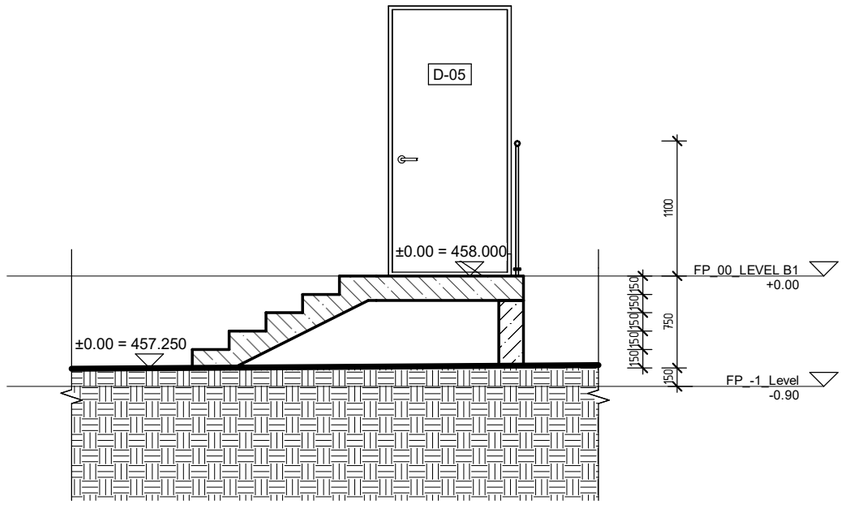

STAIR #2 SECTION

1 : 50

DMARK
ARCHITECTURAL COMPANY

www.dmark.ge

D M A R K
A R C H I
T E C T U
R A L C O
M P A N Y

PROJECT NAME
FEDEX WAREHOUSE COMPLEX

PROJECT ADDRESS
GEORGIA, TBILISI, QIZIKI STREET #27

CLIENT
"INFORMATION COMMUNICATION SYSTEMS"

± 0.00 = 458.0

STAGE	DATE	COMMENT
CD	16.11.2022	Musha proeqti

ORDER #	22.009
DRAWN BY	NM
CHECKED BY	AK
COPYRIGHT	DMARK

DRAWING NAME
STAIR #2 PLAN & SECTION

FED-DMK-DD- B1-A-504 -R01

A3

Z:\100 Projects\22.009 FedEx\300 Modeling\304 Revit\ARCH Fedex RVT21.rvt.rvt

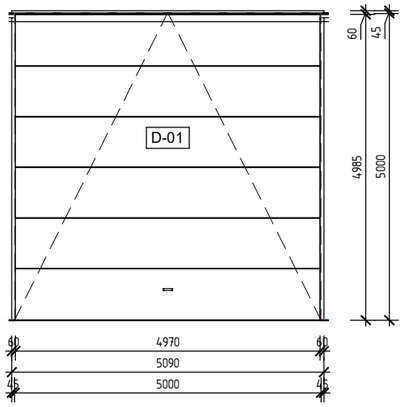

D-01 ELEVATION

1 : 100

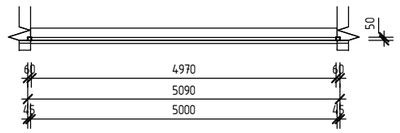

D-01 PLAN

1 : 100

DOOR SPECIFICATION კარის სპეციფიკაცია

MARK მარკა	QUANTITY რაოდენობა	WIDTH(mm) სიგანე	HEIGHT(mm) სიმაღლე	AREA (m^2) ფართი	TOTAL AREA (m^2) საერთო ფართი	OPENING გაღება	FIRE RATING (min.) ცეცხლედეგობა (წთ.)	DESCRIPTION აღწერა	MATERIAL მასალა
D-01	4	5000	5000	25.0	100.0	DOUBLE ორფრთიანი	20	EXTERIOR/ ექსტერიერი	ALUMINIUM ალუმინი
D-02	1	1800	2200	4.0	4.0	DOUBLE ორფრთიანი	20	EXTERIOR/ ექსტერიერი	ALUMINIUM ალუმინი
D-03	1	2000	2200	4.4	4.4	DOUBLE ორფრთიანი	20	EXTERIOR/ ექსტერიერი	ALUMINIUM ალუმინი
D-04	1	1000	2200	2.2	2.2	RIGHT მარჯვენა	20	EXTERIOR/ ექსტერიერი	ALUMINIUM ალუმინი
D-05	2	1000	2200	2.2	4.4	RIGHT მარჯვენა	20	EXTERIOR/ ექსტერიერი	ALUMINIUM ალუმინი
D-06	1	2000	2200	4.4	4.4	DOUBLE ორფრთიანი	20	EXTERIOR/ ექსტერიერი	ALUMINIUM ალუმინი
D-07	1	1800	2200	4.0	4.0	DOUBLE ორფრთიანი	-	INTERIOR/ ინტერიერი	ALUMINIUM ალუმინი
D-08	5	1000	2200	2.2	11.0	RIGHT მარჯვენა	-	INTERIOR/ ინტერიერი	MDF მდფ
D-08.1	4	1000	2200	2.2	8.8	LEFT მარცხენა	-	INTERIOR/ ინტერიერი	MDF მდფ
D-09	1	800	2200	1.8	1.8	RIGHT მარჯვენა	-	INTERIOR/ ინტერიერი	MDF მდფ
D-09.1	1	800	2200	1.8	1.8	LEFT მარცხენა	-	INTERIOR/ ინტერიერი	MDF მდფ
D-10	1	900	2200	2.0	2.0	RIGHT მარჯვენა	-	INTERIOR/ ინტერიერი	MDF მდფ
D-11	1	1000	2200	2.2	2.2	RIGHT მარჯვენა	20	INTERIOR/ ინტერიერი	ALUMINIUM ალუმინი
D-12	1	600	2200	1.3	1.3	RIGHT მარჯვენა	-	INTERIOR/ ინტერიერი	MDF მდფ
D-13	1	1000	2200	2.2	2.2	RIGHT მარჯვენა	20	EXTERIOR/ ექსტერიერი	ALUMINIUM ალუმინი

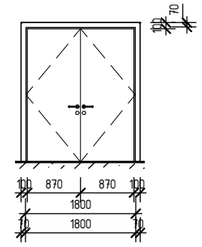

D-02 ELEV.

1 : 100

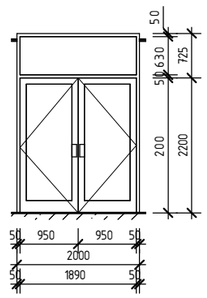

D-03 ELEV.

1 : 100

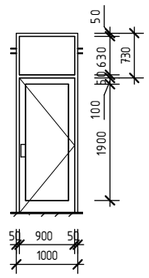

D-04 ELEV.

1 : 100

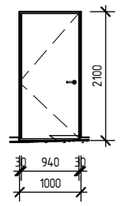

D-05 ELEV.

1 : 100

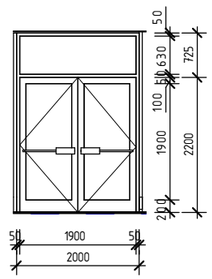

D-06 ELEV.

1 : 100

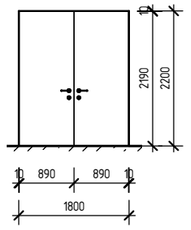

D-07 ELEV.

1 : 100

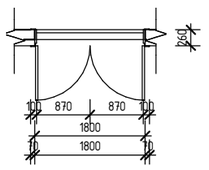

D-02 PLAN

1 : 100

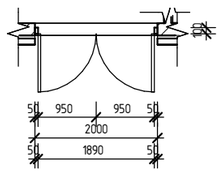

D-03 PLAN

1 : 100

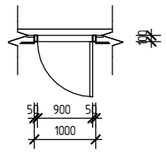

D-04 PLAN

1 : 100

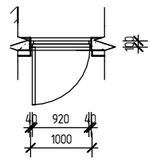

D-05 PLAN

1 : 100

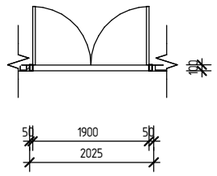

D-06 PLAN

1 : 100

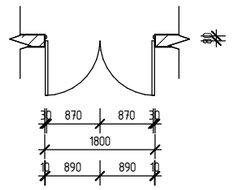

D-07 PLAN

1 : 100

Z:\100 Projects\22.009 FedEx\300 Modeling\304 Revit\ARCH Fedex RVT21.rvt.rvt

DMARK
ARCHITECTURAL COMPANY

www.dmark.ge

DMARK ARCHITECTURAL COMPANY

PROJECT NAME
FEDEX WAREHOUSE COMPLEX

PROJECT ADDRESS
GEORGIA, TBILISI, QIZIKI STREET #27

CLIENT
"INFORMATION COMMUNICATION SYSTEMS"

± 0.00 = 458.0

STAGE	DATE	COMMENT
	16.11.2022	Musha proeqti

ORDER #	22.009
DRAWN BY	NM
CHECKED BY	AK
COPYRIGHT	DMARK

DRAWING NAME
B1 DOOR DETAILS

FED-DMK-DD- B1-A-505 -R01

A3

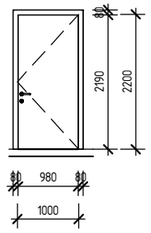

D-08 ELEV.

1 : 100

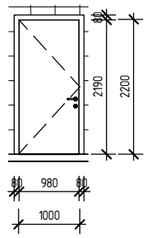

D-08.1 ELEV.

1 : 100

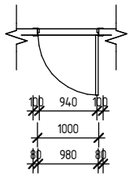

D-08 PLAN

1 : 100

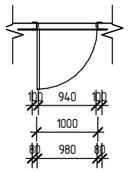

D-08.1 PLAN

1 : 100

DOOR SPECIFICATION კარის სპეციფიკაცია

MARK მარკა	QUANTITY რაოდენობა	WIDTH(mm) სიგანე	HEIGHT(mm) სიმაღლე	AREA (m^2) ფართი	TOTAL AREA (m^2) საერთო ფართი	OPENING გაღება	FIRE RATING (min.) ცეცხლედეგობა (წთ.)	DESCRIPTION აღწერა	MATERIAL მასალა
D-01	4	5000	5000	25.0	100.0	DOUBLE ორფრთიანი	20	EXTERIOR/ ექსტერიერი	ALUMINIUM ალუმინი
D-02	1	1800	2200	4.0	4.0	DOUBLE ორფრთიანი	20	EXTERIOR/ ექსტერიერი	ALUMINIUM ალუმინი
D-03	1	2000	2200	4.4	4.4	DOUBLE ორფრთიანი	20	EXTERIOR/ ექსტერიერი	ALUMINIUM ალუმინი
D-04	1	1000	2200	2.2	2.2	RIGHT მარჯვენა	20	EXTERIOR/ ექსტერიერი	ALUMINIUM ალუმინი
D-05	2	1000	2200	2.2	4.4	RIGHT მარჯვენა	20	EXTERIOR/ ექსტერიერი	ALUMINIUM ალუმინი
D-06	1	2000	2200	4.4	4.4	DOUBLE ორფრთიანი	20	EXTERIOR/ ექსტერიერი	ALUMINIUM ალუმინი
D-07	1	1800	2200	4.0	4.0	DOUBLE ორფრთიანი	-	INTERIOR/ ინტერიერი	ALUMINIUM ალუმინი
D-08	5	1000	2200	2.2	11.0	RIGHT მარჯვენა	-	INTERIOR/ ინტერიერი	MDF მდფ
D-08.1	4	1000	2200	2.2	8.8	LEFT მარცხენა	-	INTERIOR/ ინტერიერი	MDF მდფ
D-09	1	800	2200	1.8	1.8	RIGHT მარჯვენა	-	INTERIOR/ ინტერიერი	MDF მდფ
D-09.1	1	800	2200	1.8	1.8	LEFT მარცხენა	-	INTERIOR/ ინტერიერი	MDF მდფ
D-10	1	900	2200	2.0	2.0	RIGHT მარჯვენა	-	INTERIOR/ ინტერიერი	MDF მდფ
D-11	1	1000	2200	2.2	2.2	RIGHT მარჯვენა	20	INTERIOR/ ინტერიერი	ALUMINIUM ალუმინი
D-12	1	600	2200	1.3	1.3	RIGHT მარჯვენა	-	INTERIOR/ ინტერიერი	MDF მდფ
D-13	1	1000	2200	2.2	2.2	RIGHT მარჯვენა	20	EXTERIOR/ ექსტერიერი	ALUMINIUM ალუმინი

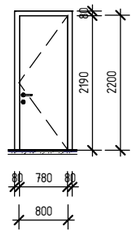

D-09 ELEV.

1 : 100

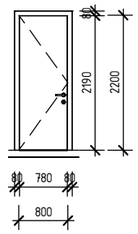

D-09.1 ELEV.

1 : 100

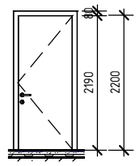

D-10 ELEV.

1 : 100

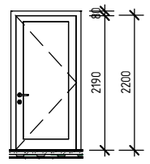

D-11 ELEV.

1 : 100

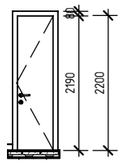

D-12 ELEV.

1 : 100

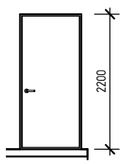

D-13 ELEV.

1 : 100

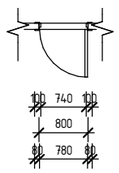

D-09 PLAN

1 : 100

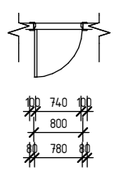

D-09.1 PLAN

1 : 100

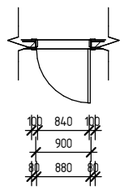

D-10 PLAN

1 : 100

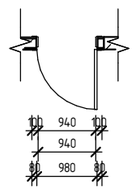

D-11 PLAN

1 : 100

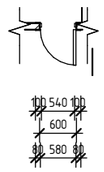

D-12 PLAN

1 : 100

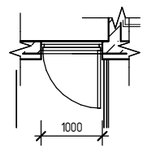

D-13 PLAN

1 : 100

DMARK
ARCHITECTURAL COMPANY

DMARK ARCHITECTURAL COMPANY

www.dmark.ge

PROJECT NAME
FEDEX WAREHOUSE COMPLEX

PROJECT ADDRESS
GEORGIA, TBILISI, QIZIKI STREET #27

CLIENT
"INFORMATION COMMUNICATION SYSTEMS"

± 0.00 = 458.0

STAGE	DATE	COMMENT
CD	16.11.2022	Musha proeqti

ORDER #	22.009
DRAWN BY	NM
CHECKED BY	AK
COPYRIGHT	DMARK

DRAWING NAME
B1 DOOR DETAILS

FED-DMK-DD- B1-A-506 -R01

A3

Z:\100 Projects\22.009 FedEx\300 Modeling\304 Revit\ARCH Fedex RVT21.rvt.rvt

WINDOW & STOREFRONT SPECIFICATION ფანჯრებისა და ვიტრაჟების სპეციფიკაცია

MARK მარკა	QUANTITY რაოდენობა	WIDTH(mm) სიგანე	HEIGHT(mm) სიმაღლე	AREA (m^2) ფართი	TOTAL AREA (m^2) საერთო ფართი	DESCRIPTION აღწერა	MATERIAL მასალა
SF-01	1	16200	7650	84.2	84.2	EXTERIOR/ ექსტერიერი	ALUMINIUM ალუმინი
SF-02	1	2700	10600	28.6	28.6	EXTERIOR/ ექსტერიერი	ALUMINIUM ალუმინი
SF-03	1	7200	3900	28.1	28.1	EXTERIOR/ ექსტერიერი	ALUMINIUM ალუმინი
SF-04	1	6000	2950	17.7	17.7	INTERIOR/ ინტერიერი	ALUMINIUM ალუმინი
W-01	12	5000	1600	8.0	96.0	EXTERIOR/ ექსტერიერი	ALUMINIUM ალუმინი

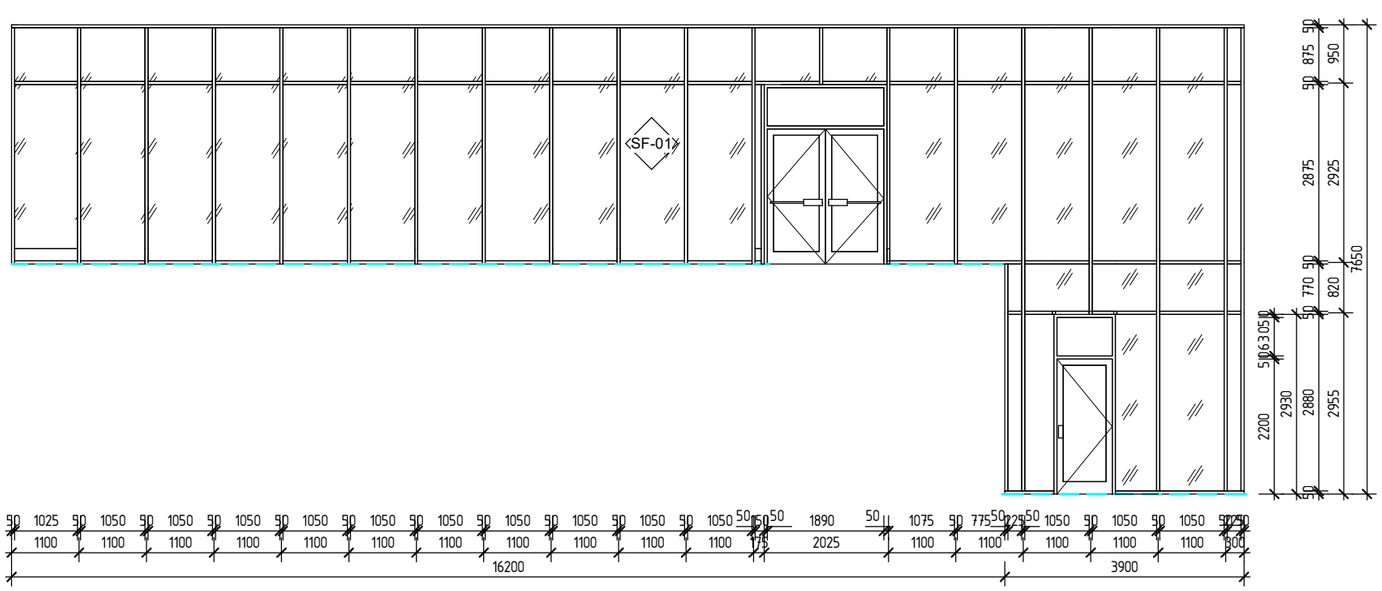
SF-01
50 875 950 50 2875 2925 50 770 820 50 2200 2930 2880 2955 50
7650
50 1025 50 1050 50 1050 50 1050

WINDOW & STOREFRONT SPECIFICATION ფანჯრებისა და ვიტრაჟების სპეციფიკაცია							
MARK მარკა	QUANTITY რაოდენობა	WIDTH(mm) სიგანე	HEIGHT(mm) სიმაღლე	AREA (m^2) ფართი	TOTAL AREA (m^2) საერთო ფართი	DESCRIPTION აღწერა	MATERIAL მასალა
SF-01	1	16200	7650	84.2	84.2	EXTERIOR/ ექსტერიერი	ALUMINIUM ალუმინი
SF-02	1	2700	10600	28.6	28.6	EXTERIOR/ ექსტერიერი	ALUMINIUM ალუმინი
SF-03	1	7200	3900	28.1	28.1	EXTERIOR/ ექსტერიერი	ALUMINIUM ალუმინი
SF-04	1	6000	2950	17.7	17.7	INTERIOR/ ინტერიერი	ALUMINIUM ალუმინი
W-01	12	5000	1600	8.0	96.0	EXTERIOR/ ექსტერიერი	ALUMINIUM ალუმინი

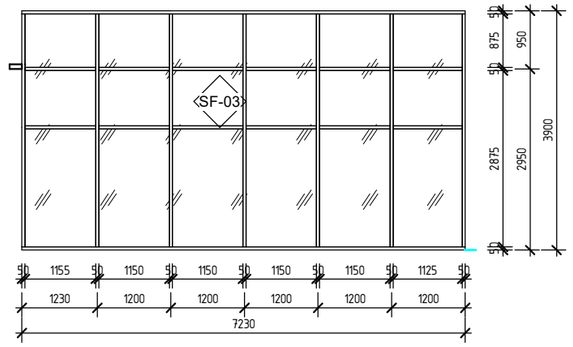

SF-03 ELEVATION

1 : 100

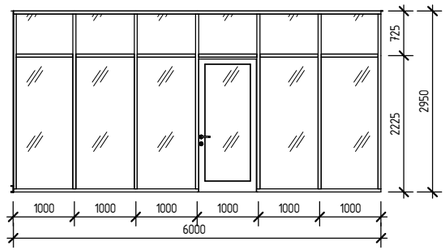

SF-04 ELEVATION

1 : 100

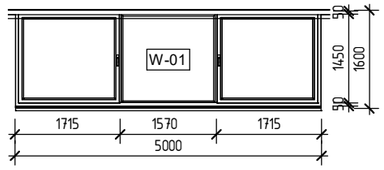

W-01 ELEVATION

1 : 100

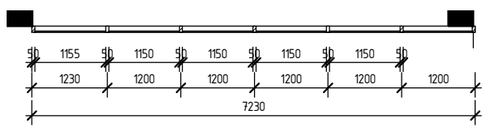

SF-03 PLAN

1 : 100

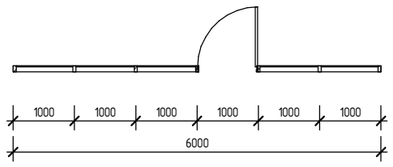

SF-04 PLAN

1 : 100

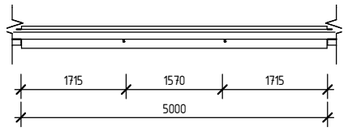

W-01 PLAN

1 : 100

DMARK
ARCHITECTURAL COMPANY

www.dmark.ge

DMARK ARCHITECTURAL COMPANY

PROJECT NAME
FEDEX WAREHOUSE COMPLEX

PROJECT ADDRESS
GEORGIA, TBILISI, QIZIKI STREET #27

CLIENT
"INFORMATION COMMUNICATION SYSTEMS"

± 0.00 = 458.0

STAGE	DATE	COMMENT
	16.11.2022	Musha proeqti

ORDER #	22.009
DRAWN BY	NM
CHECKED BY	AK
COPYRIGHT	DMARK

DRAWING NAME
WINDOW & STOREFRONT DETAILS

FED-DMK-DD- B1-A-508 -R01

A3

Z:\100_Projects\22.009_FedEx\300_Modeling\304_Revit\ARCH_Fedex_RVT21.rvt.rvt

ორგმინა
RAL4008

VIOLET ACRYLIC GLASS
PANEL RAL4008

ნარინჯისფერი ორგმინა
RAL2010

ORANGE ACRYLIC GLASS
PANEL RAL2010

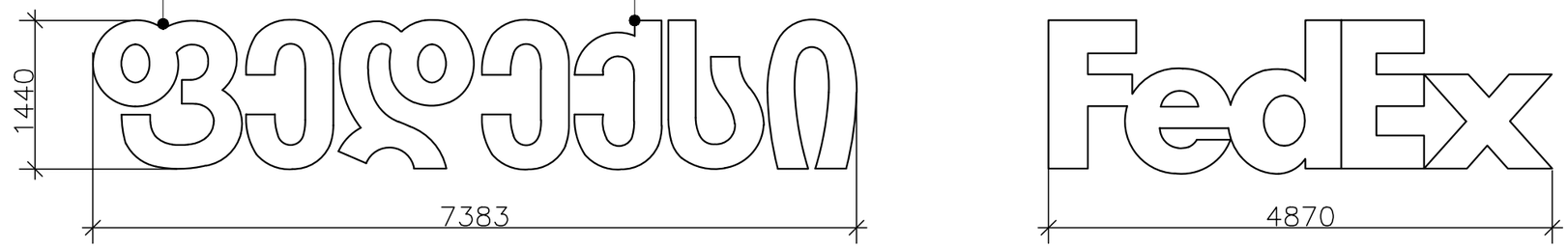



LOGO DESIGN
1 : 50

DMARK
ARCHITECTURAL COMPANY
www.dmark.ge

PROJECT NAME
FEDEX WAREHOUSE COMPLEX

PROJECT ADDRESS
GEORGIA, TBILISI, QIZIKI STREET #27

CLIENT
"INFORMATION COMMUNICATION SYSTEMS"

± 0.00 = 458.0

STAGE	DATE	COMMENT
sp	16.11.2022	stadia proeqti

ORDER #	22.009
DRAWN BY	NM
CHECKED BY	AK
COPYRIGHT	DMARK

DRAWING NAME
B1 FLOOR PLAN

FED-DMK-DD- B1-A-100 -R01

A1

Z:\100_Projects\22.009_FedEx\300_Modeling\304_Revit\ARC\1 Fedex_RVT21.rvt

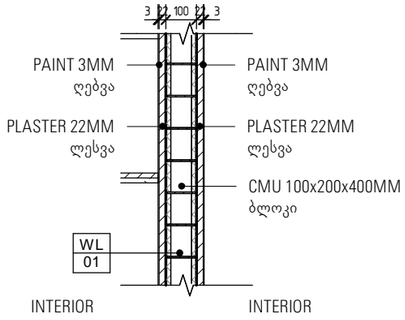

WL-01

1 : 20

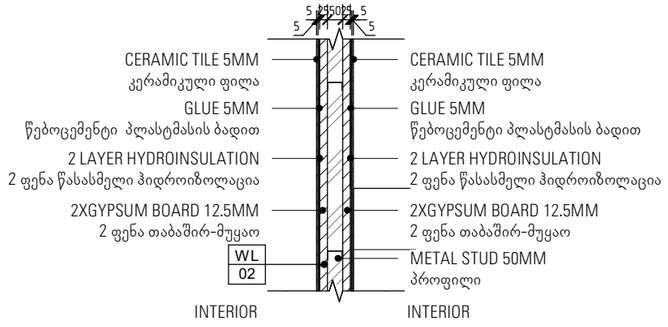

WL-02

1 : 20

WALL SPECIFICATION/ კედლის სპეციფიკაცია			
MARK მარკა	WIDTH(mm) სიგანე	DESCRIPTION აღწერა	MATERIAL/ მასალა
WL-01	100	INTERIOR/ ინტერიერი	CMU+ PLASTER + PAINT ბლოკი+ღესვა+ღებვა
WL-02	100	INTERIOR/ ინტერიერი	GB WALL+ CERAMIC TILE თაბაშირ მუყაოს კედელი +კერამიკული ფილა
WL-03	100	INTERIOR/ ინტერიერი	CMU+ PLASTER + PAINT ბლოკი+ღესვა+ღებვა
WL-04	200	INTERIOR/ ინტერიერი	CMU+ PLASTER + PAINT ბლოკი+ღესვა+ღებვა
WL-05	260	EXTERIOR/ ექსტერიერი	SANDWICH PANEL WALL სენდვიჩ პანელის კედელი
WL-06	200	EXTERIOR/ ექსტერიერი	CMU+CONCRETE TILE ბლოკი+კომპოზიტური პანელი
WL-07	200	EXTERIOR/ ექსტერიერი	CMU+COMPOSITE PANEL ბლოკი+კომპოზიტური პანელი
WL-08	150	INTERIOR/ ინტერიერი	CMU+ PLASTER + PAINT ბლოკი+ღესვა+ღებვა

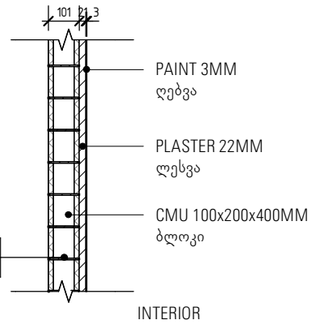

WL-03

1 : 20

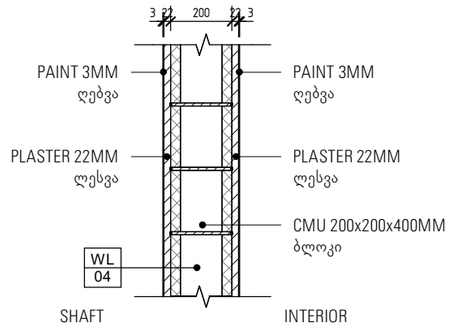

WL-04

1 : 20

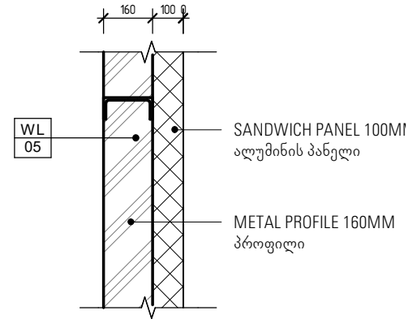

WL-05

1 : 20

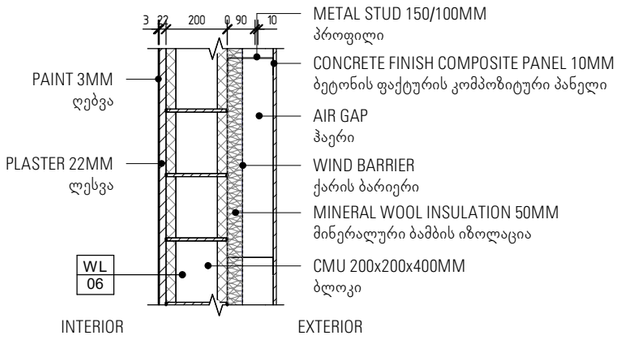

WL-06

1 : 20

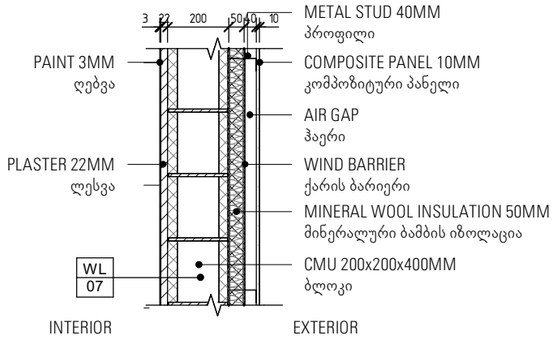

WL-07

1 : 20

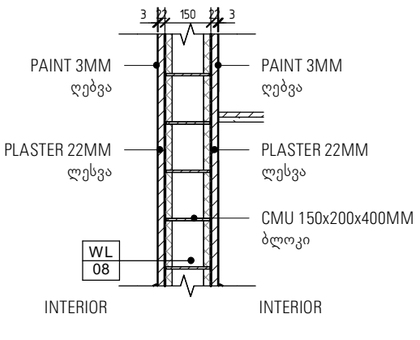

WL-08

1 : 20

DMARK
ARCHITECTURAL COMPANY

DMARK ARCHITECTURAL COMPANY

www.dmark.ge

PROJECT NAME
FEDEX WAREHOUSE COMPLEX

PROJECT ADDRESS
GEORGIA, TBILISI, QIZIKI STREET #27

CLIENT
"INFORMATION COMMUNICATION SYSTEMS"

± 0.00 = 458.0

STAGE	DATE	COMMENT
	16.11.2022	Musha proeqti

ORDER #	22.009
DRAWN BY	NM
CHECKED BY	AK
COPYRIGHT	DMARK

DRAWING NAME
WALL DETAILS

FED-DMK-DD- B1-A-510 -R01

A3

Z:\100 Projects\22.009 FedEx\300 Modeling\304 Revit\ARCH_Fedex_RVT21.rvt.rvt

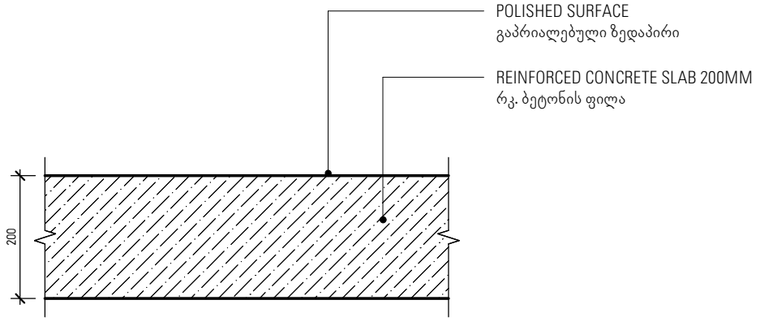

FLOOR DETAIL FOR PC-01

1 : 10

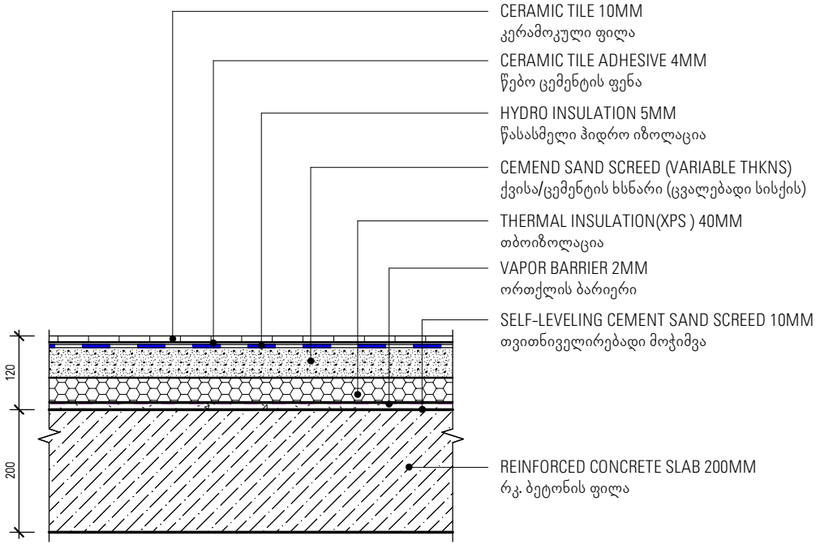

FLOOR DETAIL FOR CT-01/CT-02/CT-03

1 : 10

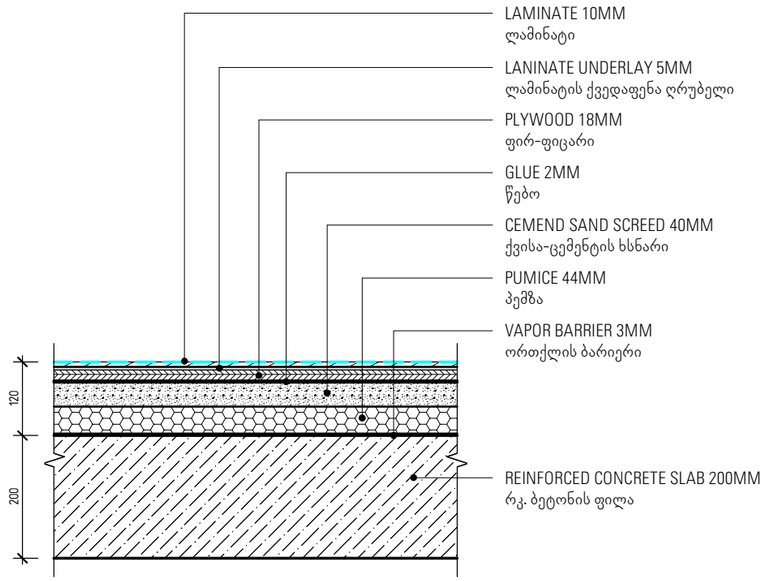

FLOOR DETAIL FOR LM-01

1 : 10

Note: The thickness of the ceramic tile is assumed and can be adjusted.
შენიშვნა: კერამიკული ფილის სისქე აღებული პირობითად და შესაძლებელია დაკორექტირება.

Z:\100 Projects\22.009 FedEx\300 Modeling\304 Revit\ARCH Fedex RVT21.rvt

DMARK
ARCHITECTURAL COMPANY
www.dmark.ge
DMARK ARCHITECTURAL COMPANY

PROJECT NAME
FEDEX WAREHOUSE COMPLEX

PROJECT ADDRESS
GEORGIA, TBILISI, QIZIKI STREET #27

CLIENT
"INFORMATION COMMUNICATION SYSTEMS"

± 0.00 = 458.0

STAGE	DATE	COMMENT
CD	16.11.2022	Musha proeqti

ORDER #	22.009
DRAWN BY	NM
CHECKED BY	AK
COPYRIGHT	DMARK

DRAWING NAME
FLOOR DETAILS

FED-DMK-DD- B1-A-511 -R01

A3

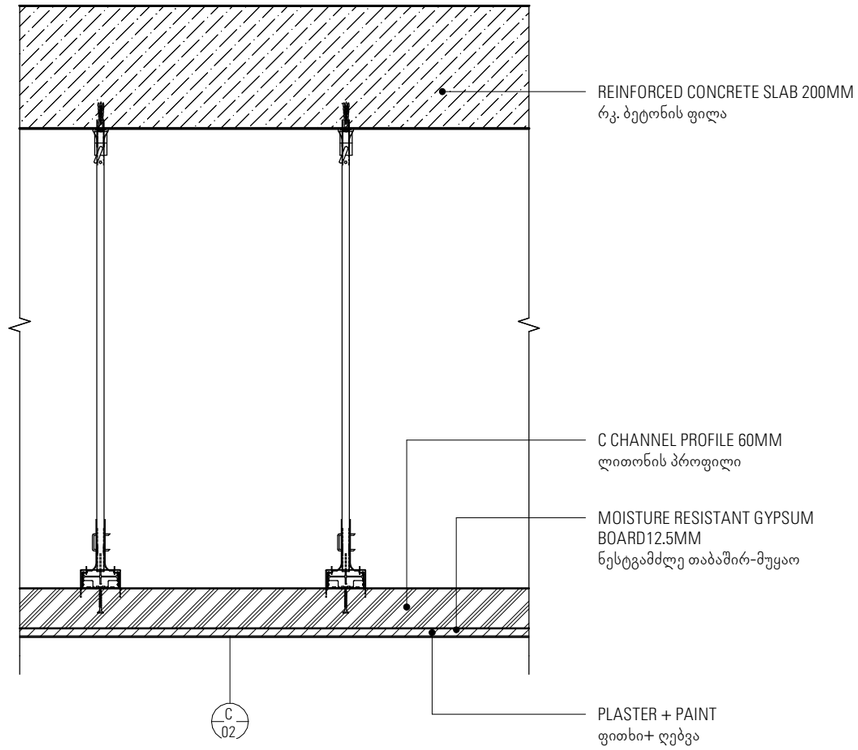

CEILING DETAIL 01

1 : 10

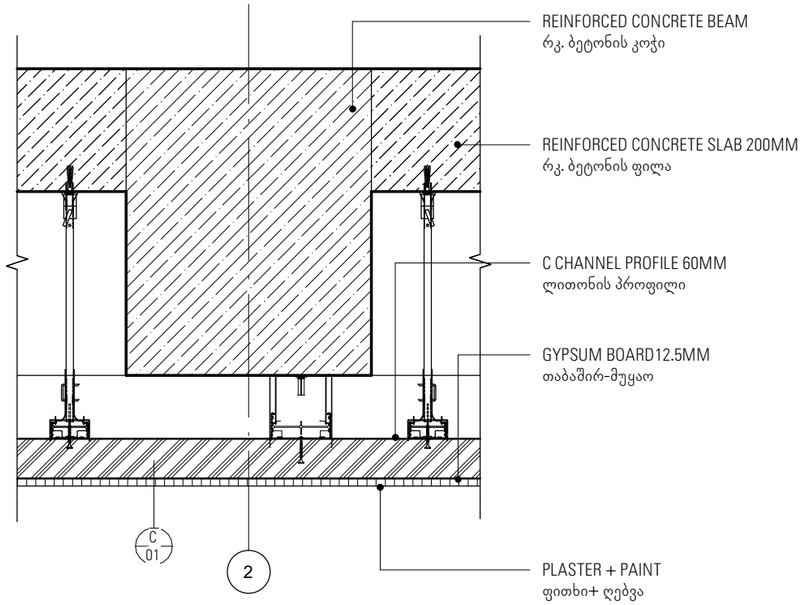

CEILING DETAIL 02

1 : 10

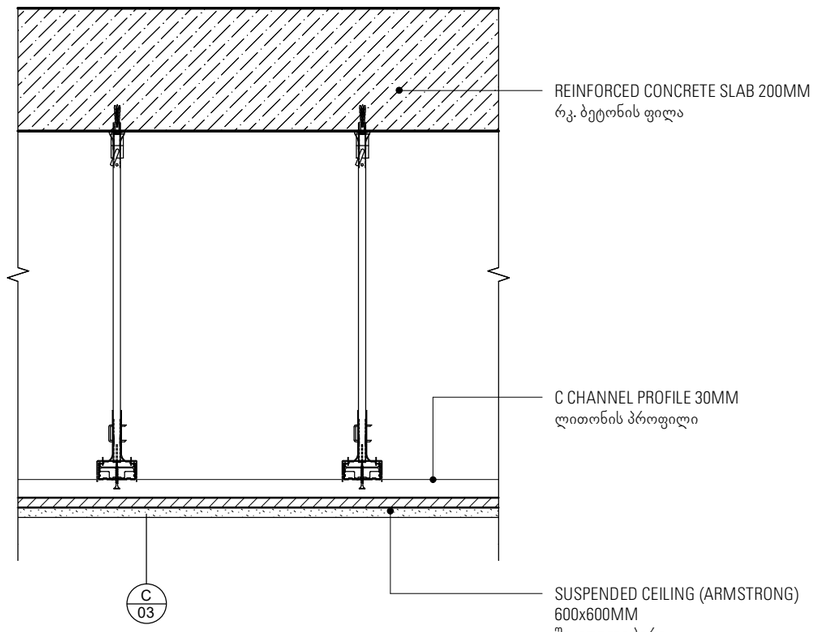

CEILING DETAIL 03

1 : 10

DMARK
ARCHITECTURAL COMPANY

www.dmark.ge

DMARK ARCHITECTURAL COMPANY

PROJECT NAME
FEDEX WAREHOUSE COMPLEX

PROJECT ADDRESS
GEORGIA, TBILISI, QIZIKI STREET #27

CLIENT
"INFORMATION COMMUNICATION SYSTEMS"

± 0.00 = 458.0

STAGE	DATE	COMMENT
CD	16.11.2022	Musha proeqti

ORDER #	22.009
DRAWN BY	NM
CHECKED BY	AK
COPYRIGHT	DMARK

DRAWING NAME
CEILING DETAILS

FED-DMK-DD- B1-A-512 -R01

A3

Z:\100 Projects\22.009 FedEx\300 Modeling\304 Revit\ARCH Fedex_RVT21.rvt.rvt

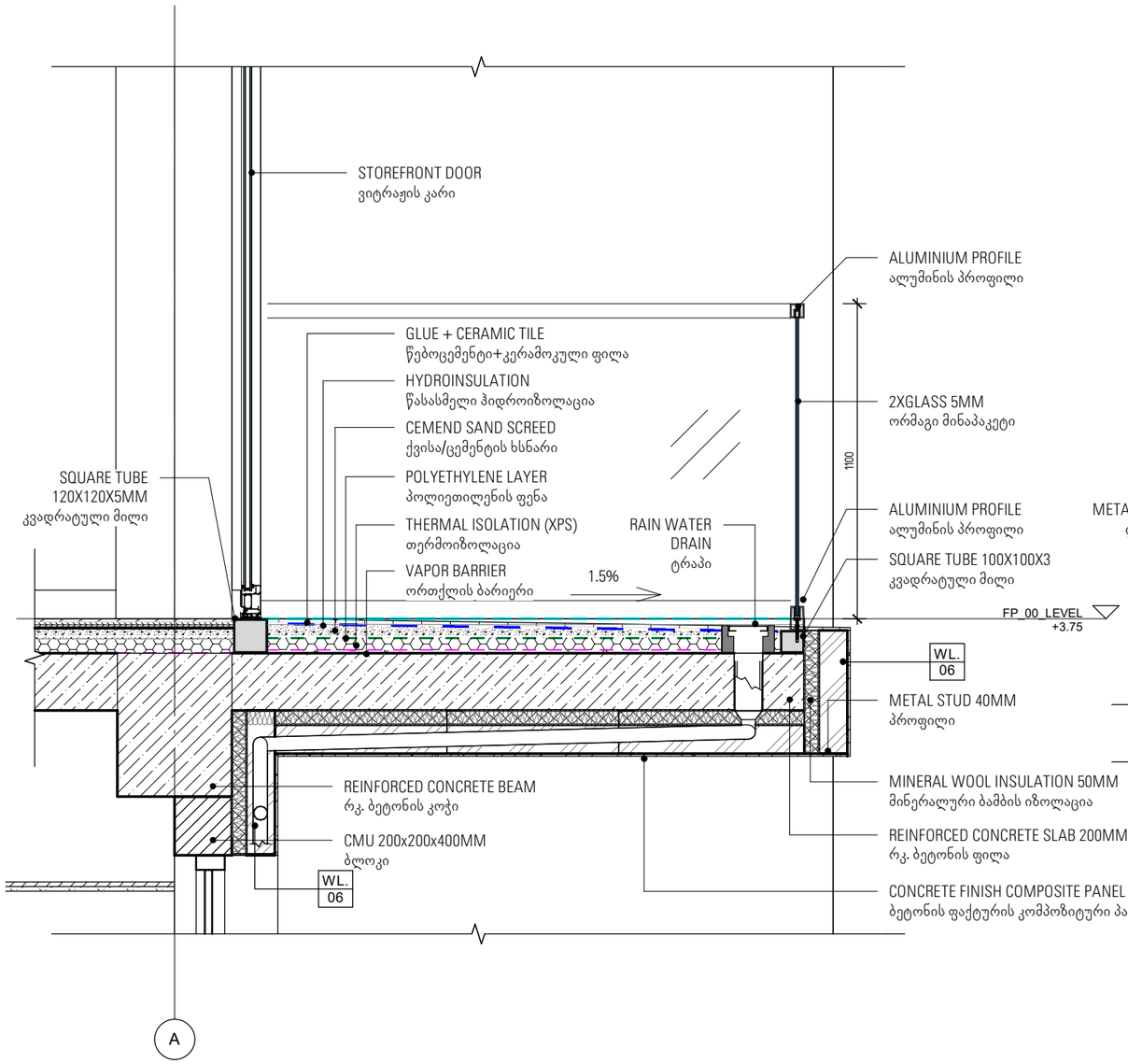

DETAIL 01

1 : 20

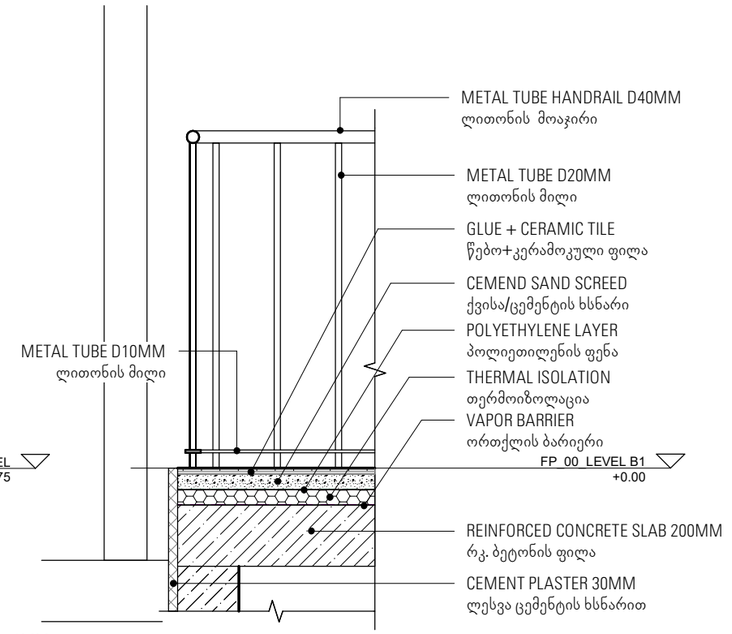

DETAIL 02

1 : 20

DMARK
ARCHITECTURAL COMPANY

www.dmark.ge

DMARK ARCHITECTURAL COMPANY

PROJECT NAME
FEDEX WAREHOUSE COMPLEX

PROJECT ADDRESS
GEORGIA, TBILISI, QIZIKI STREET #27

CLIENT
"INFORMATION COMMUNICATION SYSTEMS"

± 0.00 = 458.0

STAGE	DATE	COMMENT
	16.11.2022	Musha proeqti

ORDER #	22.009
DRAWN BY	NM
CHECKED BY	AK
COPYRIGHT	DMARK

DRAWING NAME
DETAILS

FED-DMK-DD- B1-A-513 -R01

A3

Z:\100_Projects\22.009_FedEx\300_Modeling\304_Revit\ARCH_Fedex_RVT21.rvt.rvt

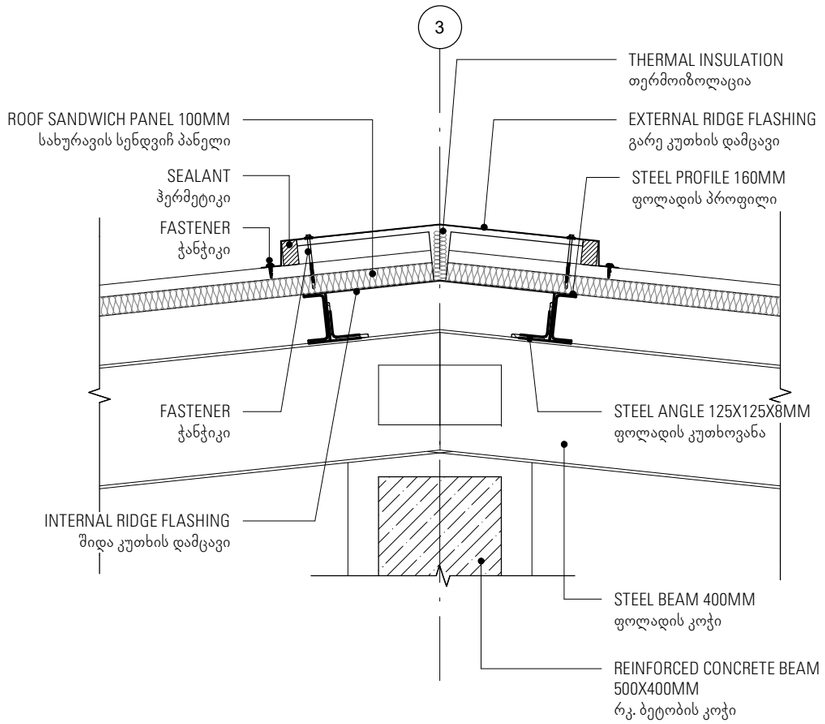

ROOF RIDGE DETAIL

1 : 20

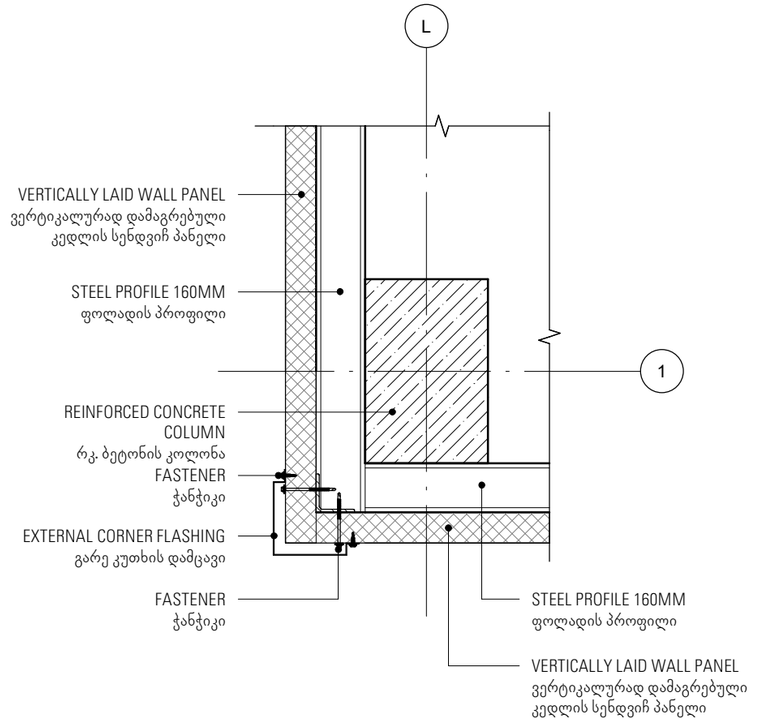

WALL CONNECTION DETAIL

1 : 20

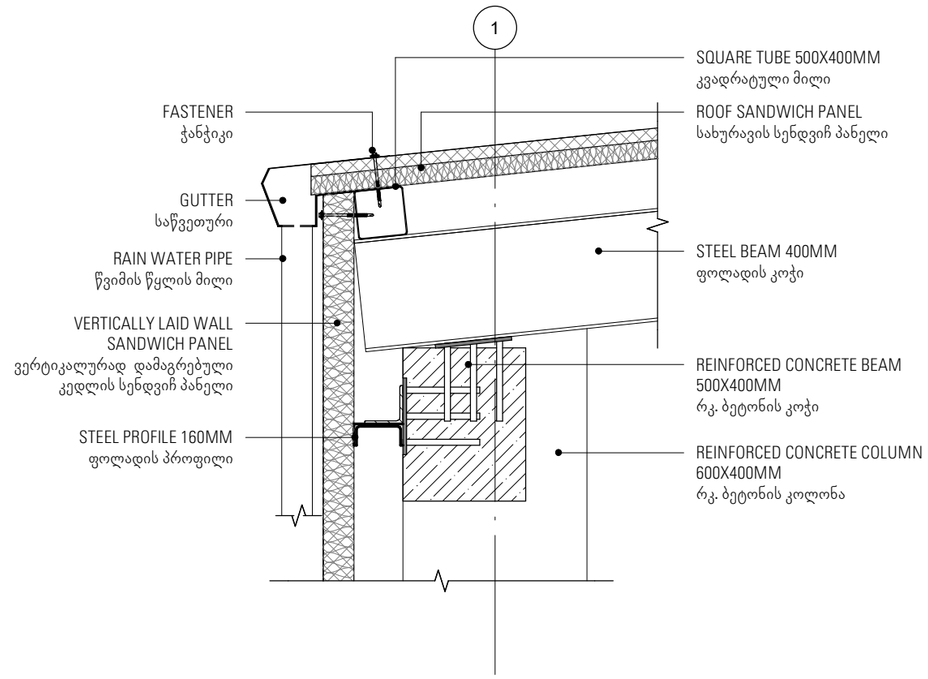

GUTTER DETAIL

1 : 20

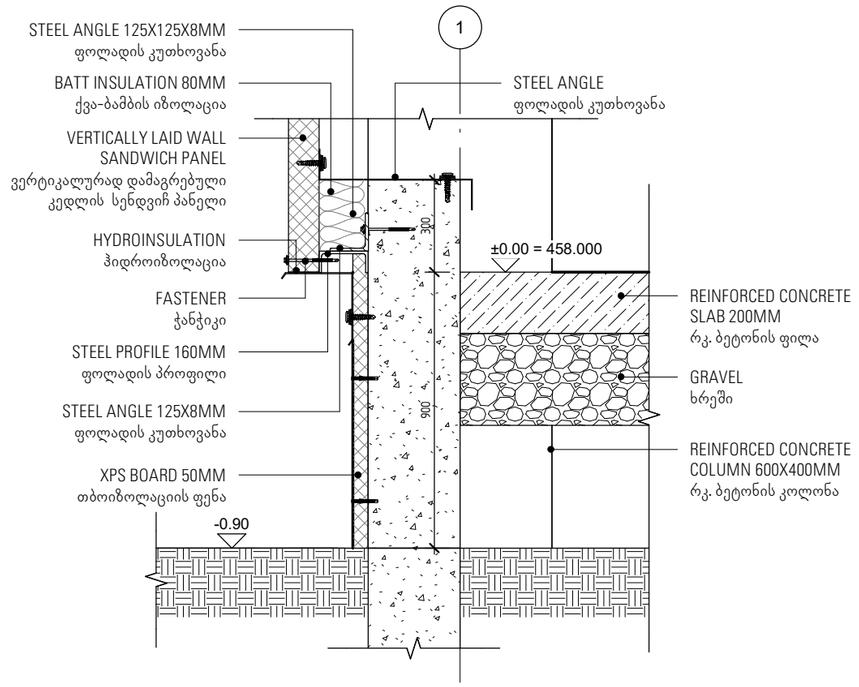

WALL END DETAIL

1 : 20

DMARK
ARCHITECTURAL COMPANY
www.dmark.ge
DMARK ARCHITECTURAL COMPANY

PROJECT NAME
FEDEX WAREHOUSE COMPLEX

PROJECT ADDRESS
GEORGIA, TBILISI, QIZIKI STREET #27

CLIENT
"INFORMATION COMMUNICATION SYSTEMS"

± 0.00 = 458.0

STAGE	DATE	COMMENT
	16.11.2022	Musha proeqti

ORDER #	22.009
DRAWN BY	NM
CHECKED BY	AK
COPYRIGHT	DMARK

DRAWING NAME
DETAILS

FED-DMK-DD- B1-A-514 -R01

A3

Z:\100 Projects\22.009 FedEx\300 Modeling\304 Revit\ARCH Fedex RVT21.rvt.rvt

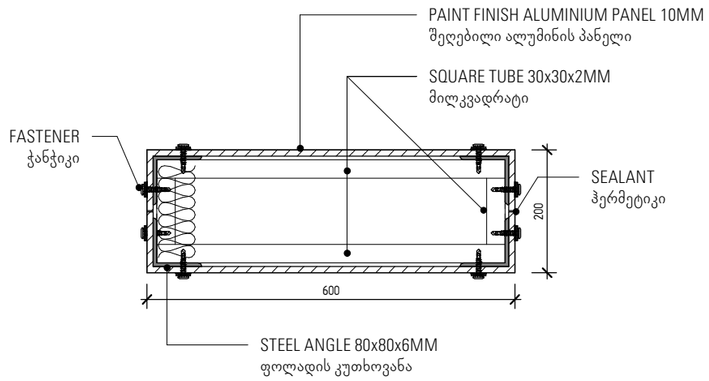

DECORATIVE WALL DETAIL

1 : 10

DMARK
ARCHITECTURAL COMPANY

www.dmark.ge

D M A R K
A R C H I
T E C T U
R A L C O
M P A N Y

PROJECT NAME
FEDEX WAREHOUSE COMPLEX

PROJECT ADDRESS
GEORGIA, TBILISI, QIZIKI STREET #27

CLIENT
"INFORMATION COMMUNICATION SYSTEMS"

± 0.00 = 458.0

STAGE	DATE	COMMENT
CD	16.11.2022	Musha proeqti

ORDER #	22.009
DRAWN BY	NM
CHECKED BY	AK
COPYRIGHT	DMARK

DRAWING NAME
DETAILS

FED-DMK-DD- B1-A-515 -R01

A3

Z:\100 Projects\22.009 FedEx\300 Modeling\304 Revit\ARCH Fedex RVT21.rvt.rvt

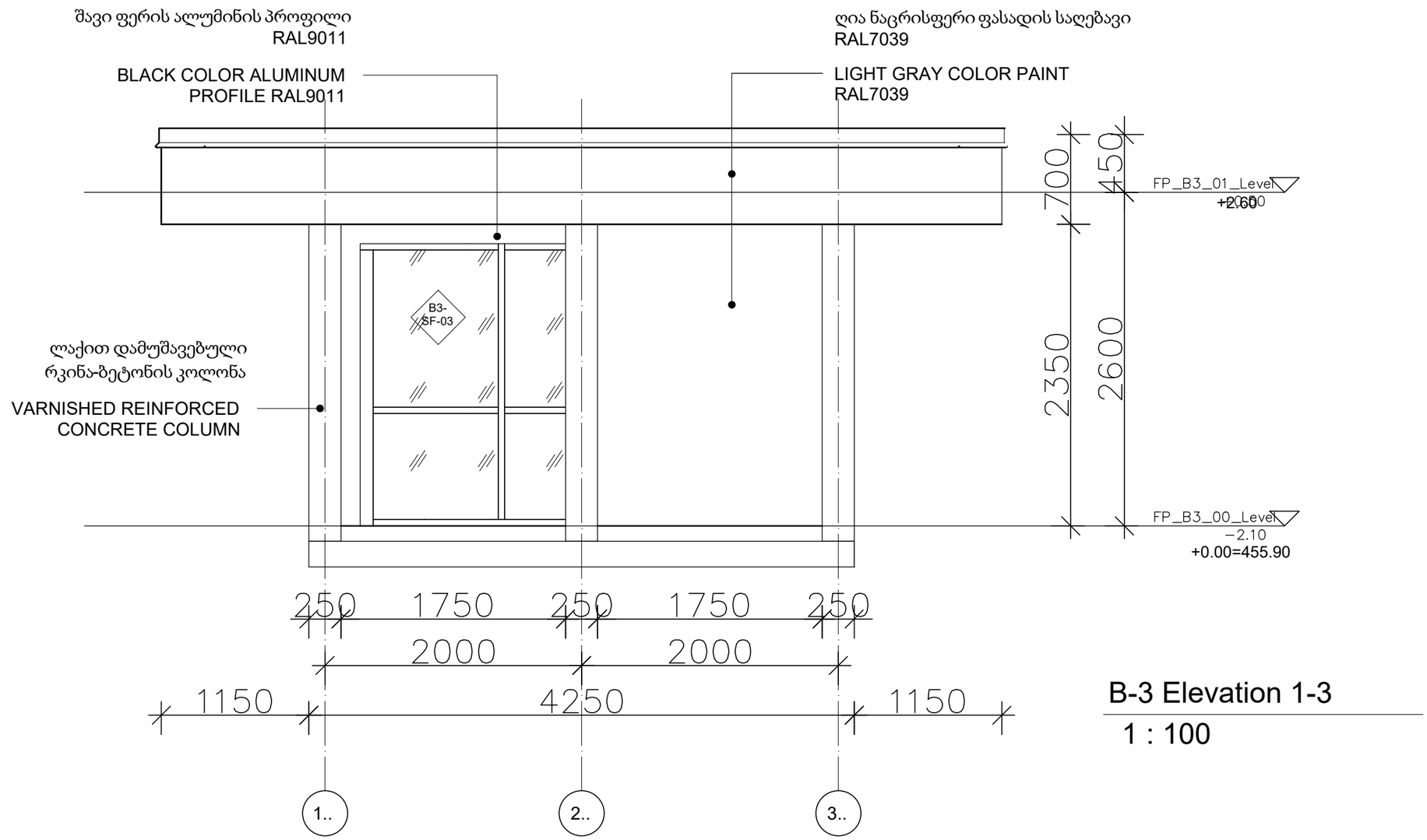

B-3 Elevation 1-3

1 : 100

DMARK
ARCHITECTURAL COMPANY
www.dmark.ge

PROJECT NAME
FEDEX WAREHOUSE COMPLEX

PROJECT ADDRESS
GEORGIA, TBILISI, QIZIKI STREET #27

CLIENT
"INFORMATION COMMUNICATION SYSTEMS"

± 0.00 = 458.0

STAGE	DATE	COMMENT
sp	16.11.2022	stadia proeqti

ORDER #	22.009
DRAWN BY	NM
CHECKED BY	AK
COPYRIGHT	DMARK

DRAWING NAME
B1 FLOOR PLAN

FED-DMK-DD- B1-A-100 -R01

A1

Z:\100_Projects\22.009_FedEx\300_Modeling\304_Revit\ARCH_Fedex_R9721.rvt

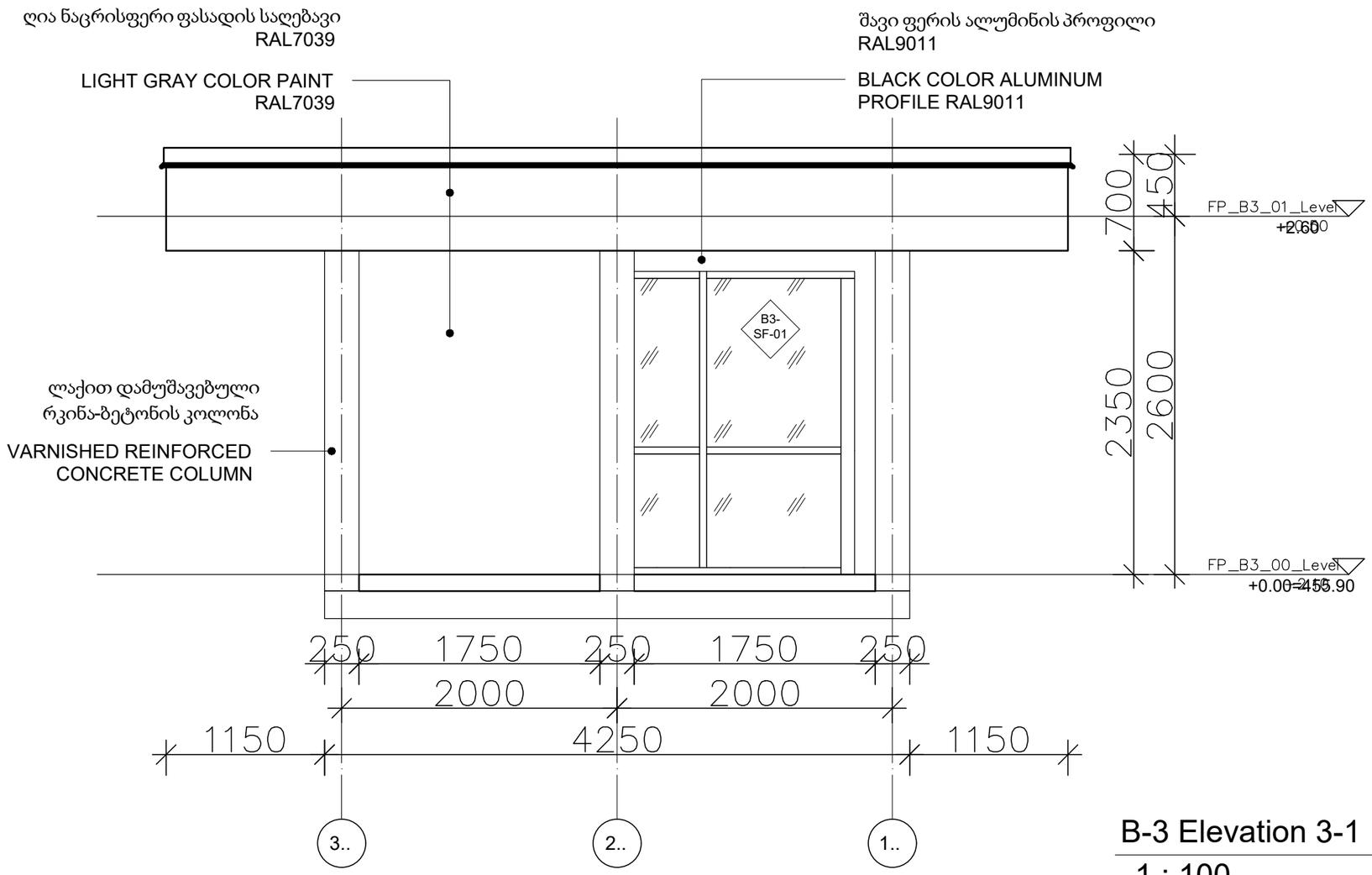

B-3 Elevation 3-1

1 : 100

DMARK
ARCHITECTURAL COMPANY
www.dmark.ge

PROJECT NAME
FEDEX WAREHOUSE COMPLEX

PROJECT ADDRESS
GEORGIA, TBILISI, QIZIKI STREET #27

CLIENT
"INFORMATION COMMUNICATION SYSTEMS"

± 0.00 = 458.0

STAGE	DATE	COMMENT
sp	16.11.2022	stadia proeqti

ORDER #	22.009
DRAWN BY	NM
CHECKED BY	AK
COPYRIGHT	DMARK

DRAWING NAME
B1 FLOOR PLAN

FED-DMK-DD- B1-A-100 -R01

A1

Z:\100_Projects\22.009 # FedEx\300_Modeling\304 Revit\ARCH Fedex_RVT21.rvt

შავი ფერის ალუმინის პროფილი
RAL9011

BLACK COLOR ALUMINUM
PROFILE RAL9011

მუქი ნაცრისფერი ფასადის საღებავი
RAL7039

DARK GRAY COLOR PAINT RAL7039

ლაქით დამუშავებული
რკინა-ბეტონის კოლონა

VARNISHED REINFORCED
CONCRETE COLUMN

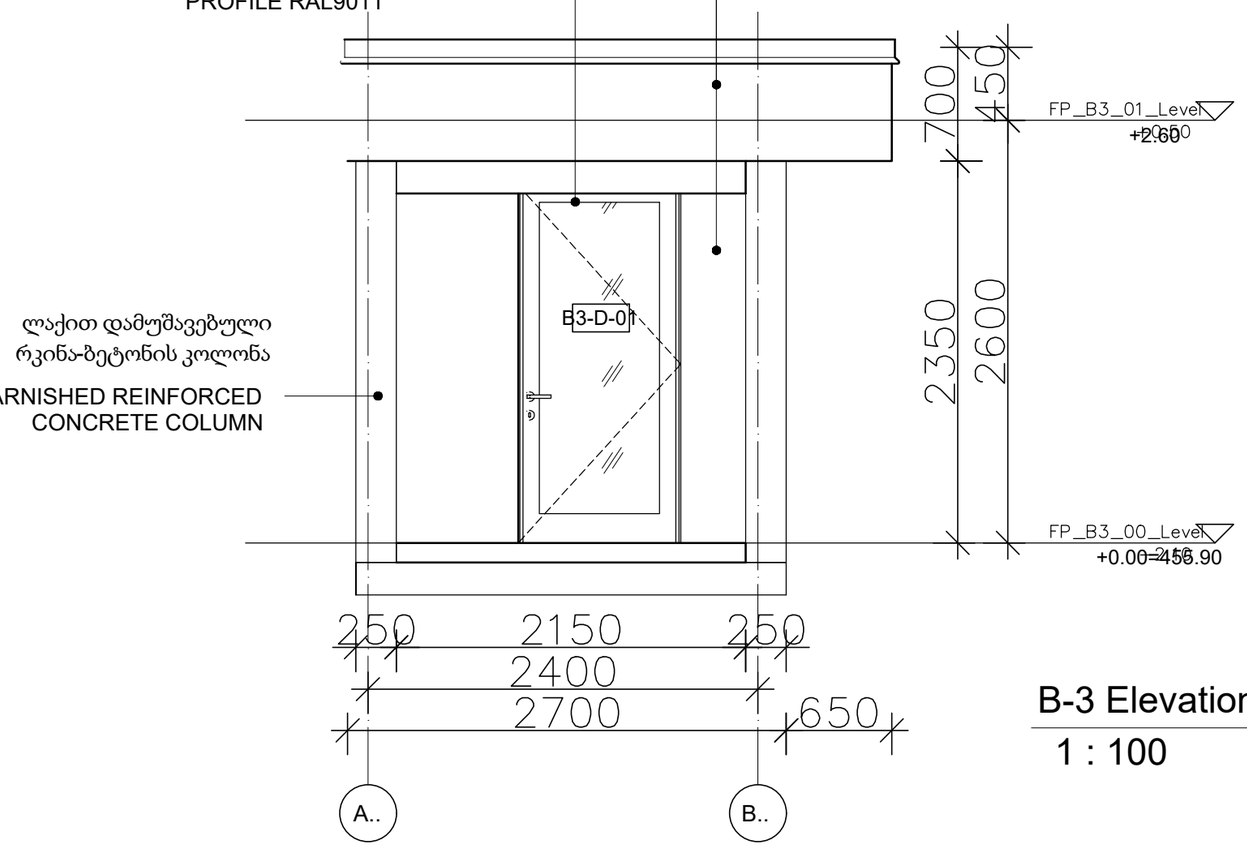

B-3 Elevation A-B

1 : 100

DMARK
ARCHITECTURAL COMPANY
www.dmark.ge

PROJECT NAME
FEDEX WAREHOUSE COMPLEX

PROJECT ADDRESS
GEORGIA, TBILISI, QIZIKI STREET #27

CLIENT
"INFORMATION COMMUNICATION SYSTEMS"

± 0.00 = 458.0

STAGE	DATE	COMMENT
sp	16.11.2022	stadia proeqti

ORDER #	22.009
DRAWN BY	NM
CHECKED BY	AK
COPYRIGHT	DMARK

DRAWING NAME
B1 FLOOR PLAN

FED-DMK-DD- B1-A-100 -R01

A1

Z:\100_Projects\22.009_FedEx\300_Modeling\304_Revit\ARC\1_Fedex_RVT21.rvt

ღია ნაცრისფერი ფასადის საღებავი
RAL7039

LIGHT GRAY COLOR PAINT
RAL7039

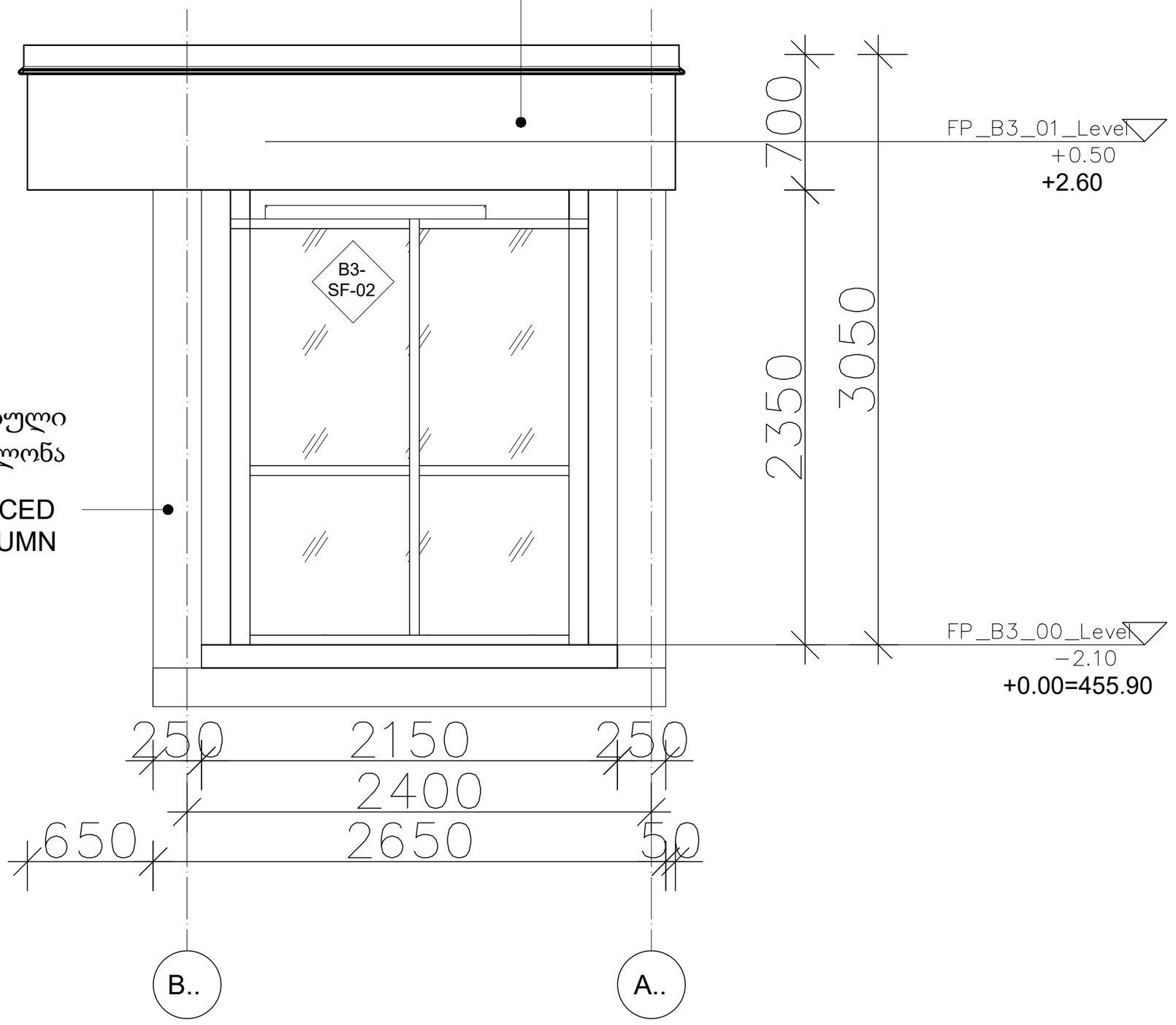

ლაქით დამუშავებული
რკინა-ბეტონის კოლონა

VARNISHED REINFORCED
CONCRETE COLUMN

DMARK
ARCHITECTURAL COMPANY
www.dmark.ge

PROJECT NAME
FEDEX WAREHOUSE COMPLEX

PROJECT ADDRESS
GEORGIA, TBILISI, QIZIKI STREET #27

CLIENT
"INFORMATION COMMUNICATION SYSTEMS"

± 0.00 = 458.0

STAGE	DATE	COMMENT
sp	16.11.2022	stadia proeqti

ORDER #	22.009
DRAWN BY	NM
CHECKED BY	AK
COPYRIGHT	DMARK

DRAWING NAME
B1 FLOOR PLAN

FED-DMK-DD- B1-A-100 -R01

A1

Z:\100 Projects\22.009 Fedex\000 Modeling\304 Revit\ARCH Fedex_RVT21.rvt