ზომა 1-11 ბეტონის ღობე L100	
ღობის ტიპური ნახაზი	
შპს "ნოვასპორტ ს/კ 206135859 მის: ქობულეთი, ქ. 7	
ზომა ნებისმიერი ცვლილება ან დამატება უნდა შეთანხმდეს ავტორთან	

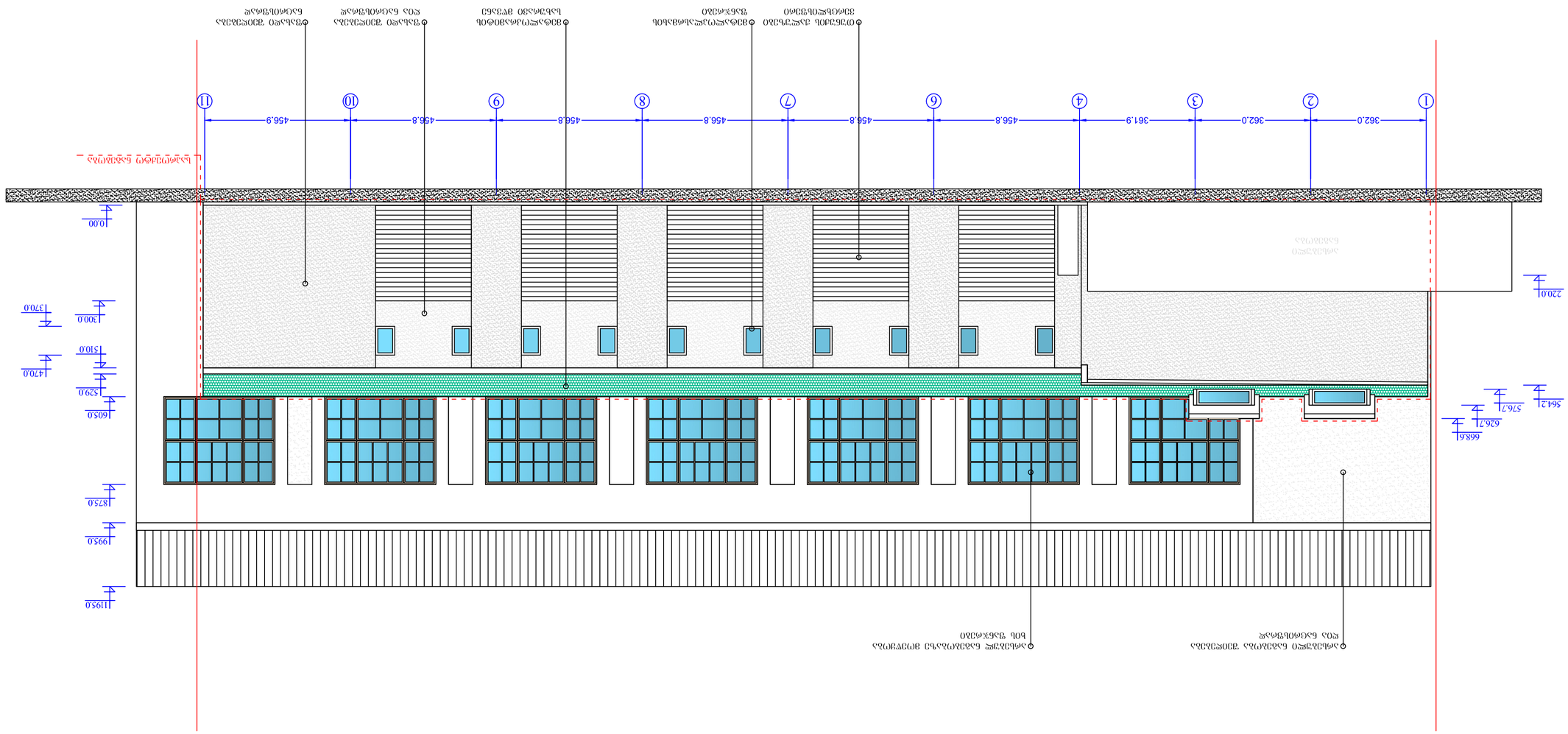

ზომა 1-11 ბეტონის ღობე L100

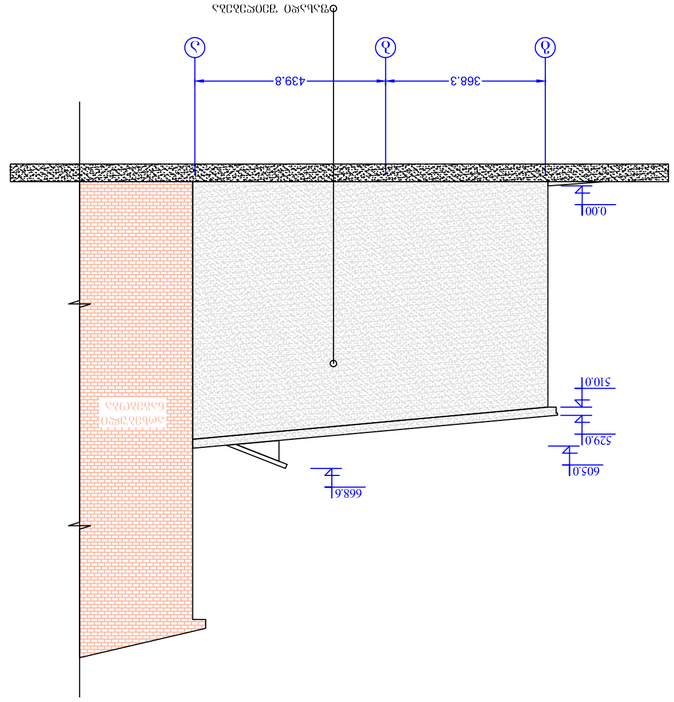

Տեսակ Ə- Չ. Ցանկապատ 1:100

Ծրագրի անվանում	Ամրոցաշեն գյուղի ներքին ճանապարհների ասֆալտապատում
Հասցե	Արագածոտնի մարզ, Ամրոցաշեն համայնք, գյուղ Ամրոցաշեն, փողոց 1
Ծրագրի փուլ	Նախագծային փաստաթղթեր

ფასადი ა-გ. მასშტაბი 1:100

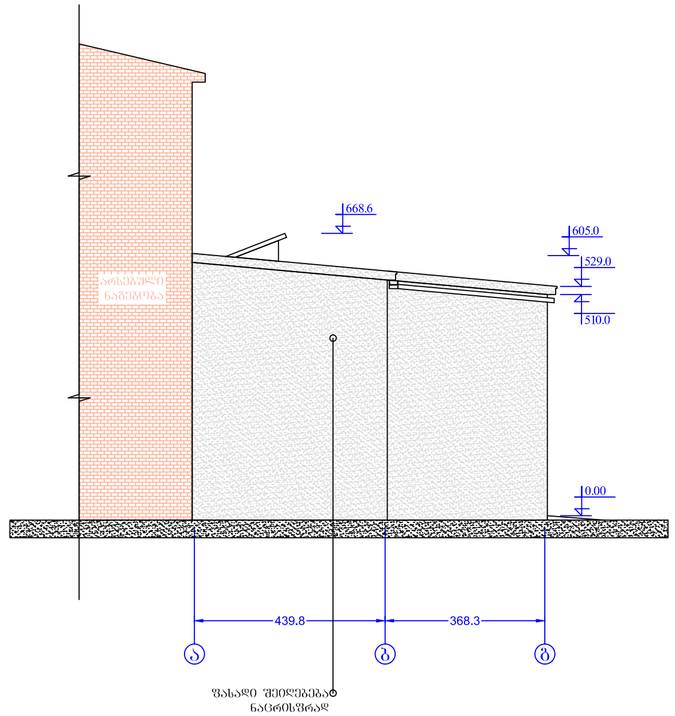

ფასადი ა-გ. მასშტაბი 1:100	
დამკვეთი	ამირან ჯანიაშვილი
შემსრულებელი	შპს. "სოდეკი" ს/კ 206135859 მის: ძინძარაულის ქ. 7
არქიტექტორი	გიორგი ლეონიშვილი ტელ: 593 222 033