G101 (გ ბლოკი)
1 : 100

გეგმა სართული -3
Author

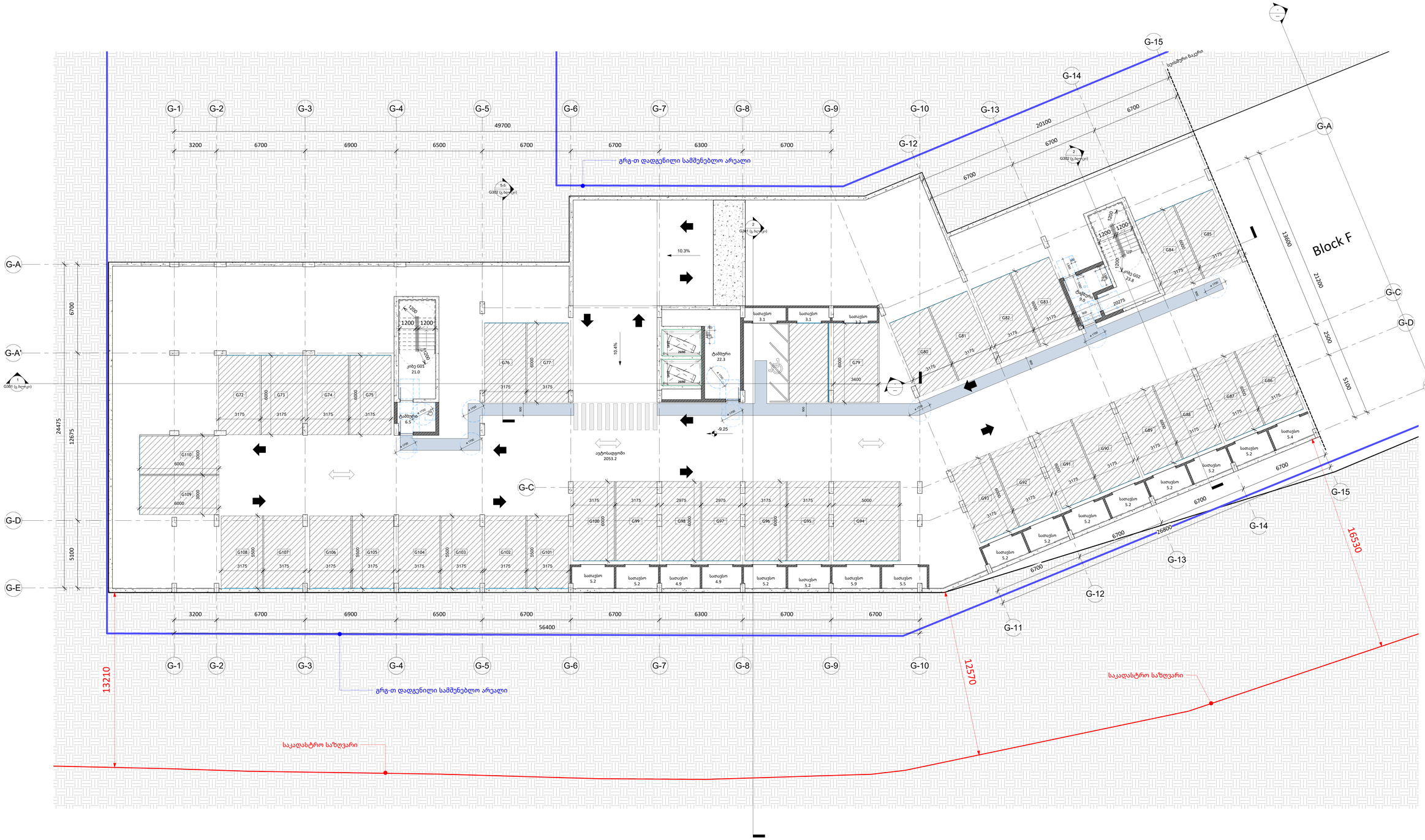

A0

G101 (გ ბლოკი)

სათაური / Sheet Name

გეგმა სართული -3

NS Studio
0179 ბაზალეთის ქუჩა 3
ქ. თბილისი, საქართველო.
Tel: 593 27 88 58
info@nsstudio.ge

პროექტი / Project

ქალაქი თბილისი

ინფორმაცია დამკვეთის შესახებ

-

სქემატური გეგმა / Schematic Plan

სქემატური განშლა /Schematic Elevation

შენიშვნა / Note

ექსპლიკაცია / Legend

#9/1/2025 4:03:48 PM

Cad Dwg File: **ნაფეტვრები**

ლუკა ჩაგანავა

ნინო ჭანტურია

ვახტანგ ცხოვრებაშვილი

ელენე ედიშერაშვილი

გიორგი ხეცურიანი

გიორგი გოგოლაძე

ილია გამისონია

ლევან არველაძე

ლევან ქილაშვილი

NS Studio

G102 (გ ბლოკი)
1 : 100

გეგმა სართული -2
Author

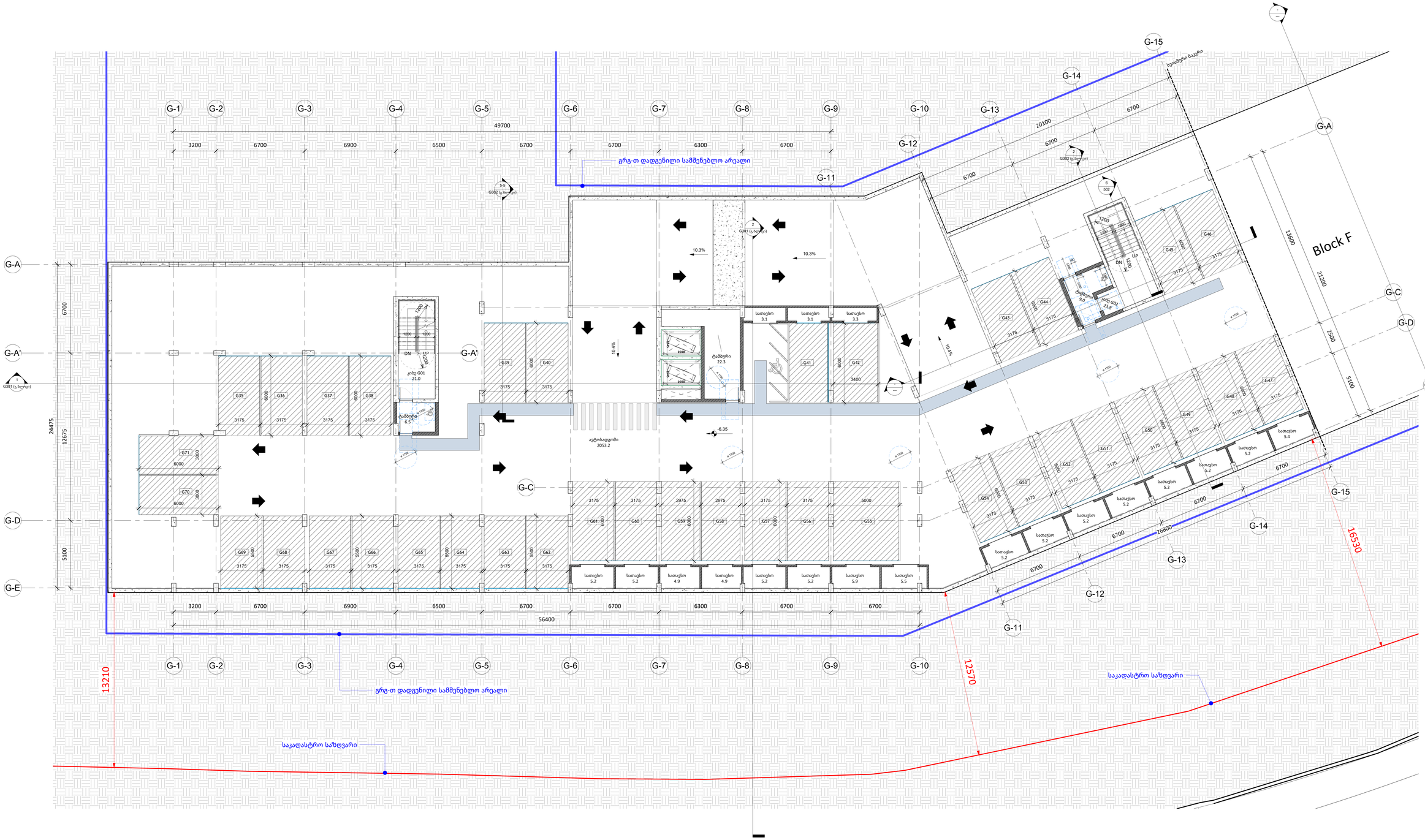

A0

G102 (გ ბლოკი)

სათაური / Sheet Name

გეგმა სართული -2

NS Studio
0179 ბაზალეთის ქუჩა 3
ქ. თბილისი, საქართველო.
Tel: 593 27 88 58
info@nsstudio.ge

პროექტი / Project

ქალაქი თბილისი

ინფორმაცია დამკვეთის შესახებ

-

სქემატური გეგმა / Schematic Plan

სქემატური განშლა /Schematic Elevation

შენიშვნა / Note

ექსპლიკაცია / Legend

#9/1/2025 4:03:50 PM

Cad Dwg File: **ნაფეტვრები**

ლუკა ჩაგანავა

ნინო ჭანტურია

ვახტანგ ცხოვრებამშვილი

ელენე ედიშერამშვილი

გიორგი ხეცურიანი

გიორგი გოგოლაძე

ილია გამისონია

ლევან არველაძე

ლევან ქილაშვილი

NS Studio

G103 (გ ბლოკი)
1 : 100

გეგმა სართული -1
Author

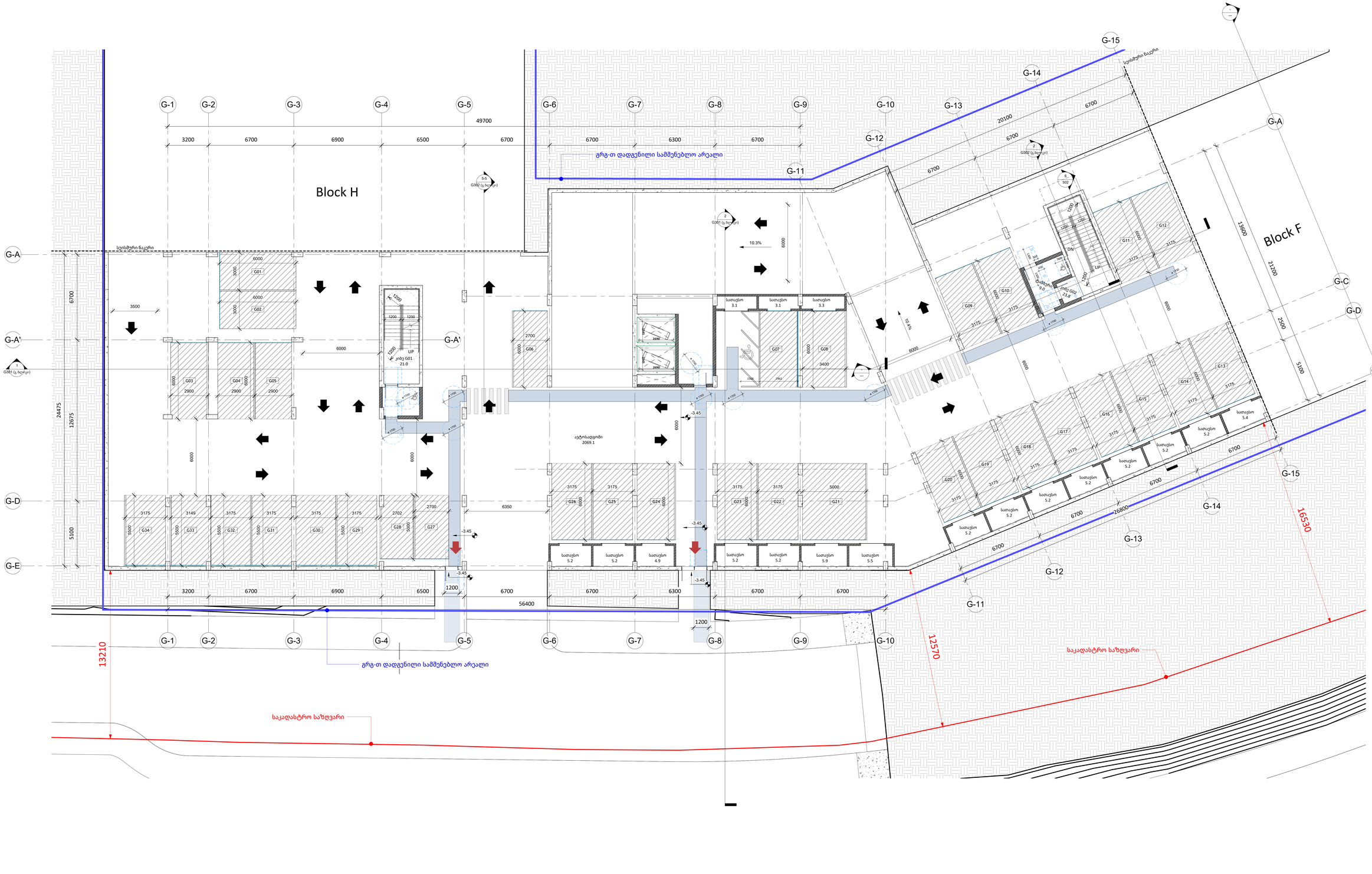

A0

G103 (გ ბლოკი)

სათაური / Sheet Name

გეგმა სართული -1

NS Studio
0179 ბაზალეთის ქუჩა 3
ქ. თბილისი, საქართველო.
Tel: 593 27 88 58
info@nsstudio.ge

პროექტი / Project

ქალაქი თბილისი

ინფორმაცია დამკვეთის შესახებ

-

სქემატური გეგმა / Schematic Plan

სქემატური განშლა /Schematic Elevation

შენიშვნა / Note

ექსპლიკაცია / Legend

#9/1/2025 4:03:52 PM

Cad Dwg File: **ნაფეტვრები**

ლუკა ჩაგანავა

ნინო ჭანტურია

ვახტანგ ცხოვრებაშვილი

ელენე ედიშერაშვილი

გიორგი ხეცურიანი

გიორგი გოგოლაძე

ილია გამისონია

ლევან არველაძე

ლევან ქილაშვილი

NS Studio

G104 (გ ბლოკი)
1 : 100

გეგმა სართული 0
Author



A0

G104 (გ ბლოკი)

სათაური / Sheet Name

გეგმა სართული 0

NS Studio
0179 ბაზალეთის ქუჩა 3
ქ. თბილისი, საქართველო.
Tel: 593 27 88 58
info@nsstudio.ge

პროექტი / Project

ქალაქი თბილისი

ინფორმაცია დამკვეთის შესახებ

-

სქემატური გეგმა / Schematic Plan

სქემატური განშლა /Schematic Elevation

შენიშვნა / Note

ექსპლიკაცია / Legend

#9/11/2025 11:35:11 AM

Cad Dwg File: **ნაფეტვრები**

ლუკა ჩაგანავა
ნინო ჭანტურია
ვახტანგ ცხოვრებაშვილი
ელენე ედიშერაშვილი
გიორგი ხეცურიანი
გიორგი გოგოლაძე
ილია გამისონია
ლევან არველაძე
ლევან ქილაშვილი

NS Studio

G105 (გ ბლოკი)
1 : 100

გეგმა სართული 1
Author


G-1
G-2
G-3
G-4
G-5
G-6
G-7
G-8
G-9
G-10
G-11
G-12
G-13
G-14
G-15
G-A
G-A'
G-C
G-D
G-E
49700
3200
6700
6900
6500
6700
6300
24475
12675
5100
56400
26800
21200
13600
15060
15370
გრგ-თ დადგენილი სამშენებლო არეალი
საკადასტრო საზღვარი
სველწერტილის ბლოკი
ლიფტის შახტი
ლიფტის მანქანათა განყოფილება
DN 1200
UP 1200
ლიფტი G01
ლიფტი G02
ლიფტი G03
ლიფტი G04
G16 B ტიპი 114.5 მ²
G17 B ტიპი 133.8 მ²
G18 B ტიპი 66.2 მ²
G19 B ტიპი 71.3 მ²
G20 B ტიპი 69.9 მ²
G21 B ტიპი 73.4 მ²
G22 B ტიპი 59.8 მ²
G23 B ტიპი 73.5 მ²
G24 B ტიპი 63.9 მ²
G25 B ტიპი 100.5 მ²
G26 B ტიპი 63.9 მ²
G27 B ტიპი 75.7 მ²
G28 A ტიპი 66.7 მ²
G29 B ტიპი 64.8 მ²
G30 B ტიპი 110.6 მ²
G31 B ტიპი 72.2 მ²
G32 B ტიპი 75 მ²
Room 2.4
Room 2.2
Room 21.9
Room 4.8
Room 24.7
Room 3.9
WC 4.9
WC 4.4
WC 4.2
WC 5.0
WC 4.1
WC 5.1
WC 4.7
WC 4.0
WC 3.7
WC 3.2
WC 6.7
WC 3.9
WC 4.2
საძინებელი 16.6
საძინებელი 17.7
საძინებელი 17.1
საძინებელი 17.5
საძინებელი 16.5
საძინებელი 14.3
საძინებელი 14.5
საძინებელი 15.5
საძინებელი 15.4
საძინებელი 14.2
საძინებელი 26.0
საძინებელი 15.2
საძინებელი 17.1
საძინებელი 18.6
საძინებელი 15.5
საძინებელი 18.5
საძინებელი 24.1
საძინებელი 15.4
საძინებელი 13.4
მისაღები ოთახი 31.4
მისაღები ოთახი 34.3
მისაღები 26.9
მისაღები 43.1
მისაღები 27.0
მისაღები 27.8
მისაღები 24.9
მისაღები 27.2
მისაღები 27.4
მისაღები 27.1
მისაღები 27.2
ოთახი 19.1
ოთახი 6.5
ოთახი 6.5
ოთახი 10.1
ოთახი 11.6
ოთახი 10.2
ოთახი 10.1
ოთახი 9.5
ოთახი 8.0
ოთახი 17.5
ოთახი 18.4
ოთახი 10.4
ოთახი 17.1
ოთახი 16.9
ოთახი 19.4
ოთახი 9.5
ოთახი 18.4
ოთახი 8.6
ოთახი 10.1
ოთახი 3.9
ოთახი 10.4
ოთახი 8.6
ჰოლი 13.7
ჰოლი 3.7
ჰოლი 3.3
ჰოლი 10.1
ჰოლი 3.3
ჰოლი 3.3
ჰოლი 3.2
ჰოლი 3.3
ჰოლი 3.3
ჰოლი 12.2
ჰოლი 9.4
ჰოლი 3.3
ჰოლი 3.5
ჰოლი 3.3
ჰოლი 3.3
ჰოლი 3.3
ჰოლი 3.3
ჰოლი 3.3
ჰოლი 3.3
ჰოლი 3.3
ჰოლი 3.3
სათავსო 4.1
სათავსო 4.0
სათავსო 4.3
სათავსო 4.2
სათავსო 4.2
სათავსო 4.2
სათავსო 4.2
სათავსო 4.2
სათავსო 4.1
სათავსო 4.2
სათავსო 6.2
სათავსო 6.3
სათავსო 4.2
სათავსო 3.7
სათავსო 4.2
სათავსო 4.2
დერეფანი 147.4
საწარმოო 14.3
სველწერტილი 5.9
სველწერტილი 5.9
სველწერტილი 5.9

G106 (გ ბლოკი)
1 : 100

გეგმა სართული 2
Author

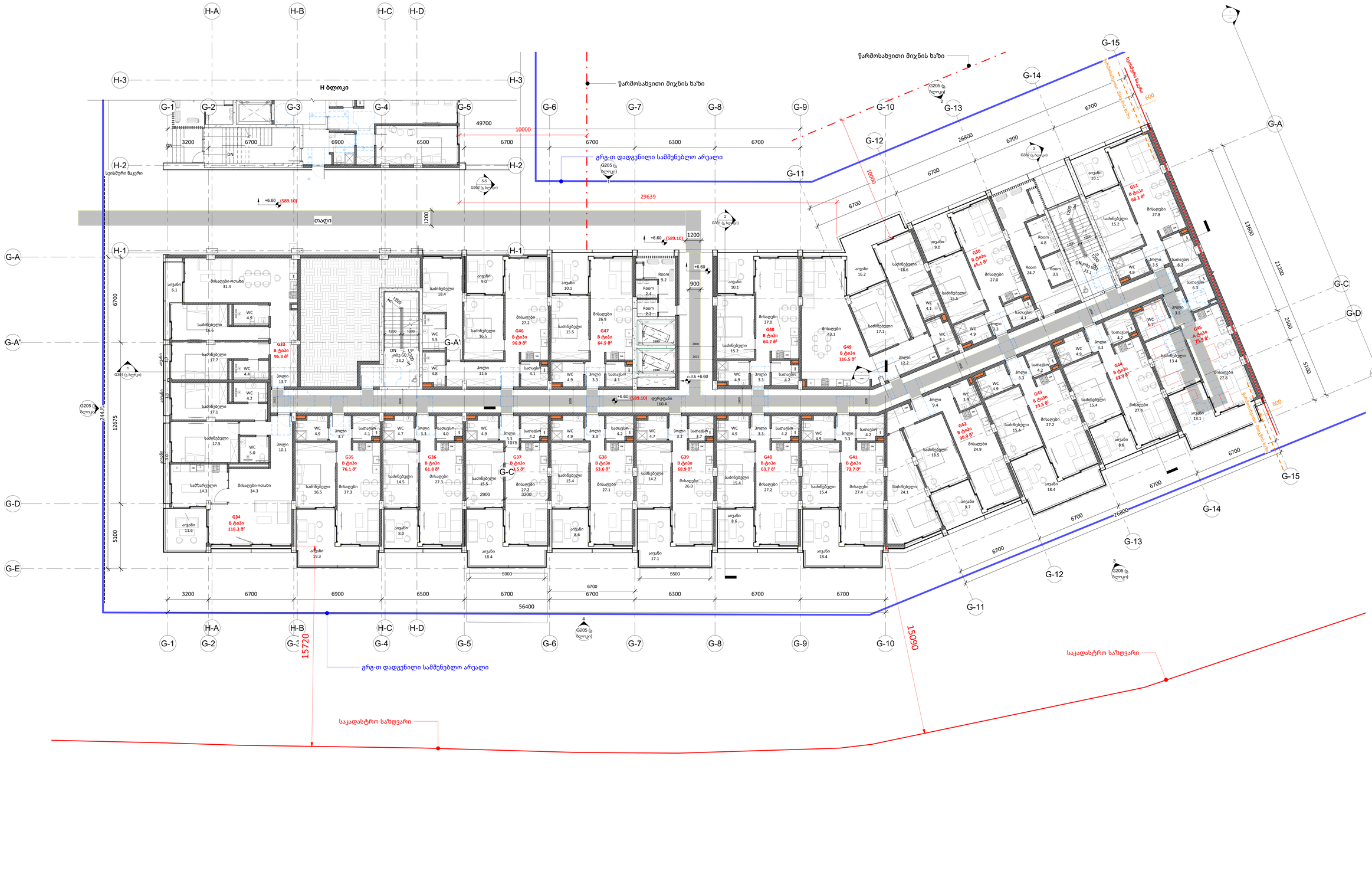

A0

G106 (გ ბლოკი)

სათაური / Sheet Name

გეგმა სართული 2

NS Studio
0179 ბაზალეთის ქუჩა 3
ქ. თბილისი, საქართველო.
Tel: 593 27 88 58
info@nsstudio.ge

პროექტი / Project

ქალაქი თბილისი

ინფორმაცია დამკვეთის შესახებ

-

სქემატური გეგმა / Schematic Plan

სქემატური განშლა /Schematic Elevation

შენიშვნა / Note

ექსპლიკაცია / Legend

#9/11/2025 11:35:22 AM

Cad Dwg File: **ნაფეტვრები**

ლუკა ჩაგანავა
ნინო ჭანტურია
ვახტანგ ცხოვრებაშვილი
ელენე ედიშერაშვილი
გიორგი ხეცურიანი
გიორგი გოგოლაძე
ილია გამისონია
ლევან არველაძე
ლევან ქილაშვილი
NS Studio

G107 (გ ბლოკი)
1 : 100

გეგმა სართული 3
Author

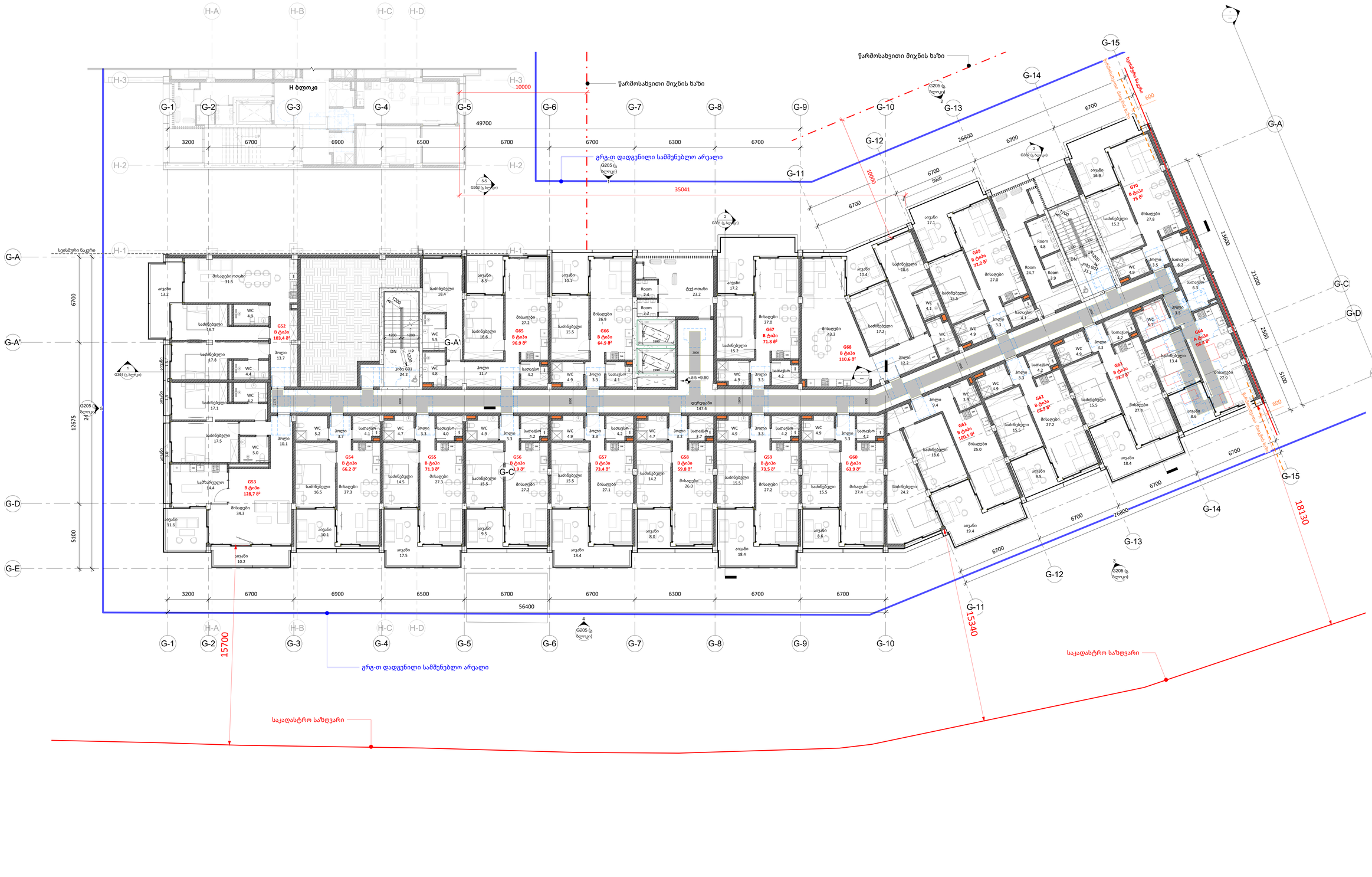

A0

G107 (გ ბლოკი)

სათაური / Sheet Name

გეგმა სართული 3

NS Studio
0179 ბაზალეთის ქუჩა 3
ქ. თბილისი, საქართველო.
Tel: 593 27 88 58
info@nsstudio.ge

პროექტი / Project

ქალაქი თბილისი

ინფორმაცია დამკვეთის შესახებ

-

სქემატური გეგმა / Schematic Plan

სქემატური განშლა /Schematic Elevation

შენიშვნა / Note

ექსპლიკაცია / Legend

#9/11/2025 11:35:26 AM

Cad Dwg File: **ნაფეტვრები**

ლუკა ჩაგანავა
ნინო ჭანტურია
ვახტანგ ცხოვრებაშვილი
ელენე ედიშერაშვილი
გიორგი ხეცურიანი
გიორგი გოგოლაძე
ილია გამისონია
ლევან არველაძე
ლევან ქილაშვილი
NS Studio

G108 (გ ბლოკი)
1 : 100

გეგმა სართული 4
Author

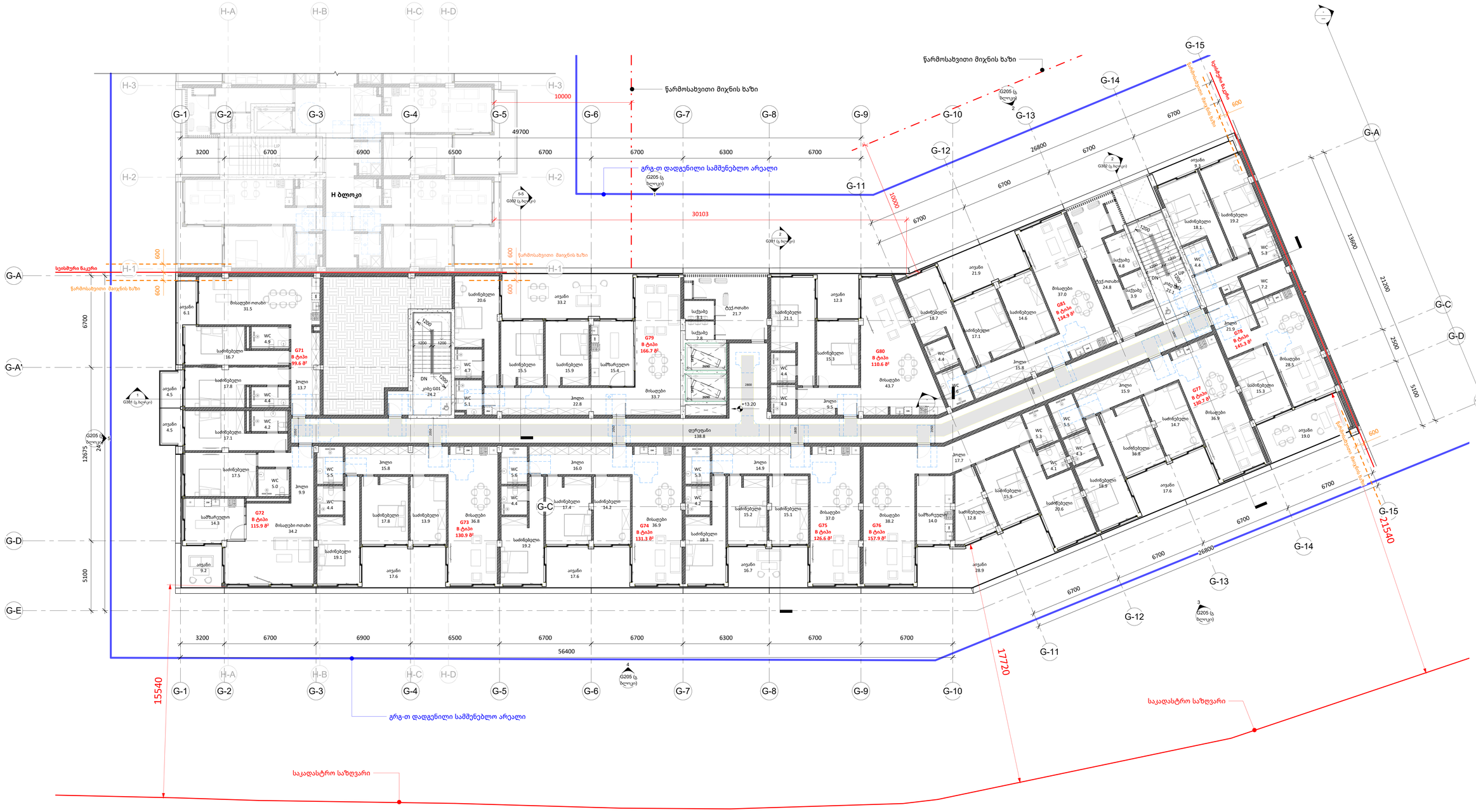

A0

G108 (გ ბლოკი)

სათაური / Sheet Name

გეგმა სართული 4

NS Studio
0179 ბაზალეთის ქუჩა 3
ქ. თბილისი, საქართველო.
Tel: 593 27 88 58
info@nsstudio.ge

პროექტი / Project

ქალაქი თბილისი

ინფორმაცია დამკვეთის შესახებ

-

სქემატური გეგმა / Schematic Plan

სქემატური განშლა /Schematic Elevation

შენიშვნა / Note

ექსპლიკაცია / Legend

#9/11/2025 11:35:29 AM
Cad Dwg File: **ნაფტვრები**
ლუკა ჩაგანავა
ნინო ჭანტურია
ვახტანგ ცხოვრებაშვილი
ელენე ედიშერაშვილი
გიორგი ხეცურიანი
გიორგი გოგოლაძე
ილია გამისონია
ლევან არველაძე
ლევან ქილაშვილი
NS Studio

G109 (გ ბლოკი)
1 : 100

გეგმა სახურავი
Author

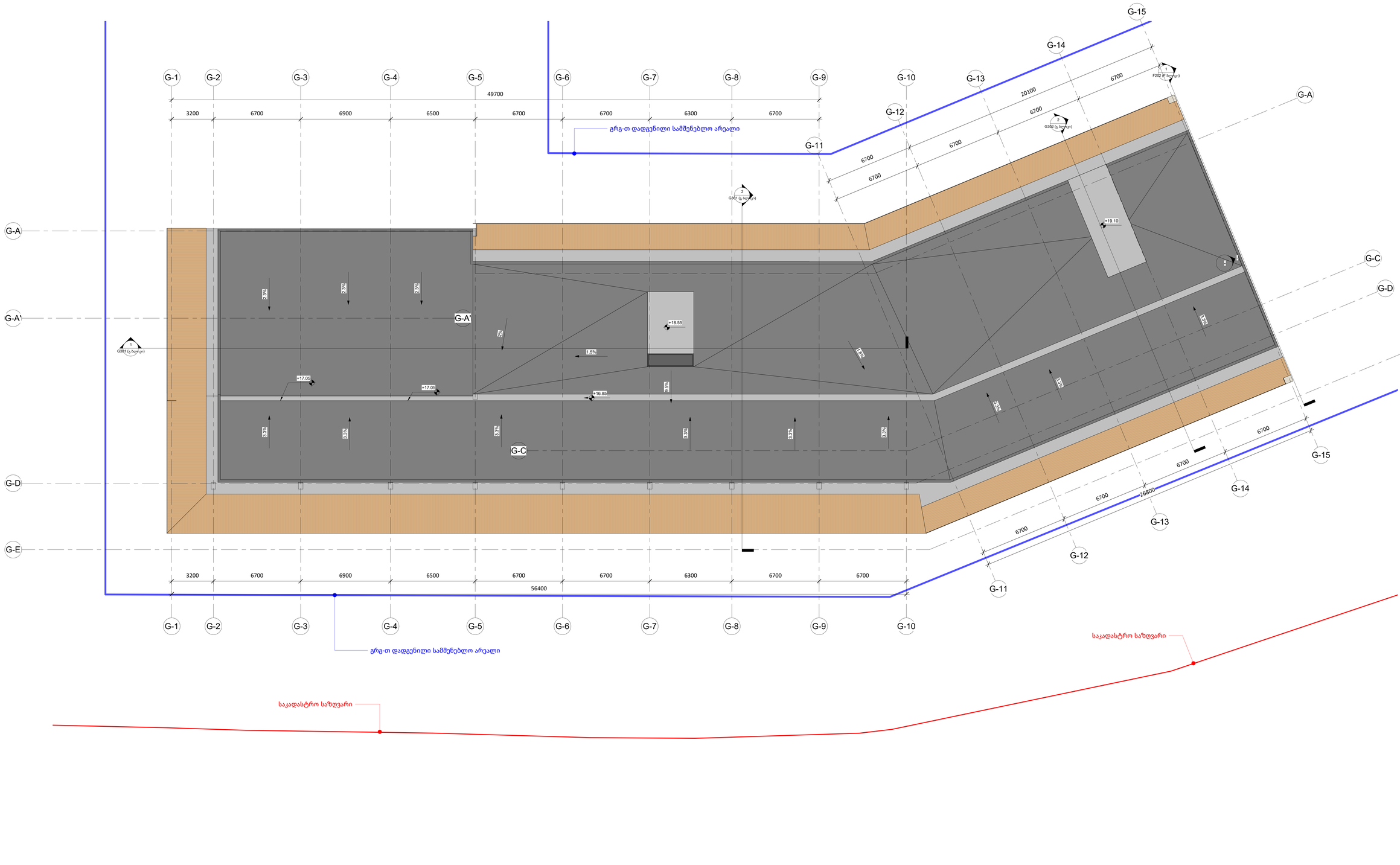

A0

G109 (გ ბლოკი)

სათაური / Sheet Name

გეგმა სახურავი

NS Studio
0179 ბაზალეთის ქუჩა 3
ქ. თბილისი, საქართველო.
Tel: 593 27 88 58
info@nsstudio.ge

პროექტი / Project

ქალაქი თბილისი

ინფორმაცია დამკვეთის შესახებ

-

სქემატური გეგმა / Schematic Plan

სქემატური განშლა /Schematic Elevation

შენიშვნა / Note

ექსპლიკაცია / Legend

#9/23/2025 3:06:46 PM

Cad Dwg File: **ნაფეტვრები**

ლუკა ჩაგანავა

ნინო ჭანტურია

ვახტანგ ცხოვრებაშვილი

ელენე ედიშერაშვილი

გიორგი ხეცურიანი

გიორგი გოგოლაძე

ილია გამისონია

ლევან არველაძე

ლევან ქილაშვილი

NS Studio

G ბლოკი
"ა" ტიპის ბინა N28,45,64
1 სართული (+3.300)
2 სართული (+9.900)
3 სართული (+13.200)

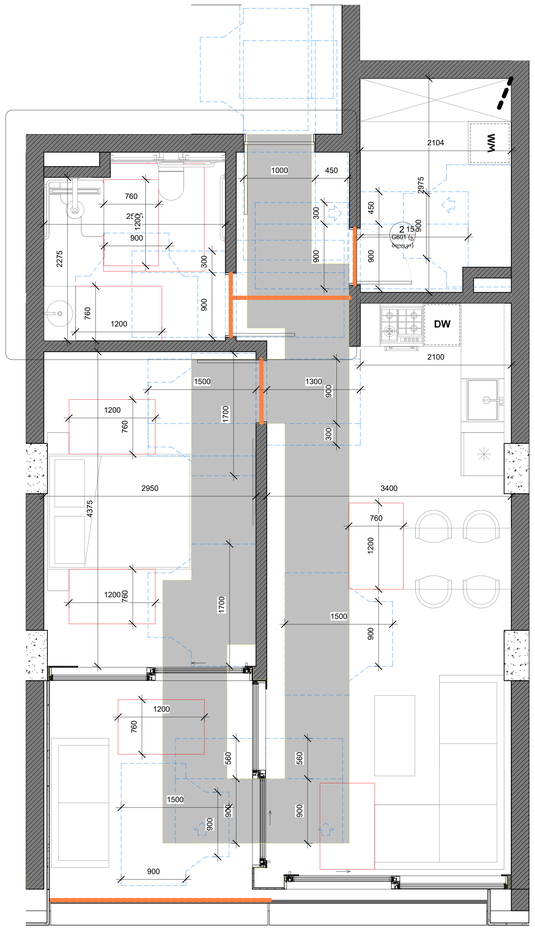

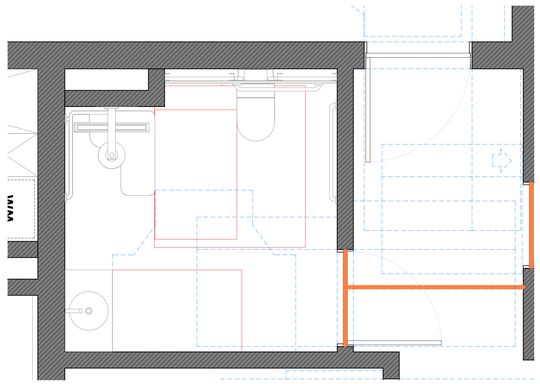

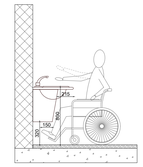

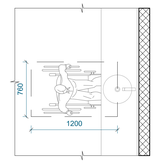

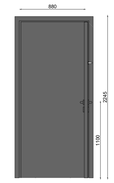



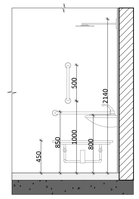

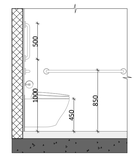

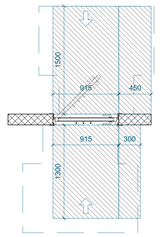

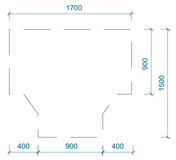

A0

G601 (გ ბლოკი)

სათაური / Sheet Name

A ტიპის ბინა (G ბლოკი)

NS Studio
0179 ბაზალეთის ქუჩა 3
ქ. თბილისი, საქართველო.
Tel: 593 27 88 58
info@nsstudio.ge

პროექტი / Project

ქალაქი თბილისი

ინფორმაცია დამკვეთის შესახებ

-

სქემატური გეგმა / Schematic Plan

სქემატური განშლა /Schematic Elevation

შენიშვნა / Note

ექსპლიკაცია / Legend

6/24/2025 14:02:11

Cad Dwg File: **ნაფეტვრები**

ლუკა ჩაგანავა
ნინო ქანტურია
ვახტანგ ცხოვრებაშვილი
ელენე ედიშერაშვილი
გიორგი ხეცურიანი
გიორგი გოგოლაძე
ილია გამისონია
ლევან არველაძე
ლევან ქილაშვილი

NS Studio

კ-1 კარი ზღურბლის გარეშე მიმხურავით

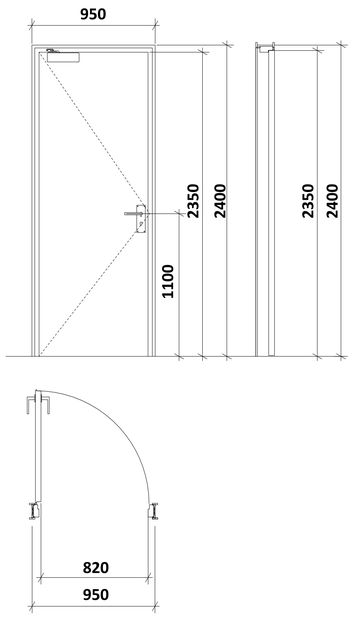

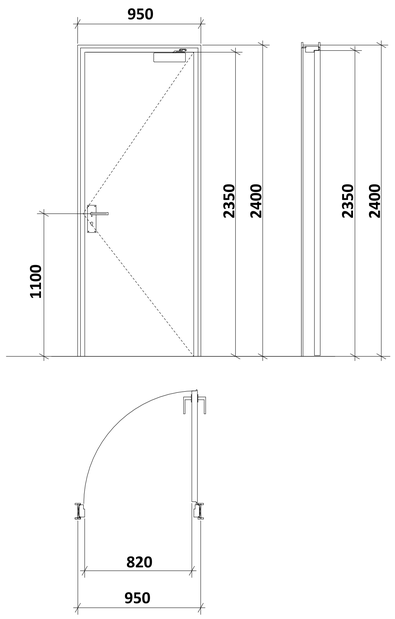

კ-2 კარი ზღურბლით მიმხურავის გარეშე

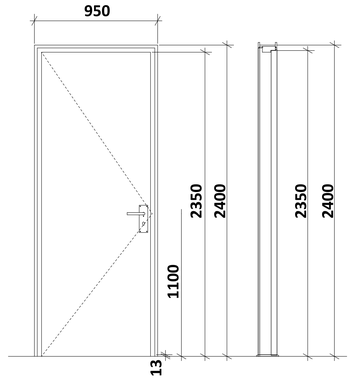

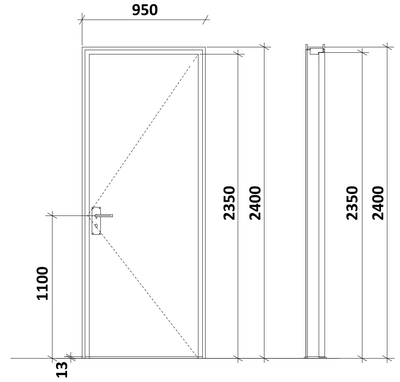

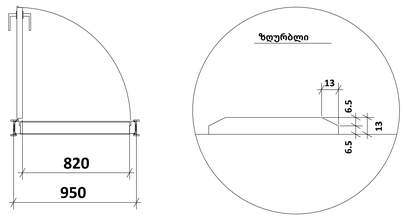

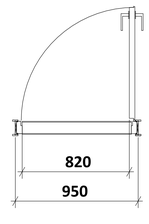

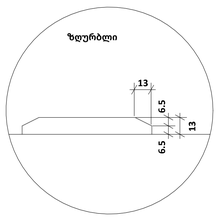

შენიშვნები:

* კარის ზედაპირი უნდა იყოს გლუვი იატაკიდან მინიმუმ 250 მმ-ის საზღვრებში.
* სახელურები, ჩამოსაწევი სახელურები, საკეტები, რაზები და მისაწვდომი კარის სხვა სამართავები ისეთი ფორმის იქნება, რომ ადვილად შეიძლებოდეს ერთი ხელით
მოჭიდება და მის ასამუშავებლად საჭირო არ იქნება მაგრად მოჭიდება, წვალება ან მაჯის ტრიალი.
* დახურული კარის კავეულის გასაღები ნაწილები და გაღებისათვის განკუთვნილი ძალა შესაბამისობაში იქნება

შემდეგთან:

1. წინიდან მისაწვდომობისას, გამოწევით ან მიწოლით გაღებადი, არაუმეტეს 66.7 ნიუტონი.
2. ბრუნვითი მოძრაობით გასაღები, არაუმეტეს 315 ნიუტონი სმ.

* **გასასვლელის კომპონენტებს (გზა-კიბე და ვესტიბიული) ემსახურება მიმხურავით აღჭურვილი კარებები.**
* კარის მიმხურავები ისე მოეწყობა, რომ 90 გრადუსით, ღია მდგომარეობიდან 12 გრადუსით გაღებულ მდგომარეობამდე კარის მისახურად საჭირო დრო არაუმცირეს 5 წამი იქნება.
* კარის ზამბარიანი ანჯამები ისე მოეწყობა, რომ 70 გრადუსით ღია მდგომარეობიდან დახურულ
მდგომარეობამდე კარი არაუმცირეს 1.5 წამში გადავა.
* ცეცხლმედეგი კარისგან განსხვავებული კარის მიწოლით ან გამოწევით გაღებისათვის საჭირო ძალა შესაბამისობაში იქნება შემდეგთან:

1. შენობაში განთავსებული ანჯამიანი კარი: არაუმეტეს 22.2 ნიუტონი.

* კარებების ცეცხლმედეგობა მითითებულია ხანძარსაწინააღმდეგო გეგმებზე. ∑ კარებების გაღების მიმართულება მითითებულია გეგმებზე.
* კერის ზღურბლი მითითებულია გეგმებზე
* არცერთი კარის სუფთა სიმაღლე არ იქნება 2,05 მეტრზე

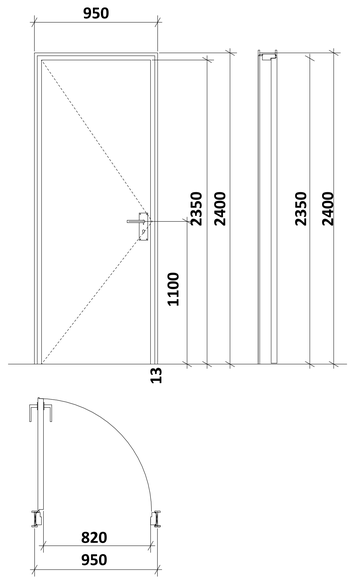

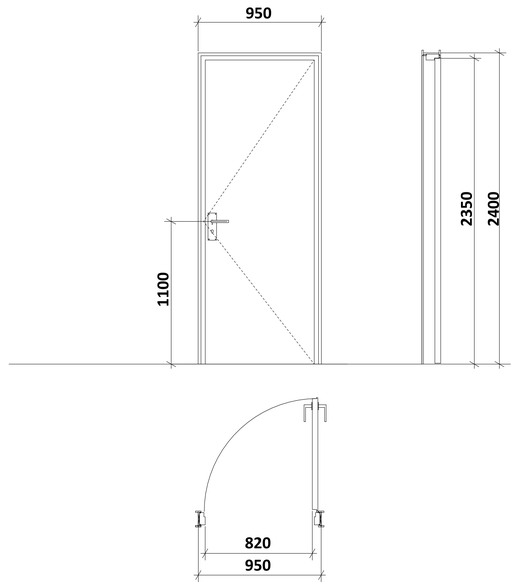

A0

001

სათაური / Sheet Name

მისაწვდომობის ილუსტრაციები

NS Studio
0179 ბაზალეთის ქუჩა 3
ქ. თბილისი, საქართველო.
Tel: 593 27 88 58
info@nsstudio.ge

პროექტი / Project

ქალაქი თბილისი

ინფორმაცია დამკვეთის შესახებ

-

სქემატური გეგმა / Schematic Plan

სქემატური განშლა /Schematic Elevation

შენიშვნა / Note

ექსპლიკაცია / Legend

#24-Jun-25 11:53:51 AM
Cad Dwg File: **ნაფეტვრები**
ლუკა ჩაგანავა
ნინო ჭანტურია
ვახტანგ ცხოვრებაშვილი
ელენე ედიშერაშვილი
გიორგი ხეცურიანი
გიორგი გოგოლაძე
ილია გამისონია
ლევან არველაძე
ლევან ქილაშვილი
NS Studio

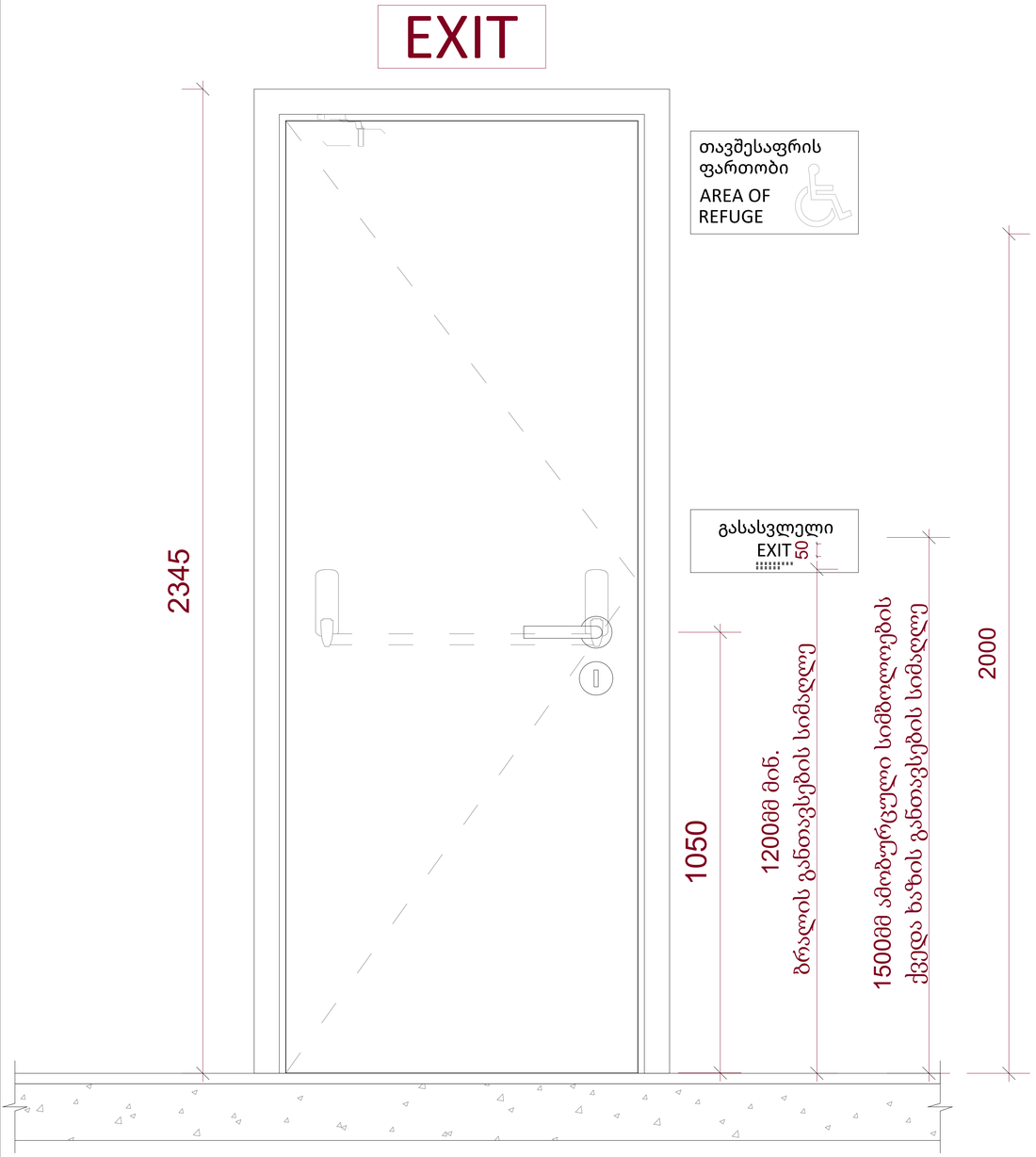

ნიშანი ამობურცული სიმბოლოებით და ბრაილით გზა-კიბის შესასვლელთან და გარეთ გამავალი ყველა კართან

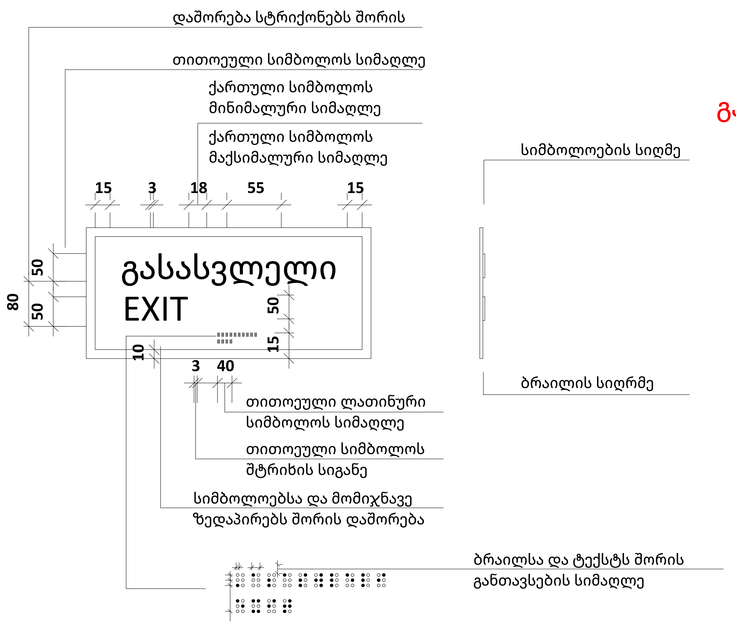

გასასვლელის განათებული ნიშანი

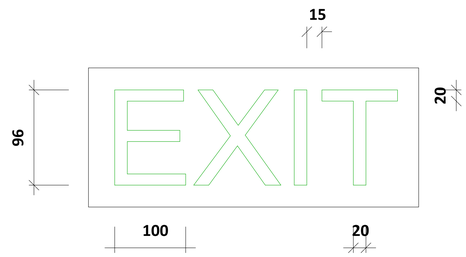

A0

002

სათაური / Sheet Name

მისაწვდომობის ილუსტრაციები EXIT

NS Studio
0179 ბაზალეთის ქუჩა 3
ქ. თბილისი, საქართველო.
Tel: 593 27 88 58
info@nsstudio.ge

პროექტი / Project

ქალაქი თბილისი

ინფორმაცია დამკვეთის შესახებ

-

სქემატური გეგმა / Schematic Plan

სქემატური განშლა /Schematic Elevation

შენიშვნა / Note

ექსპლიკაცია / Legend

24-Jun-25 11:53:58 AM

Cad Dwg File: **ნაფეტვრები**

ლუკა ჩაგანავა
ნინო ჭანტურია
ვახტანგ ცხოვრებაშვილი
ელენე ედიშერაშვილი
გიორგი ხეცურიანი
გიორგი გოგოლაძე
ილია გამისონია
ლევან არველაძე
ლევან ქილაშვილი
NS Studio

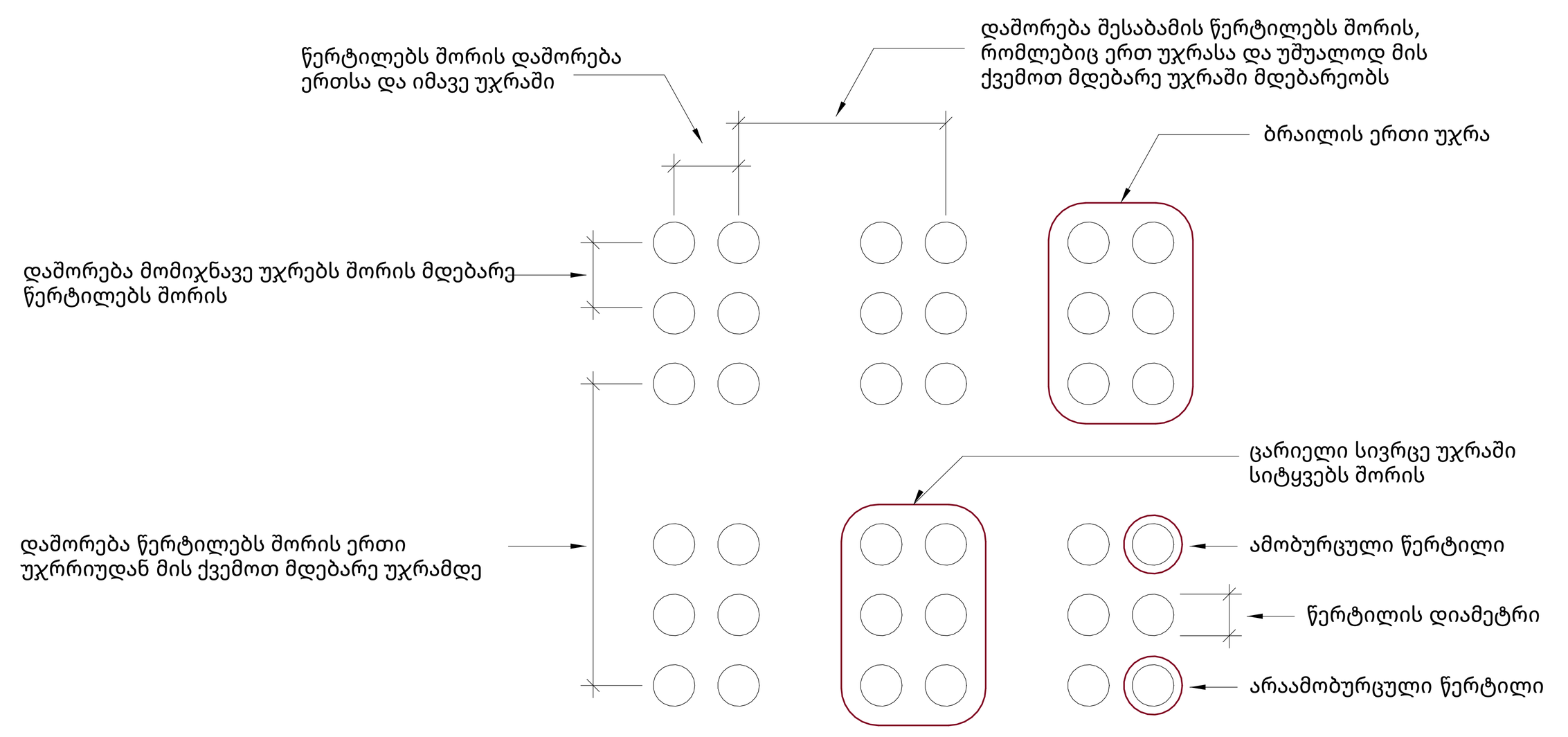

სურათი 703.4.3
ბრაილის გაზომვა

ცხრილი703.4.3 - ბრაილის ზომები

გაზომვის დიაპაზონი	მინიმალური მმ-ში. მაქსიმალური მმ-ში
წერტილის ფუძის დიამეტრი	1,5 მმ-დან 1,6-მმ-მდე
დაშორება ორ წერტილს შორის ერთსა და იმავე უჯრაში	2,3 მმ-დან 2,5-მმ-მდე
მომიჯნავე უჯრებში მდებარე შესაბამის წერტილებს შორის დაშორება	6,1 მმ-დან 7,6-მმ-მდე
წერტილის სიმაღლე	0,6 მმ-დან 0,9-მმ-ზე
დაშორება შესაბამის წერტილს შორის ერთი უჯრიდან უშუალოდ ქვემოთ	10,0 მმ-დან 10,2-მმ-მდე

სამართავი ღილაკის ტიპი	ამობურცული ნიშანი	ბრაილის შეტყობინება	თანაფარდობა (გახსნილი რკალები აღნიშნავს გამოუყენებელკ წერილებს ბრაილის თითოეულ უჯრაშ)
3.0 მმ TYP. BETWEEN ELEMENTS; 16.0 მმ; 4.8 მმ; DOOR OPEN		op "en"	2.0 მმ; 2.0 მმ
REAR/SIDE DOOR OPEN		op "en"	
DOOR CLOSE		close	
REAR/SIDE DOOR CLOSE		close	
MAIN		ma "in"	
ALARM		al "ar"m	
PHONE		ph"one"	
EMERGENCY STOP (WHEN PROVIDED) X on face of octagon is not required to be tactile		st "op"	

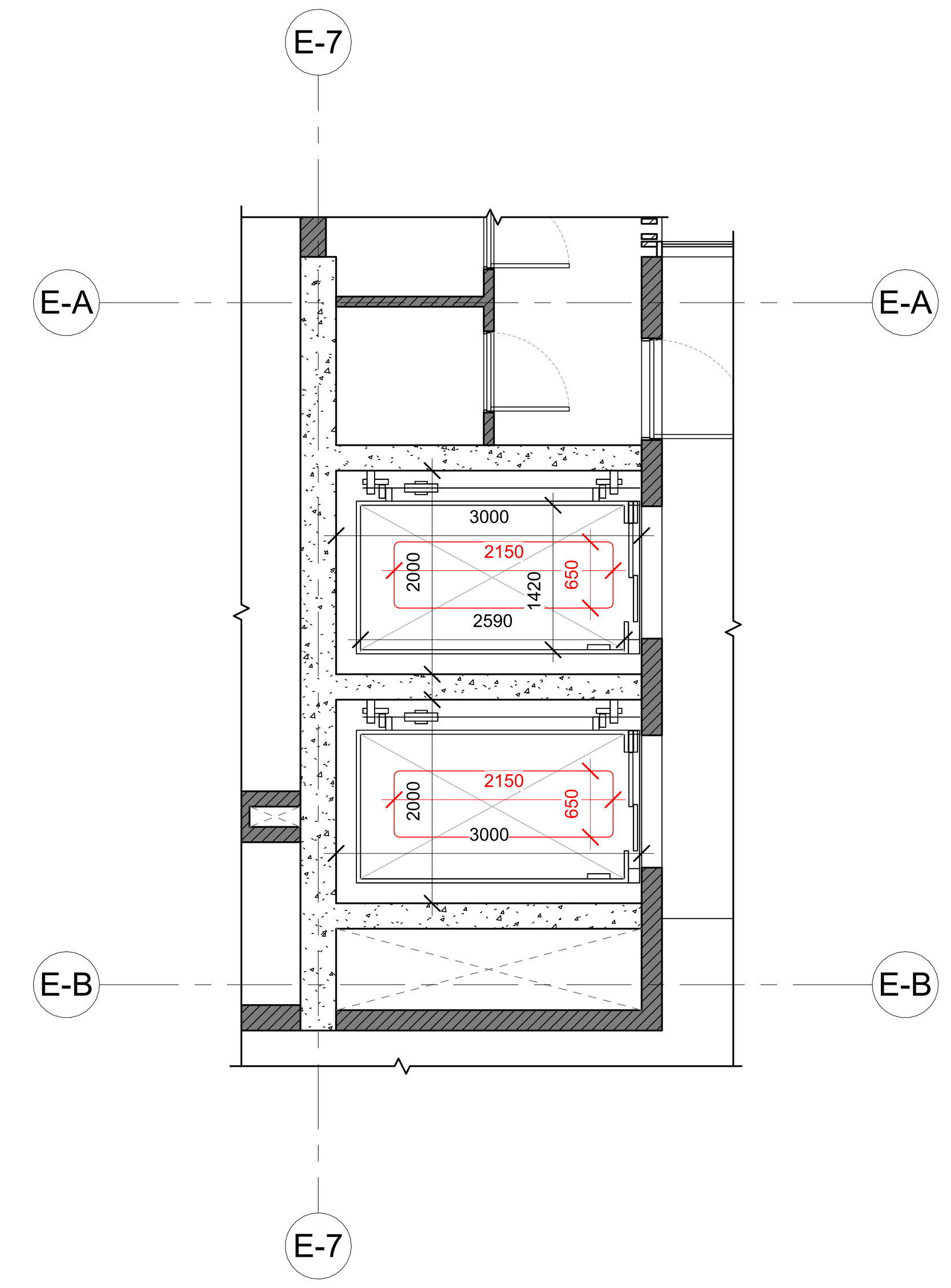

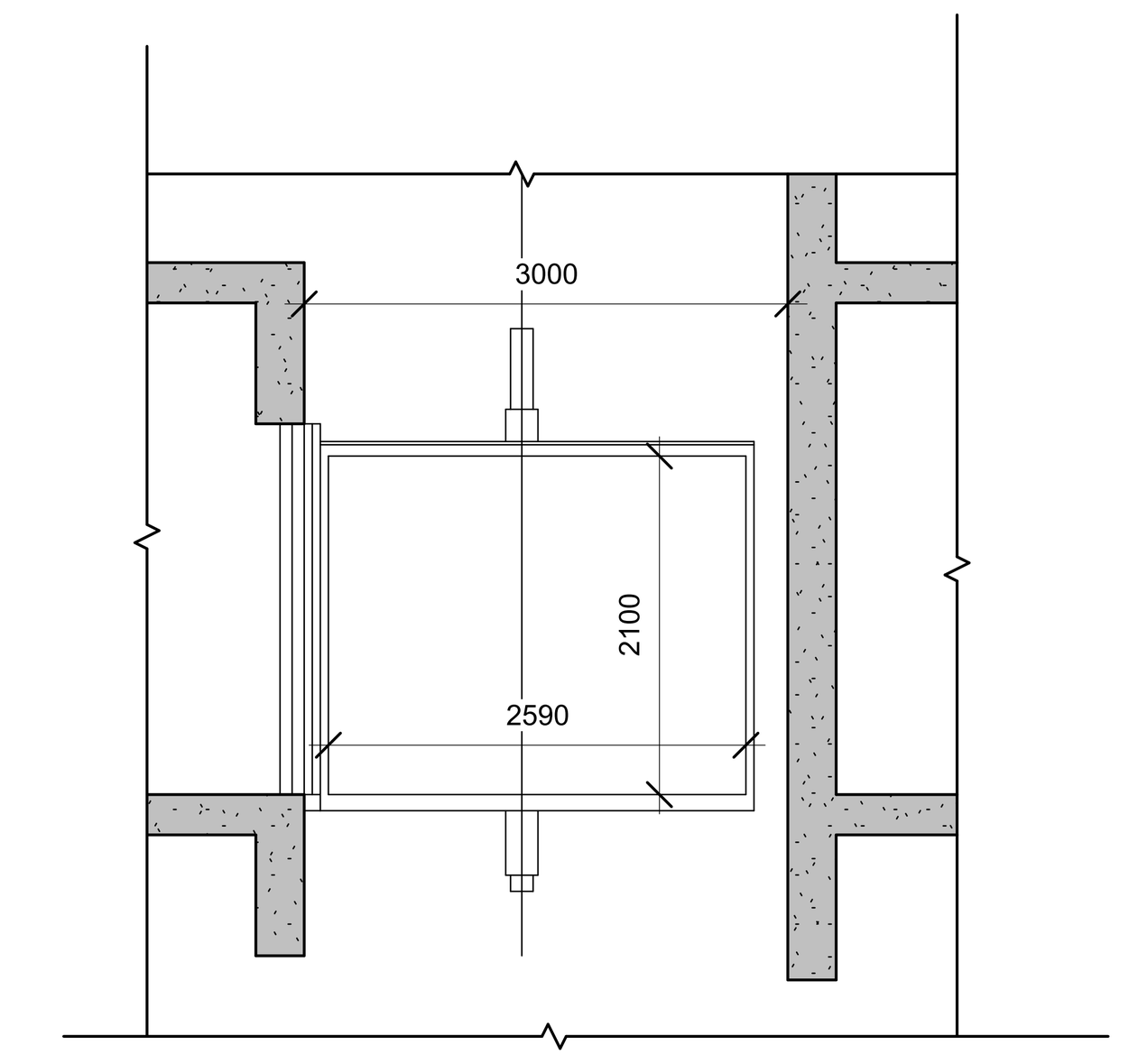

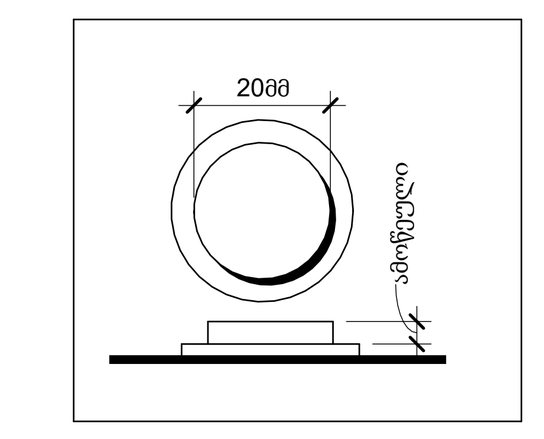

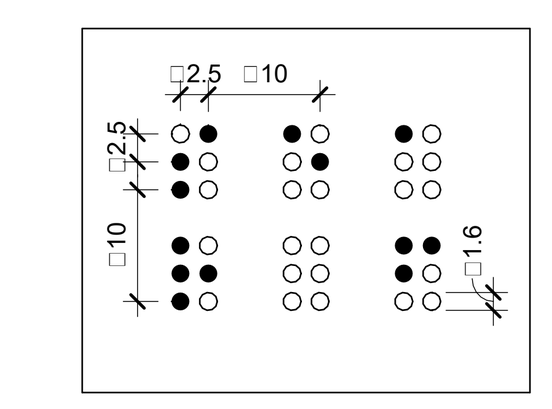

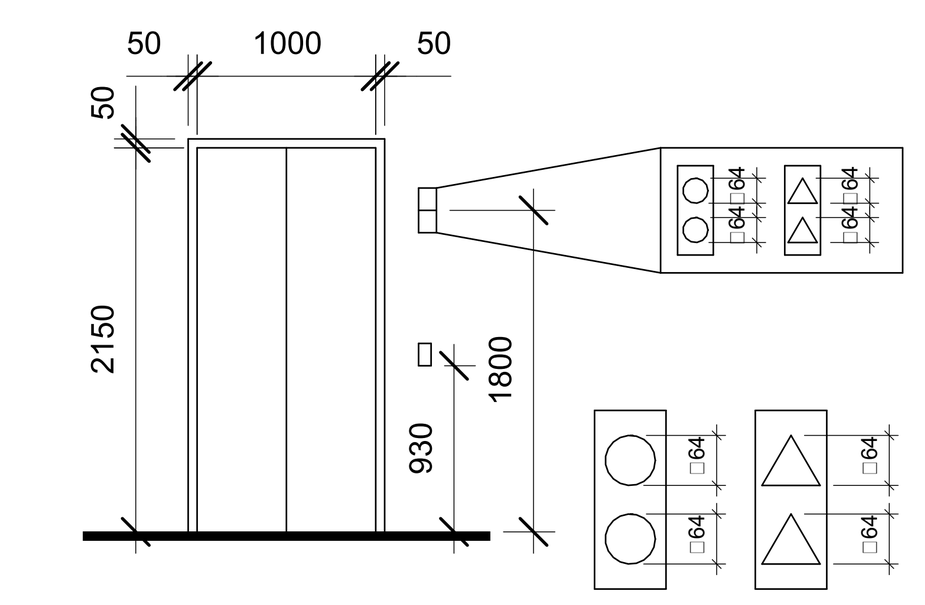

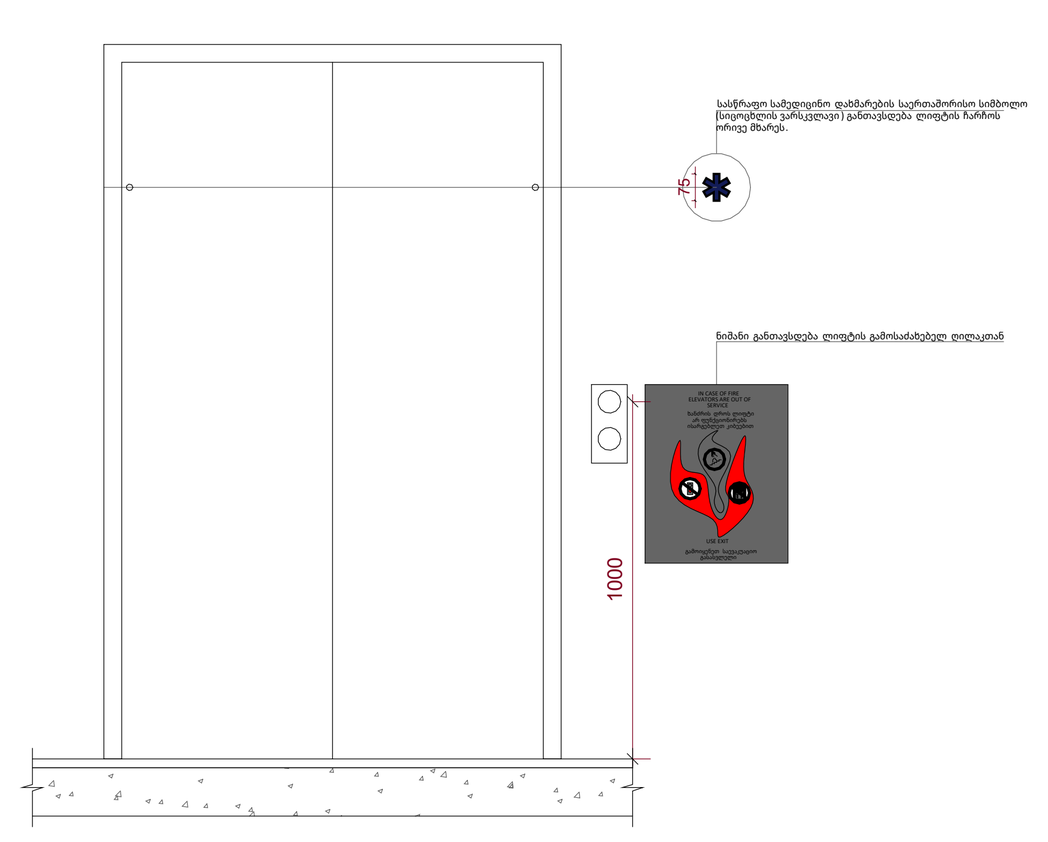

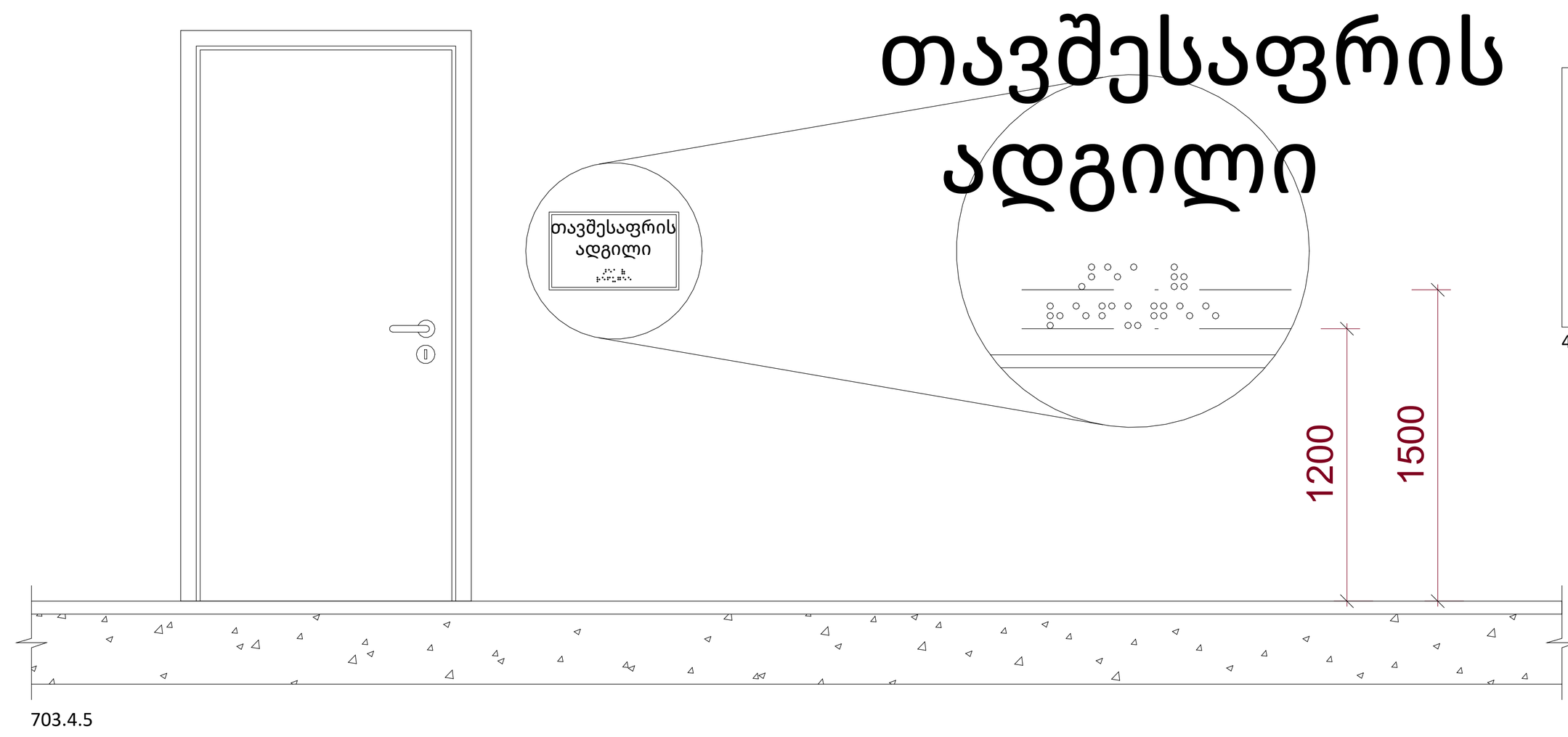

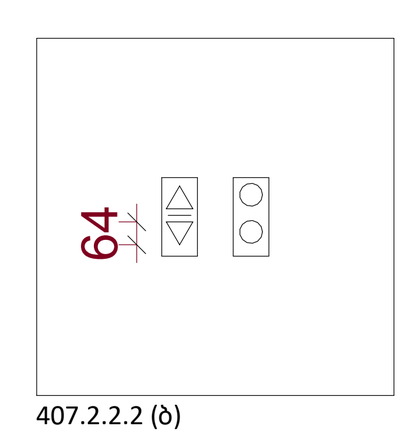

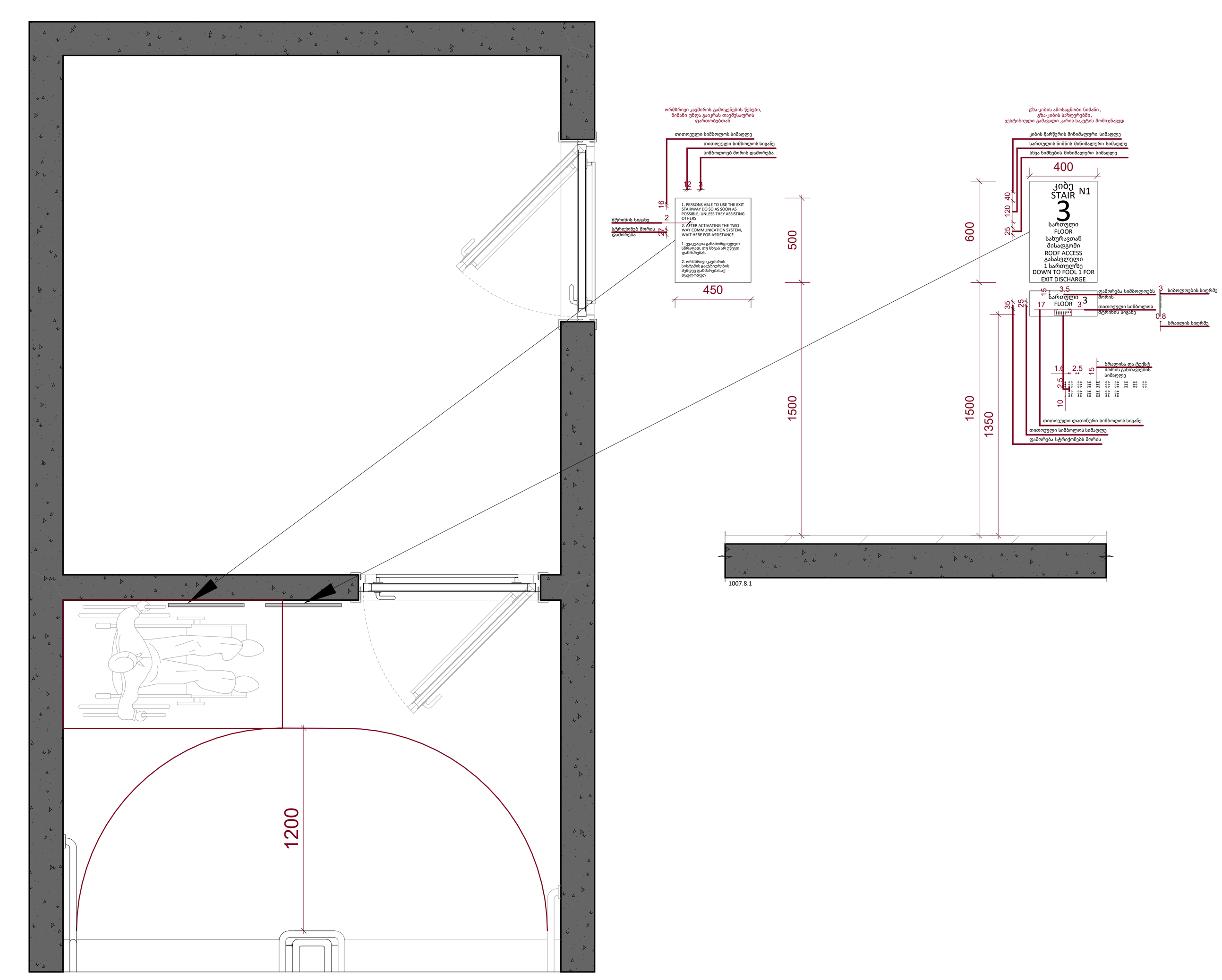

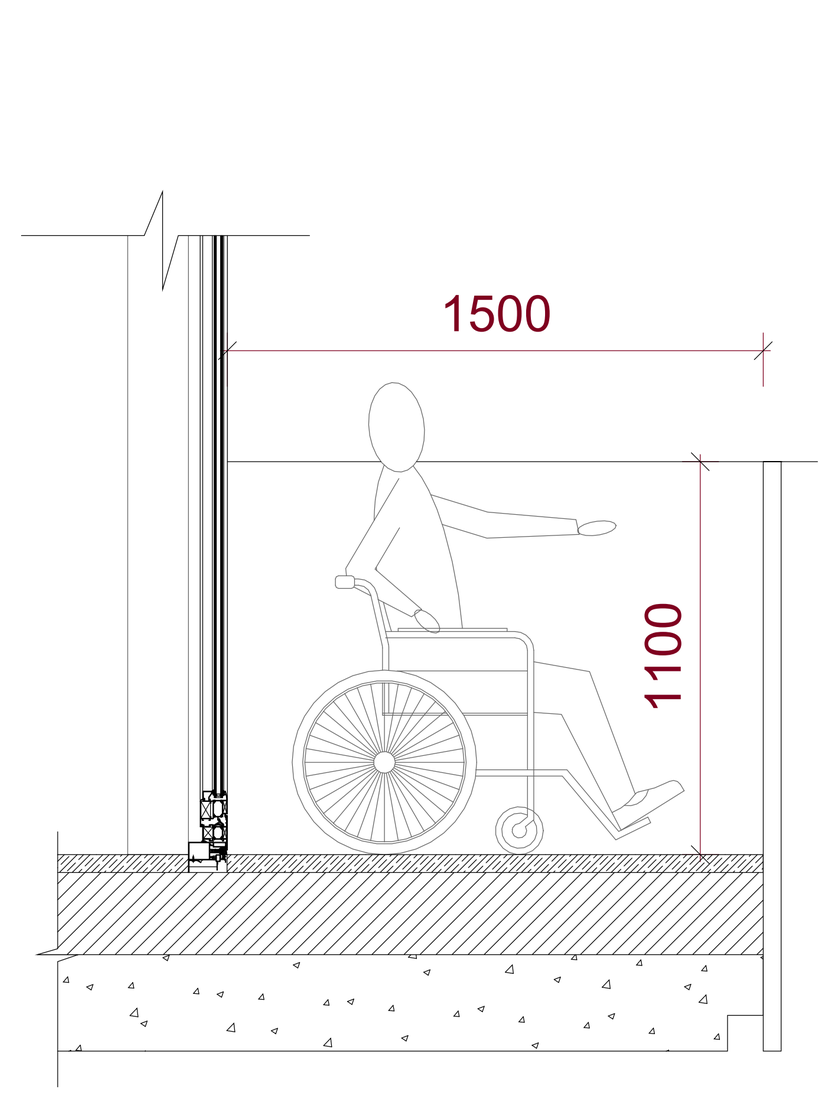

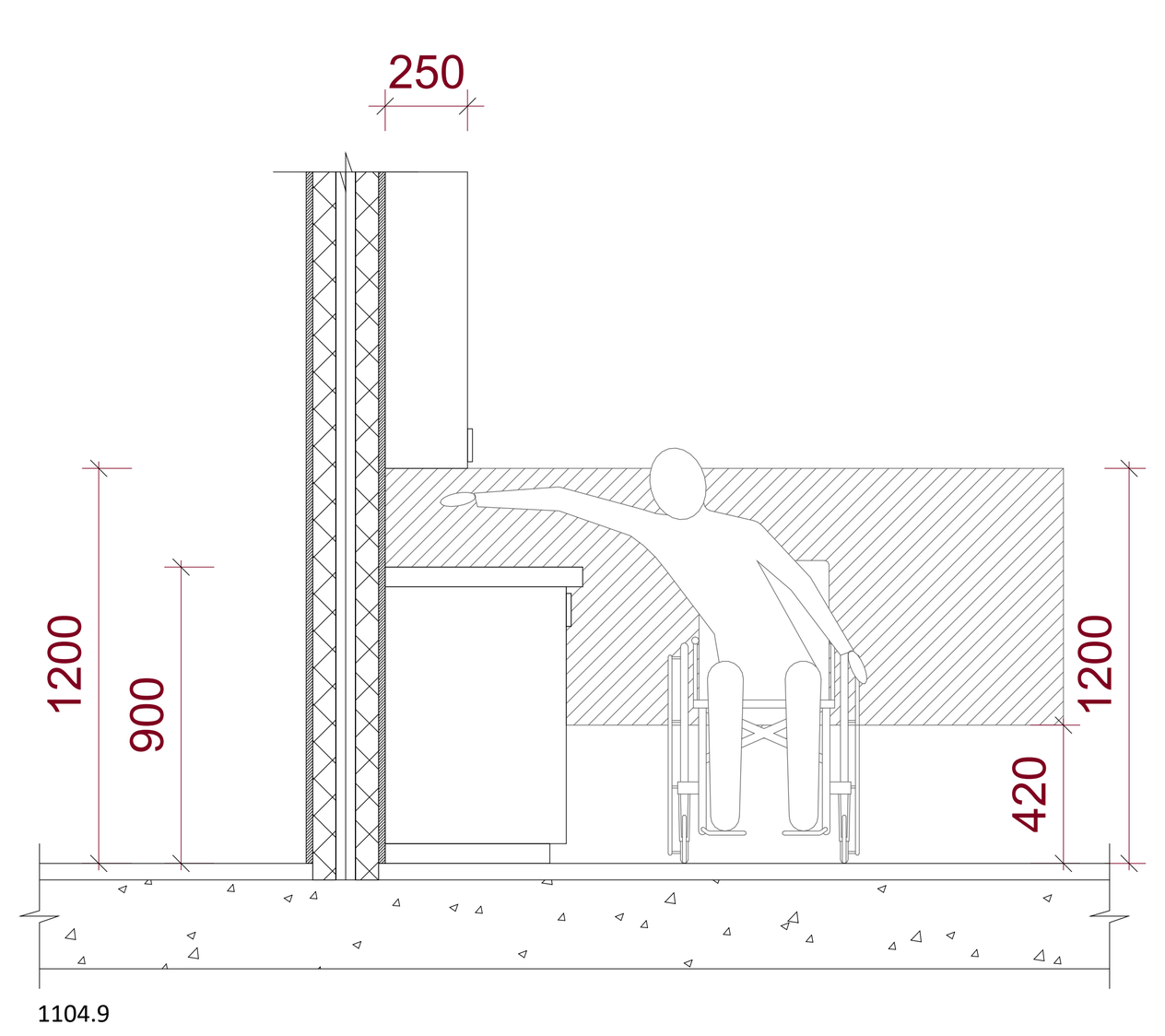

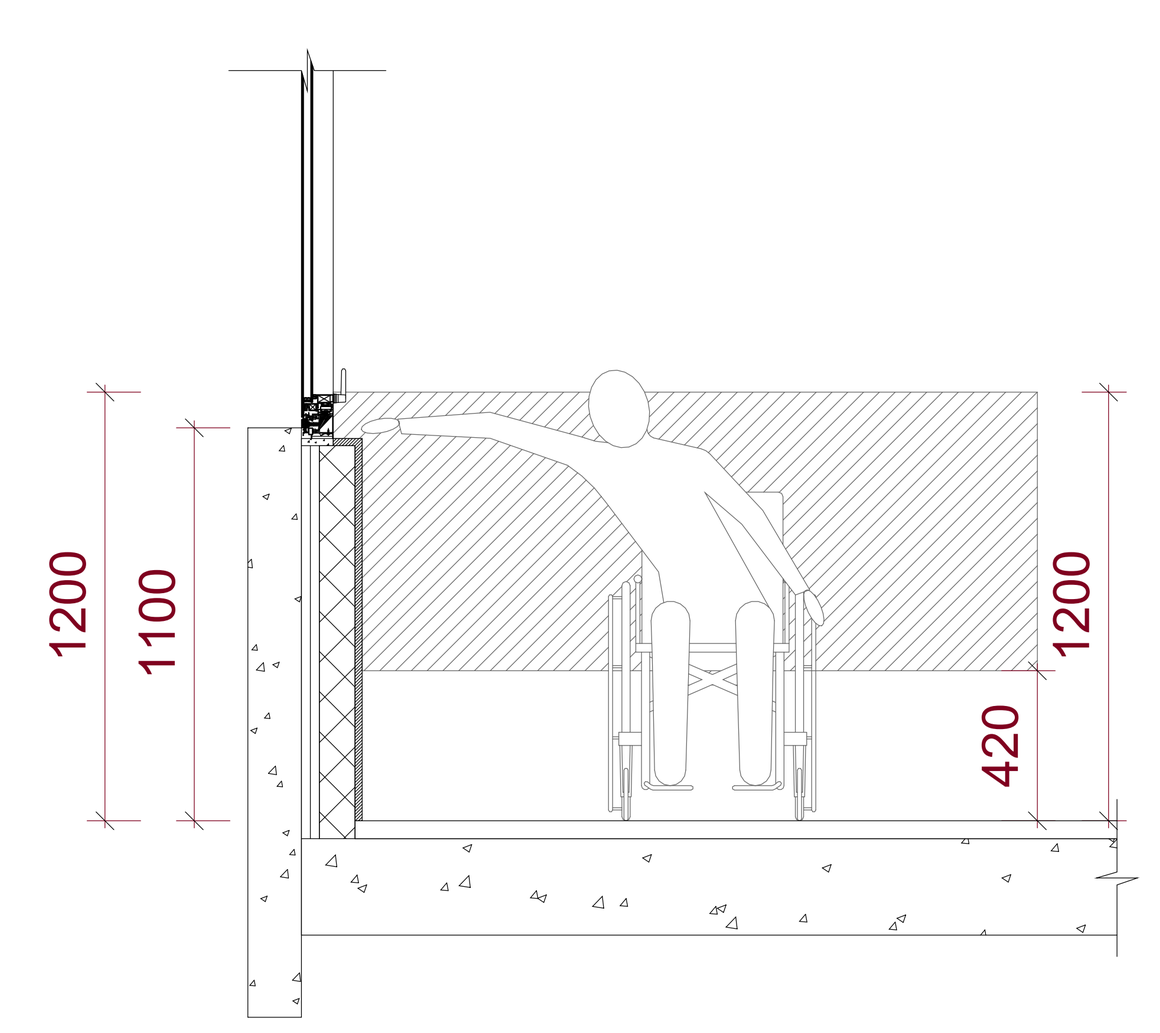

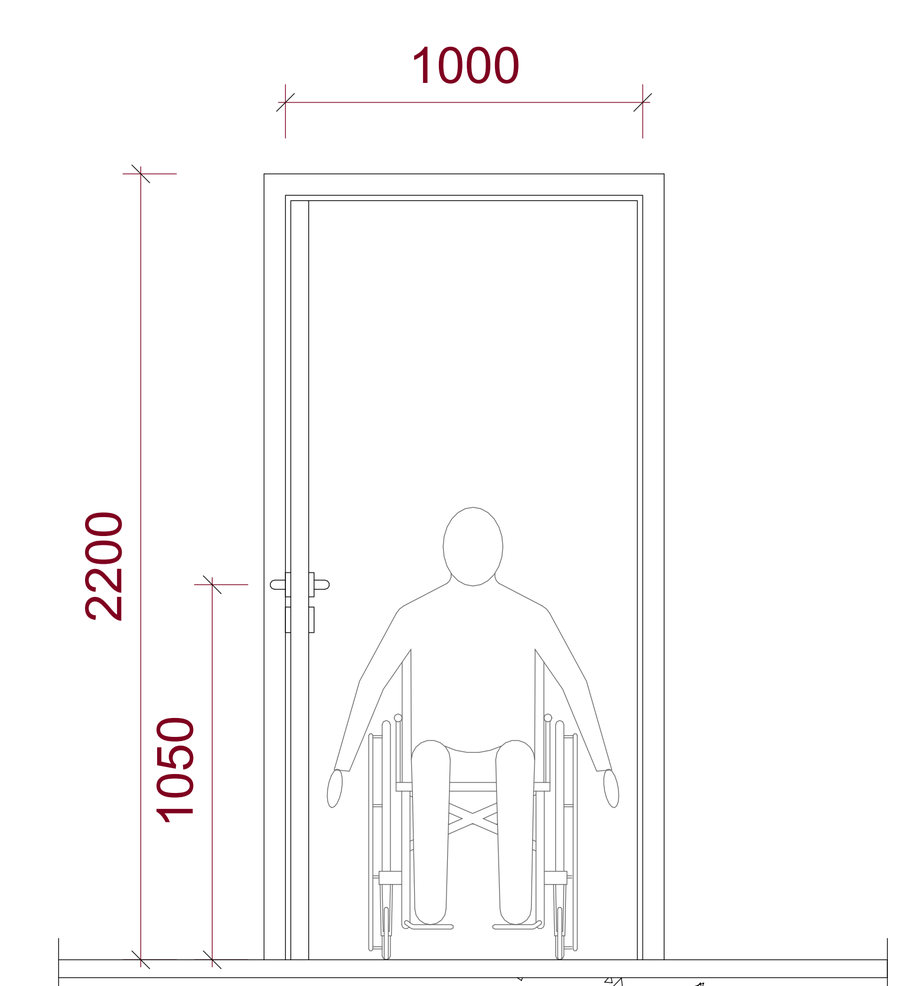

A0

003

სათაური / Sheet Name

მისაწვდომობის ილუსტრაციები 1

NS Studio
0179 ბაზალეთის ქუჩა 3
ქ. თბილისი, საქართველო.
Tel: 593 27 88 58
info@nsstudio.ge

პროექტი / Project

ქალაქი თბილისი

ინფორმაცია დამკვეთის შესახებ

-

სქემატური გეგმა / Schematic Plan

სქემატური განშლა /Schematic Elevation

შენიშვნა / Note

ექსპლიკაცია / Legend

8/6/2025 11:35:55 AM

Cad Dwg File: **ნაფეტვრები**

ლუკა ჩაგანავა

ნინო ჭანტურია

ვახტანგ ცხოვრებაშვილი

ელენე ედიშერაშვილი

გიორგი ხეცურიანი

გიორგი გოგოლაძე

ილია გამისონია

ლევან არველაძე

ლევან ჭილაშვილი

NS Studio

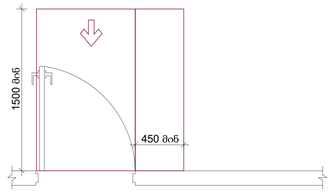

სურ.404.2.3.2 (ა)
თავისუფალი სივრცე კართან მანევრირებისთვის- ანკამიანი კარი-წინიდან მისაწვდომი-გამოწევით გაღება

*თუ მოწყობილია მიმხურავი და საკეტი

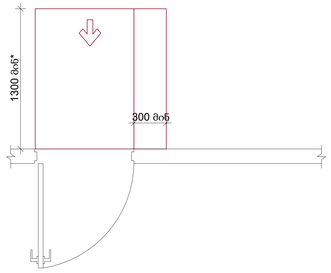

სურ.404.2.3.2 (ბ)
თავისუფალი სივრცე კართან მანევრირებისთვის- ანკამიანი კარი-წინიდან მისაწვდომი-მიწოლით გაღება-ახალი შენობები

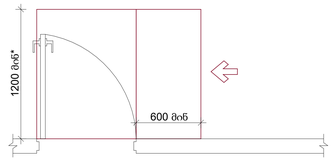

სურ.404.2.3.2 (ე)
თავისუფალი სივრცე კართან მანევრირებისთვის- ანკამიანი კარი-ანკამის მხიდან მისაწვდომი -გამოწევით გაღება

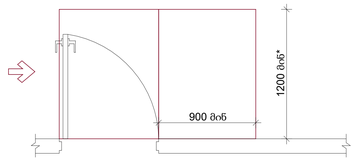

სურ.404.2.3.2 (ე)
თავისუფალი სივრცე კართან მანევრირებისთვის- ანკამიანი კარი-ანკამის მხიდან მისაწვდომი -მიწოლით გაღება

მისაწვდომობის დიაპაზონი სამზარეულოში

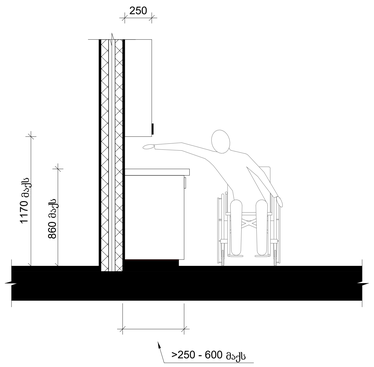

სურ.308.3.2
გვერდიდან შეზღუდული ზედა მისაწვდომის სიმაღლე

მისაწვდომი კარის ზომები

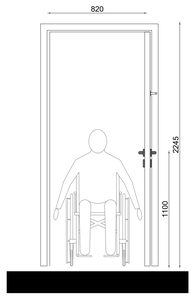

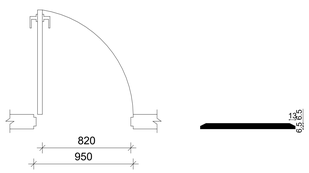

სურ.404.2.2 (ა)
გზა-კარის თავისუფალი სიგანე - ანკამიანი კარი

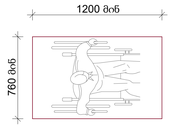

სურ.305.3.1
იატაკის თავისუფალი სივრცის ზომა- ახალი შენობა-ნაგებობები

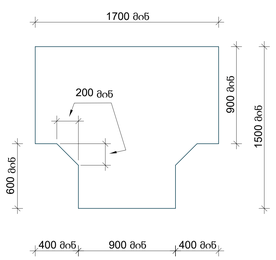

სურ.304.3.2.1
T-ფორმის მოსატრიალებელი სივრცე ახალი შენობა-ნაგებებებისთვის-ვარიანტი 1

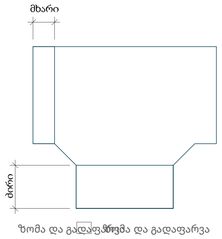

სურ.304.3.2.1
T-ფორმის მოსატრიალებელი სივრცე ახალი შენობა-ნაგებებებისთვის-გადაფარვა

A0

004

სათაური / Sheet Name

მისაწვდომობის ილუსტრაციები 2

NS Studio
0179 ბაზალეთის ქუჩა 3
ქ. თბილისი, საქართველო.
Tel: 593 27 88 58
info@nsstudio.ge

პროექტი / Project

ქალაქი თბილისი

ინფორმაცია დამკვეთის შესახებ

-

სქემატური გეგმა / Schematic Plan

სქემატური განშლა /Schematic Elevation

შენიშვნა / Note

ექსპლიკაცია / Legend

24-Jun-25 11:54:06 AM
Cad Dwg File: **ნაფეტვრები**

ლუკა ჩაგანავა
ნინო ჭანტურია
ვახტანგ ცხოვრებაშვილი
ელენე ედიშერაშვილი
გიორგი ხეცურიანი
გიორგი გოგოლაძე
ილია გამისონია
ლევან არველაძე
ლევან ქილაშვილი
NS Studio

პირობითი აღნიშვნები

მიწის ნაკვეთის საკადასტრო საზღვარი

კარის თავისუფალი სიგანე
ოთახის ნომერი
ხანძარმედეგობა (წთ)
კარის თავისუფალი სიმაღლე

ბინა №2	
სც-2	36,0 მ^2
საცხოვრებელი	30,0 მ^2
საზაფხულო	6,0 მ^2
დ.დ.ფ.	18.6
დ.დ.	2

დაკავებულობას აღწერილობა
დაკავებულობა
საცხოვრებელი ფართობი
საზაფხულო ფართობი
დაკავებულობის დატვირთვის ფაქტორი
დაკავებულობის დატვირთვა

შენობიდან გასასვლელი

სც დაკავებულობა

სწ დაკავებულობა

კედლის ხანძარმედეგობა (ერთსაათიანი)

კედლის ხანძარმედეგობა (ორსაათიანი)

ჭრილის ხაზი

ღერძის ხაზი

ჩრდილოეთის აღმნიშვნელი ნიშანი

ხელის ცეცხლმაქრი

შენობიდან გასასვლელი

შენობიდან გასასვლელის მიმართულების მიმანიშნებელი

სახანძრო სამაშველო სამსახურის მიერ გამოსაყენებელი მისაერთებელი - ჰიდრანტი

მილდგარი

ავტოსაშხეფი სისტემა

კვამლის ავტომატური აღმომჩენი

ცეცხლის ავტომატური აღმომჩენი

ხმოვანი განგაში

სახანძრო სიგანალიზაცია

ტექსტური შეტყობინება

საავარიო განათება

სახანძრო განგაშის ხელით სამართავი ღილაკი

მხედველობითი განგაშის შეტყობინების მოწყობილობები

სახანძრო განყოფილებასთან კავშირის სისტემა

Ns studio
0179 ბაზალეთის ქუჩა 3
ქ. თბილისი, საქართველო.
Tel: 593 27 88 58
info@nsstudio.ge

პროექტი

ნაფეტვრები - მრავალბინიანი საცხოვრებელი სახლი

სტრუქტურა

ინფორმაცია დამკვეთის შესახებ

#05.14.2025
Cad Dwg File:
ლუკა ჩაგანავა
ნინო ჭანტურია
ვახტანგ ცხოვრებაშვილი
გიორგი ხეცურიანი
ელენე ედიშერაშვილი
ლევან არველაძე
გიორგი გოგოლაძე
ლევან ჭილაშვილი
ილია გამისოია
Ns studio

შენობა-ნაგებობის უსაფრთხოების წესებთან შესაბამისობის ანალიზი

გამოყენებული წესები - „შენობა-ნაგებობის უსაფრთხოების წესები“
ჩამოთვალეთ შენობის დაკავებულებები და აღწერეთ თითოეული გამოყენება
სასაწყობო ჯგუფი სწ-2 - (შემოზღუდული ავტოსადგომები, საწყობები, წყლის ტუმბო, დამლაგებლის ოთახი, სათავსოები, ტექნიკური ოთახები -9.25 ÷+39.60 ნიშ-ზე);
A ბლოკი
საცხოვრებელი ჯგუფი სც-2 - (საცხოვრებელი ბინები +23.10÷+39.60 ნიშ-ზე);
B ბლოკი
საცხოვრებელი ჯგუფი სც-2 - (საცხოვრებელი ბინები +19.80 ÷+39.60 ნიშ-ზე)
C ბლოკი
საცხოვრებელი ჯგუფი სც-2 - (საცხოვრებელი ბინები ±0.00 ÷+33.00 ნიშ-ზე).
D ბლოკი
საცხოვრებელი ჯგუფი სც-2 (საცხოვრებელი ბინები ±0.00 ÷+33.00 ნიშ-ზე).
E ბლოკი
საცხოვრებელი ჯგუფი სც-2 - (საცხოვრებელი ბინები -3.50÷+13.20 ნიშ-ზე);
საქმიანი ჯგუფი სქ - (ოფისები (1.2) -3.50 ნიშ-ზე);
F ბლოკი
საცხოვრებელი ჯგუფი სც-2 - (საცხოვრებელი ბინები +4.20÷+13.80 ნიშ-ზე);
საქმიანი ჯგუფი სქ - (სამუშაო სივრცეები (1.2.3.4) ±0.00 ნიშ-ზე);
G ბლოკი
საცხოვრებელი ჯგუფი სც-2 (საცხოვრებელი ბინები ±0.00÷+13.20 ნიშ-ზე;)
H ბლოკი
საცხოვრებელი ჯგუფი სც-2 (საცხოვრებელი ბინები +6.60÷+36.15 ნიშ-ზე;)
I ბლოკი
საცხოვრებელი ჯგუფი სც-2 - (საცხოვრებელი ბინები +23.10÷+39.60 ნიშ-ზე);

კონსტრუქციის ტიპი:	I A

დასაშვები სიმაღლე მიწის დონის ზემოთ ცხრილი 503-ის მიხედვით:	48.80
საპროექტო შენობის სიმაღლე მიწის დონის ზემოთ:	აკმაყოფილებს

სართულიანობის შეზღუდვები ცხრილი 503 -ის მიხედვით		
დაკავებულობები	დასაშვები სართულიანობა მიწის დონის ზემოთ	შემოთავაზებული სართულიანობა მიწის დონის ზემოთ
საცხოვრებელი ჯგუფი სც-2	შეუზღუდავი	არ იზღუდება
საქმიანი ჯგუფი სქ	შეუზღუდავი	არ იზღუდება
სასაწყობო ჯგუფი სწ-2	შეუზღუდავი	არ იზღუდება

ფართობის შეზღუდვები ცხრილი 503 -ის მიხედვით		
დაკავებულობები	დასაშვები ფართობი (ცალკეულ სართულზე)	შემოთავაზებული ფართობი (ცალკეულ სართულზე)
საცხოვრებელი ჯგუფი სც-2	შეუზღუდავი	არ იზღუდება
საქმიანი ჯგუფი სქ	შეუზღუდავი	არ იზღუდება
სასაწყობო ჯგუფი სწ-2	შეუზღუდავი	არ იზღუდება

გარე კედლის ცეცხლმედეგობისა და ღიობისადმი მოთხოვნები ცხრილის 705.8 -ის მიხედვით							
გარე კედელი	**ხანძარსაწინააღმდეგო მანძილი** (მეტრი)	**კედლის ღიობების ფართობი** (კედლის %)					
		დასაშვები			**გათვალისწინებული**		
		დაცული	**დაუცველი საშხეფებით**	**დაუცველი**	**დაცული**	**დაუცველი საშხეფებით**	**დაუცველი**
„G-1-D-16“	9<	აუცილებელი არ არის	აუცილებელი არ არის	შეუზღუდავია			არ იზღუდება
B-11-I-4	9<	აუცილებელი არ არის	აუცილებელი არ არის	შეუზღუდავია			არ იზღუდება
„I-3-G-E“	9<	აუცილებელი არ არის	აუცილებელი არ არის	შეუზღუდავია			არ იზღუდება
„D-A-B-A“	9<	აუცილებელი არ არის	აუცილებელი არ არის	შეუზღუდავია			არ იზღუდება

¶

გარე კედლის ცეცხლმედეგობისა და ღიობისადმი მოთხოვნები ცხრილების 602-ის და 705.8 -ის მიხედვით				
გარე კედელი	**ხანძარსაწინააღმდეგო მანძილი** (მეტრი)	**ცეცხლმედეგობის ხარისხი** (საათი)		
		მოთხოვნილი 602-ით	**მოთხოვნილი 705.8.5-ით**	**გთვალისწინებული**
„G-1-D-16“	9<	0 სთ.	0 სთ.	არ იზღუდება
B-11-I-4	9<	0 სთ.	0 სთ.	არ იზღუდება
„I-3-G-E“	9<	0 სთ.	0 სთ.	არ იზღუდება
„D-A-B-A“	9<	0 სთ.	0 სთ.	არ იზღუდება

თითოეული სართულიდან გასასვლელი საშუალება									
სართულები	დაკავებულობა და დაკავებულობის დატვირთვის ჯამური მაჩვენებელი	მოთხოვნილი გასასვლელების/გასასვლელთან მისადგომის რაოდენობა	გათვალისწინებული გასასვლელების/ გასასვლელთან მისადგომის რაოდენობა და ტიპი	გასასვლელი საშუალებების სიგანე(მეტრი)					
				გზა-კიბეები		დერაფანი		გასასვლელის გზა-კარი	
				მოთხოვნილი	გათვალისწინებული	მოთხოვნილი	გათვალისწინებული	მოთხოვნილი	გათვალისწინებული
G, E, F, D და C ბლოკი									
მიწის დონის ქვედა სართული -9.25 ნიშ.	სწ-2 ს.დ.დ.563	6	9 გზა-კიბე გასასვლელის გზა-დერეფანი	1.20 (სახელურებს შორის)	1.20 (სახელურებს შორის)	1.20		0.82	0.88
მიწის დონის ქვედა სართული -6.35	სწ-2 ს.დ.დ. 491	6	9 გზა-კიბე	1.20 (სახელურებს შორის)	1.20 (სახელურებს შორის)	1.20		0.82	0.88
H, G, F და E ბლოკი									
მიწის დონის ქვედა სართული -3.45 ნიშ. -3.30	სწ-2, სც-2 ს.დ.დ. 355	4	7 გზა-კიბე	1.20 (სახელურებს შორის)	1.20 (სახელურებს შორის)	1.20	1.80	0.82	0.88
-3.30 ნიშ.	სქ, სწ-2 ს.დ.დ.7 (თითოეულს)	1	1 გზა-კარი	1.20 (სახელურებს შორის)	1.20 (სახელურებს შორის)	1.20		0.82	0.88
D, C და ბლოკი									
მიწის დონის ქვედა სართული -3.45 ნიშ.	სწ-2, სც-2 ს.დ.დ. 186	4	4 გზა-კიბე 2 გზა-კარი 2 გასასვლელის გზა-დერეფანი	1.20 (სახელურებს შორის)	1.20 (სახელურებს შორის)	1.20	1.80	0.82	0.88
G და H ბლოკი									

მიწის დონის ქვედა სართული -0.15 ნიშ. ±0.00	სწ-2, სც-2 დ.დ. 116	2	3 გზა-კიბე 1 გზა-კარი გასასვლელის გზა-დერეფანი	1.20 (სახელურებს შორის)	1.20 (სახელურებს შორის)			0.82	0.88
F ბლოკი									
±0.00	სქ(1),სწ-2 ს.დ.დ.20	1	2 გზა-კარი	1.20 (სახელურებს შორის)	1.20 (სახელურებს შორის)	1.20		0.82	0.88
±0.00	სქ(2),სწ-2 ს.დ.დ.73	2	7 გზა-კარი	1.20 (სახელურებს შორის)	1.20 (სახელურებს შორის)	1.20		0.82	0.88
±0.00	სქ(3),სწ-2 ს.დ.დ.45	2	3გზა-კარი	1.20 (სახელურებს შორის)	1.20 (სახელურებს შორის)	1.20		0.82	0.88
±0.00	სქ(4),სწ-2 ს.დ.დ.20	1	2 გზა-კარი	1.20 (სახელურებს შორის)	1.20 (სახელურებს შორის)	1.20		0.82	0.88
±0.00	სწ-2(1,2) (თითოეული) დ.დ.1	1	1 გზა-კარი	1.20 (სახელურებს შორის)	1.20 (სახელურებს შორის)	1.20		0.82	0.88
+4.20 ნიშ.	სწ-2, სც-2 ს.დ.დ. 71	2	2 გზა-კიბე	1.20 (სახელურებს შორის)	1.20 (სახელურებს შორის)	1.20	1.80	0.82	0.88
+7.40 ÷ +13.80	სწ-2, სც-2 ს.დ.დ. 79 (თითოეულზე)	2	2 გზა-კიბე	1.20 (სახელურებს შორის)	1.20 (სახელურებს შორის)	1.20	1.80	0.82	0.88
E ბლოკი									
±0.00 ნიშ.	სც-2, სწ-2 ს.დ.დ.79	2	2 გზა-კიბე 2 გზა-კარი	1.20 (სახელურებს შორის)	1.20 (სახელურებს შორის)	1.20	1.80	0.82	0.88
+3.30÷+13.20	სც-2, სწ-2	2	2 გზა-კიბე	1.20	1.20	1.20	1.80	0.82	0.88

	ს.დ.დ.83 (თითოეულზე)			(სახელურებს შორის)	(სახელურებს შორის)				
D ბლოკი									
±0.00 ÷ +6.60	სწ-2, სც-2 ს.დ.დ.91 (თითოეულზე)	2	2 გზა-კიბე	1.20 (სახელურებს შორის)	1.20 (სახელურებს შორის)	1.20	1.80	0.82	0.88
+9.90	სწ-2, სც-2 ს.დ.დ.99	2	2 გზა-კიბე	1.20 (სახელურებს შორის)	1.20 (სახელურებს შორის)	1.20	1.80	0.82	0.88
C ბლოკი									
-0.15 ნიშ.	სწ-2, სც-2 დ.დ.80	2	2 გზა-კიბე	1.20 (სახელურებს შორის)	1.20 (სახელურებს შორის)	1.20	1.80	0.82	0.88
+3.15	სწ-2, სც-2 დ.დ.120	2	3 გზა-კიბე 1 გზა-კარი	1.20 (სახელურებს შორის)	1.20 (სახელურებს შორის)	1.20	1.80	0.82	0.88
+6.45	სწ-2, სც-2 ს.დ.დ. 119	2	3 გზა-კიბე	1.20 (სახელურებს შორის)	1.20 (სახელურებს შორის)	1.20	1.80	0.82	0.88
+9.75	სწ-2, სც-2 ს.დ.დ. 117	2	3 გზა-კიბე	1.20 (სახელურებს შორის)	1.20 (სახელურებს შორის)	1.20	1.80	0.82	0.88
B და C ბლოკი									
+13.05 +13.20	სწ-2, სც-2 ს.დ.დ. 164	3	4 გზა-კიბე	1.20 (სახელურებს შორის)	1.20 (სახელურებს შორის)	1.20	1.80	0.82	0.88
+19.75	სწ-2, სც-2 ს.დ.დ. 88	3	4 გზა-კიბე	1.20 (სახელურებს შორის)	1.20 (სახელურებს შორის)	1.20	1.80	0.82	0.88
+22.95	სწ-2, სც-2 ს.დ.დ. 95	3	4 გზა-კიბე	1.20 (სახელურებს შორის)	1.20 (სახელურებს შორის)	1.20	1.80	0.82	0.88

C ბლოკები									
+16.35	სწ-2, სც-2 ს.დ.დ. 54	2	2 გზა-კიბე	1.20 (სახელურებს შორის)	1.20 (სახელურებს შორის)	1.20	1.80	0.82	0.88
I, A, B და C ბლოკი									
+22.95	სწ-2, სც-2 ს.დ.დ. 329	4	8 გზა-კიბე	1.20 (სახელურებს შორის)	1.20 (სახელურებს შორის)	1.20	1.80	0.82	0.88
H **ბლოკი**									
+3.15	სწ-2 დ.დ.88	2	2 გზა-კიბე	1.20 (სახელურებს შორის)	1.20 (სახელურებს შორის)	1.20		0.82	0.88
+6.45	სწ-2,სც-2 დ.დ.113	2	3 გზა-კიბე 1 გზა-კარი	1.20 (სახელურებს შორის)	1.20 (სახელურებს შორის)	1.20	1.80	0.82	0.88
+9.75	სწ-2,სც-2 დ.დ.118	2	4 გზა-კიბე	1.20 (სახელურებს შორის)	1.20 (სახელურებს შორის)	1.20	1.80	0.82	0.88
H, I **ბლოკი**									
+13.05 +13.20	სწ-2, სც-2 ს.დ.დ. 160	2	2 გზა-კიბე 1 გზა-კარი	1.20 (სახელურებს შორის)	1.20 (სახელურებს შორის)	1.20	1.80	0.82	0.88
H, I, A,B **ბლოკი**									
+16.35 +16.50	სწ-2, სც-2 ს.დ.დ. 496	8	12 გზა-კიბე	1.20 (სახელურებს შორის)	1.20 (სახელურებს შორის)	1.20	1.80	0.82	0.88
H ბლოკი									
+19.65	სწ-2, სც-2 ს.დ.დ.73	2	3 გზა-კიბე	1.20 (სახელურებს შორის)	1.20 (სახელურებს შორის)	1.20	1.80	0.82	0.88
+22.95 +23.10	სწ-2, სც-2 ს.დ.დ. 67	2	3 გზა-კიბე	1.20 (სახელურებს შორის)	1.20 (სახელურებს შორის)	1.20	1.80	0.82	0.88

+26.40	სწ-2, სც-2 ს.დ.დ. 53	2	3 გზა-კიბე	1.20 (სახელურებს შორის)	1.20 (სახელურებს შორის)	1.20	1.80	0.82	0.88
I, A **ბლოკი**									
+19.65	სწ-2 ს.დ.დ. 324	3	4 გზა-კიბე	1.20 (სახელურებს შორის)	1.20 (სახელურებს შორის)	1.20	1.80	0.82	0.88
I **ბლოკი**									
+22.95 +23.10	სწ-2, სც-2 ს.დ.დ. 39	2	2 გზა-კიბე 1 გზა-კარი	1.20 (სახელურებს შორის)	1.20 (სახელურებს შორის)	1.20	1.80	0.82	0.88
+26.40	სწ-2, სც-2 ს.დ.დ. 81	2	3 გზა-კიბე 1 გზა-კარი	1.20 (სახელურებს შორის)	1.20 (სახელურებს შორის)	1.20	1.80	0.82	0.88
+39.60	სწ-2, სც-2 ს.დ.დ. 79	სწ-2, სც-2 ს.დ.დ. 81	2 გზა-კიბე	1.20 (სახელურებს შორის)	1.20 (სახელურებს შორის)	1.20	1.80	0.82	0.88
H და I ბლოკი									
+29.70	სწ-2, სც-2 ს.დ.დ.115	2	3 გზა-კიბე	1.20 (სახელურებს შორის)	1.20 (სახელურებს შორის)	1.20	1.80	0.82	0.88
+33.00	სწ-2, სც-2 ს.დ.დ.106	2	3 გზა-კიბე	1.20 (სახელურებს შორის)	1.20 (სახელურებს შორის)	1.20	1.80	0.82	0.88
36.30	სწ-2, სც-2 ს.დ.დ.100	2	3 გზა-კიბე	1.20 (სახელურებს შორის)	1.20 (სახელურებს შორის)	1.20	1.80	0.82	0.88
A ბლოკი									
+23.10 ნიშ-ზე	სც-2, სწ-2 ს.დ.დ.34	2	2 გზა-კიბე 1 გზა-კარი	1.20 (სახელურებს შორის)	1.20 (სახელურებს შორის)	1.20	1.80	0.82	0.88
+26.40 ÷+36.30 ნიშ-ზე	სც-2, სწ-2 ს.დ.დ.64	2	2 გზა-კიბე	1.20	1.20	1.20	1.80	0.82	0.88

	(თითოეულ ზე)		1 გზა-კარი(+26.40)	(სახელურებს შორის)	(სახელურებს შორის)	1.20			
+39.60	სც-2, სწ-2 ს.დ.დ.71	2	2 გზა-კიბე	1.20 (სახელურებს შორის)	1.20 (სახელურებს შორის)	1.20	1.80	0.82	0.88
G ბლოკი									
+3.30	სწ-2, სც-2 ს.დ.დ. 74	2	2 გზა-კიბე	1.20 (სახელურებს შორის)	1.20 (სახელურებს შორის)	1.20	1.80	0.82	0.88
+6.60	სწ-2, სც-2 ს.დ.დ. 79	2	2 გზა-კიბე 1 გზა-კარი	1.20 (სახელურებს შორის)	1.20 (სახელურებს შორის)	1.20	1.80	0.82	0.88
+9.90, +13.20	სწ-2, სც-2 ს.დ.დ. 81,79	2	2 გზა-კიბე	1.20 (სახელურებს შორის)	1.20 (სახელურებს შორის)	1.20	1.80	0.82	0.88

ხანძრისაგან დაცვის სისტემებისადმი მოთხოვნები							
დაკავებულობები/სივრცეები/გასასვლელი საშუალებები	ავტოსაშხეფი სისტემა	ალტერნატიული ავტომატური ცეცხლსაქრობი სისტემები	სახანძრო განგაშისა, კვამლაღმომჩენი და ცეცხლაღმომჩენი სისტემები	სახანძრო მილდგარების სისტემები	კვამლის საკონტროლო სისტემები	ხელის ცეცხლმაქრები	საავარიო განგაშის სისტემები
სც-2 ჯგუფი	კი (B,C და D, H, I ბლოკი)		კი (სახანძრო სიგნალიზაცია, ტექსტური შეტყობინება), (კვამლზე მორეაგირე განგაშის მოწყობილობები საძინებლებში და მათ შესასვლეებში)				
სწ-2 ჯგუფი	კი (ავტოსადგომები)		კი (სახანძრო განგაშის ხელით სამართავი სისტემა); (სახანძრო სიგნალიზაცია, ტექსტური შეტყობინება) (კვალაღმომჩენები)	კი	კი (კვამლის მექანიკური საკონტროლო სისტემა)	კი	
სწ-2 ჯგუფი	ტუმბოს და ტექნიკური ოთახები		კი (სახანძრო სიგნალიზაცია, ტექსტური შეტყობინება), (ცეცხლის ავტომატური აღმომჩენები)				
კიბის უჯრედი			კი (სახანძრო განგაშის ხელით სამართავი სისტემის კოლოფები, გასასვლელის გზა-კართან)	-	დაწნევის სისტემა		
კიბის ტამბური					დაწნევის სისტემა		
ლიფტები			კი (კვამლაღმომჩენები თითოეული სართულის დონეზე ლიფტის შესასვლელთან და სამანქანე ოთახში)		დაწნევის სისტემა		
დერეფანი	კი (B,C და D, H, I ბლოკი)		კი (სახანძრო განგაშის ხელით სამართავი სისტემის კოლოფები, გასასვლელის გზა-კართან)	კი	კი (კვამლ გამწოვი ვენტილაციის სისტემა)	კი	

სახანძრო-სამაშველო სამსახურის მიერ გამოსაყენებელი მისაერთებლები	კი (5)
სახანძრო ტუმბოები და წყლის რეზერვუარი	კი (განთავსებულია B -ში +19.80 ნიშ. I ბლოკში +23.10 ნიშ-ზე, G ბლოკი -0.15 ნიშ.)

განიავებისადმი მოთხოვნები		
დაკავებულობები/სივრცეები/გასასვლელი საშუალებები	ბუნებრივი განიავება	ხელოვნური განიავება
სასაწყობე ჯგუფი სწ-2	კი	კი
saცხოვრებელი jgufi sც-2	კი	კი (ტუალეტის ოთახი)
კიბის უჯრედი	-	კი
ლიფტები	-	კი
დერეფანი	-	კი

წყალსადენი სისტემის ფიქსირებული მოწყობილობების რაოდენობა

ცხრილი 1602.1-ის მიხედვით

სართულები	დაკავებულობა და დაკავებულობის დატვირთვის ჯამური მაჩვენებელი	ფიქსირებული მოწყობილობები(ცალი)											
		უნიტაზი		ტუალეტის ხელსაბანები		აბაზანა/შხაპი		სასმელი წყლის ფანტანი		სამომსახურეო ნიჟარა		ავტომატური სარეცხის მანქანა და სამზარეულოს ნიჟარა	
		მოთხოვნილი	გათვალის	მოთხოვნილი	გათვალის	მოთხოვნილი	გათვალის	მოთხოვნილი	გათვალის წინადადება	მოთხოვნილი	გათვალის	მოთხოვნილი	გათვალის
სც-2 ჯგუფი	A ბლოკში საცხოვრებელი ერთეული, №1÷ №87	აკმაყოფილებს											
	B ბლოკში საცხოვრებელი ერთეული №1÷ №116	აკმაყოფილებს											
	C ბლოკში საცხოვრებელი ერთეული №1÷ №86	აკმაყოფილებს											
	D ბლოკი საცხოვრებელი ერთეული №1÷ №99	აკმაყოფილებს											
	E ბლოკი საცხოვრებელი ერთეული №1÷ №90	აკმაყოფილებს											
	F ბლოკი საცხოვრებელი	აკმაყოფილებს											

	ერთეული №1÷ №148												
	G ბლოკი საცხოვრებელი ერთეული №1÷ №81	აკმაყოფილებს											
	H ბლოკი საცხოვრებელი ერთეული №1÷ №97	აკმაყოფილებს											
	I ბლოკი საცხოვრებელი ერთეული №1÷ №102	აკმაყოფილებს											
სქ ჯგუფი F ბლოკი	ს.დ.დ.158	6	12	4	16			1	4	1	4		
სქ ჯგუფი E ბლოკი	ს.დ.დ.14	1	2	1	2			1	2	1	2		

G101 (G ბლოკი) | ველის სამოუშაო -3

1:250

ტიპიური სართული

A0

G101 (G ბლოკი)

Sheet Name / ფურცლის სახელი

ველის სამოუშაო -3

NS Studio
0179 თბილისი ქუჩა 3
ტელ: 593 77 88 58
info@nsstudio.ge

Project / პროექტის დასახელება

განყოფილების დასახელება

-

Schematic Plan / სქემატური გეგმა

Schematic Elevation / სქემატური ჭრილი

Note / შენიშვნა

NS Studio

Cad Dwg File: **ნახაზების სია**

#

ნახაზების სია	
ზოგადი ინფორმაცია პროექტის შესახებ	
ზოგადი ინფორმაცია პროექტის შესახებ	
ზოგადი ინფორმაცია პროექტის შესახებ

G102 (G ბლოკი) | გეგმა სართული -2

1:250

ძირითადი გეგმები

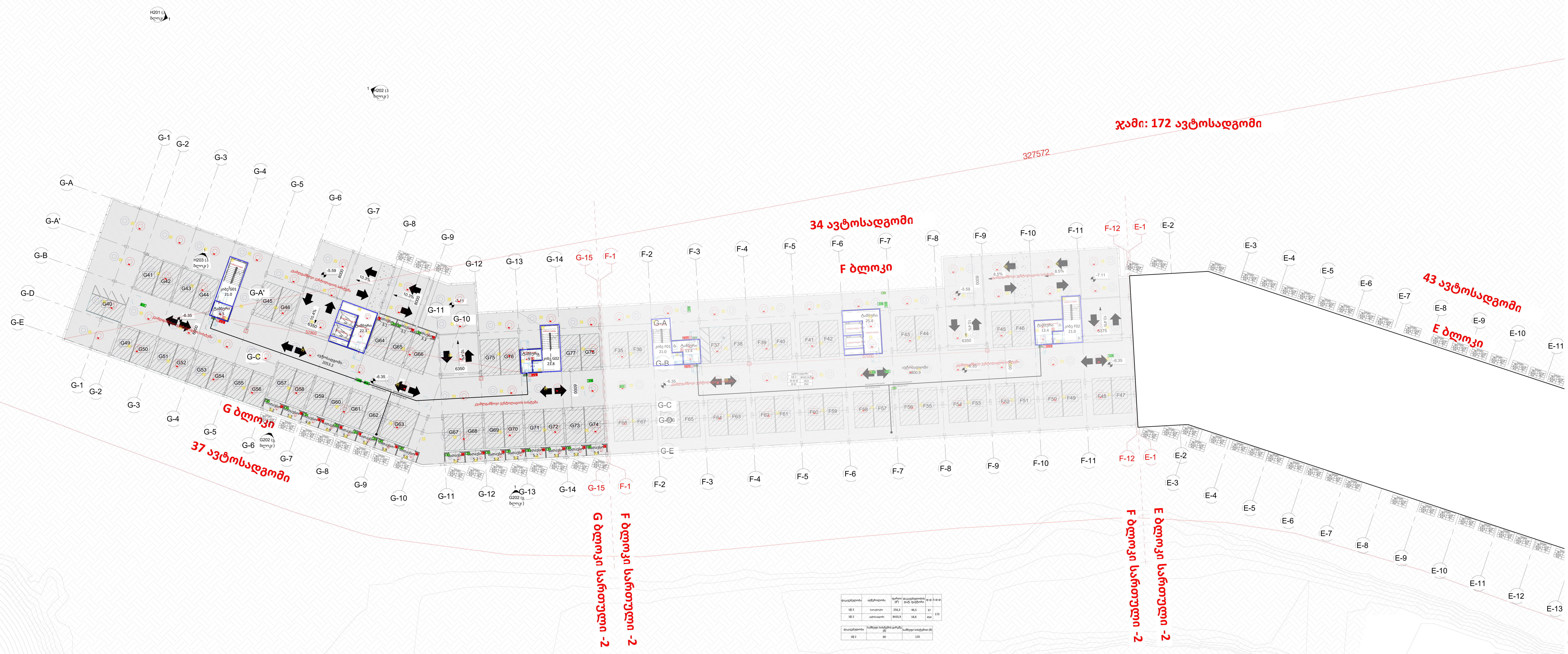

დაკავებულობა	აღწერილობა	ფართი (მ^2)	დაკავებულობის დატ. ფაქტორი	დ.დ.	ს.დ.დ.
სწ-2	სათავსოები	256,3	46,5	37	173
სწ-2	ავტოსადგომი	8435,9	18,6	454	

დაკავებულობა	საშხეფი სისტემის გარეშე (მ)	საშხეფი სისტემით (მ)
სწ-2	90	120

A0

G102 (G ბლოკი)

სათაური / Sheet Name

გეგმა სართული -2

NS Studio
0179 ბაზალეთის ქუჩა 3
ქ. თბილისი, საქართველო.
Tel: 593 27 88 58
info@nsstudio.ge

პროექტი / Project

ქალაქი თბილისი

ინფორმაცია დამკვეთის შესახებ

-

სქემატური გეგმა / Schematic Plan

სქემატური ჭრილი /Schematic Elevation

შენიშვნა / Note

ექსპლიკაცია / Legend

#

Cad Dwg File: ნაფეტჯრები

ლუკა ჩაგანავა

ნინო ქანტურია

ვახტანგ ცხოვრებაშვილი

ელენე ედიშერაშვილი

გიორგი ხეცურიანი

NS Studio

G103 (G ბლოკი) | გეგმა სართული -1

1:250

ძირითადი გეგმები

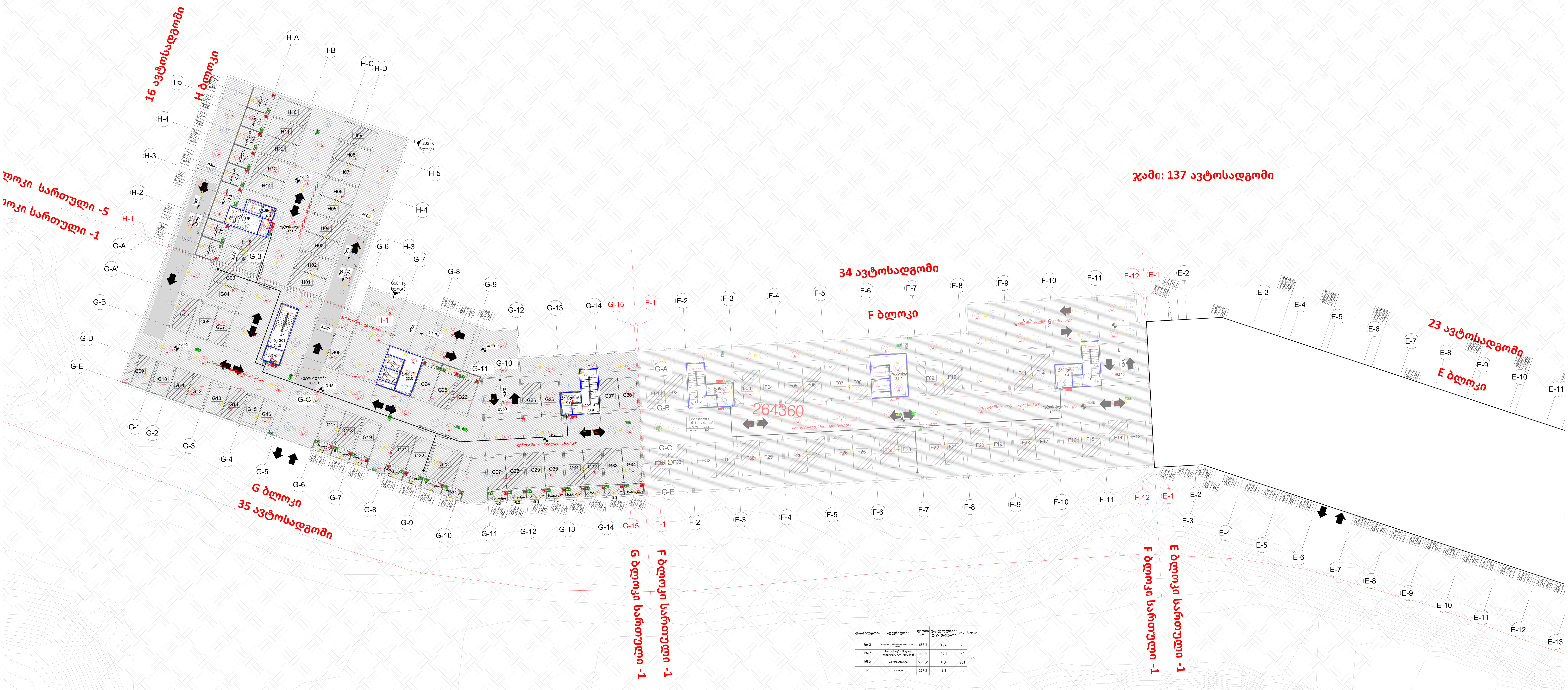

დაკავებულობა	აღწერილობა	ფართი (მ²)	დაკავებულობის დატ. ფაქტორი	დ.დ.	ს.დ.დ.
სც-2	E ბლოკში - საცხოვრებელი ბინები #1-დან #6-მდე	688,2	18.6	23	385
სწ-2	სათავსოები, წყლის ტუმბოები, ტექ. ოთახები	385,8	46,5	49	
სწ-2	ავტოსადგომი	5598,8	18,6	301	
სქ	ოფისი	157,5	9,3	12	

დაკავებულობა	საშხეფი სისტემის გარეშე (მ)	საშხეფი სისტემით (მ)
სც-2	60	75
სწ-2	90	120
სქ	60	90

A0

G103 (G ბლოკი)

სათაური / Sheet Name

გეგმა სართული -1

NS Studio
0179 ბაზალეთის ქუჩა 3
ქ. თბილისი, საქართველო.
Tel: 593 27 88 58
info@nsstudio.ge

პროექტი / Project

ქალაქი თბილისი

ინფორმაცია დამკვეთის შესახებ

-

სქემატური გეგმა / Schematic Plan

სქემატური განშლა /Schematic Elevation

შენიშვნა / Note

ექსპლიკაცია / Legend

#

Cad Dwg File: ნაფეტებები

ლუკა ჩაგანავა

ნინო ქანტურია

ვახტანგ ცხოვრებაშვილი

ელენე ედიშერაშვილი

გიორგი ხეცურიანი

NS Studio

G101 (გ ბლოკი) | -3 სართულის გეგმა

1:100

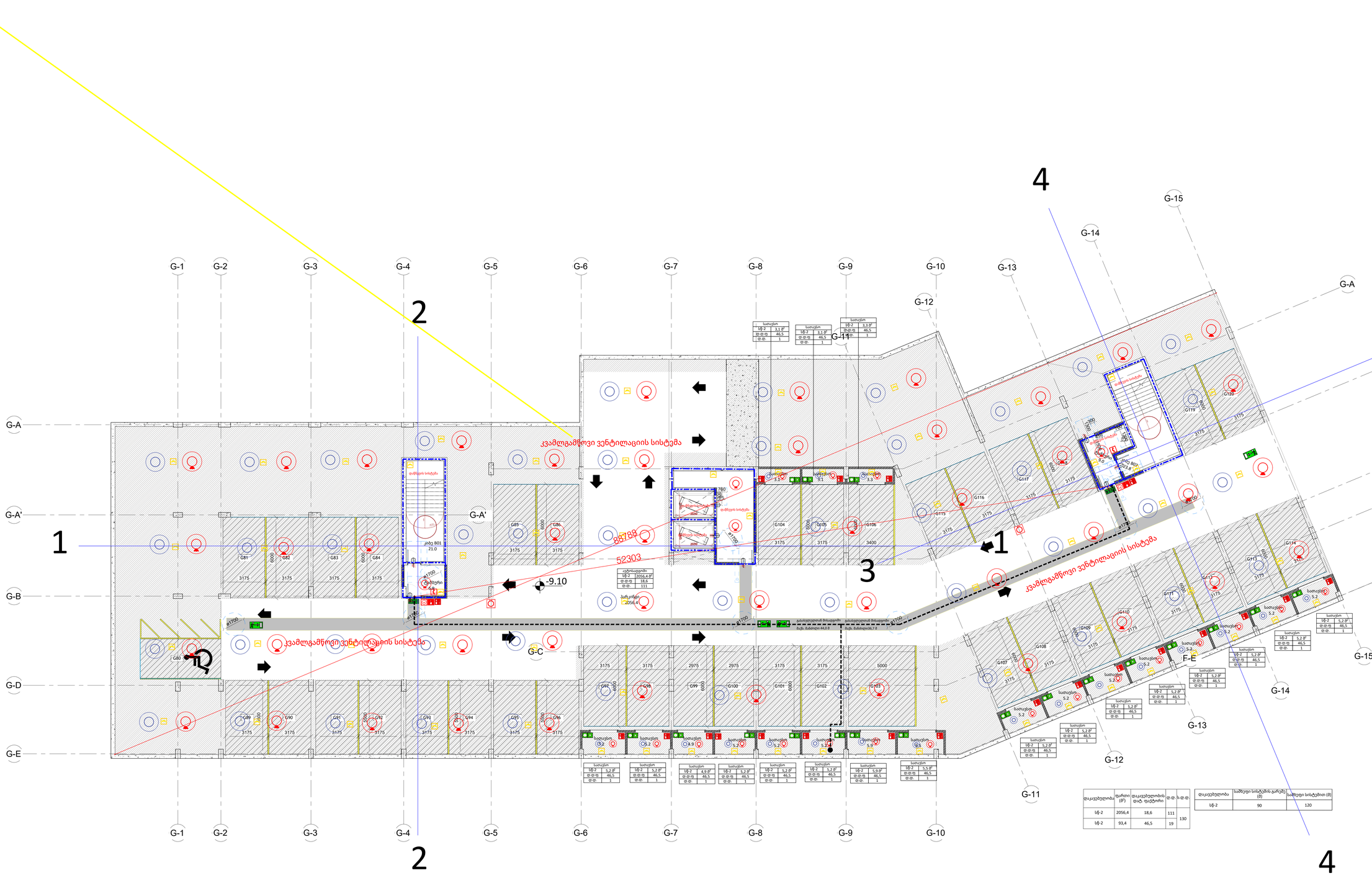

დაკავებულობა	ზედაპირი (მ²)	დაკავებულობის ფაქ. ფაქტორი	მ-მ-	ს-მ-მ-
სნ-2	2056,4	18,6	111	130
სნ-2	93,4	46,5	19	

დაკავებულობა	საშუალო სისტემის გარეშე (მ)	საშუალო სისტემით (მ)
სნ-2	90	120

A0

სათაური / Sheet Name

NS Studio
0179 ბაზალეთის ქუჩა 3
ქ. თბილისი, საქართველო.
Tel: 593 27 88 58
info@nsstudio.ge

პროექტი / Project

ქალაქი თბილისი

ინფორმაცია დამკვეთის შესახებ

-

სქემატური გეგმა / Schematic Plan

სქემატური განშლა /Schematic Elevation

შენიშვნა / Note

ექსპლიკაცია / Legend

#

Cad Dwg File: **ნაფეტვრები**

ლუკა ჩაგანავა

ნინო ქანტურია

ვახტანგ ცხოვრებაშვილი

ელენე ედიშერაშვილი

გიორგი ხეცურიანი

NS Studio

G102 (გ ბლოკი) | -2 სართულის გეგმა

1:100

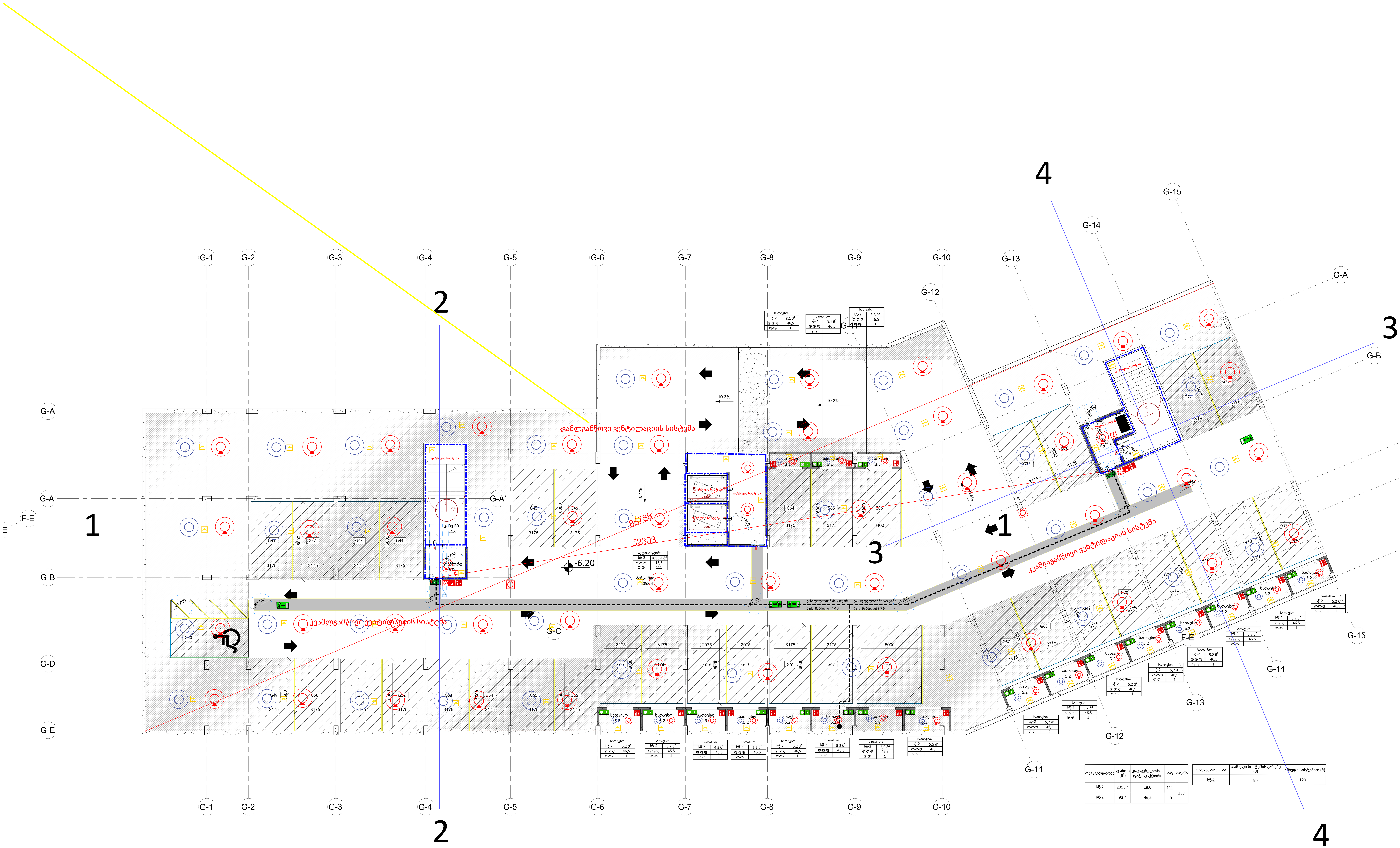

დაკავებულობა	ფართი (მ²)	დაკავებულობის დატ. ფაქტორი	დ.დ.	ს.დ.დ.
სწ-2	2053,4	18,6	111	130
სწ-2	93,4	46,5	19	

დაკავებულობა	საშხეფი სისტემის გარეშე (მ)	საშხეფი სისტემით (მ)
სწ-2	90	120

A0

სათაური / Sheet Name

NS Studio
0179 ბაზალეთის ქუჩა 3
ქ. თბილისი, საქართველო.
Tel: 593 27 88 58
info@nsstudio.ge

პროექტი / Project

ქალაქი თბილისი

ინფორმაცია დამკვეთის შესახებ

-

სქემატური გეგმა / Schematic Plan

სქემატური განშლა /Schematic Elevation

შენიშვნა / Note

ექსპლიკაცია / Legend

#

Cad Dwg File: **ნაფეტვრები**

ლუკა ჩაგანავა
ნინო ჭანტურია
ვახტანგ ცხოვრებაშვილი
ელენე ედიშერაშვილი
გიორგი ხეცურიანი

NS Studio

G103 (გ ბლოკი) | -1 სართულის გეგმა

1:100

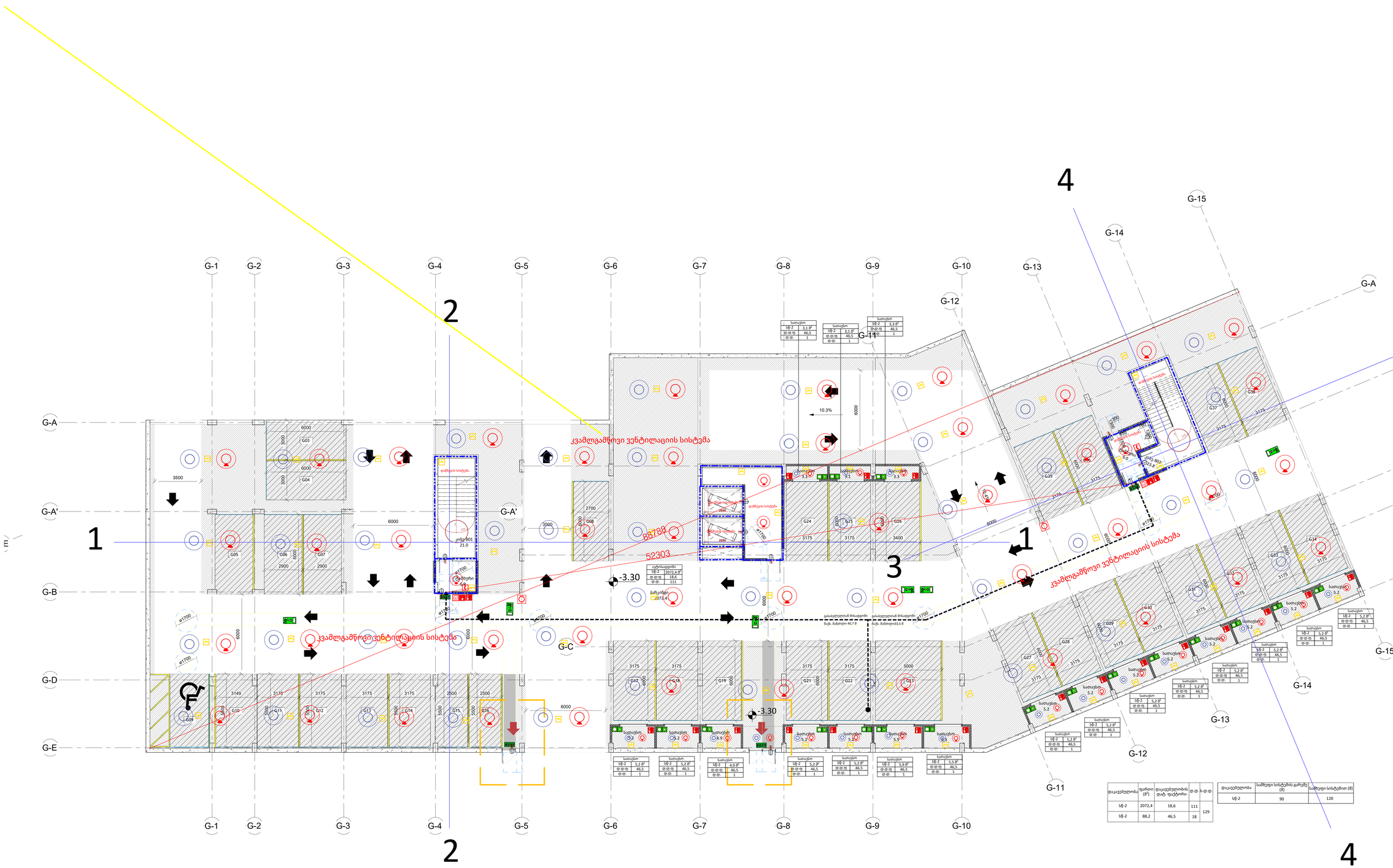
G-1
G-2
G-3
G-4
G-5
G-6
G-7
G-8
G-9
G-10
G-11
G-12
G-13
G-14
G-15
G-A
G-A'
G-B
G-C
G-D
G-E
1
2
3
4
10.3%
-3.30
კვამლგამწოვი ვენტილაციის სისტემა
ევაკუაციის სისტემა
ევაკუაციის სისტემა
ევაკუ

G104 (გ ბლოკი)
1:100

0 სართულის გეგმა

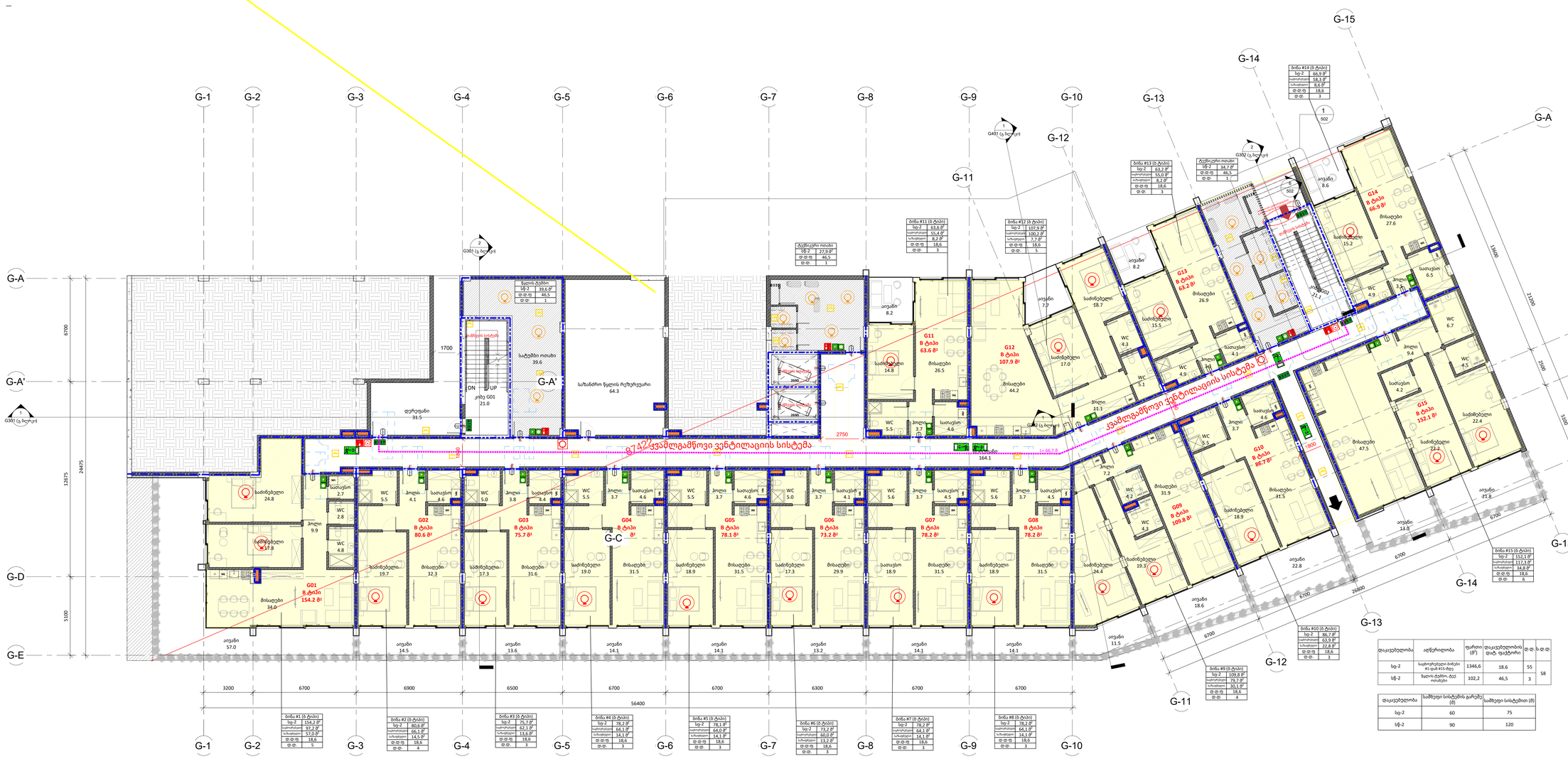
G-1
G-2
G-3
G-4
G-5
G-6
G-7
G-8
G-9
G-10
G-11
G-12
G-13
G-14
G-15
G-A
G-A'
G-C
G-D
G-E
G-11
G-12
G-13
G-14
G-15
6700
1700
24475
12675
5100
3200
6700
6900
6500
6700
6700
6300
6700
6700
56400
21300
2500
2100
14600
2750
1900
1600
1400
1:+66.7.8
ჯამლამგამწოვი ვენტილაციის სისტემა
ჯამლამგამწოვი ვენტილაციის სისტემა
ჯამლამგამწოვი ვენტილაციის სისტემა

G105 (გ ბლოკი) | 1 სართულის გეგმა

1:100

A0

სათაური / Sheet Name

NS Studio
0179 ბაზალეთის ქუჩა 3
ქ. თბილისი, საქართველო.
Tel: 593 27 88 58
info@nsstudio.ge

პროექტი / Project

ქალაქი თბილისი

ინფორმაცია დამკვეთის შესახებ

-

სქემატური გეგმა / Schematic Plan

სქემატური განშლა /Schematic Elevation

შენიშვნა / Note

ექსპლიკაცია / Legend

დასაკუთრებლობა	აღწერილობა	ფართი (მ²)	დასაკუთრებლობის დატ. ფაქტორი	მ.დ.	ს.მ.დ.
სც-2	საერთო ბაზები #16-დან #32-მდე	1347,7	18.6	72	74
სჩ-2	ტექ. ოთახები	62,0	46,5	2	

დასაკუთრებლობა	საშუალო სისტემის გარეშე (მ)	საშუალო სისტემით (მ)
სც-2	60	75
სჩ-2	90	120

#

Cad Dwg File: **ნაფეტვრები**

ლუკა ჩაგანავა

ნინო ქანტურია

ვახტანგ ცხოვრებაშვილი

ელენე ედიშერაშვილი

გიორგი ხეცურიანი

NS Studio

G106 (გ ბლოკი) | 2 სართულის გეგმა

1:100

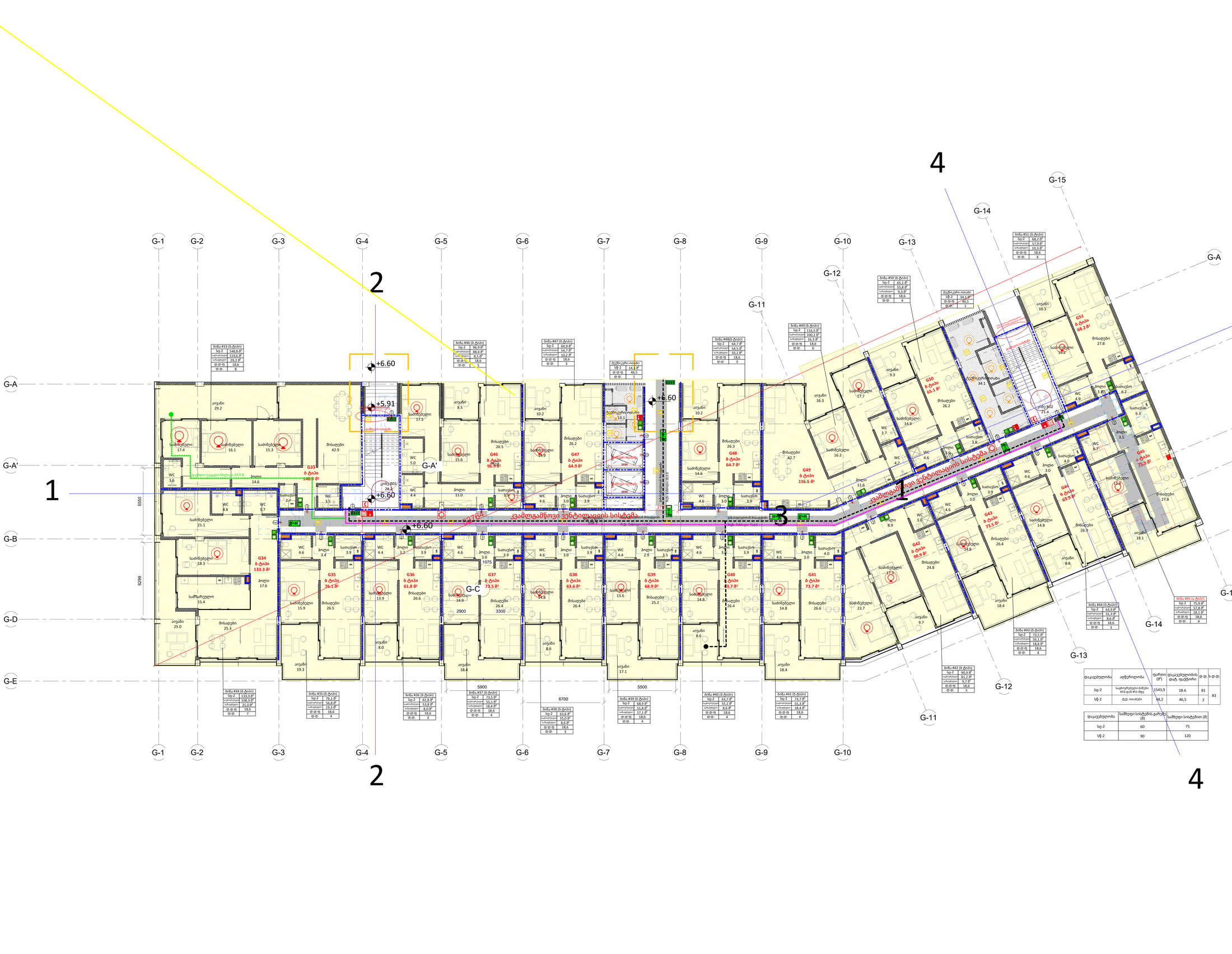

დაკავებულობა	აღწერილობა	ტიპური (მ²)	დაკავებულობის დატ. ფაქტორი	ფ.ფ. ს.ფ.ფ.	
სც-2	საცხოვრებელი ბინები #33-დან #51-მდე	1543,9	18.6	81	83
სჩ-2	ტექ. ოთახები	88,2	46,5	2	

დაკავებულობა	სამშუხი სისტემის გარეშე (მ)	სამშუხი სისტემით (მ)
სც-2	60	75
სჩ-2	90	120

A0

სათაური / Sheet Name

NS Studio
0179 ბაზალეთის ქუჩა 3
ქ. თბილისი, საქართველო.
Tel: 593 27 88 58
info@nsstudio.ge

პროექტი / Project

ქალაქი თბილისი

ინფორმაცია დამკვეთის შესახებ

-

სქემატური გეგმა / Schematic Plan

სქემატური განშლა /Schematic Elevation

შენიშვნა / Note

ექსპლიკაცია / Legend

#

Cad Dwg File: **ნაფეტვრები**

ლუკა ჩაგანავა

ნინო ქანტურია

ვახტანგ გხოვრებაშვილი

ელენე ედიშერაშვილი

გიორგი ხეცურიანი

NS Studio

G108 (გ ბლოკი) | 4 სართულის გეგმა

1:100

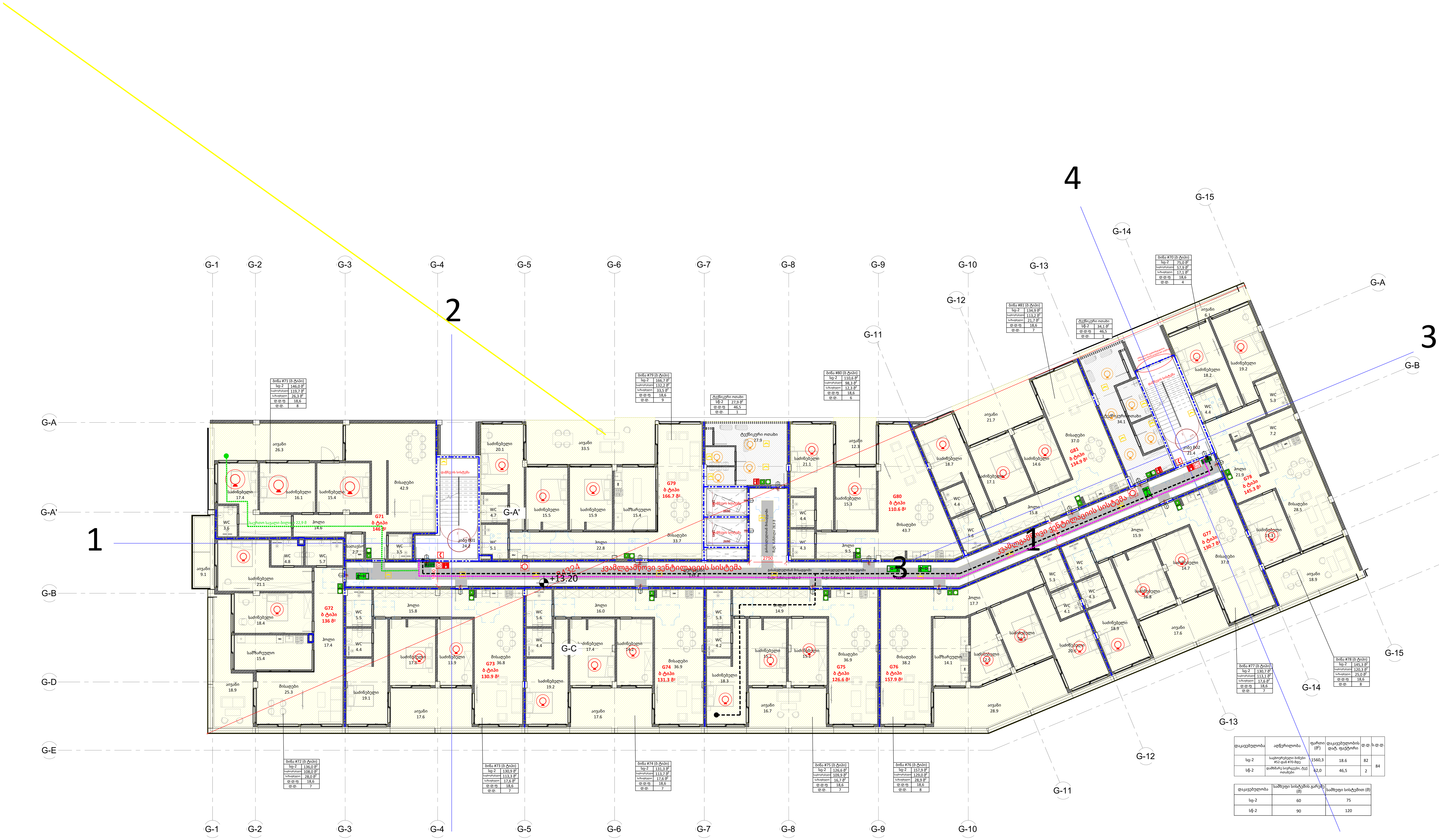

დაკავებულობა	აღწერილობა	ფართი (მ²)	დაკავებულობის დატ. ფაქტორი	დ.დ.	ს.დ.დ.
სც-2	საცხოვრებელი ბინები #52-დან #70-მდე	1560,3	18.6	82	84
სწ-2	დამხმარე სივრცეები, ტექ. ოთახები	62,0	46,5	2	

დაკავებულობა	საშხეფი სისტემის გარეშე (მ)	საშხეფი სისტემით (მ)
სც-2	60	75
სწ-2	90	120

A0

სათაური / Sheet Name

NS Studio
0179 ბაზალეთის ქუჩა 3
ქ. თბილისი, საქართველო.
Tel: 593 27 88 58
info@nsstudio.ge

პროექტი / Project

ქალაქი თბილისი

ინფორმაცია დამკვეთის შესახებ

-

სქემატური გეგმა / Schematic Plan

სქემატური განშლა /Schematic Elevation

შენიშვნა / Note

ექსპლიკაცია / Legend

#

Cad Dwg File: **ნაფეტვრები**

ლუკა ჩაგანავა
ნინო ჭანტურია
ვახტანგ ცხოვრებაშვილი
ელენე ედიშერაშვილი
გიორგი ხეცურიანი

NS Studio