ქ. თბილისი, ლერწმის ქუჩის მიმდებარედ
მრავალბინიანი
საცხოვრებელი სახლის

მშენებლობის ორგანიზაციის პროექტი

შემსრულებელი  ა. მაისაშვილი

ქ.თბილისი 2025წ.

ქ. თბილისი, ლერწმის ქუჩის მიმდებარედ მრავალბინიანი საცხოვრებელი სახლის მშენებლობის ორგანიზაციის პროექტი

სამუშაოთა ორგანიზაციის პროექტის შედგენას საფუძვლად დაედო არქიტექტურული პროექტი, ტერიტორიის დათვალიერება და შესწავლა. მასთან სამანქანო მისასვლელი გზა გათვალისწინებულია და წარმოდგენილია საპროექტო გენგეგმის მიხედვით. სამშენებლო სამუშაოები წარიმართოს ძირითადად ელექტრო საწევველას და ბეტონის ტუმბოს დახმარებით.

უბანი ხასიათდება შემდეგი კლიმატური და სეისმური ფაქტორებით: ქარის დაწოლა – 45კგ.მ./მ2; თოვლის საფარის წონა - 50კგ/მ2, საამშენებლო მექანიზმების ნუსხა მოყვანილია ცხრილში მომდევნო ფურცელზე. სამუშაოთა წარმოების დროს აუცილებელია შრომის უსაფრთხოების წესების დაცვა, აგრეთვე შენობის მშენებლობის დროს სელიტებურ ზონაში მტვრის გაფანტვისაგან დამცავი ღონისძიებების უზრუნველყოფა.

რიგითობა და ეტაპები

5. ძირითადი კონსტრუქციული სისტემის მოწყობა: შენობა-ნაგებობის +2.55 ნიშნულიდან +5.38 ნიშნულის რკინა ბეტონის ძირითადი კონსტრუქციების მონტაჟი; შესრულებული
6. ძირითადი კონსტრუქციული სისტემის მოწყობა: შენობა-ნაგებობის +8.45 ნიშნულიდან +11.52 ნიშნულის რკინა ბეტონის ძირითადი კონსტრუქციების მონტაჟი; შესრულებული
7. ძირითადი კონსტრუქციული სისტემის მოწყობა: შენობა-ნაგებობის +14.56 ნიშნულიდან +17.66 ნიშნულის რკინა ბეტონის ძირითადი კონსტრუქციების მონტაჟი; შესრულებული
8. ძირითადი კონსტრუქციული სისტემის მოწყობა: შენობა-ნაგებობის +20.73 ნიშნულიდან +23.80 ნიშნულის რკინა ბეტონის ძირითადი კონსტრუქციების მონტაჟი;შესრულებული
9. ძირითადი კონსტრუქციული სისტემის მოწყობა: შენობა-ნაგებობის +26.80 ნიშნულიდან +27.94 ნიშნულის რკინა ბეტონის ძირითადი კონსტრუქციების მონტაჟი; შესრულებული
10. ძირითადი კონსტრუქციული სისტემის მოწყობა: შენობა-ნაგებობის +33.10 ნიშნულიდან +36.20 ნიშნულის რკინა ბეტონის ძირითადი კონსტრუქციების მონტაჟი;შესრულებული
11. შენობა-ნაგებობის სახურავისა და გადახურვის მოწყობა; (მიმდინარე)
12. არამზიდი კონსტრუქციების მოწყობა; გარე და შიდა კედლების ბლოკით ამოყვანა; (მიმდინარე)
13. შენობა-ნაგებობის ლოკალური საერთო სარგებლობის საინჟინრო-ტექნიკური ქსელების მოწყობა;
14. შენობა-ნაგებობის გარე მოსაპირკეთებელი სამუშაოები; მიწის ნაკვეთის დასუფთავების და კეთილმოწყობის სამუშაოები.

შენობის სამშაოთა წარმოების პროექტის შესადგენი ნორმატივები

2.1 СНиП 3.01.01-85 „Оригинализация строительного производства'' М.,1989

2.2 СНиП -4-80 „Техника безопасности на строительстве'' М., 1981

2.3 Справочник инженера строителя, М., 1989

2.4 Строительные стреловые самоходные краны, М., 1984

2.5 კრებული სამახსოვრო 'სამშენებლო წარმოების ნორმები და წესები'',
ამონაწერი სამშენებლო ნორმებიდან და წესებიდან, თბ., 1987

2.6 მშენებლობის ორგანიზაციის პროექტში მომუშავეთა შორის უსაფრთხოების და სანიტარულ ჰიგიენური მომსახურეობის საკითხებზე მთავარ წყაროდ წარმოდგენილია საამშენბლო ნორმების საქარტველოს მავრობის №41 დადგენილების პუნქტი №20-ის მიხედვით.

სამშენებლო მანქანა-მექანიზმების, დანადგარებისა და ინსტრუმენტების ჩამონათვალი

№	დასახელება	მარკა	რაოდენ. ცალი
1	2	3	4
1	თვითმცლელი ძარიანი და სპეც-დანიშნულების ავტოტრანსპორტი სამშენებლო ტვირთის გადასატანად	სხვადასხვა	3
2	გადასატანი კომპრესორი	სო-48	2
3	ელექტროშესადუღებელი საჭრელი აგრეგატი	კომპ.	4
4	ავტოკენური შედუღების და ჭრის აპარატი	კომპ. პკუ-35	3
5	ბეტონმრევი	-	3
6	ლითონის სახარაჩო სექციები 100 მ2 ფართობისათვის	კომპ.	2
7	ელექტრო საწვეველა	-	1

მომუშავეთა შრომის უსაფრთხოების წესების დაცვის თაობაზე

მომუშავეთა შრომის უსაფრთხოების პირობების დაცვა შენობათა სამშენებო ცალკეულ ეტაპებზე აუცილებელია სნ და წ III-4-80* "უსაფრთხოების ტექნიკა მშენებლობაზე" და სხვა ნორმატულ-საკანონმდებლო დოკუმენტების შესაბამისობით. მათგან ყურადღებას გამახვილებთ შემდეგზე:

სამუშაო ადგილები მუშაობის პირობებისა და ტექნოლოგიურობის გათვალისწინებით უზრუნველყოფილი უნდა იყოს კოლექტიური დაცვისა და სიგნალიზაციის საშუალებით.

ელექტრო უსაფრთხოების წესები ჩამოყალიბებულია სახელმწიფო სტანდარტში 12.013-88 ელექტრო კარადა ყოველთვის უნდა იყოს ჩაკეტილ მდგომარეობაში, ელექტრო კაბელები, ელექრტო სადენები და ელექტრო მოწყობილობები კი იზოლირებულად. გაშიშვლებული სადენების გამოყენება აკრძალულია სამშენებლო მოედანზე.

ელექტროსაწვავლას მუშაობის პერიობში დაუშვებელია უცხო პირთა, დაუსაქმებელ მუშა-მომსახურეთა ყოფნა, სამშემებლო გენგეგმაზე შემოფარგლული ელექტროსაწვავლას მოქმედების სახიფათო ზონის ფარგლებში.

ღამის პერიოდებში უსაფრთხოების ზონის აღმნიშვნელი ფირნიშები აუცილებელია უნდა განთავსდეს და განათდეს.

სამუშაოთა უწყვეტობისა და ტექნოლოგიურობის, აგრეთვე შრომის უსაფრთხოების უზრუნველყოფად აუცილებელია მშენებლობის ცხრილში მოცემული და ჩვენს მიერ რეკომენდირებული მანქანა-მექანიზმებით, ინსტრუმენტებითა და დანადგარ-სამარჯვეებით აღჭურვა. ცხადია შესაძლებელია მათი შეცვლაც უფრო თანამედროვეთი.

სამუშაო ოპერაციებში დასაქმებული მუშაკები დაცული უნდა იყვნენ თავის დამცავი ჩაფხუტებით.

დაუშვებელია მანქანების, ხელსაწყოებისა და მოწყობილობების დატოვება ჩართულ მდგომარეობაში ზედამხედველობის გარეშე. ცხადია მათი ტექნიკური მომსახურეობაც უნდა მოხდეს ძრავის გამორთვის შემდეგ.

ლითონის ელემენტების ჩაჭრას ელექტრო ან აიროვანი აპარატებით 5 მეტრის რადიუსში ფართობი უნდა გავანთავისუფლოთ წვადი მასალებისაგან, ხოლო 10 მეტრის რადიუსში ასაფეთქებელი (მაგალითად ჟანგბადის ბალონები) მასალებისაგან.

სამშენებლო სამუშაოებზე დასაქმებულმა ყველა მუშაკმა (როგორც მუშამ, ასევე მოსამსახურე პერსონალმა) უნდა შეისწავლოს შრომის უსაფრთხოების წესები, გაიაროს ინსტრუქტაჟი, ჩააბაროს გამოცდა და სპეციალურ ჟურნალში დაფიქსიროს ხელმოწერა.

ბუნების დაცვითი და ჰაერის დაბინძურების საწინააღმდეგო ღონისძიებები

შენობა მდებარეობს ქალაქ თბილისი საგარეუბნო განაშენიანებაში. აღნიშნულის გამო აუცილებელია შენობის მშენებლობის პერიოდში შემდეგი ღონისძიებების დაცვა:

გარემოს დაცვის სამსახურის ნებართვის გარეშე იკრძალება მრავალწლიანი ხეებისა და ნარგავების მოჭრა, ამოძირკვა ან განადგურება.

მონოლითური რკინა-ბეტონის, კედლების, ტიხრების, იატაკის მშენებლობის პროცესში მოსალოდნელია მტვრის გაფანტვა გარე სივრცეში, რის გამოც შენობას უნდა ჩამოეფაროს დამცავი სმშენებლო ფარად.

იკრძალება სამშენებლო ნაგვისა და ნარჩენების ღია წესით გადატანა და ჩამოყრა. სასურველია სამშენებლო ნაგვის პირდაპირ თვითმცლელი მანქანების ძარებში ჩაყრა. დიდი ზომის სამშენებლო ნარჩენები ან მოხსნილი ნაკეთობები უნდა ჩამოვუშვათ ამწის საშუალებით, აქაც სასურველია მაშინვე მოხდეს მათი ავტომანქანების ძარებში ჩატვირთვა და ნაგავსაყრელზე ან დამკვეთის მიერ მითითებულ ადგილზე მიტანა შესაბამისი სამსახურებთან შეთანხმების შემდეგ.

დაუშვებელია არსებული საკანალიზაციო ჭების დანაგვიანება სამშენებლო ნარჩენებით.

ასევე დაუშვებელია ამოსახაპი ორმოების მოწყობა. ინვენტარული საყოფაცხოვრებო ვაგონეტიდან საკანალიზაციო ჩადინება უნდა მოეწყოს უშუალოდ საქალაქო საკანალიზაციო ჭებში.

აკრძალულია სამშენებლო ნაგვის ტრანსპორტირება ფხვიერ მდგომარეობაში. ავტომანქანების ძარებში სამშენებლო ნაგვის ჩატვირთვის შემდგომ განხორციელდეს მისი ზედაპირი დანამვა,

ჭრილი 3-3

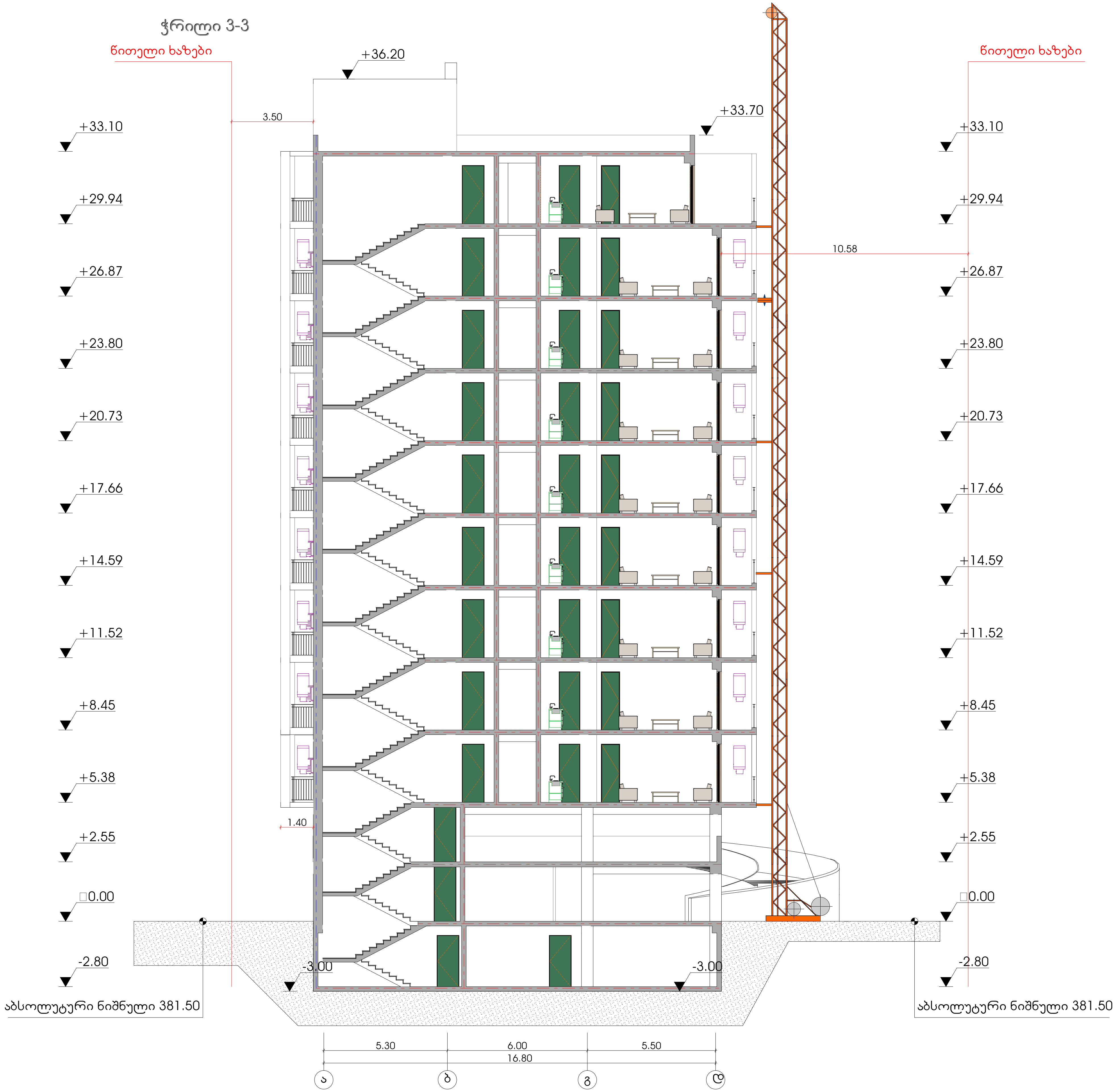

ფორმატი	დაკვეთა №	ფაილის სახელი
A-2		

პირობითი აღნიშვნები

საკადასტრო საზღვარი

კ2-ის საანგარიშო კროკი

პროექტის სახელწოდება

ქალაქი თბილისი, ლერწმის ქუჩის მიმდებარედ მრავალბინიანი საცხოვრებელი სახლის პროექტი

	გვარი	ხელმოწერა
დირექტორი	თ.სამუშია	
არქიტექტორი	კ.დგებუაძე	
თანავტორი	გ.მირიანაშვილი	
შეასრულა	ა. მაისაშვილი	[signature]

მისამართი

ქალაქი თბილისი, ლერწმის ქუჩის მიმდებარედ 01.17.14.003.845

შპს ,,კონსტრუქშენ გრუპი"

მასშტაბი	1:100	სამონტაჟო სქემა
თარიღი	2022	
სტადია	ფურცელი	ფურცლები
პრ.		

შენობის სამშაოთა წარმოების პროექტის შესადგენი ნორმატივები

2.1 СНиП 3.01.01-85 „Оригинализация строительного производства'' М.,1989

2.2 СНиП -4-80 „Техника безопасности на строительстве'' М., 1981

2.3 Справочник инженера строителя, М., 1989

2.4 Строительные стреловые самоходные краны, М., 1984

2.5 კრებული სამახსოვრო 'სამშენებლო წარმოების ნორმები და წესები'',
ამონაწერი სამშენებლო ნორმებიდან და წესებიდან, თბ., 1987

2.6 მშენებლობის ორგანიზაციის პროექტში მომუშავეთა შორის უსაფრთხოების და სანიტარულ ჰიგიენური მომსახურეობის საკითხებზე მთავარ წყაროდ წარმოდგენილია საამშენბლო ნორმების საქარტველოს მავრობის №41 დადგენილების პუნქტი №20-ის მიხედვით.

სამშენებლო მანქანა-მექანიზმების, დანადგარებისა და ინსტრუმენტების ჩამონათვალი

№	დასახელება	მარკა	რაოდენ. ცალი
1	2	3	4
1	თვითმცლელი ძარიანი და სპეც-დანიშნულების ავტოტრანსპორტი სამშენებლო ტვირთის გადასატანად	სხვადასხვა	3
2	გადასატანი კომპრესორი	სო-48	2
3	ელექტროშესადუღებელი საჭრელი აგრეგატი	კომპ.	4
4	ავტოკენური შედუღების და ჭრის აპარატი	კომპ. პკუ-35	3
5	ბეტონმრევი	-	3
6	ლითონის სახარაჩო სექციები 100 მ2 ფართობისათვის	კომპ.	2
7	ელექტრო საწვეველა	-	1

ასაშენებელი ობიექტის დახასიათება

შენობა გეგმაში მრავალკუთხა ფორმისაა. სხვადასხვა ზომებით, საპროექტო შენობა წარმოადგენს მრავალ სართულიან შენობას.

საძირკველი ლენტური ტიპისაა. კედლების შევსება ხდება წვრილი საკედლე ბლოკით, გადახურვა რკინა-ბეტონს ფილა. სართულშუა კიბე მონოლითური რკ-ბ.

მშენებლობის ხანგრძლივობის შესახებ

შენობის მშენებლობა დაკვეთის მიერ განსაზღვრულია 17 თვის ვადაში რაც არის გაწერილი და გათვალიწინებული მშენებლობის კალენდარულ გრაფიკში. გეგმიურად დადგენილი ხანგრძლივობის დაცვა შენობის მშენებლობაზე 17 თვის პერიოდში შესაძლებელია უწყვეტი ფინანსირების შემთხვევაში, რასაც ხელი უნდა შეუწყოს ქ. თბილისი რბილმა და ზომიერმა კლიმატურმა პირობებმაც. სამუშაოთა შესრულების ვადების დაცვა უწყვეტ ფინანსირებაზეა დამოკიდებული, რაც უნდა გაითვალისწინოს დამკვეთმა.

მომუშავეთა შრომის უსაფრთხოების წესების დაცვის თაობაზე

მომუშავეთა შრომის უსაფრთხოების პირობების დაცვა შენობათა სამშენებო ცალკეულ ეტაპებზე აუცილებელია სნ და წ III-4-80* "უსაფრთხოების ტექნიკა მშენებლობაზე" და სხვა ნორმატულ-საკანონმდებლო დოკუმენტების შესაბამისობით. მათგან ყურადღებას გამახვილებთ შემდეგზე:

სამუშაო ადგილები მუშაობის პირობებისა და ტექნოლოგიურობის გათვალისწინებით უზრუნველყოფილი უნდა იყოს კოლექტიური დაცვისა და სიგნალიზაციის საშუალებით.

ელექტრო უსაფრთხოების წესები ჩამოყალიბებულია სახელმწიფო სტანდარტში 12.013-88 ელექტრო კარადა ყოველთვის უნდა იყოს ჩაკეტილ მდგომარეობაში, ელექტრო კაბელები, ელექრტო სადენები და ელექტრო მოწყობილობები კი იზოლირებულად. გაშიშვლებული სადენების გამოყენება აკრძალულია სამშენებლო მოედანზე.

ელექტროსაწვავლას მუშაობის პერიობში დაუშვებელია უცხო პირთა, დაუსაქმებელ მუშა-მომსახურეთა ყოფნა, სამშემებლო გენგეგმაზე შემოფარგლული ელექტროსაწვავლას მოქმედების სახიფათო ზონის ფარგლებში.

ღამის პერიოდებში უსაფრთხოების ზონის აღმნიშვნელი ფირნიშები აუცილებელია უნდა განთავსდეს და განათდეს.

სამუშაოთა უწყვეტობისა და ტექნოლოგიურობის, აგრეთვე შრომის უსაფრთხოების უზრუნველყოფად აუცილებელია მშენებლობის ცხრილში მოცემული და ჩვენს მიერ რეკომენდირებული მანქანა-მექანიზმებით, ინსტრუმენტებითა და დანადგარ-სამარჯვეებით აღჭურვა. ცხადია შესაძლებელია მათი შეცვლაც უფრო თანამედროვეთი.

სამუშაო ოპერაციებში დასაქმებული მუშაკები დაცული უნდა იყვნენ თავის დამცავი ჩაფხუტებით.

დაუშვებელია მანქანების, ხელსაწყოებისა და მოწყობილობების დატოვება ჩართულ მდგომარეობაში ზედამხედველობის გარეშე. ცხადია მათი ტექნიკური მომსახურეობაც უნდა მოხდეს ძრავის გამორთვის შემდეგ.

ლითონის ელემენტების ჩაჭრას ელექტრო ან აიროვანი აპარატებით 5 მეტრის რადიუსში ფართობი უნდა გავანთავისუფლოთ წვადი მასალებისაგან, ხოლო 10 მეტრის რადიუსში ასაფეთქებელი (მაგალითად ჟანგბადის ბალონები) მასალებისაგან.

სამშენებლო სამუშაოებზე დასაქმებულმა ყველა მუშაკმა (როგორც მუშამ, ასევე მოსამსახურე პერსონალმა) უნდა შეისწავლოს შრომის უსაფრთხოების წესები, გაიაროს ინსტრუქტაჟი, ჩააბაროს გამოცდა და სპეციალურ ჟურნალში დაფიქსიროს ხელმოწერა.

ბუნების დაცვითი და ჰაერის დაბინძურების საწინააღმდეგო ღონისძიებები

შენობა მდებარეობს ქალაქ თბილისი საგარეუბნო განაშენიანებაში. აღნიშნულის გამო აუცილებელია შენობის მშენებლობის პერიოდში შემდეგი ღონისძიებების დაცვა:

გარემოს დაცვის სამსახურის ნებართვის გარეშე იკრძალება მრავალწლიანი ხეებისა და ნარგავების მოჭრა, ამოძირკვა ან განადგურება.

მონოლითური რკინა-ბეტონის, კედლების, ტიხრების, იატაკის მშენებლობის პროცესში მოსალოდნელია მტვრის გაფანტვა გარე სივრცეში, რის გამოც შენობას უნდა ჩამოეფაროს დამცავი სმშენებლო ფარად.

იკრძალება სამშენებლო ნაგვისა და ნარჩენების ღია წესით გადატანა და ჩამოყრა. სასურველია სამშენებლო ნაგვის პირდაპირ თვითმცლელი მანქანების ძარებში ჩაყრა. დიდი ზომის სამშენებლო ნარჩენები ან მოხსნილი ნაკეთობები უნდა ჩამოვუშვათ ამწის საშუალებით, აქაც სასურველია მაშინვე მოხდეს მათი ავტომანქანების ძარებში ჩატვირთვა და ნაგავსაყრელზე ან დამკვეთის მიერ მითითებულ ადგილზე მიტანა შესაბამისი სამსახურებთან შეთანხმების შემდეგ.

დაუშვებელია არსებული საკანალიზაციო ჭების დანაგვიანება სამშენებლო ნარჩენებით.

ასევე დაუშვებელია ამოსახაპი ორმოების მოწყობა. ინვენტარული საყოფაცხოვრებო ვაგონეტიდან საკანალიზაციო ჩადინება უნდა მოეწყოს უშუალოდ საქალაქო საკანალიზაციო ჭებში.

აკრძალულია სამშენებლო ნაგვის ტრანსპორტირება ფხვიერ მდგომარეობაში. ავტომანქანების ძარებში სამშენებლო ნაგვის ჩატვირთვის შემდგომ განხორციელდეს მისი ზედაპირი დანამვა,

ჭრილი 3-3

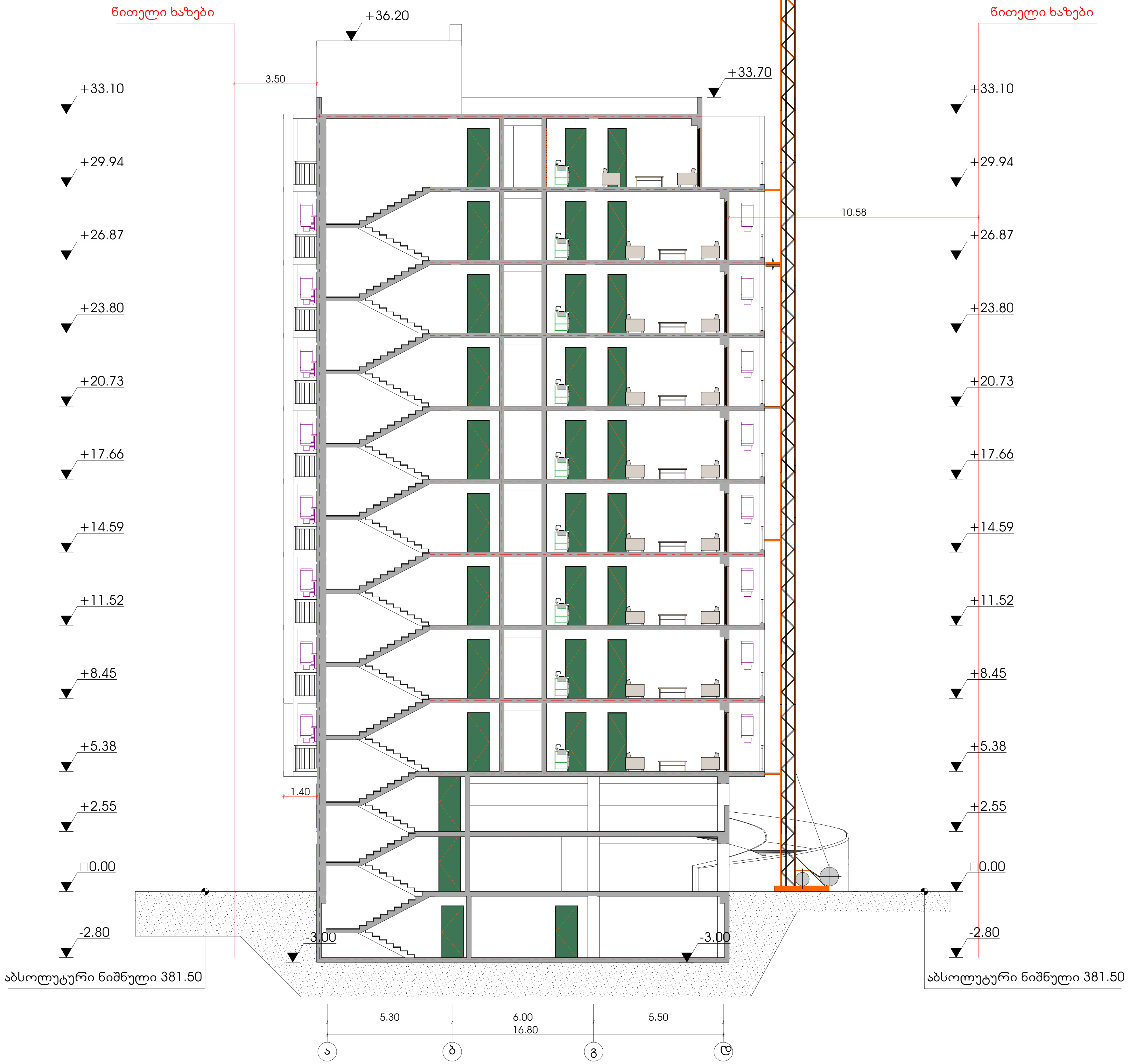

ფორმატი	დაკვეთა №	ფაილის სახელი
A-2		

პირობითი აღნიშვნები

საკადასტრო საზღვარი

კ2-ის საანგარიშო კროკი

პროექტის სახელწოდება

ქალაქი თბილისი, ლერწმის ქუჩის მიმდებარედ მრავალბინიანი საცხოვრებელი სახლის პროექტი

	გვარი	ხელმოწერა
დირექტორი	თ.სამუშია	
არქიტექტორი	კ.დგებუაძე	
თანავტორი	გ.მირიანაშვილი	
შეასრულა	ა. მაისაშვილი	

მისამართი

ქალაქი თბილისი, ლერწმის ქუჩის მიმდებარედ 01.17.14.003.845

შპს ,,კონსტრუქშენ გრუპი"

მასშტაბი	1:100	სამონტაჟო სქემა
თარიღი	2022	
სტადია	ფურცელი	ფურცლები
პრ.		

მშენებლობის კალენდარული გრაფიკი

#	სამუშაოთა ჩამონათვალი	eSf	1 წელი (I თვე, II თვე, III თვე, IV თვე, V თვე, VI თვე, VII თვე, VIII თვე, IX თვე, X თვე, XI თვე, XII თვე; 10 20 30)	2 წელი (I თვე, II თვე, III თვე, IV თვე, V თვე; 10 20 30)
II	მშენებლობის მეორე რიგი			
	ძირითადი სამუშაოების პერიოდი			
5 ეტ.	ძირითადი კონსტრუქციული სისტემის მოწყობა: შენობა-ნაგებობის +2.55 ნიშნულიდან +5.38 ნიშნულის რკინა ბეტონის ძირითადი კონსტრუქციების მონტაჟი;	შესრულებულია		
6 ეტ.	ძირითადი კონსტრუქციული სისტემის მოწყობა: შენობა-ნაგებობის +8.45 ნიშნულიდან +11.52 ნიშნულის რკინა ბეტონის ძირითადი კონსტრუქციების მონტაჟი;	შესრულებულია		
7 ეტ.	ძირითადი კონსტრუქციული სისტემის მოწყობა: შენობა-ნაგებობის +14.56 ნიშნულიდან +17.66 ნიშნულის რკინა ბეტონის ძირითადი კონსტრუქციების მონტაჟი;	შესრულებულია		
8 ეტ.	ძირითადი კონსტრუქციული სისტემის მოწყობა: შენობა-ნაგებობის +20.73 ნიშნულიდან +23.80 ნიშნულის რკინა ბეტონის ძირითადი კონსტრუქციების მონტაჟი;	შესრულებულია		
9 ეტ.	ძირითადი კონსტრუქციული სისტემის მოწყობა: შენობა-ნაგებობის +26.80 ნიშნულიდან +27.94 ნიშნულის რკინა ბეტონის ძირითადი კონსტრუქციების მონტაჟი;	შესრულებულია		
10 ეტ.	ძირითადი კონსტრუქციული სისტემის მოწყობა: შენობა-ნაგებობის +33.10 ნიშნულიდან +36.20 ნიშნულის რკინა ბეტონის ძირითადი კონსტრუქციების მონტაჟი;	შესრულებულია		
11 ეტ.	შენობა-ნაგებობის სახურავისა და გადახურვის მოწყობა;	150		მიმდინარე
12 ეტ.	არამზიდი კონსტრუქციების მოწყობა; გარე და შიდა კედლების ბლოკით ამოყვანა;	270		მიმდინარე
13 ეტ.	შენობა-ნაგებობის ლოკალური საერთო სარგებლობის საინჟინრო-ტექნიკური ქსელების მოწყობა;	300		
14 ეტ.	შენობა-ნაგებობის გარე მოსაპირკეთებელი სამუშაოები; მიწის ნაკვეთის დასუფთავების და კეთილმოწყობის სამუშაოები	210		

ღობე

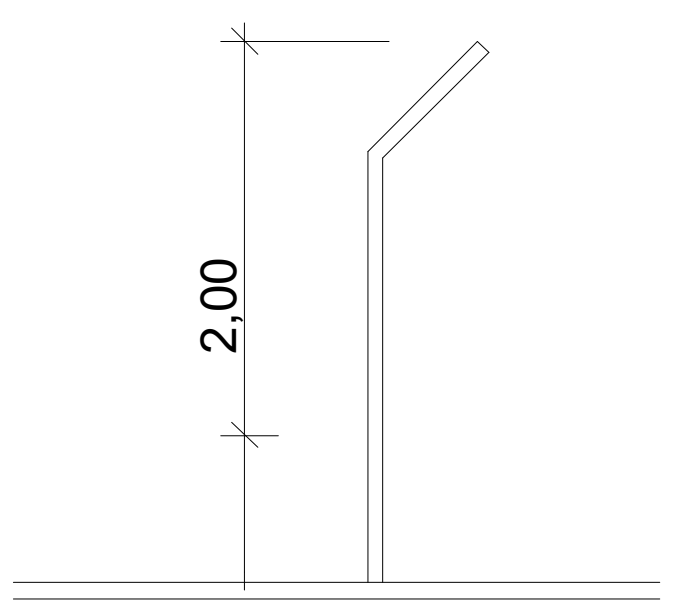

ფორმატი	დაკვეთა №	ფაილის სახელი
A-2		

პირობითი აღნიშვნები

საკადასტრო საზღვარი

კ2-ის საანგარიშო კროკი

პროექტის სახელწოდება

ქალაქი თბილისი, ლერწმის ქუჩის მიმდებარედ მრავალბინიანი საცხოვრებელი სახლის პროექტი

	გვარი	ხელმოწერა
დირექტორი	მ.ხასაია	
არქიტექტორი	ჯ.დგებუაძე	
თანავტორი	გ.მირიანაშვილი	
შეასრულა	ა. მაისაშვილი	

მისამართი

ქალაქი თბილისი, ლერწმის ქუჩის მიმდებარედ 01.17.14.003.845

შპს ,,კონსტრუქშენ გრუპი"

მასშტაბი	1:	მშენებლობის კალენდარული გრაფიკი
თარიღი	2025	
სტადია	ფურცელი	ფურცლები
პრ.	34	

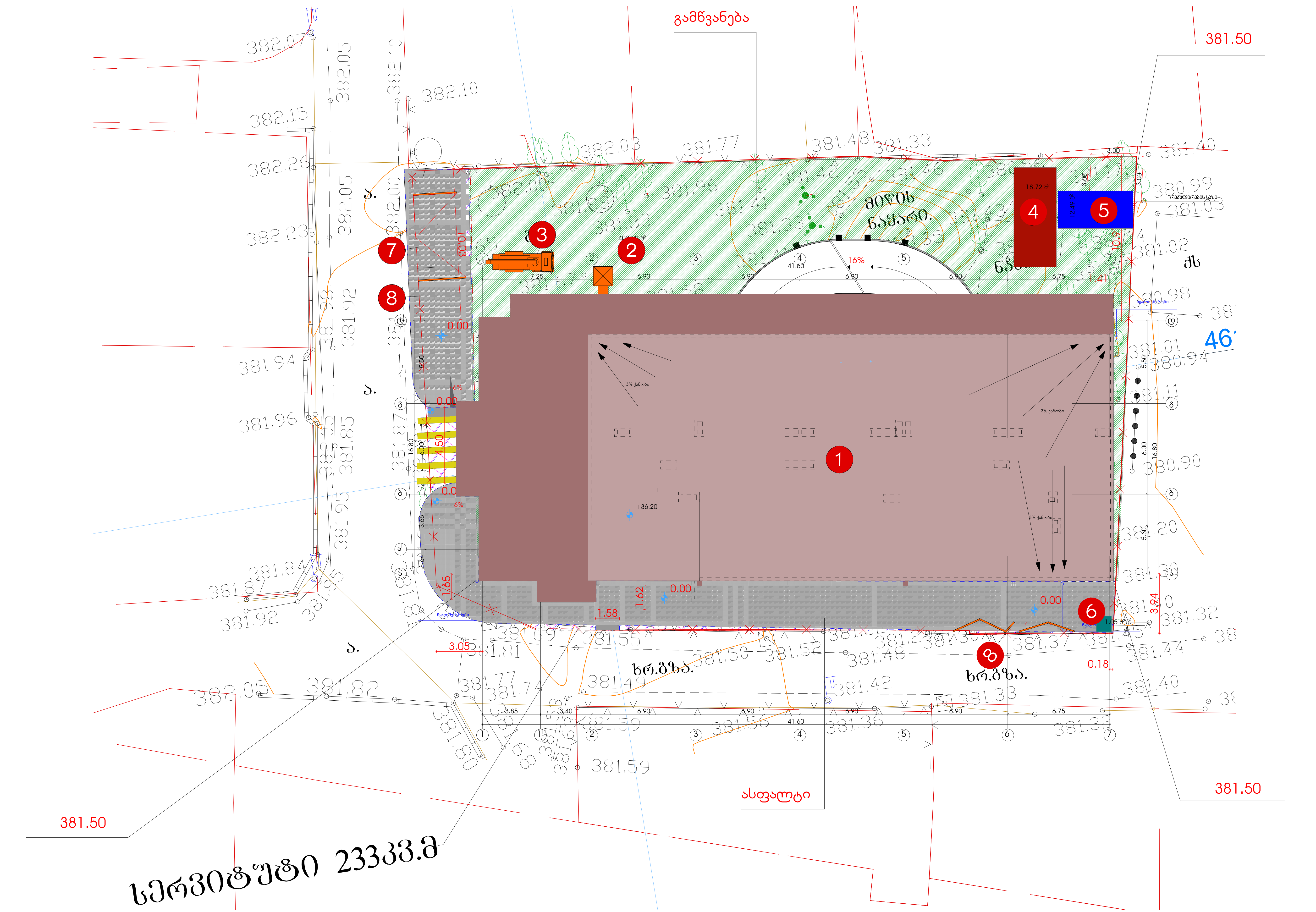

ფორმატი	დაყვეთა №	ფაილის სახელი
A-2		

1. საპროექტო ობიექტი
2. ელექტრო საწეველა
3. ბეტონის ტუმბო
4. მწარმოებლის ოთახი
5. დაცვის ოთახი
6. ბიო ტუალეტი
7. ჭიშკარი
8. სამშენებლო დროებითი ღობე

9. საშენი მასალების შესანახი უსაძირკვლო დროებითი ჯიხური

პირობითი აღნიშვნები

- საპროექტო შენობა
- დაცვის ოთახი
- მწარმოებლის ოთახი
- ბიო ტუალეტი
- დროებითი ღობე
- ჭიშკარი

პროექტის სახელწოდება

ქალაქი თბილისი, ლერწმის ქუჩის მიმდებარედ მრავალბინიანი საცხოვრებელი სახლის პროექტი

	გვარი	ხელმოწერა
დირექტორი	თ.სამუშია	
არქიტექტორი	ჯ.დგებუაძე	
თანავტორი	გ.მირიანაშვილი	
შეასრულა	ა. მაისაშვილი	

მისამართი

ქალაქი თბილისი, ლერწმის ქუჩის მიმდებარედ 01.17.14.003.845

შპს ,,კონსტრუქშენ გრუპი"

მასშტაბი	1:500	სამშენებლო გენგეგმა
თარიღი	2024	
სტადია	ფურცელი	ფურცლები
პრ.		