F101 (F ბლოკი)
1 : 100

გეგმა სართული -3

ძირითადი გეგმები

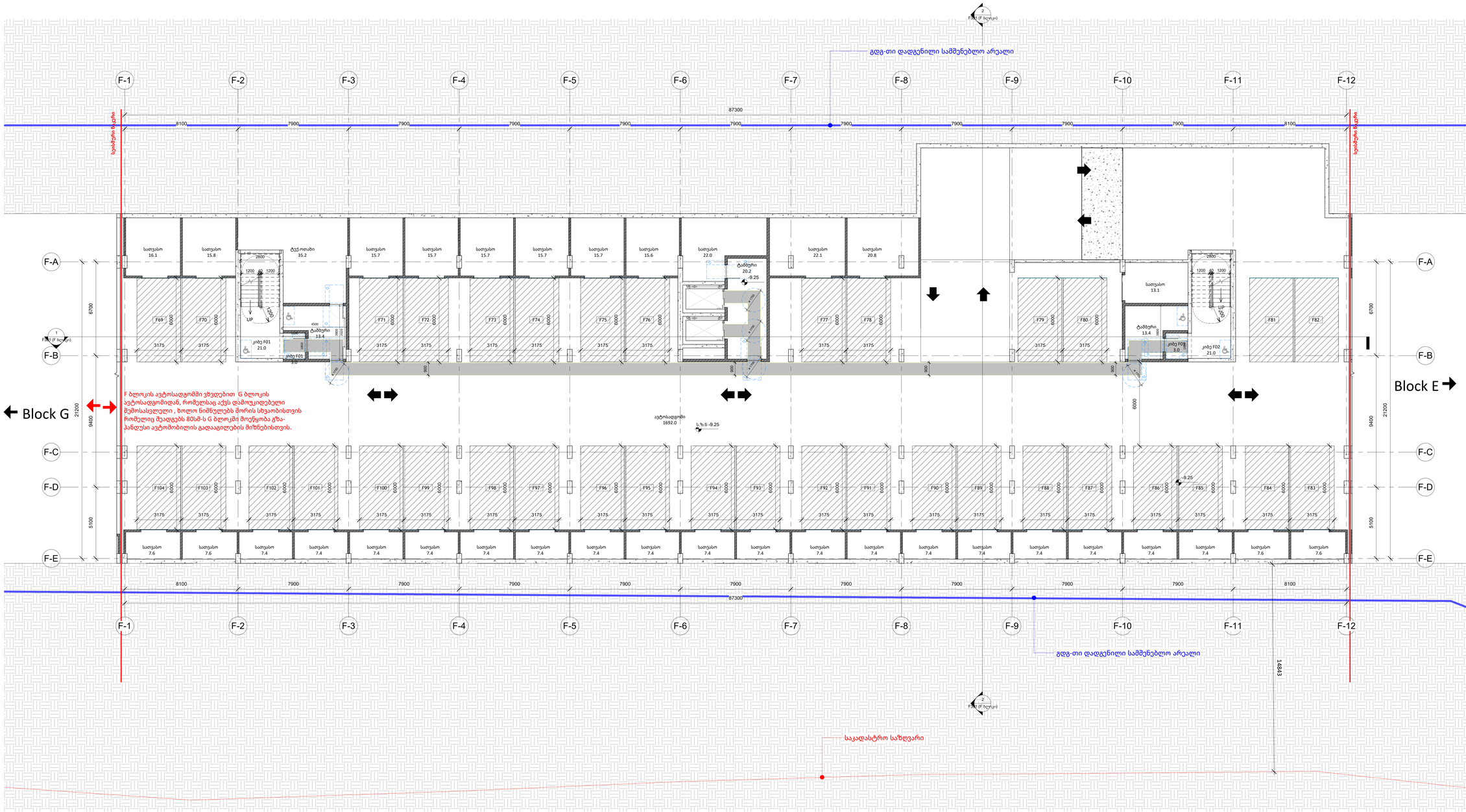

A0

F101 (F ბლოკი)

სათაური / Sheet Name

გეგმა სართული -3

NS Studio
0179 ბაზალეთის ქუჩა 3
ქ. თბილისი, საქართველო.
Tel: 593 27 88 58
info@nsstudio.ge

პროექტი / Project

ქალაქი თბილისი

ინფორმაცია დამკვეთის შესახებ

-

სქემატური გეგმა / Schematic Plan

სქემატური განშლა /Schematic Elevation

შენიშვნა / Note

ექსპლიკაცია / Legend

#9/18/2025 11:18:27 AM

Cad Dwg File: **ნაფეტვრები**

ლუკა ჩაგანავა
ნინო ჭანტურია
ვახტანგ ცხოვრებაშვილი
ელენე ედიშერაშვილი
გიორგი ხეცურიანი
გიორგი გოგოლაძე
ილია გამისონია
ლევან არველაძე
ლევან ქილაშვილი
NS Studio

F102 (F ბლოკი)
1 : 100

გეგმა სართული -2

ძირითადი გეგმები

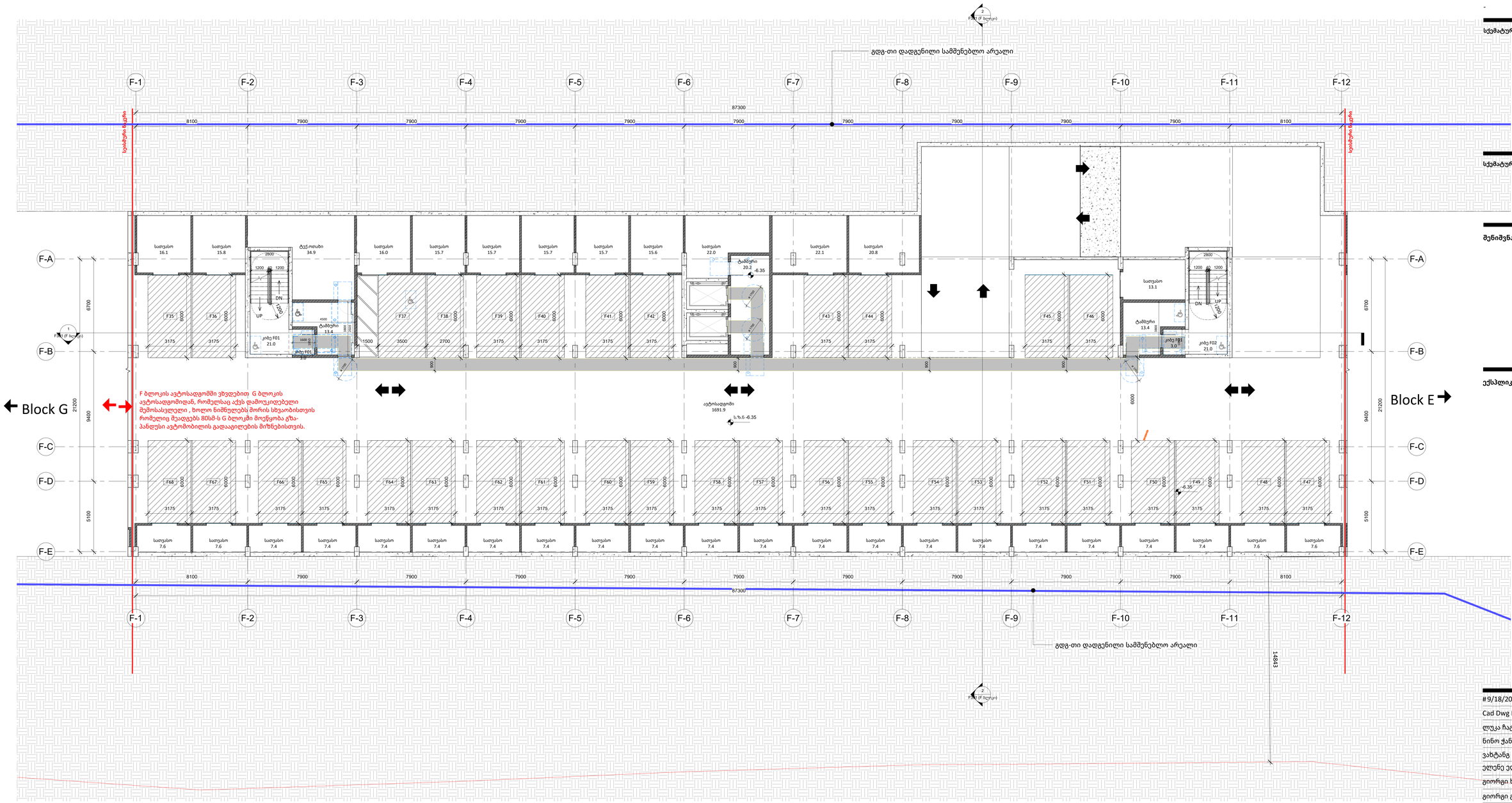

A0

F102 (F ბლოკი)

სათაური / Sheet Name

გეგმა სართული -2

NS Studio
0179 ბაზალეთის ქუჩა 3
ქ. თბილისი, საქართველო.
Tel: 593 27 88 58
info@nsstudio.ge

პროექტი / Project

ქალაქი თბილისი

ინფორმაცია დამკვეთის შესახებ

-

სქემატური გეგმა / Schematic Plan

სქემატური განშლა /Schematic Elevation

შენიშვნა / Note

ექსპლიკაცია / Legend

#9/18/2025 11:18:29 AM
Cad Dwg File: **ნაფეტვრები**

ლუკა ჩაგანავა
ნინო ჭანტურია
ვახტანგ ცხოვრებამვილი
ელენე ედიშერაშვილი
გიორგი ხეცურიანი
გიორგი გოგოლაძე
ილია გამისონია
ლევან არველაძე
ლევან ქილაშვილი
NS Studio

F103 (F ბლოკი)
1 : 100

გეგმა სართული -1

ძირითადი გეგმები


F-1
F-2
F-3
F-4
F-5
F-6
F-7
F-8
F-9
F-10
F-11
F-12
F-A
F-B
F-C
F-D
F-E
87300
8100
7900
ხეივანური ბაქანი
გდგ-თი დადგენილი სამშენებლო არეალი
Block G
Block E
F ბლოკის ავტოსადგომში ვხვდებით G ბლოკის ავტოსადგომიდან, რომელსაც აქვს დამოუკიდებელი შემოსასვლელი , ხოლო ნიშნულებს შორის სხვაობისთვის რომელიც შადრევნს შეესება G ბლოკში მოეწყობა გზა-პანდუსი ავტომობილის გადაადგილების მიზნებისთვის.
ავტოსადგომი
1691.9
ს.ზ.ნ.-3.45
ტამბური
20.2
-3.45
ტამბური
13.4
-3.45
კიბე F01
3.0
კიბე F02
21.0
სათვსო
სათვსო
ტექ.ოთახი
34.9
სათვსო
სათვსო
სათვსო

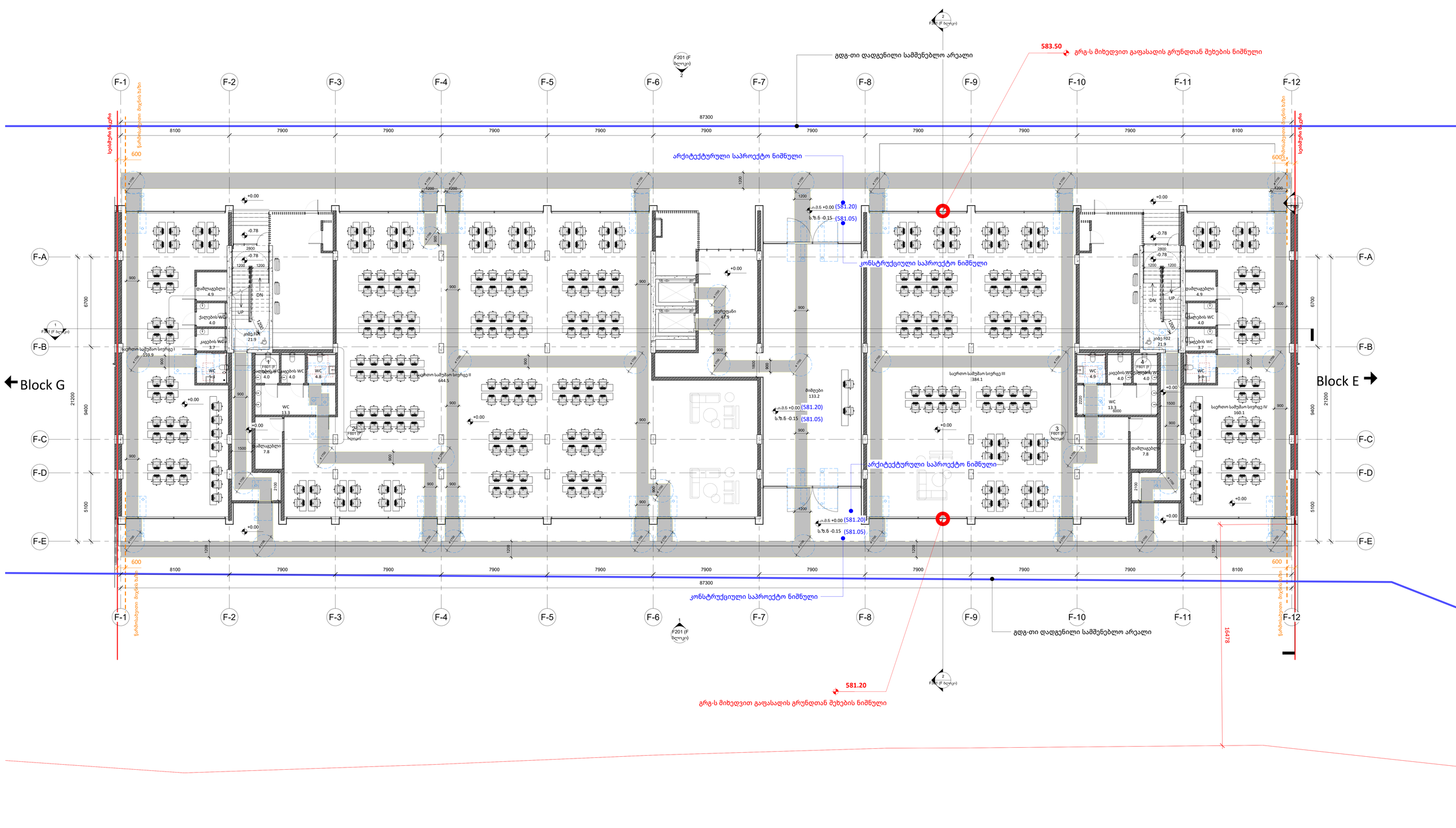
583.50
გრგ-ს მიხედვით გაფასადის გრუნდთან შეხების ნიშნული
გდგ-თი დადგენილი სამშენებლო არეალი
არქიტექტურული საპროექტო ნიშნული
კონსტრუქციული საპროექტო ნიშნული
Block G
Block E
F-1
F-2
F-3
F-4
F-5
F-6
F-7
F-8
F-9
F-10
F-11
F-12
F-A
F-B
F-C
F-D
F-E
87300
8100
7900
600
სველშტეფი ზოლები
წარმოსახვითი მიჯნის ზოლი
საერთო სამუშაო სივრცე I
159.9
საერთო სამუშაო სივრცე II
644.5
საერთო სამუშაო სივრცე III
384.1
საერთო სამუშაო სივრცე IV
160.1
დერეფანი
47.9
მისაღები
133.2
დამლაგებლები
4.9
7.8
ქალების WC
4.0
კაცების WC
3.7
WC
5.3
4.8
13.3
4.9
6.0
სველი წერტილი მოსამსახურეებისთვის
4.0
სველი წერტილი მამაკაცებისთვის
4.0
სველი წერტილი ქალებისთვის
4.0
ლიფტი F02
21.9
ლიფტი F01
21.9
UP
DN
+0.00
-0.78
-0.15
(581.20)
(581.05)
581.20
16478
6700
9400
21200
5100
2800
1200
1500
2100
2220
1500
6000
1800
900
1200
2 F201 (F ზღ+0.00)
1 F201 (F ზღ+0.00)
2 F601 (F ზღ+0.00)
3 F601 (F ზღ+0.00)
4 F601 (F ზღ+0.00)

F105 (F ბლოკი)
1 : 100

გეგმა სართული 1
ძირითადი გეგმები

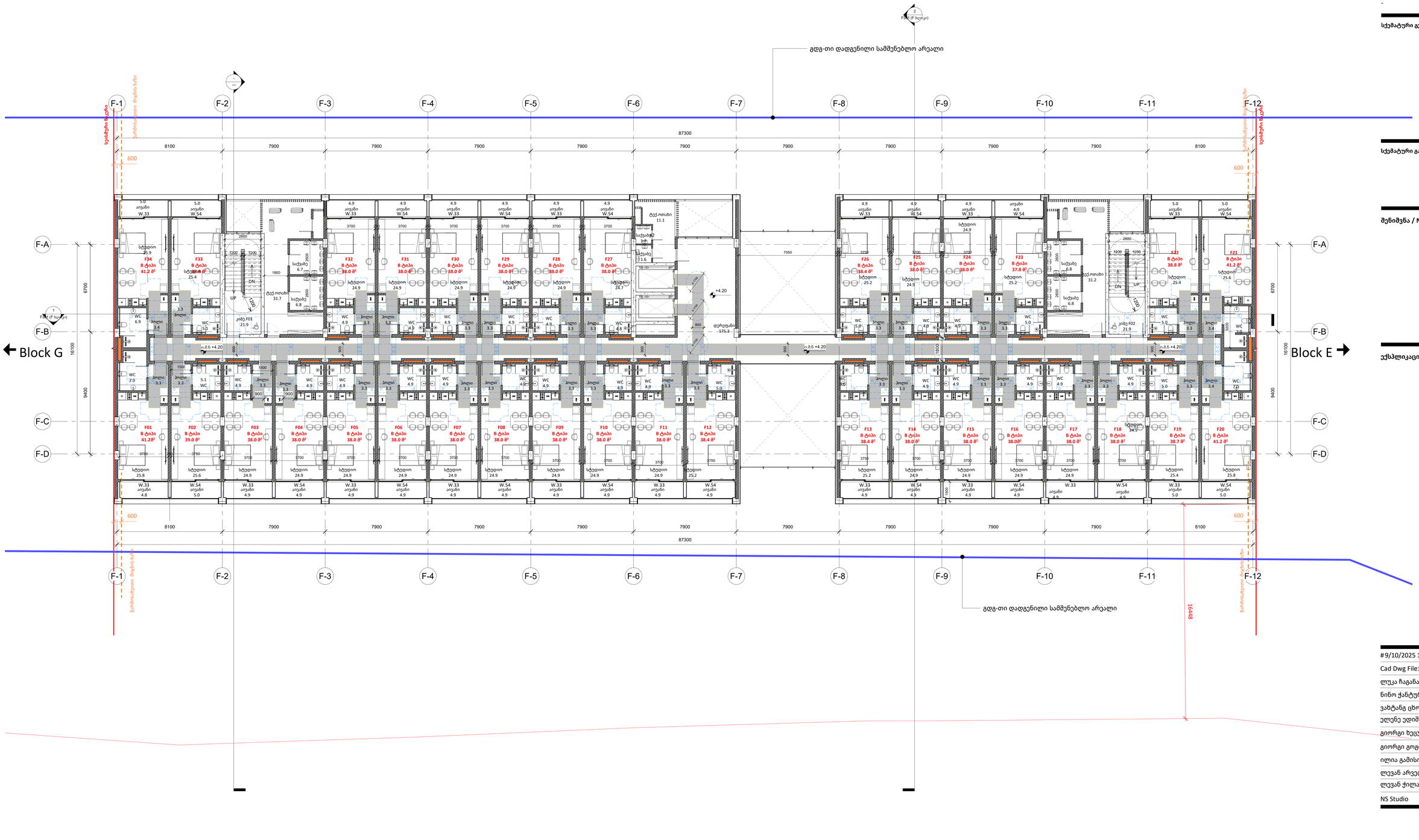
F-1
F-2
F-3
F-4
F-5
F-6
F-7
F-8
F-9
F-10
F-11
F-12
F-A
F-B
F-C
F-D
87300
8100
7900
600
16100
9400
6700
Block G
Block E
გდგ-თი დადგენილი სამშენებლო არეალი
სერვიტუტი მესაკუთრეს
ბოლოს
ტერ.
ტერ.
ტერ.

F106 (F ბლოკი)
1 : 100

გეგმა სართული 2

ძირითადი გეგმები

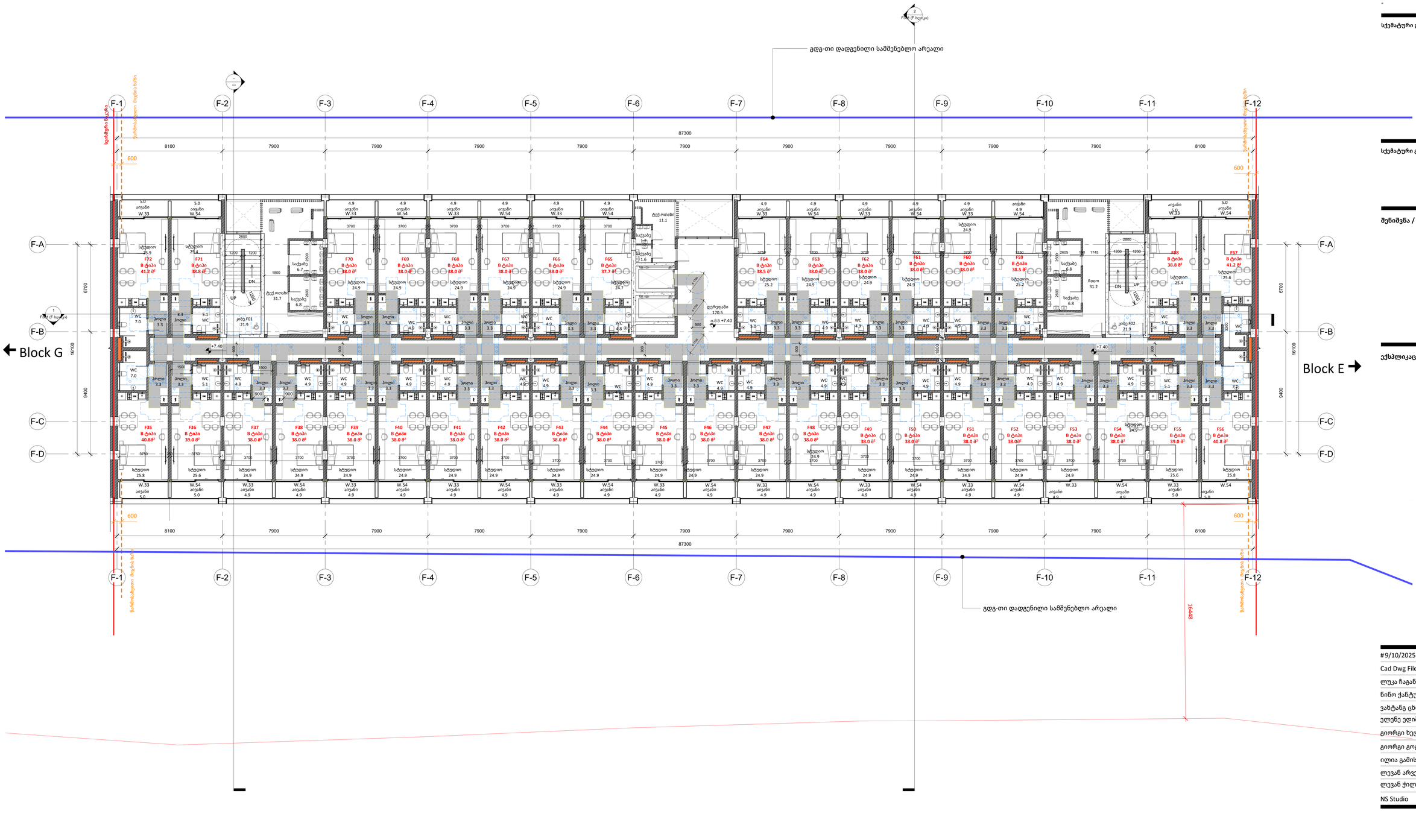

A0

F106 (F ბლოკი)

სათაური / Sheet Name

გეგმა სართული 2

NS Studio
0179 ბაზალეთის ქუჩა 3
ქ. თბილისი, საქართველო.
Tel: 593 27 88 58
info@nsstudio.ge

პროექტი / Project

ქალაქი თბილისი

ინფორმაცია დამკვეთის შესახებ

-

სქემატური გეგმა / Schematic Plan

სქემატური განშლა /Schematic Elevation

შენიშვნა / Note

ექსპლიკაცია / Legend

#9/10/2025 10:53:13 AM

Cad Dwg File: **ნაფტვრები**

ლუკა ჩაგანავა
ნინო ჭანტურია
ვახტანგ ცხოვრებაშვილი
ელენე ედიშერაშვილი
გიორგი ხეცურიანი
გიორგი გოგოლაძე
ილია გამისონია
ლევან არველაძე
ლევან ქილაშვილი

NS Studio

F107 (F ბლოკი)
1 : 100

გეგმა სართული 3
ძირითადი გეგმები

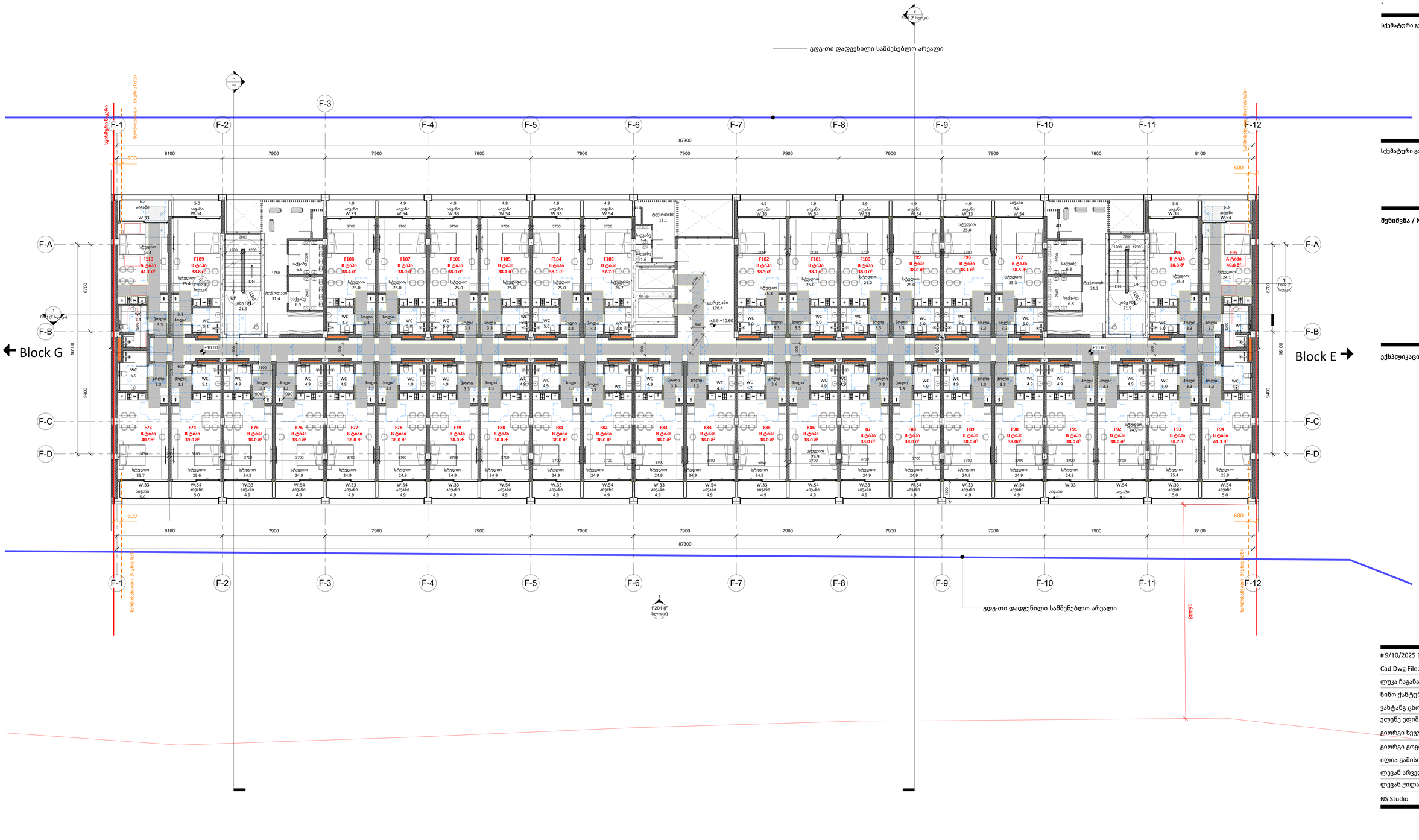

A0

F107 (F ბლოკი)

სათაური / Sheet Name

გეგმა სართული 3

NS Studio
0179 ბაზალეთის ქუჩა 3
ქ. თბილისი, საქართველო.
Tel: 593 27 88 58
info@nsstudio.ge

პროექტი / Project

ქალაქი თბილისი

ინფორმაცია დამკვეთის შესახებ

-

სქემატური გეგმა / Schematic Plan

სქემატური განშლა /Schematic Elevation

შენიშვნა / Note

#9/10/2025 10:53:17 AM

Cad Dwg File: **ნაფეტვრები**

ლუკა ჩაგანავა
ნინო ჭანტურია
ვახტანგ ცხოვრებაშვილი
ელენე ედიშერაშვილი
გიორგი ხეცურიანი
გიორგი გოგოლაძე
ილია გამისონია
ლევან არველაძე
ლევან ქილაშვილი
NS Studio

F108 (F ბლოკი)
1 : 100

გეგმა სართული 4
ძირითადი გეგმები

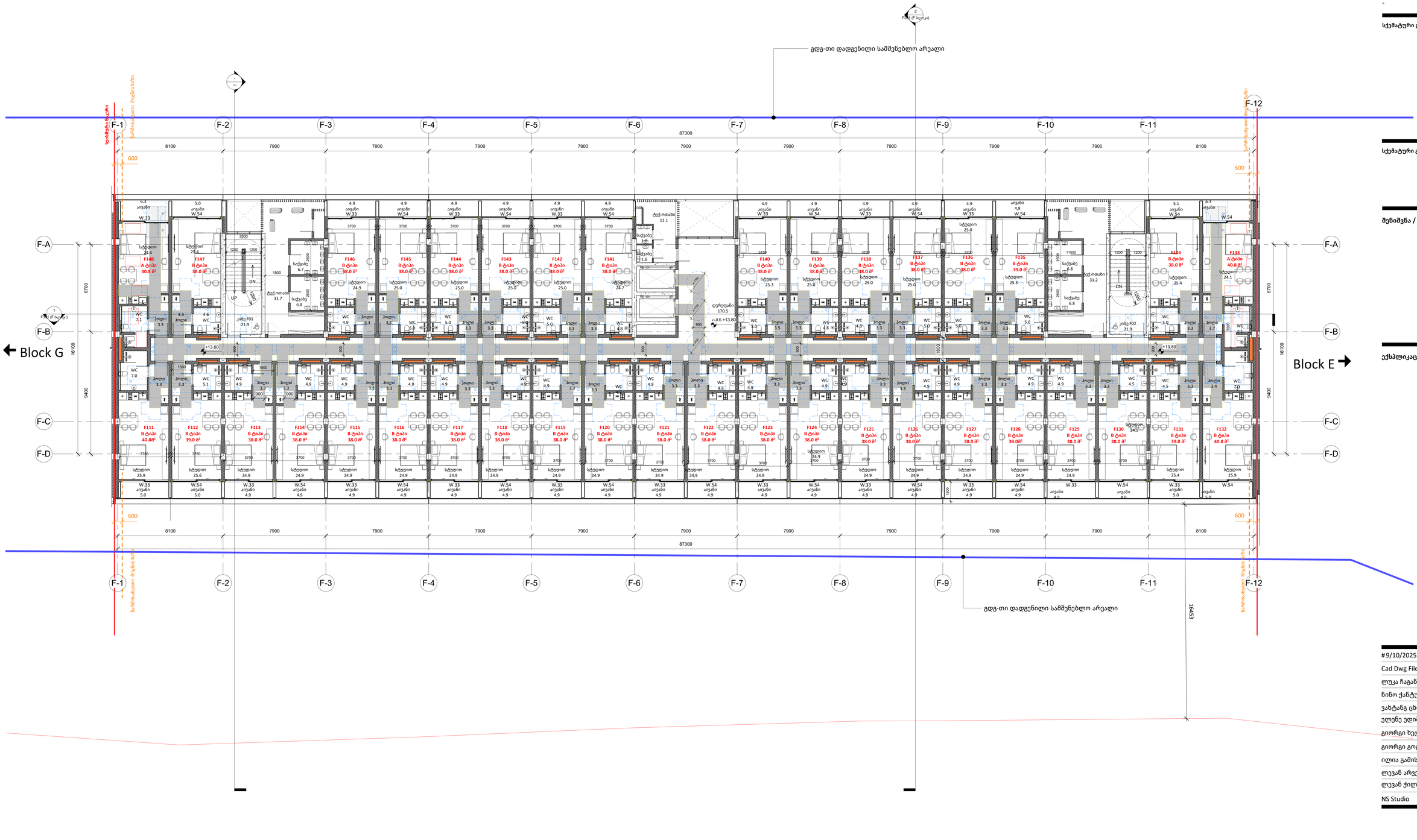

A0

F108 (F ბლოკი)

სათაური / Sheet Name

გეგმა სართული 4

NS Studio
0179 ბაზალეთის ქუჩა 3
ქ. თბილისი, საქართველო.
Tel: 593 27 88 58
info@nsstudio.ge

პროექტი / Project

ქალაქი თბილისი

ინფორმაცია დამკვეთის შესახებ

-

სქემატური გეგმა / Schematic Plan

სქემატური განშლა /Schematic Elevation

შენიშვნა / Note

ექსპლიკაცია / Legend

#9/10/2025 10:53:21 AM

Cad Dwg File: **ნაფეტვრები**

ლუკა ჩაგანავა

ნინო ჭანტურია

ვახტანგ ცხოვრებაშვილი

ელენე ედიშერაშვილი

გიორგი ხეცურიანი

გიორგი გოგოლაძე

ილია გამისონია

ლევან არველაძე

ლევან ქილაშვილი

NS Studio

F109 (F бөрмүл)

Ландшафтный план

благоустройства территории

1 : 100

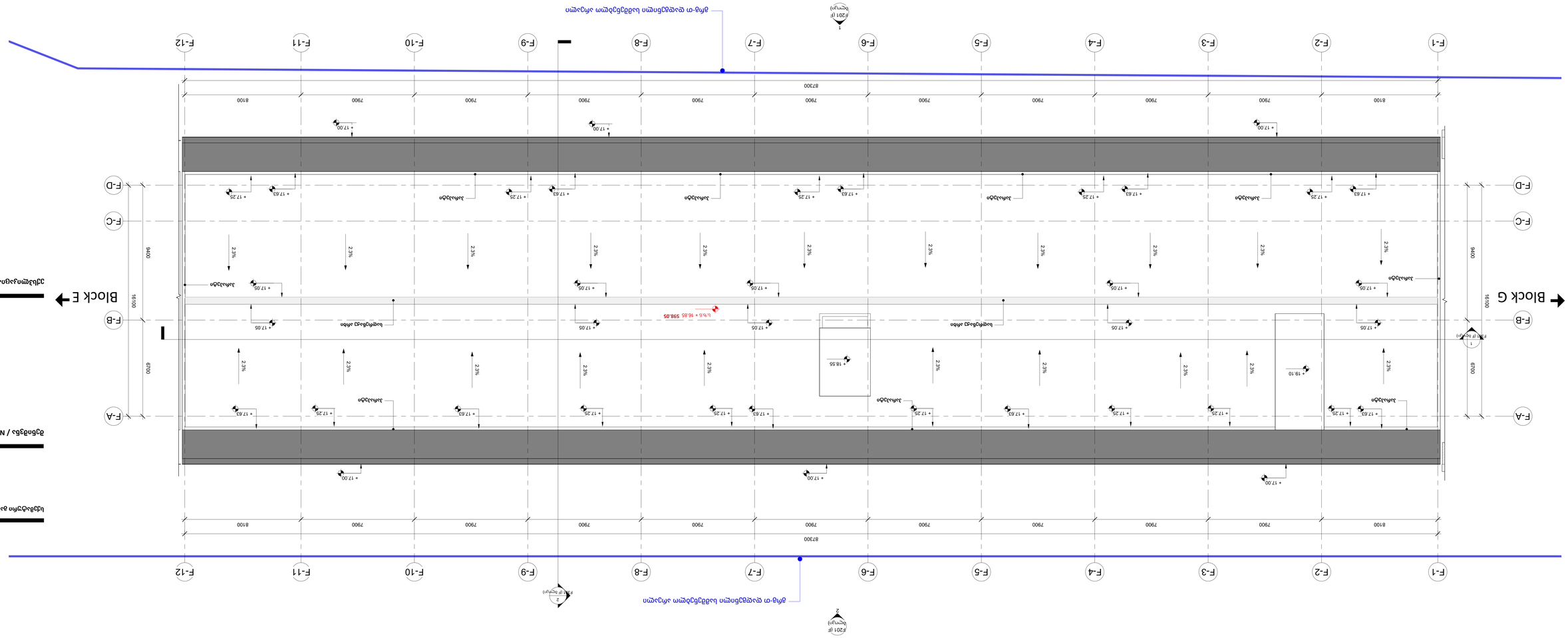
F-1
F-2
F-3
F-4
F-5
F-6
F-7
F-8
F-9
F-10
F-11
F-12
87300
8100
7900
F-A
F-B
F-C
F-D
16100
6700
9400
+ 17.00
+ 17.63
+ 17.25
+ 17.29
+ 17.05
+ 18.55
+ 19.10
2.3%
Block G
Block E
Б.Б.5 + 16.85 598.05
Б.Б.6 + 16.85 598.05
Бетонный забор
Бетонный забор
Бетонный забор

F ბლოკი
"ა" ტიპის ბინა N 95; N133
3 სართული , 4
(+10.600) (13.800)

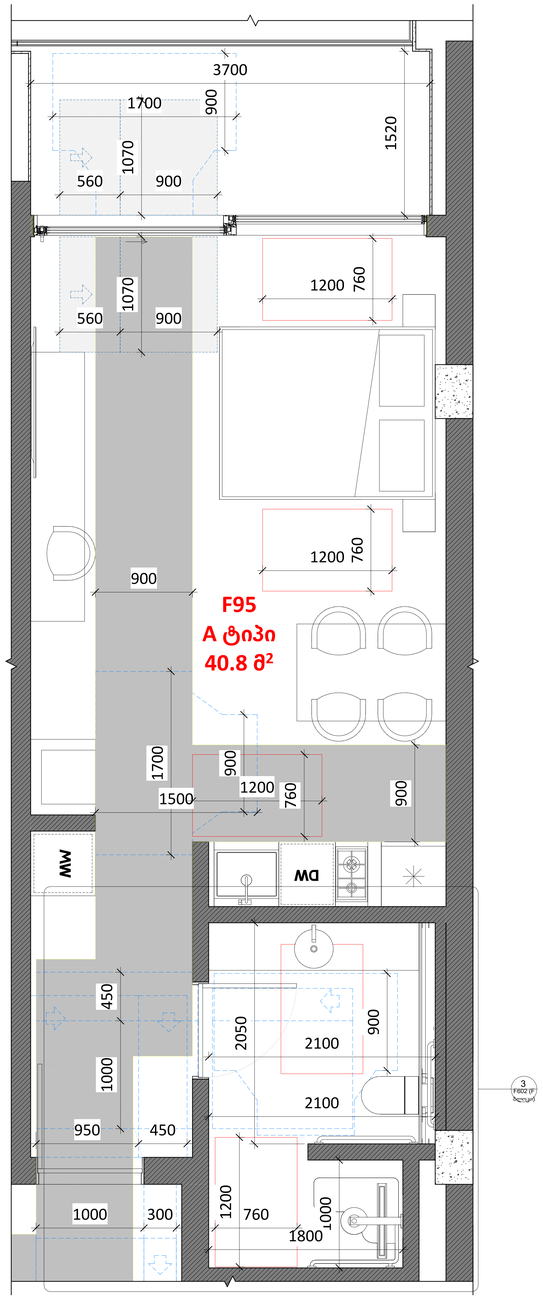

F ბლოკი
"ა" ტიპის ბინა N 110; N148
3 სართული , 4
(+10.600) (13.800)

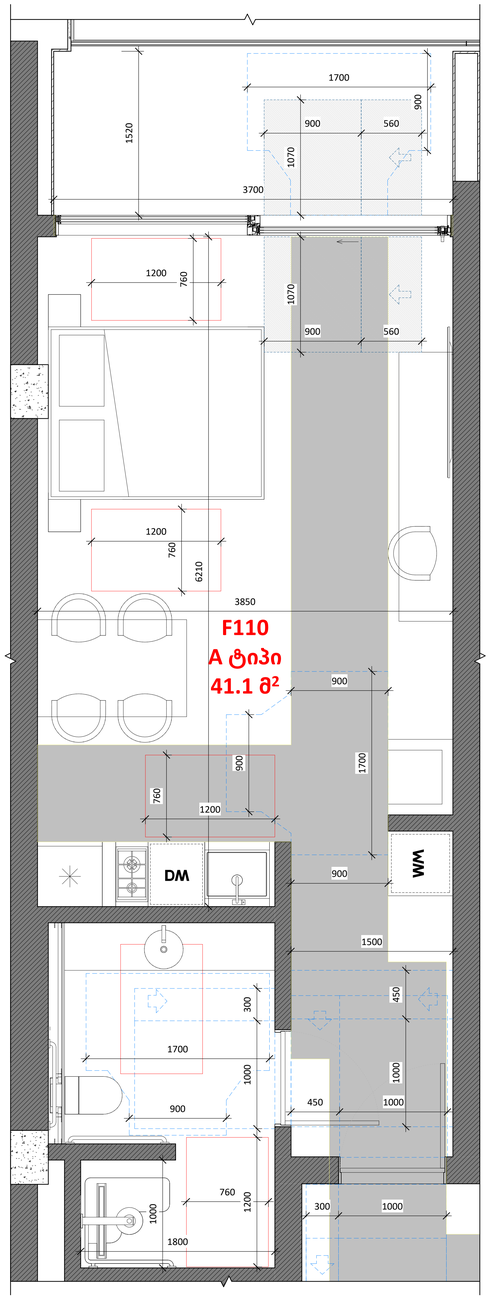

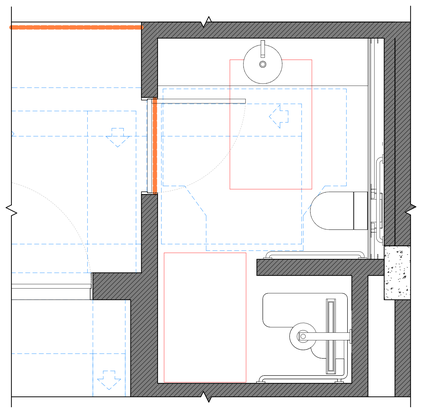

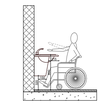

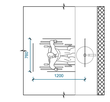



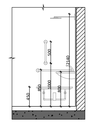



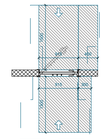

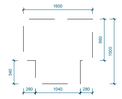

A0

F602 (F ბლოკი)

სათაური / Sheet Name

A ტიპიური ბინების გეგმა

NS Studio
0179 ბაზალეთის ქუჩა 3
ქ. თბილისი, საქართველო.
Tel: 593 27 88 58
info@nsstudio.ge

პროექტი / Project

ქალაქი თბილისი

ინფორმაცია დამკვეთის შესახებ

-

სქემატური გეგმა / Schematic Plan

სქემატური განშლა /Schematic Elevation

შენიშვნა / Note

ექსპლიკაცია / Legend

#6/23/2025 2:58:26 PM
Cad Dwg File: **ნაფეტვრები**
ლუკა ჩაგანავა
ნინო ჭანტურია
ვახტანგ ცხოვრებაშვილი
ელენე ედიშერაშვილი
გიორგი ხეცურიანი
გიორგი გოგოლაძე
ილია გამისონია
ლევან არველაძე
ლევან ქილაშვილი
NS Studio

კ-1 კარი ზღურბლის გარეშე მიმხურავით

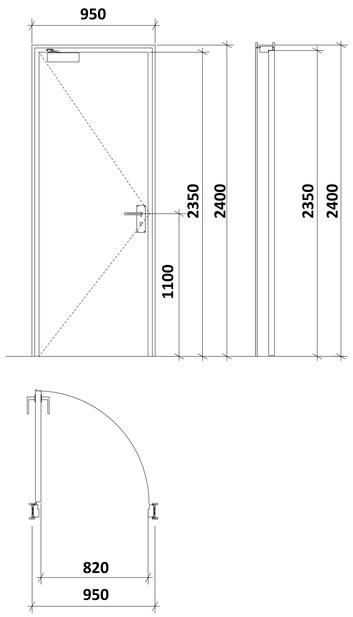

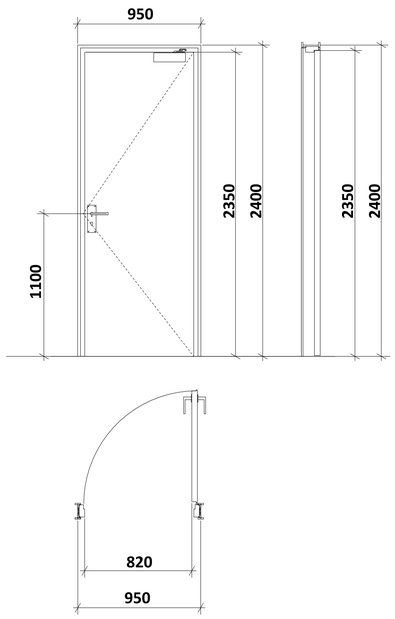

კ-2 კარი ზღურბლით მიმხურავის გარეშე

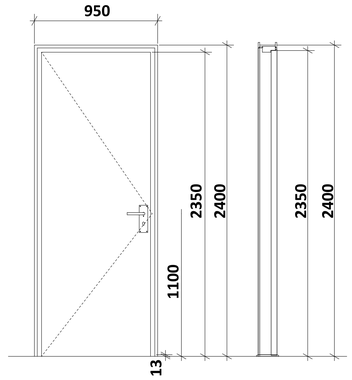

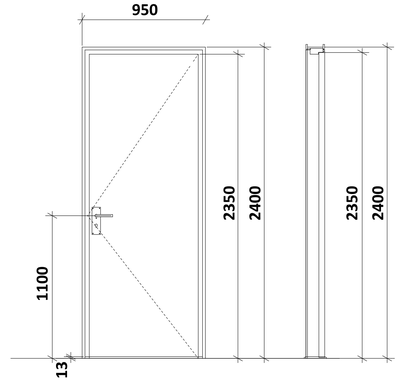

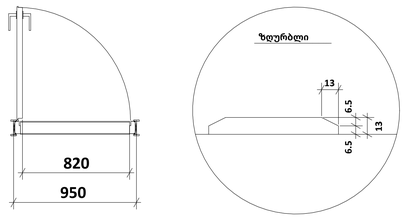

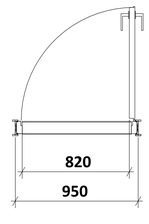

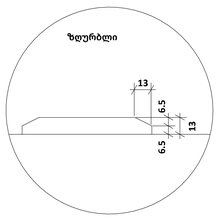

შენიშვნები:

* კარის ზედაპირი უნდა იყოს გლუვი იატაკიდან მინიმუმ 250 მმ-ის საზღვრებში.
* სახელურები, ჩამოსაწევი სახელურები, საკეტები, რაზები და მისაწვდომი კარის სხვა სამართავები ისეთი ფორმის იქნება, რომ ადვილად შეიძლებოდეს ერთი ხელით
მოჭიდება და მის ასამუშავებლად საჭირო არ იქნება მაგრად მოჭიდება, წვალება ან მაჯის ტრიალი.
* დახურული კარის კავეულის გასაღები ნაწილები და გაღებისათვის განკუთვნილი ძალა შესაბამისობაში იქნება

შემდეგთან:

1. წინიდან მისაწვდომობისას, გამოწევით ან მიწოლით გაღებადი, არაუმეტეს 66.7 ნიუტონი.
2. ბრუნვითი მოძრაობით გასაღები, არაუმეტეს 315 ნიუტონი სმ.

* **გასასვლელის კომპონენტებს (გზა-კიბე და ვესტიბიული) ემსახურება მიმხურავით აღჭურვილი კარებები.**
* კარის მიმხურავები ისე მოეწყობა, რომ 90 გრადუსით, ღია მდგომარეობიდან 12 გრადუსით გაღებულ მდგომარეობამდე კარის მისახურად საჭირო დრო არაუმცირეს 5 წამი იქნება.
* კარის ზამბარიანი ანჯამები ისე მოეწყობა, რომ 70 გრადუსით ღია მდგომარეობიდან დახურულ
მდგომარეობამდე კარი არაუმცირეს 1.5 წამში გადავა.
* ცეცხლმედეგი კარისგან განსხვავებული კარის მიწოლით ან გამოწევით გაღებისათვის საჭირო ძალა შესაბამისობაში იქნება შემდეგთან:

1. შენობაში განთავსებული ანჯამიანი კარი: არაუმეტეს 22.2 ნიუტონი.

* კარებების ცეცხლმედეგობა მითითებულია ხანძარსაწინააღმდეგო გეგმებზე. ∑ კარებების გაღების მიმართულება მითითებულია გეგმებზე.
* კერის ზღურბლი მითითებულია გეგმებზე
* არცერთი კარის სუფთა სიმაღლე არ იქნება 2,05 მეტრზე

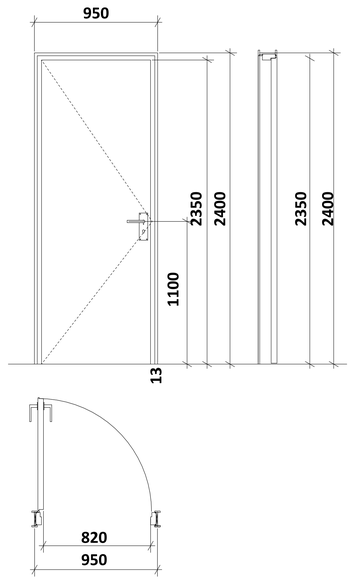

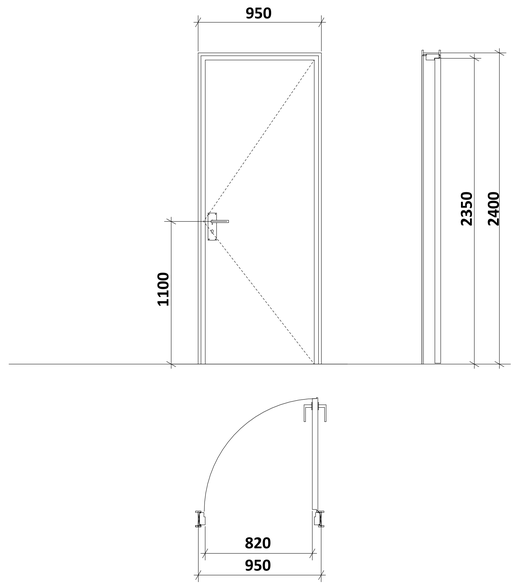

A0

001

სათაური / Sheet Name

მისაწვდომობის ილუსტრაციები

NS Studio
0179 ბაზალეთის ქუჩა 3
ქ. თბილისი, საქართველო.
Tel: 593 27 88 58
info@nsstudio.ge

პროექტი / Project

ქალაქი თბილისი

ინფორმაცია დამკვეთის შესახებ

-

სქემატური გეგმა / Schematic Plan

სქემატური განშლა /Schematic Elevation

შენიშვნა / Note

ექსპლიკაცია / Legend

#24-Jun-25 11:53:51 AM
Cad Dwg File: **ნაფეტვრები**
ლუკა ჩაგანავა
ნინო ჭანტურია
ვახტანგ ცხოვრებაშვილი
ელენე ედიშერაშვილი
გიორგი ხეცურიანი
გიორგი გოგოლაძე
ილია გამისონია
ლევან არველაძე
ლევან ქილაშვილი
NS Studio

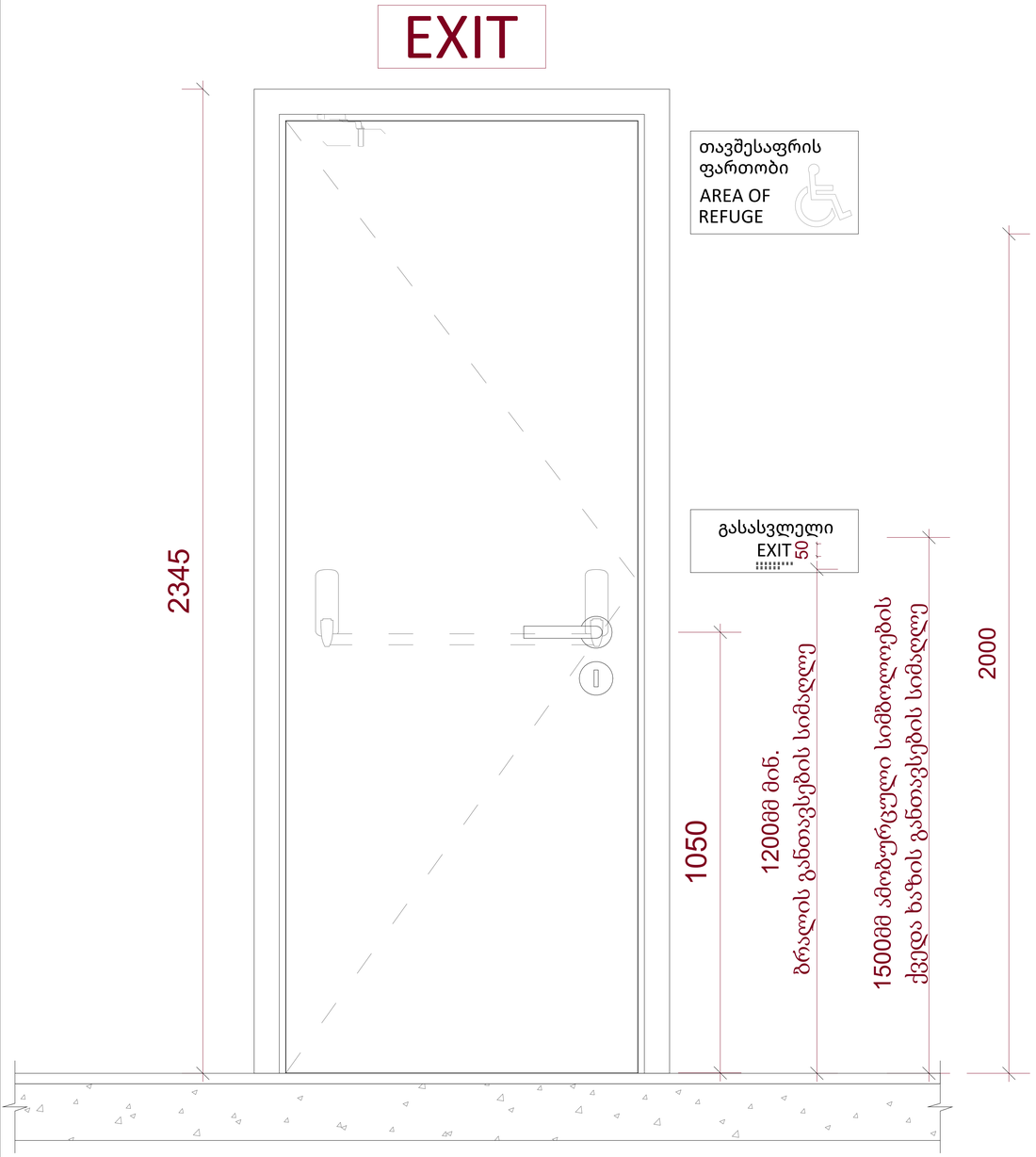

ნიშანი ამობურცული სიმბოლოებით და ბრაილით გზა-კიბის შესასვლელთან და გარეთ გამავალი ყველა კართან

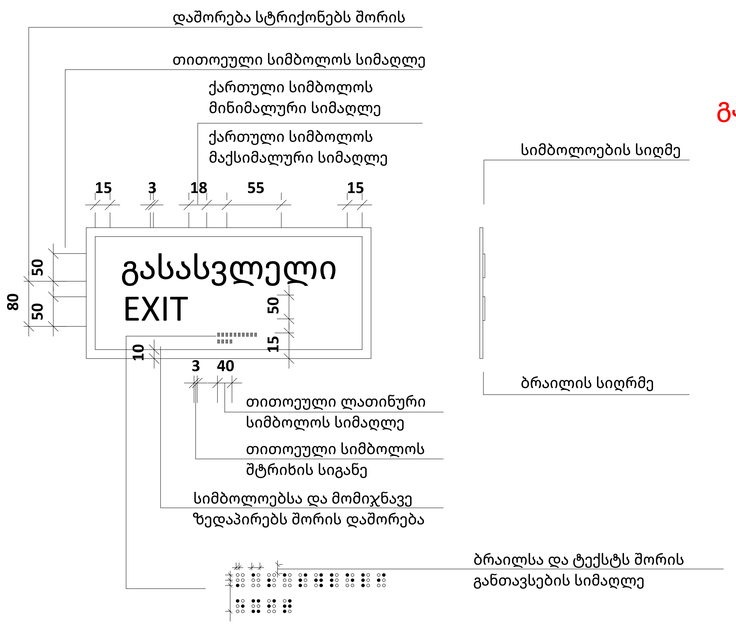

გასასვლელის განათებული ნიშანი

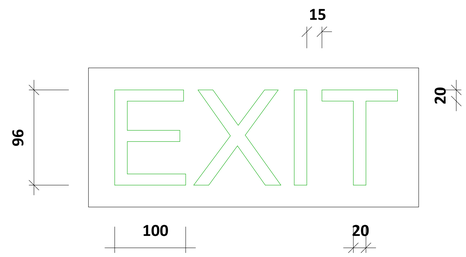

A0

002

სათაური / Sheet Name

მისაწვდომობის ილუსტრაციები EXIT

NS Studio
0179 ბაზალეთის ქუჩა 3
ქ. თბილისი, საქართველო.
Tel: 593 27 88 58
info@nsstudio.ge

პროექტი / Project

ქალაქი თბილისი

ინფორმაცია დამკვეთის შესახებ

-

სქემატური გეგმა / Schematic Plan

სქემატური განშლა /Schematic Elevation

შენიშვნა / Note

ექსპლიკაცია / Legend

24-Jun-25 11:53:58 AM

Cad Dwg File: **ნაფეტვრები**

ლუკა ჩაგანავა
ნინო ჭანტურია
ვახტანგ ცხოვრებაშვილი
ელენე ედიშერაშვილი
გიორგი ხეცურიანი
გიორგი გოგოლაძე
ილია გამისონია
ლევან არველაძე
ლევან ქილაშვილი
NS Studio

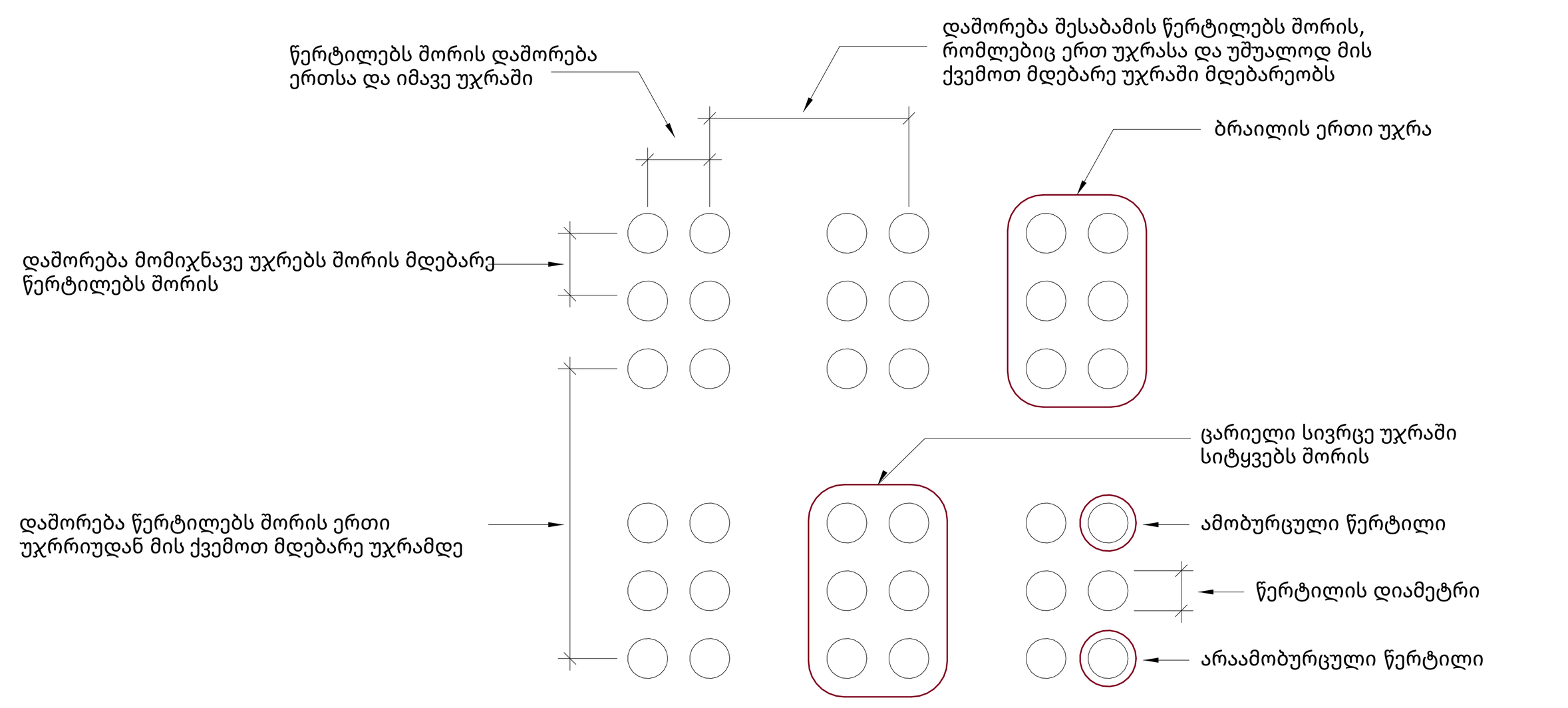

სურათი 703.4.3
ბრაილის გაზომვა

ცხრილი703.4.3 - ბრაილის ზომები

გაზომვის დიაპაზონი	მინიმალური მმ-ში. მაქსიმალური მმ-ში
წერტილის ფუძის დიამეტრი	1,5 მმ-დან 1,6-მმ-მდე
დაშორება ორ წერტილს შორის ერთსა და იმავე უჯრაში	2,3 მმ-დან 2,5-მმ-მდე
მომიჯნავე უჯრებში მდებარე შესაბამის წერტილებს შორის დაშორება	6,1 მმ-დან 7,6-მმ-მდე
წერტილის სიმაღლე	0,6 მმ-დან 0,9-მმ-ზე
დაშორება შესაბამის წერტილს შორის ერთი უჯრიდან უშუალოდ ქვემოხ	10,0 მმ-დან 10,2-მმ-მდე

სამართავი ღილაკის ტიპი	ამობურცული ნიშანი	ბრაილის შეტყობინება	თანაფარდობა (გახსნილი რკალები აღნიშნავს გამოუყენებელკ წერილებს ბრაილის თითოეულ უჯრაშ)
3.0 მმ TYP. BETWEEN ELEMENTS; 16.0 მმ; 4.8 მმ; DOOR OPEN		op "en"	2.0 მმ; 2.0 მმ
REAR/SIDE DOOR OPEN		op "en"	
DOOR CLOSE		close	
REAR/SIDE DOOR CLOSE		close	
MAIN		ma "in"	
ALARM		al "ar"m	
PHONE		ph"one"	
EMERGENCY STOP (WHEN PROVIDED) X on face of octagon is not required to be tactile		st "op"	

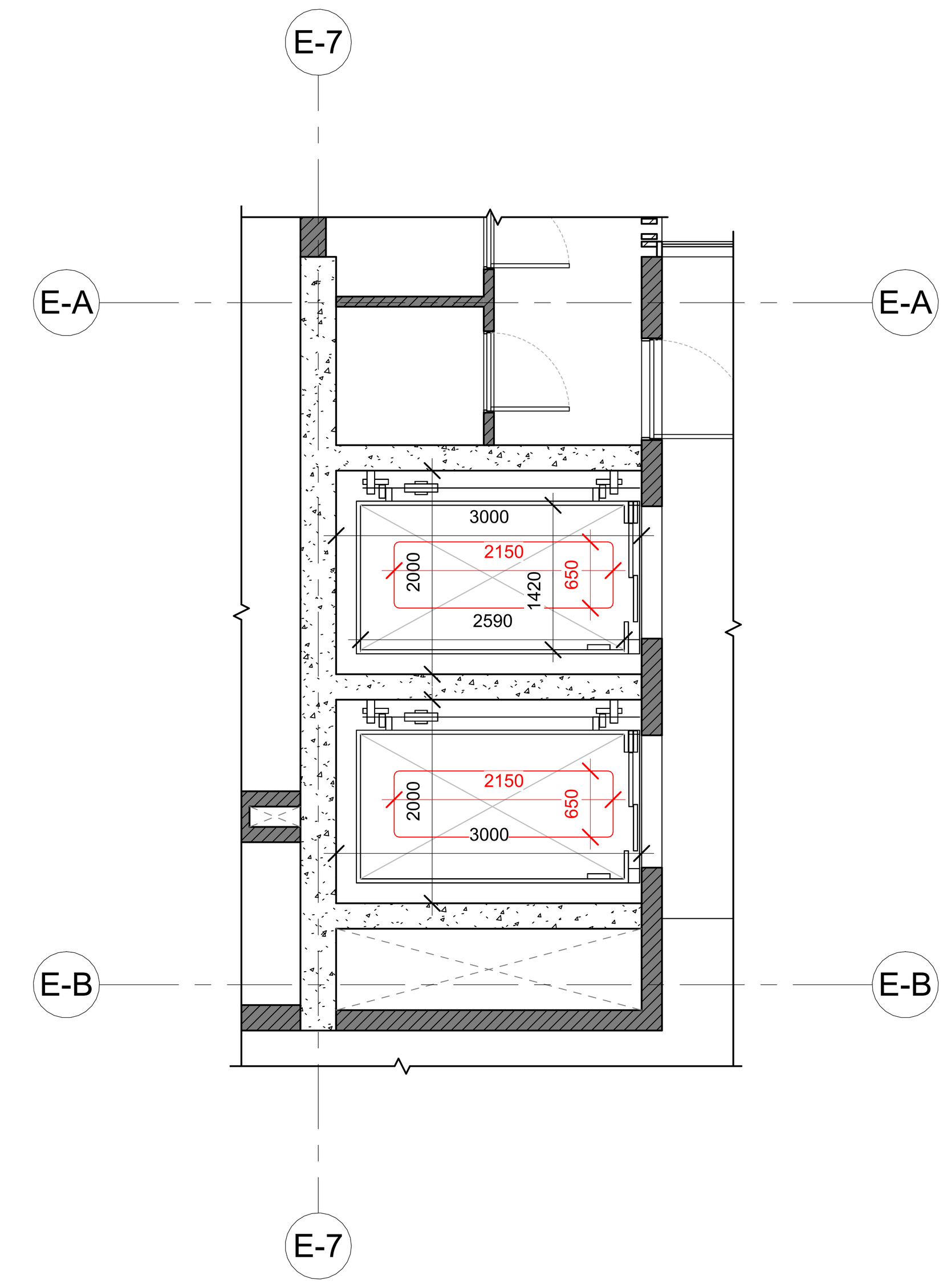

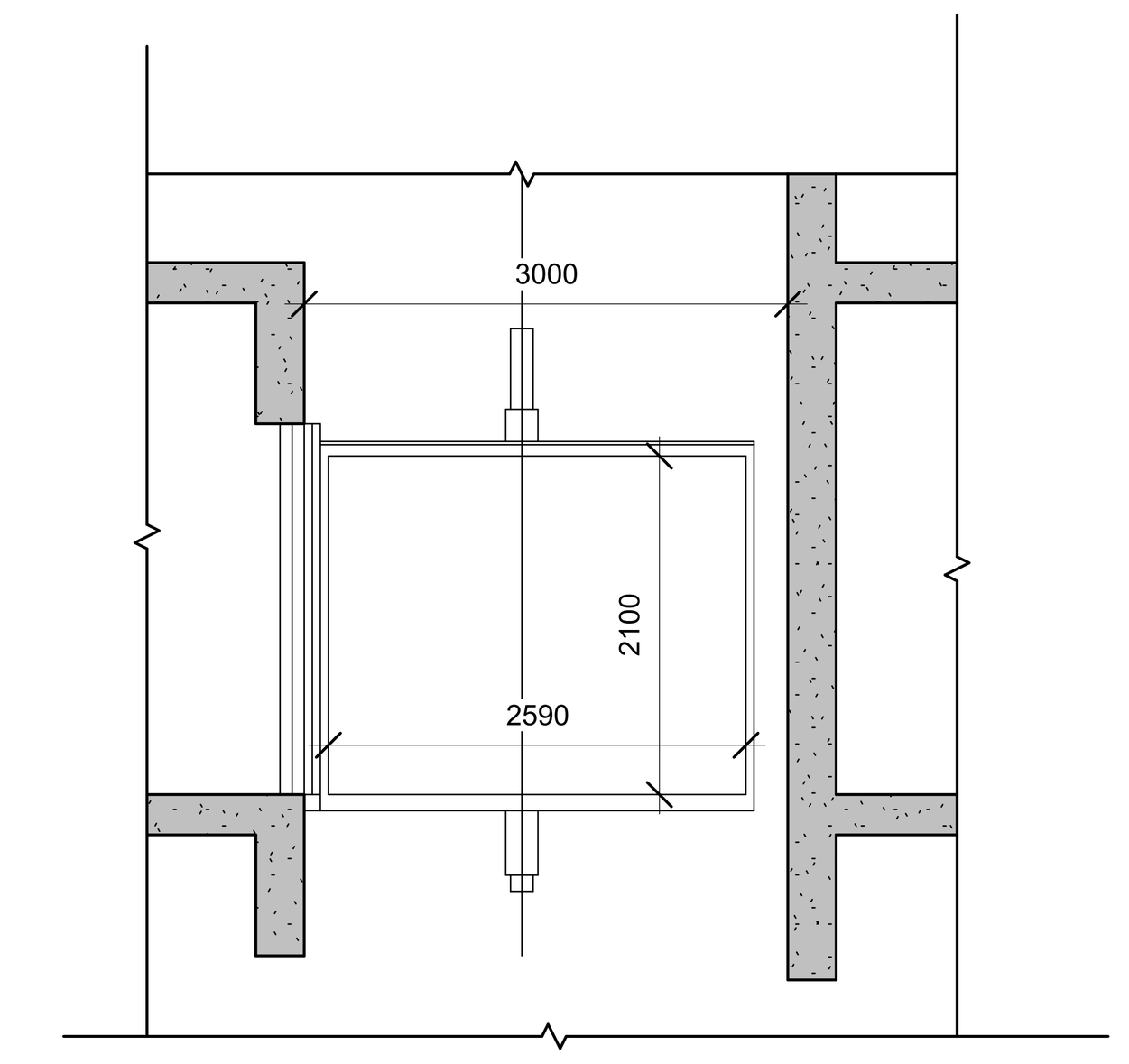

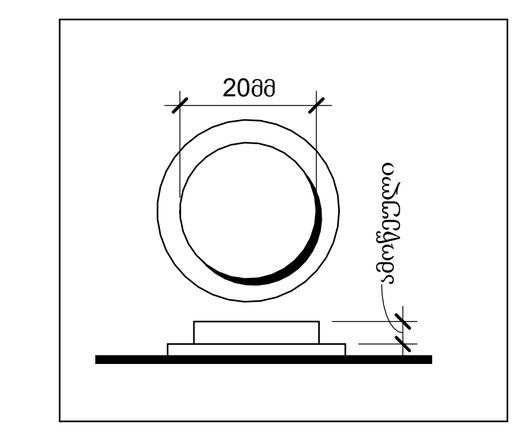

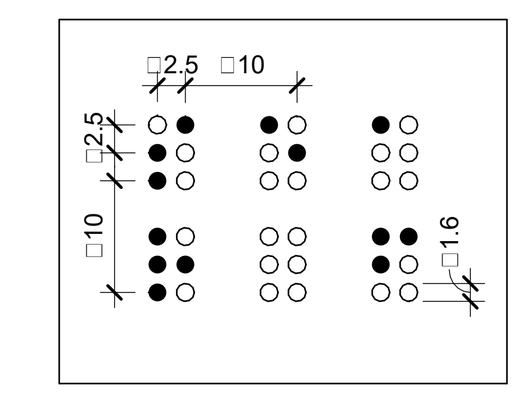

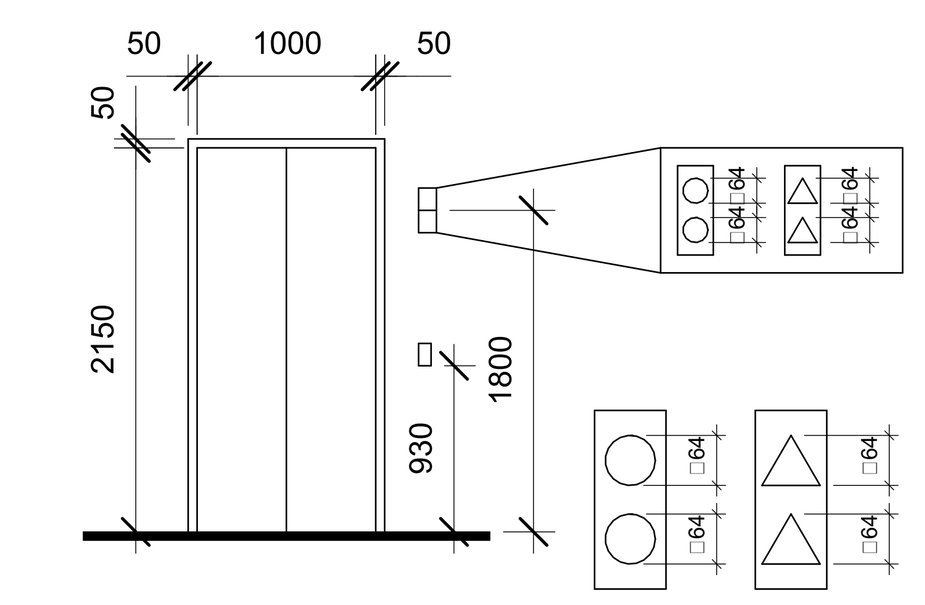

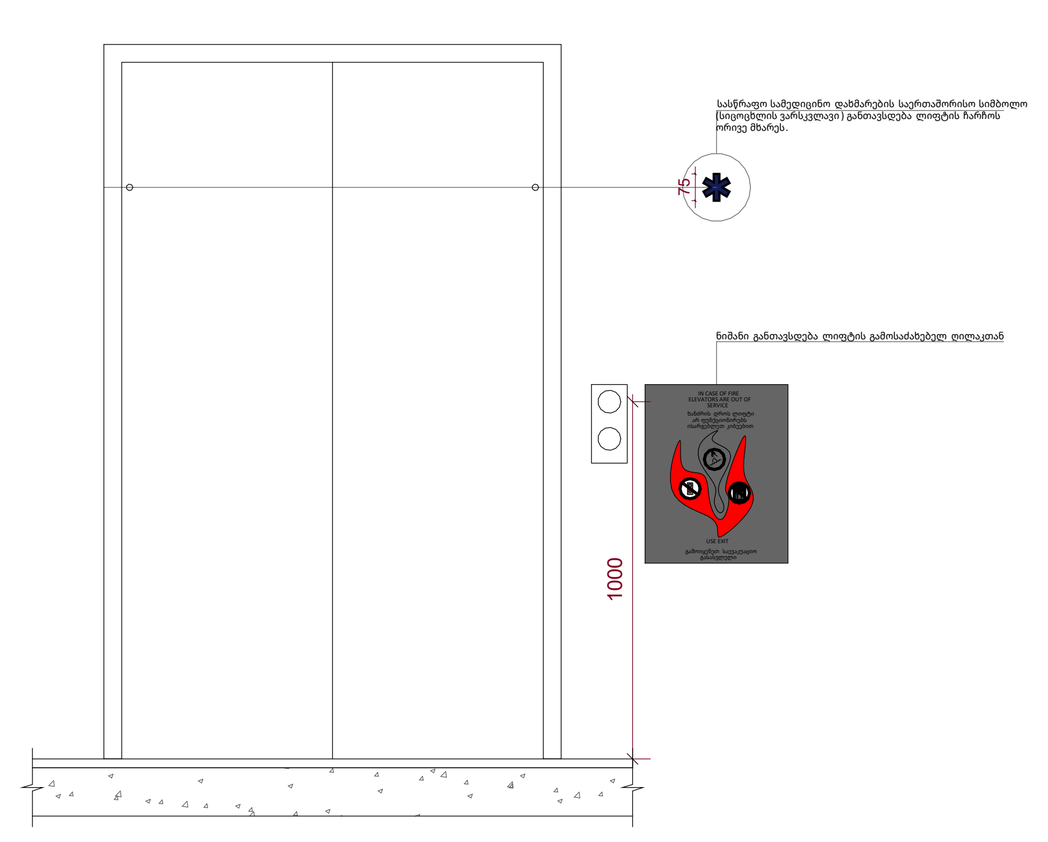

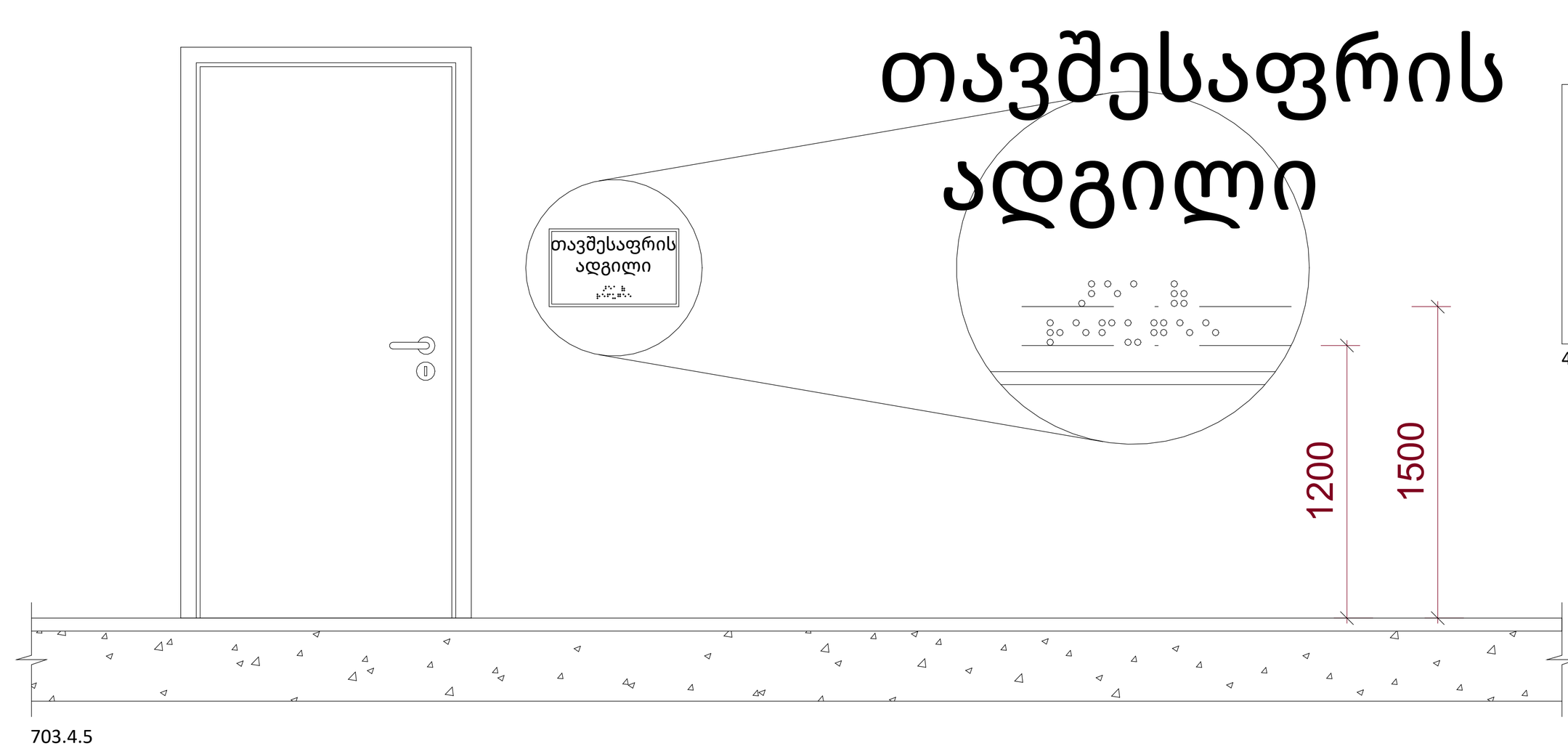

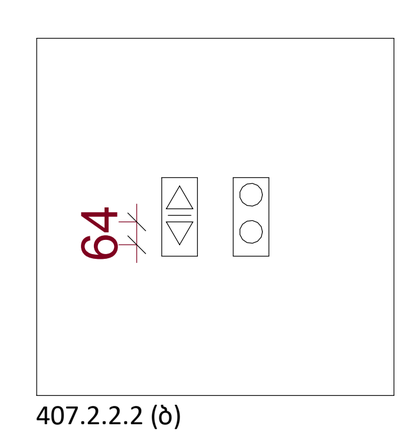

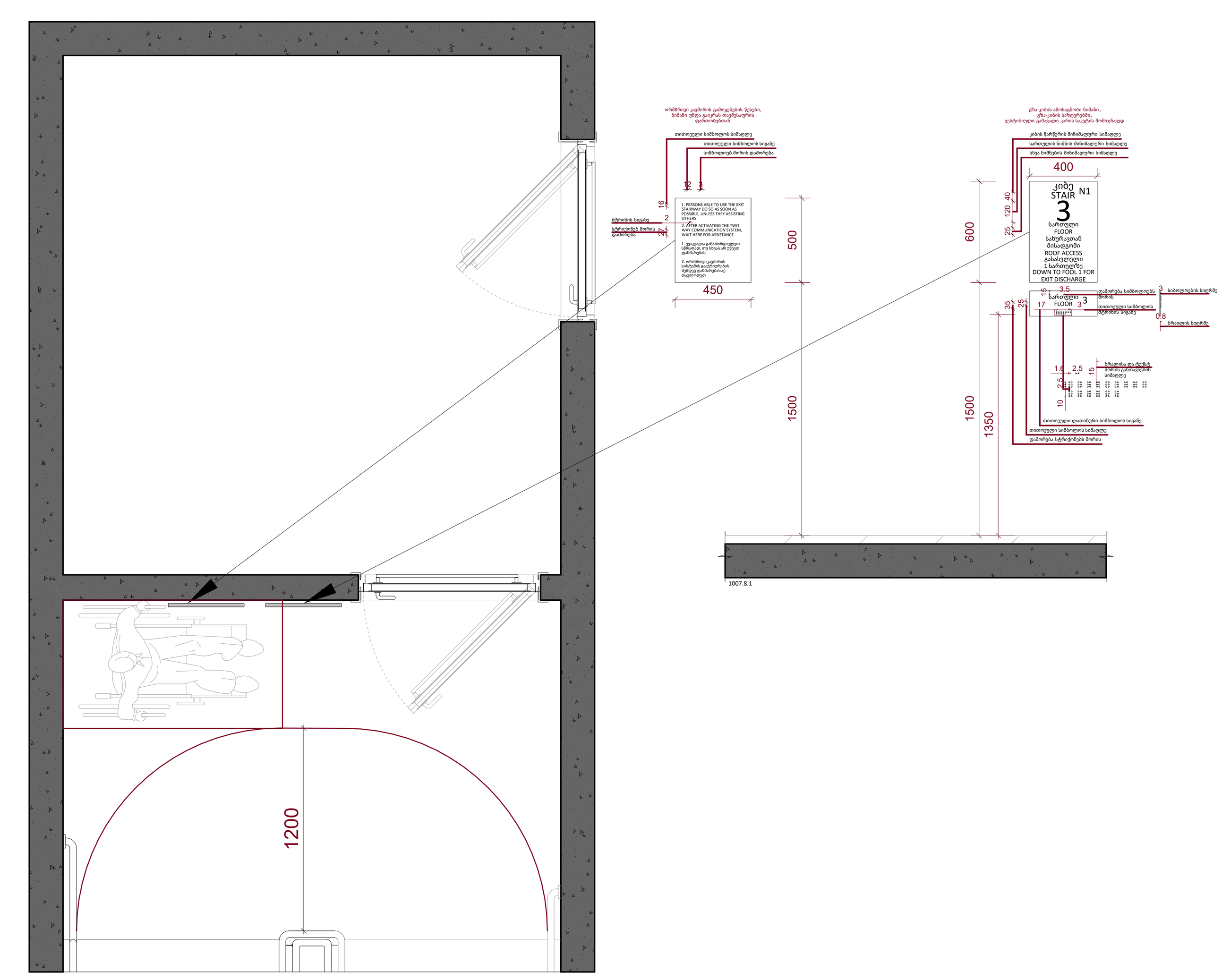

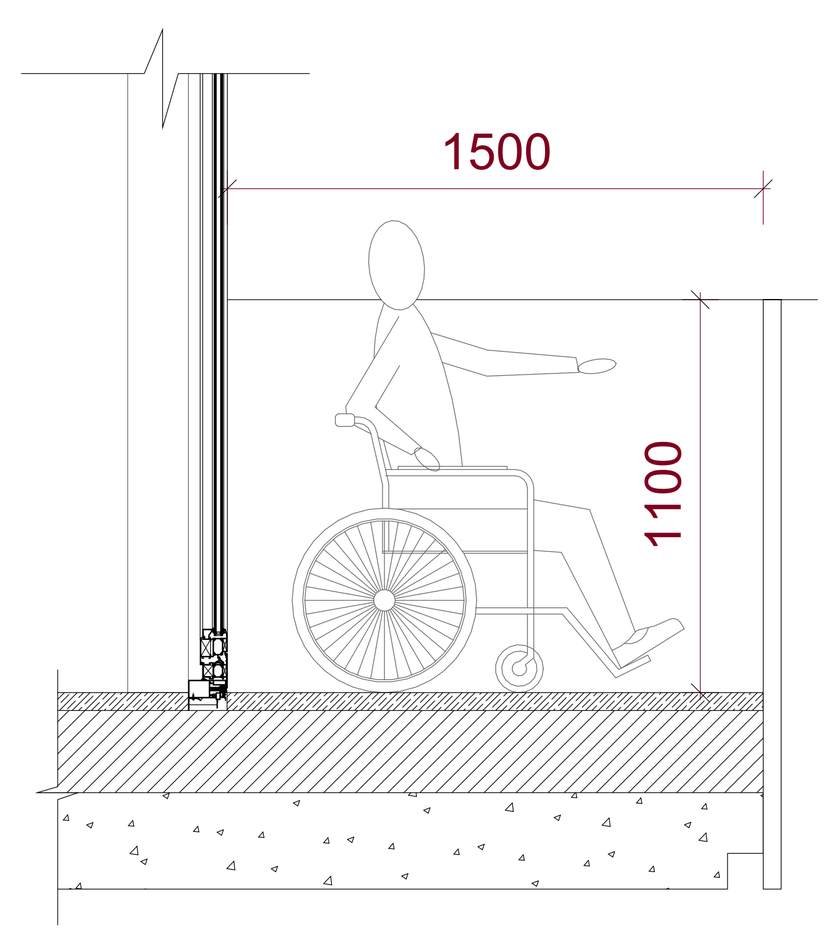

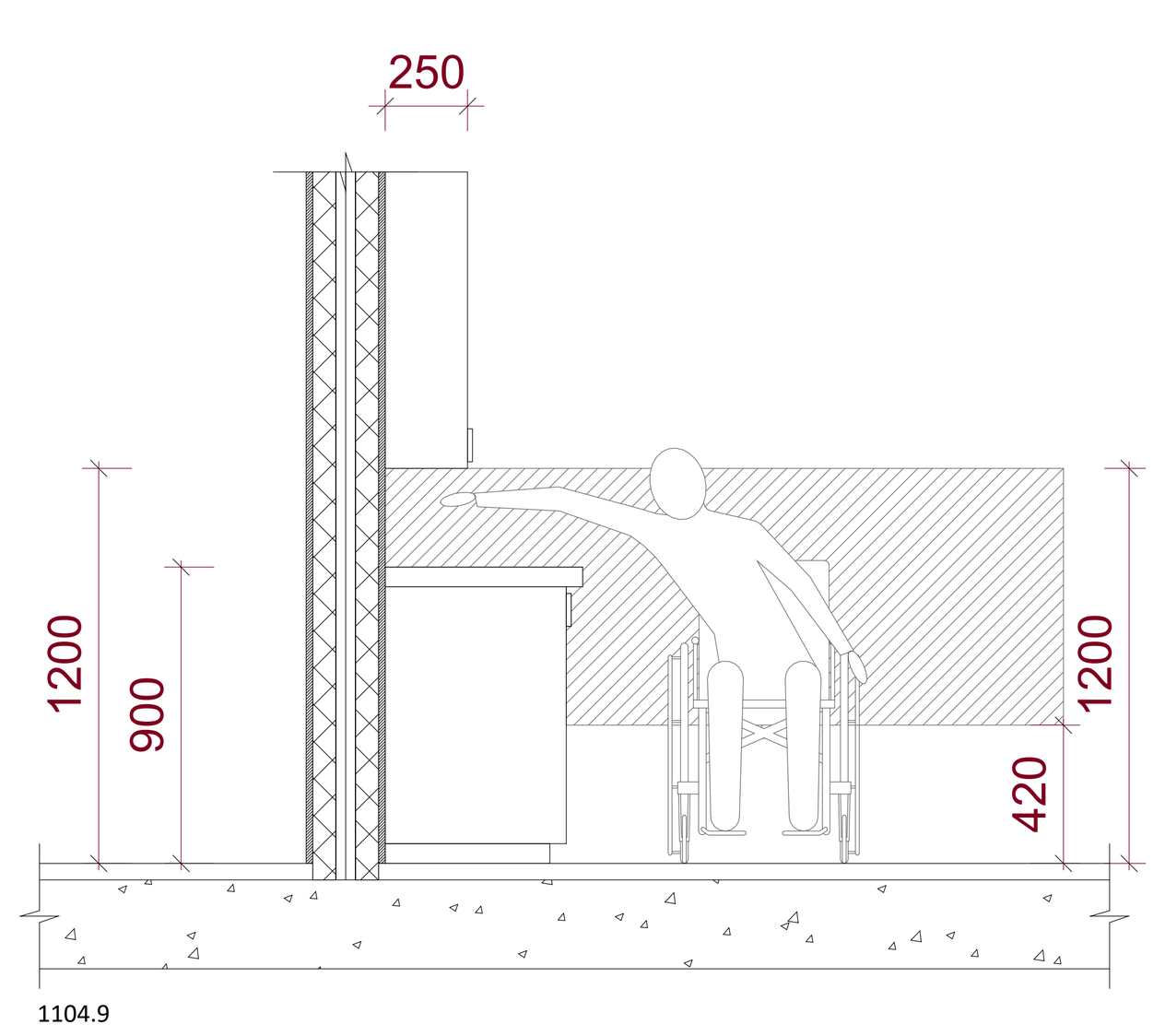

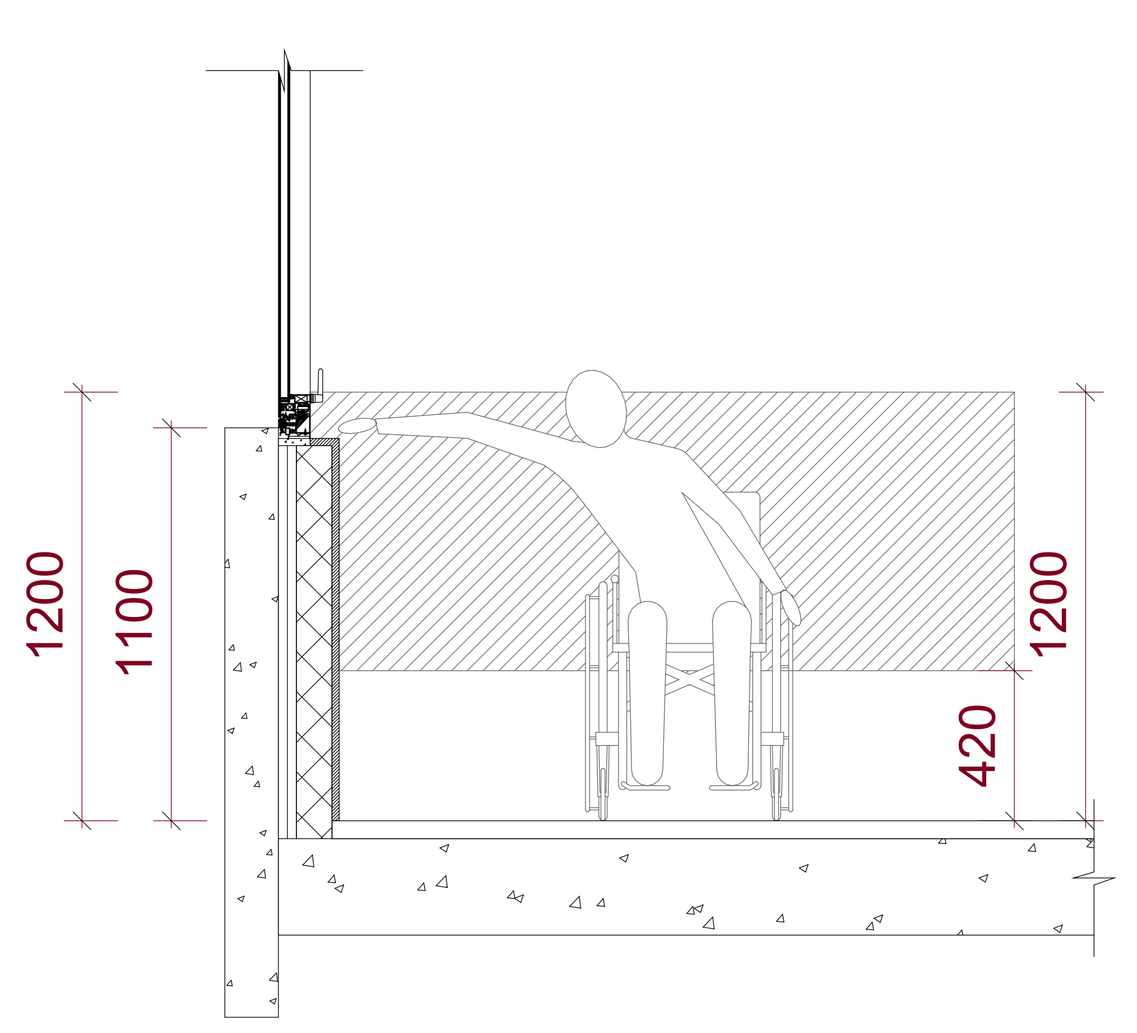

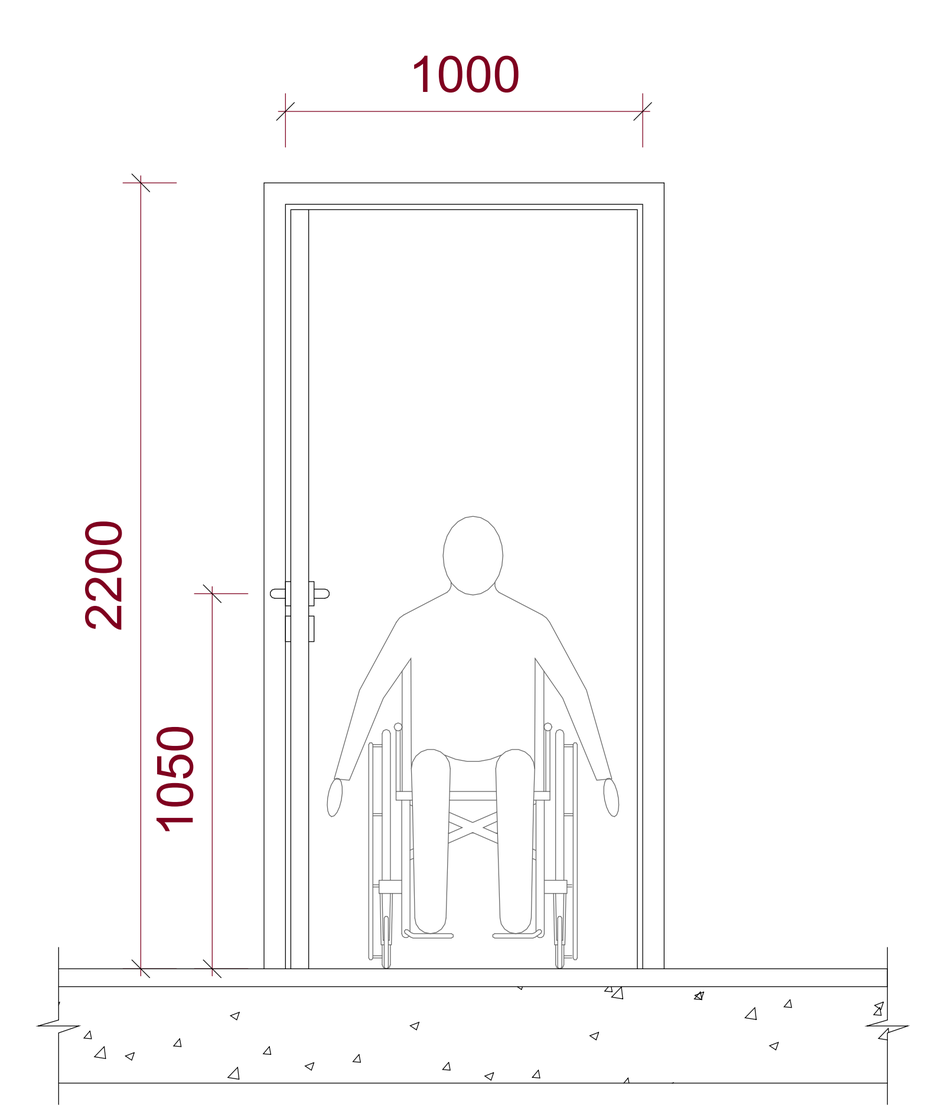

A0

003

სათაური / Sheet Name

მისაწვდომობის ილუსტრაციები 1

NS Studio
0179 ბაზალეთის ქუჩა 3
ქ. თბილისი, საქართველო.
Tel: 593 27 88 58
info@nsstudio.ge

პროექტი / Project

ქალაქი თბილისი

ინფორმაცია დამკვეთის შესახებ

-

სქემატური გეგმა / Schematic Plan

სქემატური განშლა /Schematic Elevation

შენიშვნა / Note

ექსპლიკაცია / Legend

#8/6/2025 11:35:55 AM

Cad Dwg File: **ნაფეტვრები**

ლუკა ჩაგანავა
ნინო ჭანტურია
ვახტანგ ცხოვრებაშვილი
ელენე ედიშერაშვილი
გიორგი ხეცურიანი
გიორგი გოგოლაძე
ილია გამისონია
ლევან არველაძე
ლევან ჭილაშვილი
NS Studio

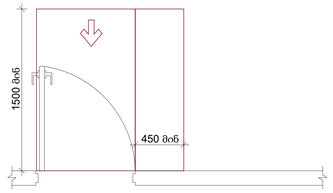

სურ.404.2.3.2 (ა)
თავისუფალი სივრცე კართან მანევრირებისთვის- ანკამიანი კარი-წინიდან მისაწვდომი-გამოწევით გაღება

*თუ მოწყობილია მიმხურავი და საკეტი

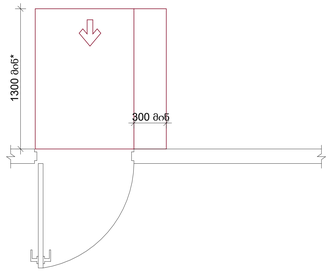

სურ.404.2.3.2 (ბ)
თავისუფალი სივრცე კართან მანევრირებისთვის- ანკამიანი კარი-წინიდან მისაწვდომი-მიწოლით გაღება-ახალი შენობები

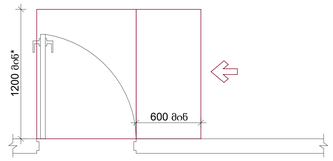

სურ.404.2.3.2 (ე)
თავისუფალი სივრცე კართან მანევრირებისთვის- ანკამიანი კარი-ანკამის მხიდან მისაწვდომი -გამოწევით გაღება

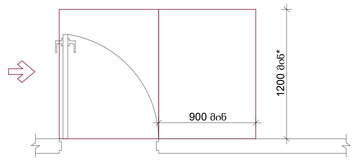

სურ.404.2.3.2 (ე)
თავისუფალი სივრცე კართან მანევრირებისთვის- ანკამიანი კარი-ანკამის მხიდან მისაწვდომი -მიწოლით გაღება

მისაწვდომობის დიაპაზონი სამზარეულოში

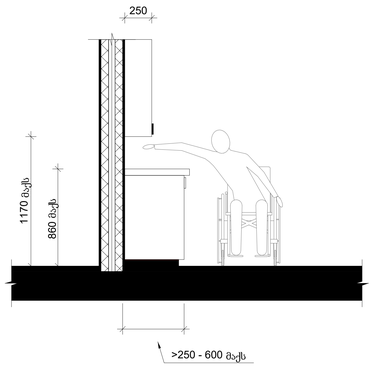

სურ.308.3.2
გვერდიდან შეზღუდული ზედა მისაწვდომის სიმაღლე

მისაწვდომი კარის ზომები

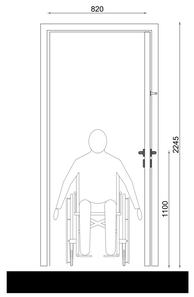

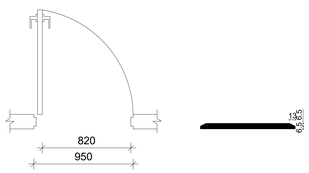

სურ.404.2.2 (ა)
გზა-კარის თავისუფალი სიგანე - ანკამიანი კარი

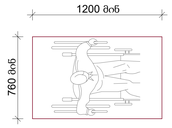

სურ.305.3.1
იატაკის თავისუფალი სივრცის ზომა- ახალი შენობა-ნაგებობები

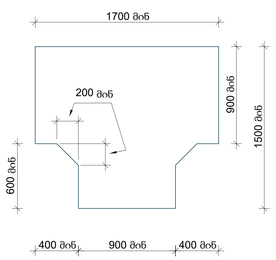

სურ.304.3.2.1
T-ფორმის მოსატრიალებელი სივრცე ახალი შენობა-ნაგებებებისთვის-ვარიანტი 1

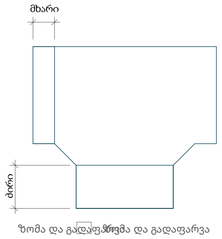

სურ.304.3.2.1
T-ფორმის მოსატრიალებელი სივრცე ახალი შენობა-ნაგებებებისთვის-გადაფარვა

A0

004

სათაური / Sheet Name

მისაწვდომობის ილუსტრაციები 2

NS Studio
0179 ბაზალეთის ქუჩა 3
ქ. თბილისი, საქართველო.
Tel: 593 27 88 58
info@nsstudio.ge

პროექტი / Project

ქალაქი თბილისი

ინფორმაცია დამკვეთის შესახებ

-

სქემატური გეგმა / Schematic Plan

სქემატური განშლა /Schematic Elevation

შენიშვნა / Note

ექსპლიკაცია / Legend

24-Jun-25 11:54:06 AM
Cad Dwg File: **ნაფეტვრები**

ლუკა ჩაგანავა
ნინო ჭანტურია
ვახტანგ ცხოვრებაშვილი
ელენე ედიშერაშვილი
გიორგი ხეცურიანი
გიორგი გოგოლაძე
ილია გამისონია
ლევან არველაძე
ლევან ქილაშვილი
NS Studio

შენობა-ნაგებობის უსაფრთხოების წესებთან შესაბამისობის ანალიზი

გამოყენებული წესები - „შენობა-ნაგებობის უსაფრთხოების წესები“
ჩამოთვალეთ შენობის დაკავებულებები და აღწერეთ თითოეული გამოყენება
სასაწყობო ჯგუფი სწ-2 - (შემოზღუდული ავტოსადგომები, საწყობები, წყლის ტუმბო, დამლაგებლის ოთახი, სათავსოები, ტექნიკური ოთახები -9.25 ÷+39.60 ნიშ-ზე);
A ბლოკი
საცხოვრებელი ჯგუფი სც-2 - (საცხოვრებელი ბინები +23.10÷+39.60 ნიშ-ზე);
B ბლოკი
საცხოვრებელი ჯგუფი სც-2 - (საცხოვრებელი ბინები +19.80 ÷+39.60 ნიშ-ზე)
C ბლოკი
საცხოვრებელი ჯგუფი სც-2 - (საცხოვრებელი ბინები ±0.00 ÷+33.00 ნიშ-ზე).
D ბლოკი
საცხოვრებელი ჯგუფი სც-2 (საცხოვრებელი ბინები ±0.00 ÷+33.00 ნიშ-ზე).
E ბლოკი
საცხოვრებელი ჯგუფი სც-2 - (საცხოვრებელი ბინები -3.50÷+13.20 ნიშ-ზე);
საქმიანი ჯგუფი სქ - (ოფისები (1.2) -3.50 ნიშ-ზე);
F ბლოკი
საცხოვრებელი ჯგუფი სც-2 - (საცხოვრებელი ბინები +4.20÷+13.80 ნიშ-ზე);
საქმიანი ჯგუფი სქ - (სამუშაო სივრცეები (1.2.3.4) ±0.00 ნიშ-ზე);
G ბლოკი
საცხოვრებელი ჯგუფი სც-2 (საცხოვრებელი ბინები ±0.00÷+13.20 ნიშ-ზე;)
H ბლოკი
საცხოვრებელი ჯგუფი სც-2 (საცხოვრებელი ბინები +6.60÷+36.15 ნიშ-ზე;)
I ბლოკი
საცხოვრებელი ჯგუფი სც-2 - (საცხოვრებელი ბინები +23.10÷+39.60 ნიშ-ზე);

კონსტრუქციის ტიპი:	I A

დასაშვები სიმაღლე მიწის დონის ზემოთ ცხრილი 503-ის მიხედვით:	48.80
საპროექტო შენობის სიმაღლე მიწის დონის ზემოთ:	აკმაყოფილებს

სართულიანობის შეზღუდვები ცხრილი 503 -ის მიხედვით		
დაკავებულობები	დასაშვები სართულიანობა მიწის დონის ზემოთ	შემოთავაზებული სართულიანობა მიწის დონის ზემოთ
საცხოვრებელი ჯგუფი სც-2	შეუზღუდავი	არ იზღუდება
საქმიანი ჯგუფი სქ	შეუზღუდავი	არ იზღუდება
სასაწყობო ჯგუფი სწ-2	შეუზღუდავი	არ იზღუდება

ფართობის შეზღუდვები ცხრილი 503 -ის მიხედვით		
დაკავებულობები	დასაშვები ფართობი (ცალკეულ სართულზე)	შემოთავაზებული ფართობი (ცალკეულ სართულზე)
საცხოვრებელი ჯგუფი სც-2	შეუზღუდავი	არ იზღუდება
საქმიანი ჯგუფი სქ	შეუზღუდავი	არ იზღუდება
სასაწყობო ჯგუფი სწ-2	შეუზღუდავი	არ იზღუდება

გარე კედლის ცეცხლმედეგობისა და ღიობისადმი მოთხოვნები ცხრილის 705.8 -ის მიხედვით							
გარე კედელი	**ხანძარსაწინააღმდეგო მანძილი** (მეტრი)	**კედლის ღიობების ფართობი** (კედლის %)					
		დასაშვები			**გათვალისწინებული**		
		დაცული	**დაუცველი საშხეფებით**	**დაუცველი**	**დაცული**	**დაუცველი საშხეფებით**	**დაუცველი**
„G-1-D-16“	9<	აუცილებელი არ არის	აუცილებელი არ არის	შეუზღუდავია			არ იზღუდება
B-11-I-4	9<	აუცილებელი არ არის	აუცილებელი არ არის	შეუზღუდავია			არ იზღუდება
„I-3-G-E“	9<	აუცილებელი არ არის	აუცილებელი არ არის	შეუზღუდავია			არ იზღუდება
„D-A-B-A“	9<	აუცილებელი არ არის	აუცილებელი არ არის	შეუზღუდავია			არ იზღუდება

¶

გარე კედლის ცეცხლმედეგობისა და ღიობისადმი მოთხოვნები ცხრილების 602-ის და 705.8 -ის მიხედვით				
გარე კედელი	**ხანძარსაწინააღმდეგო მანძილი** (მეტრი)	**ცეცხლმედეგობის ხარისხი** (საათი)		
		მოთხოვნილი 602-ით	**მოთხოვნილი 705.8.5-ით**	**გთვალისწინებული**
„G-1-D-16“	9<	0 სთ.	0 სთ.	არ იზღუდება
B-11-I-4	9<	0 სთ.	0 სთ.	არ იზღუდება
„I-3-G-E“	9<	0 სთ.	0 სთ.	არ იზღუდება
„D-A-B-A“	9<	0 სთ.	0 სთ.	არ იზღუდება

თითოეული სართულიდან გასასვლელი საშუალება									
სართულები	დაკავებულობა და დაკავებულობის დატვირთვის ჯამური მაჩვენებელი	მოთხოვნილი გასასვლელების/გასასვლელთან მისადგომის რაოდენობა	გათვალისწინებული გასასვლელების/ გასასვლელთან მისადგომის რაოდენობა და ტიპი	გასასვლელი საშუალებების სიგანე(მეტრი)					
				გზა-კიბეები		დერაფანი		გასასვლელის გზა-კარი	
				მოთხოვნილი	გათვალისწინებული	მოთხოვნილი	გათვალისწინებული	მოთხოვნილი	გათვალისწინებული
G, E, F, D და C ბლოკი									
მიწის დონის ქვედა სართული -9.25 ნიშ.	სწ-2 ს.დ.დ.563	6	9 გზა-კიბე გასასვლელის გზა-დერეფანი	1.20 (სახელურებს შორის)	1.20 (სახელურებს შორის)	1.20		0.82	0.88
მიწის დონის ქვედა სართული -6.35	სწ-2 ს.დ.დ. 491	6	9 გზა-კიბე	1.20 (სახელურებს შორის)	1.20 (სახელურებს შორის)	1.20		0.82	0.88
H, G, F და E ბლოკი									
მიწის დონის ქვედა სართული -3.45 ნიშ. -3.30	სწ-2, სც-2 ს.დ.დ. 355	4	7 გზა-კიბე	1.20 (სახელურებს შორის)	1.20 (სახელურებს შორის)	1.20	1.80	0.82	0.88
-3.30 ნიშ.	სქ, სწ-2 ს.დ.დ.7 (თითოეულს)	1	1 გზა-კარი	1.20 (სახელურებს შორის)	1.20 (სახელურებს შორის)	1.20		0.82	0.88
D, C და ბლოკი									
მიწის დონის ქვედა სართული -3.45 ნიშ.	სწ-2, სც-2 ს.დ.დ. 186	4	4 გზა-კიბე 2 გზა-კარი 2 გასასვლელის გზა-დერეფანი	1.20 (სახელურებს შორის)	1.20 (სახელურებს შორის)	1.20	1.80	0.82	0.88
G და H ბლოკი									

მიწის დონის ქვედა სართული -0.15 ნიშ. ±0.00	სწ-2, სც-2 დ.დ. 116	2	3 გზა-კიბე 1 გზა-კარი გასასვლელის გზა-დერეფანი	1.20 (სახელურებს შორის)	1.20 (სახელურებს შორის)			0.82	0.88
F ბლოკი									
±0.00	სქ(1),სწ-2 ს.დ.დ.20	1	2 გზა-კარი	1.20 (სახელურებს შორის)	1.20 (სახელურებს შორის)	1.20		0.82	0.88
±0.00	სქ(2),სწ-2 ს.დ.დ.73	2	7 გზა-კარი	1.20 (სახელურებს შორის)	1.20 (სახელურებს შორის)	1.20		0.82	0.88
±0.00	სქ(3),სწ-2 ს.დ.დ.45	2	3გზა-კარი	1.20 (სახელურებს შორის)	1.20 (სახელურებს შორის)	1.20		0.82	0.88
±0.00	სქ(4),სწ-2 ს.დ.დ.20	1	2 გზა-კარი	1.20 (სახელურებს შორის)	1.20 (სახელურებს შორის)	1.20		0.82	0.88
±0.00	სწ-2(1,2) (თითოეული) დ.დ.1	1	1 გზა-კარი	1.20 (სახელურებს შორის)	1.20 (სახელურებს შორის)	1.20		0.82	0.88
+4.20 ნიშ.	სწ-2, სც-2 ს.დ.დ. 71	2	2 გზა-კიბე	1.20 (სახელურებს შორის)	1.20 (სახელურებს შორის)	1.20	1.80	0.82	0.88
+7.40 ÷ +13.80	სწ-2, სც-2 ს.დ.დ. 79 (თითოეულზე)	2	2 გზა-კიბე	1.20 (სახელურებს შორის)	1.20 (სახელურებს შორის)	1.20	1.80	0.82	0.88
E ბლოკი									
±0.00 ნიშ.	სც-2, სწ-2 ს.დ.დ.79	2	2 გზა-კიბე 2 გზა-კარი	1.20 (სახელურებს შორის)	1.20 (სახელურებს შორის)	1.20	1.80	0.82	0.88
+3.30÷+13.20	სც-2, სწ-2	2	2 გზა-კიბე	1.20	1.20	1.20	1.80	0.82	0.88

	ს.დ.დ.83 (თითოეულზე)			(სახელურებს შორის)	(სახელურებს შორის)				
D ბლოკი									
±0.00 ÷ +6.60	სწ-2, სც-2 ს.დ.დ.91 (თითოეულზე)	2	2 გზა-კიბე	1.20 (სახელურებს შორის)	1.20 (სახელურებს შორის)	1.20	1.80	0.82	0.88
+9.90	სწ-2, სც-2 ს.დ.დ.99	2	2 გზა-კიბე	1.20 (სახელურებს შორის)	1.20 (სახელურებს შორის)	1.20	1.80	0.82	0.88
C ბლოკი									
-0.15 ნიშ.	სწ-2, სც-2 დ.დ.80	2	2 გზა-კიბე	1.20 (სახელურებს შორის)	1.20 (სახელურებს შორის)	1.20	1.80	0.82	0.88
+3.15	სწ-2, სც-2 დ.დ.120	2	3 გზა-კიბე 1 გზა-კარი	1.20 (სახელურებს შორის)	1.20 (სახელურებს შორის)	1.20	1.80	0.82	0.88
+6.45	სწ-2, სც-2 ს.დ.დ. 119	2	3 გზა-კიბე	1.20 (სახელურებს შორის)	1.20 (სახელურებს შორის)	1.20	1.80	0.82	0.88
+9.75	სწ-2, სც-2 ს.დ.დ. 117	2	3 გზა-კიბე	1.20 (სახელურებს შორის)	1.20 (სახელურებს შორის)	1.20	1.80	0.82	0.88
B და C ბლოკი									
+13.05 +13.20	სწ-2, სც-2 ს.დ.დ. 164	3	4 გზა-კიბე	1.20 (სახელურებს შორის)	1.20 (სახელურებს შორის)	1.20	1.80	0.82	0.88
+19.75	სწ-2, სც-2 ს.დ.დ. 88	3	4 გზა-კიბე	1.20 (სახელურებს შორის)	1.20 (სახელურებს შორის)	1.20	1.80	0.82	0.88
+22.95	სწ-2, სც-2 ს.დ.დ. 95	3	4 გზა-კიბე	1.20 (სახელურებს შორის)	1.20 (სახელურებს შორის)	1.20	1.80	0.82	0.88

C ბლოკები									
+16.35	სწ-2, სც-2 ს.დ.დ. 54	2	2 გზა-კიბე	1.20 (სახელურებს შორის)	1.20 (სახელურებს შორის)	1.20	1.80	0.82	0.88
I, A, B და C ბლოკი									
+22.95	სწ-2, სც-2 ს.დ.დ. 329	4	8 გზა-კიბე	1.20 (სახელურებს შორის)	1.20 (სახელურებს შორის)	1.20	1.80	0.82	0.88
H **ბლოკი**									
+3.15	სწ-2 დ.დ.88	2	2 გზა-კიბე	1.20 (სახელურებს შორის)	1.20 (სახელურებს შორის)	1.20		0.82	0.88
+6.45	სწ-2,სც-2 დ.დ.113	2	3 გზა-კიბე 1 გზა-კარი	1.20 (სახელურებს შორის)	1.20 (სახელურებს შორის)	1.20	1.80	0.82	0.88
+9.75	სწ-2,სც-2 დ.დ.118	2	4 გზა-კიბე	1.20 (სახელურებს შორის)	1.20 (სახელურებს შორის)	1.20	1.80	0.82	0.88
H, I **ბლოკი**									
+13.05 +13.20	სწ-2, სც-2 ს.დ.დ. 160	2	2 გზა-კიბე 1 გზა-კარი	1.20 (სახელურებს შორის)	1.20 (სახელურებს შორის)	1.20	1.80	0.82	0.88
H, I, A,B **ბლოკი**									
+16.35 +16.50	სწ-2, სც-2 ს.დ.დ. 496	8	12 გზა-კიბე	1.20 (სახელურებს შორის)	1.20 (სახელურებს შორის)	1.20	1.80	0.82	0.88
H ბლოკი									
+19.65	სწ-2, სც-2 ს.დ.დ.73	2	3 გზა-კიბე	1.20 (სახელურებს შორის)	1.20 (სახელურებს შორის)	1.20	1.80	0.82	0.88
+22.95 +23.10	სწ-2, სც-2 ს.დ.დ. 67	2	3 გზა-კიბე	1.20 (სახელურებს შორის)	1.20 (სახელურებს შორის)	1.20	1.80	0.82	0.88

+26.40	სწ-2, სც-2 ს.დ.დ. 53	2	3 გზა-კიბე	1.20 (სახელურებს შორის)	1.20 (სახელურებს შორის)	1.20	1.80	0.82	0.88
I, A **ბლოკი**									
+19.65	სწ-2 ს.დ.დ. 324	3	4 გზა-კიბე	1.20 (სახელურებს შორის)	1.20 (სახელურებს შორის)	1.20	1.80	0.82	0.88
I **ბლოკი**									
+22.95 +23.10	სწ-2, სც-2 ს.დ.დ. 39	2	2 გზა-კიბე 1 გზა-კარი	1.20 (სახელურებს შორის)	1.20 (სახელურებს შორის)	1.20	1.80	0.82	0.88
+26.40	სწ-2, სც-2 ს.დ.დ. 81	2	3 გზა-კიბე 1 გზა-კარი	1.20 (სახელურებს შორის)	1.20 (სახელურებს შორის)	1.20	1.80	0.82	0.88
+39.60	სწ-2, სც-2 ს.დ.დ. 79	სწ-2, სც-2 ს.დ.დ. 81	2 გზა-კიბე	1.20 (სახელურებს შორის)	1.20 (სახელურებს შორის)	1.20	1.80	0.82	0.88
H და I ბლოკი									
+29.70	სწ-2, სც-2 ს.დ.დ.115	2	3 გზა-კიბე	1.20 (სახელურებს შორის)	1.20 (სახელურებს შორის)	1.20	1.80	0.82	0.88
+33.00	სწ-2, სც-2 ს.დ.დ.106	2	3 გზა-კიბე	1.20 (სახელურებს შორის)	1.20 (სახელურებს შორის)	1.20	1.80	0.82	0.88
36.30	სწ-2, სც-2 ს.დ.დ.100	2	3 გზა-კიბე	1.20 (სახელურებს შორის)	1.20 (სახელურებს შორის)	1.20	1.80	0.82	0.88
A ბლოკი									
+23.10 ნიშ-ზე	სც-2, სწ-2 ს.დ.დ.34	2	2 გზა-კიბე 1 გზა-კარი	1.20 (სახელურებს შორის)	1.20 (სახელურებს შორის)	1.20	1.80	0.82	0.88
+26.40 ÷+36.30 ნიშ-ზე	სც-2, სწ-2 ს.დ.დ.64	2	2 გზა-კიბე	1.20	1.20	1.20	1.80	0.82	0.88

	(თითოეულ ზე)		1 გზა-კარი(+26.40)	(სახელურებს შორის)	(სახელურებს შორის)	1.20			
+39.60	სც-2, სწ-2 ს.დ.დ.71	2	2 გზა-კიბე	1.20 (სახელურებს შორის)	1.20 (სახელურებს შორის)	1.20	1.80	0.82	0.88
G ბლოკი									
+3.30	სწ-2, სც-2 ს.დ.დ. 74	2	2 გზა-კიბე	1.20 (სახელურებს შორის)	1.20 (სახელურებს შორის)	1.20	1.80	0.82	0.88
+6.60	სწ-2, სც-2 ს.დ.დ. 79	2	2 გზა-კიბე 1 გზა-კარი	1.20 (სახელურებს შორის)	1.20 (სახელურებს შორის)	1.20	1.80	0.82	0.88
+9.90, +13.20	სწ-2, სც-2 ს.დ.დ. 81,79	2	2 გზა-კიბე	1.20 (სახელურებს შორის)	1.20 (სახელურებს შორის)	1.20	1.80	0.82	0.88

ხანძრისაგან დაცვის სისტემებისადმი მოთხოვნები							
დაკავებულობები/სივრცეები/გასასვლელი საშუალებები	ავტოსაშხეფი სისტემა	ალტერნატიული ავტომატური ცეცხლსაქრობი სისტემები	სახანძრო განგაშისა, კვამლაღმომჩენი და ცეცხლაღმომჩენი სისტემები	სახანძრო მილდგარების სისტემები	კვამლის საკონტროლო სისტემები	ხელის ცეცხლმაქრები	საავარიო განგაშის სისტემები
სც-2 ჯგუფი	კი (B,C და D, H, I ბლოკი)		კი (სახანძრო სიგნალიზაცია, ტექსტური შეტყობინება), (კვამლზე მორეაგირე განგაშის მოწყობილობები საძინებლებში და მათ შესასვლეებში)				
სწ-2 ჯგუფი	კი (ავტოსადგომები)		კი (სახანძრო განგაშის ხელით სამართავი სისტემა); (სახანძრო სიგნალიზაცია, ტექსტური შეტყობინება) (კვალაღმომჩენები)	კი	კი (კვამლის მექანიკური საკონტროლო სისტემა)	კი	
სწ-2 ჯგუფი	ტუმბოს და ტექნიკური ოთახები		კი (სახანძრო სიგნალიზაცია, ტექსტური შეტყობინება), (ცეცხლის ავტომატური აღმომჩენები)				
კიბის უჯრედი			კი (სახანძრო განგაშის ხელით სამართავი სისტემის კოლოფები, გასასვლელის გზა-კართან)	-	დაწნევის სისტემა		
კიბის ტამბური					დაწნევის სისტემა		
ლიფტები			კი (კვამლაღმომჩენები თითოეული სართულის დონეზე ლიფტის შესასვლელთან და სამანქანე ოთახში)		დაწნევის სისტემა		
დერეფანი	კი (B,C და D, H, I ბლოკი)		კი (სახანძრო განგაშის ხელით სამართავი სისტემის კოლოფები, გასასვლელის გზა-კართან)	კი	კი (კვამლ გამწოვი ვენტილაციის სისტემა)	კი	

სახანძრო-სამაშველო სამსახურის მიერ გამოსაყენებელი მისაერთებლები	კი (5)
სახანძრო ტუმბოები და წყლის რეზერვუარი	კი (განთავსებულია B -ში +19.80 ნიშ. I ბლოკში +23.10 ნიშ-ზე, G ბლოკი -0.15 ნიშ.)

განიავებისადმი მოთხოვნები		
დაკავებულობები/სივრცეები/გასასვლელი საშუალებები	ბუნებრივი განიავება	ხელოვნური განიავება
სასაწყობე ჯგუფი სწ-2	კი	კი
saცხოვრებელი jgufi sც-2	კი	კი (ტუალეტის ოთახი)
კიბის უჯრედი	-	კი
ლიფტები	-	კი
დერეფანი	-	კი

წყალსადენი სისტემის ფიქსირებული მოწყობილობების რაოდენობა

ცხრილი 1602.1-ის მიხედვით

სართულები	დაკავებულობა და დაკავებულობის დატვირთვის ჯამური მაჩვენებელი	ფიქსირებული მოწყობილობები(ცალი)											
		უნიტაზი		ტუალეტის ხელსაბანები		აბაზანა/შხაპი		სასმელი წყლის ფანტანი		სამომსახურეო ნიჟარა		ავტომატური სარეცხის მანქანა და სამზარეულოს ნიჟარა	
		მოთხოვნილი	გათვალის	მოთხოვნილი	გათვალის	მოთხოვნილი	გათვალის	მოთხოვნილი	გათვალის წინადადება	მოთხოვნილი	გათვალის	მოთხოვნილი	გათვალის
სც-2 ჯგუფი	A ბლოკში საცხოვრებელი ერთეული, №1÷ №87	აკმაყოფილებს											
	B ბლოკში საცხოვრებელი ერთეული №1÷ №116	აკმაყოფილებს											
	C ბლოკში საცხოვრებელი ერთეული №1÷ №86	აკმაყოფილებს											
	D ბლოკი საცხოვრებელი ერთეული №1÷ №99	აკმაყოფილებს											
	E ბლოკი საცხოვრებელი ერთეული №1÷ №90	აკმაყოფილებს											
	F ბლოკი საცხოვრებელი	აკმაყოფილებს											

	ერთეული №1÷ №148												
	G ბლოკი საცხოვრებელი ერთეული №1÷ №81	აკმაყოფილებს											
	H ბლოკი საცხოვრებელი ერთეული №1÷ №97	აკმაყოფილებს											
	I ბლოკი საცხოვრებელი ერთეული №1÷ №102	აკმაყოფილებს											
სქ ჯგუფი F ბლოკი	ს.დ.დ.158	6	12	4	16			1	4	1	4		
სქ ჯგუფი E ბლოკი	ს.დ.დ.14	1	2	1	2			1	2	1	2		

პირობითი აღნიშვნები

მიწის ნაკვეთის საკადასტრო საზღვარი

კარის თავისუფალი სიგანე
ოთახის ნომერი
ხანძარმედეგობა (წთ)
კარის თავისუფალი სიმაღლე

ბინა №2	
სც-2	36,0 მ^2
საცხოვრებელი	30,0 მ^2
საზაფხულო	6,0 მ^2
დ.დ.ფ.	18.6
დ.დ.	2

დაკავებულობას აღწერილობა
დაკავებულობა
საცხოვრებელი ფართობი
საზაფხულო ფართობი
დაკავებულობის დატვირთვის ფაქტორი
დაკავებულობის დატვირთვა

შენობიდან გასასვლელი

სც დაკავებულობა

სწ დაკავებულობა

კედლის ხანძარმედეგობა (ერთსაათიანი)

კედლის ხანძარმედეგობა (ორსაათიანი)

ჭრილის ხაზი

ღერძის ხაზი

ჩრდილოეთის აღმნიშვნელი ნიშანი

ხელის ცეცხლმაქრი

შენობიდან გასასვლელი

შენობიდან გასასვლელის მიმართულების მიმანიშნებელი

სახანძრო სამაშველო სამსახურის მიერ გამოსაყენებელი მისაერთებელი - ჰიდრანტი

მილდგარი

ავტოსაშხეფი სისტემა

კვამლის ავტომატური აღმომჩენი

ცეცხლის ავტომატური აღმომჩენი

ხმოვანი განგაში

სახანძრო სიგანალიზაცია

ტექსტური შეტყობინება

საავარიო განათება

სახანძრო განგაშის ხელით სამართავი ღილაკი

მხედველობითი განგაშის შეტყობინების მოწყობილობები

სახანძრო განყოფილებასთან კავშირის სისტემა

Ns studio
0179 ბაზალეთის ქუჩა 3
ქ. თბილისი, საქართველო.
Tel: 593 27 88 58
info@nsstudio.ge

პროექტი

ნაფეტვრები - მრავალბინიანი საცხოვრებელი სახლი

სტრუქტურა

ინფორმაცია დამკვეთის შესახებ

#05.14.2025
Cad Dwg File:
ლუკა ჩაგანავა
ნინო ჭანტურია
ვახტანგ ცხოვრებაშვილი
გიორგი ხეცურიანი
ელენე ედიშერაშვილი
ლევან არველაძე
გიორგი გოგოლაძე
ლევან ჭილაშვილი
ილია გამისოია
Ns studio

-3 სართული

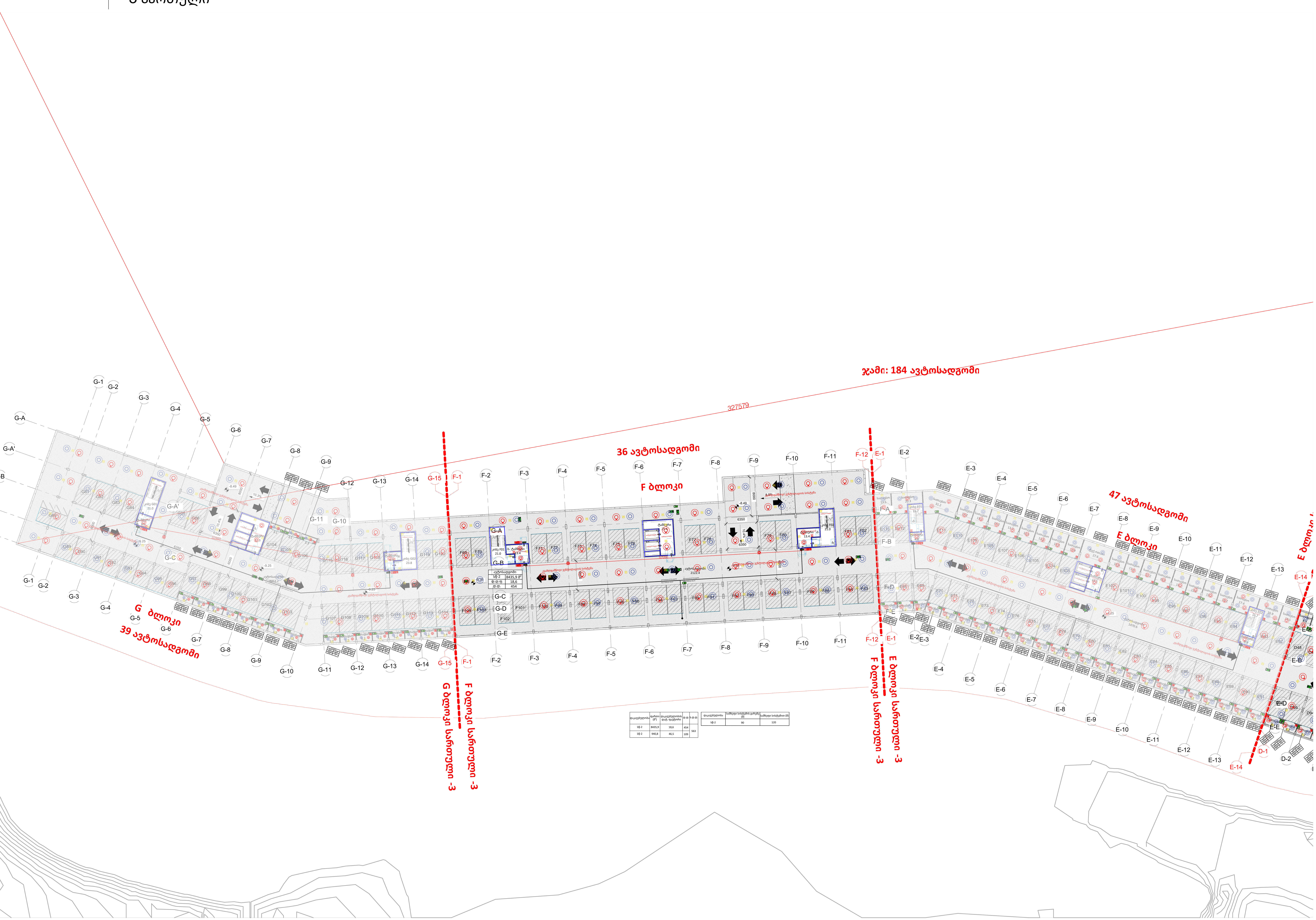

A0

სათაური / Sheet Name

NS Studio
0179 ბაზალეთის ქუჩა 3
ქ. თბილისი, საქართველო.
Tel: 593 27 88 58
info@nsstudio.ge

პროექტი / Project

ქალაქი თბილისი

ინფორმაცია დამკვეთის შესახებ

-

სქემატური გეგმა / Schematic Plan

სქემატური გაჭრილა /Schematic Elevation

შენიშვნა / Note

ექსპლიკაცია / Legend

#

Cad Dwg File: ნაფეტურები

ლუკა ჩაგანავა
ნინო ქანტურია
ვახტანგ ცხოვრებაშვილი
ელენე ედიშერაშვილი
გიორგი ხეცურიანი

NS Studio

-2 სართული

A0

სათაური / Sheet Name

NS Studio
0179 ბაზალეთის ქუჩა 3
ქ. თბილისი, საქართველო.
Tel: 593 27 88 58
info@nsstudio.ge

პროექტი / Project

ქალაქი თბილისი

ინფორმაცია დამკვეთის შესახებ

-

სქემატური გეგმა / Schematic Plan

სქემატური განლა /Schematic Elevation

შენიშვნა / Note

ექსპლიკაცია / Legend

#
Cad Dwg File: **ნაფეტვრები**
ლუკა ჩაგანავა
ნინო ჭანტურია
ვახტანგ ცხოვრებაშვილი
ელენე ედიშერაშვილი
გიორგი ხეცურიანი

NS Studio

-1 სართული

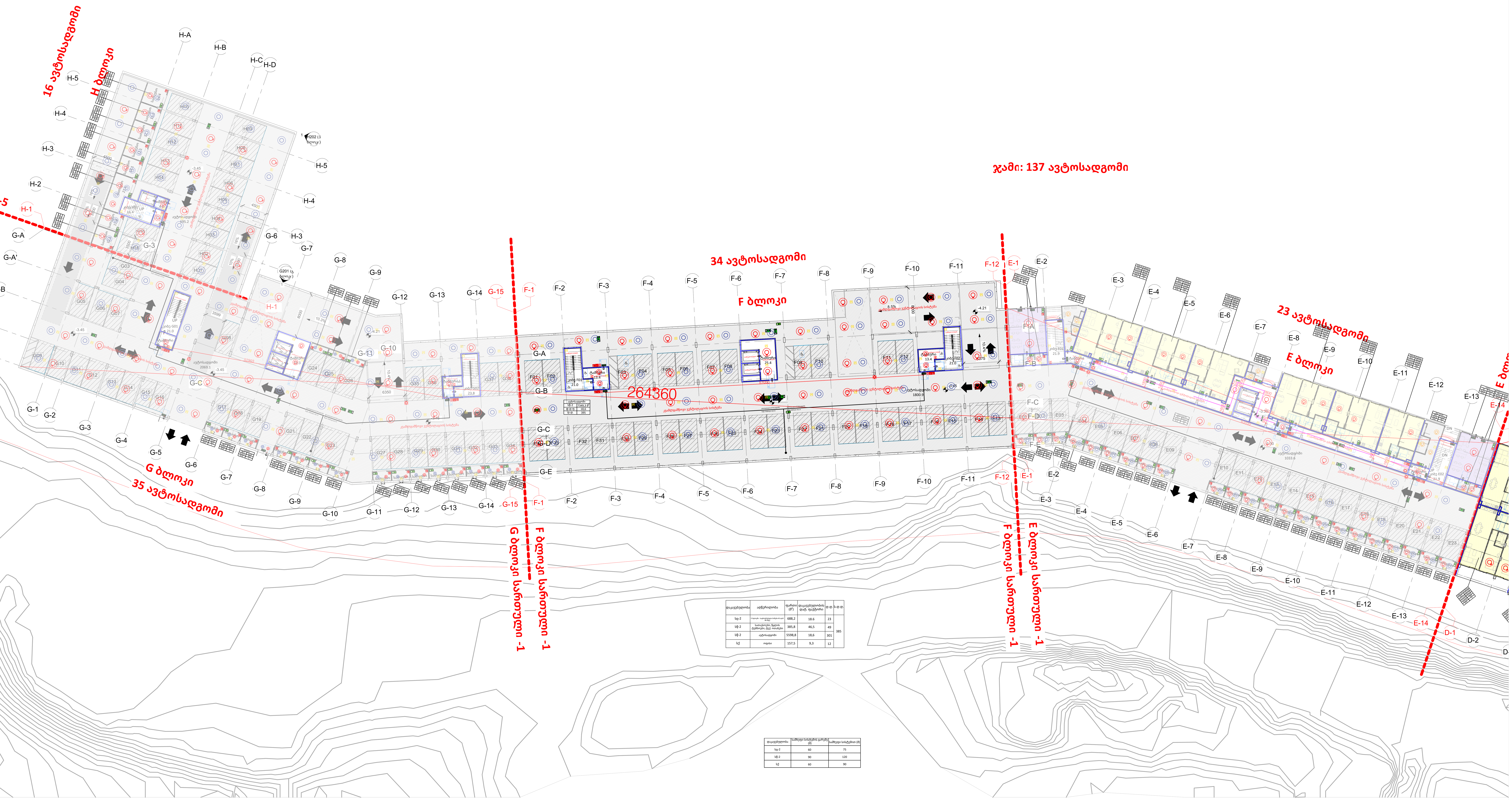

A0

სათაური / Sheet Name

NS Studio
0179 ბაზალეთის ქუჩა 3
ქ. თბილისი, საქართველო.
Tel: 593 27 88 58
info@nsstudio.ge

პროექტი / Project

ქალაქი თბილისი

ინფორმაცია დამკვეთის შესახებ

-

სქემატური გეგმა / Schematic Plan

სქემატური გაჭრილი /Schematic Elevation

შენიშვნა / Note

ექსპლიკაცია / Legend

#

Cad Dwg File: ნაფეტვრები

ლუკა ჩაგანავა

ნინო ქანტურია

ვახტანგ ცხოვრებაშვილი

ელენე ელიშერაშვილი

გიორგი ხეცურიანი

NS Studio

A100 გეგმა სართული 0

1:100 ძირითადი გეგმები

F ბლოკი
სართული 0
0.00

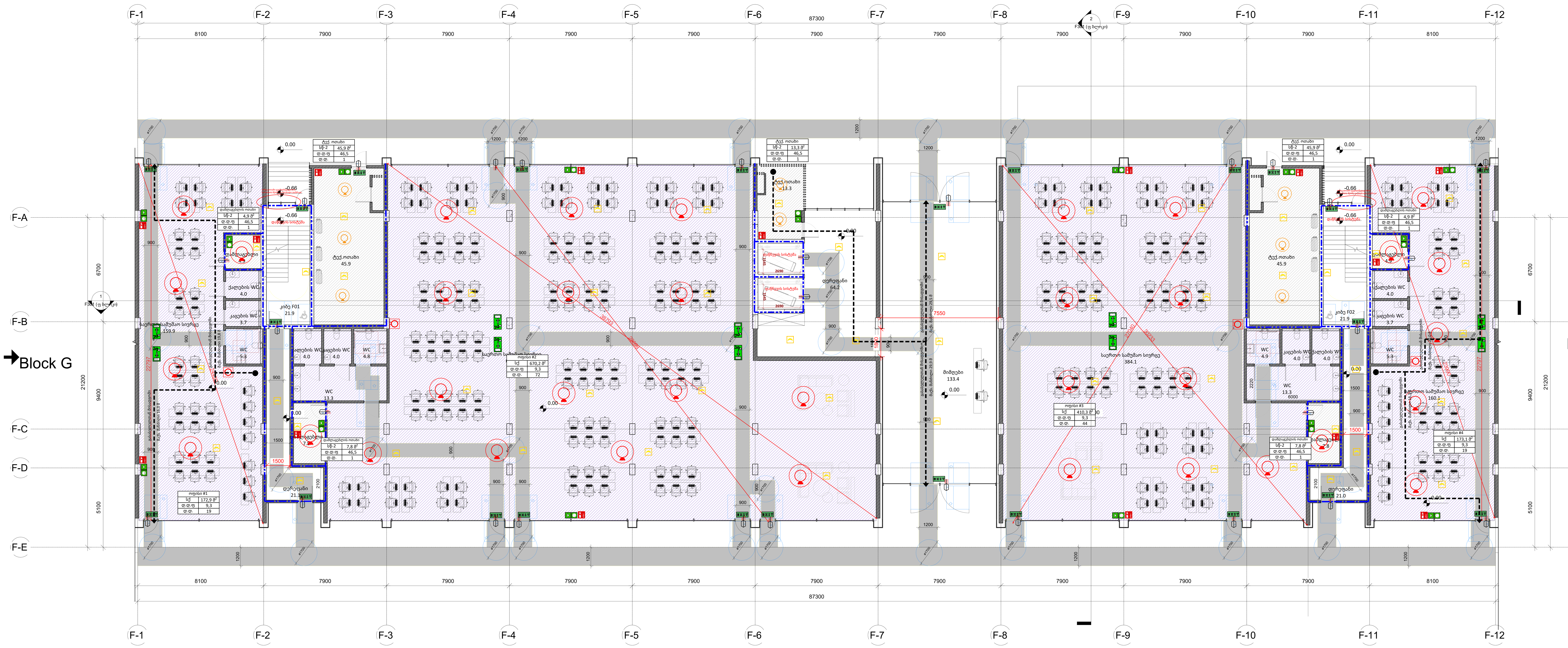

დაკავებულობა	აღწერილობა	ფართი ($მ^2$)	დაკავებულობის დატ. ფაქტორი	დ.დ.	ს.დ.დ.
სქ	ოფისები #1-დან #4-მდე	1426,5	9,3	154	161
სწ-2	ტექ. ოთახები, დამლაგებლის ოთახი	130,5	46,5	7	

დაკავებულობა	საშხეფი სისტემის გარეშე (მ)	საშხეფი სისტემით (მ)
სწ-2	90	120
სქ	60	90

A1

A100

Ns studio
0179 ბაზალეთის ქუჩა 3
ქ. თბილისი, საქართველო.
Tel: 593 27 88 58
info@nsstudio.ge

პროექტი

ნაფეტვრები - მრავალბინიანი საცხოვრებელი სახლი

სტრუქტურა

ინფორმაცია დამკვეთის შესახებ

#05.14.2025

Cad Dwg File:

ლუკა ჩაგანავა

ნინო ქანტურია

ვახტანგ ცხოვრებაშვილი

გიორგი ხეცურიანი

ელენე ედიშერაშვილი

ლევან არველაძე

გიორგი გოგოლაძე

ლევან ქილაშვილი

ილია გამიხონია

Ns studio

A100 გეგმა სართული 1

1:100 ძირითადი გეგმები

F ბლოკი
სართული 1
+4.20

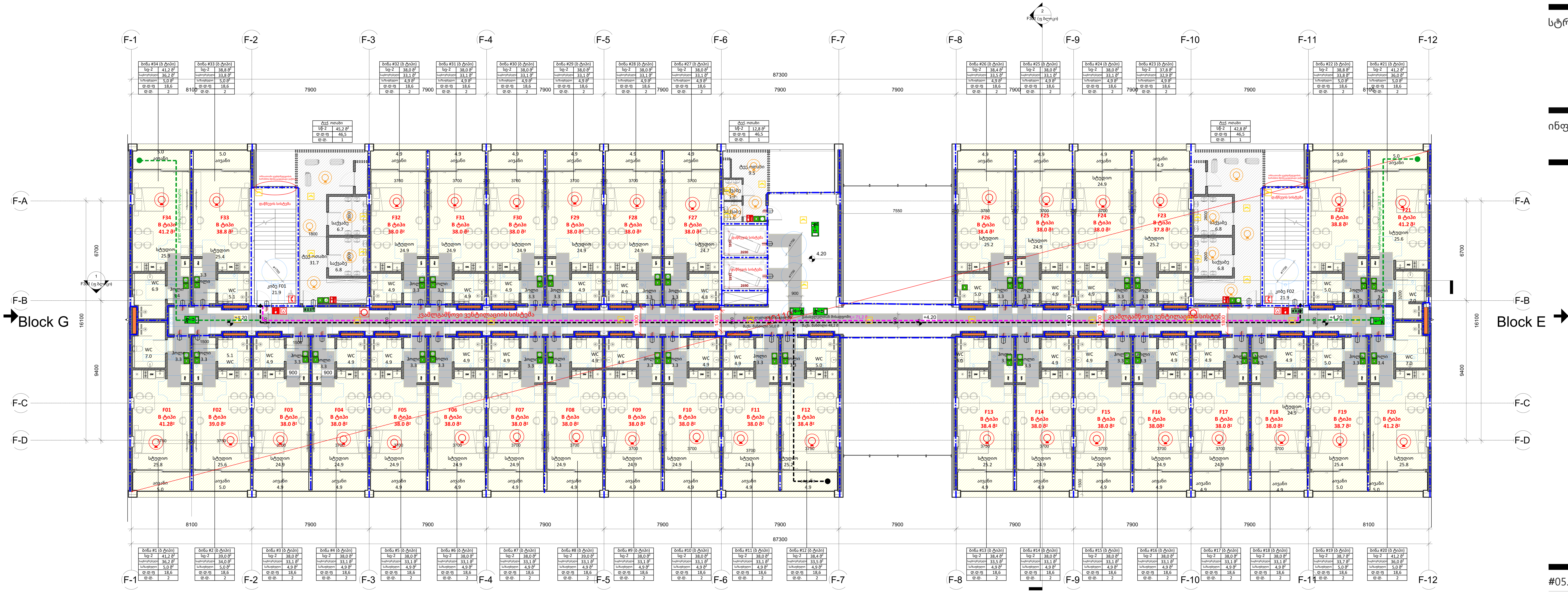

დაკავებულობა	აღწერილობა	ფართი (მ²)	დაკავებულობის დატ. ფაქტორი	დ.დ.	ს.დ.დ.
სც-2	საცხოვრებელი ბინები #1-დან #34-მდე	1309,1	18,6	68	71
სწ-2	ტექ. სათავსოები	100,8	46,5	3	

დაკავებულობა	საშხეფი სისტემის გარეშე (მ)	საშხეფი სისტემით (მ)
სც-2	60	75

A1

A100

Ns studio
0179 ბაზალეთის ქუჩა 3
ქ. თბილისი, საქართველო.
Tel: 593 27 88 58
info@nsstudio.ge

პროექტი

ნაფეტვრები - მრავალბინიანი საცხოვრებელი სახლი

სტრუქტურა

ინფორმაცია დამკვეთის შესახებ

#05.14.2025

Cad Dwg File:

ლუკა ჩაგანავა
ნინო ჭანტურია
ვახტანგ ცხოვრებაშვილი
გიორგი ხეცურიანი
ელენე ედიშერაშვილი
ლევან არველაძე
გიორგი გოგოლაძე
ლევან ქილაშვილი
ილია გამისონია
Ns studio

A100 გეგმა სართული 2

1:100 ძირითადი გეგმები

F ბლოკი
სართული 2
+7.40

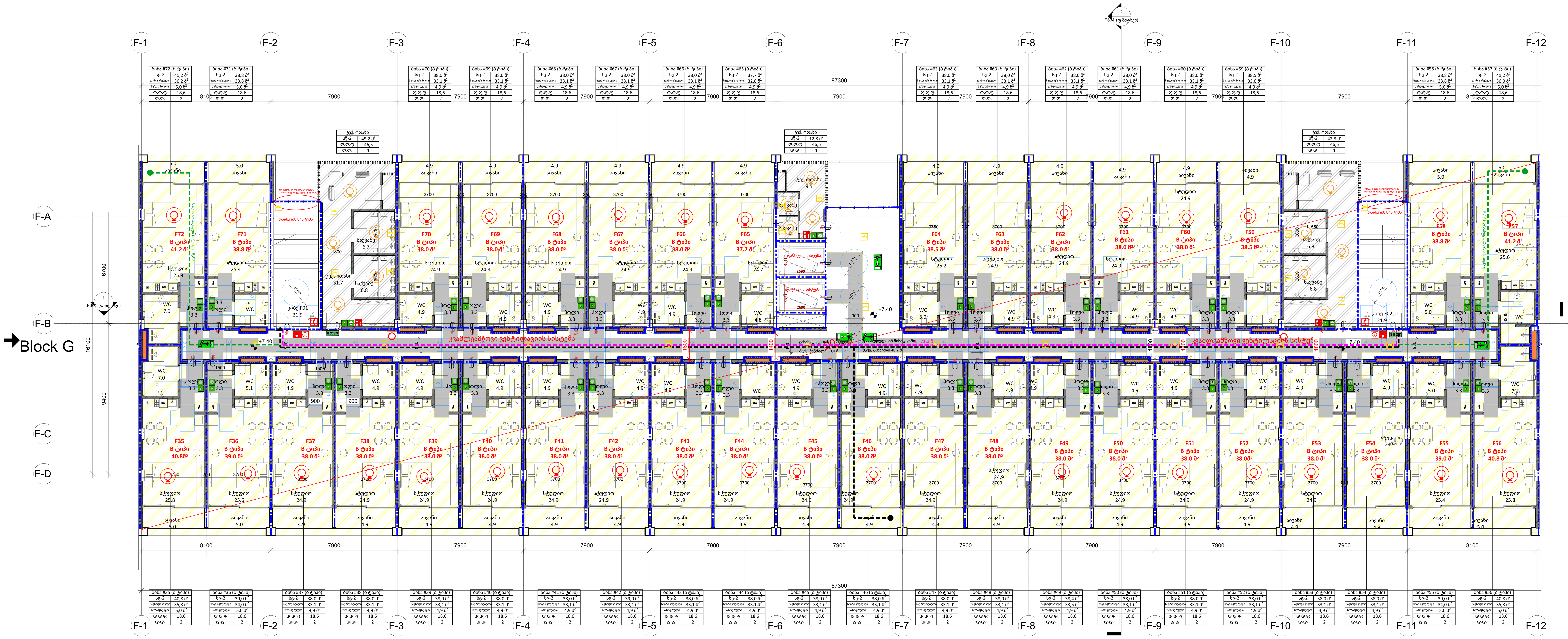

დაკავებულობა	აღწერილობა	ფართი (მ²)	დაკავებულობის დატ. ფაქტორი	დ.დ.	ს.დ.დ.
სც-2	საცხოვრებელი ბინები #35-დან #72-მდე	1459,8	18,6	76	79
სწ-2	ტექ. სათავსოები	100,8	46,5	3	

დაკავებულობა	საშხეფი სისტემის გარეშე (მ)	საშხეფი სისტემით (მ)
სც-2	60	75

A1

A100

Ns studio
0179 ბაზალეთის ქუჩა 3
ქ. თბილისი, საქართველო.
Tel: 593 27 88 58
info@nsstudio.ge

პროექტი

ნაფეტვრები - მრავალბინიანი საცხოვრებელი სახლი

სტრუქტურა

ინფორმაცია დამკვეთის შესახებ

#05.14.2025

Cad Dwg File:

ლუკა ჩაგანავა

ნინო ჭანტურია

ვახტანგ ცხოვრებაშვილი

გიორგი ხეცურიანი

ელენე ედიშერაშვილი

ლევან არველაძე

გიორგი გოგოლაძე

ლევან ქილაშვილი

ილია გამისონია

Ns studio

A100 1:100

გეგმა სართული 3

ძირითადი გეგმები

F ბლოკი
სართული 3
+10.60

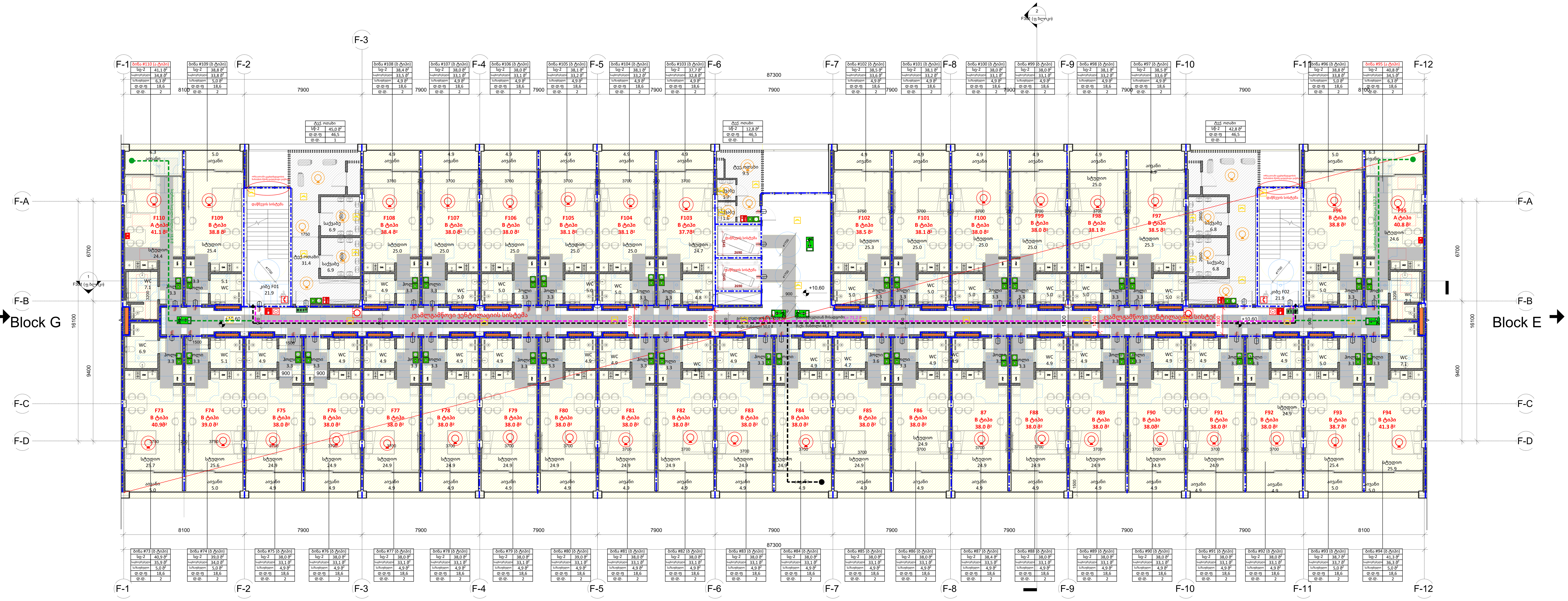

დაკავებულობა	აღწერილობა	ფართი (მ²)	დაკავებულობის დატ. ფაქტორი	დ.დ.	ს.დ.დ.
სც-2	საცხოვრებელი ბინები #73-დან #110-მდე	1460,9	18,6	76	79
სწ-2	ტექ. სათავსოები	100,6	46,5	3	

დაკავებულობა	საშხეფი სისტემის გარეშე (მ)	საშხეფი სისტემით (მ)
სც-2	60	75

A1

A100

Ns studio
0179 ბაზალეთის ქუჩა 3
ქ. თბილისი, საქართველო.
Tel: 593 27 88 58
info@nsstudio.ge

პროექტი

ნაფეტვრები - მრავალბინიანი საცხოვრებელი სახლი

სტრუქტურა

ინფორმაცია დამკვეთის შესახებ

#05.14.2025

Cad Dwg File:

ლუკა ჩაგანავა

ნინო ჟანტურია

ვახტანგ ცხოვრებაშვილი

გიორგი ხეცურიანი

ელენე ედიშერაშვილი

ლევან არველაძე

გიორგი გოგოლაძე

ლევან ქილაშვილი

ილია გამისონია

Ns studio

A100 | გეგმა სართული 4

1:100 | ძირითადი გეგმები

F ბლოკი
სართული 4
+13.80

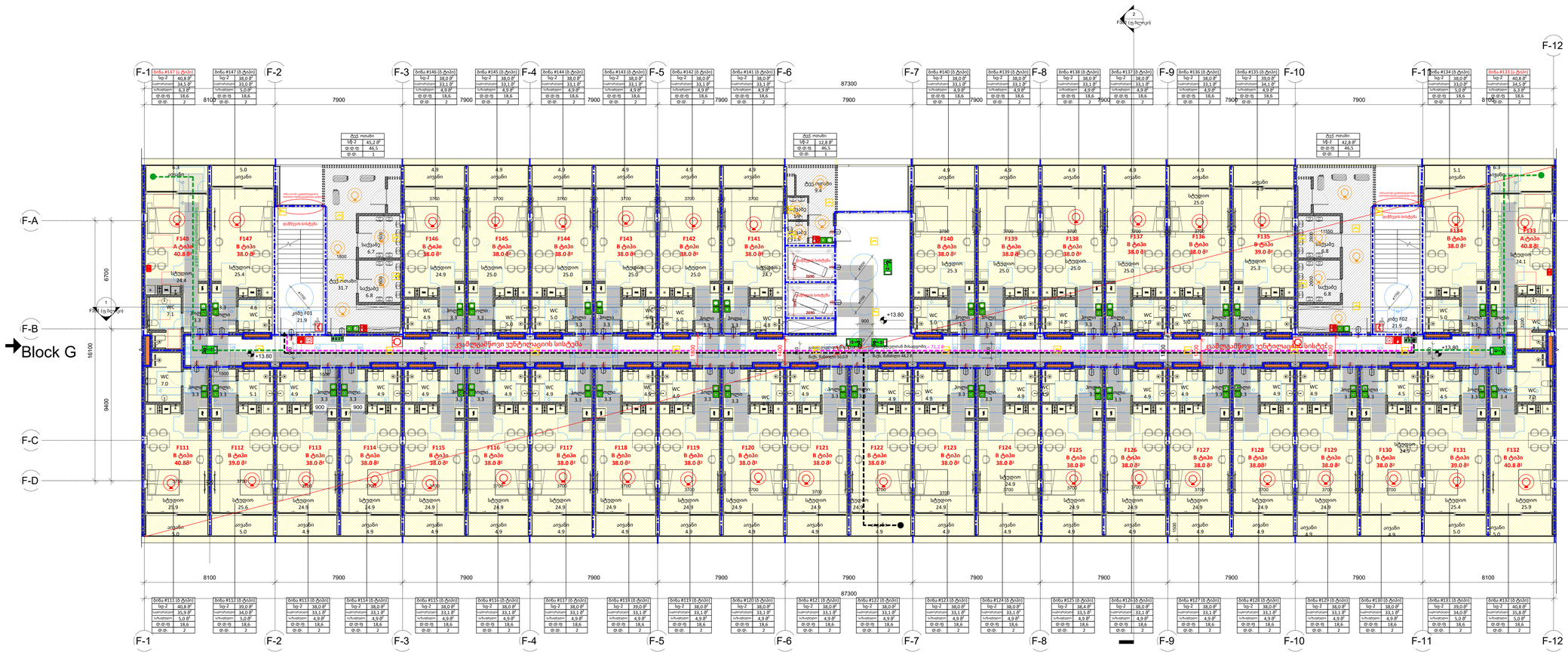

დაკავებულობა	აღწერილობა	ფარდი (მ²)	დაკავებულობის ტიპ. ფაქტორი	ტ. ტ.	ს. ტ. ტ.
სგ-2	საცხოვრებელი ბინები #111-დან #148-მდე	1458,2	18,6	76	79
სწ-2	ტექ. სათავსები	100,7	46,5	3	

დაკავებულობა	საშუალო სიმაღლის გარეშე (მ)	საშუალო სიმაღლით (მ)
სგ-2	60	75

Ns studio
0179 ბაზალეთის ქუჩა 3
ქ. თბილისი, საქართველო.
Tel: 593 27 88 58
info@nsstudio.ge

პროექტი

ნაფეტვრები - მრავალბინიანი საცხოვრებელი სახლი

სტრუქტურა

ინფორმაცია დამკვეთის შესახებ

#05.14.2025

Cad Dwg File:

ლუკა ჩაგანავა

ნინო ჭანტურია

ვახტანგ ცხოვრებაშვილი

გიორგი ხეცურიანი

ელენე ედიშერაშვილი

ლევან არველაძე

გიორგი გოგოლაძე

ლევან ჭილაშვილი

ილია გამისონია

Ns studio

A1

A100