
24/09/2025
შესათანხმებელი
მზის პანელები


24/09/2025
შესათანხმებელი
მზის პანელები

24/09/2025



24/09/2025



# შ.პ.ს. „გლობალ სერვის გრუპი"

ქალაქი თბილისი, დასახლება ფონიჭალა, IV მაცივარი, მიდებარედ. (ს.კ 01.18.13.039/105) შენობა №7, №8 მოწყობილი მზის პანელების პროექტი

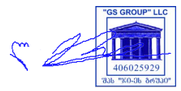


თბილისი: 10.07.2025 წ

# განმარტებითი ბარათი

სარეკონსტრუქციო პროექტით წარმოდგენილია, შპს „ვიმმ ბილლ დამმ საქართველო"-ს საკუთრებაში არსებულ შენობა №7, №8, უკვე მოწყობილი მზის პანელებზე

საკადასტრო გეგმაზე აღნიშნული შენობების (7 და 8) ფასადები და გადახურვა ერთმანეთთან მჭიდროდ არიან დაკავშირებული და შენობა ვიზუალურად გამოიყურება, როგორც ერთი ნაგებობა. მის სახურავზე, მოწყობილია 70 ცალი პანელი 585 W ცალი. ჯამში = 40.95 KW , ხოლო ა-დ ფასადზე ინვენტორი (ობიექტი მდებარეობს მესაკუთრის შიდა ტერიტორიაზე)

საპროექტო ელემენტების მოწყობით შენობა ნაგებობების არსებული მზიდი კონსტრუქციების შეცვლა/გადაკეთება არ განხორციელებულა




თბილისი: 10.07.2025 წ

# საკადასტრო გეგმა

საჯარო რეესტრის ეროვნული სააგენტო

საკადასტრო კოდი: **01.18.13.039.105**

განცხადების ნომერი: **892023362350**

მომზადების თარიღი: **15/12/2023**

ნაკვეთის დანიშნულება: **არასასოფლო სამეურნეო**

ფართობი: **24994 კვ.მ (WGS 84 / UTM zone 38N)**

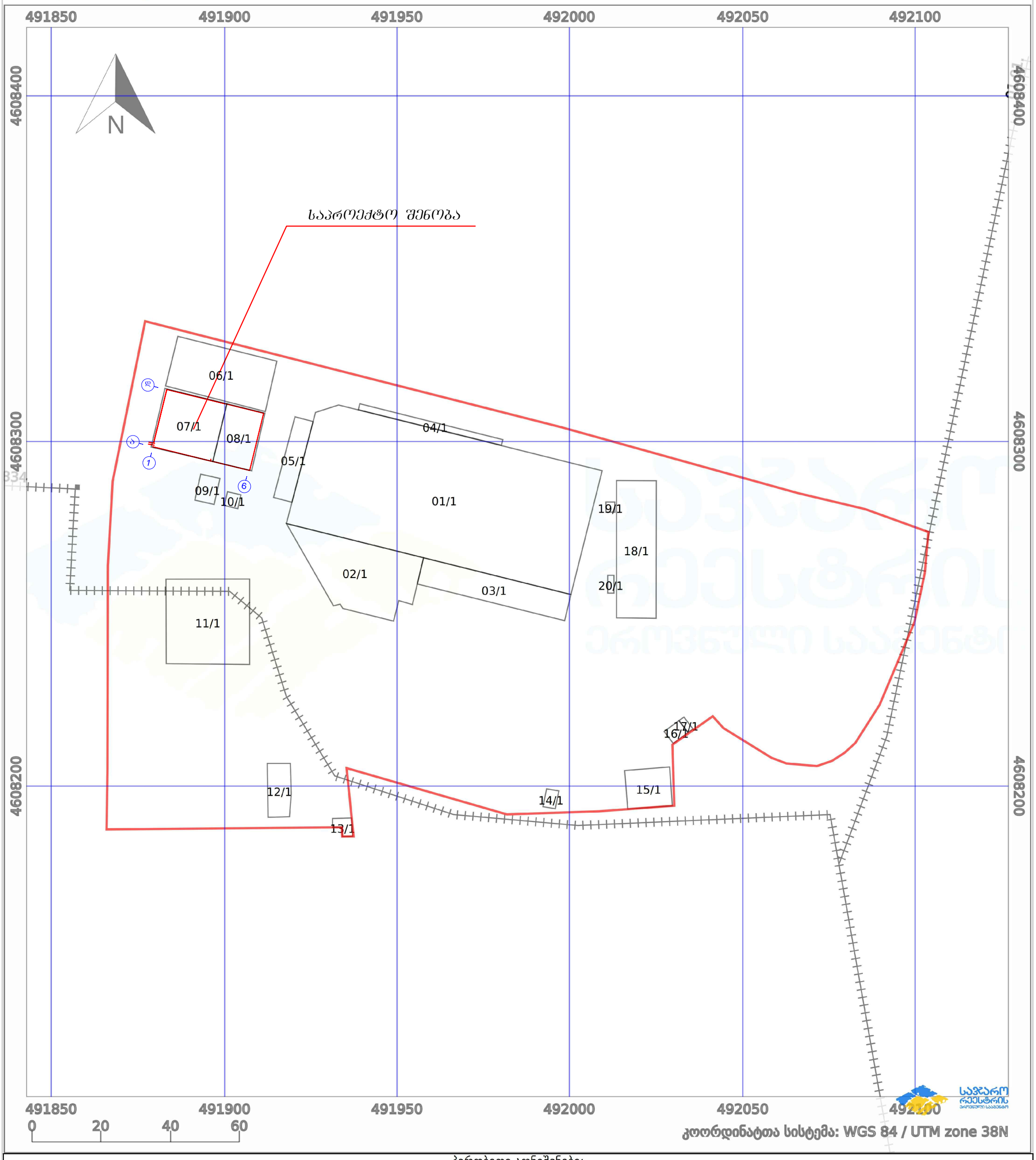


პირობითი აღნიშვნები:

- ნაკვეთის საზღვარი
- მშენებარე ნაგებობა
- 02/4 აშენებული ნაგებობა
- ქარსაფარი ზოლი
- ხაზობრივი ნაგებობა
- ტყის ფონდი
- ვალდებულება

# სახურავის გეგმა

შესათანხმებელი მზის პანელები

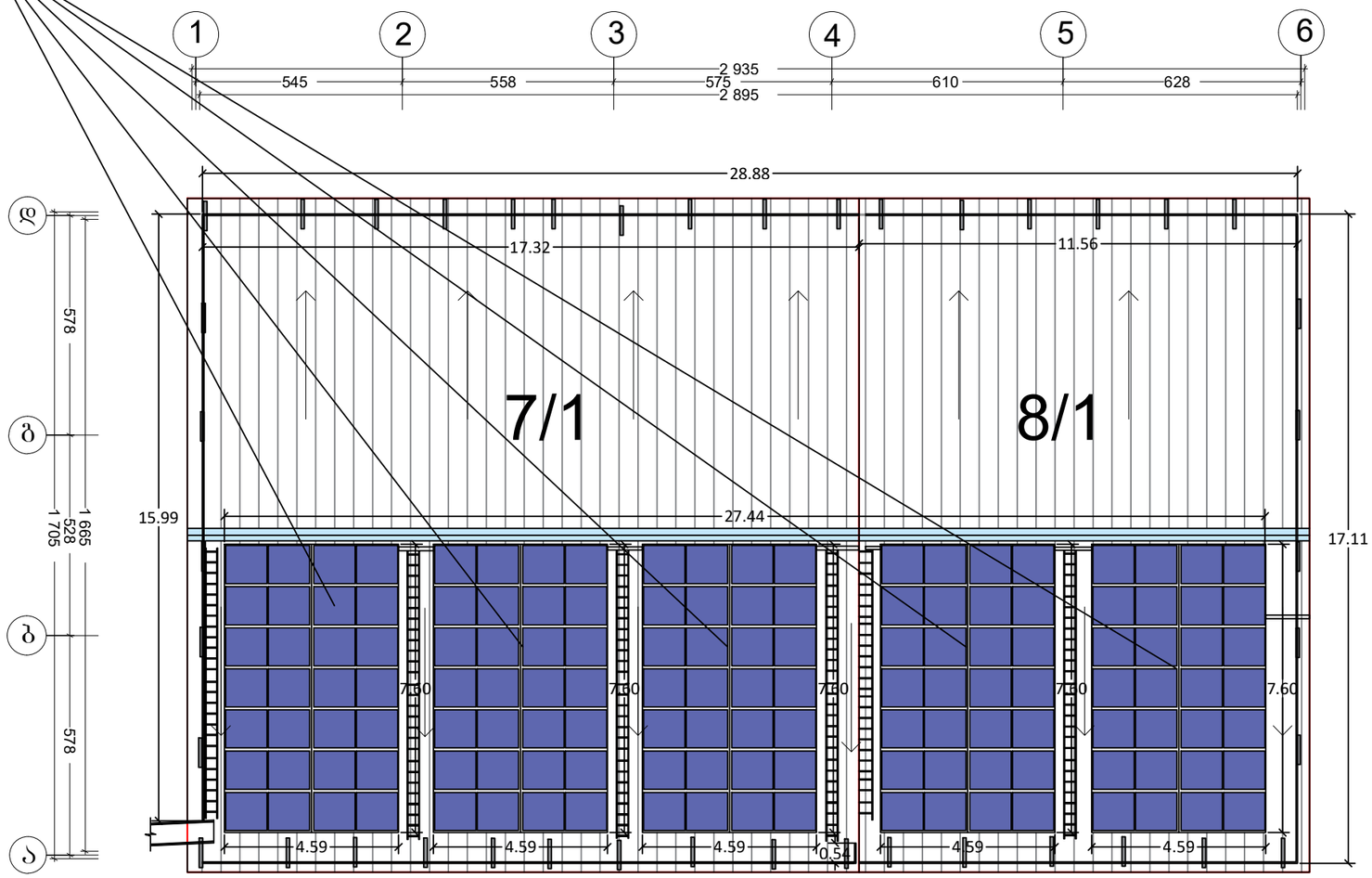


| | | | | |
|---|---|---|---|---|
| | | | შპს „გლობალ სერვის ჯორჯია" ს/კ 406025929 | |
| დახაზა | | ლ ქვანია | ქალაქი თბილისი, დასახლება ფონიჭალა, IV მაცივარი, მიდებარედ. (ს.კ 01.18.13.039/105) შენობა №7, №8 | |
| შეამოწმა | | ლ ქვანია | | |
| | | | | სტად. შენრც. მასშტ. |
| | | | სახურავის გეგმა. საპროექტო ნახაზი | 1: |

# ფასადი ა - დ ღერძებში

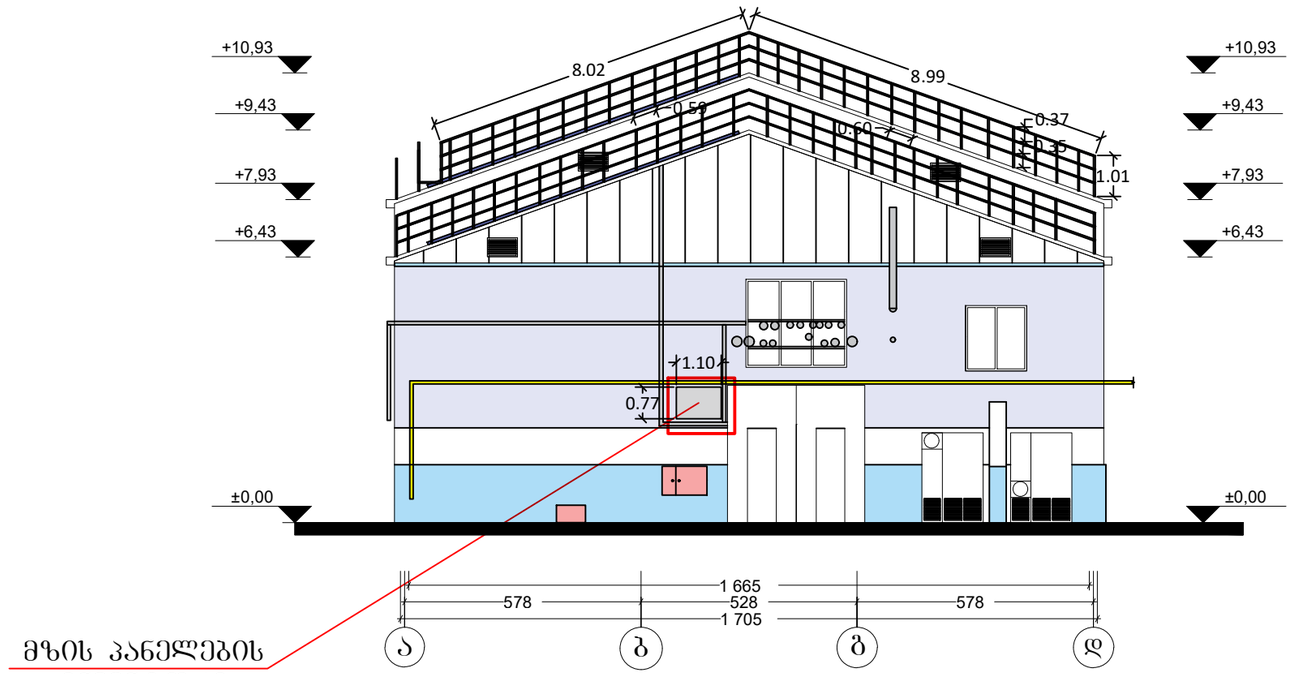


| | | | |
|---|---|---|---|
| | | | შპს „გლობალ სერვის ჯორჯია" ს/კ 406025929 |
| დახაზა | | ლ ქვანია | ქალაქი თბილისი, დასახლება ფონიჭალა, IV მაცივარი, მიდებარედ. (ს.კ 01.18.13.039/105) შენობა №7, №8 |
| შეამოწმა | | ლ ქვანია | |
| | | | ფასადი ა-დ ღერძებში. საპროექტო ნახაზი |

"GS GROUP" LLC
406025929
შპს "ჯი-ეს ჯორჯი"

| სტად. | ფურც. | მასშტ. |
|---|---|---|
| | | 1: |

# კვანძები

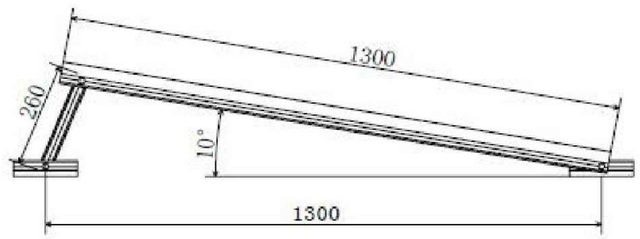


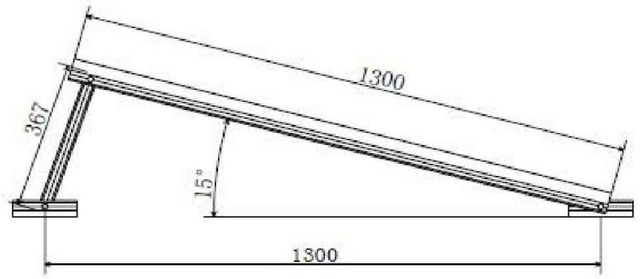


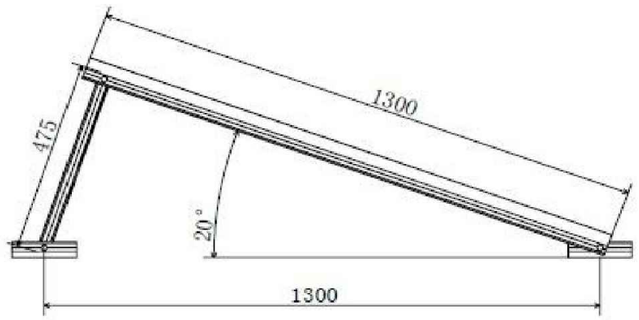


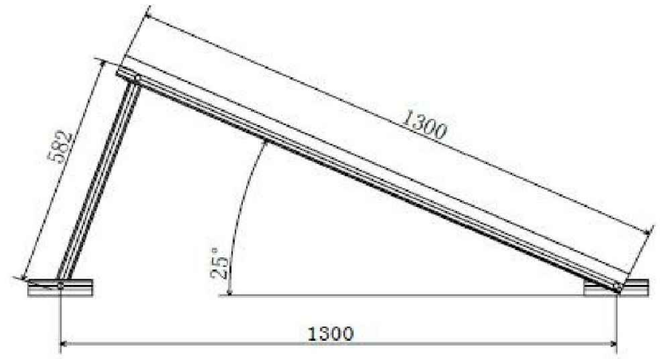


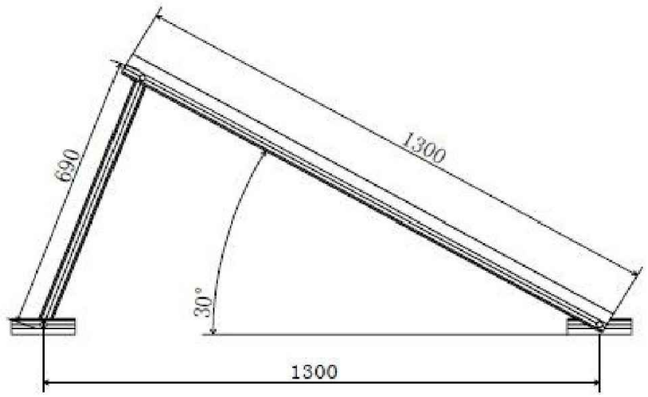


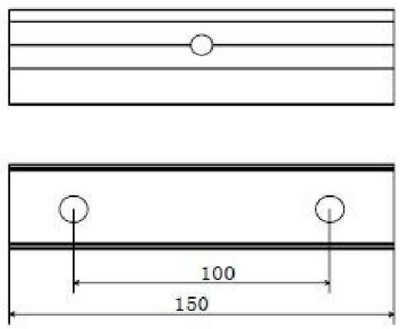




დამკვეთი: client
პეპსიკო/Pepsico

| ტექნიკურ ეკონომიკური მაჩვენებლები/Technical and Economic indicators | |
|---|---|
| განაშენიანების ფართობი/construction area | 1,567.8- m2 |
| k-1 კოეფიციენტის საანგარიშო ფართობი/k-1 coefficient | 1464.6- m2=0.3 |
| კ-2 კოეფიციენტის საანგარიშო ფართობი/k-2 coefficient | 1416.5- m2=0.1 |
| კ-3 კოეფიციენტის საანგარიში ფართობი/Green space area | 5090.5- m2=0.4 |

პირობითი აღნიშვნები / ექსპლიკაცია:simbols used/explication:

შემსრულებელი/Executor:

შპს "გლობალ სერვის გრუპი"
ს/ნ 406025929

პროექტის სახელწოდება:Project name

მისამართი: Adress
ქალაქი თბილისი ,დასახლება ფონიჭალა/Tbilisi, District Phonitchala
საკადასტრო კოდი/cadastral index 01.18.13.039.105

ნახაზის დასახელება/Drawing name

კვანძები

| თანამდებობა/Position | გვარი/Name | ხელმოწერა/signature |
|---|---|---|
| დირექტორი/Director | ლ.ქვანია | |
| არქიტექტორი/Architect | ლ.ქვანია | |
| არქიტექტორი/Architect | ლ.ქვანია | |

| | | | |
|---|---|---|---|
| მასშტაბი/scale | 1:200 | | |
| formati | A-2 | | |
| ნახაზის ნომერი/Drawing Name | | | |
| თარიღი/Date | 10.07.2025 წ. | | |

# კვანძები

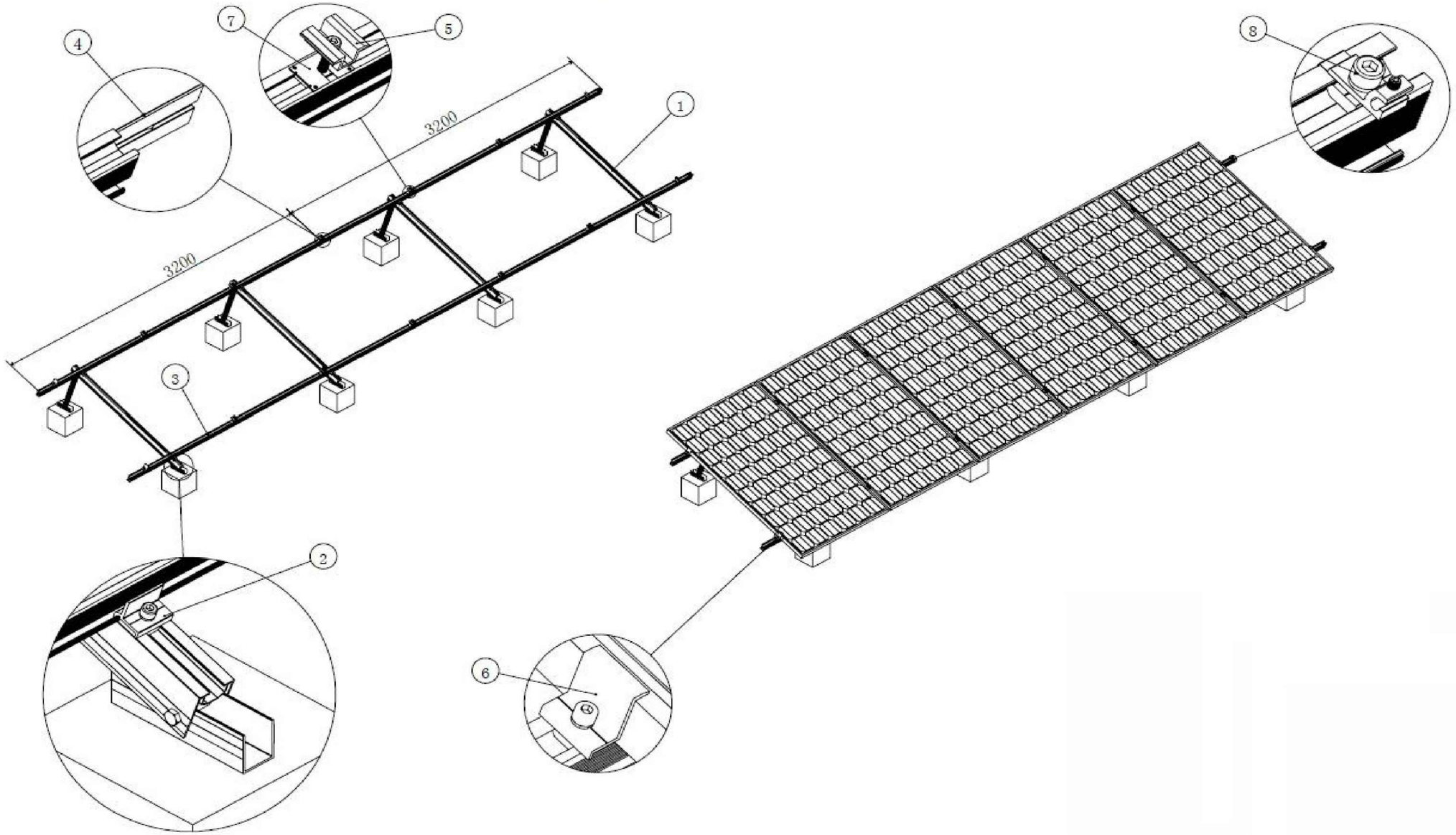


დამკვეთი: client
პეპსიკო/Pepsico

| ტექნიკურ ეკონომიკური მაჩვენებლები/Technical and Economic indicators | |
|---|---|
| განაშენიანების ფართობი/construction area | 1,567.8- m2 |
| k-1 კოეფიციენტის საანგარიშო ფართობი/k-1 coefficient | 1464.6- m2=0.3 |
| კ-2 კოეფიციენტის საანგარიშო ფართობი/k-2 coefficient | 1416.5- m2=0.1 |
| კ-3 კოეფიციენტის საანგარიშო ფართობი/Green space area | 5090.5- m2=0.4 |

პირობითი აღნიშვნები / ექსპლიკაცია:simbols used/explication:

შემსრულებელი/Executor:

შპს "ჭლობალ სერვის გრუპი"
ს/კ 406025929

პროექტის სახელწოდება:Project name

მისამართი: Adress
ქალაქი თბილისი ,დასახლება ფონიჭალა/Tbilisi, District Phonitchala
საკადასტრო კოდი/cadastral index 01.18.13.039.105

ნახაზის დასახელება/Drawing name

კვანძები

| თანამდებობა/Position | გვარი/Name | ხელმოწერა/signature |
|---|---|---|
| დირექტორი/Director | ლ.ჭყონია | |
| არქიტექტორი/Architect | ლ.ჭყონია | |
| არქიტექტორი/Architect | ლ.ჭყონია | |

| | | | |
|---|---|---|---|
| მასშტაბი/scale | 1:200 | | |
| formati | A-2 | | |
| ნახაზის ნომერი/Drawing Name | | | |
| თარიღი/Date | 10.07.2025 წ. | | |

# კვანძები

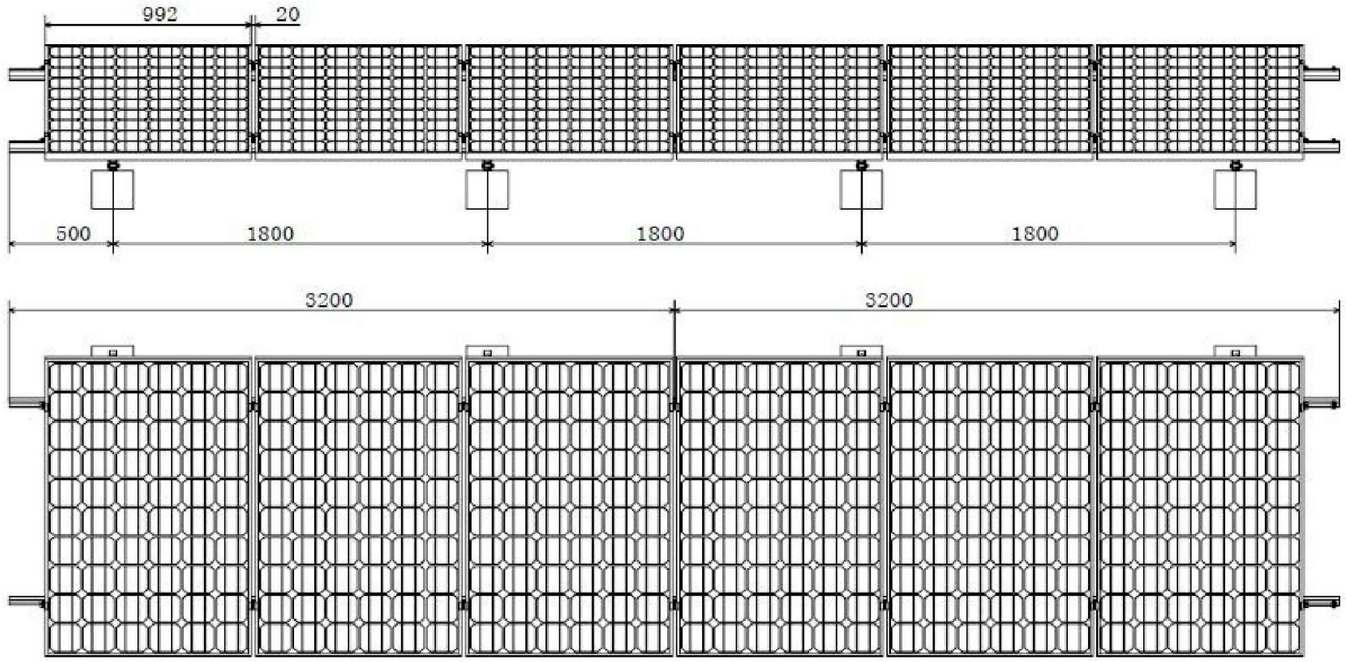


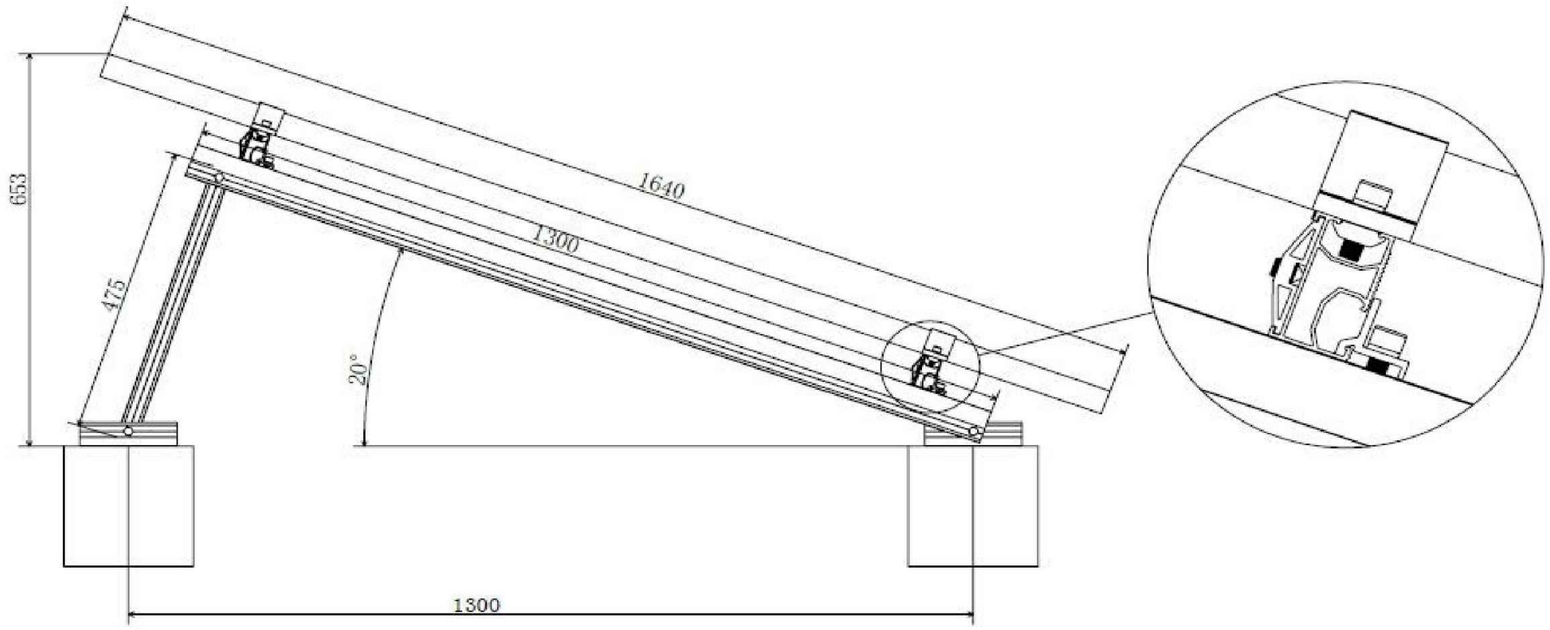


დამკვეთი: client
პეპსიკო/Pepsico

| ტექნიკურ ეკონომიკური მაჩვენებლები/Technical and Economic indicators | |
|---|---|
| განაშენიანების ფართობი/construction area | 1,567.8- m2 |
| k-1 კოეფიციენტის საანგარიშო ფართობი/k-1 coefficient | 1464.6- m2=0.3 |
| კ-2 კოეფიციენტის საანგარიშო ფართობი/k-2 coefficient | 1416.5- m2=0.1 |
| კ-3 კოეფიციენტის საანგარიში ფართობი/Green space area | 5090.5- m2=0.4 |

პირობითი აღნიშვნები / ექსპლიკაცია:simbols used/explication:

შემსრულებელი/Executor:

შპს "გლობალ სერვის გრუპი"
ს/ნ 406025929

პროექტის სახელწოდება:Project name

მისამართი: Adress
ქალაქი თბილისი ,დასახლება ფონიჭალა/Tbilisi, District Phonitchala
საკადასტრო კოდი/cadastral index 01.18.13.039.105

ნახაზის დასახელება/Drawing name

კვანძები

| თანამდებობა/Position | გვარი/Name | ხელმოწერა/signature |
|---|---|---|
| დირექტორი/Director | ლ.ქვანია | |
| არქიტექტორი/Architect | ლ.ქვანია | |
| არქიტექტორი/Architect | ლ.ქვანია | |

| | | | |
|---|---|---|---|
| მასშტაბი/scale | 1:200 | | |
| formati | A-2 | | |
| ნახაზის ნომერი/Drawing Name | | | |
| თარიღი/Date | 10.07.2025 წ. | | |