პირობითი აღნიშვნები

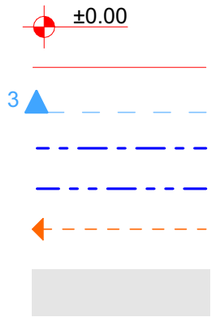

ნიშნული გეგმაზე
საკადასტრო საზღვარი
ჭრილის ხაზი
კედლის ცეცხლმედეგობის ხარისხი 1 საათი
კედლის ცეცხლმედეგობის ხარისხი 2 საათი
გასასვლელამდე სავალი მანძილი

მისაწვდომი სვლაგეზი

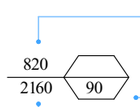

კარის თავისუფალი სიგანე
ხანძარმედეგობა
კარის თავისუფალი სიმაღლე
ოთახის დანიშნულება
დაკავებულობის ჯგუფი (ქვეჯგუფი)
დაკავებულობის დატვირთვის ფაქტორი

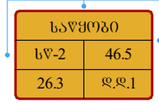

დაკავებულობის დატვირთვა
ფართი შიგა კონტურზე



სასაწყობე ჯგუფი სწ-2



სახანძრო-სამაშველო სამსახურის მიერ გამოსაყენებელი მისაერთებელი - ჰიდრანტი



ხელის ცეცხლმაქრი



საევაკუაციო გასასვლელი



სასმელი წყლის შადრევანი



ცეცხლაღმომჩნი



ავარიული განათება



სახანძრო განგაშის ხელით სამართავი ღილაკი

საპროექტო შენობაში გამოყენებული თავისუფალი სივრცეები კართან მანევრირებისთვის მ 1:50

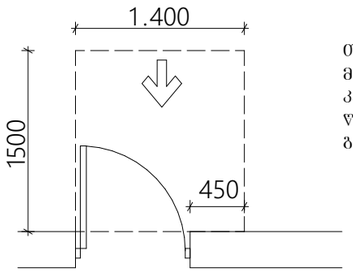

თავისუფალი სივრცე კართან მანევრირებისთვის ანჯამიანი კარი
წინიდან მისაწვდომი გამოწევით გაღება

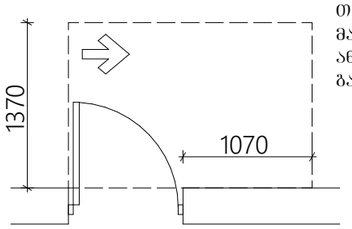

თავისუფალი სივრცე კართან მანევრირებისთვის ანჯამიანი კარი ანჯამის მხრიდან მისაწვდომი გამოწევით გაღება

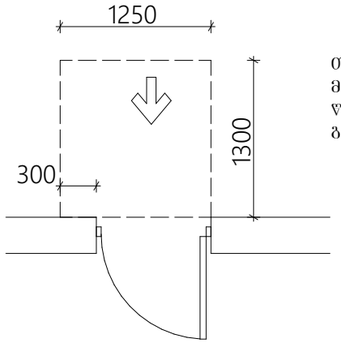

თავისუფალი სივრცე კართან მანევრირებისთვის ანჯამიანი კარი წინიდან მისაწვდომი მიწოლით გაღება

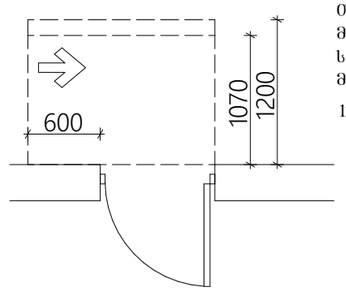

თავისუფალი სივრცე კართან მანევრირებისთვის ანჯამიანი კარი საკეტის მხრიდან მისაწვდომი მიწოლით გაღება

120 მინ თუ მოწყობილია მიმხურავი

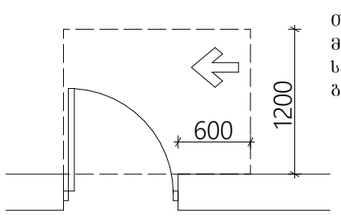

თავისუფალი სივრცე კართან მანევრირებისთვის ანჯამიანი კარი საკეტის მხრიდან მისაწვდომი გამოწევით გაღება

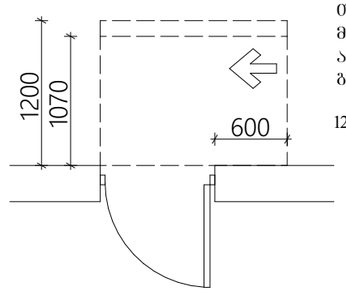

თავისუფალი სივრცე კართან მანევრირებისთვის ანჯამიანი კარი ანჯამის მხრიდან მისაწვდომი მიწოლით გაღება

120 მინ თუ მოწყობილია მიმხურავი

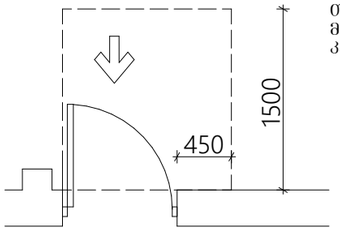

თავისუფალი სივრცე კართან მანევრირებისთვის ნიშებში მოწყობილი კარი და ჭიშკარი გამოწევით გაღება

თავშესაფრის ფართი

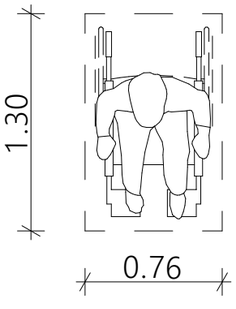

მოსატრიალებელი სივრცეები ვარიანტი4

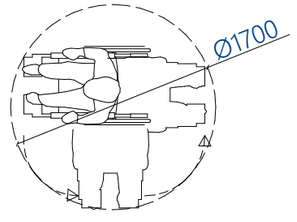

ვარიანტი1

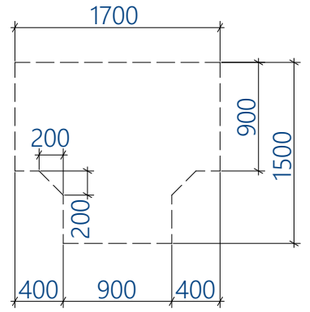

ვარიანტი2

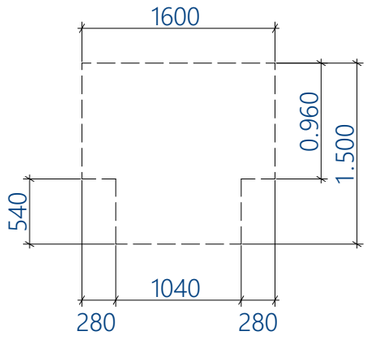

ვარიანტი3

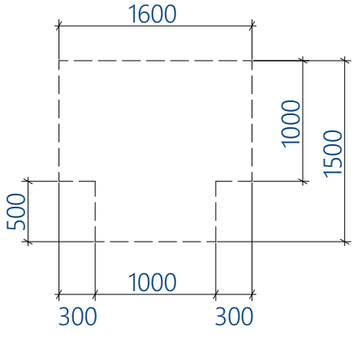

კ-1

კარი ზღურბლის გარეშე შიმხურავით

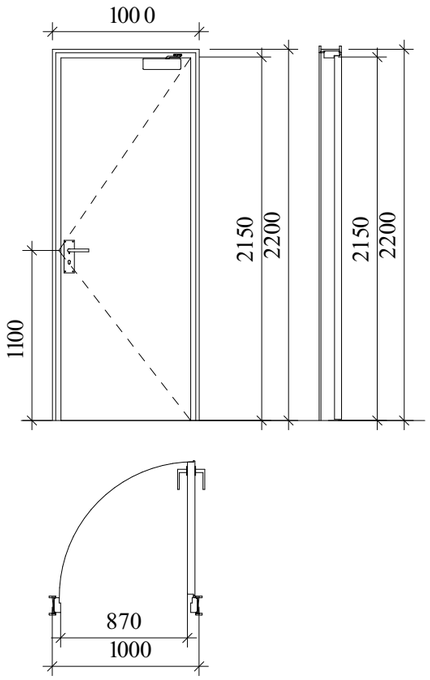

კ-2

კარი ზღურბლით შიმხურავის გარეშე

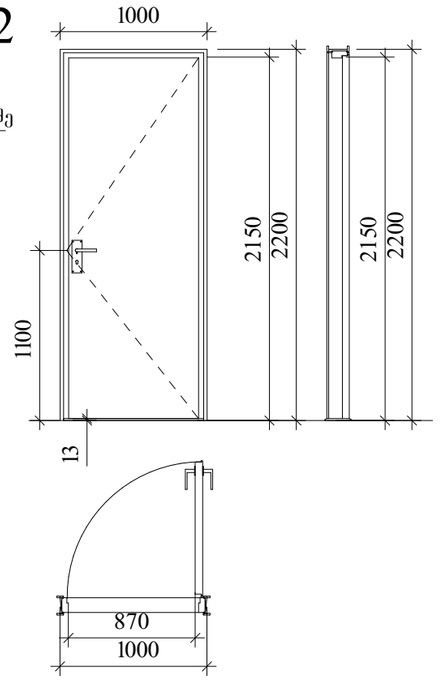

კ-3

კარი ზღურბლის და შიმხურავის გარეშე

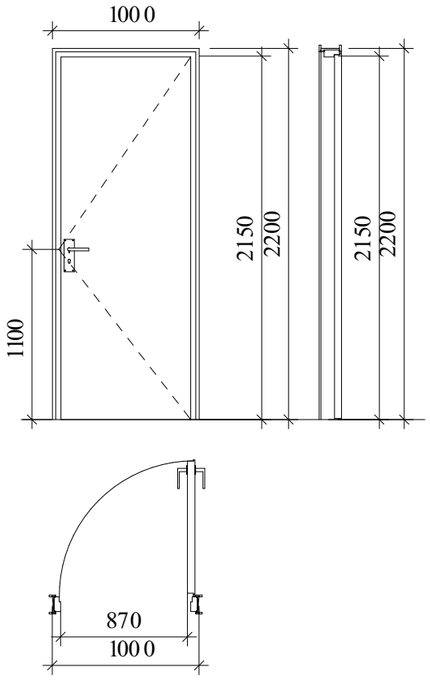

ზღურბლი მ 1:1



მასშტაბი : 1:25

შენიშვნები

კარის ზედაპირი უნდა იყოს გლუვი იატაკიდან მინიმუმ 250 მმ-ის სიმაღლეზე.

სახელურები, ჩამოსაწევი სახელურები, საკეტები, რაზები და მისაწვდომი კარის სხვა სამართავები ისეთი ფორმის იქნება, რომ ადვილად შეიძლებოდეს ერთი ხელით მოჭიდება და მის ასამუშავებლად საჭირო არ იქნება მაგრად მოჭიდება, წვალება ან მაჯის ტრიალი.

დახურული კარის კავეულის გასაღები ნაწილები და გალობისათვის განკუთვნილი ძალა შესაბამისობაში იქნება შემდეგთან:

1. წინიდან მისაწვდომობისას, გამოწვევით ან მიწოლით გალებადი, არაუმეტეს 66.7 ნიუტონი.
2. ბრუნვითი მოძრაობით გასაღები, არაუმეტეს 315 ნიუტონი სმ.

გასასვლელის კომპონენტებს (გზა-კიბე და ვესტიბიული) ემსახურება მიმხურავით აღჭურვილი კარებები.

კარის მიმხურავები ისე მოეწყობა, რომ 90 გრადუსით, ღია მდგომარეობიდან 12 გრადუსით გალებულ მდგომარეობამდე კარის მისახურად საჭირო დრო არაუმცირეს 5 წამი იქნება.

კარის ზამბარიანი ანჯამები ისე მოეწყობა, რომ 70 გრადუსით ღია მდგომარეობიდან დახურულ მდგომარეობამდე კარი არაუმცირეს 1.5 წამში გადავა.

ცეცხლმედეგი კარისგან განსხვავებული კარის მიწოლით ან გამოწვევით გალებისათვის საჭირო ძალა შესაბამისობაში იქნება შემდეგთან:

1. შენობაში განთავსებული ანჯამიანი კარი: არაუმეტეს 22.2 ნიუტონი.

კარებების ცეცხლმედეგობა მითითებულია ხანძარსაწინააღმდეგო გეგმებზე.

კარებების გალების მიმართულება მითითებულია გეგმებზე.

კერის ზღურბლი მითითებულია გეგმებზე

არცერთი კარის სუფთა სიმაღლე არ იქნება 2,05 მეტრზე ნაკლები.

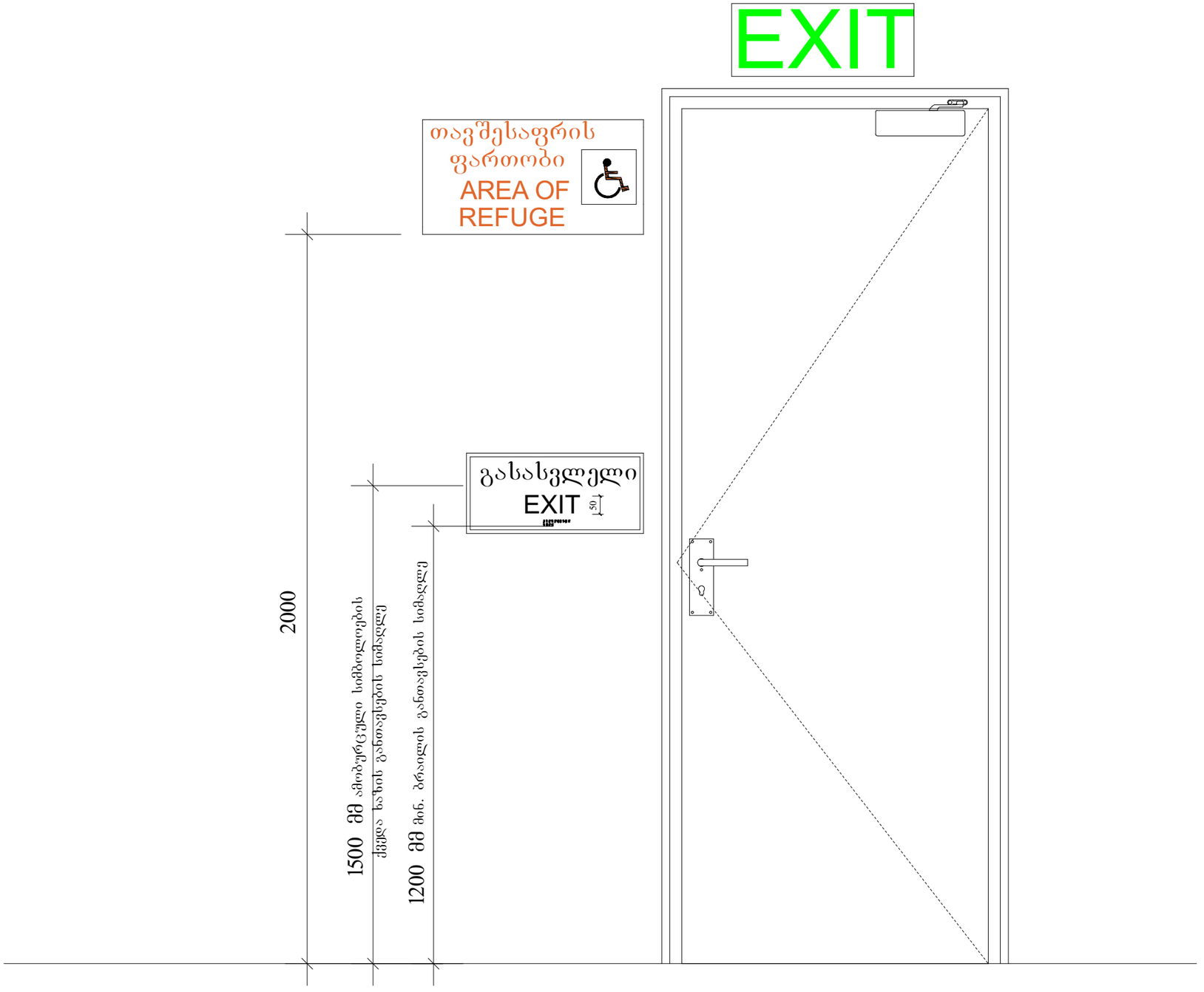

მასშტაბი : 1 : 10

ნიშანი განთავსდება
გზაკიბის საზღვრებში კარის მომიჯნავედ

ნიშანი განთავსდება
გზაკიბის საზღვრებში კარის მომიჯნავედ

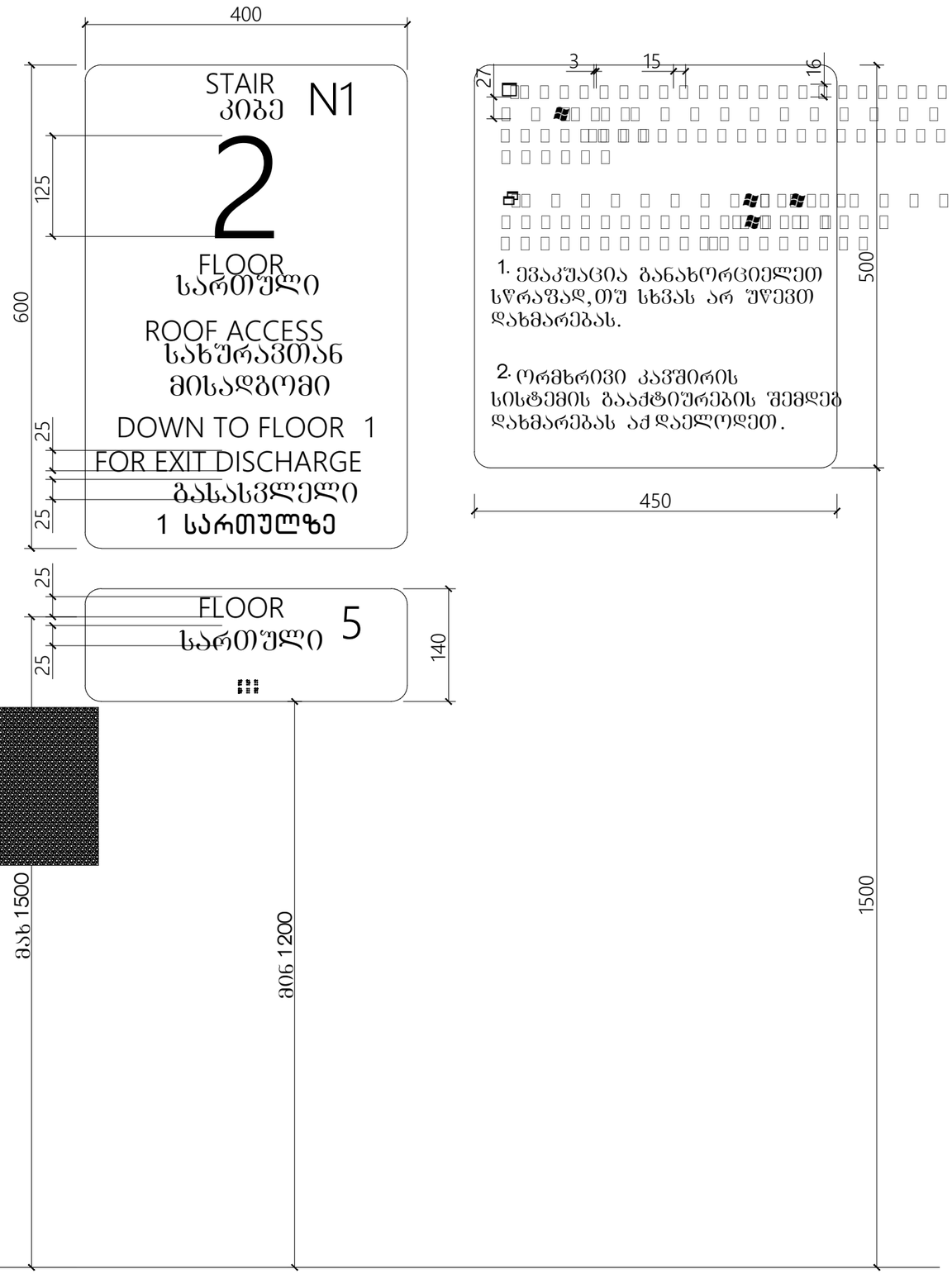

გასასვლელის განათებული ნიშანი

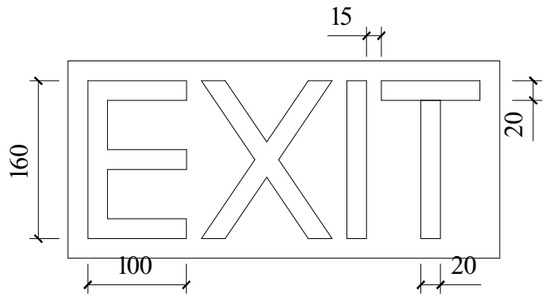

განათებული ნიშანი თავშესაფრის ფართობთან მიმავალ კართან

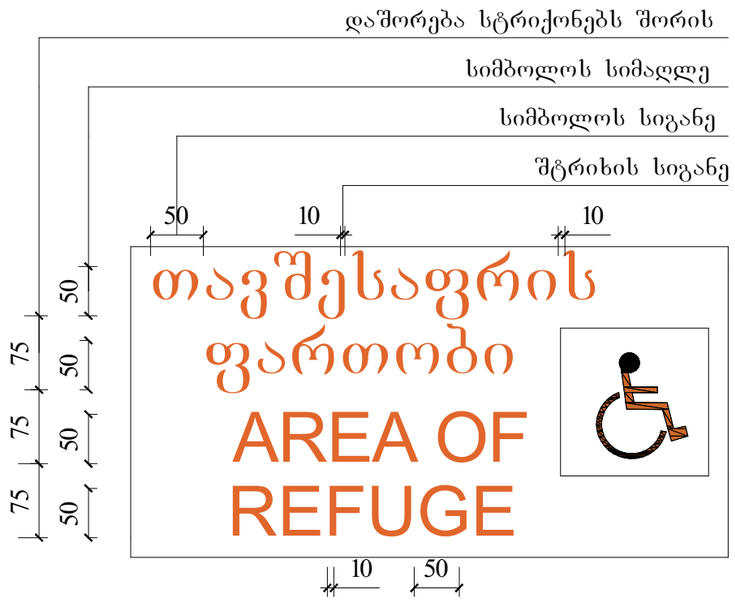

ნიშანი ამობურცული სიმბოლოებით და ბრაილით გზა-კიბის შესასვლელთან და გარეთ გამავალ ყველა კართან

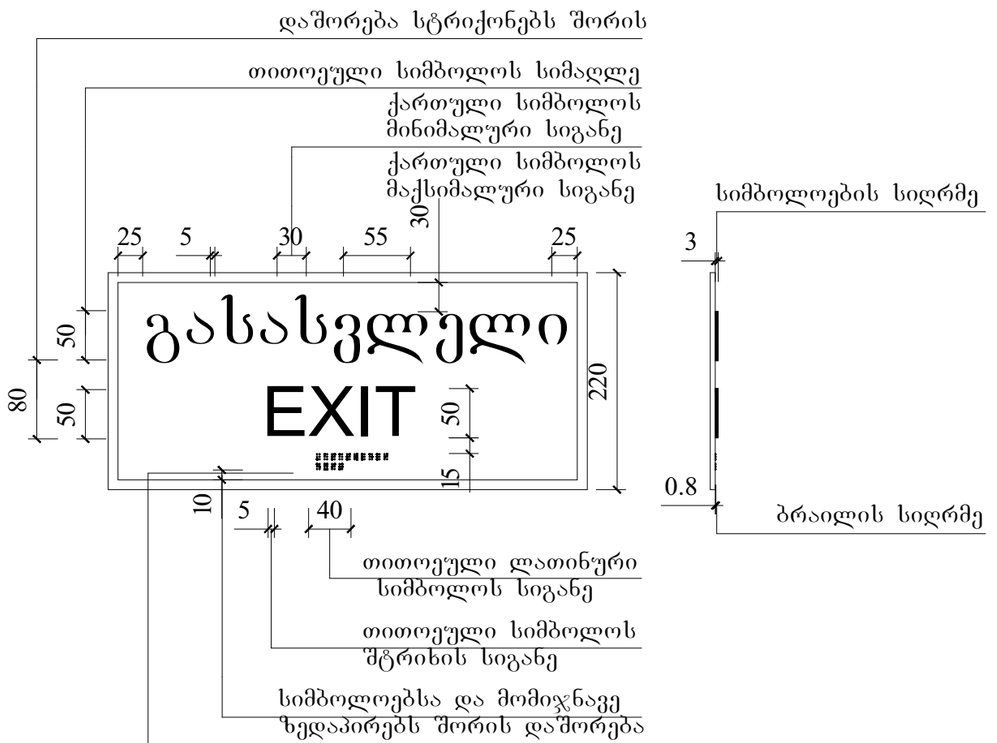

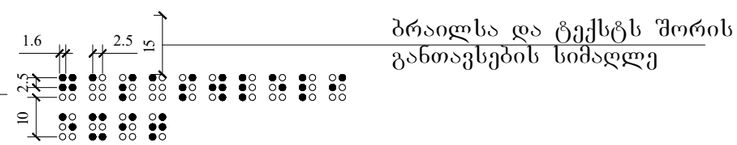

მასშტაბი : 1 : 5

სასწრაფო სამედიცინო დახმარების საერთაშორისო სიმბოლო
(სიცოცხლის ვარსკვლავი) განთავსდება ლიფტის ჩარჩოს ორივე მხარეს

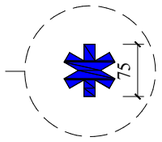

ნიშანი განთავსდება ლიფტის გამოსაძახებელ ღილაკთან



მასშტაბი : 1 : 5

ნიშანი განთავსდება
გზაკიბის საზღვრებში კარის მომიჯნავედ

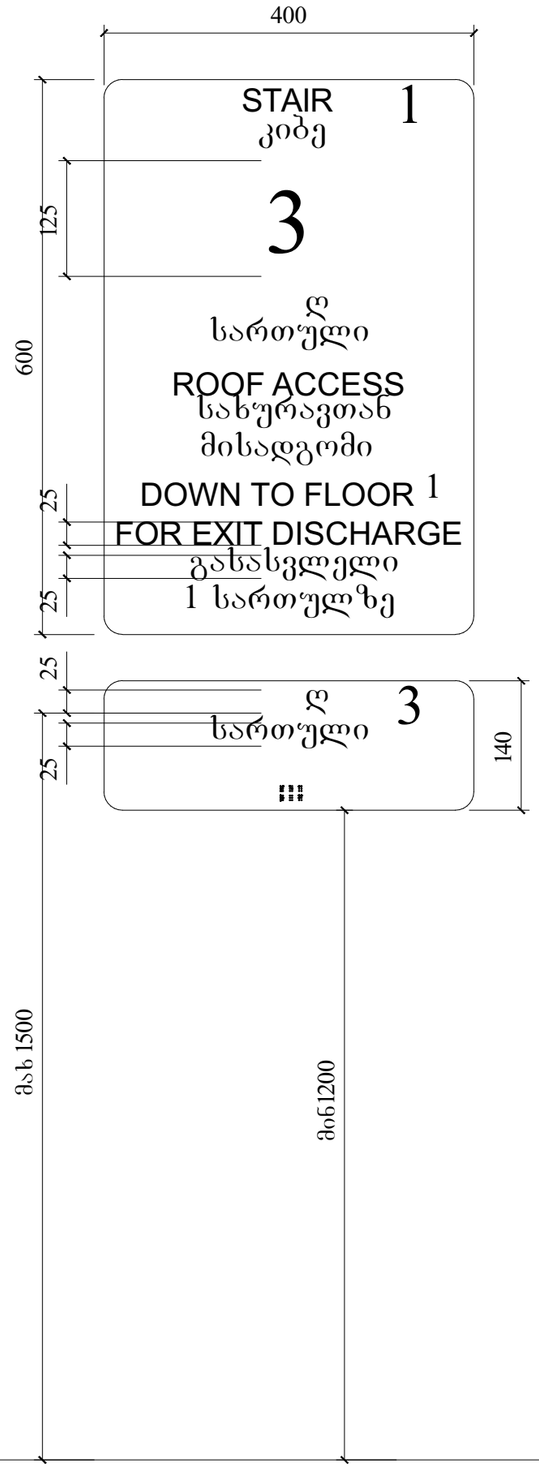

ნიშანი განთავსდება
გზაკიბის საზღვრებში კარის მომიჯნავედ

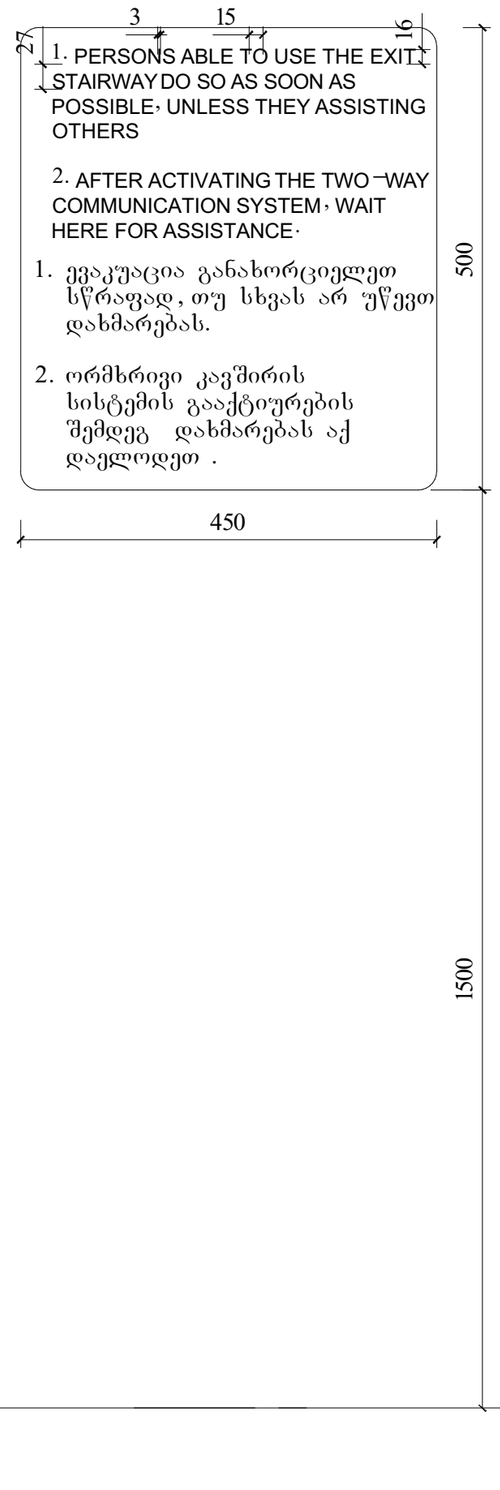

ნიშანი განთავსდება
შიგა მისაწვდომ ავტოსადგომთან

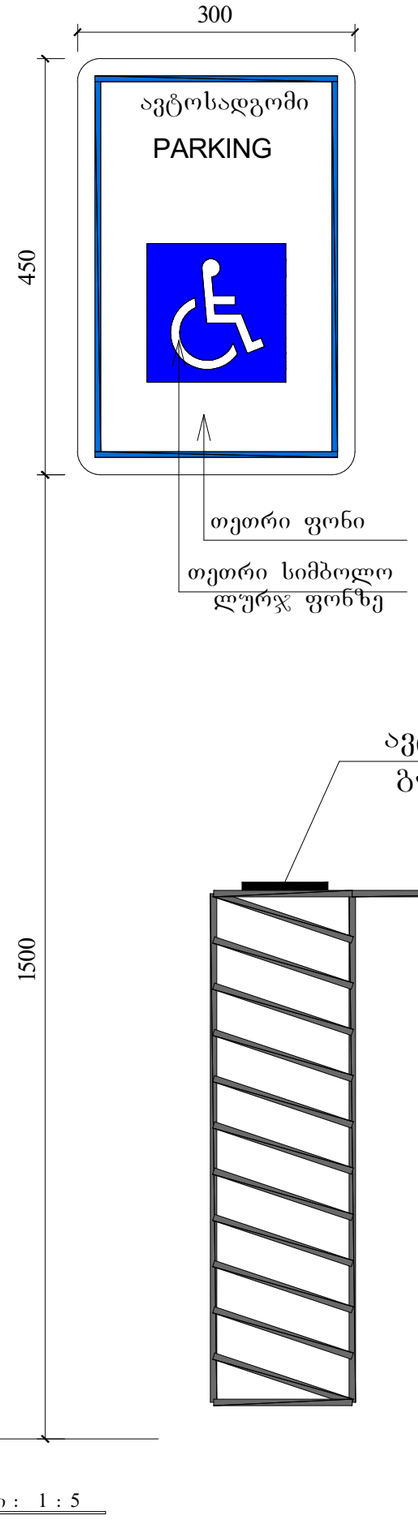

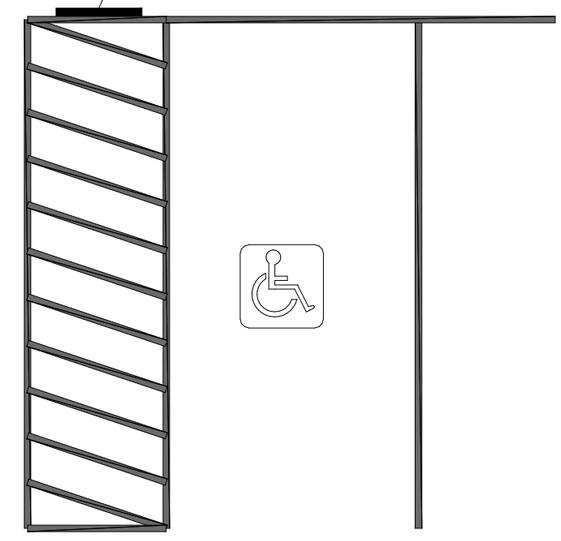

მასშტაბი : 1 : 5

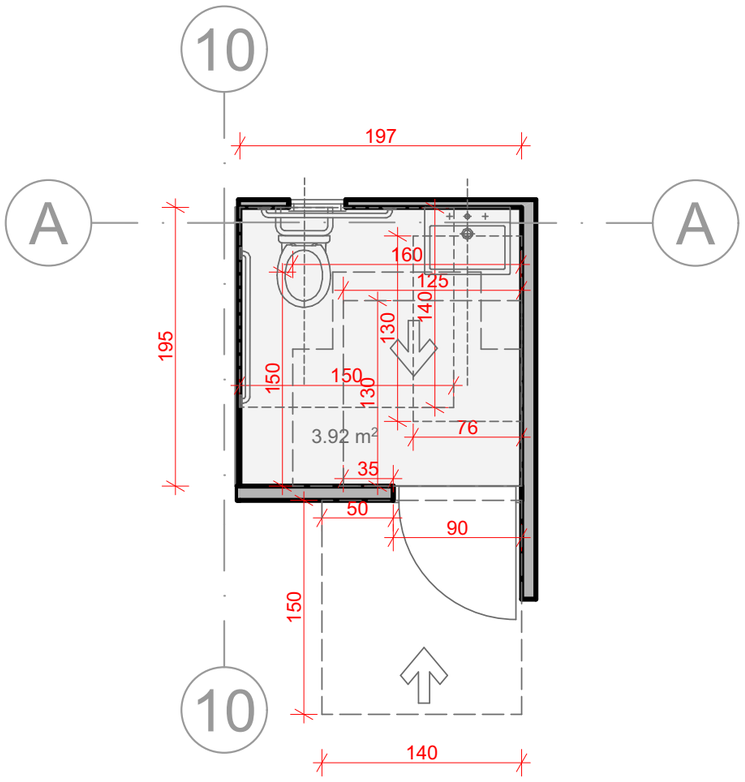

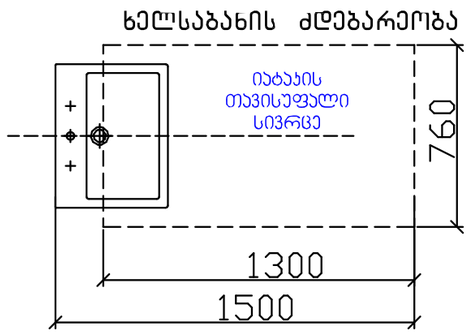

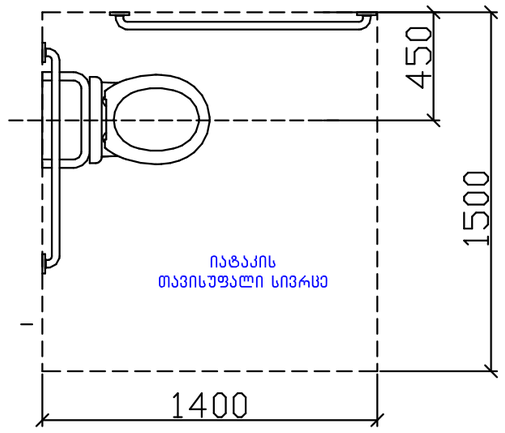

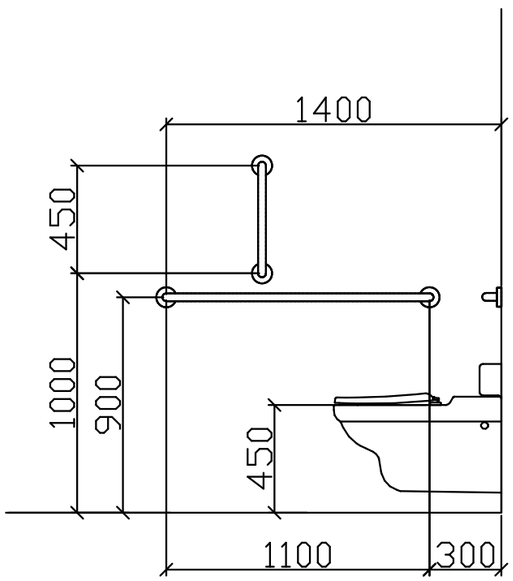

T ფორმის მოსატრიალებელი სივრცე
304.3.2.1 (ა) ვარიანტი 1

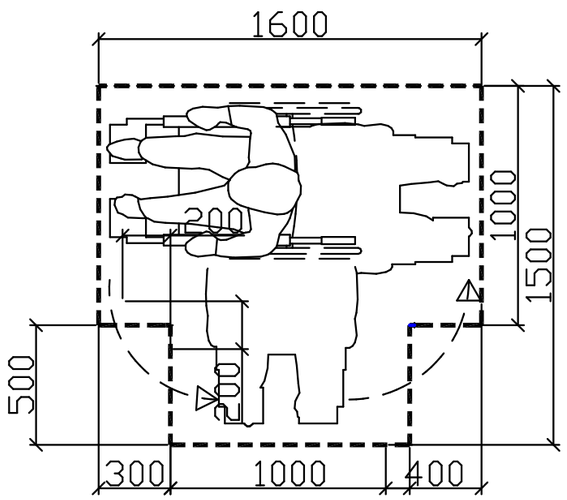

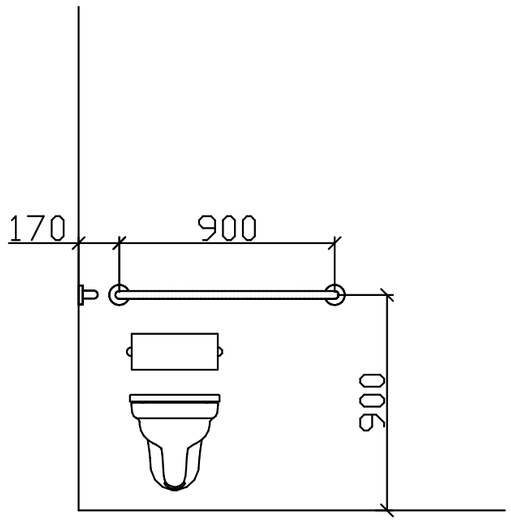

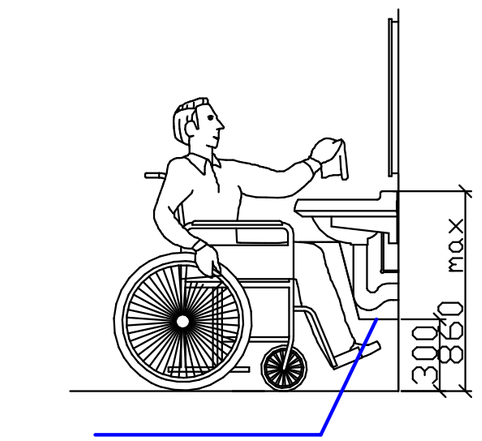

თითოეული სართულიდან გასასვლელი საშუალება										
სართულები	დაკავებულობა და დაკავებულობის დატვირთვის ჯამური მაჩვენებელი	მოთხოვნილი გასასვლელების/გასასვლელთან მისადგომის რაოდენობა	გათვალისწინებ ული გასასვლელების/ გასასვლელთან მისადგომის რაოდენობა და ტიპი	გასასვლელი საშუალებების სიგანე(მეტრი)					
				გზა-კიბეები		დერაფანი,		გასასვლელის გზაკარი	
				მოთხოვნილი	გათვალისწინებული	მოთხოვნილი	გათვალისწინებული	მოთხოვნილი	გათვალისწინებული
(±0.00 ნიშ.)	სწ-2 დ.დ. 51	6	6 გზა-კარი	-	-	-	-	0.82	0.92

წყალსადენი სისტემის ფიქსირებული მოწყობილობების რაოდენობა ცხრილი 1602.1-ის მიხედვით													
სართულები	დაკავებულობა და დაკავებულობის დატვირთვის ჯამური მაჩვენებელი	ფიქსირებული მოწყობილობები(ცალი)											
		უნიტაზი		ტუალეტის ხელსაბანები		აბაზანა/შხაპი		სასმელი წყლის ფანტანი		სამომსახურეო ნიჟარა		სამზარეულოს ნიჟარა	
		მოთხოვნილი	გათვალისწინებული	მოთხოვნილი	გათვალისწინებული	მოთხოვნილი	გათვალისწინებული	მოთხოვნილი	გათვალისწინებული	მოთხოვნილი	გათვალისწინებული	მოთხოვნილი	გათვალისწინებული
(±0.00 ნიშ.)	სწ-2 მაქს. დ.დ. 50	1	4	1	4	-	-	1	1	1	1	-	-

შენობა-ნაგებობის უსაფრთხოების წესებთან შესაბამისობის ანალიზი

გამოყენებული წესები - „შენობა-ნაგებობის უსაფრთხოების წესები“

ჩამოთვალეთ შენობის დაკავებულებები და აღწერეთ თითოეული გამოყენება
სწ-2 - ლითონის ნაკეთობათა საწყობის (±0.00 ნიშნულზე)

კონსტრუქციის ტიპი:	
განსაზღვრეთ კონსტრუქციის არსებული შენობისთვის: მაგალითი: II-A, II-B, V-A, V-B	
განსაზღვრეთ კონსტრუქციის ტიპი ახალი შენობისთვის: მაგალითი: II-A, II-B, V-A, V-B	II-B
შერეული კონსტრუქციის შემთხვევაში მიუთითეთ ტიპები, რომელიც გამოყენებული იქნება, განსაზღვრეთ ტიპები და მათი მდებარეობა:	

სიმაღლის შეზღუდვები ცხრილი 503 -ის მიხედვით		
დაკავებულობები	დასაშვები სართულიანობა	შემოთავაზებული სართულიანობა
სწ-2	4	1
	დასაშვები სიმაღლე	შემოთავაზებული სიმაღლე
შენობის სიმაღლე =	16.8	6.8
მიწის დონის ზემოთ სართულ(ებ)ის რაოდენობა =	1	

ფართობის შეზღუდვები ცხრილი 503 -ის მიხედვით		
დაკავებულობები	დასაშვები ფართობი (სართულზე) მ²	შემოთავაზებული ფართობი (სართულზე) მ²
სწ-2 (±0.00 ნიშ.)	2420	2295.9
შემოთავაზებული ფართობების ჯამი =	2295.9	
სართულების რაოდენობა =	1	
შენობის საერთო ფართობი =	2508.8	

გარე კედლის ცეცხლმედეგობისა და ღიობისადმი მოთხოვნები ცხრილების 602-ის და 705.8 -ის მიხედვით									
გარე კედელი	ხანძარსაწინააღმდეგო მანძილი (მეტრი)	ცეცხლმედეგობის ხარისხი (საათი)		კედლის ღიობების ფართობი (კედლის %)					
		მოთხოვნილი	გათვალისწინებული	დასაშვები			გათვალისწინებული		
				დაცული	დაუცველი საშხეფებით	დაუცველი	დაცული	დაუცველი საშხეფებით	დაუცველი
„1-10“	4.9	0	-	75	75	25	0	0	25
„10-26“	>9.0	0	-	შეუზღუდავი	შეუზღუდავი	შეუზღუდავი	-	-	-
„A-E“	>9.0	0	-	შეუზღუდავი	შეუზღუდავი	შეუზღუდავი	-	-	-
„26-11“	>9.0	0	-	შეუზღუდავი	შეუზღუდავი	შეუზღუდავი	-	-	-
„E-A“	>9.0	0	-	შეუზღუდავი	შეუზღუდავი	შეუზღუდავი	-	-	-

ხანძრისაგან დაცვის სისტემებისადმი მოთხოვნები							
დაკავებულობები/სივრცეები/გასასვლელი საშუალებები	ავტოსაშხეფი სისტემა	ალტერნატიული ავტომატური ცეცხლსაქრობი სისტემები	სახანძრო განგაშისა, კვამლაღმომჩენი და ცეცხლაღმომჩენი სისტემები	სახანძრო მილდგარების სისტემები	კვამლის საკონტროლო სისტემები	ხელის ცეცხლმაქრები	საავარიო განგაშის სისტემები
სწ-2	-	-	კი	-	-	კი	-
სახანძრო-სამაშველო სამსახურის მიერ გამოსაყენებელი მისაერთებლები				კი			
სახანძრო ტუმბოები და წყლის რეზერვუარი				-			

განიავებისადმი მოთხოვნები		
დაკავებულობები/სივრცეები/გასასვლელი საშუალებები	ბუნებრივი განიავება	მექანიკური განიავება
სწ-2	კი	-

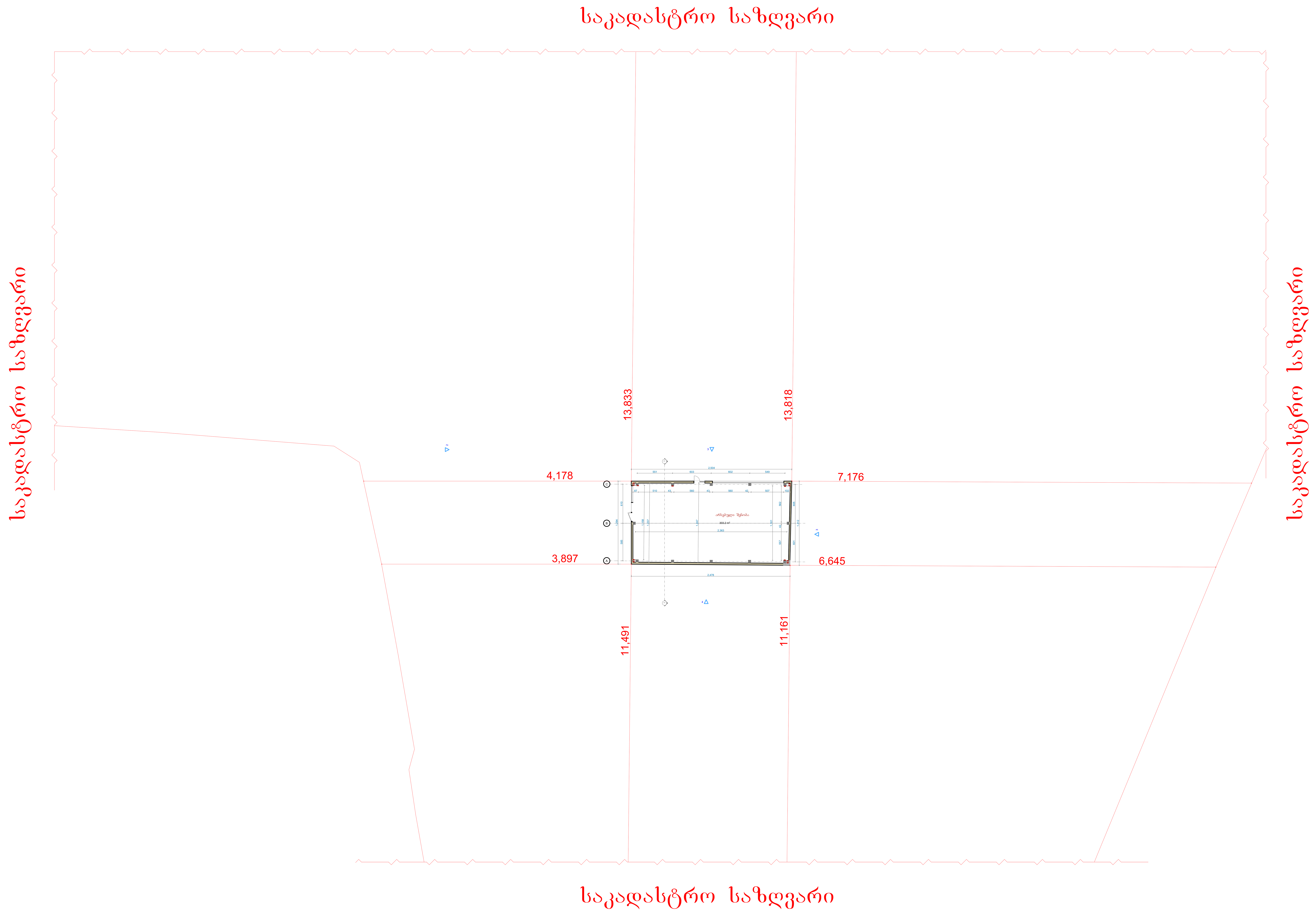

ექსპლიკაცია

შენიშვნები და პირობითი აღნიშვნა

პროექტის სახელწოდება

საწყობი

ობიექტის მისამართი

ქალაქი თბილისი, ქუჩა ქიზიყი №19
ს/კ (01.19.22.003.008)

შ.პ.ს. "არქვეი"

ს.ნ.: 420425524
ელ-ფოსტა:arch.way@outlook.com

დირექტორი	უ.ჭანტურია
მთ. არქიტექტორი	დ. კაშია
დამკვეთი:	შპს "პროფ სისტემი"

ნახაზის დასახელება

არსებული გეგმა

მასშტაბი	ფორმატი	გვერდი
	A1	0

საკადასტრო საზღვარი

საკადასტრო საზღვარი

საკადასტრო საზღვარი

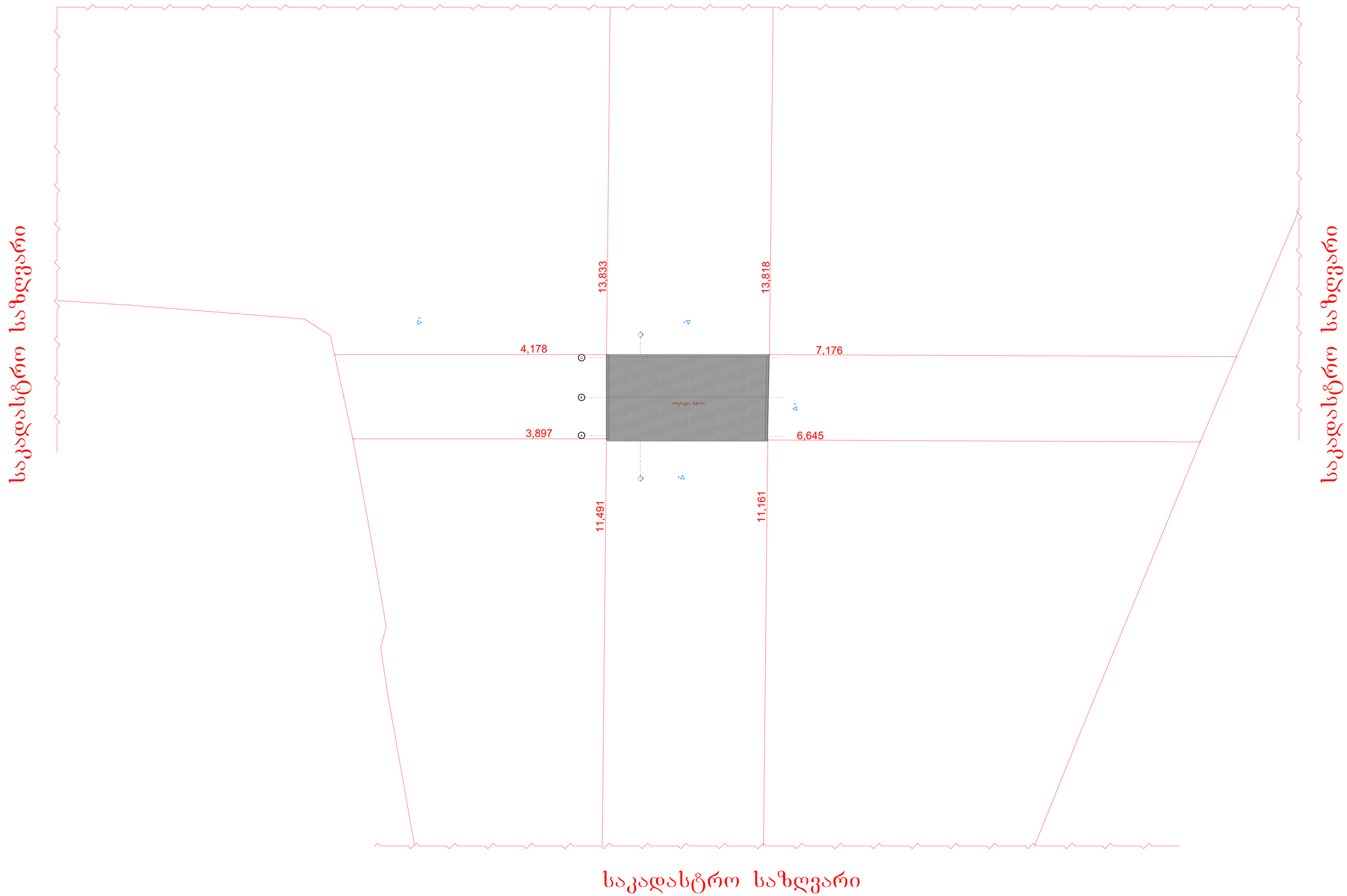

ᲔᲜᲐᲡᲐᲮᲚᲔᲑᲘᲡᲐ

ᲨᲔᲜᲘᲨᲕᲜᲔᲑᲘ ᲓᲐ ᲞᲘᲠᲝᲑᲘᲗᲘ ᲐᲦᲜᲘᲨᲕᲜᲐ

ᲞᲠᲝᲔᲥᲢᲘᲡ ᲡᲐᲮᲔᲚᲬᲝᲓᲔᲑᲐ

ᲡᲐᲬᲧᲝᲑᲘ

ᲝᲑᲘᲔᲥᲢᲘᲡ ᲛᲘᲡᲐᲛᲐᲠᲗᲘ

ᲥᲐᲚᲐᲥᲘ ᲗᲑᲘᲚᲘᲡᲘ, ᲫᲣᲫᲐ ᲫᲝᲖᲘᲫᲘ №19
ს/კ (01.19.22.003.008)

Შ.პ.ს. "ᲐᲠᲥᲕᲔᲘ"

ს.ნ.: 420425524
ᲔᲚ-ᲤᲝᲡᲢᲐ: arch.way@outlook.com

ᲓᲘᲠᲔᲥᲢᲝᲠᲘ	ᲨᲐᲜᲢᲨᲠᲘᲐ
ᲛᲗ. ᲐᲠᲥᲘᲢᲔᲥᲢᲝᲠᲘ	Დ. ᲙᲐᲨᲘᲐ
ᲓᲐᲛᲙᲕᲔᲗᲘ:	ᲨᲞᲡ "ᲞᲠᲝᲤ ᲡᲘᲡᲢᲔᲛᲘ"

ᲜᲐᲮᲐᲖᲘᲡ ᲓᲐᲡᲐᲮᲔᲚᲔᲑᲐ

არსებული სახურავის გეგმა

ᲛᲐᲡᲨᲢᲐᲑᲘ	ᲤᲝᲠᲛᲐᲢᲘ	ᲒᲕᲔᲠᲓᲘ
	A1	0

საკადასტრო საზღვარი

საკადასტრო საზღვარი

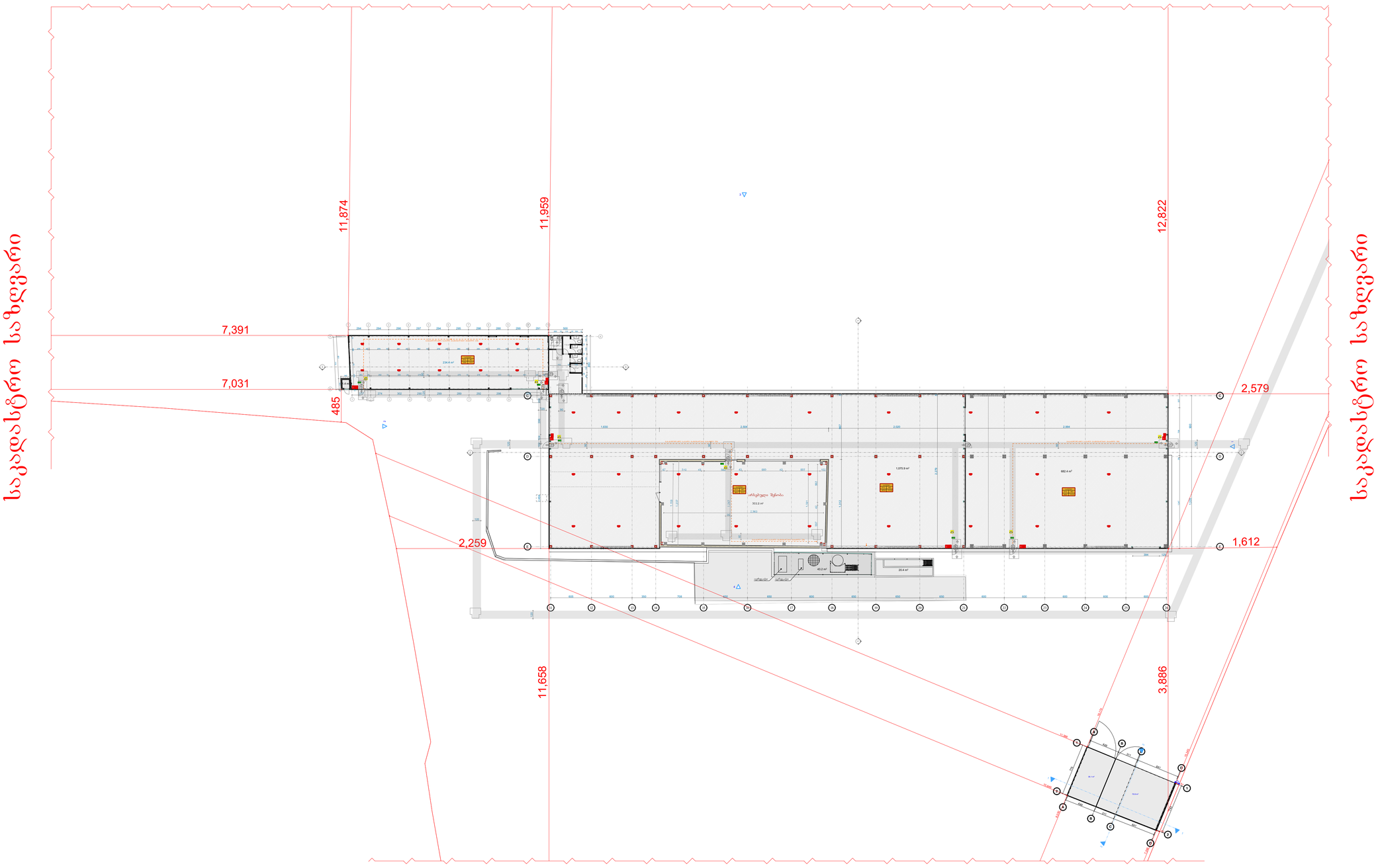

საკადასტრო საზღვარი

საკადასტრო საზღვარი

ექსპლიკაცია

შენიშვნები და პირობითი აღნიშვნა

პროექტის სახელწოდება

საწყობი

ობიექტის მისამართი

ქალაქი თბილისი, ჟუჩა ქიზიყი №19
ს/კ (01.19.22.003.008)

შ.პ.ს. "არქვეი"

ს.ნ.: 420425524

ელ-ფოსტა: arch.way@outlook.com

დირექტორი	შ.ჭანტურია
მთ. არქიტექტორი	დ. კაშია
დამკვეთი:	შპს "პროფ სისტემი"

ნახაზის დასახელება

გეგმა

მასშტაბი	ფორმატი	გვერდი
	A1	0

საკადასტრო საზღვარი

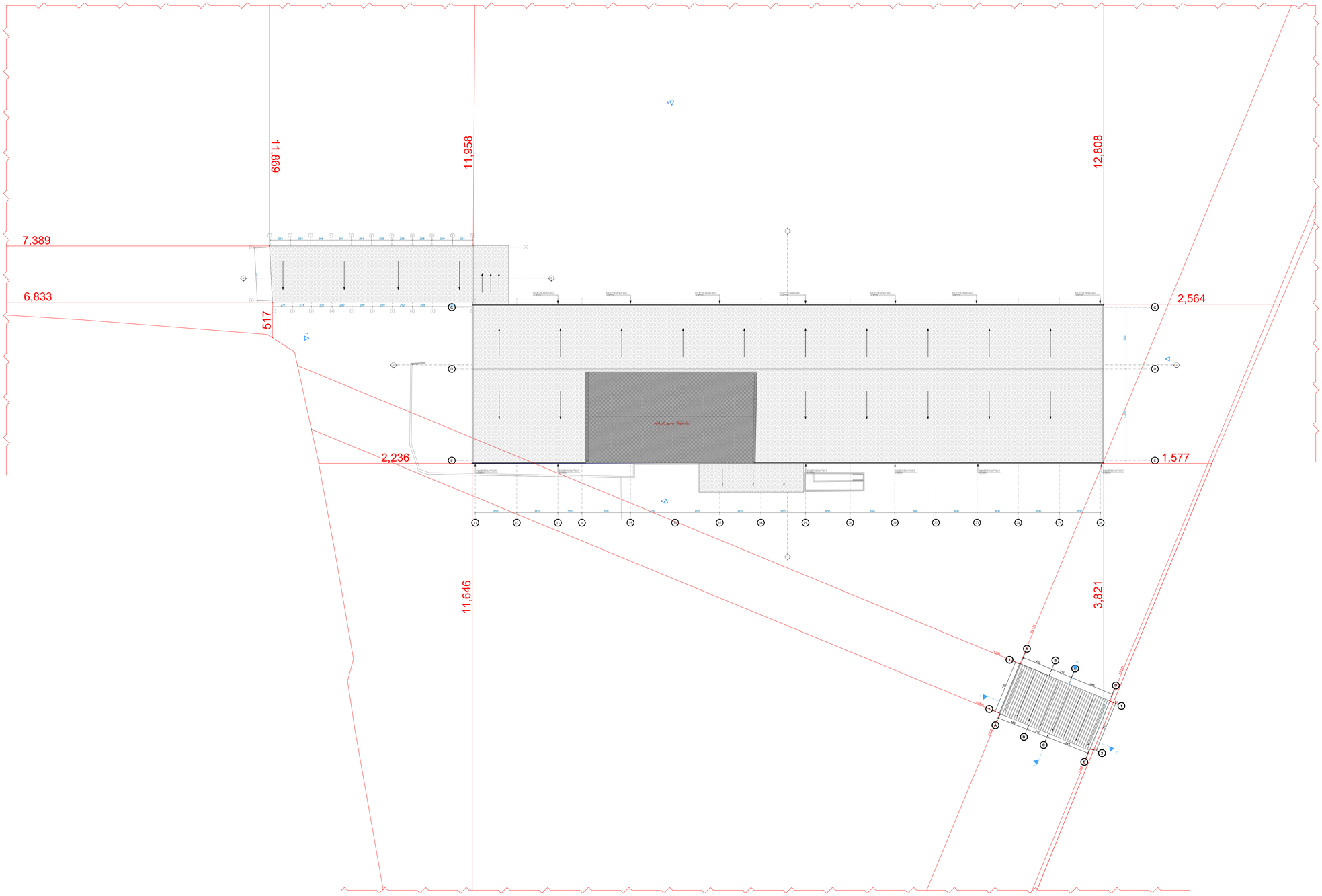

საკადასტრო საზღვარი

საკადასტრო საზღვარი

ექსპლიკაცია

შენიშვნები და პირობითი აღნიშვნა

პროექტის სახელწოდება

საწყობი

ობიექტის მისამართი

ქალაქი ობილისი, ქუჩა ქიზიყი №19
ს/კ (01.19.22.003.008)

შ.პ.ს. "არქვეი"

ს.ნ.: 420425524
ელ-ფოსტა: arch.way@outlook.com

დირექტორი	შ.ჭანტურია
მთ. არქიტექტორი	დ. კაშია
დამკვეთი:	შპს "პროფ სისტემი"

ნახაზის დასახელება

სახურავის გეგმა

მასშტაბი	ფორმატი	გვერდი
	A1	0

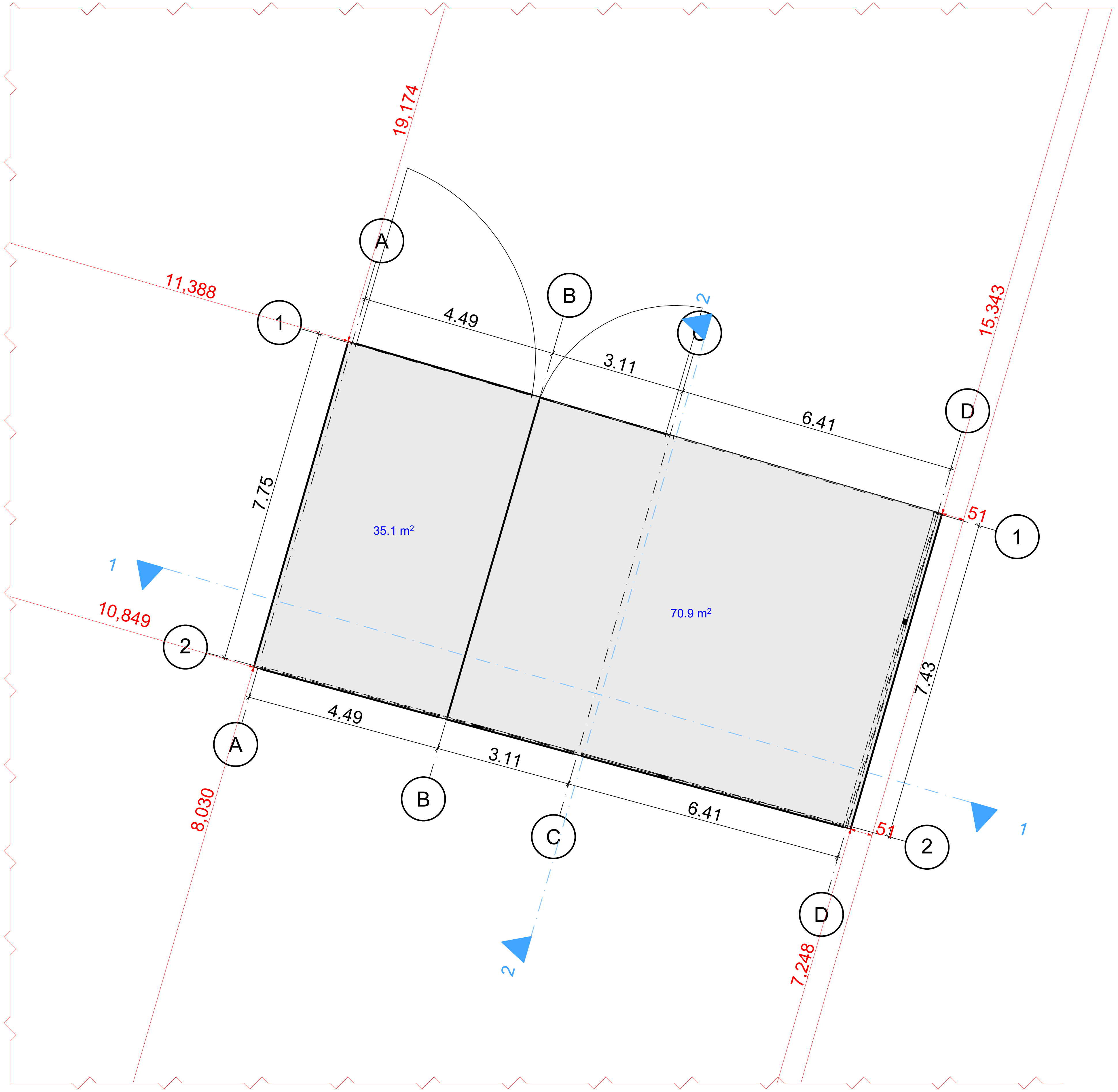

ექსპლიკაცია

შენიშვნები და პირობითი აღნიშვნა

პროექტის სახელწოდება

საწყობი

ობიექტის მისამართი

ქალაქი თბილისი, ქუჩა ქიზიყი №19
ს/კ (01.19.22.003.008)

შ.პ.ს. "არქვეი"

ს.ნ.: 420425524
ელ-ფოსტა:arch.way@outlook.com

დირექტორი	უ.ჭანტურია
მთ. არქიტექტორი	დ. კაშია
დამკვეთი:	შპს "პროფ სისტემი"

ნახაზის დასახელება

დამხმარე შენობის გეგმა

მასშტაბი	ფორმატი	გვერდი
	A1	0

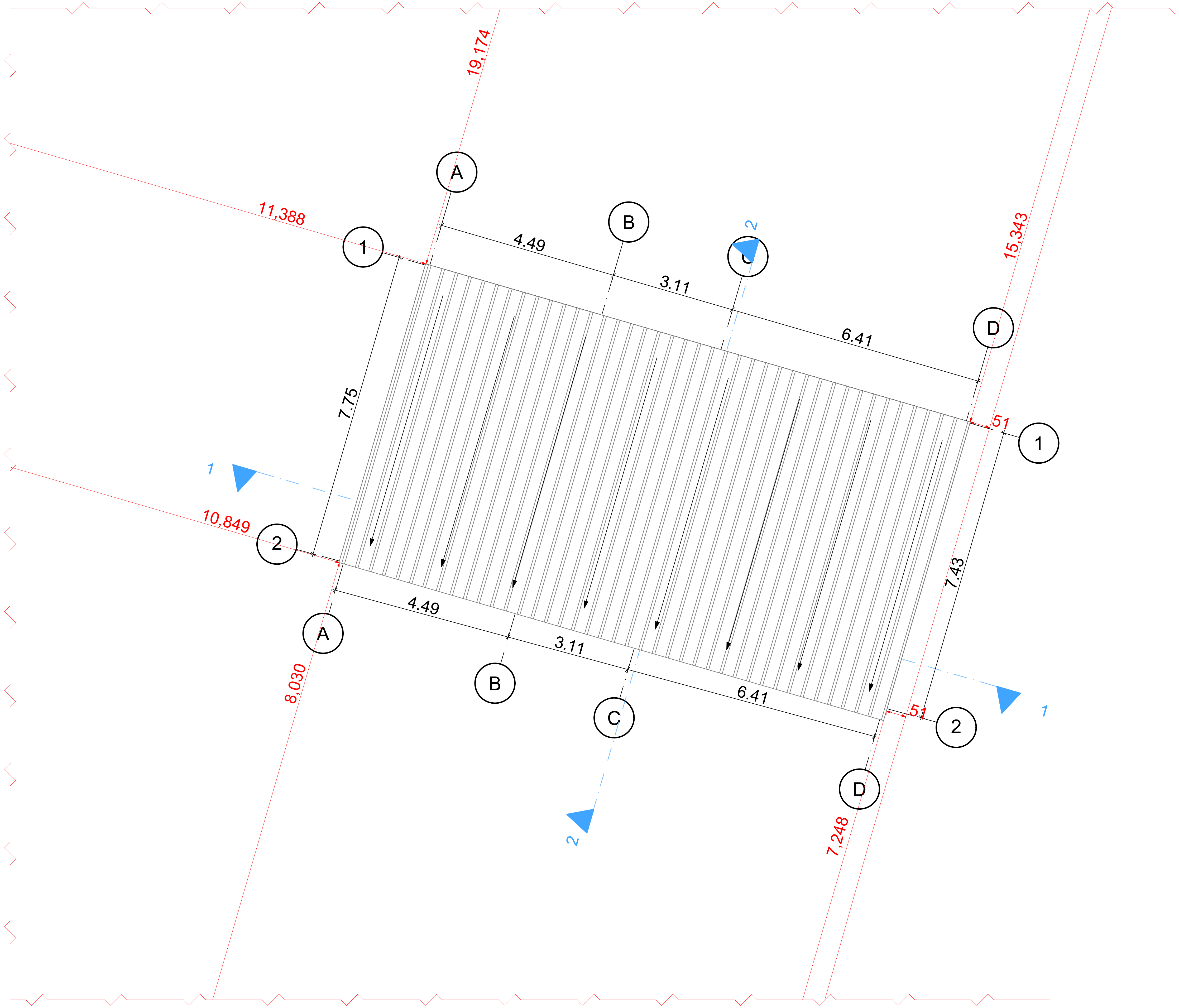

ექსპლიკაცია

შენიშვნები და პირობითი აღნიშვნა

პროექტის სახელწოდება

საწყობი

ობიექტის მისამართი

ქალაქი თბილისი, ქუჩა ქიზიყი №19
ს/კ (01.19.22.003.008)

შ.პ.ს. "არქვეი"

ს.ნ.: 420425524
ელ-ფოსტა:arch.way@outlook.com

დირექტორი უ.ჭანტურია

მთ. არქიტექტორი დ. კაშია

დამკვეთი: შპს "პროფ სისტემი"

ნახაზის დასახელება

დამხამრე შენობის სახურავი

მასშტაბი	ფორმატი	გვერდი
	A1	0