არსებული
ჭრილი 1-1

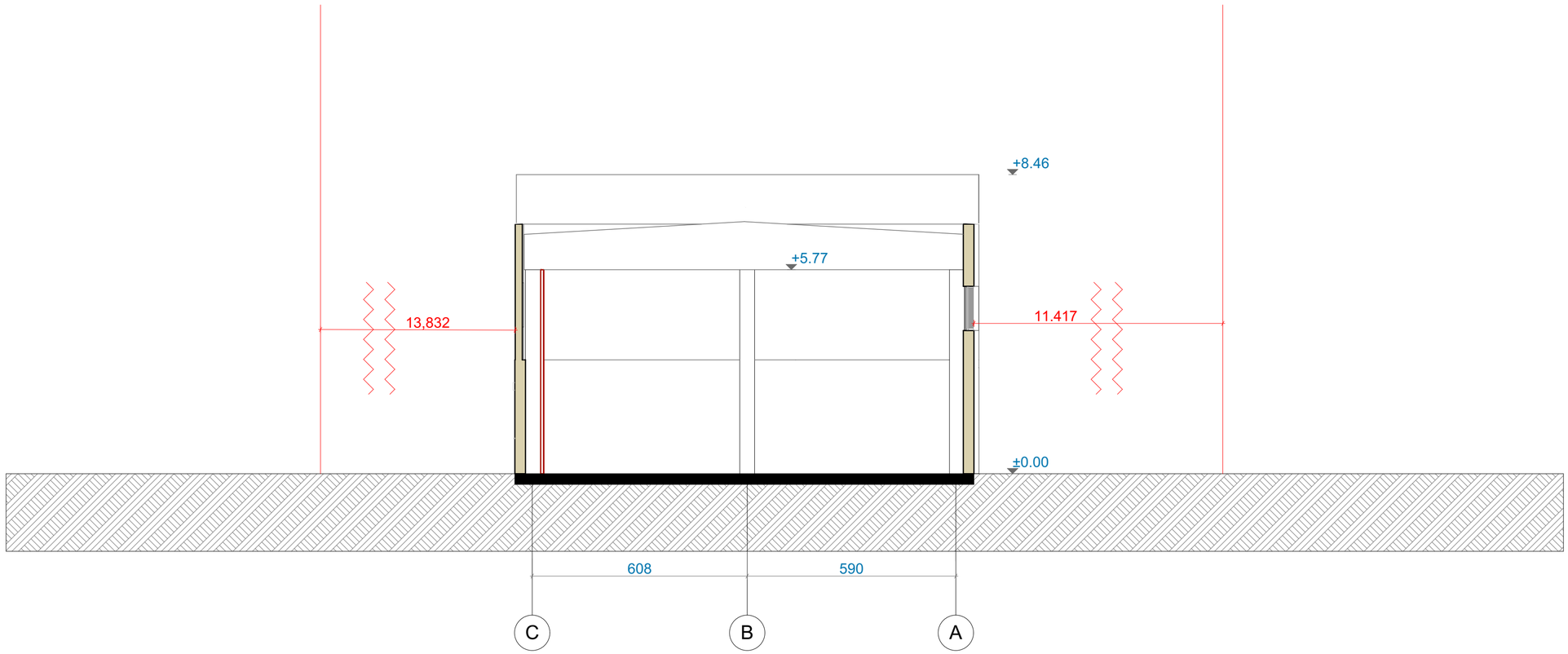

ექსპლიკაცია

შენიშვნები და პირობითი აღნიშვნა

პროექტის სახელწოდება

საწყობი

ობიექტის მისამართი

ქალაქი თბილისი, ჭუბა ქიზიყი №19
ს/კ (01.19.22.003.008)

შ.პ.ს. "არქვეი"

ს.ნ.: 420425524

ელ-ფოსტა:arch.way@outlook.com

დირექტორი შ.ჯანტურია

მთ. არქიტექტორი დ. კაშია

დამკვეთი: შპს "პროფ სისტემი"

ნახაზის დასახელება

ჭრილი

მასშტაბი	ფორმატი	გვერდი
	A1	0

ჭრილი 1-1

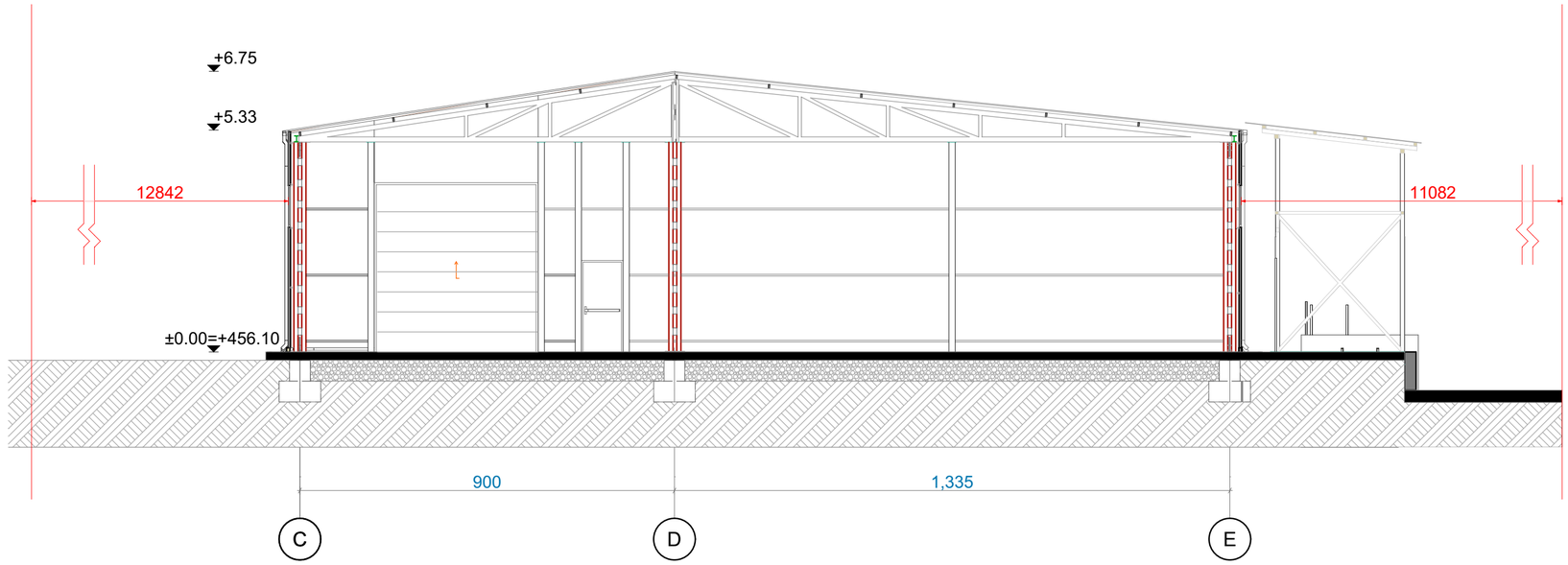

ექსპლიკაცია

შენიშვნები და პირობითი აღნიშვნა

პროექტის სახელწოდება

საწყობი

ობიექტის მისამართი

ქალაქი ობილისი, ჭუნა ძიზიძი №19
ს/კ (01.19.22.003.008)

შ.პ.ს. "არქვეი"

ს.ნ.: 420425524
ელ-ფოსტა:arch.way@outlook.com

დირექტორი შ.ჯანტურია
მთ. არქიტექტორი დ. კაშია
დამკვეთი: შპს "პროფ სისტემი"

ნახაზის დასახელება

ჭრილი

მასშტაბი	ფორმატი	გვერდი
	A1	0

ჭრილი 2-2

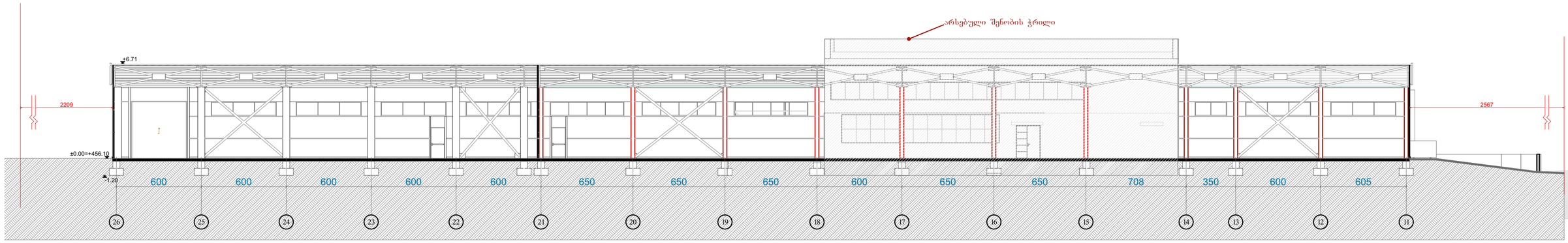

პროექტის სახელწოდება

საწყობი

ობიექტის მისამართი

ქალაქი თბილისი, ჭუნა ქიზიყი №19
ს/კ (01.19.22.003.008)

შ.პ.ს. "არქვეი"

ს.ნ.: 420425524

ელ-ფოსტა:arch.way@outlook.com

დირექტორი	შ.ჭანტურია
მთ. არქიტექტორი	დ. კაშია
დამკვეთი:	შპს "პროფ სისტემი"

ნახაზის დასახელება

ჭრილი

მასშტაბი	ფორმატი	გვერდი
	A1	0

ჭრილი 3-3

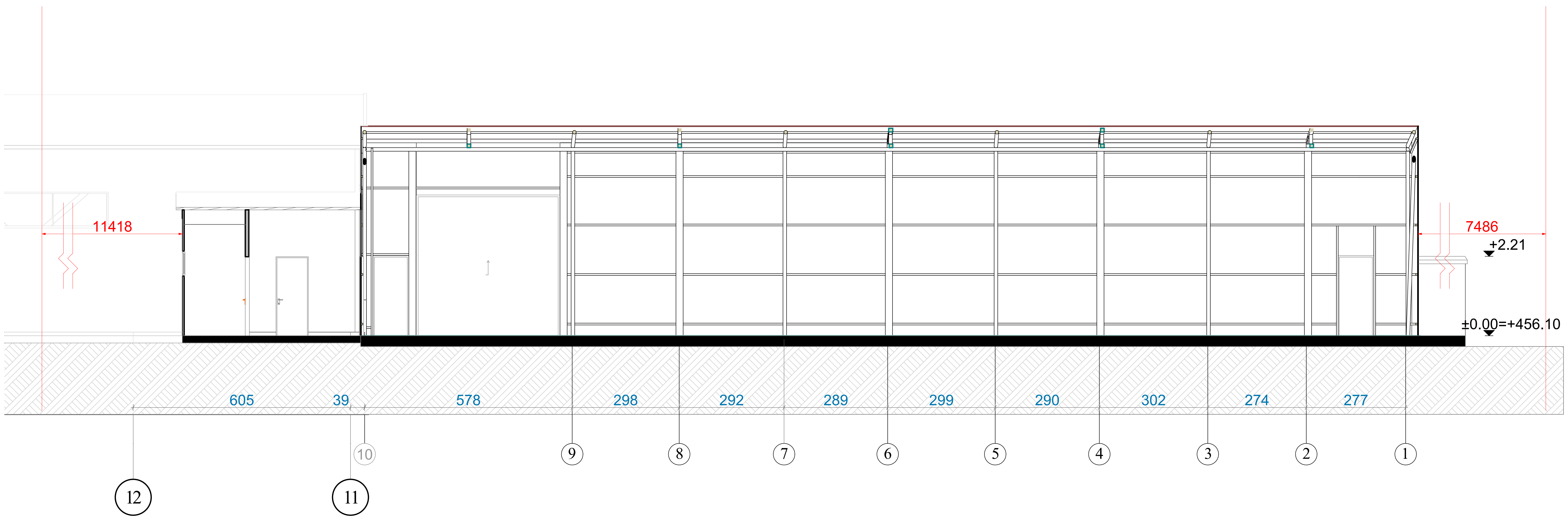

ექსპლიკაცია

შენიშვნები და პირობითი აღნიშვნა

პროექტის სახელწოდება

საწყობი

ობიექტის მისამართი

ქალაქი თბილისი, ქუჩა ქიზიყი №19
ს/კ (01.19.22.003.008)

შ.პ.ს. "არქვეი"

ს.ნ.: 420425524
ელ-ფოსტა:arch.way@outlook.com

დირექტორი	უ.ჭანტურია
მთ. არქიტექტორი	დ. კაშია
დამკვეთი:	შპს "პროფ სისტემი"

ნახაზის დასახელება

ჭრილი

მასშტაბი	ფორმატი	გვერდი
	A1	0

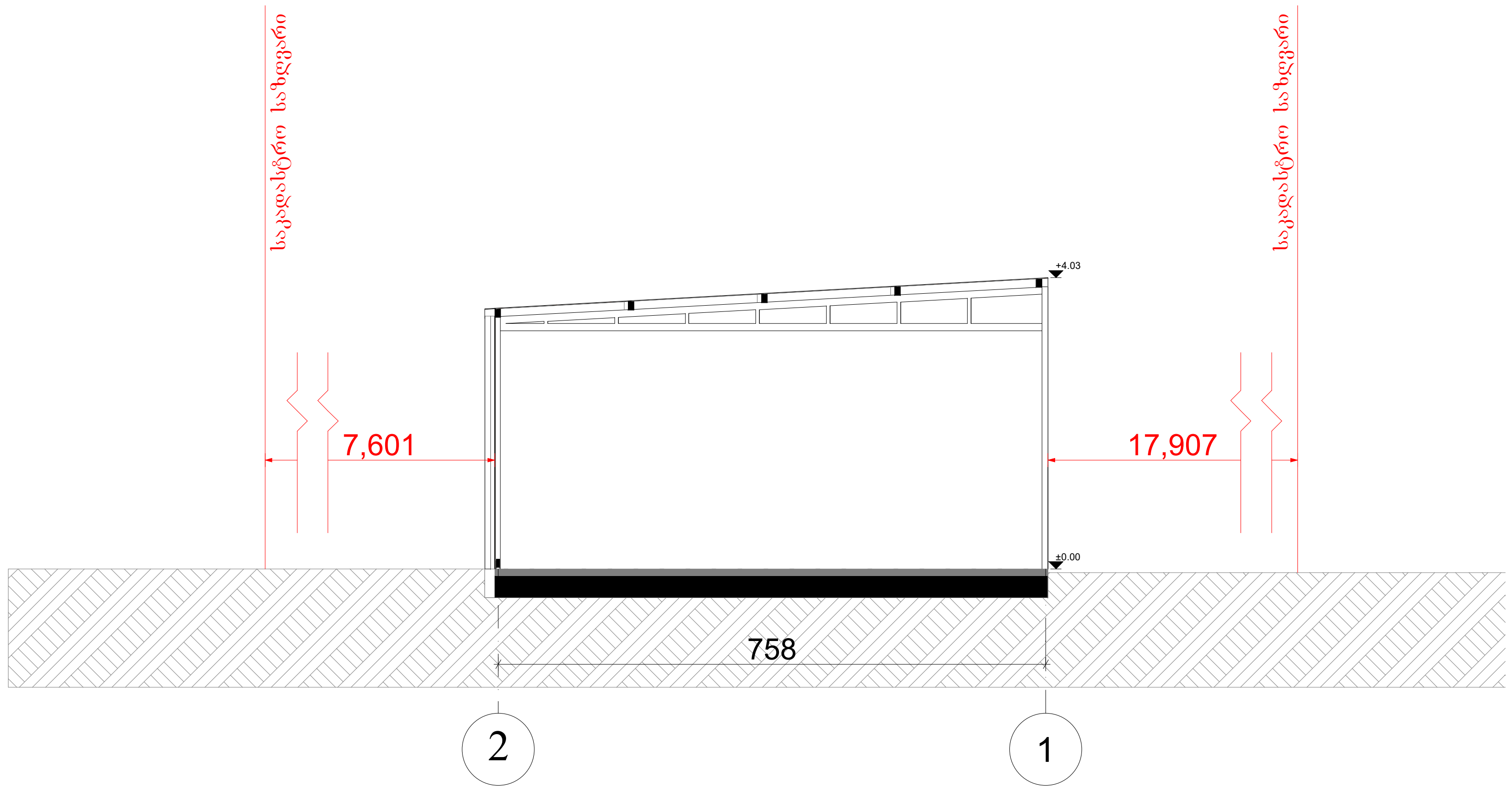

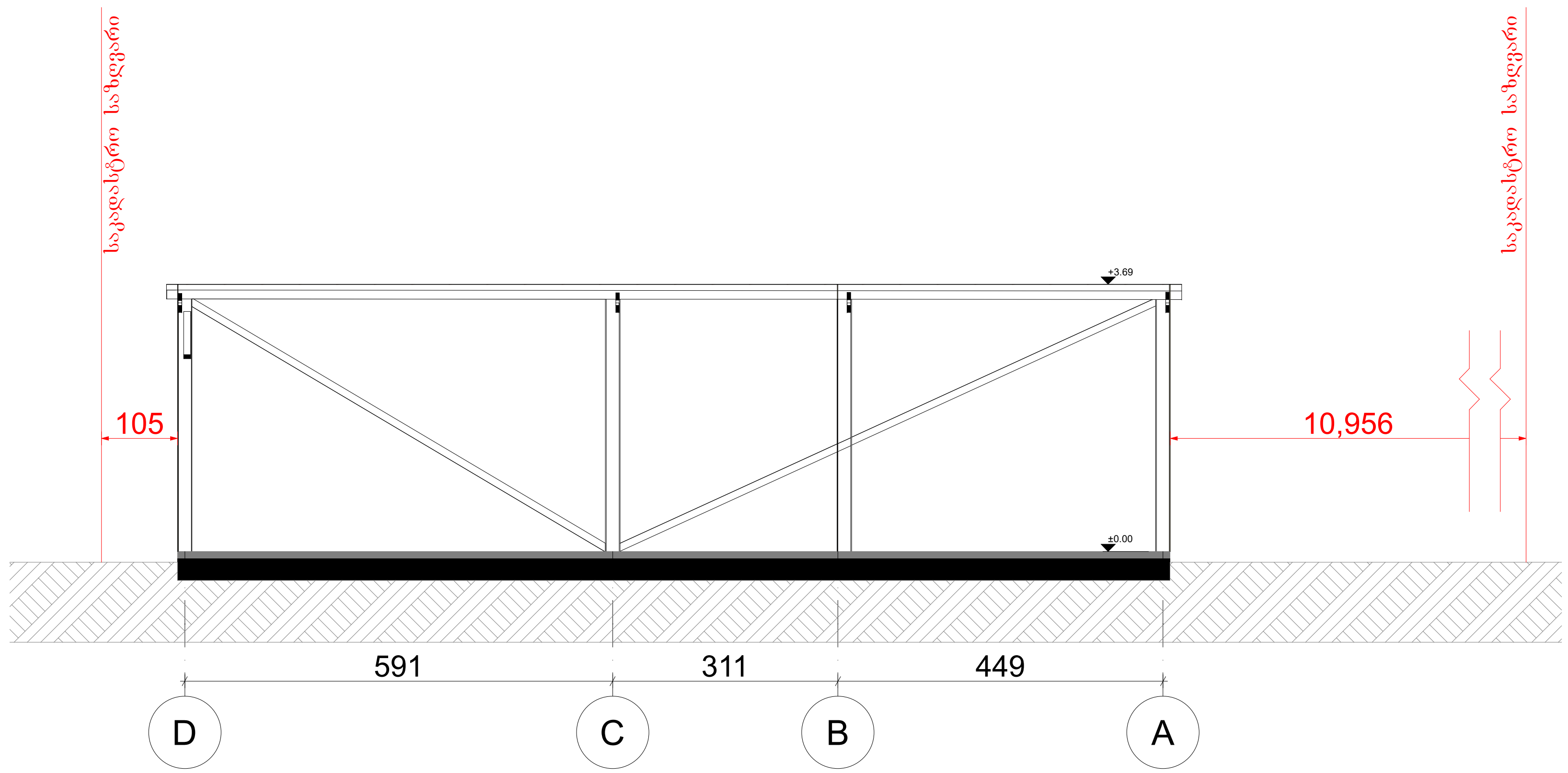

ექსპლიკაცია

შენიშვნები და პირობითი აღნიშვნა

პროექტის სახელწოდება

საწყობი

ობიექტის მისამართი

ქალაქი თბილისი, ქუჩა ქიზიყი №19
ს/კ (01.19.22.003.008)

შ.პ.ს. "არქვეი"
ს.ნ.: 420425524
ელ-ფოსტა:arch.way@outlook.com

დირექტორი	უ.ჭანტურია
მთ. არქიტექტორი	დ. კაშია
დამკვეთი:	შპს "პროფ სისტემი"

ნახაზის დასახელება

ჭრილები

მასშტაბი	ფორმატი	გვერდი
	A1	0