A400 ფასადი 1- 9 ღერძებთან

ფასადები 1:100

ფასადის სამშენებლო ნახაზები

ფილები Cement Design
ფერი: RAL 7033

ფასადის სამშენებლო ნახაზები

1	6350
2	6400
3	6400
4	9450
5	6400
6	6250
7	9550
8	5550
	49950

A	455.61
B	454.99
C	454.94

1	+0.45=115.65
2	+0.70=145.70
3	+1.30=172.30
4	+1.90=199.10
5	+2.50=225.50
6	+3.10=252.10
7	+3.70=278.70
8	+4.30=305.30
9	+4.90=331.90
10	+5.50=358.50
11	+6.10=385.10
12	+6.70=411.70
13	+7.30=438.30
14	+7.90=464.90
15	+8.50=491.50
16	+9.10=518.10
17	+9.70=544.70
18	+10.30=571.30
19	+10.90=597.90
20	+11.50=624.50
21	+12.10=651.10
22	+12.70=677.70
23	+13.30=704.30
24	+13.90=730.90
25	+14.50=757.50
26	+15.10=784.10
27	+15.70=810.70
28	+16.30=837.30
29	+16.90=863.90
30	+17.50=890.50
31	+18.10=917.10
32	+18.70=943.70
33	+19.30=970.30
34	+19.90=996.90
35	+20.50=1023.50
36	+21.10=1050.10
37	+21.70=1076.70
38	+22.30=1103.30
39	+22.90=1129.90
40	+23.50=1156.50
41	+24.10=1183.10
42	+24.70=1209.70
43	+25.30=1236.30
44	+25.90=1262.90
45	+26.50=1289.50
46	+27.10=1316.10
47	+27.70=1342.70
48	+28.30=1369.30
49	+28.90=1395.90
50	+29.50=1422.50
51	+30.10=1449.10
52	+30.70=1475.70
53	+31.30=1502.30
54	+31.90=1528.90
55	+32.50=1555.50
56	+33.10=1582.10
57	+33.70=1608.70
58	+34.30=1635.30
59	+34.90=1661.90
60	+35.50=1688.50
61	+36.10=1715.10
62	+36.70=1741.70
63	+37.30=1768.30
64	+37.90=1794.90
65	+38.50=1821.50
66	+39.10=1848.10
67	+39.70=1874.70
68	+40.45=1915.65

+4.29

+0.00

+0.45

6400

5381

3198

+27.30

ფილების ზომა: 1200x2700x30მმ, ტექსტურირებული ზედაპირით, ფერი: RAL 6011 Reseda green, WT-00

ვენტილაციის ჟალუზების მოწყობისას ვერტიკალური ნაკეთობების ზომები და განლაგება უნდა შეთანხმდეს არქიტექტორთან.

ფილების მოწყობისას ვერტიკალურ-ჰორიზონტალური ნაკერების ზომები და განლაგება უნდა შეთანხმდეს არქიტექტორთან.

ფასადის სამშენებლო ნახაზები

A0	
A400	
ნახაზის	ფასადები 1- 9 ღერძების
Ns studio	
0179 ა.ზაქარიაძის ქუჩა 3	
ტელ: 593 27 88 58	
info@nsstudio.ge	
პროექტის	
ბინების ფილების პროექტი 15-ბინიანი მრავალბინიანი საცხოვრებელი კორპუსის	
ფასადების სამშენებლო ნახაზები	
ობიექტის	
ქ.თბილისი, ვაკის რაიონი,	
#16.05.2025	
Client Type: Estso Street Residential	
ლიტერატურა	
ფილის	
Ns studio	

A401 | ფასადი A'- J ფრაგმენტის ხედი

1:100

ფასადების სახელწოდება

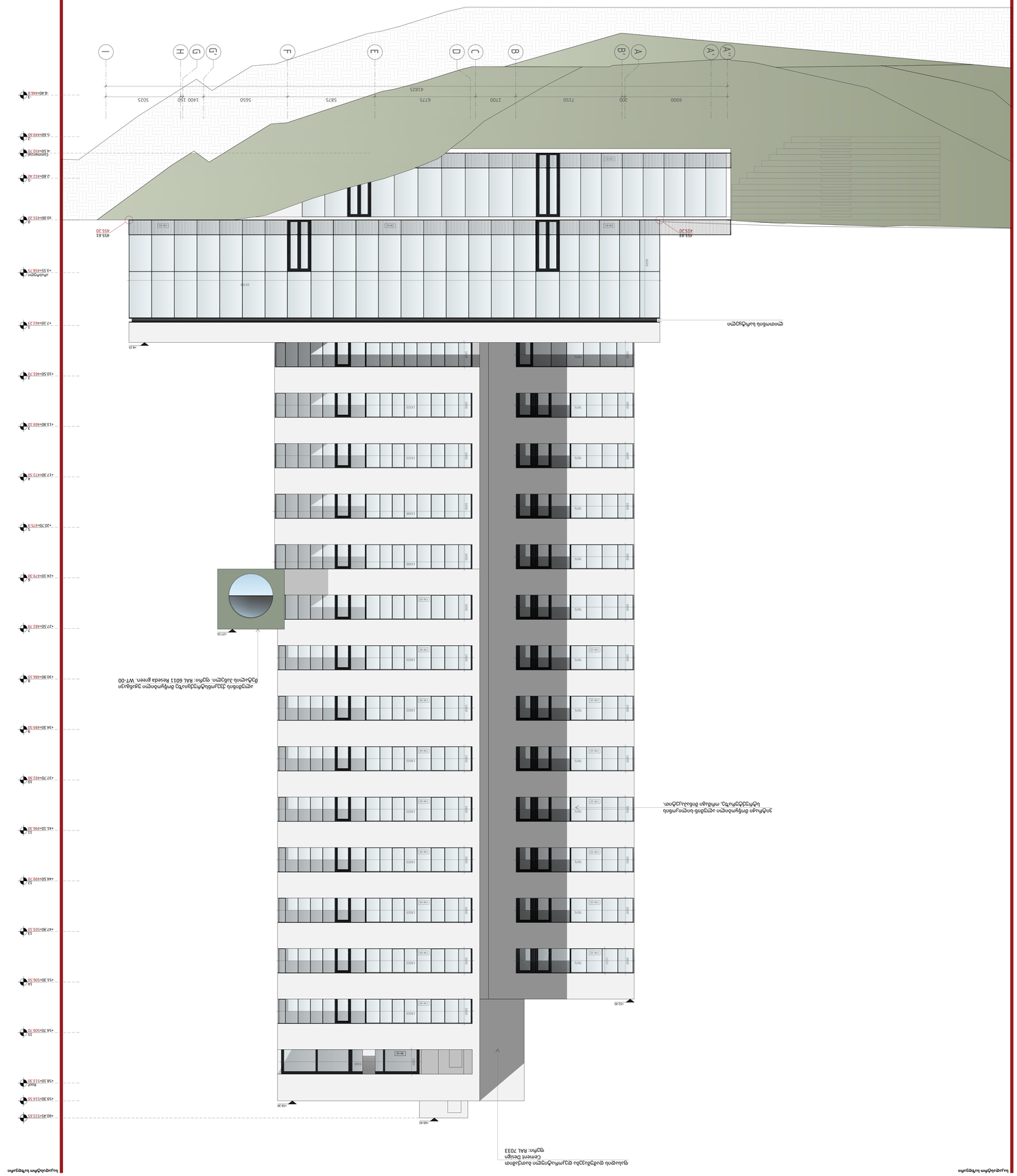
ფილტრული ქვიშა
ფილტრული ქვიშა
ფილტრული ქვიშა

A402 ფასადი 9 - 1 ღერძებ შორის
1:100 ფასადები

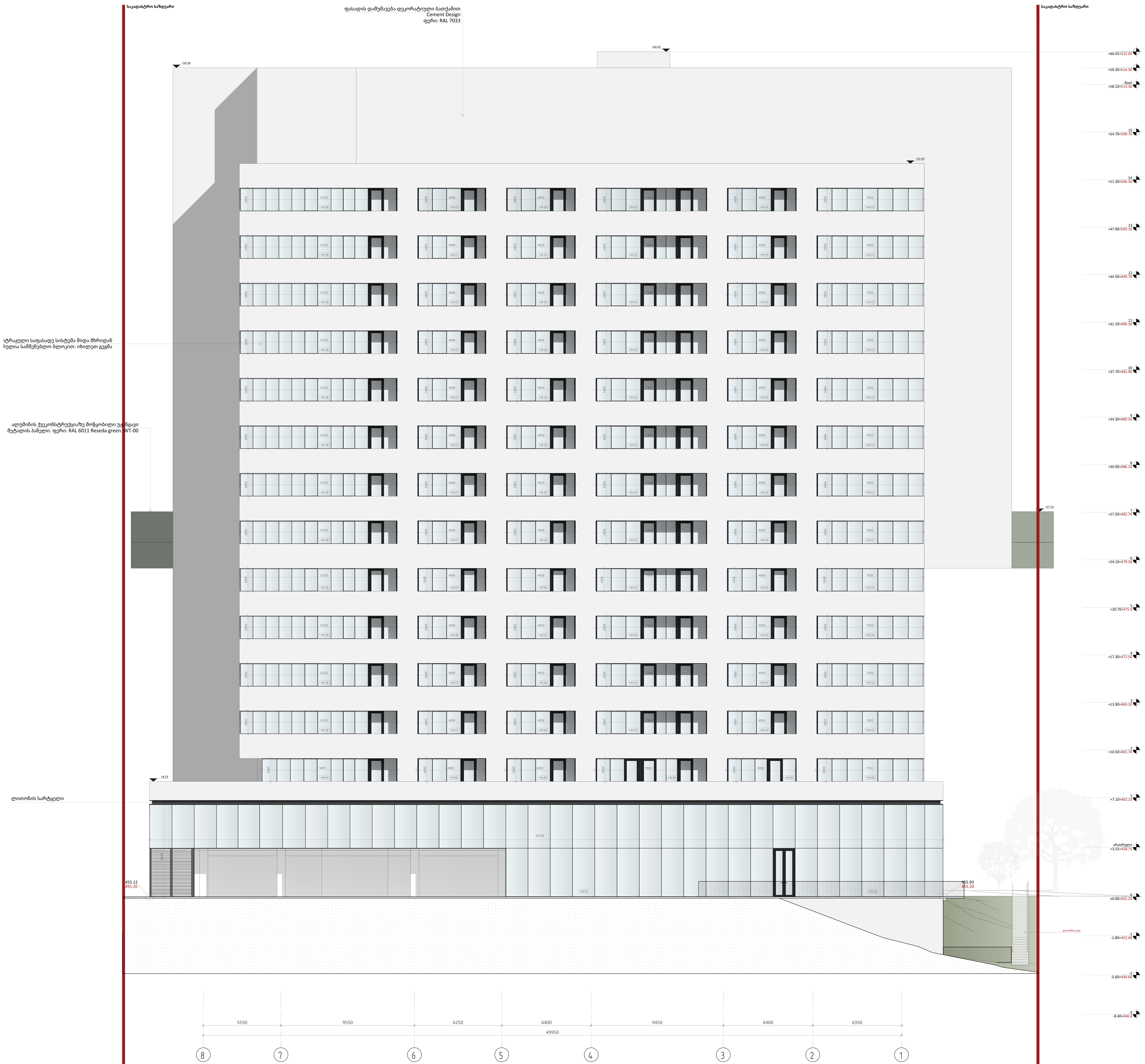

A0

A402

სათაური

ფასადი 9 - 1 ღერძებ შორის

Ns studio
0179 ბაზალეთის ქუჩა 3
ქ. თბილისი, საქართველო.
Tel: 593 27 88 58
info@nsstudio.ge

პროექტი

ქალაქ თბილისში, ერწოს ქუჩა 15-ში მდებარე ტერიტორიაზე მშენებლობის პროექტი

ინფორმაცია დამკვეთის შესახებ

შპს "ეი იქს AX"

სქემატური გეგმა

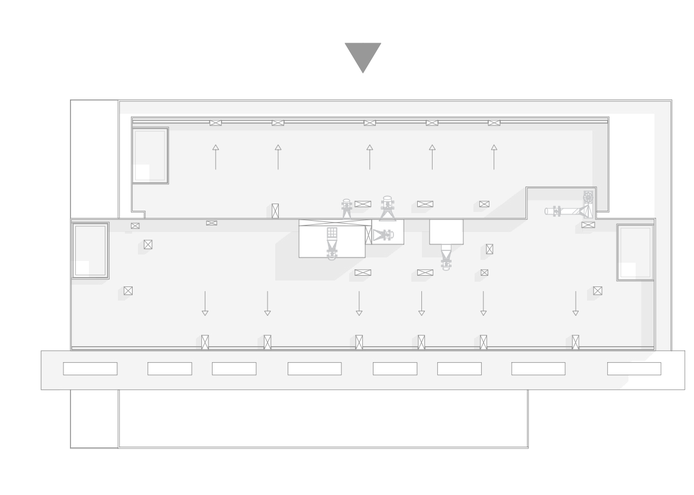

#16.05.2025

Cad Dwg File: **Ertso Street Residential**

ლუკა ჩაგანავა
ნინო ჭანტურია
გიორგი ვარდოსანიძე
დავით ბალავაძე
ნიკალა ღლონტი
მარიამ ლორთქიფანიძე
ანკა მორგოშია

Ns studio

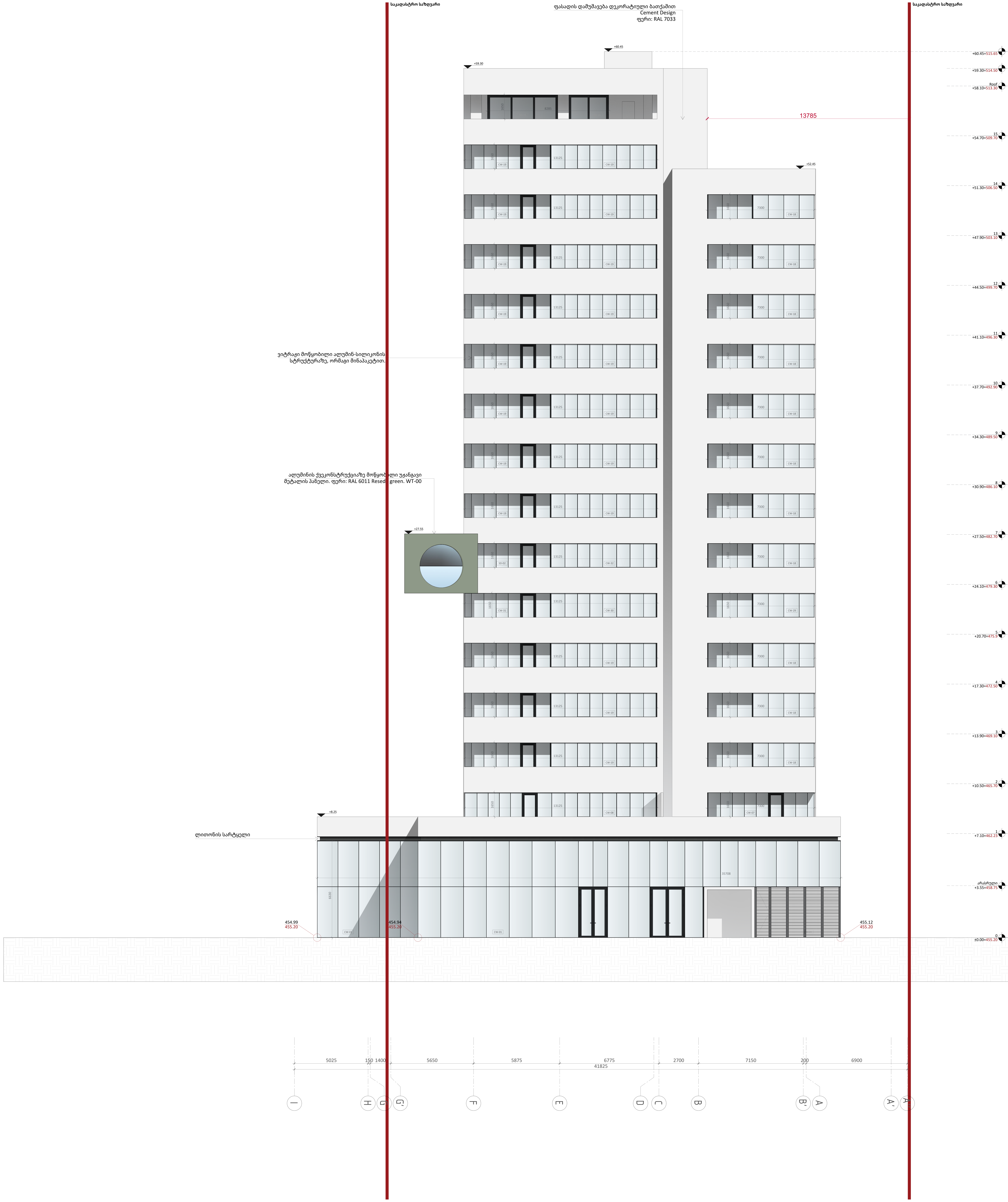

A0

A403

სათაური

ფასადი J - A' ღერძებ შორის

Ns studio
0179 ბაზალეთის ქუჩა 3
ქ. თბილისი, საქართველო.
Tel: 593 27 88 58
info@nsstudio.ge

პროექტი

ქალაქ თბილისში, ერწოს ქუჩა 15-ში მდებარე ტერიტორიაზე მშენებლობის პროექტი

ინფორმაცია დამკვეთის შესახებ

შპს "ეი იქს AX"

სქემატური გეგმა

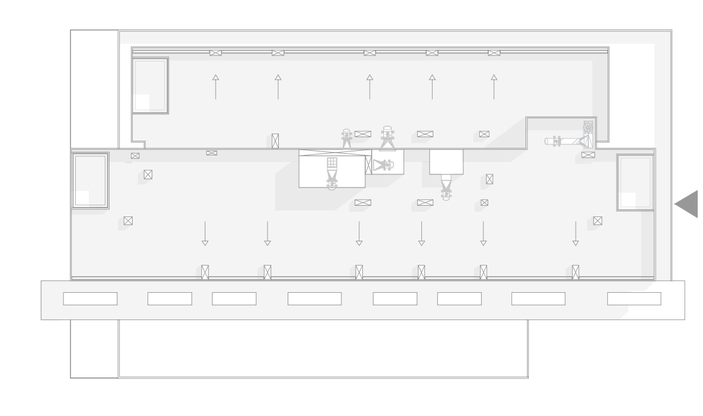

#16.05.2025

Cad Dwg File: **Ertso Street Residential**

ლუკა ჩაგანავა
ნინო ჭანტურია
გიორგი ვარდოსანიძე
დავით ბალავაძე
ნიკალა ღლონტი
მარიამ ლორთქიფანიძე
ანკა მორგოშია

Ns studio

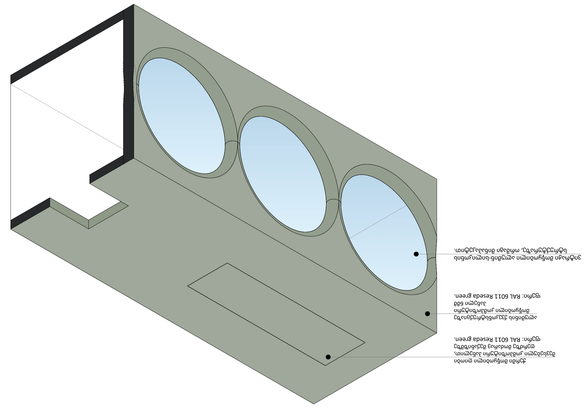

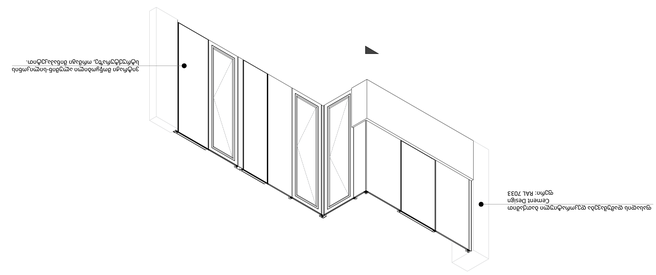

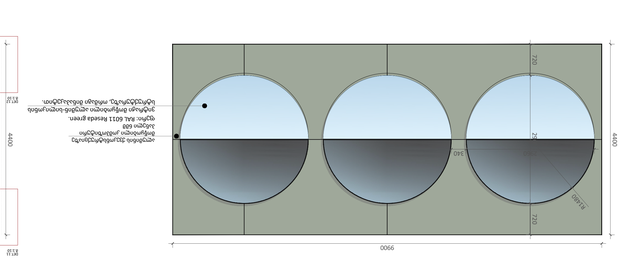

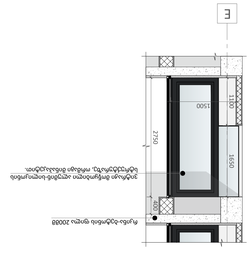

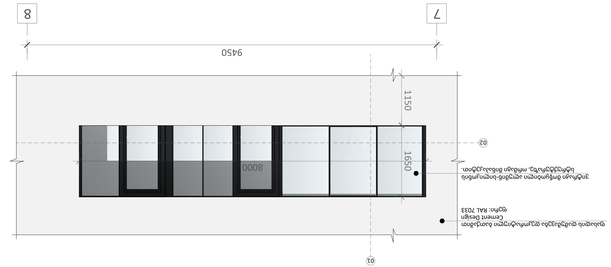

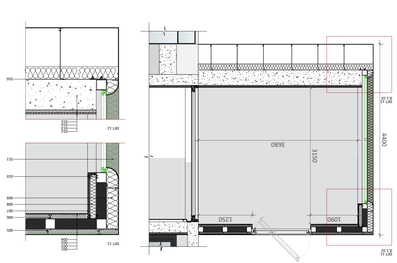

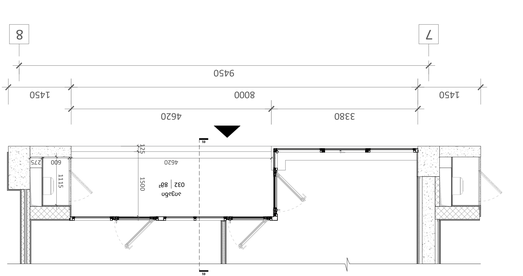

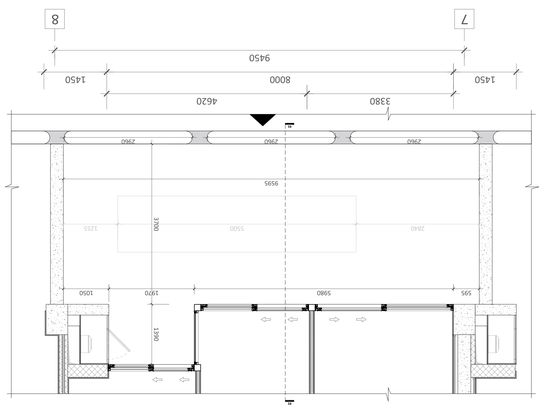

Позначення	Назва	Розміри
Ф7.10	Фарбування внутрішніх поверхонь вентиляційних каналів	9595
Ф7.11	Фарбування внутрішніх поверхонь вентиляційних каналів	4400
Ф7.12	Фарбування внутрішніх поверхонь вентиляційних каналів	4400
Ф7.13	Фарбування внутрішніх поверхонь вентиляційних каналів	1250
Ф7.14	Фарбування внутрішніх поверхонь вентиляційних каналів	1000
Ф7.15	Фарбування внутрішніх поверхонь вентиляційних каналів	3680

Позначення	Назва	Розміри
001	Фарбування внутрішніх поверхонь	2 шари фарби
002	Зачистка поверхонь	2 шари
003	Грунтування поверхонь	1 шар
004	Оштукатурення стін	12 мм
005	Цементна стяжка	50 мм
006	Бетонування стін	200 мм
007	Оштукатурення стін	25 мм
008	Зачистка поверхонь	2 шари
009	Зачистка поверхонь	2 шари
010	Оштукатурення стін	25 мм
011	Цементна стяжка	50 мм
012	Оштукатурення стін	15 мм
013	Облицювання стін	5 мм
014	Гідроізоляція	3 мм
015	Фарбування	2 шари
016	Гідроізоляція	3 мм
017	Фарбування	2 шари
018	Гідроізоляція	3 мм

#16.05.2025

Clad Live: **Estso Street Residential**

Ескіз Архітектора

Бетон Дьєбетон

Дорожня інформація

Фундамент

Вентиляція

Фасад

Конструкція даху

Дерев'яна конструкція

Ns studio

A0

A404

Будівництво

Ns studio

вул. Зелена, 3, офіс 15-16
01179 Київ, Україна
Тел: 593 27 88 58
info@nsstudio.ge

Замовник

Проектна організація

Перевірив

Назва "Зелена вул. 47"

Вентиляційна система F-DET-01

1:50 | A404

A500 ფასადისა და მიწის ზედაპირის განშლა
1:250

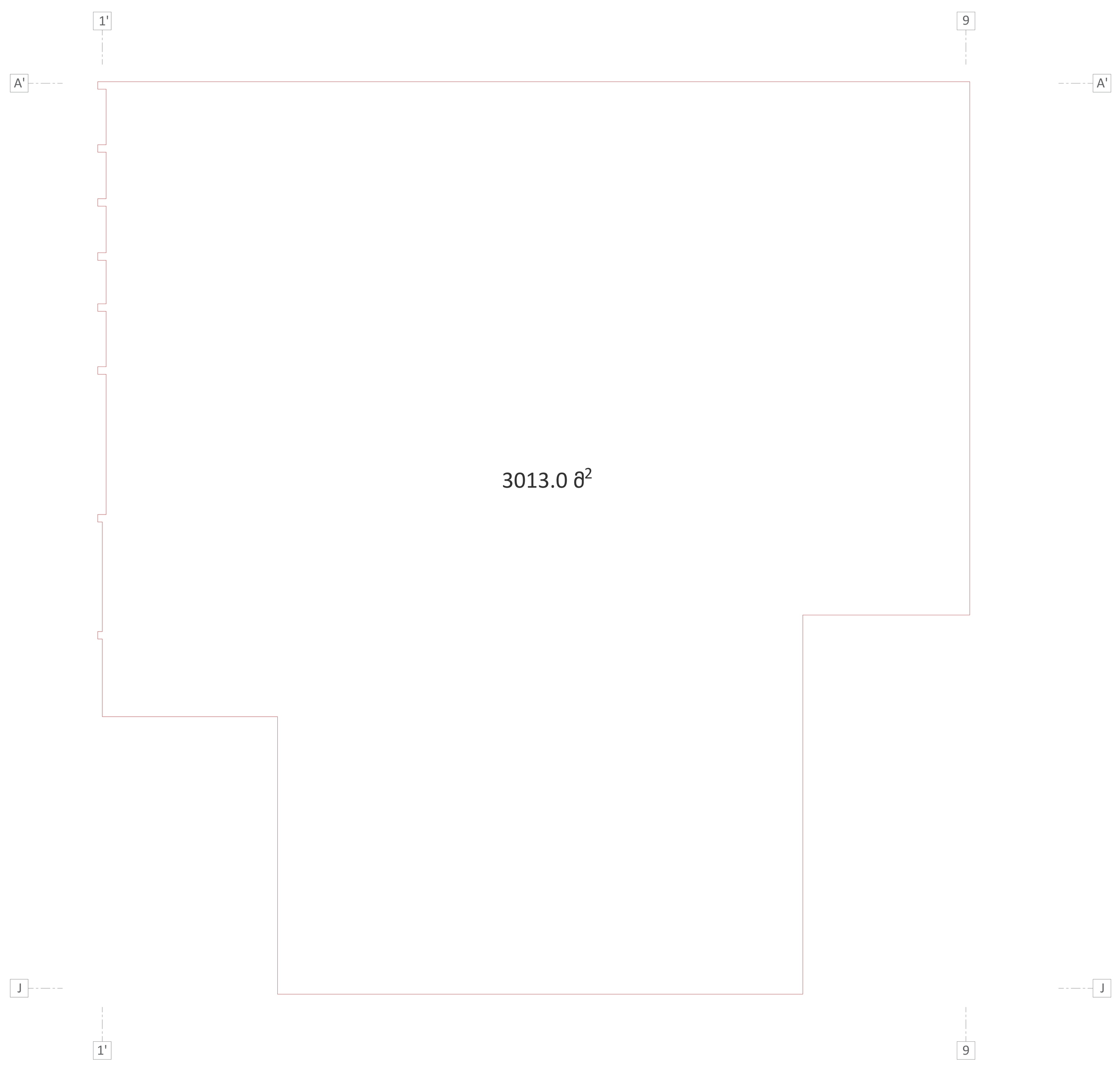

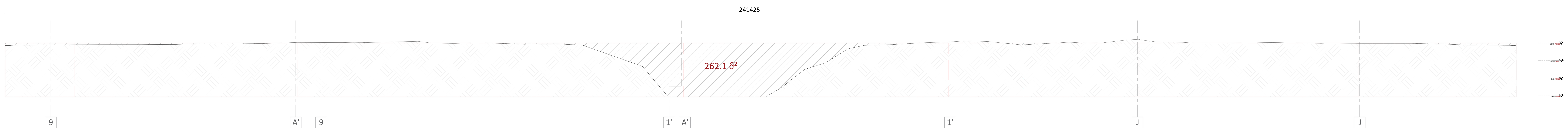

საშ=262.1:245=1.07

A0

A500

სათაური

ფასადისა და მიწის ზედაპირის განშლა

Ns studio
0179 ბაზალეთის ქუჩა 3
ქ. თბილისი, საქართველო.
Tel: 593 27 88 58
info@nsstudio.ge

პროექტი

ქალაქ თბილისში, ერწოს ქუჩა 15-ში მდებარე ტერიტორიაზე მშენებლობის პროექტი

ინფორმაცია დამკვეთის შესახებ

შპს "ეი იქს AX"

შენობის კონტური

მიწა

შენობა

#16.05.2025

Cad Dwg File: **Ertso Street Residential**

ლუკა ჩაგანავა
ნინო ჭანტურია
გიორგი ვარდოსანიძე
დავით ბალავაძე
ნიკალა ღლონტი
მარიამ ლორთქიფანიძე
ანკა მორგოშია

Ns studio

A1100 | გარე პერიმეტრის კარ-ფანჯრის სპეციფიკაცია

1:50 | ცხაურის სპეციფიკაცია

W01 - 1 PCS
0.3 მ²

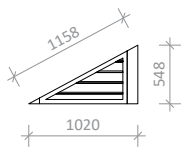

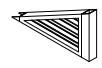

W02 - 1 PCS
4.6 მ²

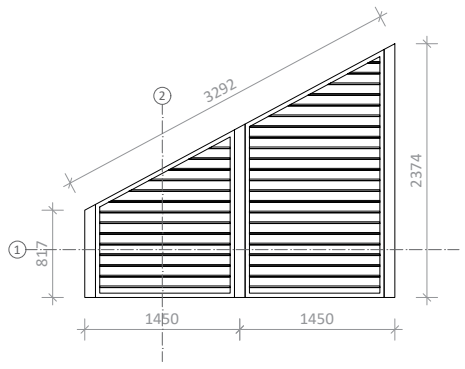

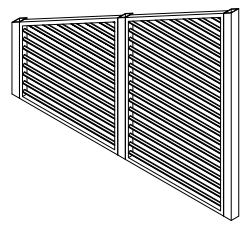

W03 - 4 PCS
7 მ²

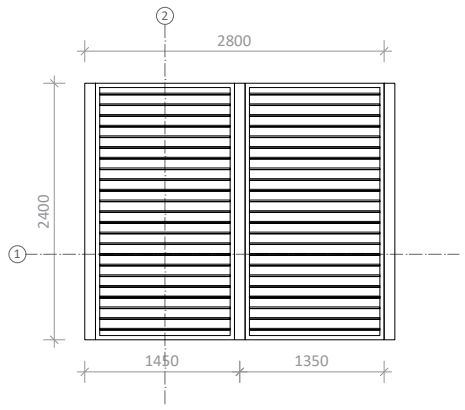

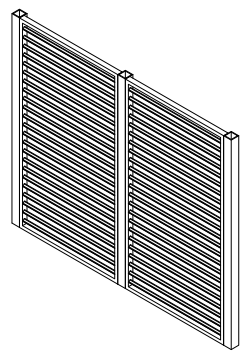

W04 - 1 PCS
7.2 მ²

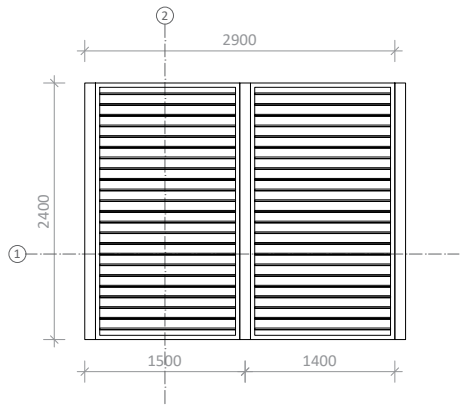

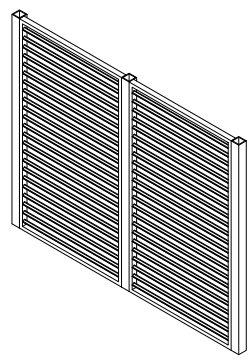

W05 - 1 PCS
9.1 მ²

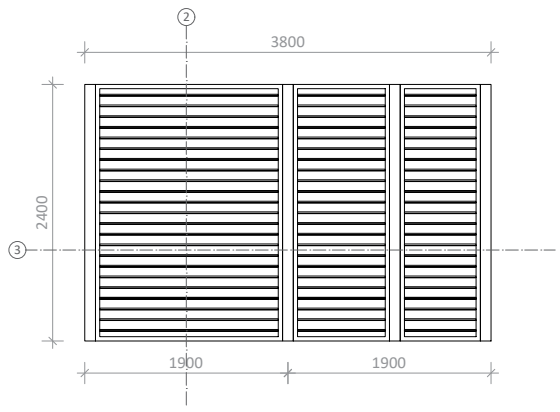

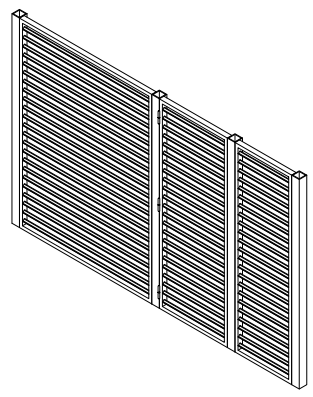

W06 - 22 PCS
7.5 მ²

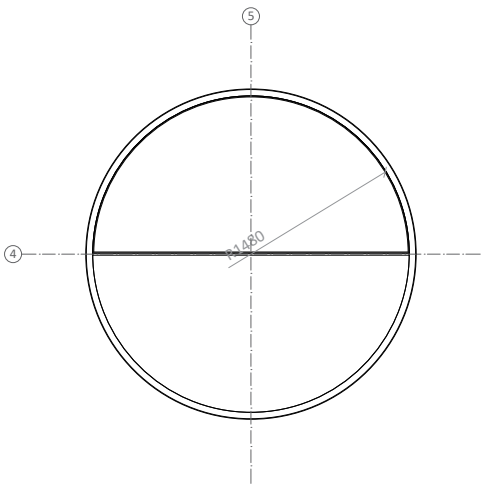

A3

A1100

სათაური

ცხაურის სპეციფიკაცია

Ns studio
0179 ბაზალეთის ქუჩა 3
ქ. თბილისი, საქართველო.
Tel: 593 27 88 58
info@nsstudio.ge

პროექტი

ქალაქ თბილისში, ერწოს ქუჩა 15-ში მდებარე ტერიტორიაზე მშენებლობის პროექტი

ინფორმაცია დამკვეთის შესახებ

შპს "ეი იქს AX"

***მინაპაკეტის სტრუქტურა: 26 მმ-იანი მინაპაკეტი 2ც. 6 მმ-იანი ნაწრთობი, დაბალემისიური მინა, სრულად გამჭვირვალე.**

***W01; W02; W03; W04; W05; W06 - "ცხაურა"**

***ზუსტი ზომა გადამოწმდეს ადგილზე მწარმოებლის მიერ.**

***იხილეთ კარ-ფანჯრის მარკირების გეგმა.**

#16.05.2025

Cad Dwg File: **Ertso Street Residential**

ლუკა ჩაგანავა

ნინო ჭანტურია

გიორგი ვარდოსანიძე

ნიკალა ღლონტი

დავით ბალავაძე

მარიამ ლორთქიფანიძე

ანკა მორგოშია

NS Studio

A1101 | გარე პერიმეტრის კარ-ფანჯრის სპეციფიკაცია

1:50 | სრიალა ტიპის კარის სპეციფიკაცია

SD01 - 1 PCS
7.92 მ²

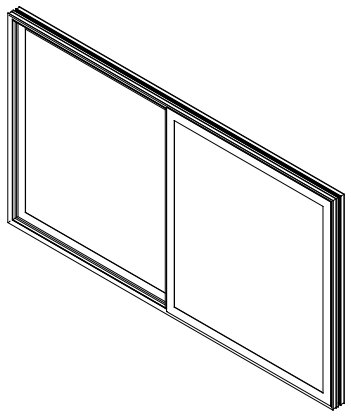

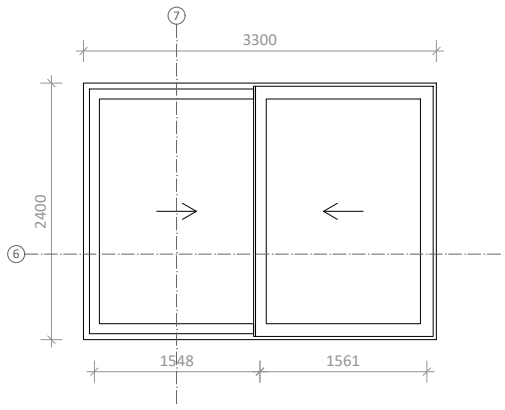

SD02 - 1 PCS
15.65 მ²

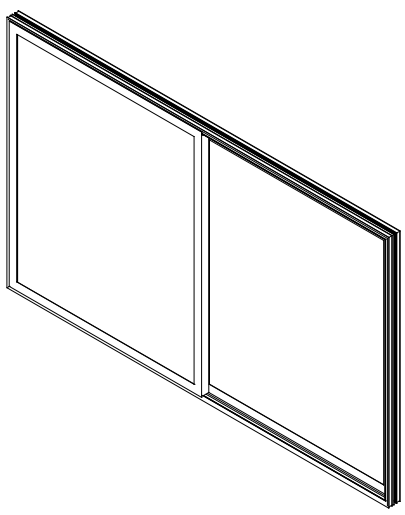

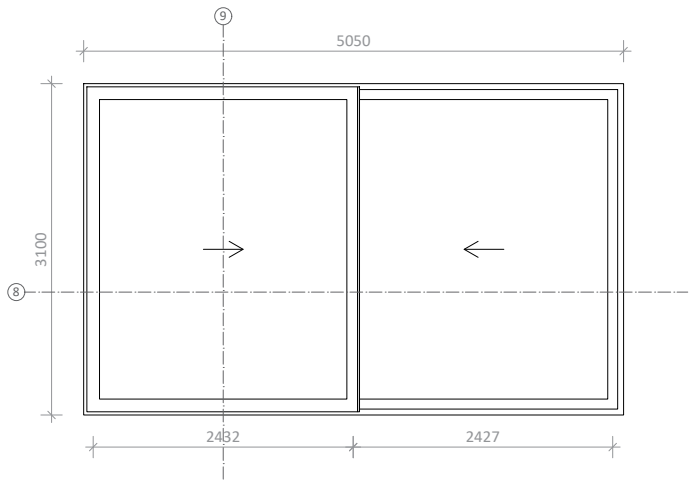

SD03 - 4 PCS
25.2 მ²

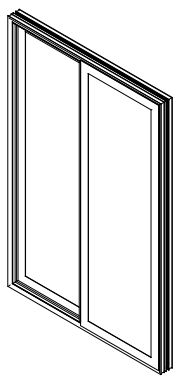

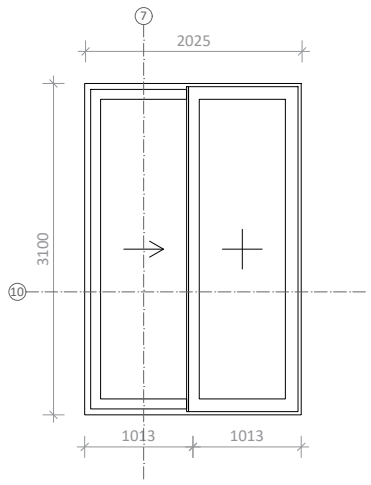

A3

A1101

სათაური

სრიალა ტიპის კარის სპეციფიკაცია

Ns studio
0179 ბაზალეთის ქუჩა 3
ქ. თბილისი, საქართველო.
Tel: 593 27 88 58
info@nsstudio.ge

პროექტი

ქალაქ თბილისში, ერწოს ქუჩა 15-ში მდებარე ტერიტორიაზე მშენებლობის პროექტი

ინფორმაცია დამკვეთის შესახებ

შპს "ეი იქს AX"

***SD01; SD02; SD03 - ღარაკზე მოწყობილი სრიალა ტიპის კარი, მოწყობილი ალუმინის პროფილირებულ სტრუქტურაზე, ორმაგი მინაპაკეტით.**
პროფილის ფერი: RAL 9011 Graphite Black

***მინაპაკეტის სტრუქტურა: 26 მმ-იანი მინაპაკეტი 2ც. 6 მმ-იანი ნაწრთობი, დაბალემისიური მინა, სრულად გამჭვირვალე.**

***ზუსტი ზომა გადამოწმდეს ადგილზე მწარმოებლის მიერ.**

***იხილეთ კარ-ფანჯრის მარკირების გეგმა.**

#16.05.2025

Cad Dwg File: **Ertso Street Residential**

ლუკა ჩაგანავა

ნინო ჭანტურია

გიორგი ვარდოსანიძე

ნიკალა ღლონტი

დავით ბალავაძე

მარიამ ლორთქიფანიძე

ანკა მორგოშია

NS Studio

A1102 | გარე პერიმეტრის კარ-ფანჯრის სპეციფიკაცია

1:50 | სრიალა ტიპის კარის სპეციფიკაცია

SD04 - 1 PCS
7.93 მ²

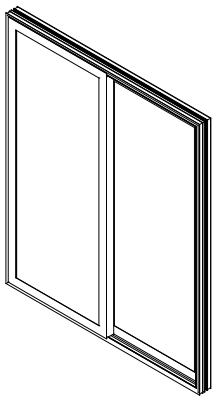

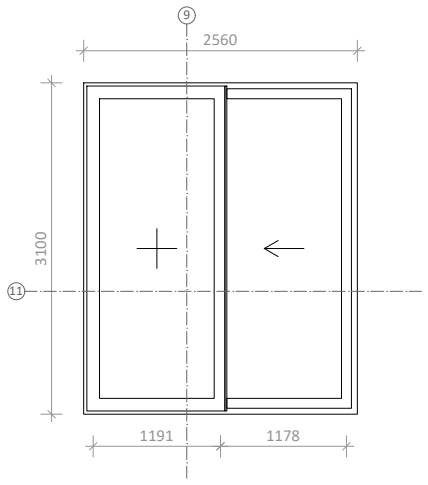

SD05 - 3 PCS
27.9 მ²

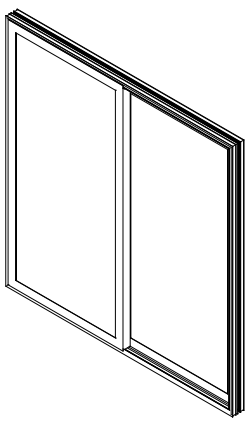

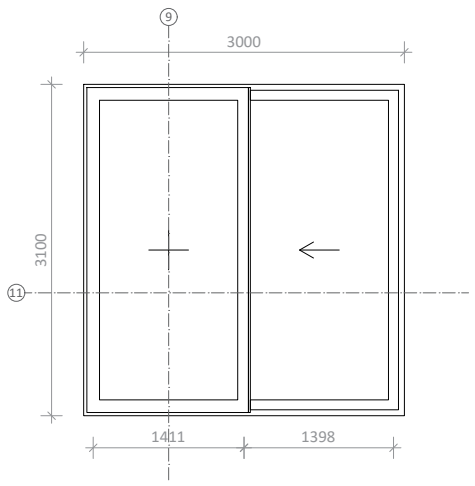

SD06 - 2 PCS
12.94 მ²

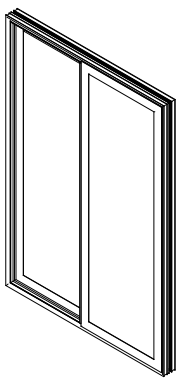

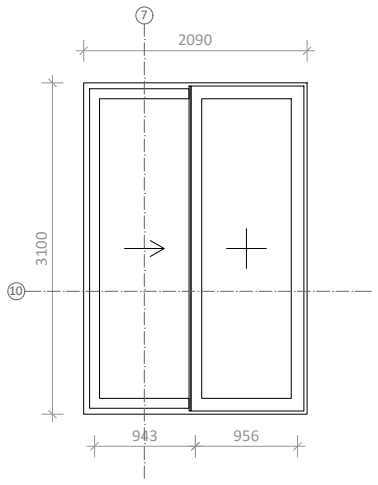

A3

A1102

სათაური

სრიალა ტიპის კარის სპეციფიკაცია

Ns studio
0179 ბაზალეთის ქუჩა 3
ქ. თბილისი, საქართველო.
Tel: 593 27 88 58
info@nsstudio.ge

პროექტი

ქალაქ თბილისში, ერწოს ქუჩა 15-ში მდებარე ტერიტორიაზე მშენებლობის პროექტი

ინფორმაცია დამკვეთის შესახებ

შპს "ეი იქს AX"

***SD04; SD05; SD06 - ღარაკზე მოწყობილი სრიალა ტიპის კარი, მოწყობილი ალუმინის პროფილირებულ სტრუქტურაზე, ორმაგი მინაპაკეტით.**
პროფილის ფერი: RAL 9011 Graphite Black

***მინაპაკეტის სტრუქტურა: 26 მმ-იანი მინაპაკეტი 2ც. 6 მმ-იანი ნაწრთობი, დაბალემისიური მინა, სრულად გამჭვირვალე.**

***ზუსტი ზომა გადამოწმდეს ადგილზე მწარმოებლის მიერ.**

***იხილეთ კარ-ფანჯრის მარკირების გეგმა.**

#16.05.2025

Cad Dwg File: **Ertso Street Residential**

ლუკა ჩაგანავა

ნინო ჭანტურია

გიორგი ვარდოსანიძე

ნიკალა ღლონტი

დავით ბალავაძე

მარიამ ლორთქიფანიძე

ანკა მორგოშია

A1103 | გარე პერიმეტრის კარ-ფანჯრის სპეციფიკაცია

1:50 | სრიალა ტიპის კარის სპეციფიკაცია

SD07 - 1 PCS
8.94 მ²

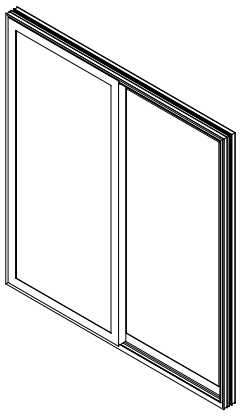

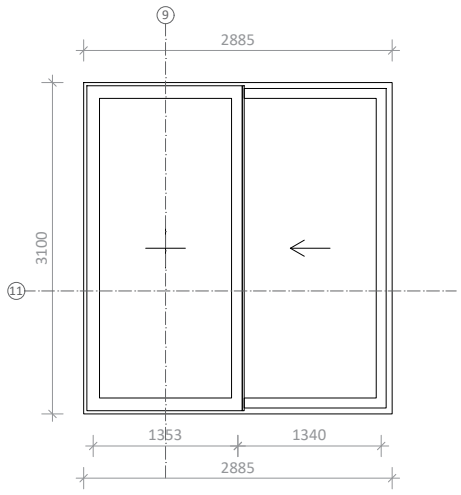

SD08 - 1 PCS
9.1 მ²

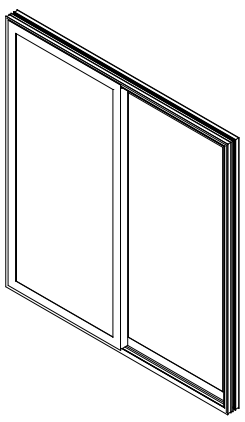

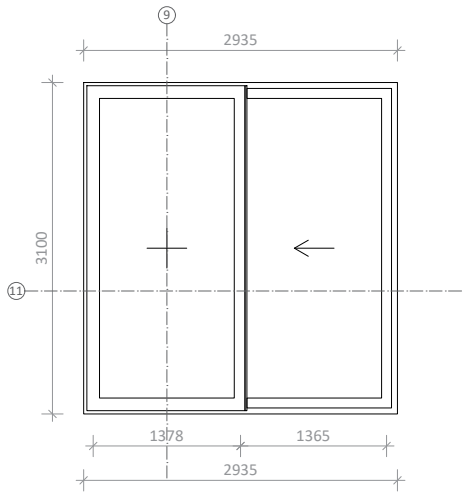

SD09 - 1 PCS
8.24 მ²

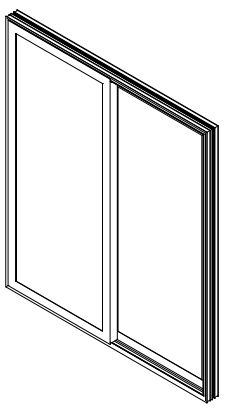

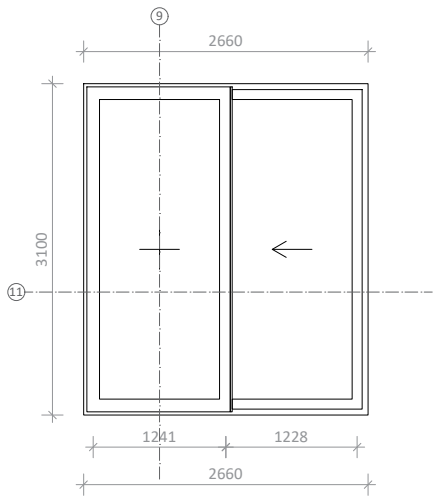

SD10 - 1 PCS
9.9 მ²

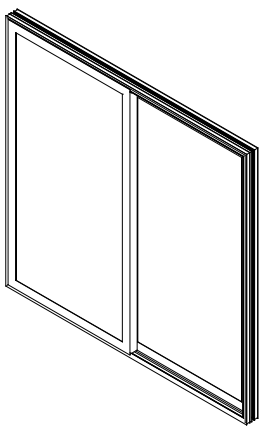

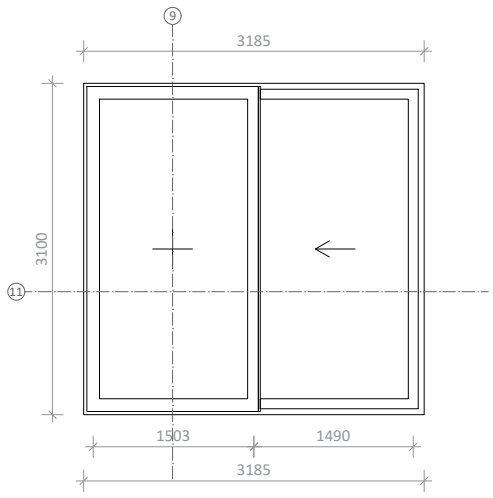

A3

A1103

სათაური

სრიალა ტიპის კარის სპეციფიკაცია

Ns studio
0179 ბაზალეთის ქუჩა 3
ქ. თბილისი, საქართველო.
Tel: 593 27 88 58
info@nsstudio.ge

პროექტი

ქალაქ თბილისში, ერწოს ქუჩა 15-ში მდებარე ტერიტორიაზე მშენებლობის პროექტი

ინფორმაცია დამკვეთის შესახებ

შპს "ეი იქს AX"

***SD07; SD08; SD09; SD10 - ღარაკზე მოწყობილი სრიალა ტიპის კარი, მოწყობილი ალუმინის პროფილირებულ სტრუქტურაზე, ორმაგი მინაპაკეტით.**
პროფილის ფერი: RAL 9011 Graphite Black

***მინაპაკეტის სტრუქტურა: 26 მმ-იანი მინაპაკეტი 2ც. 6 მმ-იანი ნაწრთობი, დაბალემისიური მინა, სრულად გამჭვირვალე.**

*ზუსტი ზომა გადამოწმდეს ადგილზე მწარმოებლის მიერ.

*იხილეთ კარ-ფანჯრის მარკირების გეგმა.

#16.05.2025

Cad Dwg File: **Ertso Street Residential**

ლუკა ჩაგანავა

ნინო ჭანტურია

გიორგი ვარდოსანიძე

ნიკალა ღლონტი

დავით ბალავაძე

მარიამ ლორთქიფანიძე

ანკა მორგოშია

NS Studio

A1104 | გარე პერიმეტრის კარ-ფანჯრის სპეციფიკაცია

1:50 | სრიალა ტიპის კარის სპეციფიკაცია

SD11 - 1 PCS
21.9 მ²

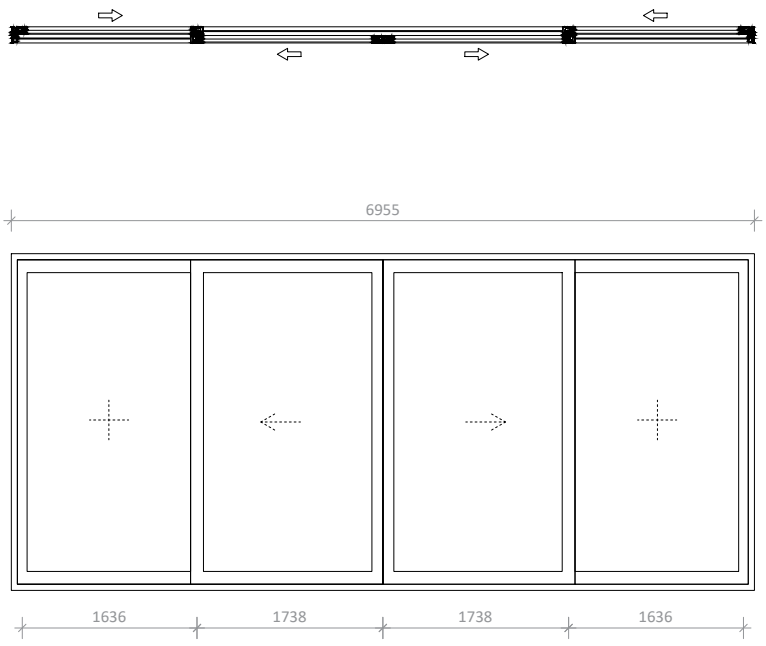

SD12 - 1 PCS
16.53 მ²

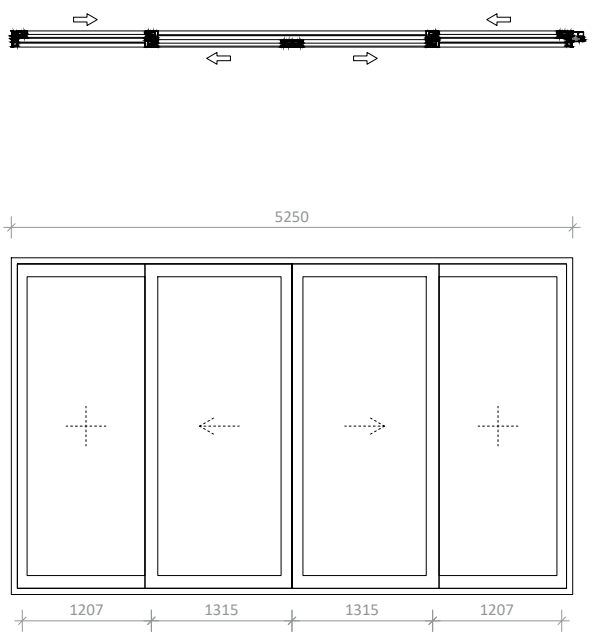

A3

A1104

სათაური

სრიალა ტიპის კარის სპეციფიკაცია

Ns studio
0179 ბაზალეთის ქუჩა 3
ქ. თბილისი, საქართველო.
Tel: 593 27 88 58
info@nsstudio.ge

პროექტი

ქალაქ თბილისში, ერწოს ქუჩა 15-ში მდებარე ტერიტორიაზე მშენებლობის პროექტი

ინფორმაცია დამკვეთის შესახებ

შპს "ეი იქს AX"

***SD07; SD08; SD09; SD10 - ღარაკზე მოწყობილი სრიალა ტიპის კარი, მოწყობილი ალუმინის პროფილირებულ სტრუქტურაზე, ორმაგი მინაპაკეტით.**
პროფილის ფერი: RAL 9011 Graphite Black

***მინაპაკეტის სტრუქტურა: 26 მმ-იანი მინაპაკეტი 2ც. 6 მმ-იანი ნაწრთობი, დაბალემისიური მინა, სრულად გამჭვირვალე.**

***ზუსტი ზომა გადამოწმდეს ადგილზე მწარმოებლის მიერ.**

***იხილეთ კარ-ფანჯრის მარკირების გეგმა.**

#16.05.2025

Cad Dwg File: **Ertso Street Residential**

ლუკა ჩაგანავა

ნინო ჭანტურია

გიორგი ვარდოსანიძე

ნიკალა ღლონტი

დავით ბალავაძე

მარიამ ლორთქიფანიძე

ანკა მორგოშია

NS Studio

A1105 | გარე პერიმეტრის კარ-ფანჯრის სპეციფიკაცია

1:50 | სრიალა ტიპის კარის სპეციფიკაცია

SD13 - 1 PCS
29.3 მ²

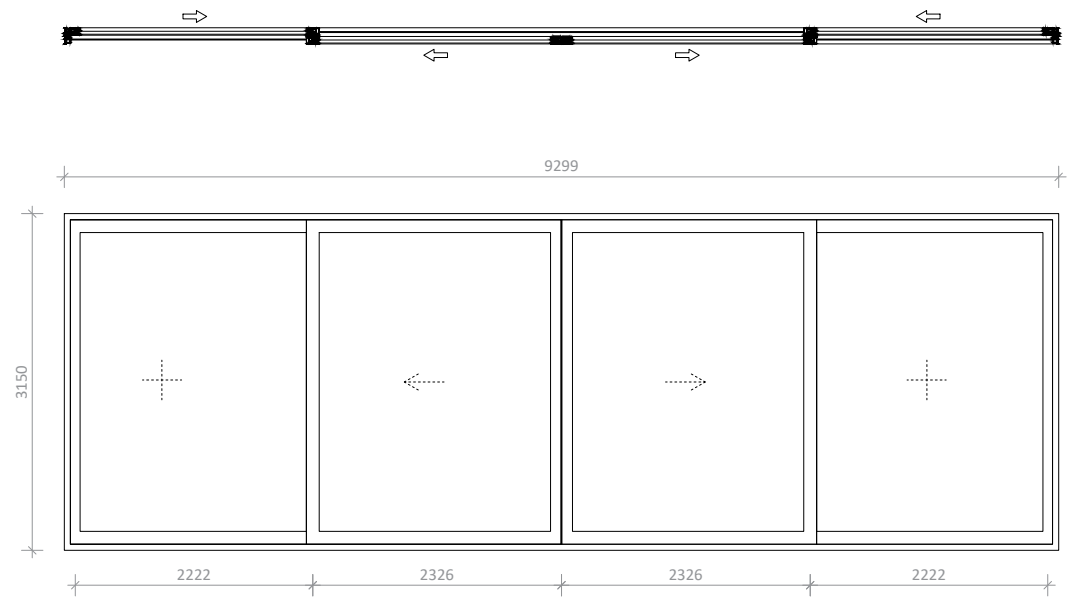

SD14 - 1 PCS
8.74 მ²

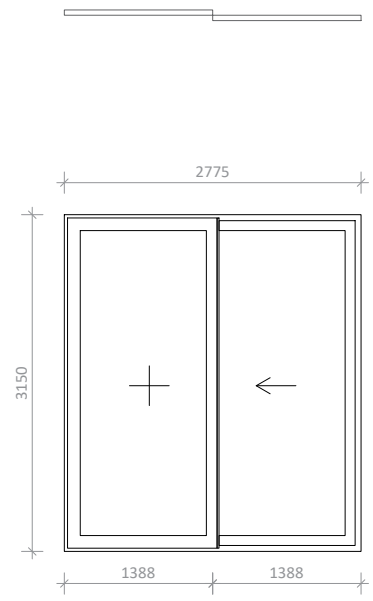

SD15 - 1 PCS
15.23 მ²

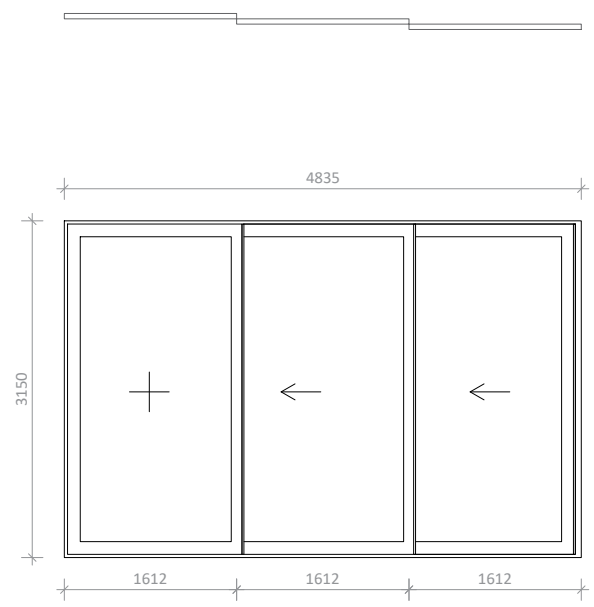

A3

A1105

სათაური

სრიალა ტიპის კარის სპეციფიკაცია

Ns studio
0179 ბაზალეთის ქუჩა 3
ქ. თბილისი, საქართველო.
Tel: 593 27 88 58
info@nsstudio.ge

პროექტი

ქალაქ თბილისში, ერწოს ქუჩა 15-ში მდებარე ტერიტორიაზე მშენებლობის პროექტი

ინფორმაცია დამკვეთის შესახებ

შპს "ეი იქს AX"

***SD07; SD08; SD09; SD10 - ღარაკზე მოწყობილი სრიალა ტიპის კარი, მოწყობილი ალუმინის პროფილირებულ სტრუქტურაზე, ორმაგი მინაპაკეტით.**
პროფილის ფერი: RAL 9011 Graphite Black

***მინაპაკეტის სტრუქტურა: 26 მმ-იანი მინაპაკეტი 2ც. 6 მმ-იანი ნაწრთობი, დაბალემისიური მინა, სრულად გამჭვირვალე.**

***ზუსტი ზომა გადამოწმდეს ადგილზე მწარმოებლის მიერ.**

***იხილეთ კარ-ფანჯრის მარკირების გეგმა.**

#16.05.2025

Cad Dwg File: **Ertso Street Residential**

ლუკა ჩაგანავა

ნინო ჭანტურია

გიორგი ვარდოსანიძე

ნიკალა ღლონტი

დავით ბალავაძე

მარიამ ლორთქიფანიძე

ანკა მორგოშია

NS Studio

A1106 | გარე პერიმეტრის კარ-ფანჯრის სპეციფიკაცია

1:50 | ფანჯრების სპეციფიკაცია

CW01- 1-8 - 1 PCS
80.42 მ²

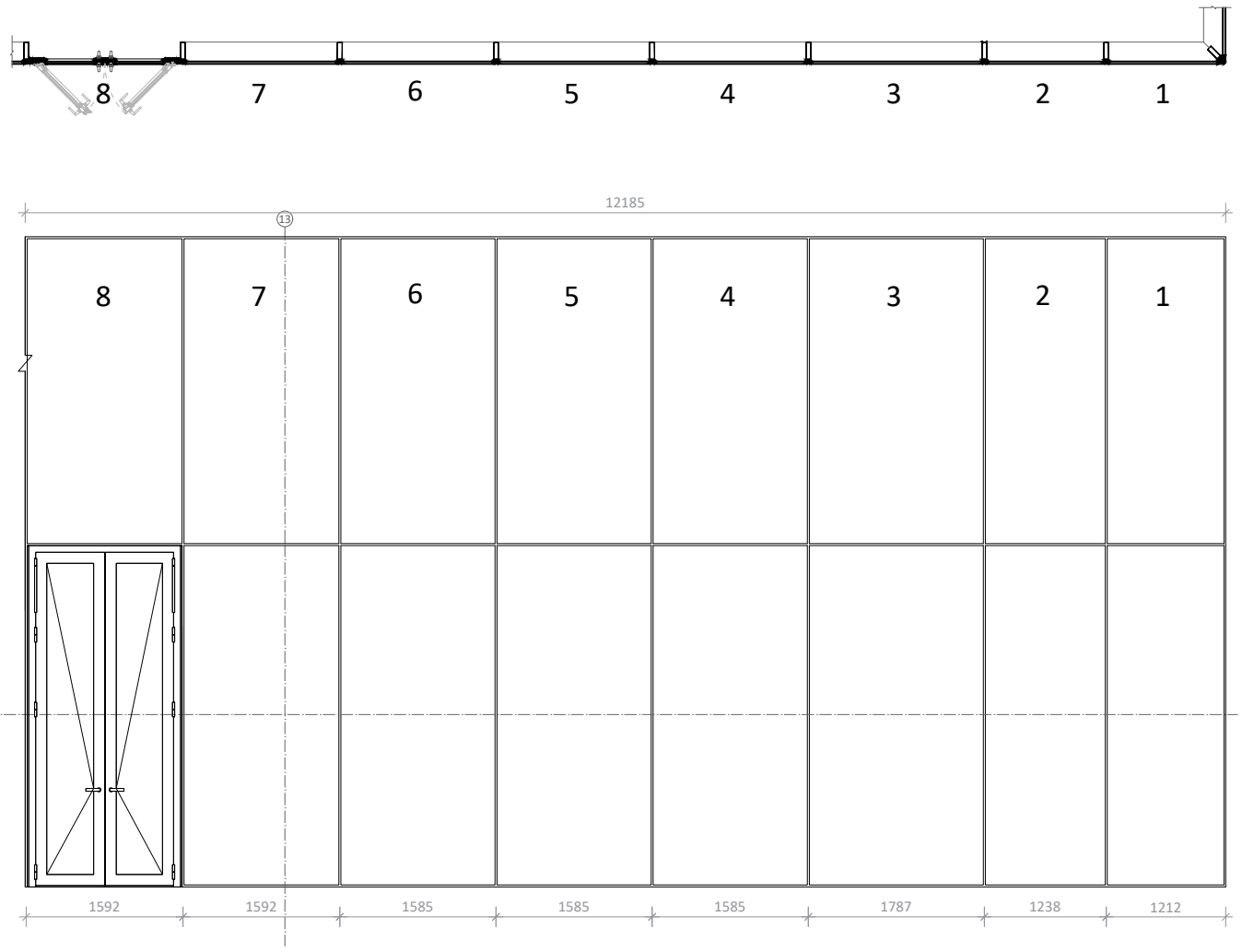

CW01- 9-16 - 1 PCS
84.52 მ²

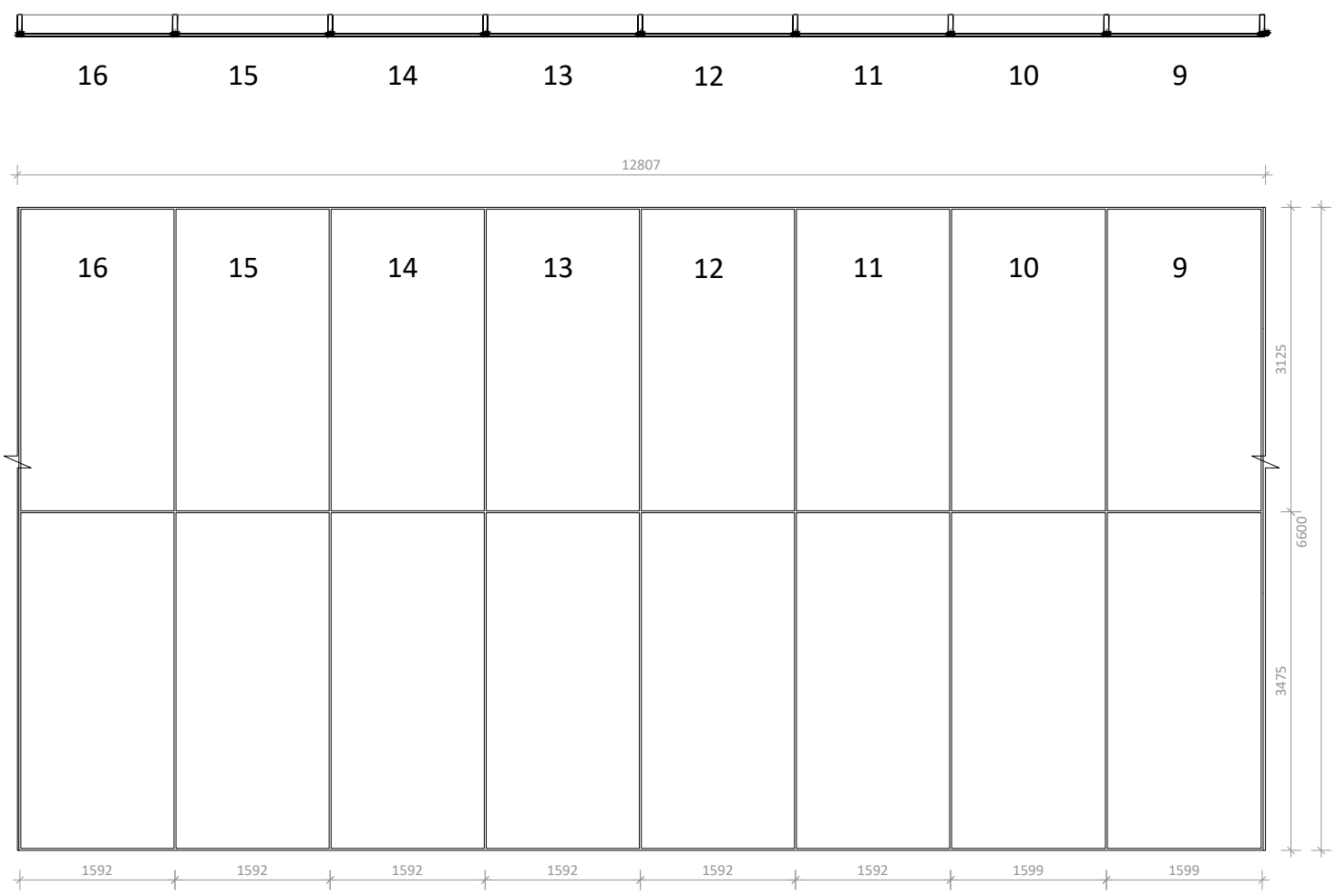

A3

A1106

სათაური

ფანჯრების სპეციფიკაცია

Ns studio
0179 ბაზალეთის ქუჩა 3
ქ. თბილისი, საქართველო.
Tel: 593 27 88 58
info@nsstudio.ge

პროექტი

ქალაქ თბილისში, ერწოს ქუჩა 15-ში მდებარე ტერიტორიაზე მშენებლობის პროექტი

ინფორმაცია დამკვეთის შესახებ

შპს "ეი იქს AX"

***მინაპაკეტის სტრუქტურა: 26 მმ-იანი მინაპაკეტი 2ც. 6 მმ-იანი ნაწრთობი, დაბალემისიური მინა, სრულად გამჭვირვალე.**
პროფილის ფერი: RAL 9011 Graphite Black

***CW01- 1-9 - სილიკონ სისტემის კარ-ფანჯარა.**

*ზუსტი ზომა გადამოწმდეს ადგილზე მწარმოებლის მიერ.
*იხილეთ კარ-ფანჯრის მარკირების გეგმა.

#16.05.2025

Cad Dwg File: **Ertso Street Residential**

ლუკა ჩაგანავა

ნინო ჭანტურია

გიორგი ვარდოსანიძე

ნიკალა ღლონტი

დავით ბალავაძე

მარიამ ლორთქიფანიძე

ანკა მორგოშია

NS Studio

A1107 | გარე პერიმეტრის კარ-ფანჯრის სპეციფიკაცია

1:50 | ფანჯრების სპეციფიკაცია

CW01- 17-24 - 1 PCS
80.43 მ²

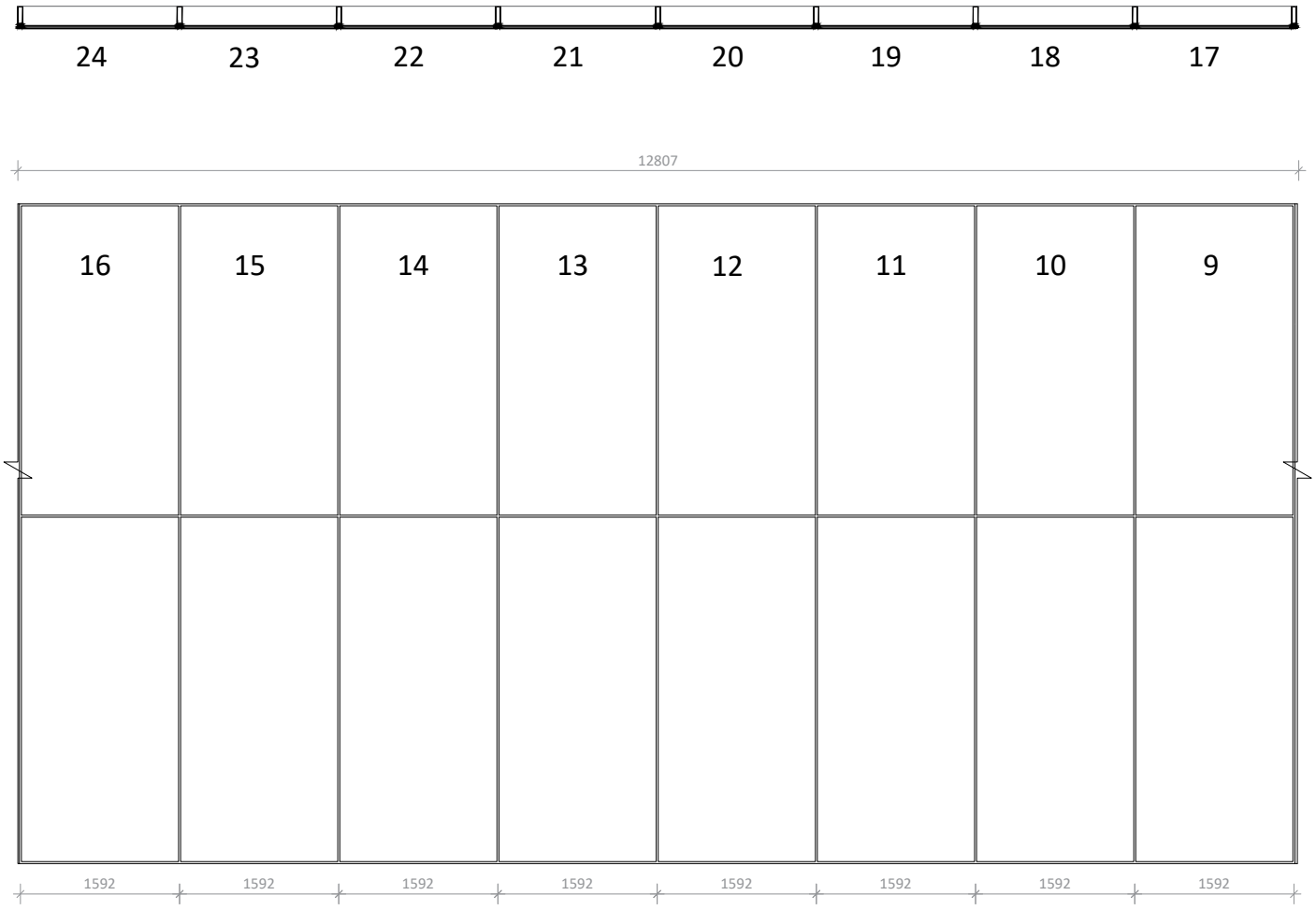

CW01- 25-32 - 1 PCS
84.74 მ²

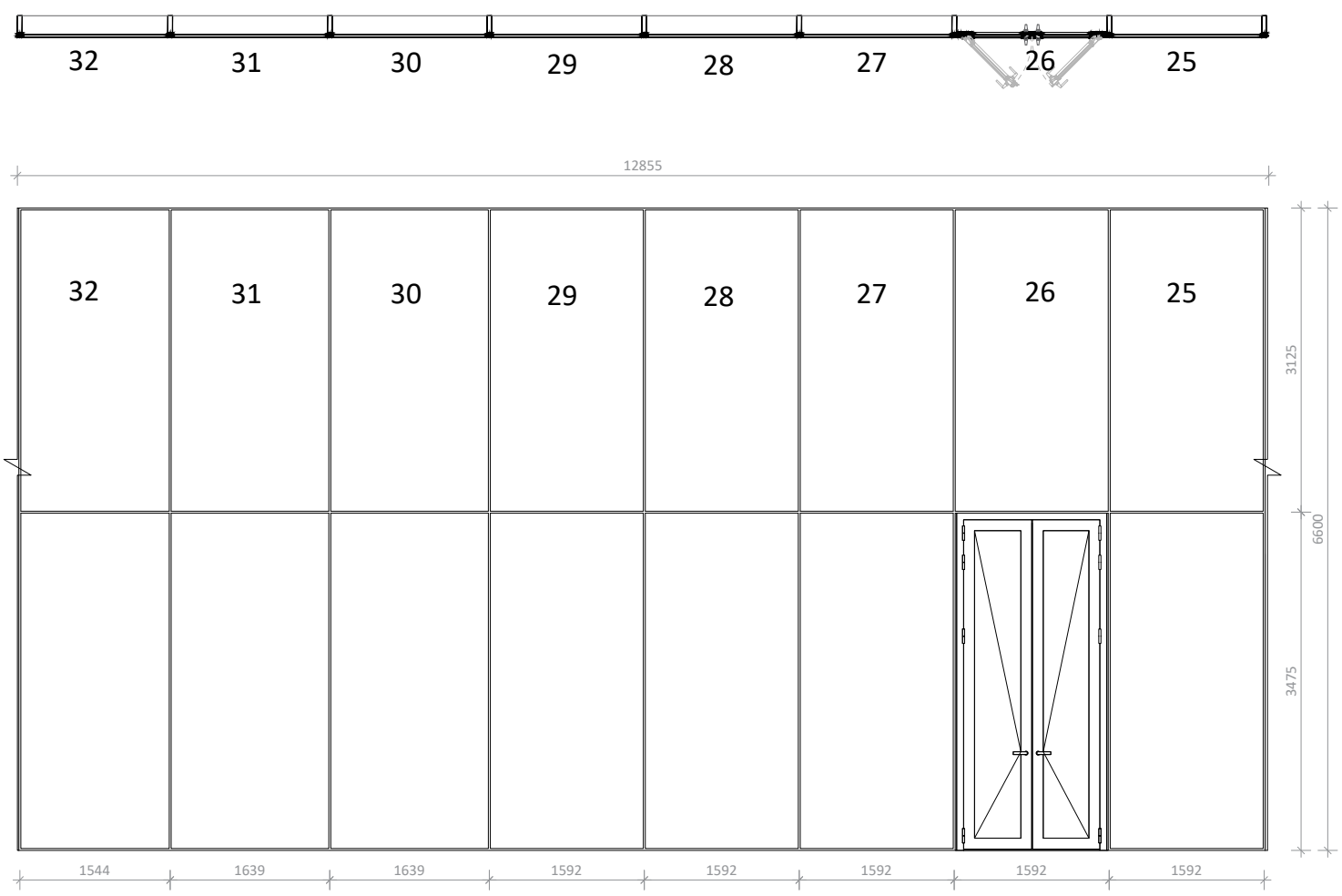

A3

A1107

სათაური

ფანჯრების სპეციფიკაცია

Ns studio
0179 ბაზალეთის ქუჩა 3
ქ. თბილისი, საქართველო.
Tel: 593 27 88 58
info@nsstudio.ge

პროექტი

ქალაქ თბილისში, ერწოს ქუჩა 15-ში მდებარე ტერიტორიაზე მშენებლობის პროექტი

ინფორმაცია დამკვეთის შესახებ

შპს "ეი იქს AX"

***მინაპაკეტის სტრუქტურა: 26 მმ-იანი მინაპაკეტი 2ც. 6 მმ-იანი ნაწრთობი, დაბალემისიური მინა, სრულად გამჭვირვალე.**
პროფილის ფერი: RAL 9011 Graphite Black

***CW01- 1-9 - სილიკონ სისტემის კარ-ფანჯარა.**

*ზუსტი ზომა გადამოწმდეს ადგილზე მწარმოებლის მიერ.
*იხილეთ კარ-ფანჯრის მარკირების გეგმა.

#16.05.2025

Cad Dwg File: **Ertso Street Residential**

ლუკა ჩაგანავა
ნინო ჭანტურია
გიორგი ვარდოსანიძე
ნიკალა ღლონტი
დავით ბალავაძე
მარიამ ლორთქიფანიძე
ანკა მორგოშია

NS Studio

A1108 | გარე პერიმეტრის კარ-ფანჯრის სპეციფიკაცია

1:50 | ფანჯრების სპეციფიკაცია

CW01- 33-40 1 PCS
80.82 მ²

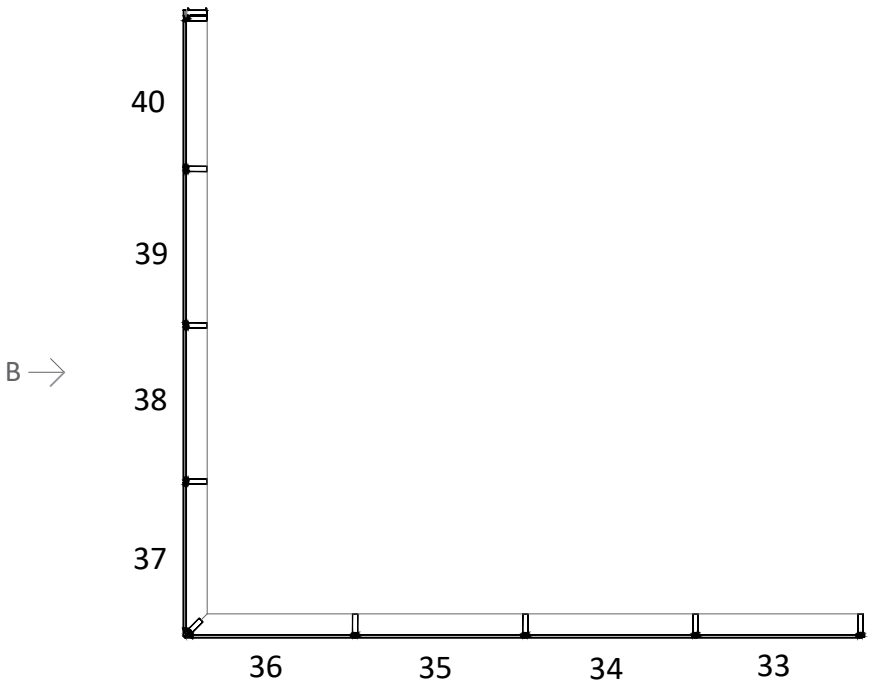

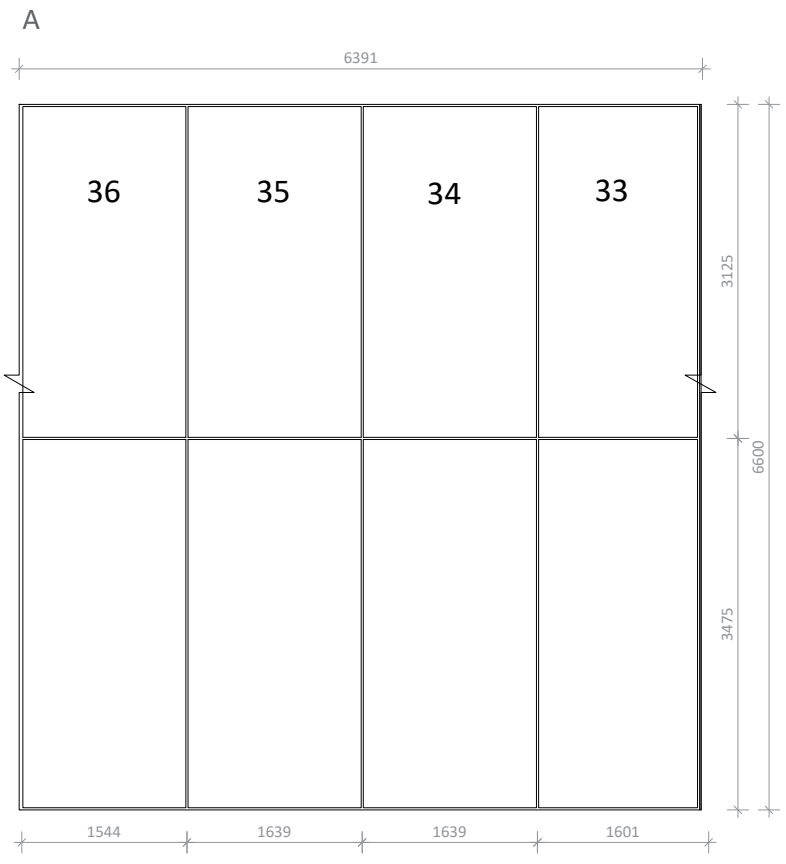

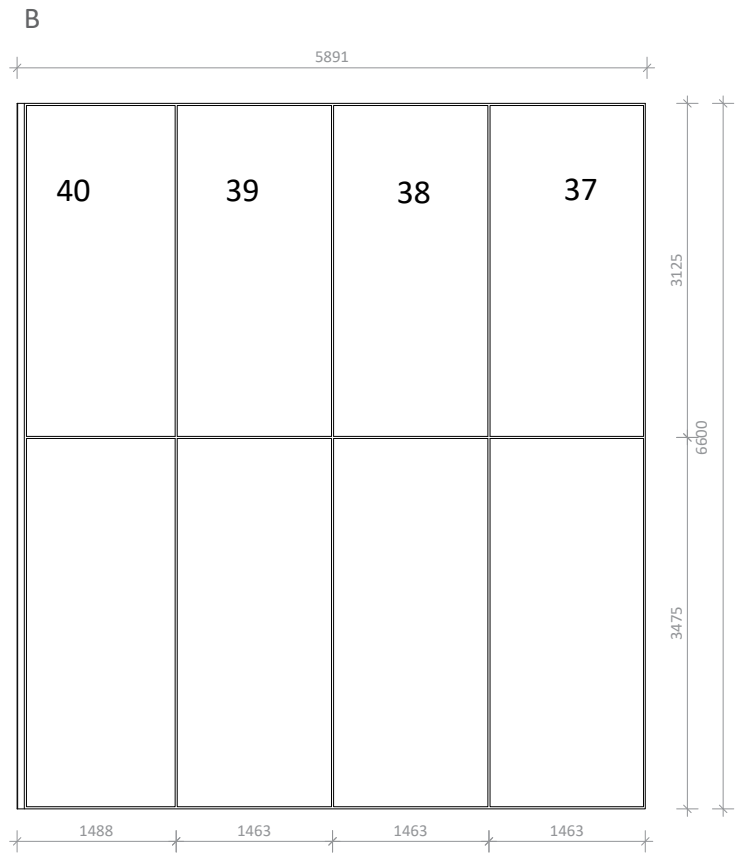

A3

A1108

სათაური

ფანჯრების სპეციფიკაცია

Ns studio
0179 ბაზალეთის ქუჩა 3
ქ. თბილისი, საქართველო.
Tel: 593 27 88 58
info@nsstudio.ge

პროექტი

ქალაქ თბილისში, ერწოს ქუჩა 15-ში მდებარე ტერიტორიაზე მშენებლობის პროექტი

ინფორმაცია დამკვეთის შესახებ

შპს "ეი იქს AX"

***მინაპაკეტის სტრუქტურა: 26 მმ-იანი მინაპაკეტი 2ც. 6 მმ-იანი ნაწრთობი, დაბალემისიური მინა, სრულად გამჭვირვალე. პროფილის ფერი: RAL 9011 Graphite Black**

***CW01- 1-9 - სილიკონ სისტემის კარ-ფანჯარა.**

***ზუსტი ზომა გადამოწმდეს ადგილზე მწარმოებლის მიერ.**
***იხილეთ კარ-ფანჯრის მარკირების გეგმა.**

#16.05.2025

Cad Dwg File: **Ertso Street Residential**

ლუკა ჩაგანავა
ნინო ჭანტურია
გიორგი ვარდოსანიძე
ნიკალა ღლონტი
დავით ბალავაძე
მარიამ ლორთქიფანიძე
ანკა მორგოშია

NS Studio

A1109 | გარე პერიმეტრის კარ-ფანჯრის სპეციფიკაცია

1:50 | ფანჯრების სპეციფიკაცია

CW01- 40-1 - 40-3 1 PCS
11.36 მ²

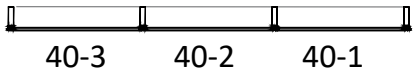

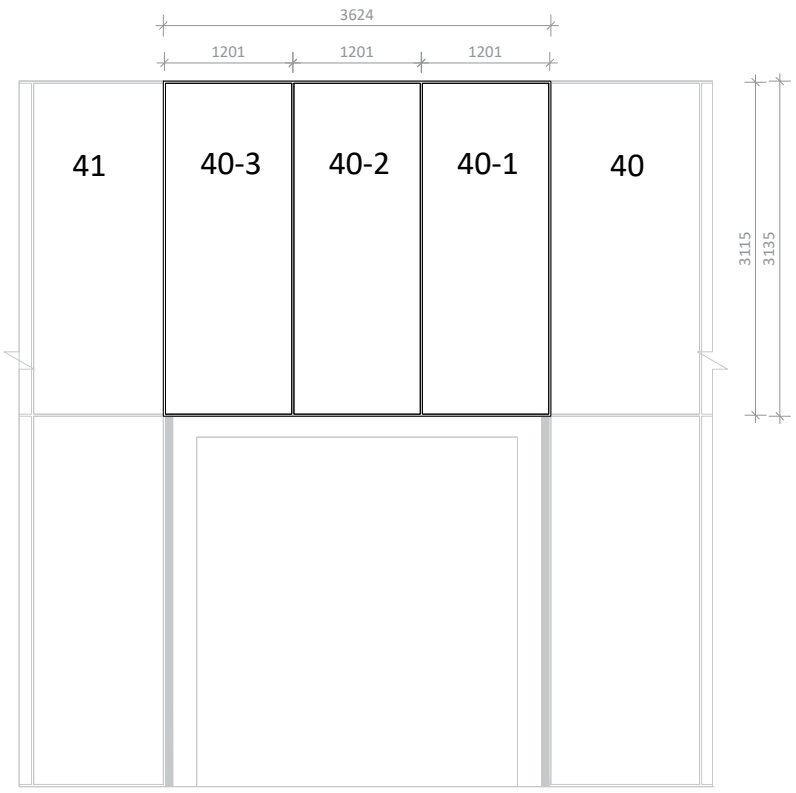

CW01- 41-48 1 PCS
77.60 მ²

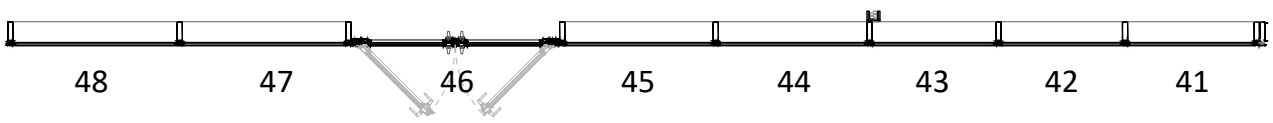

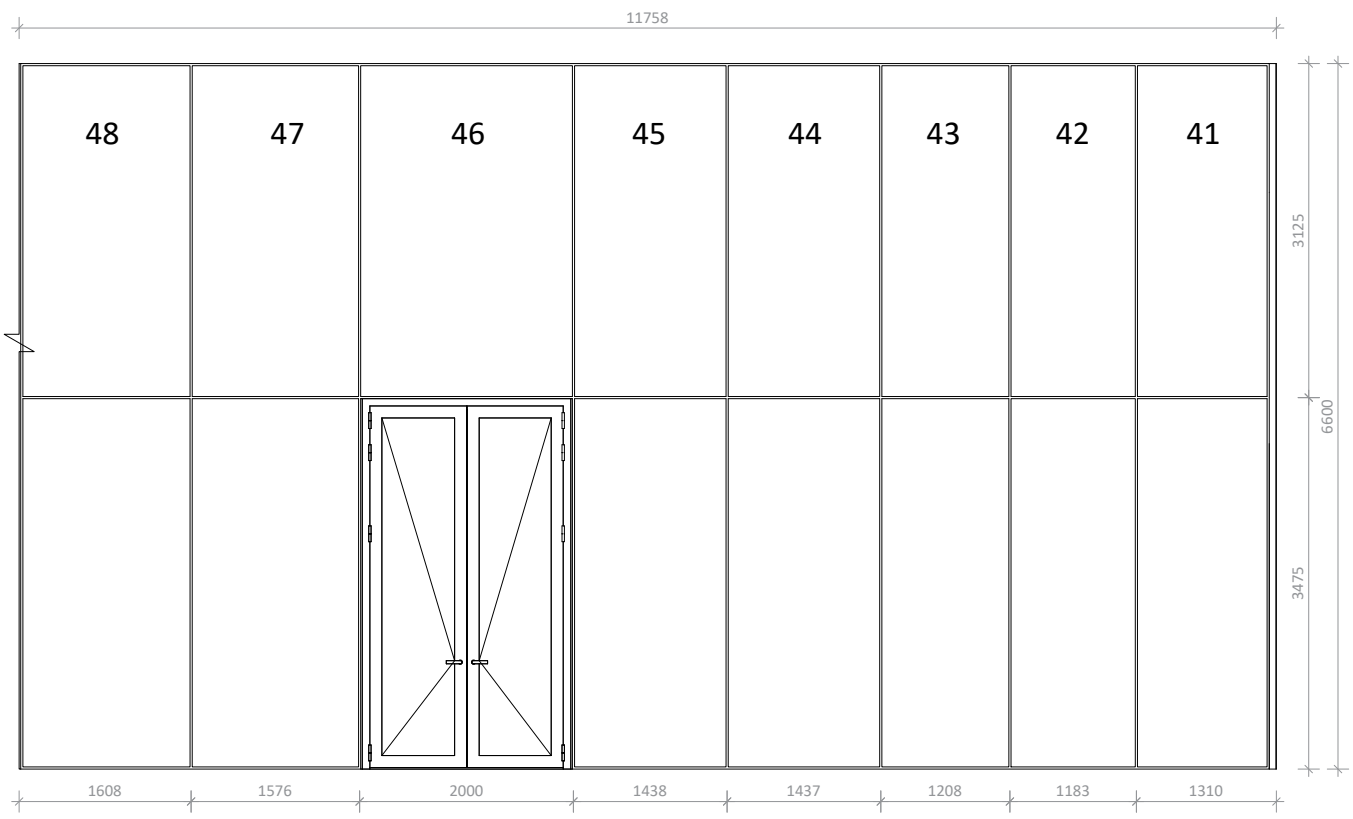

A3

A1109

სათაური

ფანჯრების სპეციფიკაცია

Ns studio
0179 ბაზალეთის ქუჩა 3
ქ. თბილისი, საქართველო.
Tel: 593 27 88 58
info@nsstudio.ge

პროექტი

ქალაქ თბილისში, ერწოს ქუჩა 15-ში მდებარე ტერიტორიაზე მშენებლობის პროექტი

ინფორმაცია დამკვეთის შესახებ

შპს "ეი იქს AX"

***მინაპაკეტის სტრუქტურა: 26 მმ-იანი მინაპაკეტი 2ც. 6 მმ-იანი ნაწრთობი, დაბალემისიური მინა, სრულად გამჭვირვალე.**
პროფილის ფერი: RAL 9011 Graphite Black

***CW01- 1-9 - სილიკონ სისტემის კარ-ფანჯარა.**

*ზუსტი ზომა გადამოწმდეს ადგილზე მწარმოებლის მიერ.
*იხილეთ კარ-ფანჯრის მარკირების გეგმა.

#16.05.2025

Cad Dwg File: **Ertso Street Residential**

ლუკა ჩაგანავა
ნინო ჭანტურია
გიორგი ვარდოსანიძე
ნიკალა ღლონტი
დავით ბალავაძე
მარიამ ლორთქიფანიძე
ანკა მორგოშია

NS Studio

A1110 | გარე პერიმეტრის კარ-ფანჯრის სპეციფიკაცია

1:50 | ფანჯრების სპეციფიკაცია

CW01- 49-57 1 PCS
91.15მ²

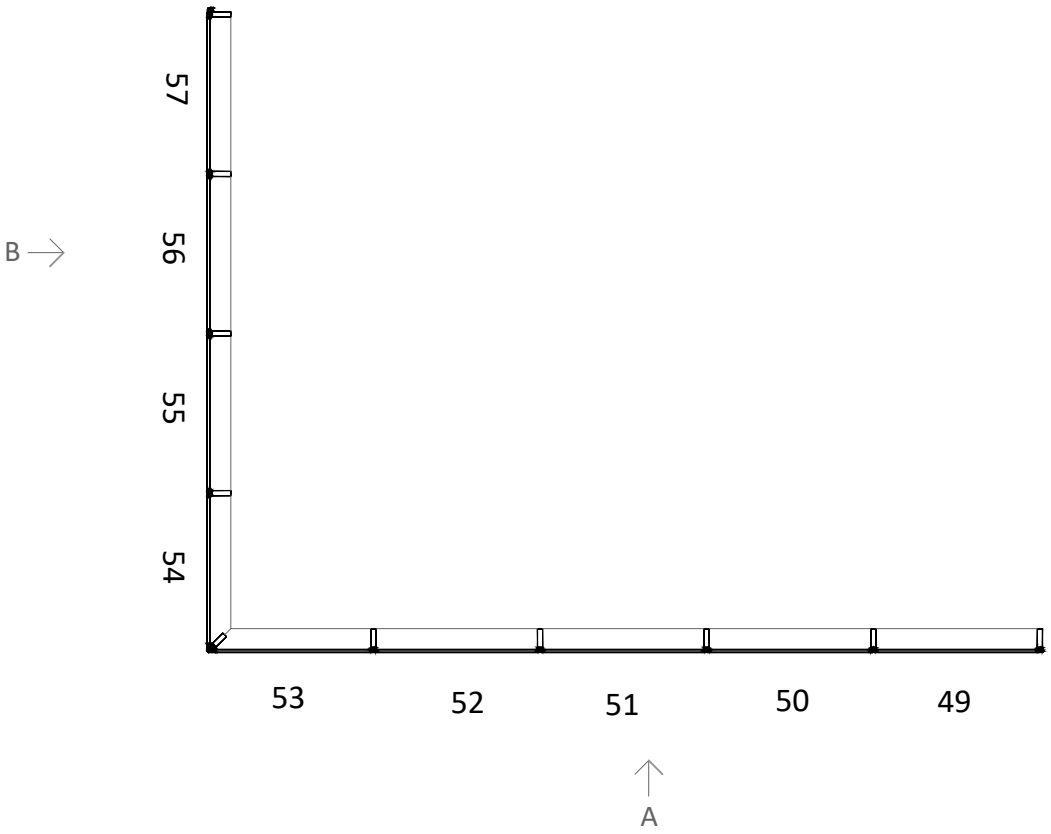

A

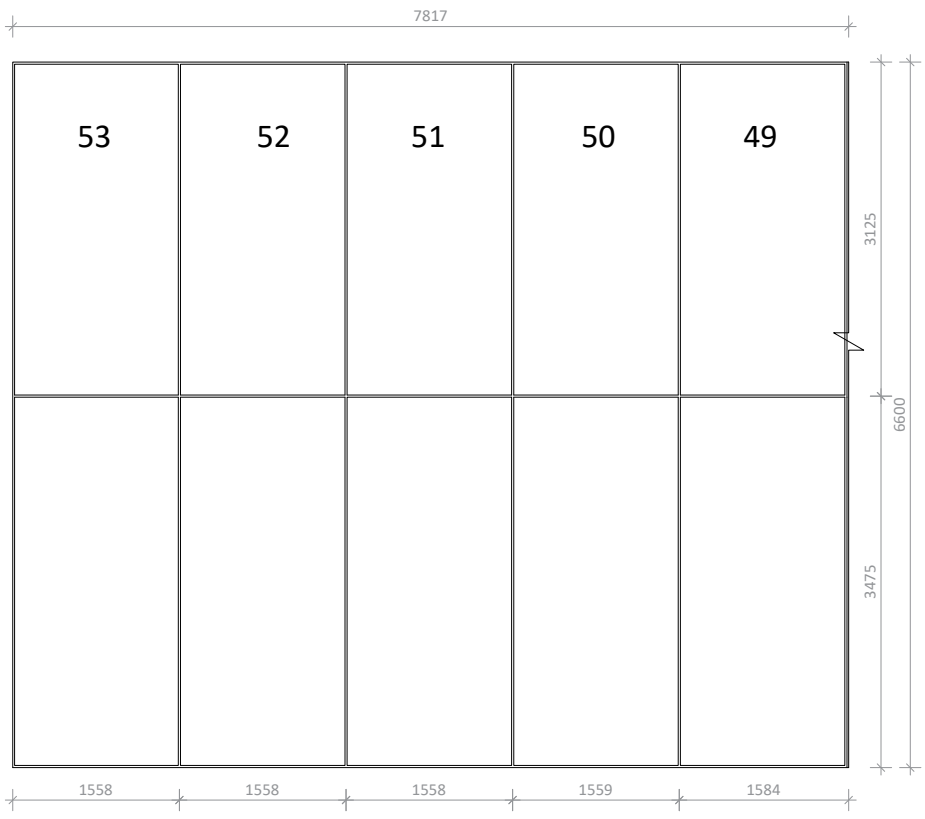

B

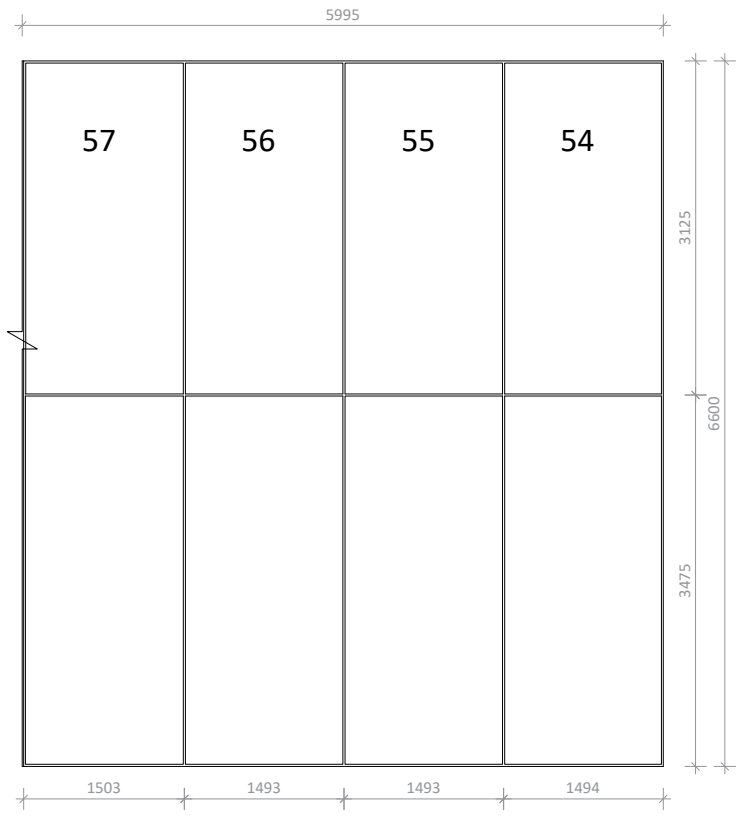

A3

A1110

სათაური

ფანჯრების სპეციფიკაცია

Ns studio
0179 ბაზალეთის ქუჩა 3
ქ. თბილისი, საქართველო.
Tel: 593 27 88 58
info@nsstudio.ge

პროექტი

ქალაქ თბილისში, ერწოს ქუჩა 15-ში მდებარე ტერიტორიაზე მშენებლობის პროექტი

ინფორმაცია დამკვეთის შესახებ

შპს "ეი იქს AX"

***მინაპაკეტის სტრუქტურა: 26 მმ-იანი მინაპაკეტი 2ც. 6 მმ-იანი ნაწრთობი, დაბალემისიური მინა, სრულად გამჭვირვალე.**
პროფილის ფერი: RAL 9011 Graphite Black

***CW01- 1-9 - სილიკონ სისტემის კარ-ფანჯარა.**

*ზუსტი ზომა გადამოწმდეს ადგილზე მწარმოებლის მიერ.
*იხილეთ კარ-ფანჯრის მარკირების გეგმა.

#16.05.2025

Cad Dwg File: **Ertso Street Residential**

ლუკა ჩაგანავა
ნინო ჭანტურია
გიორგი ვარდოსანიძე
ნიკალა ღლონტი
დავით ბალავაძე
მარიამ ლორთქიფანიძე
ანკა მორგოშია

NS Studio

A1111 | გარე პერიმეტრის კარ-ფანჯრის სპეციფიკაცია

1:50 | ფანჯრების სპეციფიკაცია

CW01- 58-68 1 PCS
103.13მ²

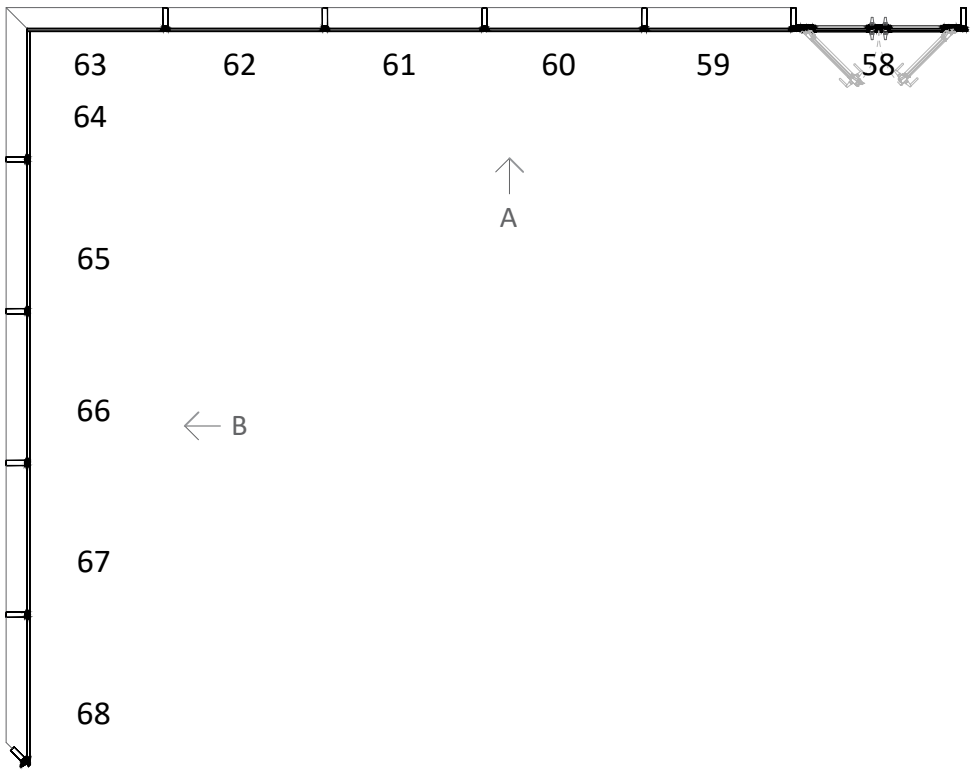

A

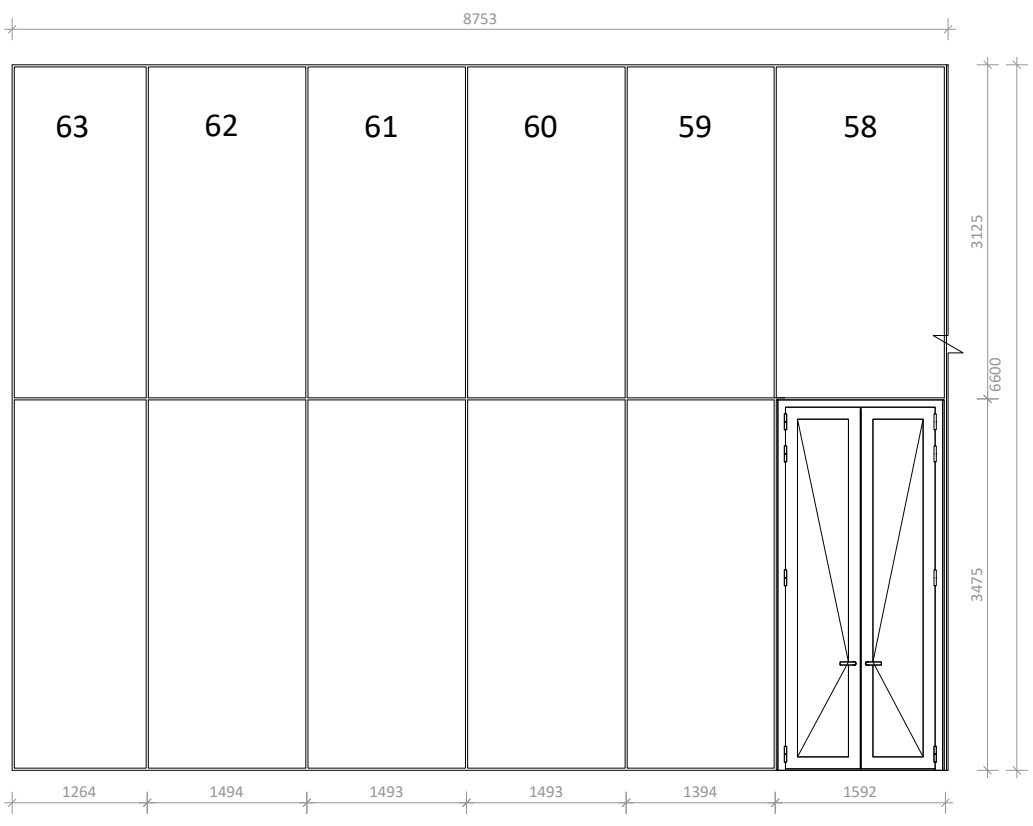

B

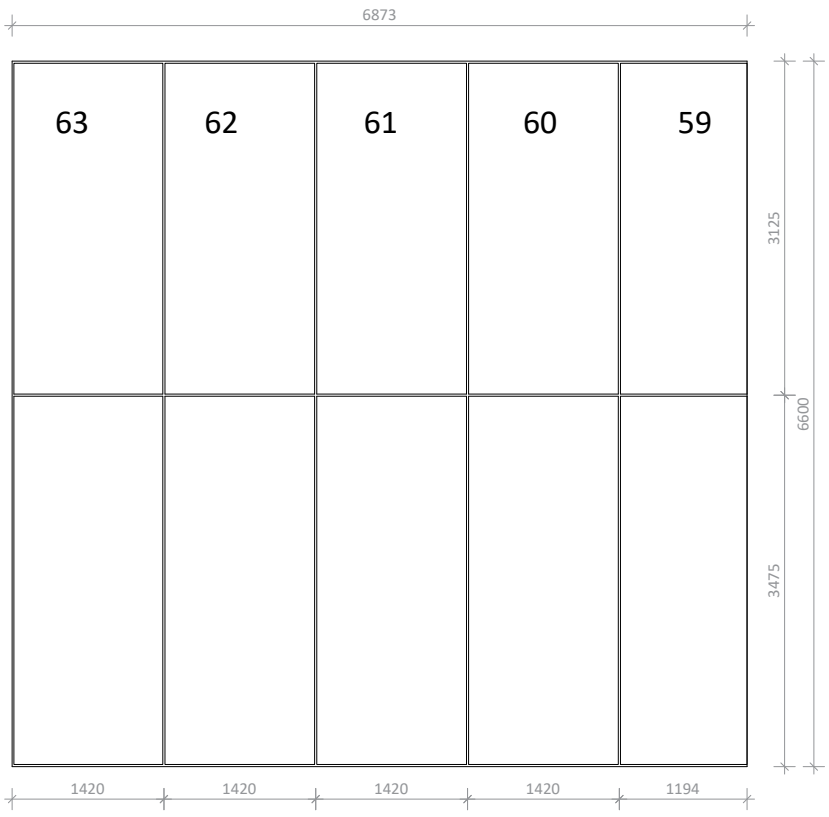

A3

A1111

სათაური

ფანჯრების სპეციფიკაცია

Ns studio
0179 ბაზალეთის ქუჩა 3
ქ. თბილისი, საქართველო.
Tel: 593 27 88 58
info@nsstudio.ge

პროექტი

ქალაქ თბილისში, ერწოს ქუჩა 15-ში მდებარე ტერიტორიაზე მშენებლობის პროექტი

ინფორმაცია დამკვეთის შესახებ

შპს "ეი იქს AX"

***მინაპაკეტის სტრუქტურა: 26 მმ-იანი მინაპაკეტი 2ც. 6 მმ-იანი ნაწრთობი, დაბალემისიური მინა, სრულად გამჭვირვალე.**
პროფილის ფერი: RAL 9011 Graphite Black

***CW01- 1-9 - სილიკონ სისტემის კარ-ფანჯარა.**

***ზუსტი ზომა გადამოწმდეს ადგილზე მწარმოებლის მიერ.**
***იხილეთ კარ-ფანჯრის მარკირების გეგმა.**

#16.05.2025

Cad Dwg File: **Ertso Street Residential**

ლუკა ჩაგანავა

ნინო ჭანტურია

გიორგი ვარდოსანიძე

ნიკალა ღლონტი

დავით ბალავაძე

მარიამ ლორთქიფანიძე

ანკა მორგოშია

NS Studio

A1112 | გარე პერიმეტრის კარ-ფანჯრის სპეციფიკაცია

1:50 | ფანჯრების სპეციფიკაცია

CW01- 69-76 1 PCS
79.00 მ²

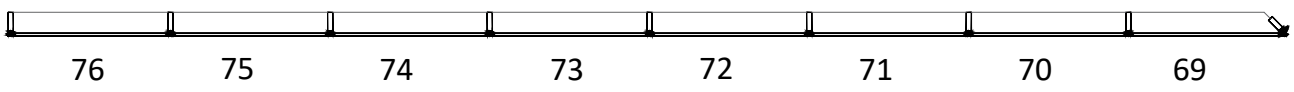

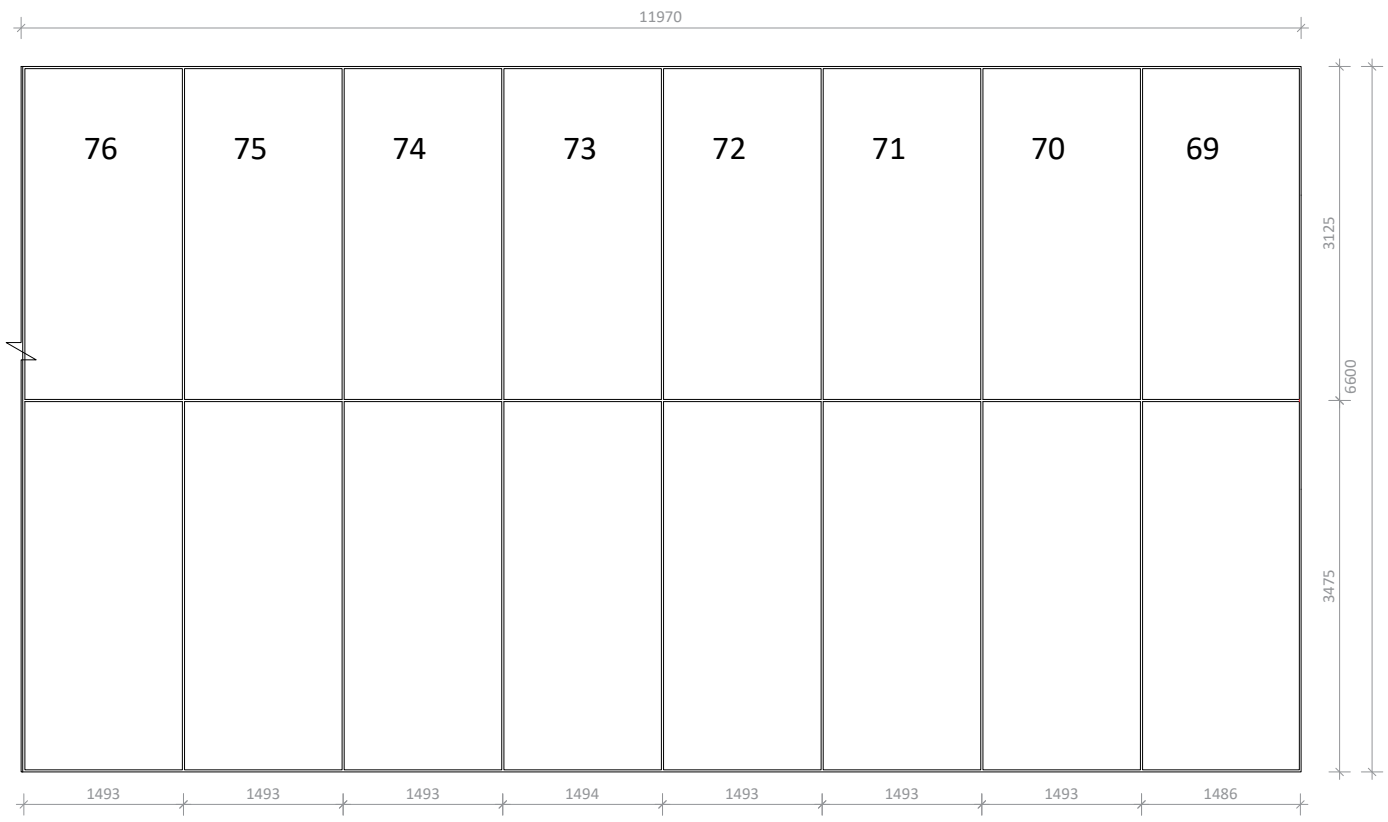

CW01- 77-84 1 PCS
79.98 მ²

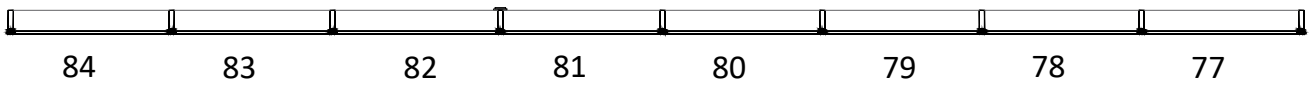

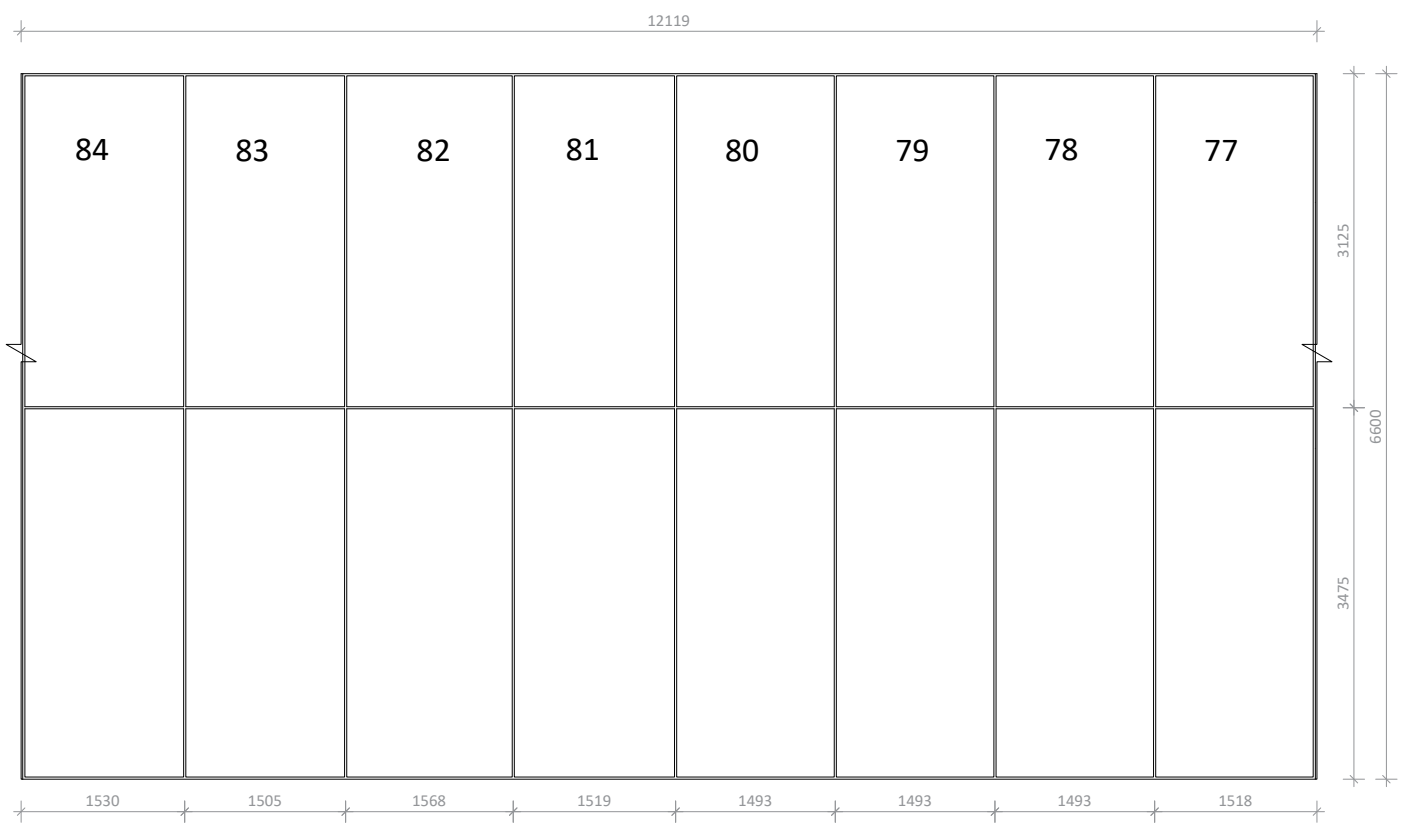

A3

A1112

სათაური

ფანჯრების სპეციფიკაცია

Ns studio
0179 ბაზალეთის ქუჩა 3
ქ. თბილისი, საქართველო.
Tel: 593 27 88 58
info@nsstudio.ge

პროექტი

ქალაქ თბილისში, ერწოს ქუჩა 15-ში მდებარე ტერიტორიაზე მშენებლობის პროექტი

ინფორმაცია დამკვეთის შესახებ

შპს "ეი იქს AX"

***მინაპაკეტის სტრუქტურა: 26 მმ-იანი მინაპაკეტი 2ც. 6 მმ-იანი ნაწრთობი, დაბალემისიური მინა, სრულად გამჭვირვალე.**
პროფილის ფერი: RAL 9011 Graphite Black

***CW01- 1-9 - სილიკონ სისტემის კარ-ფანჯარა.**

***ზუსტი ზომა გადამოწმდეს ადგილზე მწარმოებლის მიერ.**
***იხილეთ კარ-ფანჯრის მარკირების გეგმა.**

#16.05.2025

Cad Dwg File: **Ertso Street Residential**

ლუკა ჩაგანავა
ნინო ჭანტურია
გიორგი ვარდოსანიძე
ნიკალა ღლონტი
დავით ბალავაძე
მარიამ ლორთქიფანიძე
ანკა მორგოშია

NS Studio

A1113 | გარე პერიმეტრის კარ-ფანჯრის სპეციფიკაცია

1:50 | ფანჯრების სპეციფიკაცია

CW01- 85-92 1 PCS
79.79 მ²

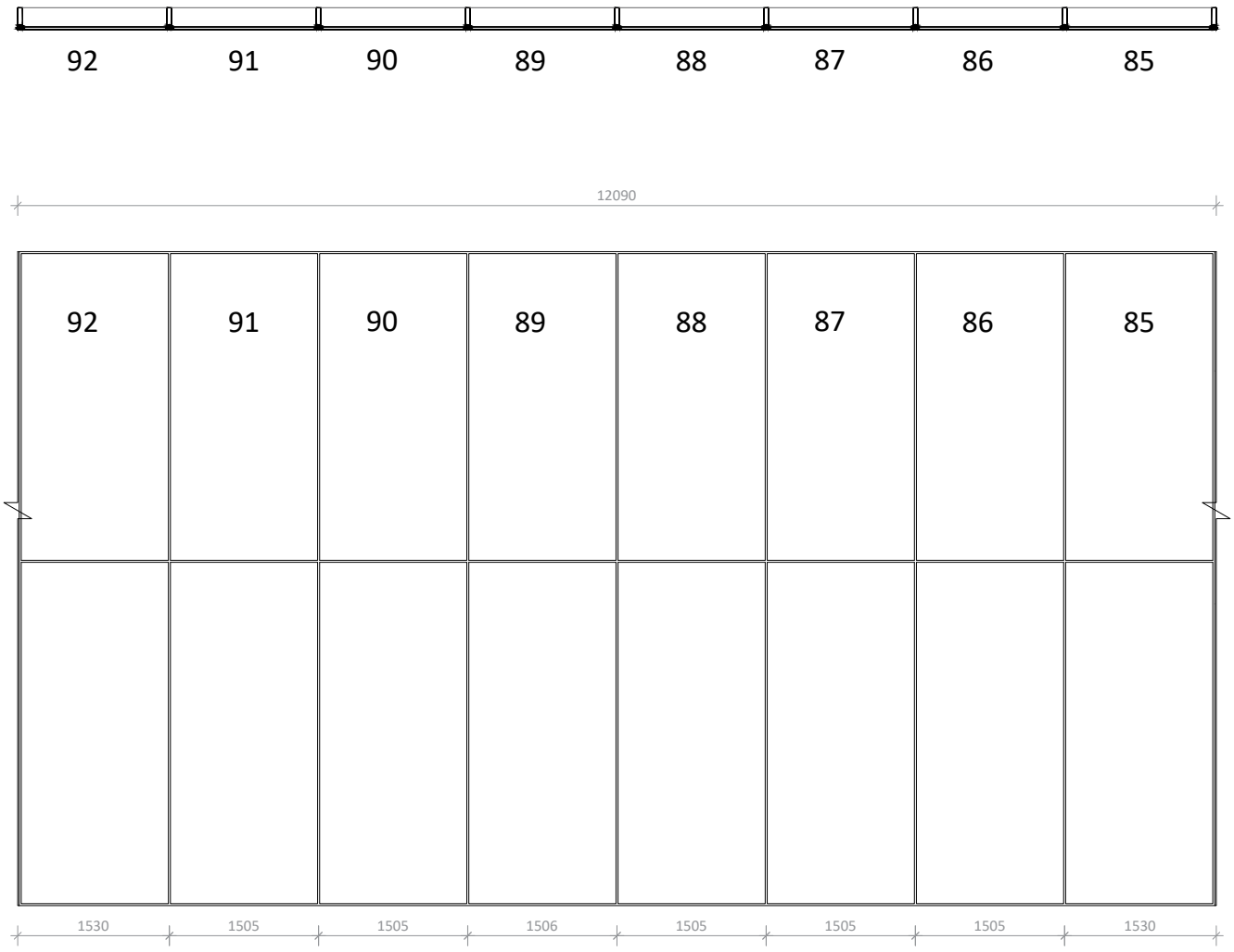

CW01- 101-108 1 PCS
80.87 მ²

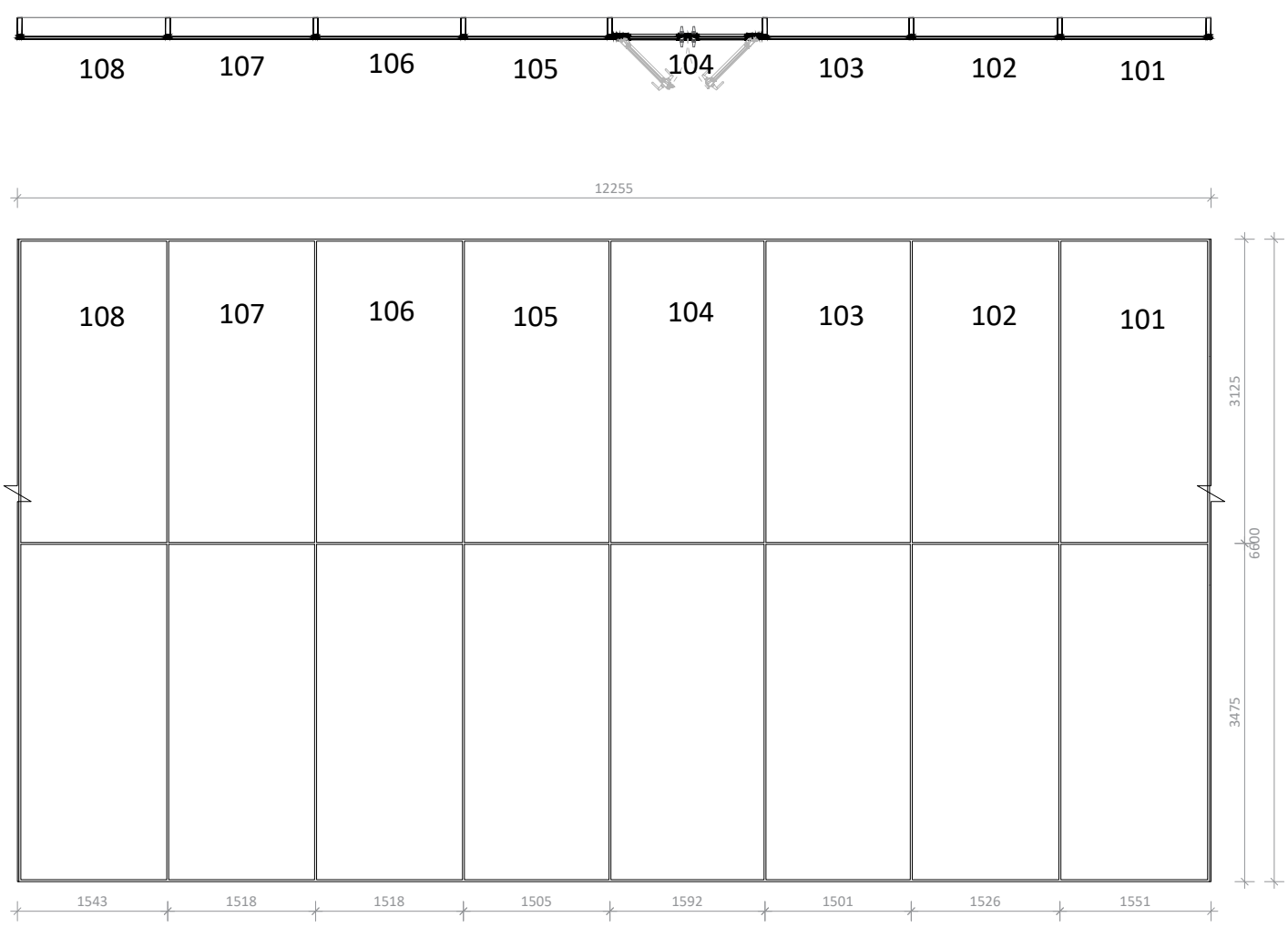

A3

A1113

სათაური

ფანჯრების სპეციფიკაცია

Ns studio
0179 ბაზალეთის ქუჩა 3
ქ. თბილისი, საქართველო.
Tel: 593 27 88 58
info@nsstudio.ge

პროექტი

ქალაქ თბილისში, ერწოს ქუჩა 15-ში მდებარე ტერიტორიაზე მშენებლობის პროექტი

ინფორმაცია დამკვეთის შესახებ

შპს "ეი იქს AX"

***მინაპაკეტის სტრუქტურა: 26 მმ-იანი მინაპაკეტი 2ც. 6 მმ-იანი ნაწრთობი, დაბალემისიური მინა, სრულად გამჭვირვალე. პროფილის ფერი: RAL 9011 Graphite Black**

***CW01- 1-9 - სილიკონ სისტემის კარ-ფანჯარა.**

***ზუსტი ზომა გადამოწმდეს ადგილზე მწარმოებლის მიერ.**

***იხილეთ კარ-ფანჯრის მარკირების გეგმა.**

#16.05.2025

Cad Dwg File: **Ertso Street Residential**

ლუკა ჩაგანავა

ნინო ჭანტურია

გიორგი ვარდოსანიძე

ნიკალა ღლონტი

დავით ბალავაძე

მარიამ ლორთქიფანიძე

ანკა მორგოშია

NS Studio

A1114 | გარე პერიმეტრის კარ-ფანჯრის სპეციფიკაცია

1:50 | ფანჯრების სპეციფიკაცია

CW01- 93-100 1 PCS
80.24 მ²

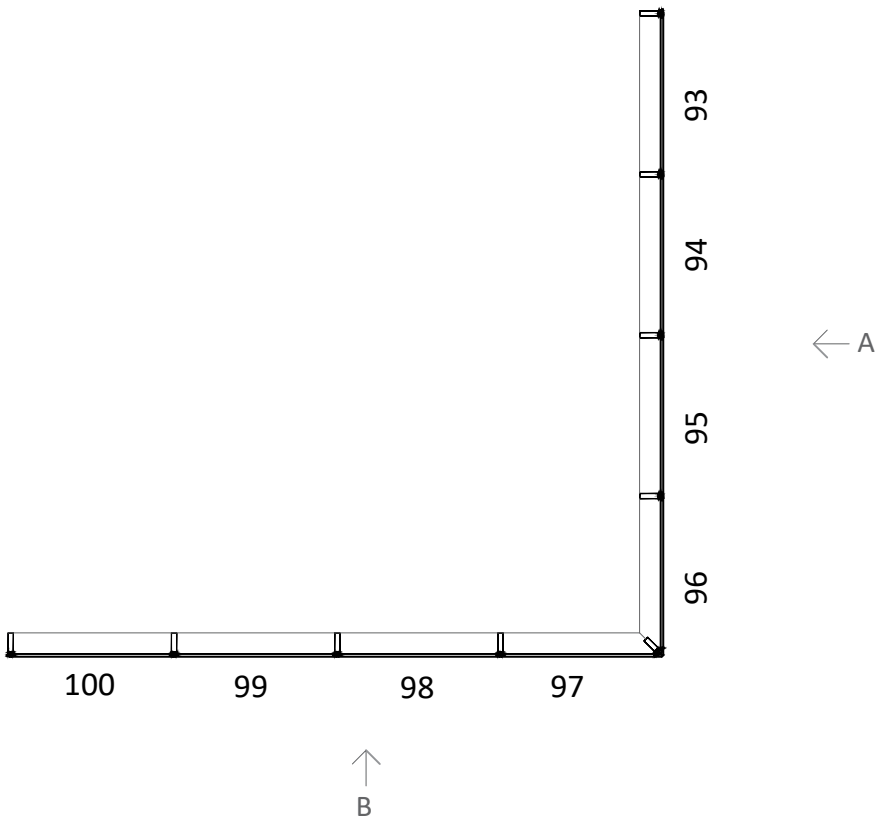

A

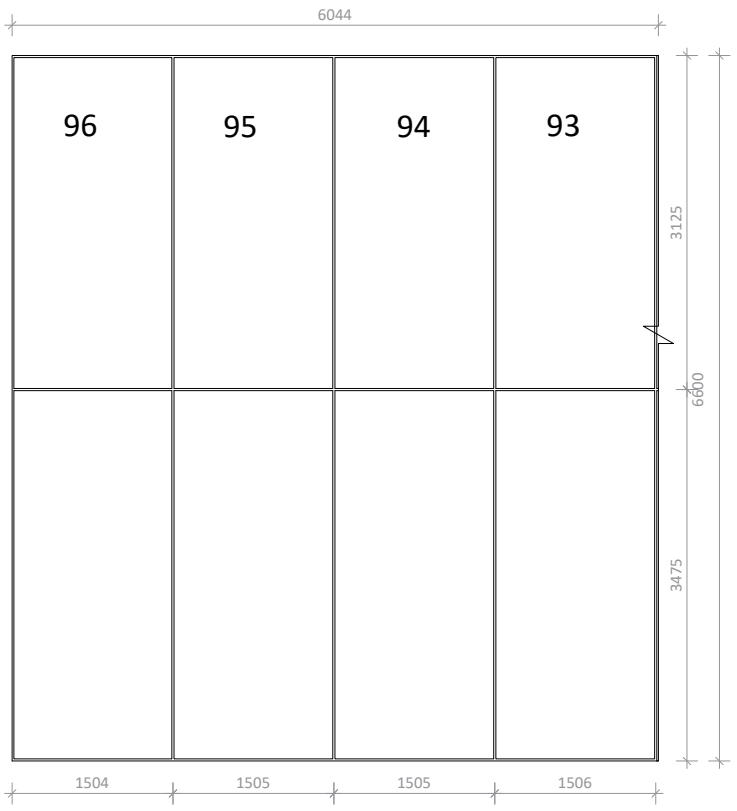

B

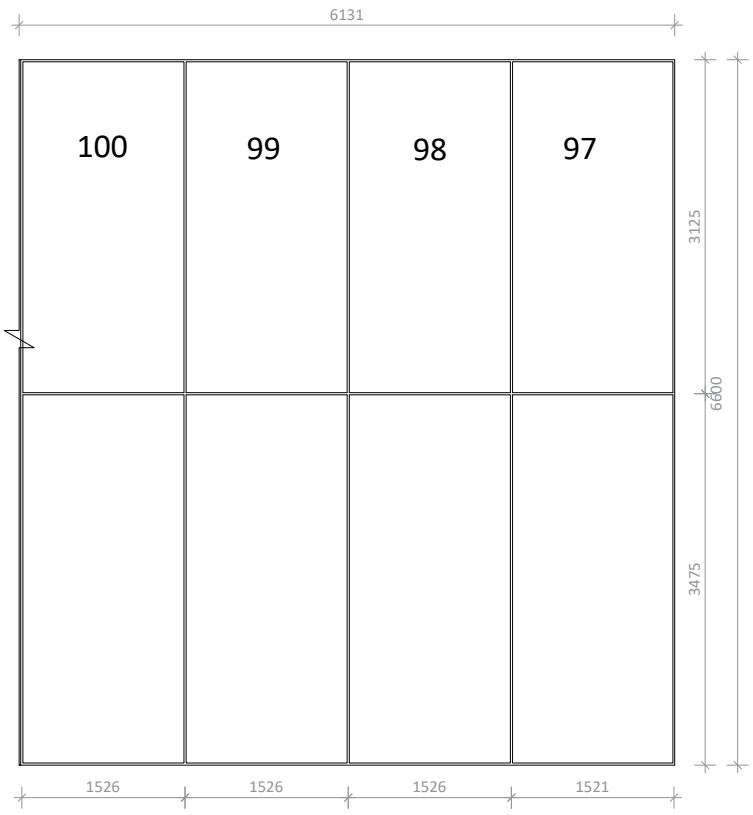

A3

A1114

სათაური

ფანჯრების სპეციფიკაცია

Ns studio
0179 ბაზალეთის ქუჩა 3
ქ. თბილისი, საქართველო.
Tel: 593 27 88 58
info@nsstudio.ge

პროექტი

ქალაქ თბილისში, ერწოს ქუჩა 15-ში მდებარე ტერიტორიაზე მშენებლობის პროექტი

ინფორმაცია დამკვეთის შესახებ

შპს "ეი იქს AX"

***მინაპაკეტის სტრუქტურა: 26 მმ-იანი მინაპაკეტი 2ც. 6 მმ-იანი ნაწრთობი, დაბალემისიური მინა, სრულად გამჭვირვალე.**
პროფილის ფერი: RAL 9011 Graphite Black

***CW01- 1-9 - სილიკონ სისტემის კარ-ფანჯარა.**

***ზუსტი ზომა გადამოწმდეს ადგილზე მწარმოებლის მიერ.**
***იხილეთ კარ-ფანჯრის მარკირების გეგმა.**

#16.05.2025

Cad Dwg File: **Ertso Street Residential**

ლუკა ჩაგანავა
ნინო ჭანტურია
გიორგი ვარდოსანიძე
ნიკალა ღლონტი
დავით ბალავაძე
მარიამ ლორთქიფანიძე
ანკა მორგოშია

NS Studio

A1115 | გარე პერიმეტრის კარ-ფანჯრის სპეციფიკაცია

1:50 | ფანჯრების სპეციფიკაცია

CW01- 109-114 1 PCS
60.20 მ²

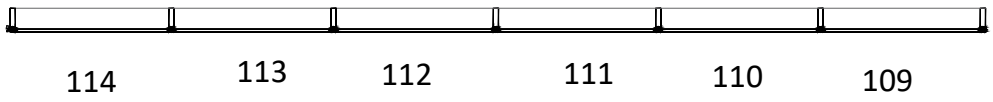

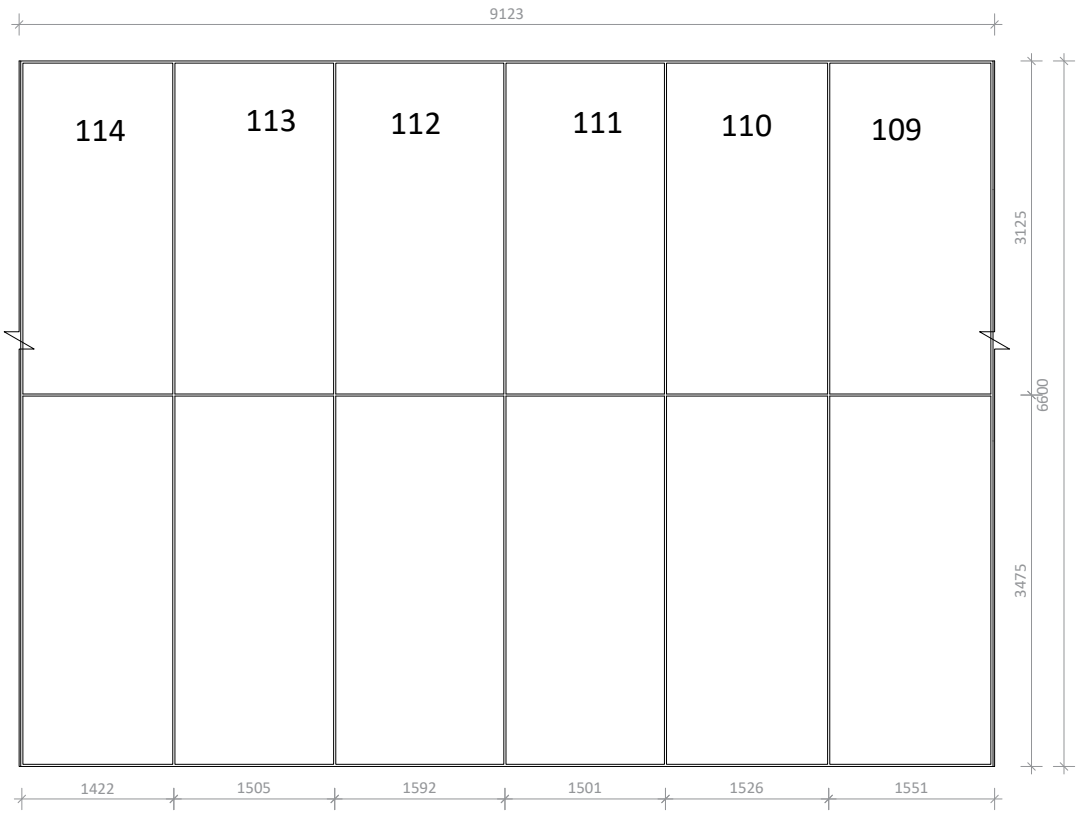

CW01- 115-120 1 PCS
55.21 მ²

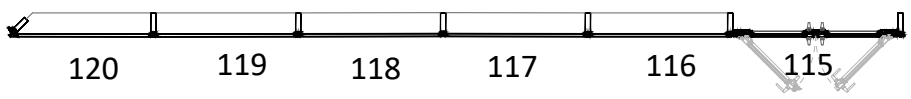

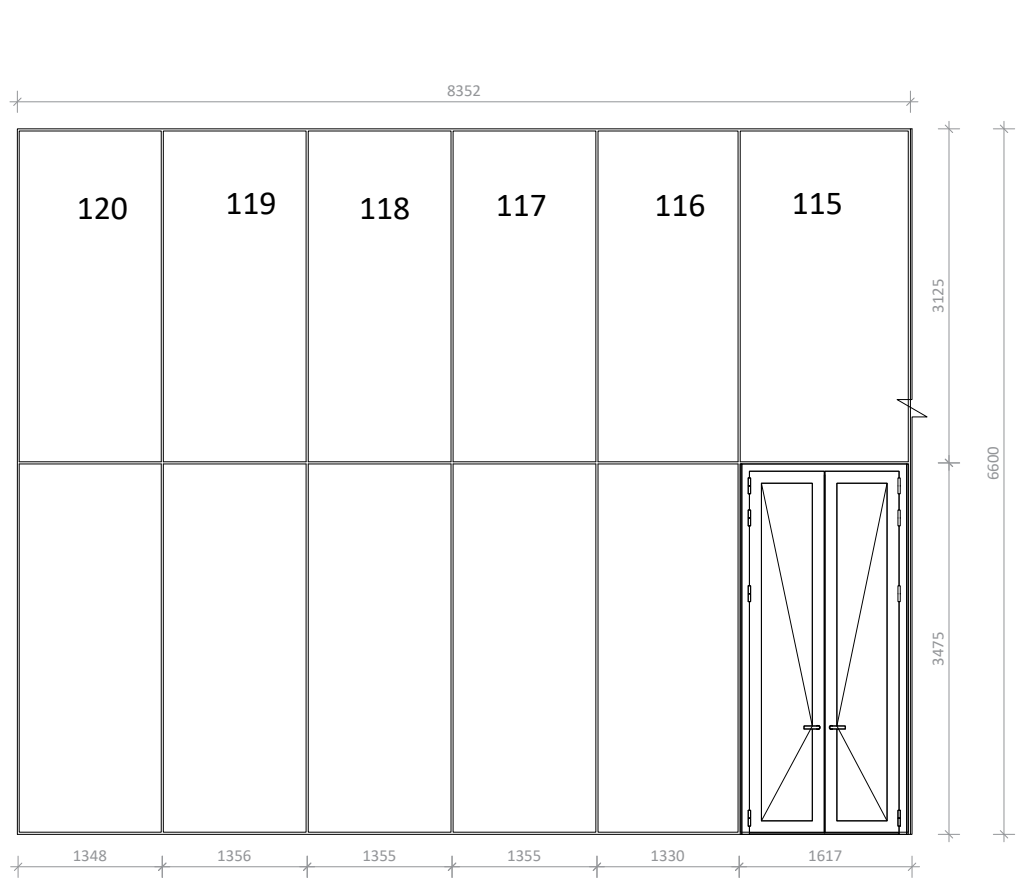

A3

A1115

სათაური

ფანჯრების სპეციფიკაცია

Ns studio
0179 ბაზალეთის ქუჩა 3
ქ. თბილისი, საქართველო.
Tel: 593 27 88 58
info@nsstudio.ge

პროექტი

ქალაქ თბილისში, ერწოს ქუჩა 15-ში მდებარე ტერიტორიაზე მშენებლობის პროექტი

ინფორმაცია დამკვეთის შესახებ

შპს "ეი იქს AX"

***მინაპაკეტის სტრუქტურა: 26 მმ-იანი მინაპაკეტი 2ც. 6 მმ-იანი ნაწრთობი, დაბალემისიური მინა, სრულად გამჭვირვალე. პროფილის ფერი: RAL 9011 Graphite Black**

***CW01- 1-9 - სილიკონ სისტემის კარ-ფანჯარა.**

***ზუსტი ზომა გადამოწმდეს ადგილზე მწარმოებლის მიერ.**

***იხილეთ კარ-ფანჯრის მარკირების გეგმა.**

#16.05.2025

Cad Dwg File: **Ertso Street Residential**

ლუკა ჩაგანავა
ნინო ჭანტურია
გიორგი ვარდოსანიძე
ნიკალა ღლონტი
დავით ბალავაძე
მარიამ ლორთქიფანიძე
ანკა მორგოშია

NS Studio

A1116 | გარე პერიმეტრის კარ-ფანჯრის სპეციფიკაცია

1:50 | ფანჯრების სპეციფიკაცია

CW02 - 1 PCS
42.75 მ²

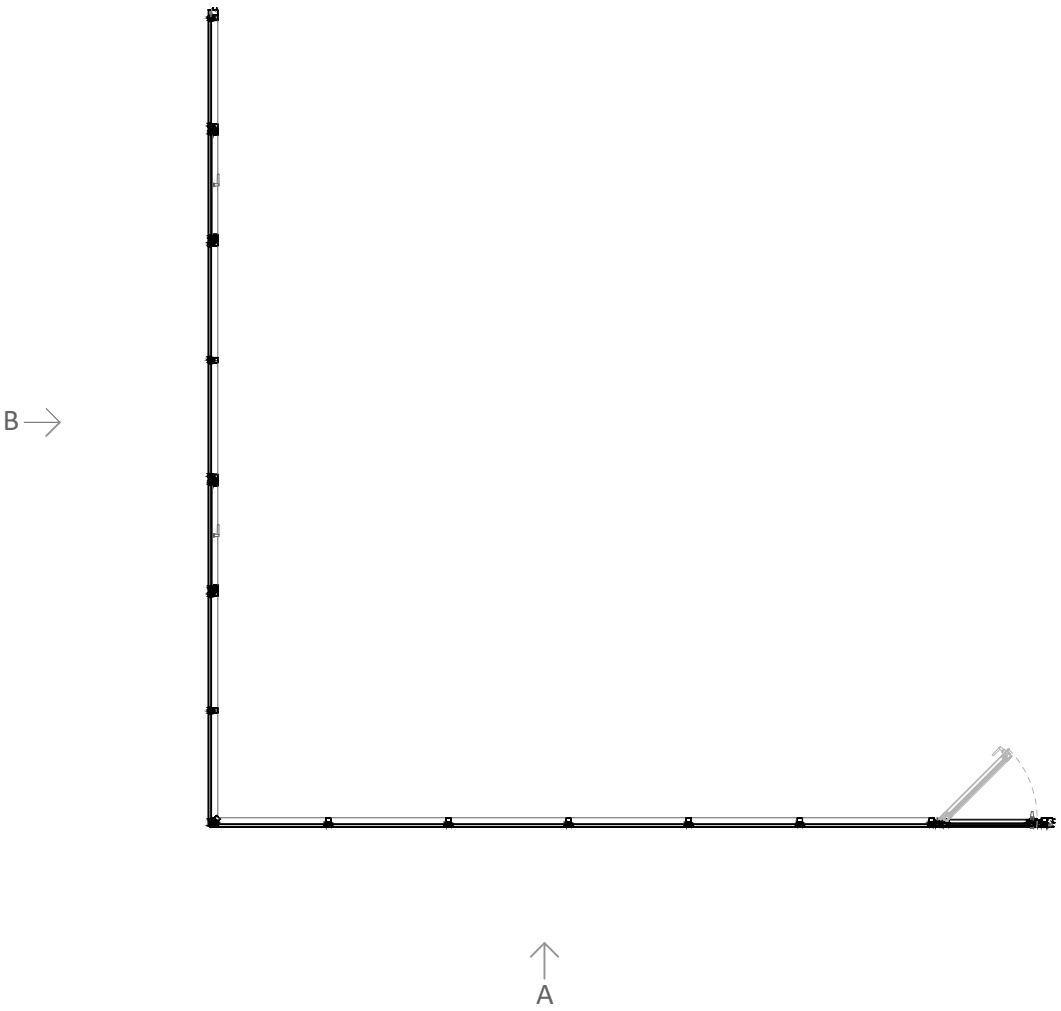

A

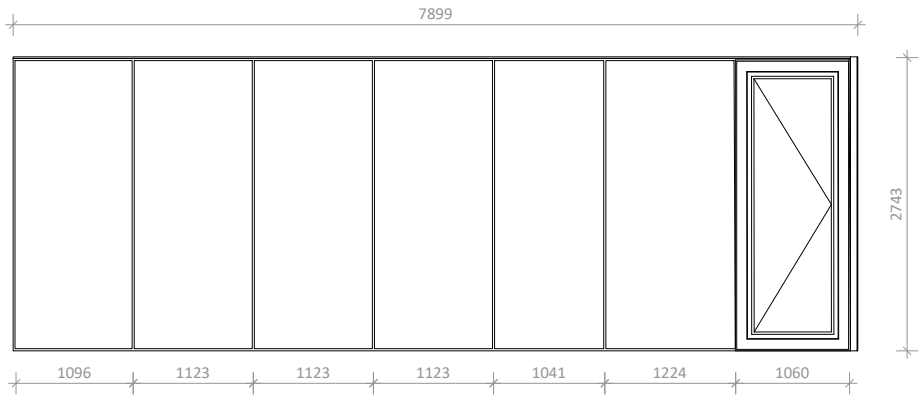

B

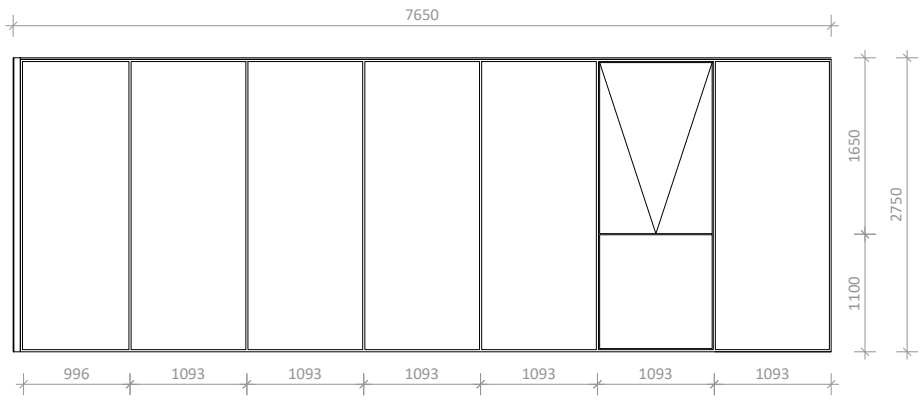

A3

A1116

სათაური

ფანჯრების სპეციფიკაცია

Ns studio
0179 ბაზალეთის ქუჩა 3
ქ. თბილისი, საქართველო.
Tel: 593 27 88 58
info@nsstudio.ge

პროექტი

ქალაქ თბილისში, ერწოს ქუჩა 15-ში მდებარე ტერიტორიაზე მშენებლობის პროექტი

ინფორმაცია დამკვეთის შესახებ

შპს "ეი იქს AX"

***მინაპაკეტის სტრუქტურა: 26 მმ-იანი მინაპაკეტი 2ც. 6 მმ-იანი ნაწრთობი, დაბალემისიური მინა, სრულად გამჭვირვალე. პროფილის ფერი: RAL 9011 Graphite Black**

***CW03; CW05 - სილიკონ სისტემის კარ-ფანჯარა.**

***ზუსტი ზომა გადამოწმდეს ადგილზე მწარმოებლის მიერ.**

***იხილეთ კარ-ფანჯრის მარკირების გეგმა.**

#16.05.2025

Cad Dwg File: **Ertso Street Residential**

ლუკა ჩაგანავა
ნინო ჭანტურია
გიორგი ვარდოსანიძე
ნიკალა ღლონტი
დავით ბალავაძე
მარიამ ლორთქიფანიძე
ანკა მორგოშია

NS Studio

A1117 | გარე პერიმეტრის კარ-ფანჯრის სპეციფიკაცია

1:50 | ფანჯრების სპეციფიკაცია

CW03 - 1 PCS
13.61 მ²



A

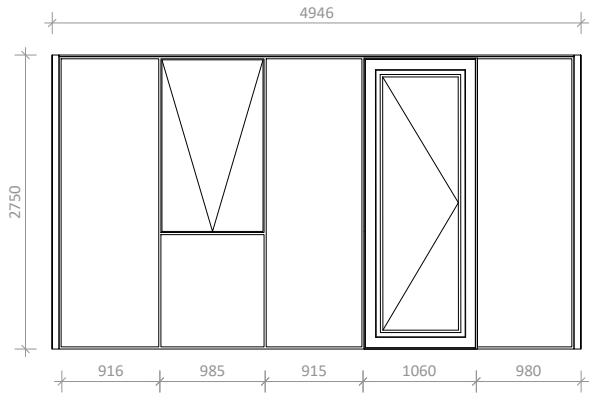

CW04 - 1 PCS
26.26 მ²

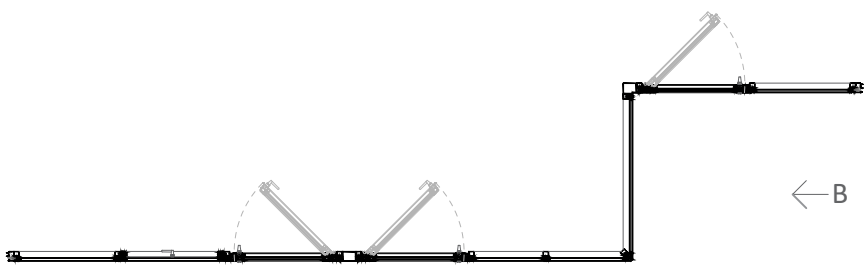

A

A

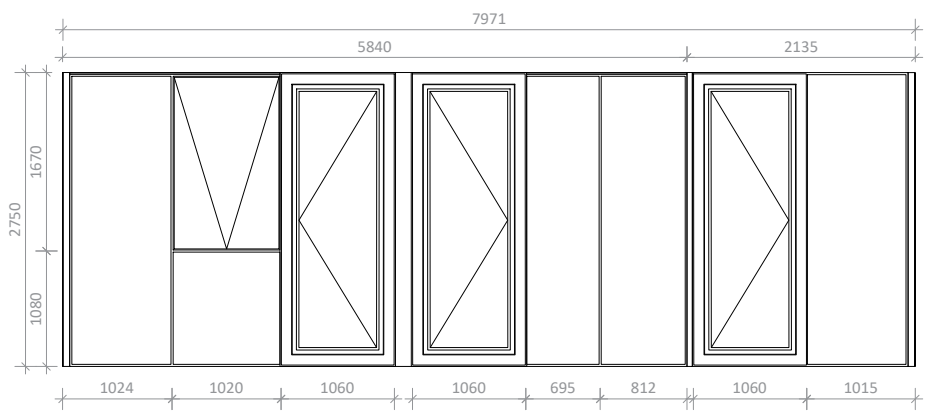

B

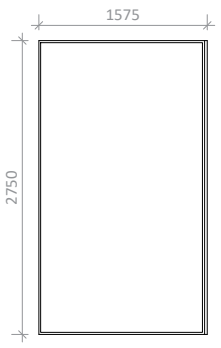

A3

A1117

სათაური

ფანჯრების სპეციფიკაცია

Ns studio
0179 ბაზალეთის ქუჩა 3
ქ. თბილისი, საქართველო.
Tel: 593 27 88 58
info@nsstudio.ge

პროექტი

ქალაქ თბილისში, ერწოს ქუჩა 15-ში მდებარე ტერიტორიაზე მშენებლობის პროექტი

ინფორმაცია დამკვეთის შესახებ

შპს "ეი იქს AX"

***მინაპაკეტის სტრუქტურა: 26 მმ-იანი მინაპაკეტი 2ც. 6 მმ-იანი ნაწრთობი, დაბალემისიური მინა, სრულად გამჭვირვალე.**
პროფილის ფერი: RAL 9011 Graphite Black

***CW04 - სილიკონ სისტემის კარ-ფანჯარა.**

***ზუსტი ზომა გადამოწმდეს ადგილზე მწარმოებლის მიერ.**
***იხილეთ კარ-ფანჯრის მარკირების გეგმა.**

#16.05.2025

Cad Dwg File: **Ertso Street Residential**

ლუკა ჩაგანავა

ნინო ჭანტურია

გიორგი ვარდოსანიძე

ნიკალა ღლონტი

დავით ბალავაძე

მარიამ ლორთქიფანიძე

ანკა მორგოშია

NS Studio

A1118 | გარე პერიმეტრის კარ-ფანჯრის სპეციფიკაცია

1:50 | ფანჯრების სპეციფიკაცია

CW05 - 1 PCS
18.01 მ²

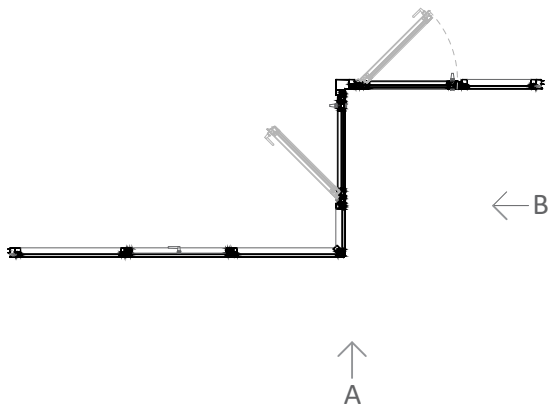

CW06 - 1 PCS
17.87 მ²

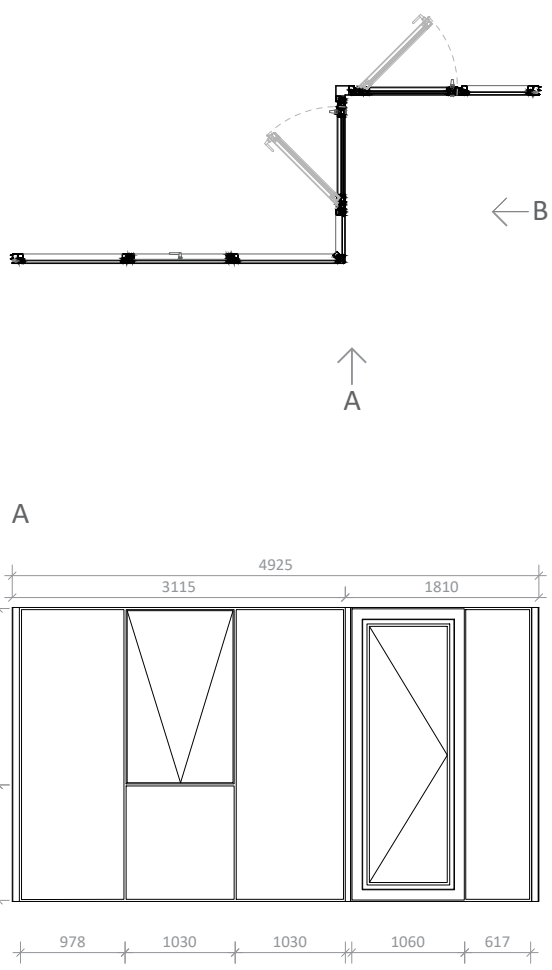

A3

A1118

სათაური

ფანჯრების სპეციფიკაცია

Ns studio
0179 ბაზალეთის ქუჩა 3
ქ. თბილისი, საქართველო.
Tel: 593 27 88 58
info@nsstudio.ge

პროექტი

ქალაქ თბილისში, ერწოს ქუჩა 15-ში მდებარე ტერიტორიაზე მშენებლობის პროექტი

ინფორმაცია დამკვეთის შესახებ

შპს "ეი იქს AX"

***მინაპაკეტის სტრუქტურა: 26 მმ-იანი მინაპაკეტი 2ც. 6 მმ-იანი ნაწრთობი, დაბალემისიური მინა, სრულად გამჭვირვალე.**
პროფილის ფერი: RAL 9011 Graphite Black

***CW06; CW07 - სილიკონ სისტემის კარ-ფანჯარა.**

*ზუსტი ზომა გადამოწმდეს ადგილზე მწარმოებლის მიერ.
*იხილეთ კარ-ფანჯრის მარკირების გეგმა.

#16.05.2025

Cad Dwg File: **Ertso Street Residential**

ლუკა ჩაგანავა
ნინო ჭანტურია
გიორგი ვარდოსანიძე
ნიკალა ღლონტი
დავით ბალავაძე
მარიამ ლორთქიფანიძე
ანკა მორგოშია

NS Studio

A1119 | გარე პერიმეტრის კარ-ფანჯრის სპეციფიკაცია

1:50 | ფანჯრების სპეციფიკაცია

CW07 - 1 PCS
51.21 მ²

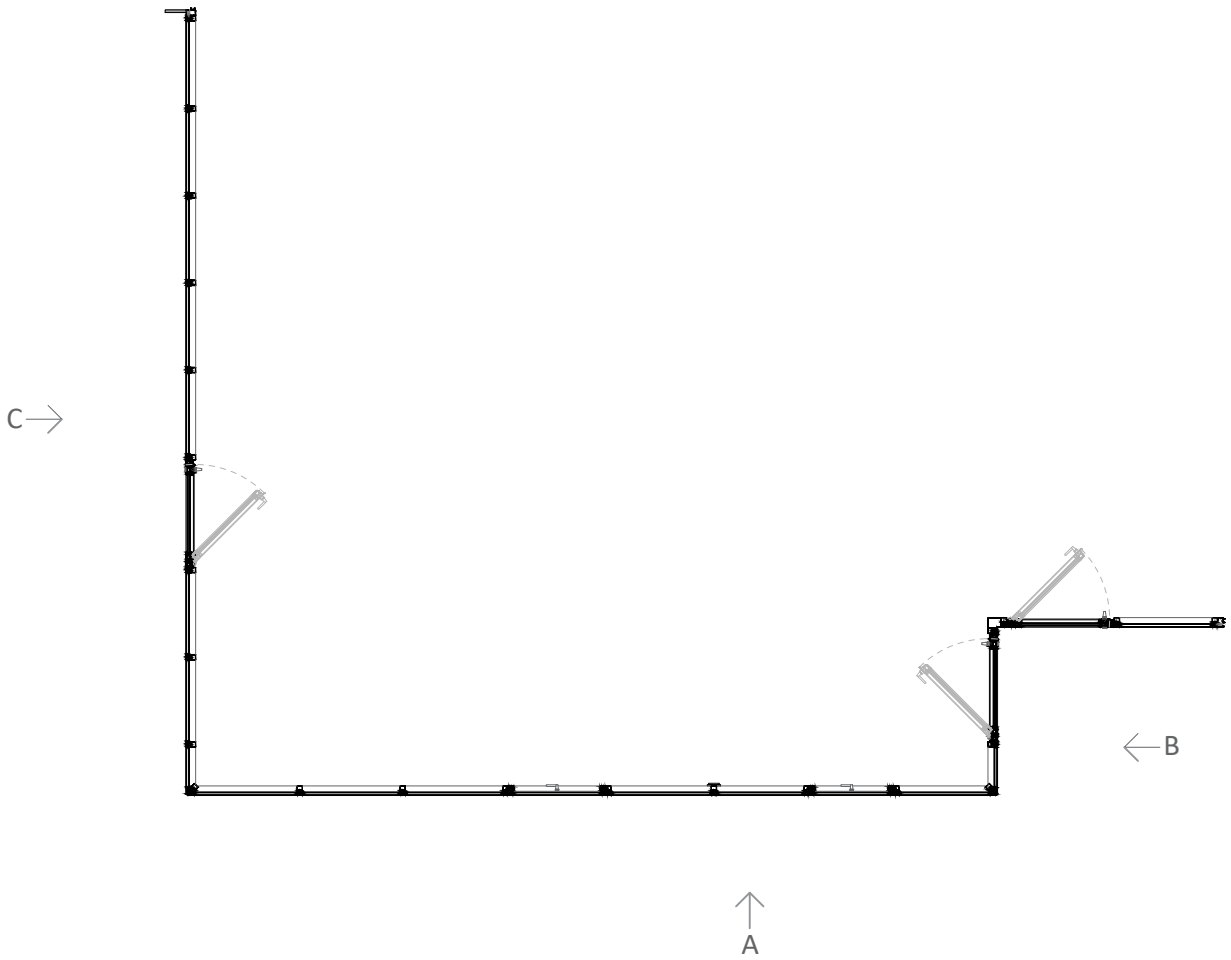

A

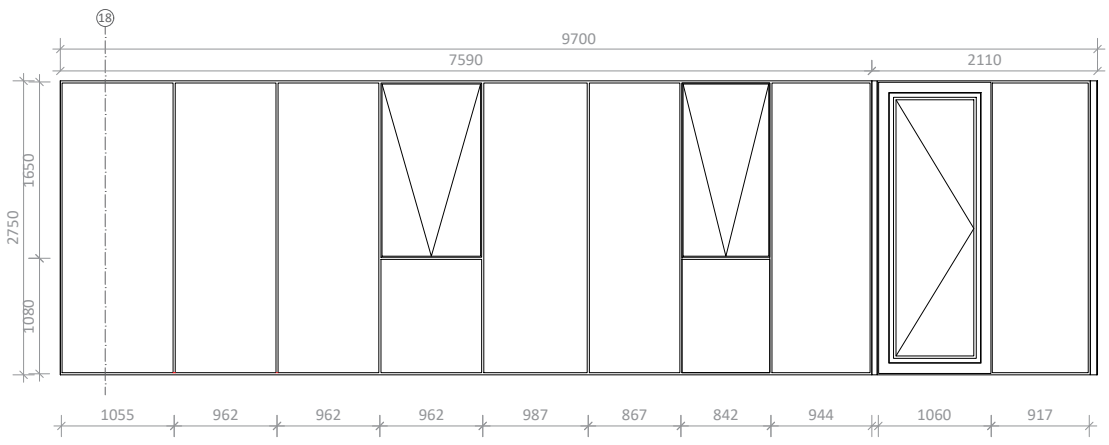

B

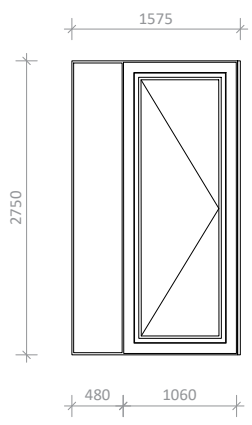

C

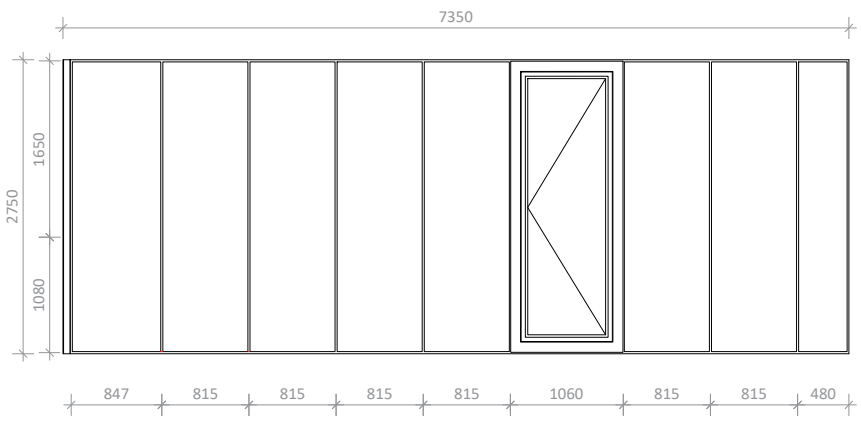

A3

A1119

სათაური

ფანჯრების სპეციფიკაცია

Ns studio
0179 ბაზალეთის ქუჩა 3
ქ. თბილისი, საქართველო.
Tel: 593 27 88 58
info@nsstudio.ge

პროექტი

ქალაქ თბილისში, ერწოს ქუჩა 15-ში მდებარე ტერიტორიაზე მშენებლობის პროექტი

ინფორმაცია დამკვეთის შესახებ

შპს "ეი იქს AX"

***მინაპაკეტის სტრუქტურა: 26 მმ-იანი მინაპაკეტი 2ც. 6 მმ-იანი ნაწრთობი, დაბალემისიური მინა, სრულად გამჭვირვალე.**
პროფილის ფერი: RAL 9011 Graphite Black

***CW08; CW10 - სილიკონ სისტემის კარ-ფანჯარა.**

*ზუსტი ზომა გადამოწმდეს ადგილზე მწარმოებლის მიერ.
*იხილეთ კარ-ფანჯრის მარკირების გეგმა.

#16.05.2025

Cad Dwg File: **Ertso Street Residential**

ლუკა ჩაგანავა

ნინო ჭანტურია

გიორგი ვარდოსანიძე

ნიკალა ღლონტი

დავით ბალავაძე

მარიამ ლორთქიფანიძე

ანკა მორგოშია

NS Studio

A1120 | გარე პერიმეტრის კარ-ფანჯრის სპეციფიკაცია

1:50 | ფანჯრების სპეციფიკაცია

CW09 - 1 PCS
26.39 მ²

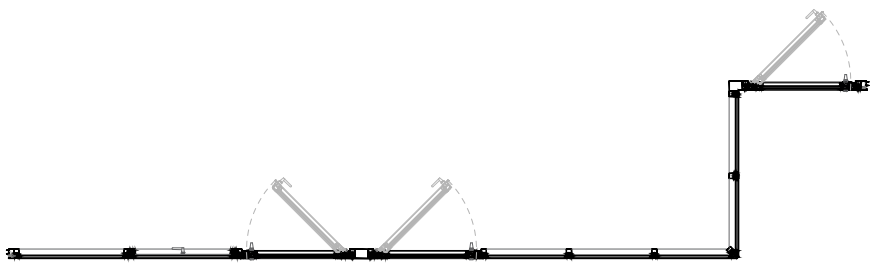

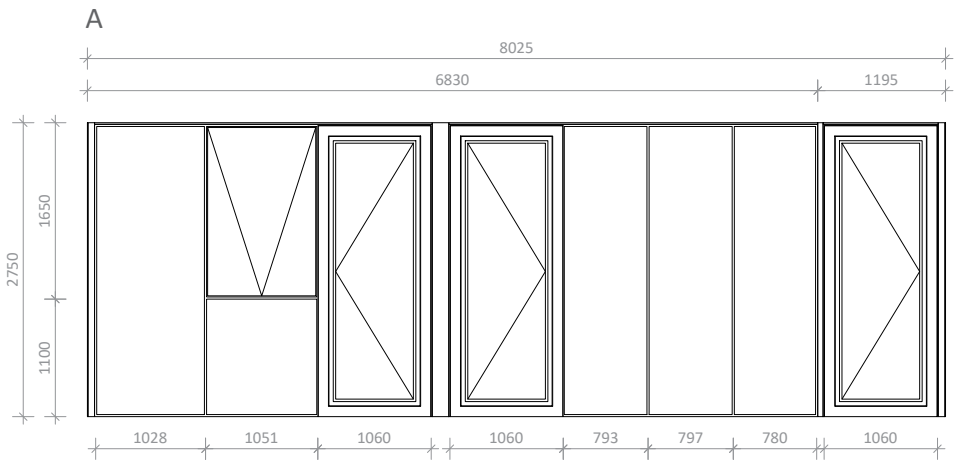

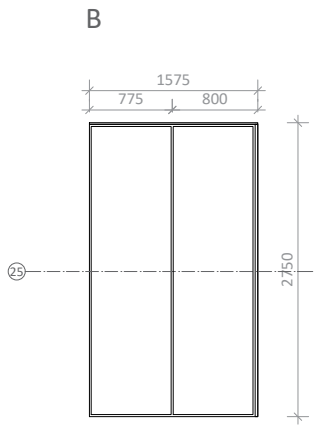

CW10 - 1 PCS
13.47 მ²



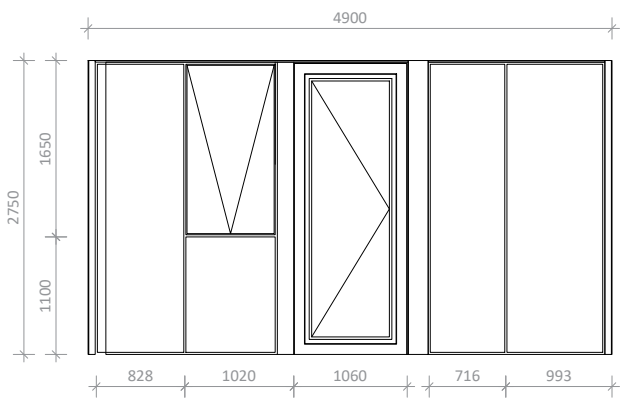

A3

A1120

სათაური

ფანჯრების სპეციფიკაცია

Ns studio
0179 ბაზალეთის ქუჩა 3
ქ. თბილისი, საქართველო.
Tel: 593 27 88 58
info@nsstudio.ge

პროექტი

ქალაქ თბილისში, ერწოს ქუჩა 15-ში მდებარე ტერიტორიაზე მშენებლობის პროექტი

ინფორმაცია დამკვეთის შესახებ

შპს "ეი იქს AX"

***მინაპაკეტის სტრუქტურა: 26 მმ-იანი მინაპაკეტი 2ც. 6 მმ-იანი ნაწრთობი, დაბალემისიური მინა, სრულად გამჭვირვალე.**
პროფილის ფერი: RAL 9011 Graphite Black

***CW08; CW10 - სილიკონ სისტემის კარ-ფანჯარა.**

*ზუსტი ზომა გადამოწმდეს ადგილზე მწარმოებლის მიერ.
*იხილეთ კარ-ფანჯრის მარკირების გეგმა.

#11.11.2022

Cad Dwg File: **Ertso street**

ლუკა ჩაგანავა
ნინო ჭანტურია
გიორგი ვარდოსანიძე
ნიკალა ღლონტი
დავით ბალავაძე
მარიამ ლორთქიფანიძე
ანკა მორგოშია

NS Studio

A1121 | გარე პერიმეტრის კარ-ფანჯრის სპეციფიკაცია

1:50 | ფანჯრების სპეციფიკაცია

CW08 - 1 PCS
55.06 მ^2

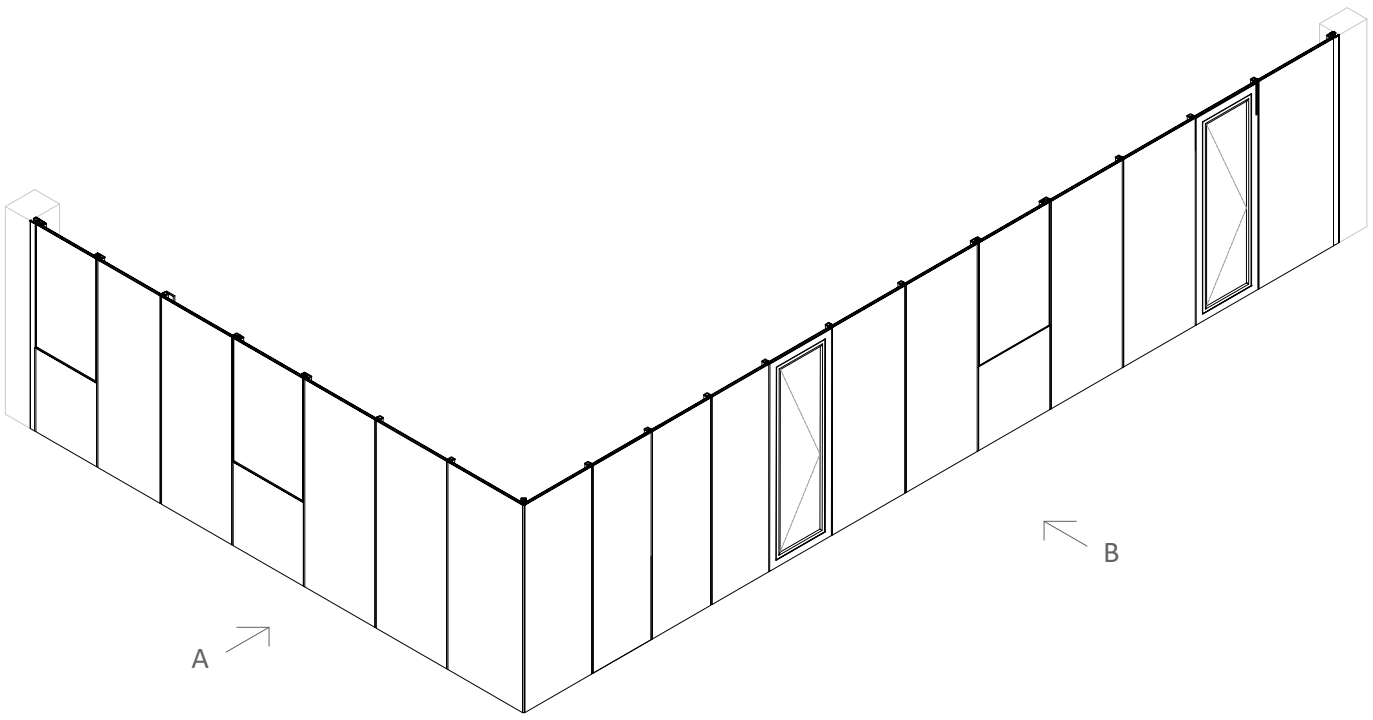

A

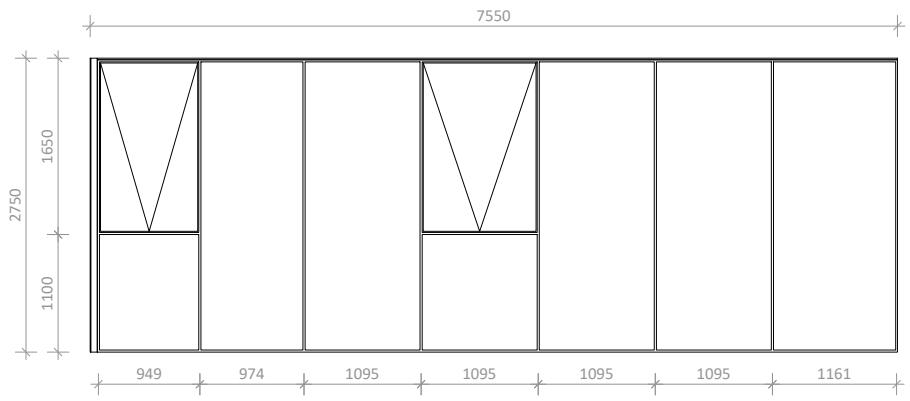

B

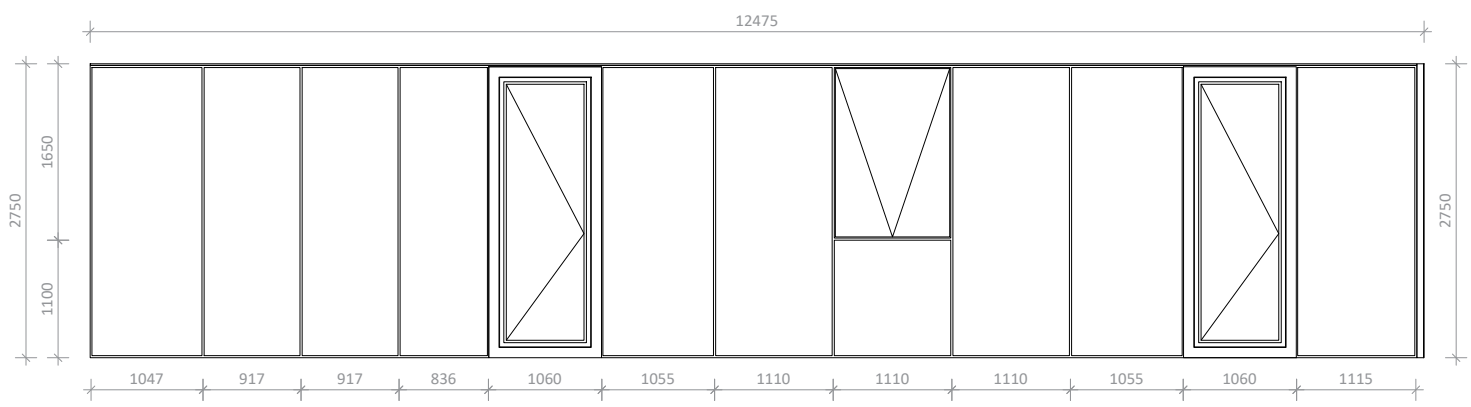

A3

A1121

სათაური

ფანჯრების სპეციფიკაცია

Ns studio
0179 ბაზალეთის ქუჩა 3
ქ. თბილისი, საქართველო.
Tel: 593 27 88 58
info@nsstudio.ge

პროექტი

ქალაქ თბილისში, ერწოს ქუჩა 15-ში მდებარე ტერიტორიაზე მშენებლობის პროექტი

ინფორმაცია დამკვეთის შესახებ

შპს "ეი იქს AX"

***მინაპაკეტის სტრუქტურა: 26 მმ-იანი მინაპაკეტი 2ც. 6 მმ-იანი ნაწრთობი, დაბალემისიური მინა, სრულად გამჭვირვალე.**
პროფილის ფერი: RAL 9011 Graphite Black

***CW09 - სილიკონ სისტემის კარ-ფანჯარა.**

*ზუსტი ზომა გადამოწმდეს ადგილზე მწარმოებლის მიერ.
*იხილეთ კარ-ფანჯრის მარკირების გეგმა.

#11.11.2022

Cad Dwg File: **Ertso street**

ლუკა ჩაგანავა

ნინო ჭანტურია

გიორგი ვარდოსანიძე

ნიკალა ღლონტი

დავით ბალავაძე

მარიამ ლორთქიფანიძე

ანკა მორგოშია

NS Studio

A1122 | გარე პერიმეტრის კარ-ფანჯრის სპეციფიკაცია

1:50 | ფანჯრების სპეციფიკაცია

CW11 - 1 PCS
13.61 მ²

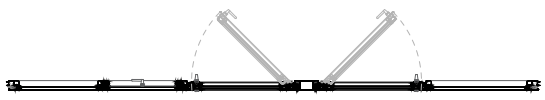

A

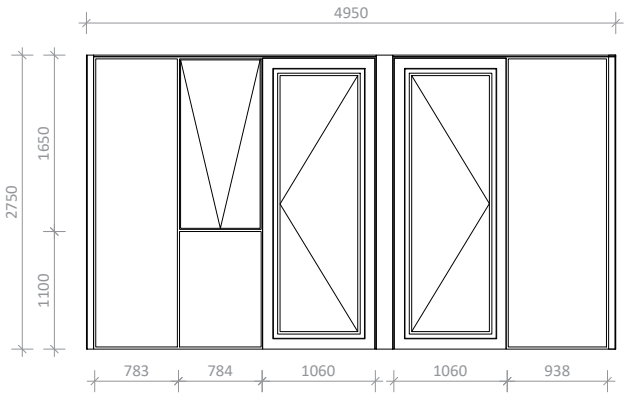

CW12 - 1 PCS
21.86 მ²

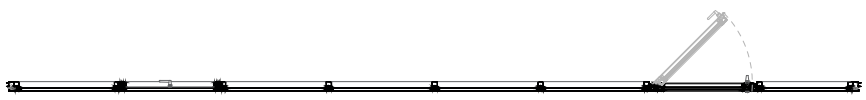

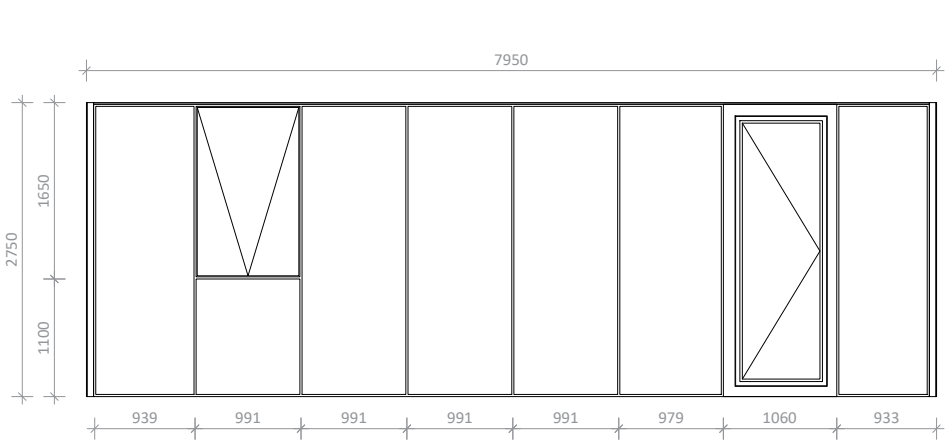

A3

A1122

სათაური

ფანჯრების სპეციფიკაცია

Ns studio
0179 ბაზალეთის ქუჩა 3
ქ. თბილისი, საქართველო.
Tel: 593 27 88 58
info@nsstudio.ge

პროექტი

ქალაქ თბილისში, ერწოს ქუჩა 15-ში მდებარე ტერიტორიაზე მშენებლობის პროექტი

ინფორმაცია დამკვეთის შესახებ

შპს "ეი იქს AX"

***მინაპაკეტის სტრუქტურა: 26 მმ-იანი მინაპაკეტი 2ც. 6 მმ-იანი ნაწრთობი, დაბალემისიური მინა, სრულად გამჭვირვალე.**
პროფილის ფერი: RAL 9011 Graphite Black

***CW11; CW12 - სილიკონ სისტემის კარ-ფანჯარა.**

***ზუსტი ზომა გადამოწმდეს ადგილზე მწარმოებლის მიერ.**
***იხილეთ კარ-ფანჯრის მარკირების გეგმა.**

#11.11.2022

Cad Dwg File: **Ertso street**

ლუკა ჩაგანავა
ნინო ჭანტურია
გიორგი ვარდოსანიძე
ნიკალა ღლონტი
დავით ბალავაძე
მარიამ ლორთქიფანიძე
ანკა მორგოშია

NS Studio

A1123 | გარე პერიმეტრის კარ-ფანჯრის სპეციფიკაცია

1:50 | ფანჯრების სპეციფიკაცია

CW14 - 10 PCS
147.43 მ²

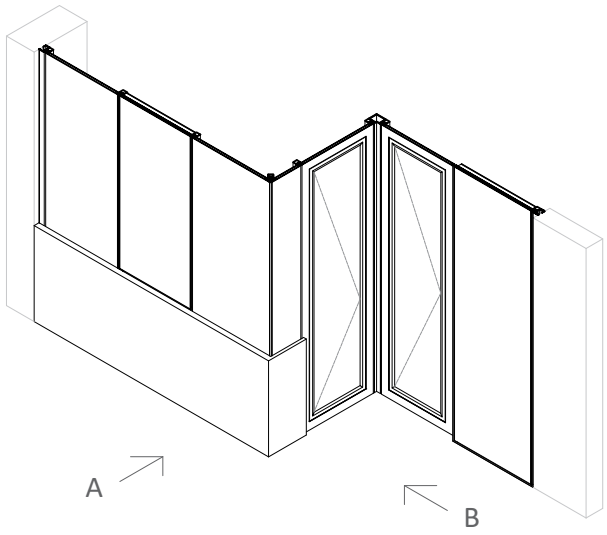

A

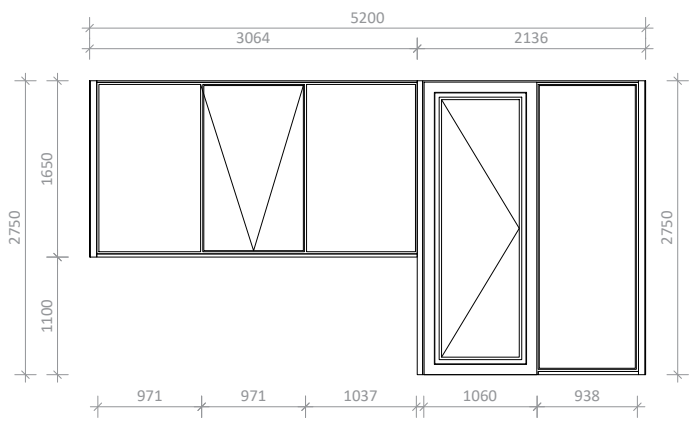

B

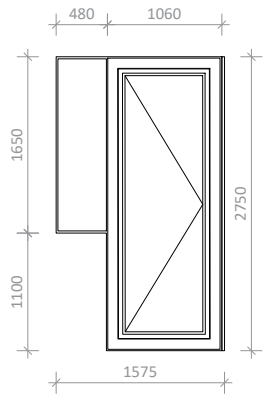

CW15 - 10 PCS
226.8 მ²

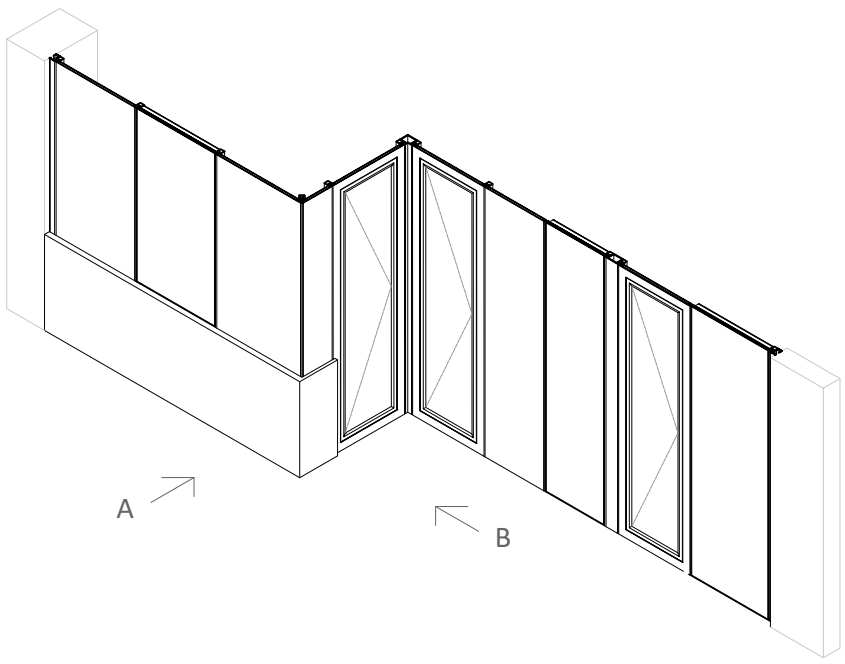

A

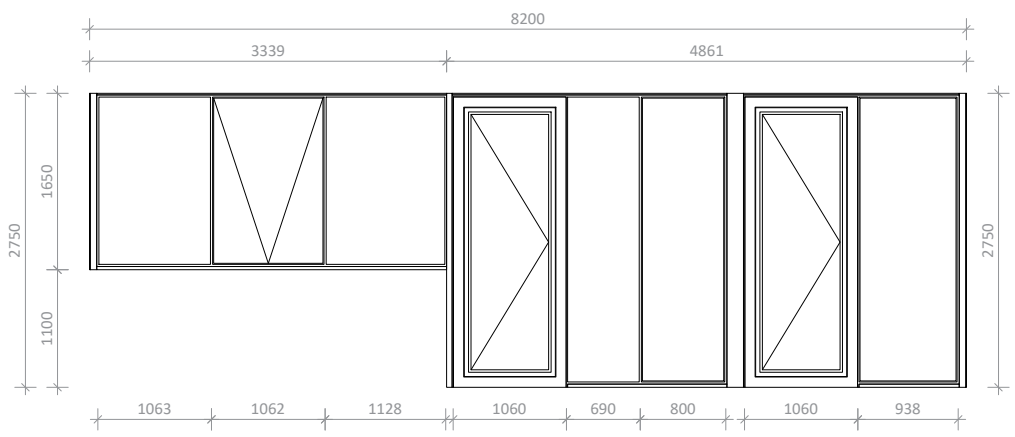

B

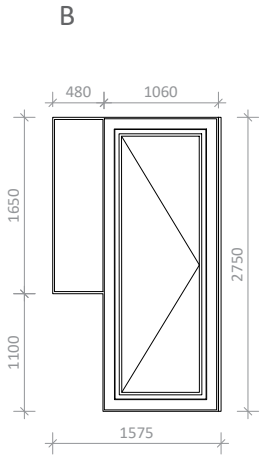

A3

A1123

სათაური

ფანჯრების სპეციფიკაცია

Ns studio
0179 ბაზალეთის ქუჩა 3
ქ. თბილისი, საქართველო.
Tel: 593 27 88 58
info@nsstudio.ge

პროექტი

ქალაქ თბილისში, ერწოს ქუჩა 15-ში მდებარე ტერიტორიაზე მშენებლობის პროექტი

ინფორმაცია დამკვეთის შესახებ

შპს "ეი იქს AX"

***მინაპაკეტის სტრუქტურა: 26 მმ-იანი მინაპაკეტი 2ც. 6 მმ-იანი ნაწრთობი, დაბალემისიური მინა, სრულად გამჭვირვალე.**
პროფილის ფერი: RAL 9011 Graphite Black

***CW13; CW15 - სილიკონ სისტემის კარ-ფანჯარა.**

***ზუსტი ზომა გადამოწმდეს ადგილზე მწარმოებლის მიერ.**

***იხილეთ კარ-ფანჯრის მარკირების გეგმა.**

#11.11.2022

Cad Dwg File: **Ertso street**

ლუკა ჩაგანავა

ნინო ჭანტურია

გიორგი ვარდოსანიძე

ნიკალა ღლონტი

დავით ბალავაძე

მარიამ ლორთქიფანიძე

ანკა მორგოშია

NS Studio

A1124 | გარე პერიმეტრის კარ-ფანჯრის სპეციფიკაცია

1:50 | ფანჯრების სპეციფიკაცია

CW13 - 10 PCS
329.4 მ²

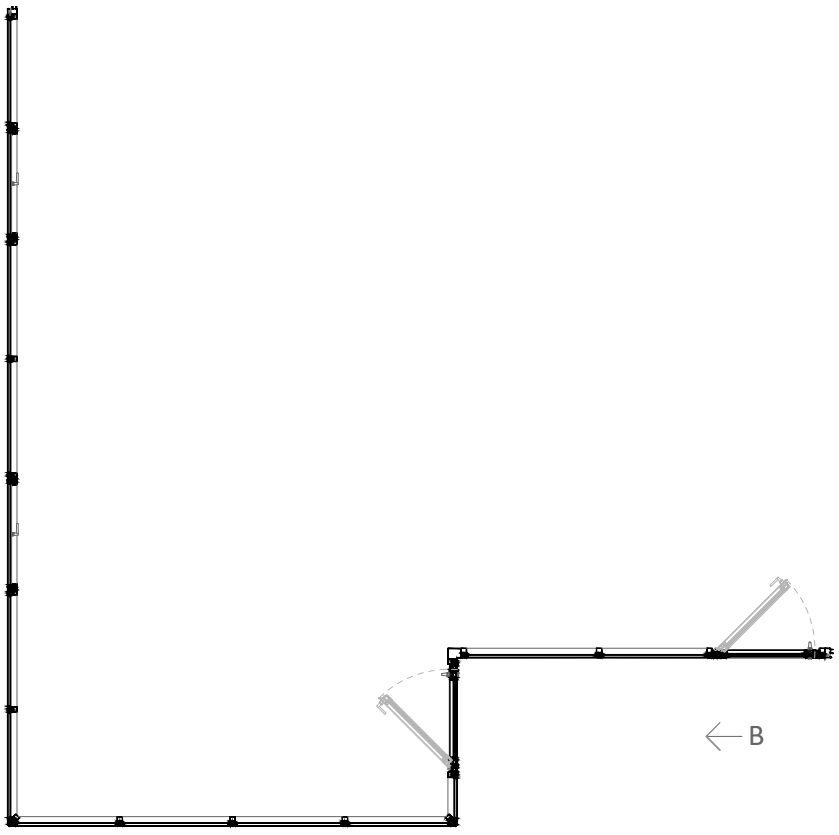

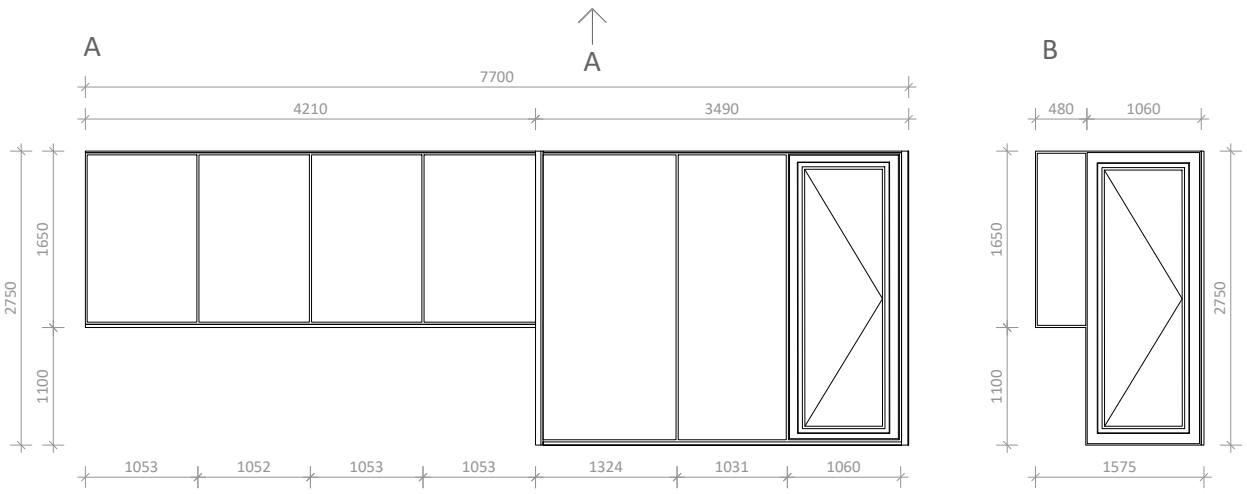

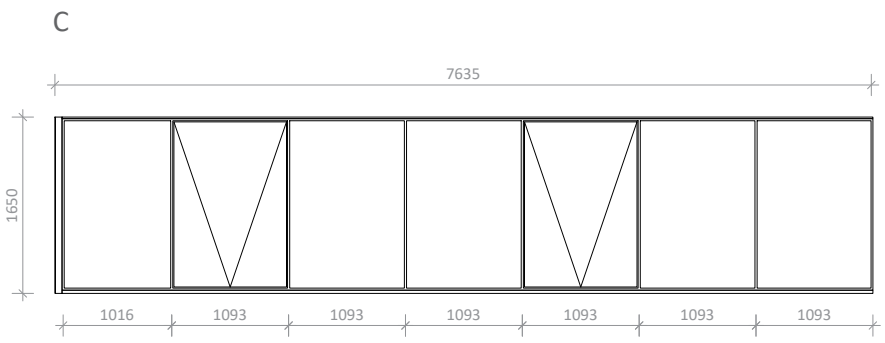

A3

A1124

სათაური

ფანჯრების სპეციფიკაცია

Ns studio
0179 ბაზალეთის ქუჩა 3
ქ. თბილისი, საქართველო.
Tel: 593 27 88 58
info@nsstudio.ge

პროექტი

ქალაქ თბილისში, ერწოს ქუჩა 15-ში მდებარე ტერიტორიაზე მშენებლობის პროექტი

ინფორმაცია დამკვეთის შესახებ

შპს "ეი იქს AX"

***მინაპაკეტის სტრუქტურა: 26 მმ-იანი მინაპაკეტი 2ც. 6 მმ-იანი ნაწრთობი, დაბალემისიური მინა, სრულად გამჭვირვალე.**
პროფილის ფერი: RAL 9011 Graphite Black

***CW14 - სილიკონ სისტემის კარ-ფანჯარა.**

*ზუსტი ზომა გადამოწმდეს ადგილზე მწარმოებლის მიერ.
*იხილეთ კარ-ფანჯრის მარკირების გეგმა.

#11.11.2022

Cad Dwg File: **Ertso street**

ლუკა ჩაგანავა

ნინო ჭანტურია

გიორგი ვარდოსანიძე

ნიკალა ღლონტი

დავით ბალავაძე

მარიამ ლორთქიფანიძე

ანკა მორგოშია

NS Studio

A1125 | გარე პერიმეტრის კარ-ფანჯრის სპეციფიკაცია

1:50 | ფანჯრების სპეციფიკაცია

CW16 - 10 PCS
148 მ^2

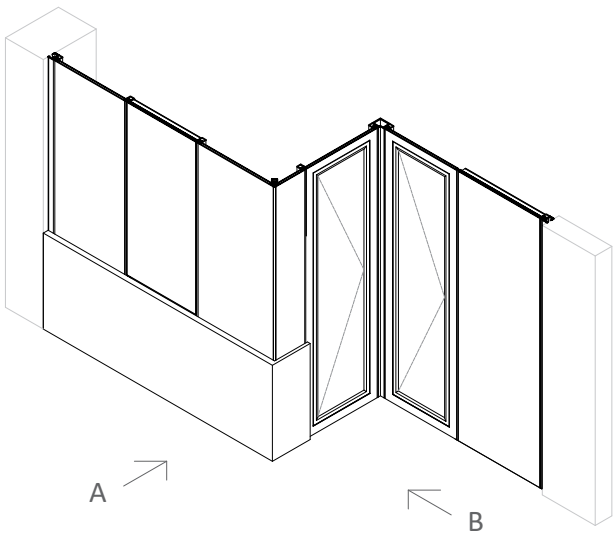

A

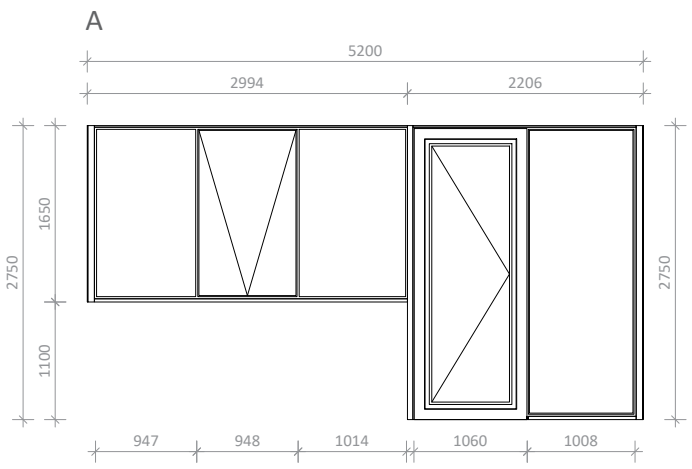

B

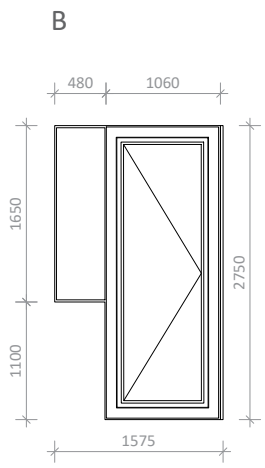

CW17- 10 PCS
147.3 მ^2

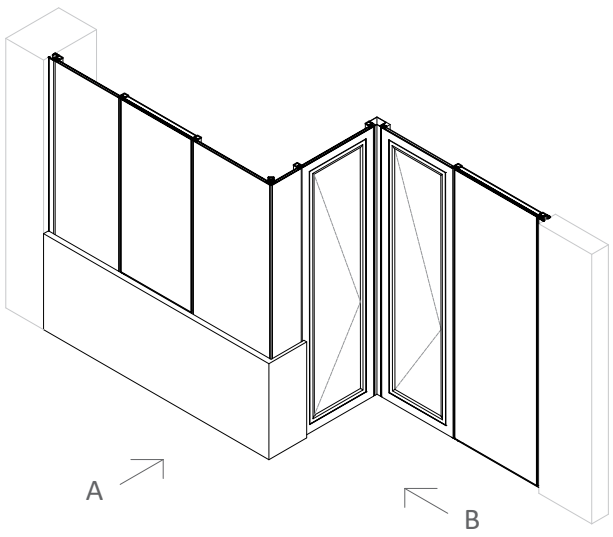

A

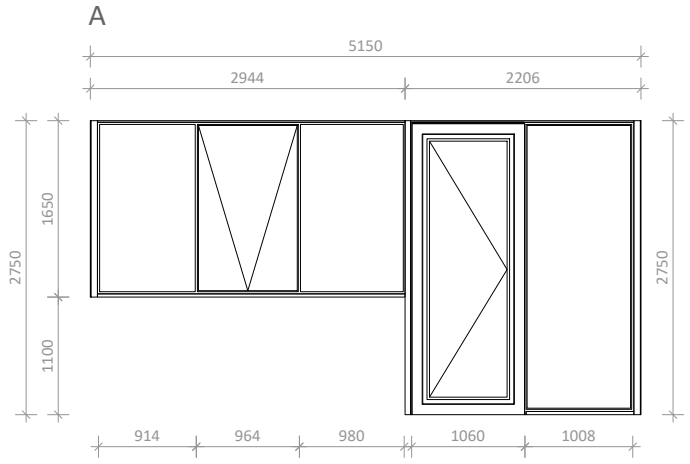

B

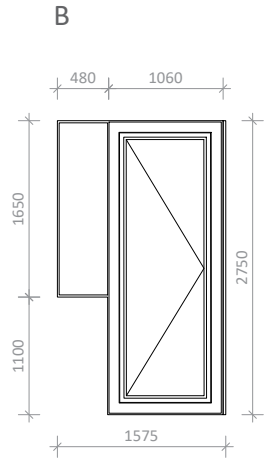

A3

A1125

სათაური

ფანჯრების სპეციფიკაცია

Ns studio
0179 ბაზალეთის ქუჩა 3
ქ. თბილისი, საქართველო.
Tel: 593 27 88 58
info@nsstudio.ge

პროექტი

ქალაქ თბილისში, ერწოს ქუჩა 15-ში მდებარე ტერიტორიაზე მშენებლობის პროექტი

ინფორმაცია დამკვეთის შესახებ

შპს "ეი იქს AX"

***მინაპაკეტის სტრუქტურა: 26 მმ-იანი მინაპაკეტი 2ც. 6 მმ-იანი ნაწრთობი, დაბალემისიური მინა, სრულად გამჭვირვალე.**
პროფილის ფერი: RAL 9011 Graphite Black

***CW16; CW18 - სილიკონ სისტემის კარ-ფანჯარა.**

***ზუსტი ზომა გადამოწმდეს ადგილზე მწარმოებლის მიერ.**
***იხილეთ კარ-ფანჯრის მარკირების გეგმა.**

#11.11.2022

Cad Dwg File: **Ertso street**

ლუკა ჩაგანავა
ნინო ჭანტურია
გიორგი ვარდოსანიძე
ნიკალა ღლონტი
დავით ბალავაძე
მარიამ ლორთქიფანიძე
ანკა მორგოშია

NS Studio

A1126 | გარე პერიმეტრის კარ-ფანჯრის სპეციფიკაცია

1:50 | ფანჯრების სპეციფიკაცია

CW18 - 10 PCS
406.5 მ²

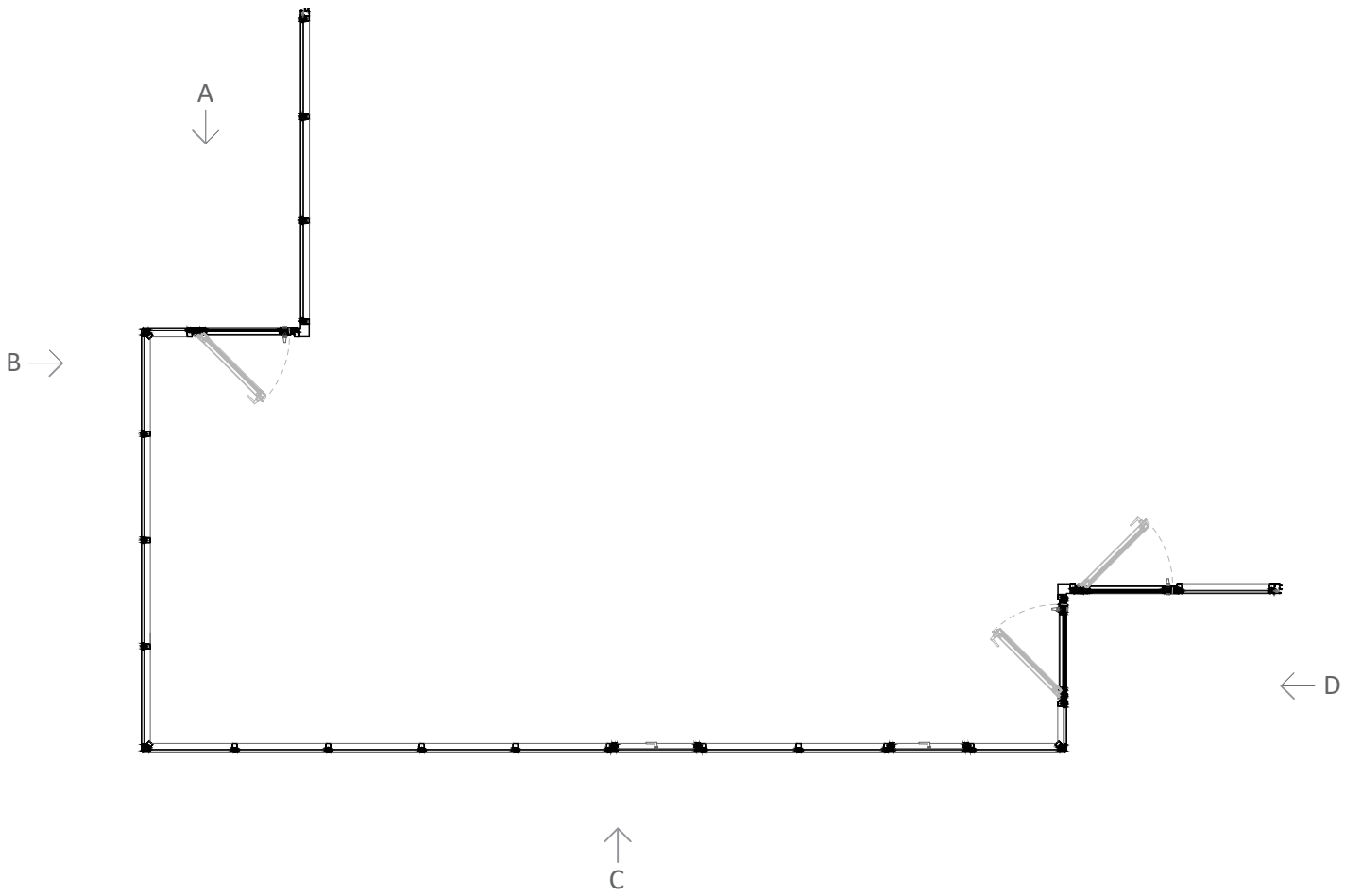

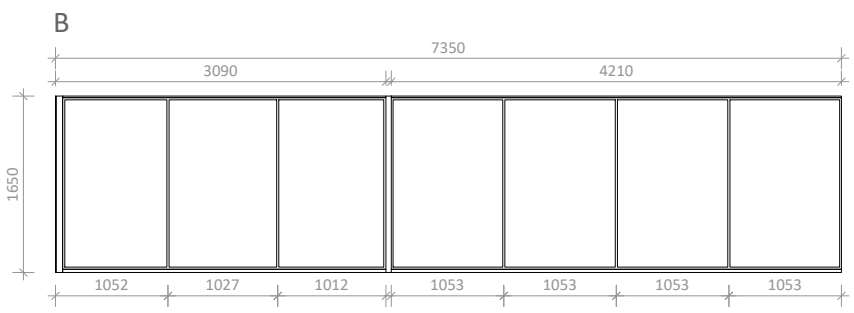

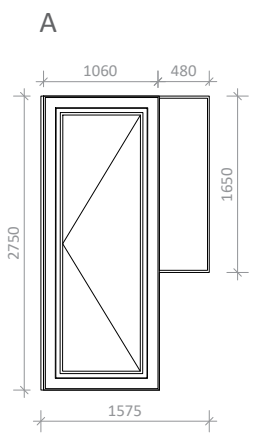

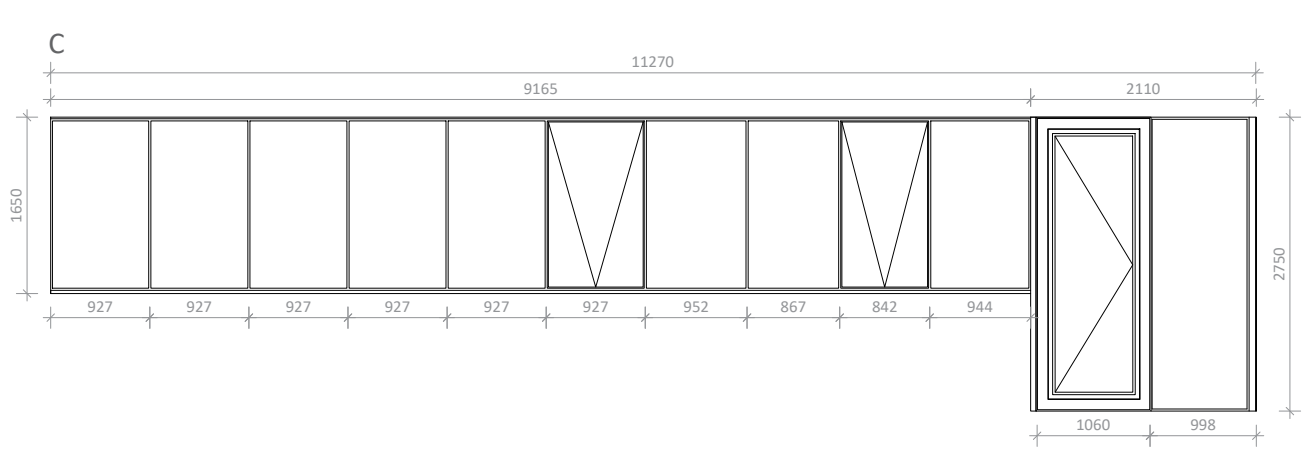

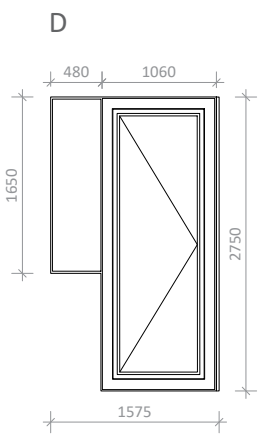

A3

A1126

სათაური

ფანჯრების სპეციფიკაცია

Ns studio
0179 ბაზალეთის ქუჩა 3
ქ. თბილისი, საქართველო.
Tel: 593 27 88 58
info@nsstudio.ge

პროექტი

ქალაქ თბილისში, ერწოს ქუჩა 15-ში მდებარე ტერიტორიაზე მშენებლობის პროექტი

ინფორმაცია დამკვეთის შესახებ

შპს "ეი იქს AX"

***მინაპაკეტის სტრუქტურა: 26 მმ-იანი მინაპაკეტი 2ც. 6 მმ-იანი ნაწრთობი, დაბალემისიური მინა, სრულად გამჭვირვალე.**
პროფილის ფერი: RAL 9011 Graphite Black

***CW17 - სილიკონ სისტემის კარ-ფანჯარა.**

*ზუსტი ზომა გადამოწმდეს ადგილზე მწარმოებლის მიერ.
*იხილეთ კარ-ფანჯრის მარკირების გეგმა.

#11.11.2022

Cad Dwg File: **Ertso street**

ლუკა ჩაგანავა
ნინო ჭანტურია
გიორგი ვარდოსანიძე
ნიკალა ღლონტი
დავით ბალავაძე
მარიამ ლორთქიფანიძე
ანკა მორგოშია

NS Studio

A1127 | გარე პერიმეტრის კარ-ფანჯრის სპეციფიკაცია

1:50 | ფანჯრების სპეციფიკაცია

CW19 - 11 PCS
453.75 მ²

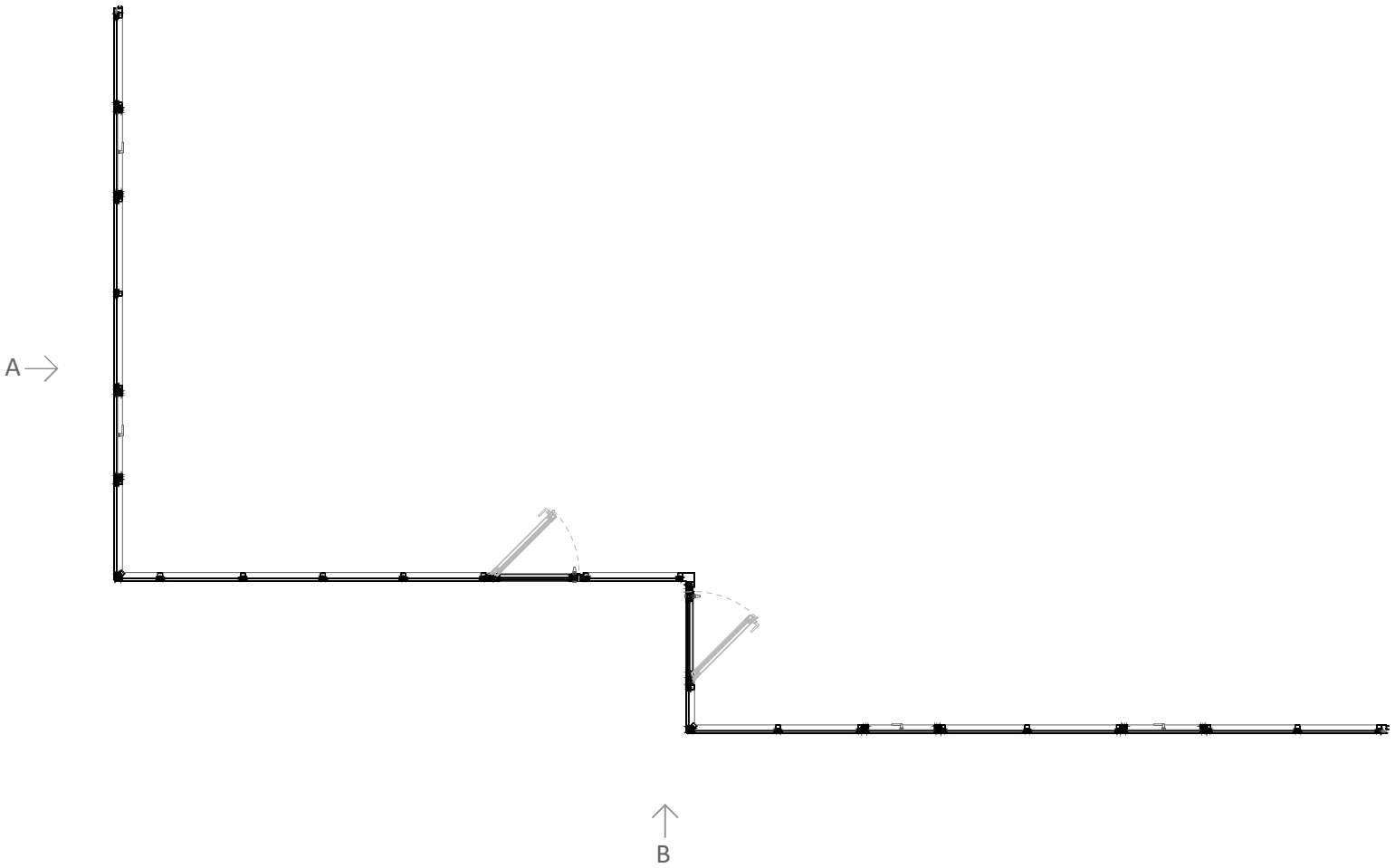

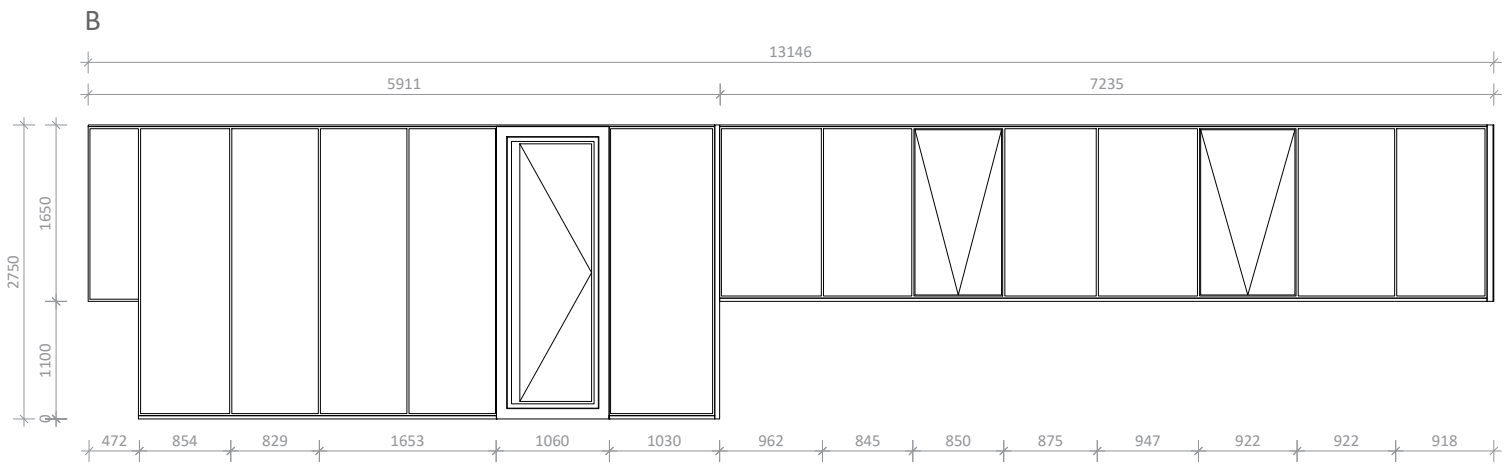

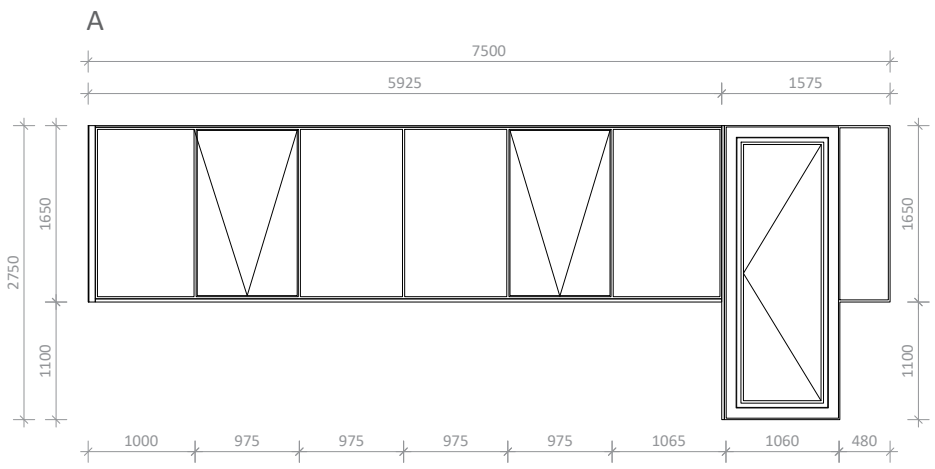

A3

A1127

სათაური

ფანჯრების სპეციფიკაცია

Ns studio
0179 ბაზალეთის ქუჩა 3
ქ. თბილისი, საქართველო.
Tel: 593 27 88 58
info@nsstudio.ge

პროექტი

ქალაქ თბილისში, ერწოს ქუჩა 15-ში მდებარე ტერიტორიაზე მშენებლობის პროექტი

ინფორმაცია დამკვეთის შესახებ

შპს "ეი იქს AX"

***მინაპაკეტის სტრუქტურა: 26 მმ-იანი მინაპაკეტი 2ც. 6 მმ-იანი ნაწრთობი, დაბალემისიური მინა, სრულად გამჭვირვალე.**
პროფილის ფერი: RAL 9011 Graphite Black

***CW17 - სილიკონ სისტემის კარ-ფანჯარა.**

*ზუსტი ზომა გადამოწმდეს ადგილზე მწარმოებლის მიერ.
*იხილეთ კარ-ფანჯრის მარკირების გეგმა.

#11.11.2022

Cad Dwg File: **Ertso street**

ლუკა ჩაგანავა

ნინო ჭანტურია

გიორგი ვარდოსანიძე

ნიკალა ღლონტი

დავით ბალავაძე

მარიამ ლორთქიფანიძე

ანკა მორგოშია

NS Studio

A1128 | გარე პერიმეტრის კარ-ფანჯრის სპეციფიკაცია

1:50 | ფანჯრების სპეციფიკაცია

CW20 - 12 PCS
272.56 მ²

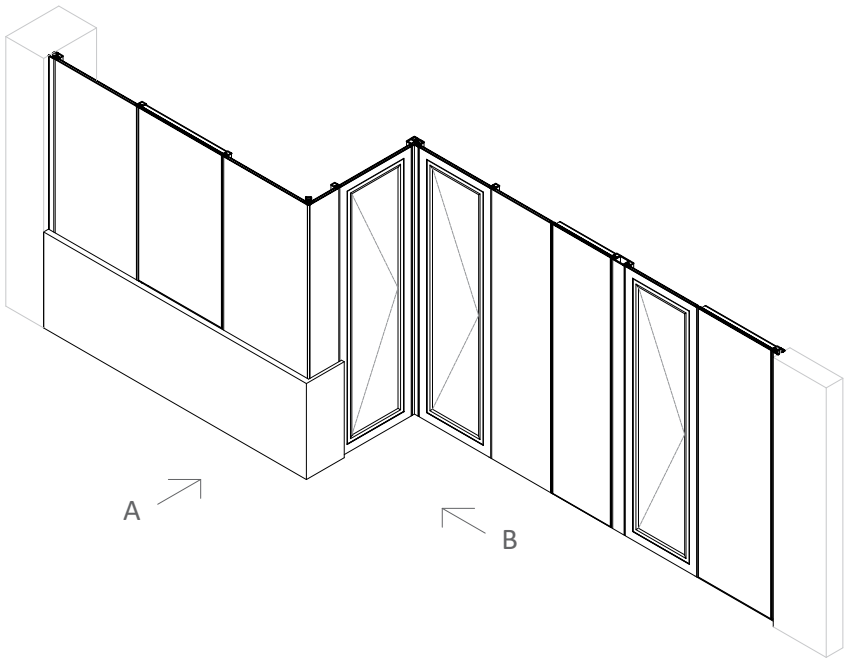

A

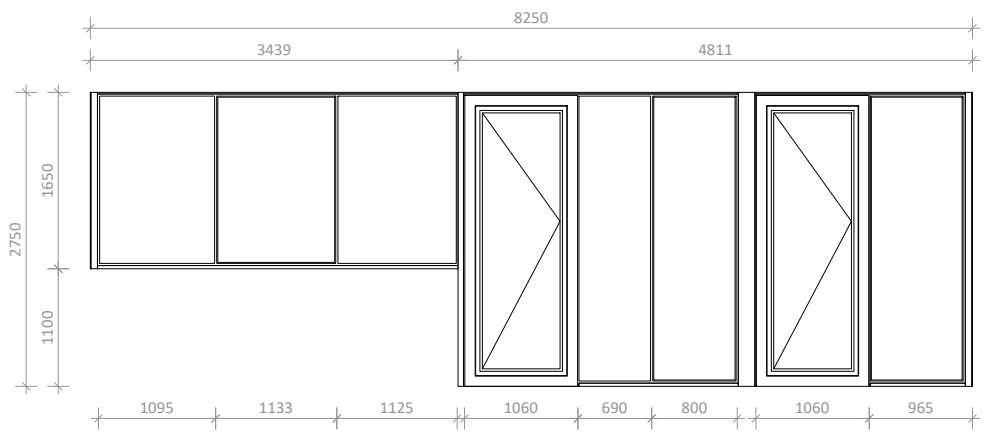

B

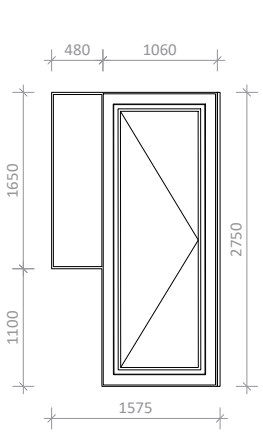

CW21 - 12 PCS
175.92 მ²

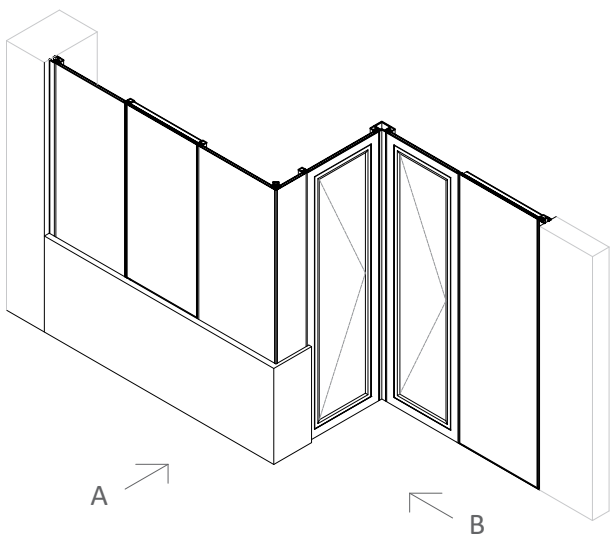

A

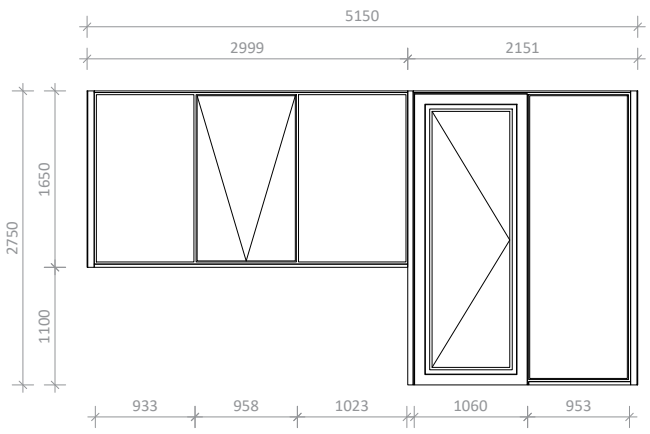

B

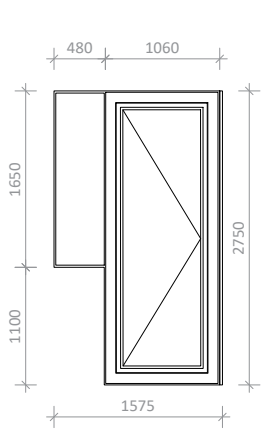

A3

A1128

სათაური

ფანჯრების სპეციფიკაცია

Ns studio
0179 ბაზალეთის ქუჩა 3
ქ. თბილისი, საქართველო.
Tel: 593 27 88 58
info@nsstudio.ge

პროექტი

ქალაქ თბილისში, ერწოს ქუჩა 15-ში მდებარე ტერიტორიაზე მშენებლობის პროექტი

ინფორმაცია დამკვეთის შესახებ

შპს "ეი იქს AX"

***მინაპაკეტის სტრუქტურა: 26 მმ-იანი მინაპაკეტი 2ც. 6 მმ-იანი ნაწრთობი, დაბალემისიური მინა, სრულად გამჭვირვალე.**
პროფილის ფერი: RAL 9011 Graphite Black

***CW19; CW20 - სილიკონ სისტემის კარ-ფანჯარა.**

***ზუსტი ზომა გადამოწმდეს ადგილზე მწარმოებლის მიერ.**
***იხილეთ კარ-ფანჯრის მარკირების გეგმა.**

#11.11.2022

Cad Dwg File: **Ertso street**

ლუკა ჩაგანავა
ნინო ჭანტურია
გიორგი ვარდოსანიძე
ნიკალა ღლონტი
დავით ბალავაძე
მარიამ ლორთქიფანიძე
ანკა მორგოშია

NS Studio

A1129 | გარე პერიმეტრის კარ-ფანჯრის სპეციფიკაცია

1:50 | ფანჯრების სპეციფიკაცია

CW22 - 12 PCS
163.2 მ^2

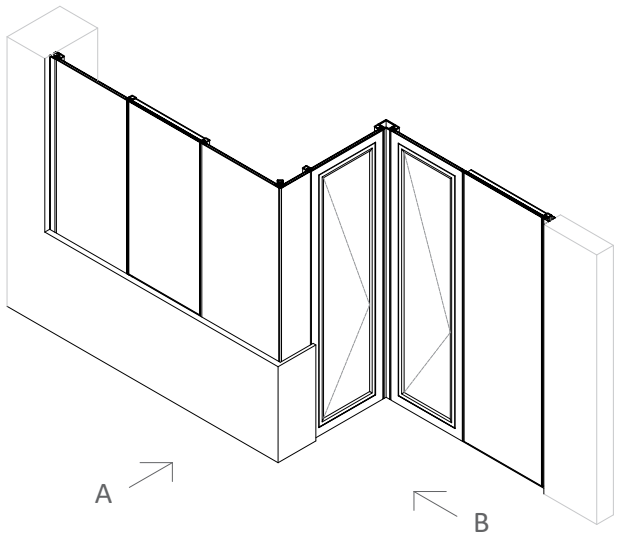

A

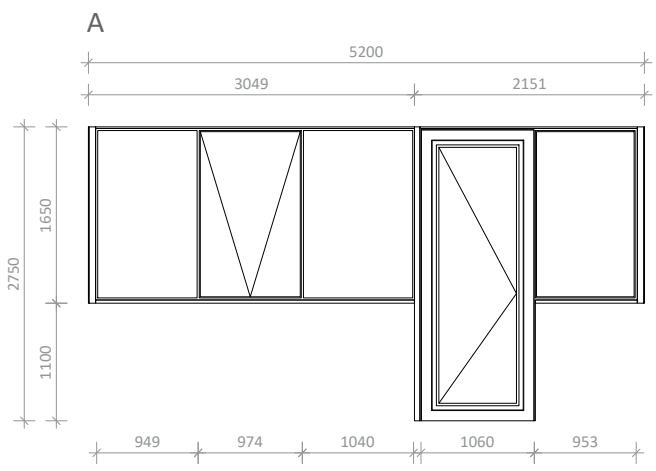

B

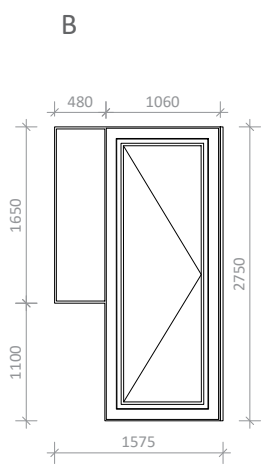

CW23 - 12 PCS
272.76 მ^2

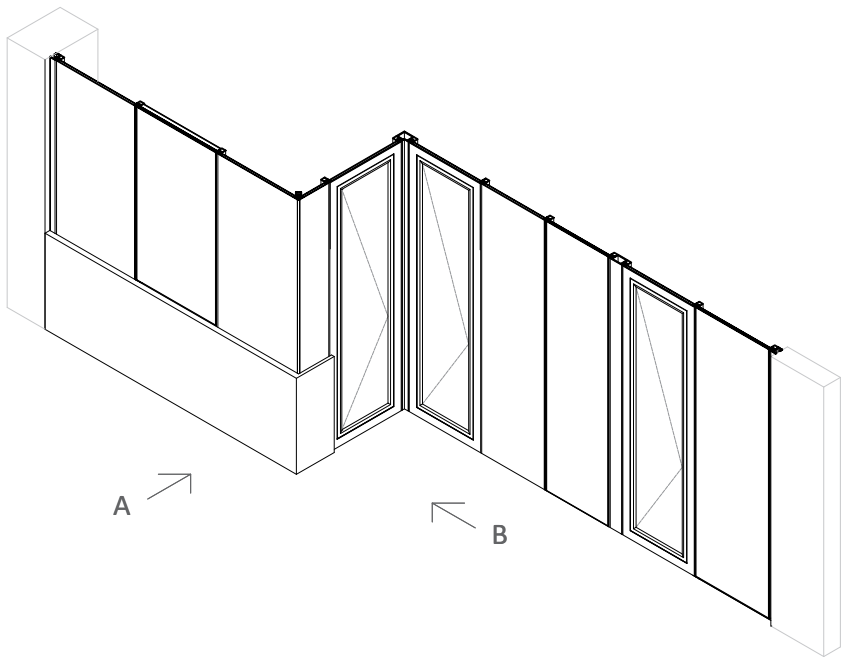

A

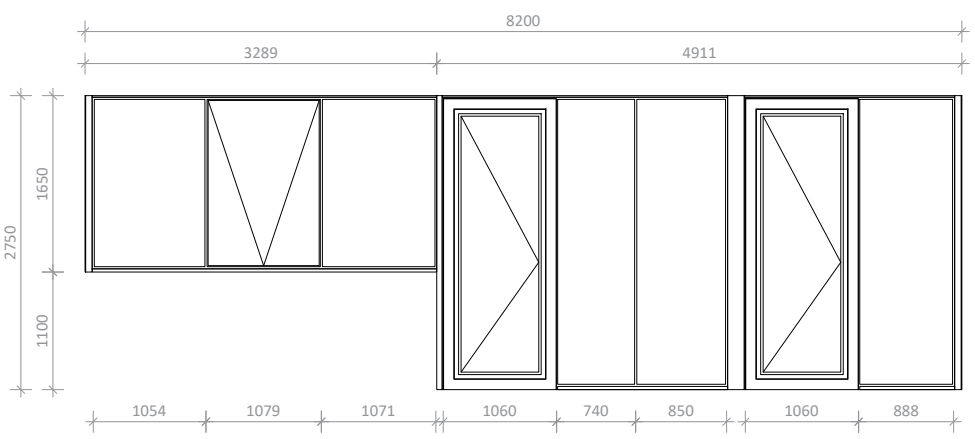

B

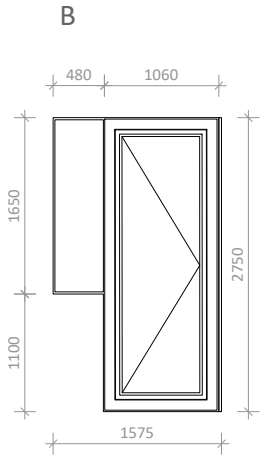

A3

A1129

სათაური

ფანჯრების სპეციფიკაცია

Ns studio
0179 ბაზალეთის ქუჩა 3
ქ. თბილისი, საქართველო.
Tel: 593 27 88 58
info@nsstudio.ge

პროექტი

ქალაქ თბილისში, ერწოს ქუჩა 15-ში მდებარე ტერიტორიაზე მშენებლობის პროექტი

ინფორმაცია დამკვეთის შესახებ

შპს "ეი იქს AX"

***მინაპაკეტის სტრუქტურა: 26 მმ-იანი მინაპაკეტი 2ც. 6 მმ-იანი ნაწრთობი, დაბალემისიური მინა, სრულად გამჭვირვალე.**
პროფილის ფერი: RAL 9011 Graphite Black

***CW19; CW20 - სილიკონ სისტემის კარ-ფანჯარა.**

***ზუსტი ზომა გადამოწმდეს ადგილზე მწარმოებლის მიერ.**

***იხილეთ კარ-ფანჯრის მარკირების გეგმა.**

#11.11.2022

Cad Dwg File: **Ertso street**

ლუკა ჩაგანავა

ნინო ჭანტურია

გიორგი ვარდოსანიძე

ნიკალა ღლონტი

დავით ბალავაძე

მარიამ ლორთქიფანიძე

ანკა მორგოშია

NS Studio

A1130 | გარე პერიმეტრის კარ-ფანჯრის სპეციფიკაცია

1:50 | ფანჯრების სპეციფიკაცია

CW25 - 1 PCS
17.1 მ²

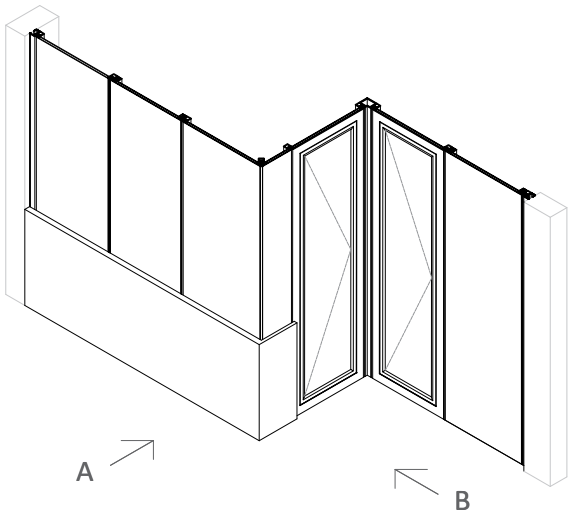

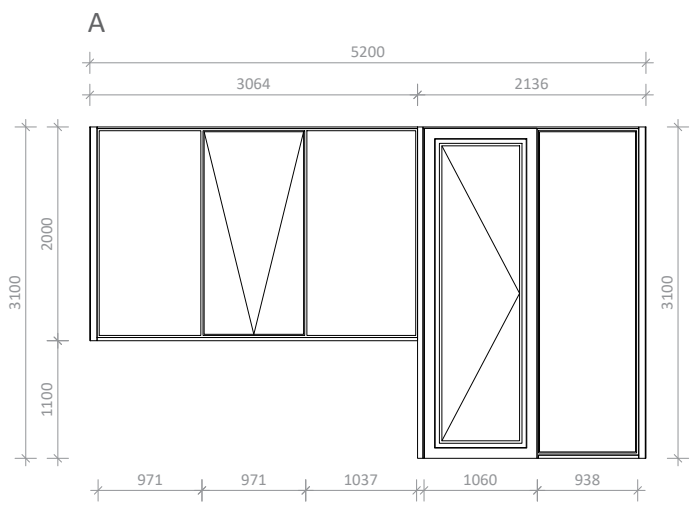

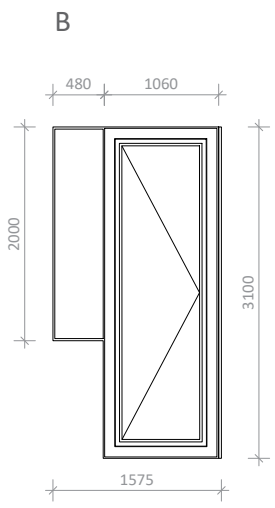

CW26 - 1 PCS
26.08 მ²

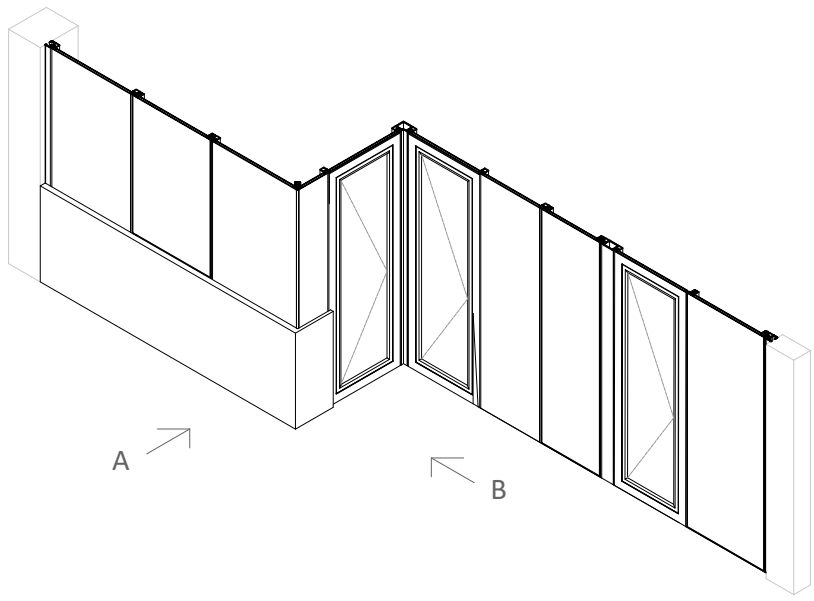

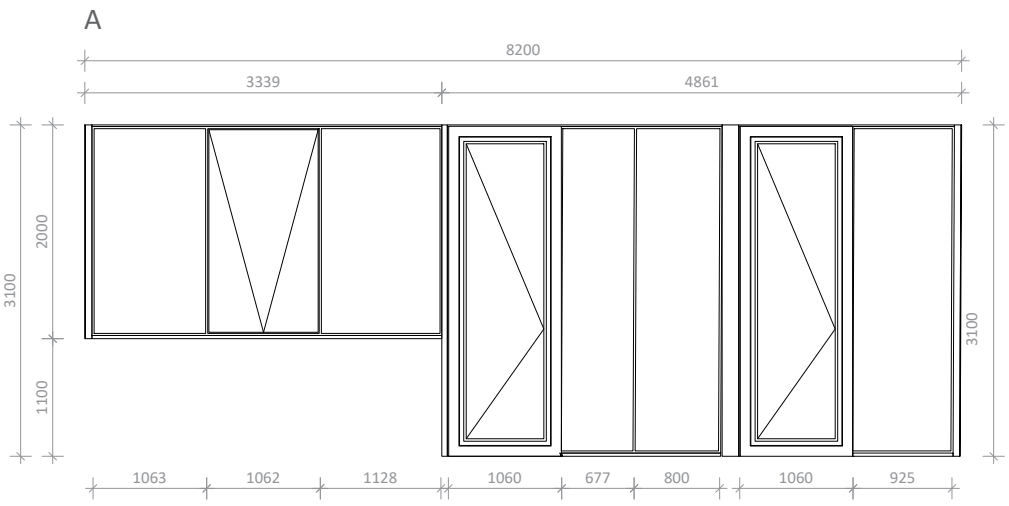

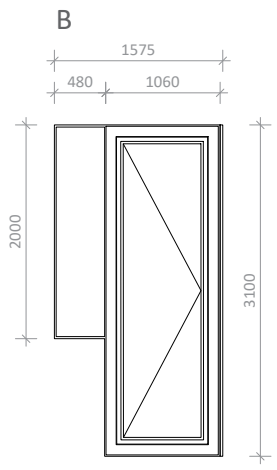

A3

A1130

სათაური

ფანჯრების სპეციფიკაცია

Ns studio
0179 ბაზალეთის ქუჩა 3
ქ. თბილისი, საქართველო.
Tel: 593 27 88 58
info@nsstudio.ge

პროექტი

ქალაქ თბილისში, ერწოს ქუჩა 15-ში მდებარე ტერიტორიაზე მშენებლობის პროექტი

ინფორმაცია დამკვეთის შესახებ

შპს "ეი იქს AX"

***მინაპაკეტის სტრუქტურა: 26 მმ-იანი მინაპაკეტი 2ც. 6 მმ-იანი ნაწრთობი, დაბალემისიური მინა, სრულად გამჭვირვალე. პროფილის ფერი: RAL 9011 Graphite Black**

***CW21; CW23 - სილიკონ სისტემის კარ-ფანჯარა.**

***ზუსტი ზომა გადამოწმდეს ადგილზე მწარმოებლის მიერ.**
***იხილეთ კარ-ფანჯრის მარკირების გეგმა.**

#11.11.2022

Cad Dwg File: **Ertso street**

ლუკა ჩაგანავა
ნინო ჭანტურია
გიორგი ვარდოსანიძე
ნიკალა ღლონტი
დავით ბალავაძე
მარიამ ლორთქიფანიძე
ანკა მორგოშია

NS Studio

A1131 | გარე პერიმეტრის კარ-ფანჯრის სპეციფიკაცია

1:50 | ფანჯრების სპეციფიკაცია

CW24 - 1 PCS
38.84 მ²

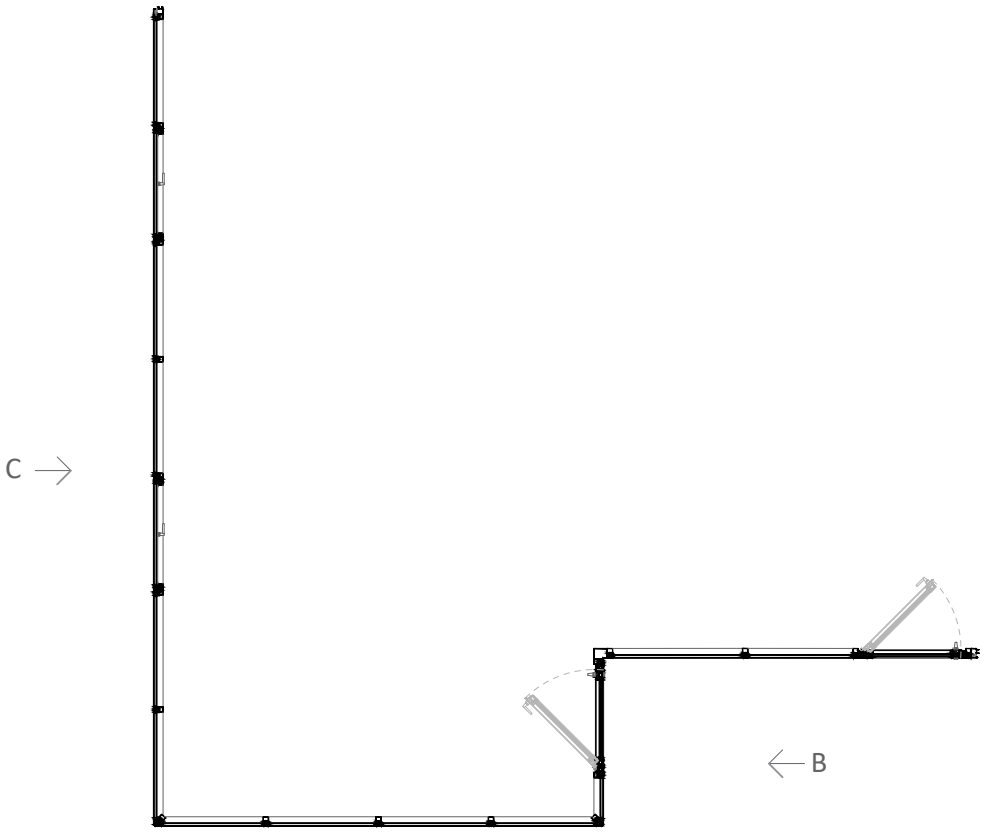

A

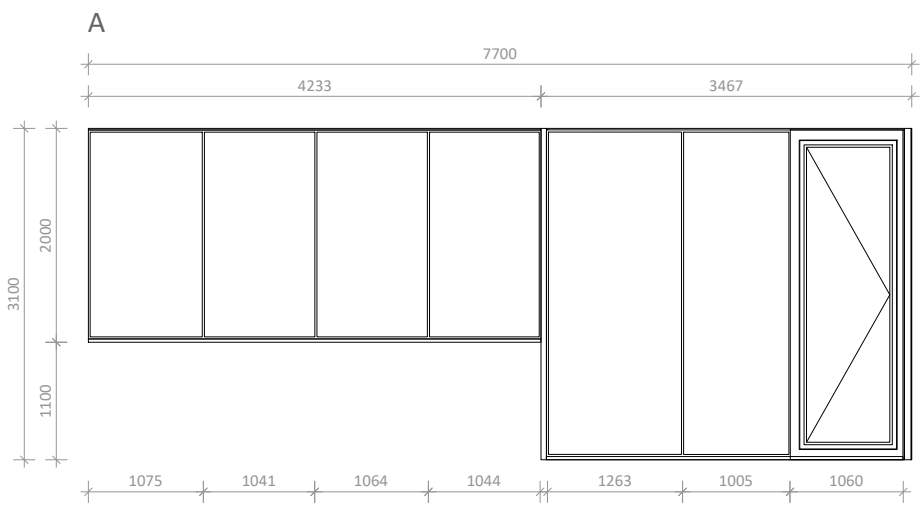

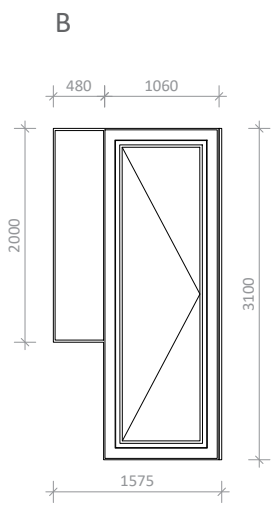

C

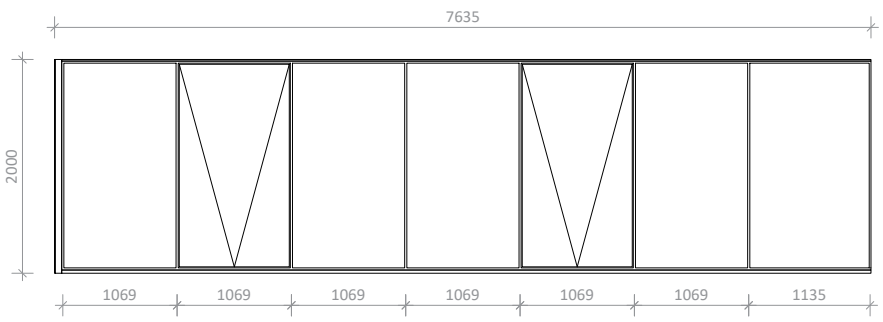

A3

A1131

სათაური

ფანჯრების სპეციფიკაცია

Ns studio
0179 ბაზალეთის ქუჩა 3
ქ. თბილისი, საქართველო.
Tel: 593 27 88 58
info@nsstudio.ge

პროექტი

ქალაქ თბილისში, ერწოს ქუჩა 15-ში მდებარე ტერიტორიაზე მშენებლობის პროექტი

ინფორმაცია დამკვეთის შესახებ

შპს "ეი იქს AX"

***მინაპაკეტის სტრუქტურა: 26 მმ-იანი მინაპაკეტი 2ც. 6 მმ-იანი ნაწრთობი, დაბალემისიური მინა, სრულად გამჭვირვალე.**
პროფილის ფერი: RAL 9011 Graphite Black

***CW22 - სილიკონ სისტემის კარ-ფანჯარა.**

*ზუსტი ზომა გადამოწმდეს ადგილზე მწარმოებლის მიერ.
*იხილეთ კარ-ფანჯრის მარკირების გეგმა.

#11.11.2022

Cad Dwg File: **Ertso street**

ლუკა ჩაგანავა
ნინო ჭანტურია
გიორგი ვარდოსანიძე
ნიკალა ღლონტი
დავით ბალავაძე
მარიამ ლორთქიფანიძე
ანკა მორგოშია

NS Studio

A1132 | გარე პერიმეტრის კარ-ფანჯრის სპეციფიკაცია

1:50 | ფანჯრების სპეციფიკაცია

A3

A1132

სათაური

ფანჯრების სპეციფიკაცია

Ns studio
0179 ბაზალეთის ქუჩა 3
ქ. თბილისი, საქართველო.
Tel: 593 27 88 58
info@nsstudio.ge

პროექტი

ქალაქ თბილისში, ერწოს ქუჩა 15-ში მდებარე ტერიტორიაზე მშენებლობის პროექტი

ინფორმაცია დამკვეთის შესახებ

შპს "ეი იქს AX"

CW27 - 1 PCS
17.18 მ²

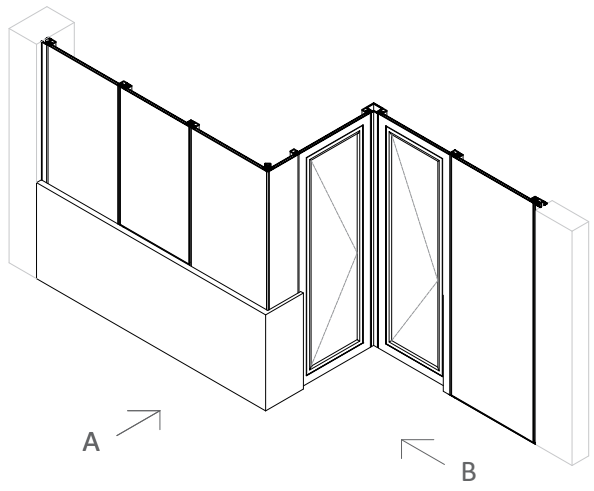

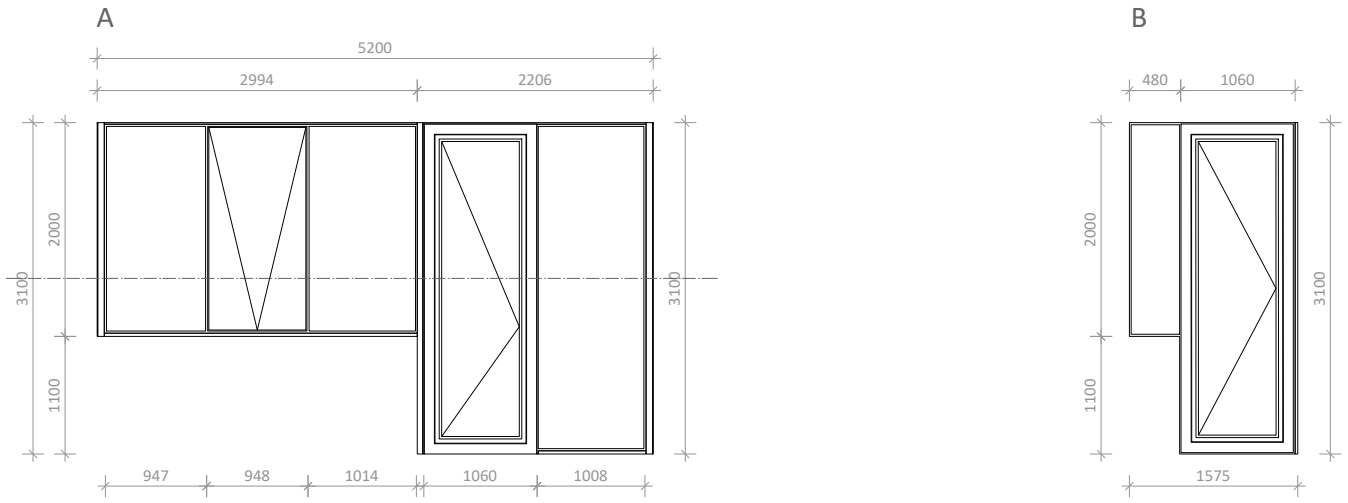

***CW24; CW25 - სილიკონ სისტემის კარ-ფანჯარა.**

*ზუსტი ზომა გადამოწმდეს ადგილზე მწარმოებლის მიერ.
*იხილეთ კარ-ფანჯრის მარკირების გეგმა.

CW28 - 1 PCS
17.08 მ²

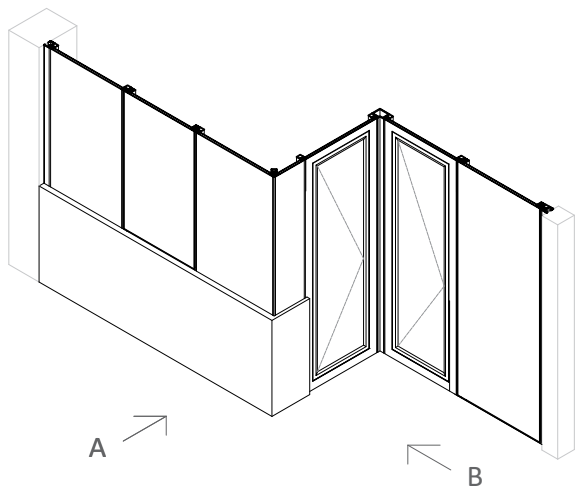

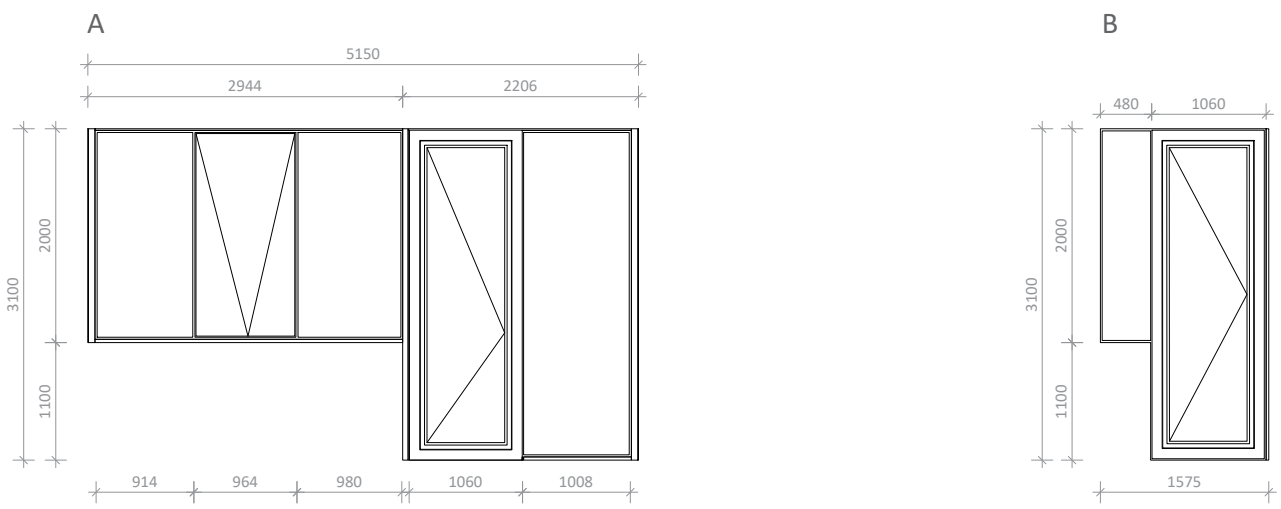

#11.11.2022

Cad Dwg File: **Ertso street**

ლუკა ჩაგანავა

ნინო ჭანტურია

გიორგი ვარდოსანიძე

ნიკალა ღლონტი

დავით ბალავაძე

მარიამ ლორთქიფანიძე

ანკა მორგოშია

NS Studio

A1133 | გარე პერიმეტრის კარ-ფანჯრის სპეციფიკაცია

1:50 | ფანჯრების სპეციფიკაცია

CW29 - 1 PCS
48.29 მ²

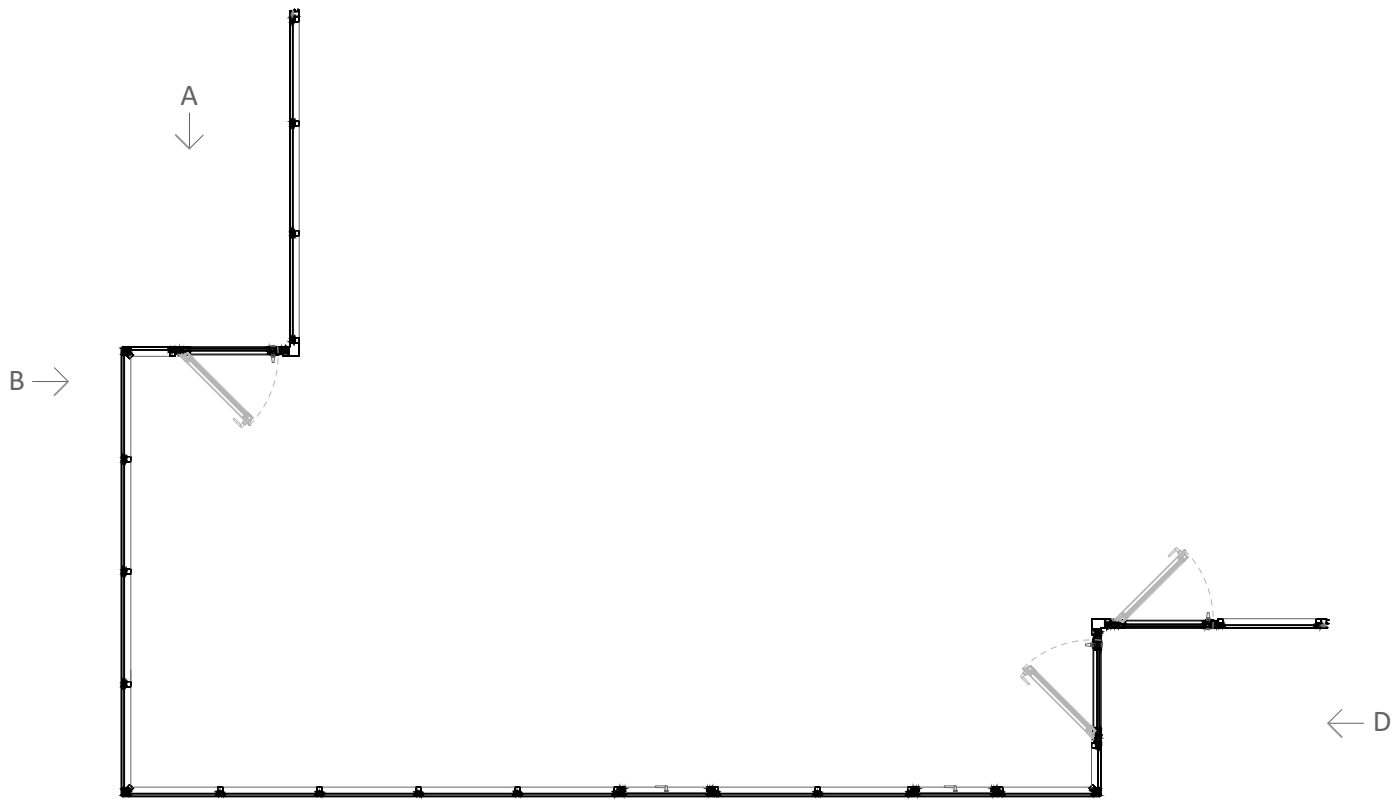

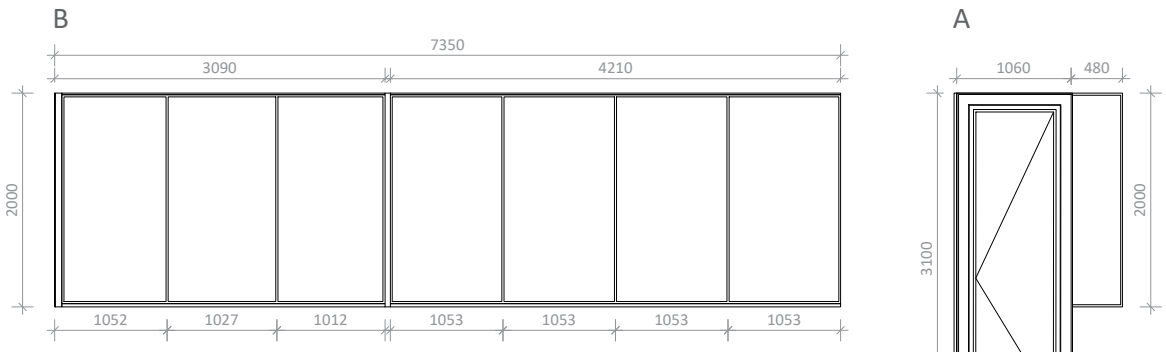

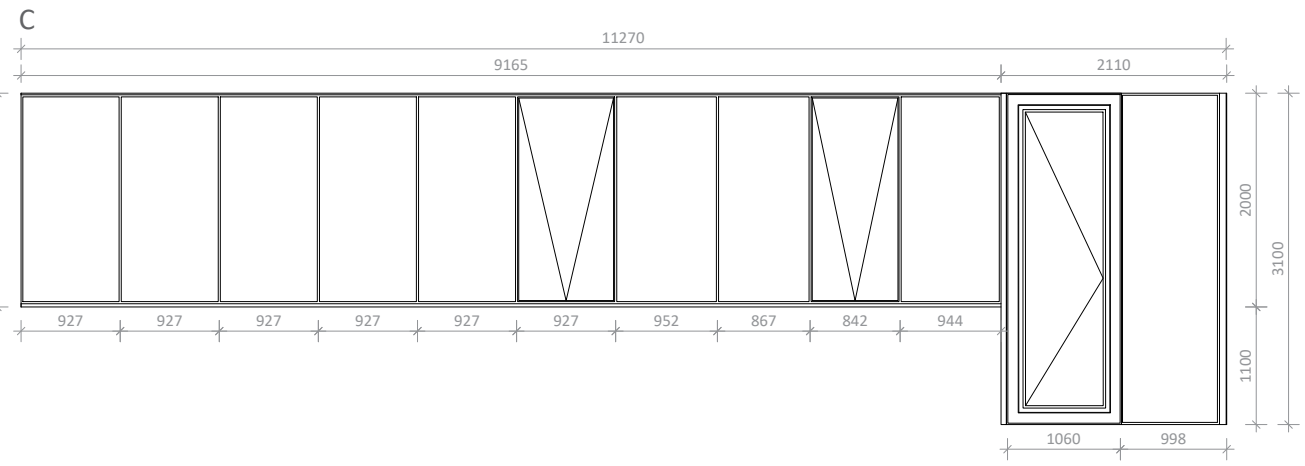

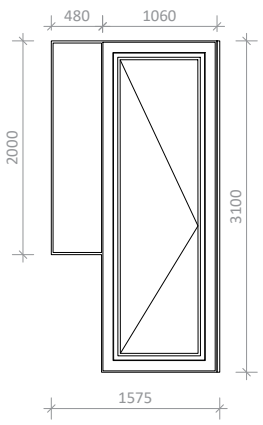

A3

A1133

სათაური

ფანჯრების სპეციფიკაცია

Ns studio
0179 ბაზალეთის ქუჩა 3
ქ. თბილისი, საქართველო.
Tel: 593 27 88 58
info@nsstudio.ge

პროექტი

ქალაქ თბილისში, ერწოს ქუჩა 15-ში მდებარე ტერიტორიაზე მშენებლობის პროექტი

ინფორმაცია დამკვეთის შესახებ

შპს "ეი იქს AX"

***მინაპაკეტის სტრუქტურა: 26 მმ-იანი მინაპაკეტი 2ც. 6 მმ-იანი ნაწრთობი, დაბალემისიური მინა, სრულად გამჭვირვალე.**
პროფილის ფერი: RAL 9011 Graphite Black

***CW27 - სილიკონ სისტემის კარ-ფანჯარა.**

***ზუსტი ზომა გადამოწმდეს ადგილზე მწარმოებლის მიერ.**
***იხილეთ კარ-ფანჯრის მარკირების გეგმა.**

#11.11.2022

Cad Dwg File: **Ertso street**

ლუკა ჩაგანავა

ნინო ჭანტურია

გიორგი ვარდოსანიძე

ნიკალა ღლონტი

დავით ბალავაძე

მარიამ ლორთქიფანიძე

ანკა მორგოშია

NS Studio

A1134 | გარე პერიმეტრის კარ-ფანჯრის სპეციფიკაცია

1:50 | ფანჯრების სპეციფიკაცია

CW31 - 1 PCS
12.4 მ²

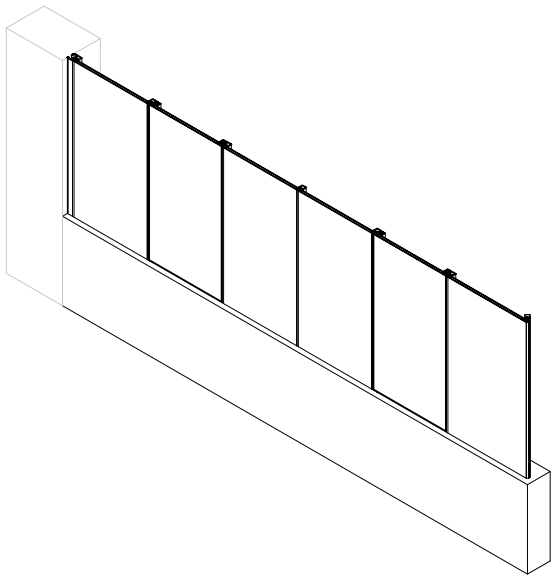

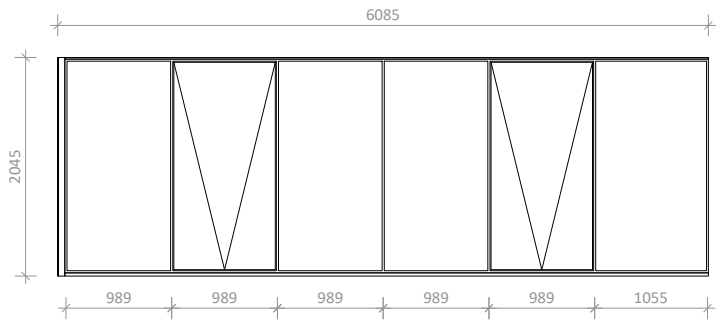

CW35 - 16 PCS
235.2 მ²

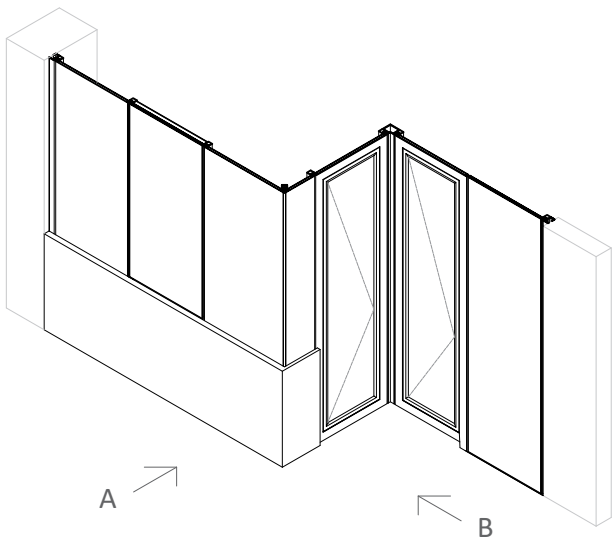

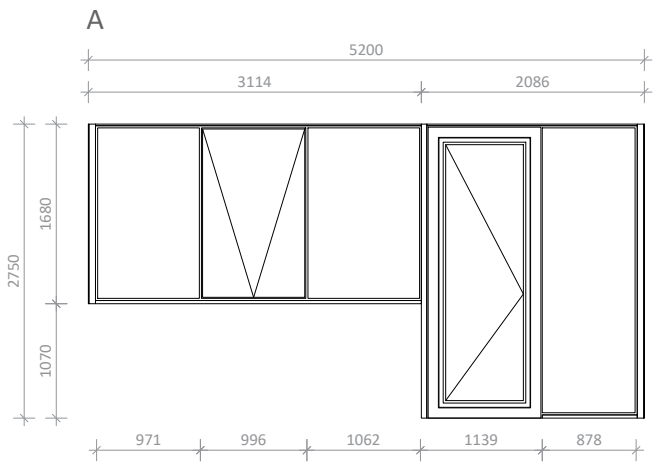

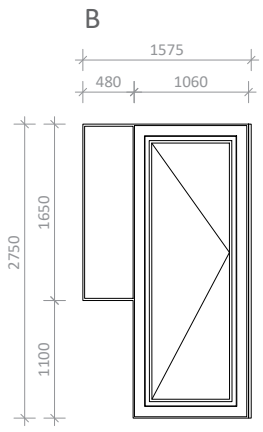

A3

A1134

სათაური

ფანჯრების სპეციფიკაცია

Ns studio
0179 ბაზალეთის ქუჩა 3
ქ. თბილისი, საქართველო.
Tel: 593 27 88 58
info@nsstudio.ge

პროექტი

ქალაქ თბილისში, ერწოს ქუჩა 15-ში მდებარე ტერიტორიაზე მშენებლობის პროექტი

ინფორმაცია დამკვეთის შესახებ

შპს "ეი იქს AX"

***მინაპაკეტის სტრუქტურა: 26 მმ-იანი მინაპაკეტი 2ც. 6 მმ-იანი ნაწრთობი, დაბალემისიური მინა, სრულად გამჭვირვალე.**
პროფილის ფერი: RAL 9011 Graphite Black

***CW27 - სილიკონ სისტემის კარ-ფანჯარა.**

***ზუსტი ზომა გადამოწმდეს ადგილზე მწარმოებლის მიერ.**
***იხილეთ კარ-ფანჯრის მარკირების გეგმა.**

#11.11.2022

Cad Dwg File: **Ertso street**

ლუკა ჩაგანავა
ნინო ჭანტურია
გიორგი ვარდოსანიძე
ნიკალა ღლონტი
დავით ბალავაძე
მარიამ ლორთქიფანიძე
ანკა მორგოშია

NS Studio

A1135 | გარე პერიმეტრის კარ-ფანჯრის სპეციფიკაცია

1:50 | ფანჯრების სპეციფიკაცია

CW30 - 1 PCS
34.3 მ²

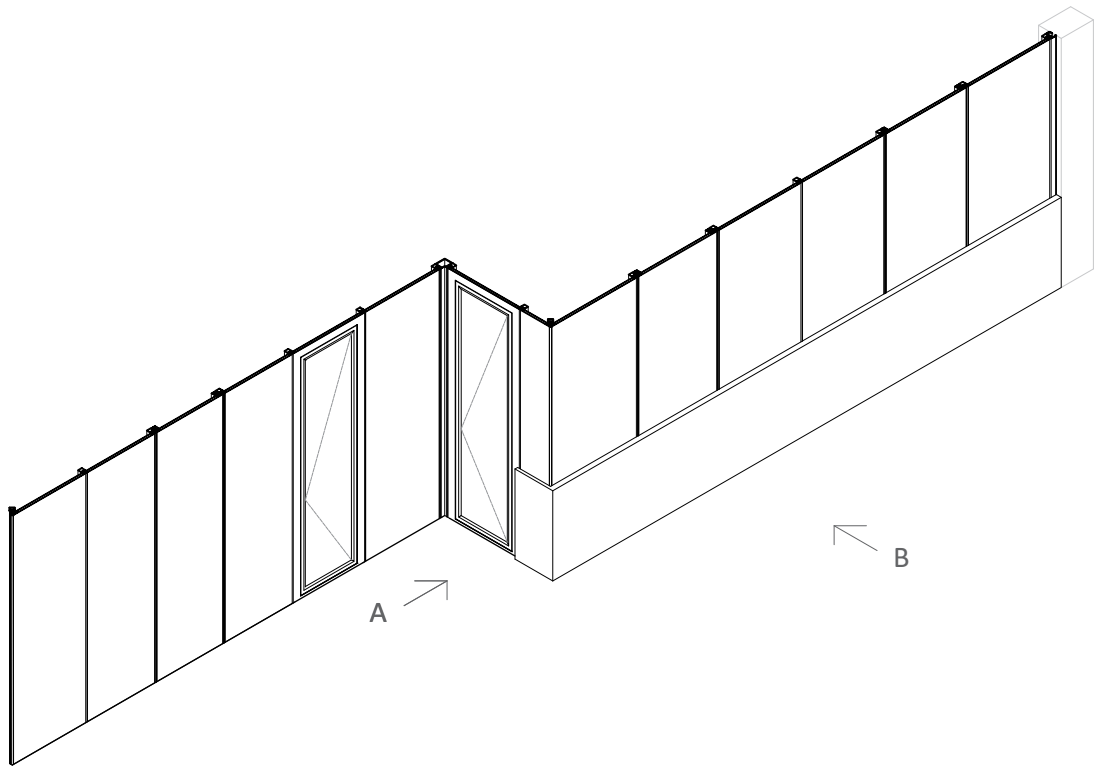

A

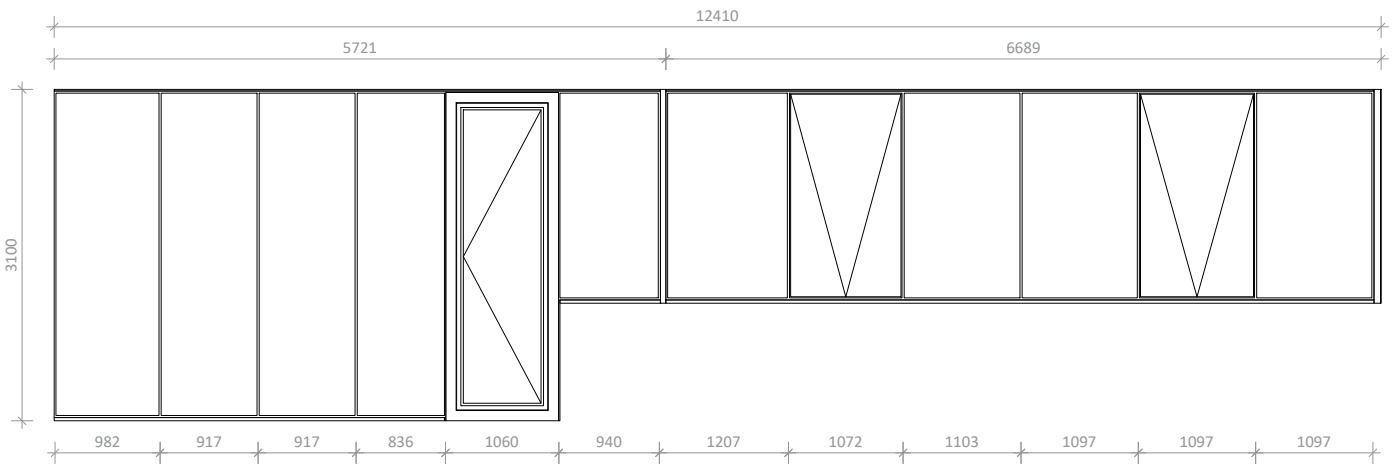

B

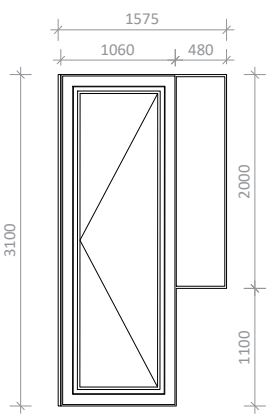

A3

A1135

სათაური

ფანჯრების სპეციფიკაცია

Ns studio
0179 ბაზალეთის ქუჩა 3
ქ. თბილისი, საქართველო.
Tel: 593 27 88 58
info@nsstudio.ge

პროექტი

ქალაქ თბილისში, ერწოს ქუჩა 15-ში მდებარე ტერიტორიაზე მშენებლობის პროექტი

ინფორმაცია დამკვეთის შესახებ

შპს "ეი იქს AX"

***მინაპაკეტის სტრუქტურა: 26 მმ-იანი მინაპაკეტი 2ც. 6 მმ-იანი ნაწრთობი, დაბალემისიური მინა, სრულად გამჭვირვალე.**
პროფილის ფერი: RAL 9011 Graphite Black

***CW27 - სილიკონ სისტემის კარ-ფანჯარა.**

***ზუსტი ზომა გადამოწმდეს ადგილზე მწარმოებლის მიერ.**
***იხილეთ კარ-ფანჯრის მარკირების გეგმა.**

#11.11.2022

Cad Dwg File: **Ertso street**

ლუკა ჩაგანავა
ნინო ჭანტურია
გიორგი ვარდოსანიძე
ნიკალა ღლონტი
დავით ბალავაძე
მარიამ ლორთქიფანიძე
ანკა მორგოშია

NS Studio

A1136 | გარე პერიმეტრის კარ-ფანჯრის სპეციფიკაცია

1:50 | ფანჯრების სპეციფიკაცია

CW32 - 1 PCS
30.53 მ²

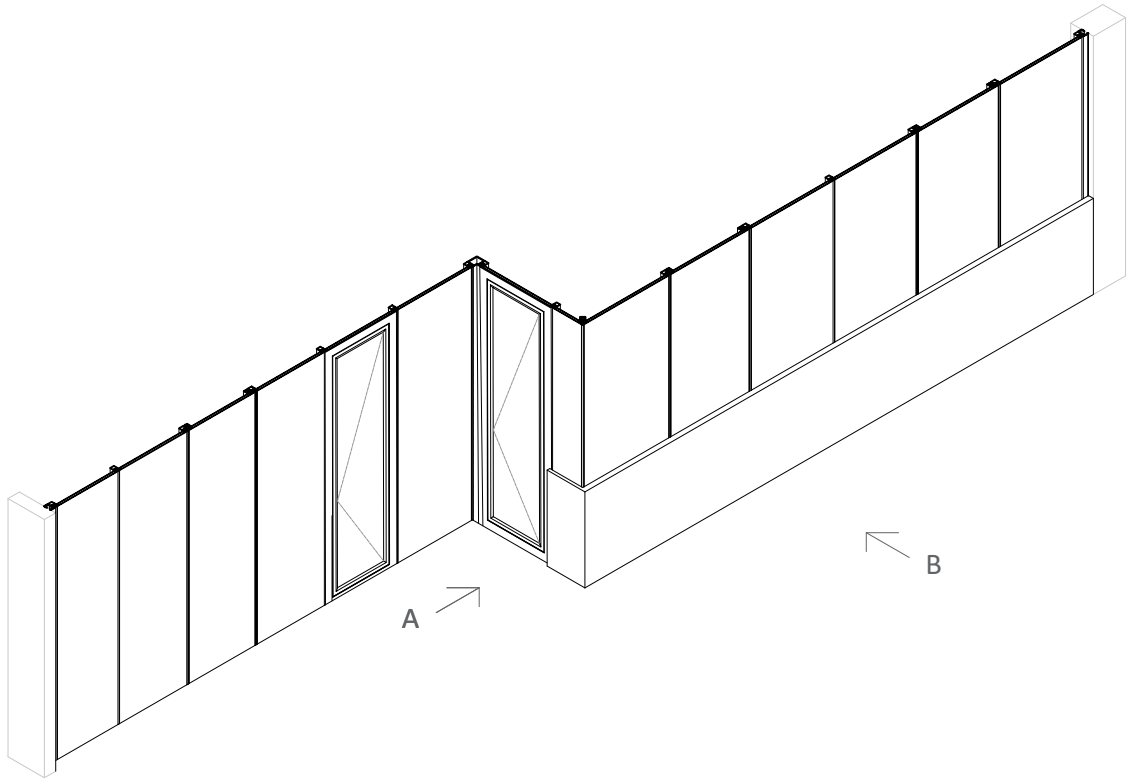

A

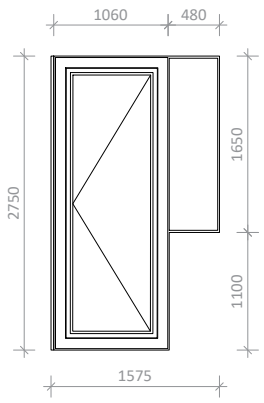

B

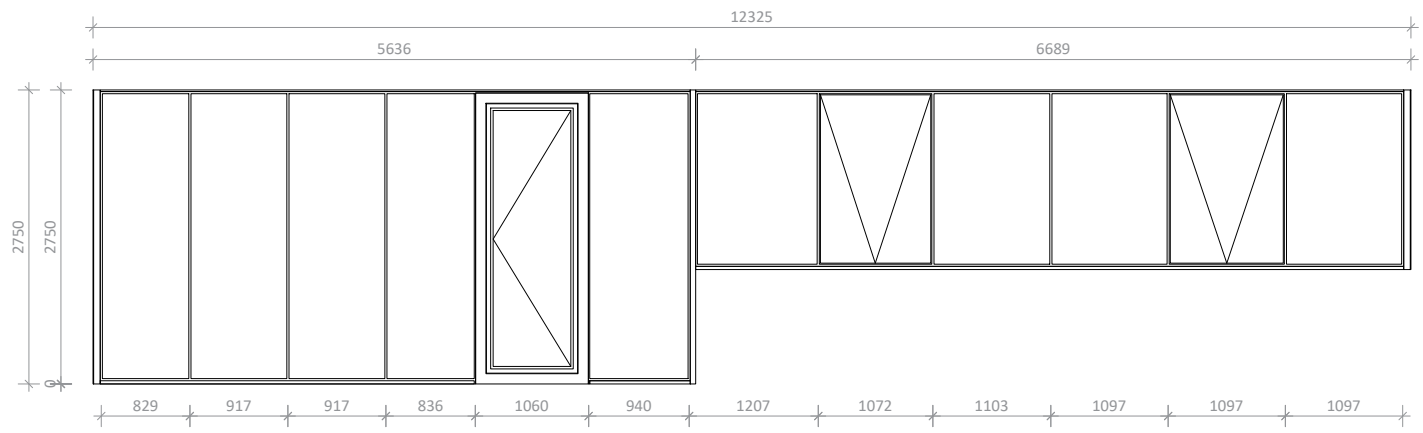

A3

A1136

სათაური

ფანჯრების სპეციფიკაცია

Ns studio
0179 ბაზალეთის ქუჩა 3
ქ. თბილისი, საქართველო.
Tel: 593 27 88 58
info@nsstudio.ge

პროექტი

ქალაქ თბილისში, ერწოს ქუჩა 15-ში მდებარე ტერიტორიაზე მშენებლობის პროექტი

ინფორმაცია დამკვეთის შესახებ

შპს "ეი იქს AX"

***მინაპაკეტის სტრუქტურა: 26 მმ-იანი მინაპაკეტი 2ც. 6 მმ-იანი ნაწრთობი, დაბალემისიური მინა, სრულად გამჭვირვალე.**
პროფილის ფერი: RAL 9011 Graphite Black

***CW29 - სილიკონ სისტემის კარ-ფანჯარა.**

***ზუსტი ზომა გადამოწმდეს ადგილზე მწარმოებლის მიერ.**
***იხილეთ კარ-ფანჯრის მარკირების გეგმა.**

#11.11.2022

Cad Dwg File: **Ertso street**

ლუკა ჩაგანავა

ნინო ჭანტურია

გიორგი ვარდოსანიძე

ნიკალა ღლონტი

დავით ბალავაძე

მარიამ ლორთქიფანიძე

ანკა მორგოშია

NS Studio

A1137 | გარე პერიმეტრის კარ-ფანჯრის სპეციფიკაცია

1:50 | ფანჯრების სპეციფიკაცია

CW33 - 7 PCS
45.0 მ²

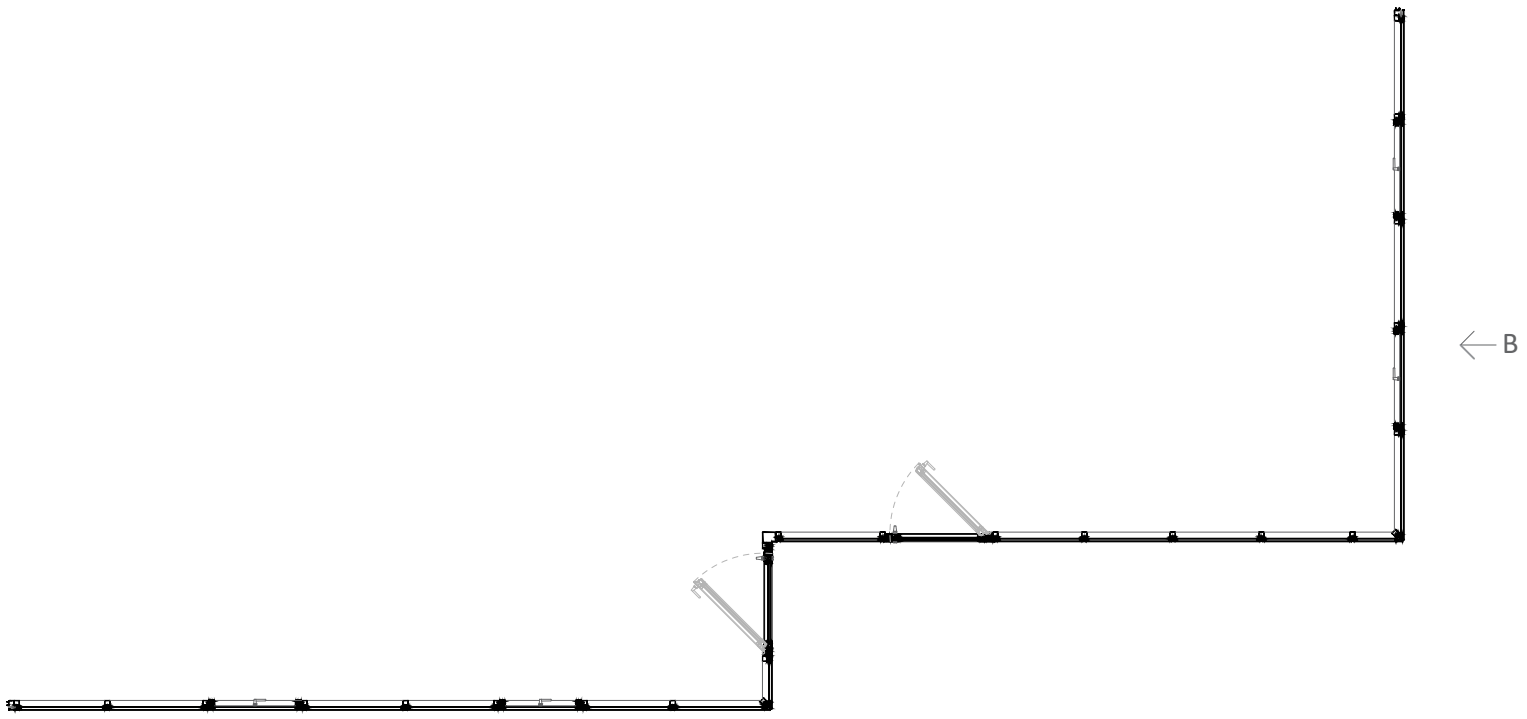

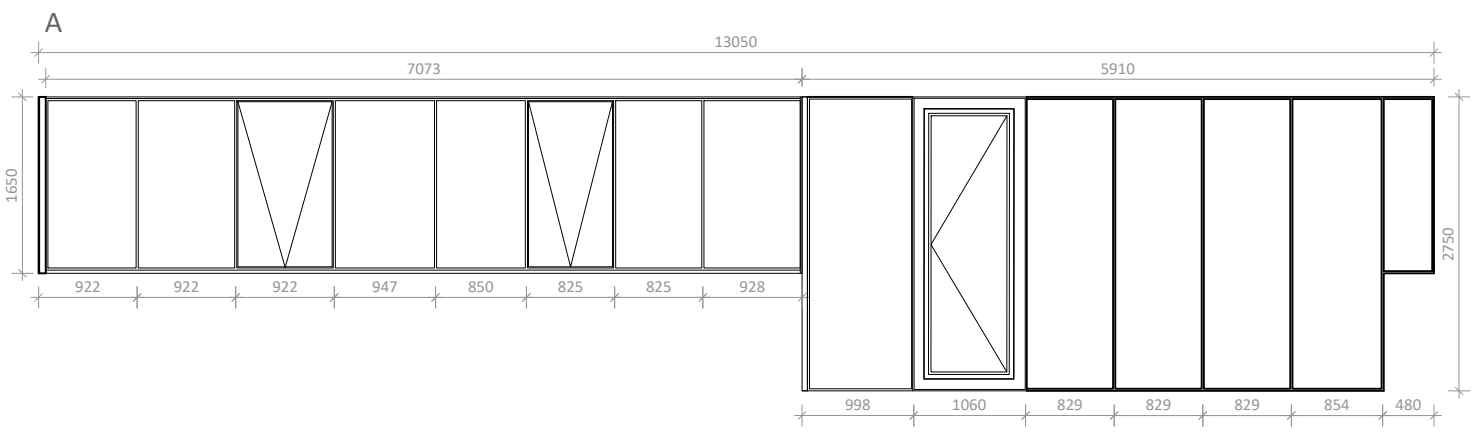

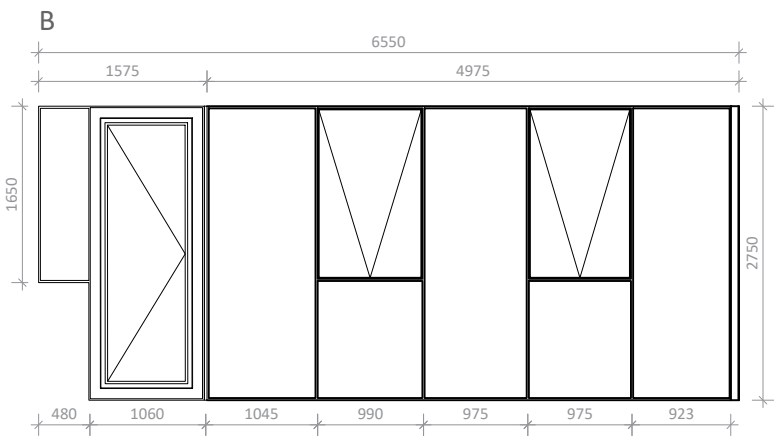

A3

A1137

სათაური

ფანჯრების სპეციფიკაცია

Ns studio
0179 ბაზალეთის ქუჩა 3
ქ. თბილისი, საქართველო.
Tel: 593 27 88 58
info@nsstudio.ge

პროექტი

ქალაქ თბილისში, ერწოს ქუჩა 15-ში მდებარე ტერიტორიაზე მშენებლობის პროექტი

ინფორმაცია დამკვეთის შესახებ

შპს "ეი იქს AX"

***მინაპაკეტის სტრუქტურა: 26 მმ-იანი მინაპაკეტი 2ც. 6 მმ-იანი ნაწრთობი, დაბალემისიური მინა, სრულად გამჭვირვალე.**
პროფილის ფერი: RAL 9011 Graphite Black

***CW30 - სილიკონ სისტემის კარ-ფანჯარა.**

***ზუსტი ზომა გადამოწმდეს ადგილზე მწარმოებლის მიერ.**
***იხილეთ კარ-ფანჯრის მარკირების გეგმა.**

#11.11.2022

Cad Dwg File: **Ertso street**

ლუკა ჩაგანავა

ნინო ჭანტურია

გიორგი ვარდოსანიძე

ნიკალა ღლონტი

დავით ბალავაძე

მარიამ ლორთქიფანიძე

ანკა მორგოშია

NS Studio

A1138 | გარე პერიმეტრის კარ-ფანჯრის სპეციფიკაცია

1:50 | ფანჯრების სპეციფიკაცია

CW34 - 8 PCS
318.96 მ²

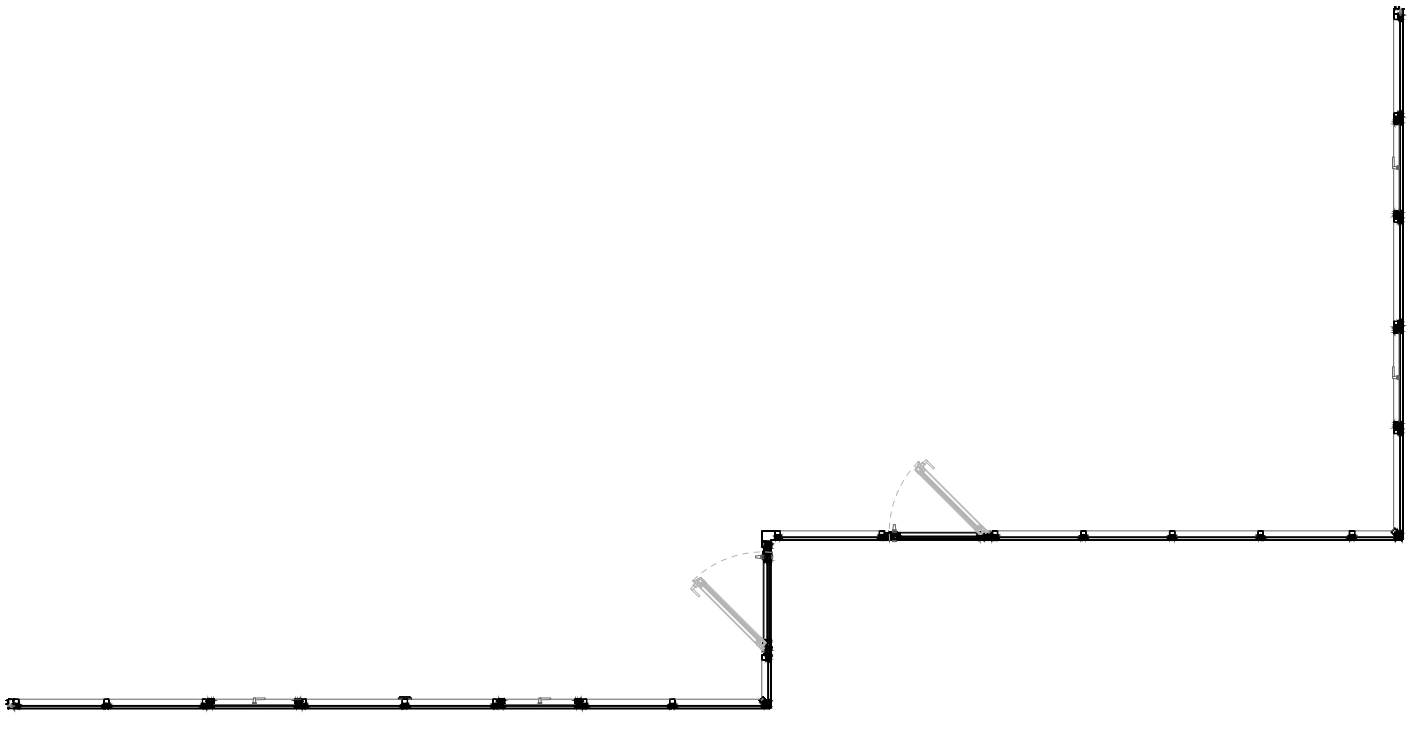



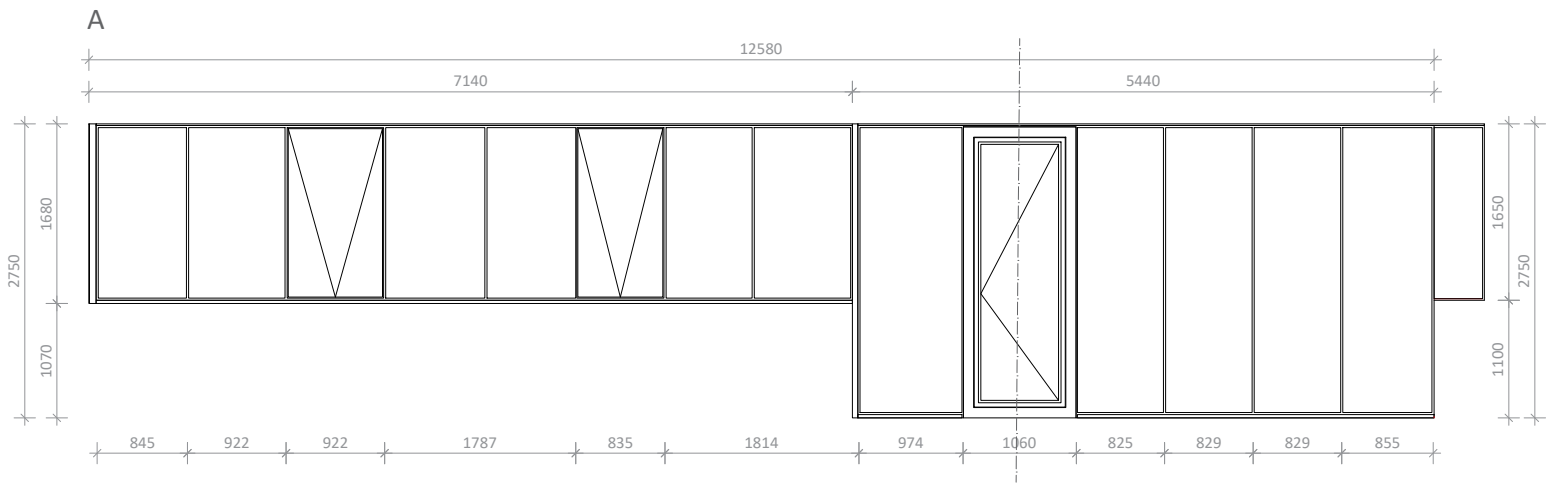

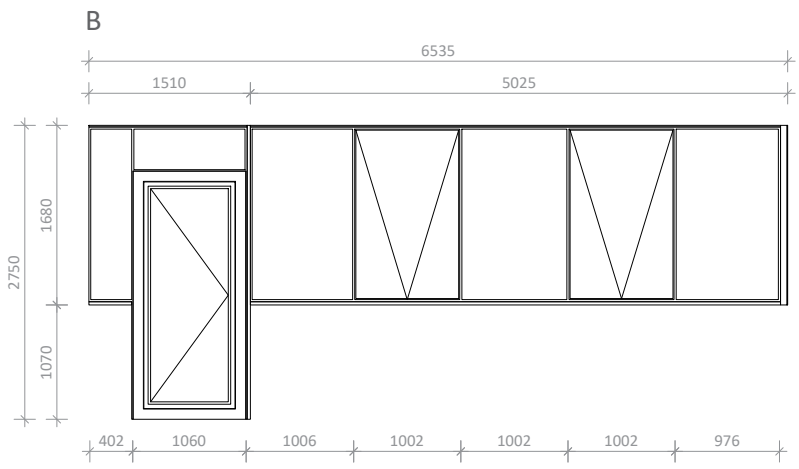

A3

A1138

სათაური

ფანჯრების სპეციფიკაცია

Ns studio
0179 ბაზალეთის ქუჩა 3
ქ. თბილისი, საქართველო.
Tel: 593 27 88 58
info@nsstudio.ge

პროექტი

ქალაქ თბილისში, ერწოს ქუჩა 15-ში მდებარე ტერიტორიაზე მშენებლობის პროექტი

ინფორმაცია დამკვეთის შესახებ

შპს "ეი იქს AX"

***მინაპაკეტის სტრუქტურა: 26 მმ-იანი მინაპაკეტი 2ც. 6 მმ-იანი ნაწრთობი, დაბალემისიური მინა, სრულად გამჭვირვალე. პროფილის ფერი: RAL 9011 Graphite Black**

***CW31 - სილიკონ სისტემის კარ-ფანჯარა.**

***ზუსტი ზომა გადამოწმდეს ადგილზე მწარმოებლის მიერ.**

***იხილეთ კარ-ფანჯრის მარკირების გეგმა.**

#11.11.2022

Cad Dwg File: **Ertso street**

ლუკა ჩაგანავა

ნინო ჭანტურია

გიორგი ვარდოსანიძე

ნიკალა ღლონტი

დავით ბალავაძე

მარიამ ლორთქიფანიძე

ანკა მორგოშია

NS Studio

A1139 | გარე პერიმეტრის კარ-ფანჯრის სპეციფიკაცია

1:50 | ფანჯრების სპეციფიკაცია

CW36 - 1 PCS
8.16 მ²

B

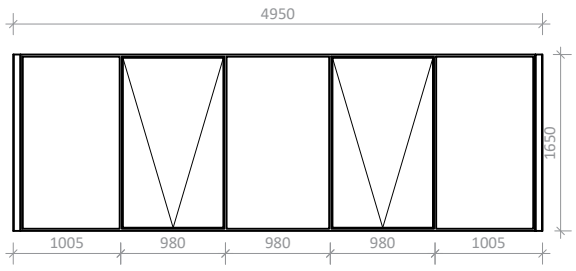

CW37-1 - 1 PCS
27.66 მ²

CW37-1 **CW37-2**

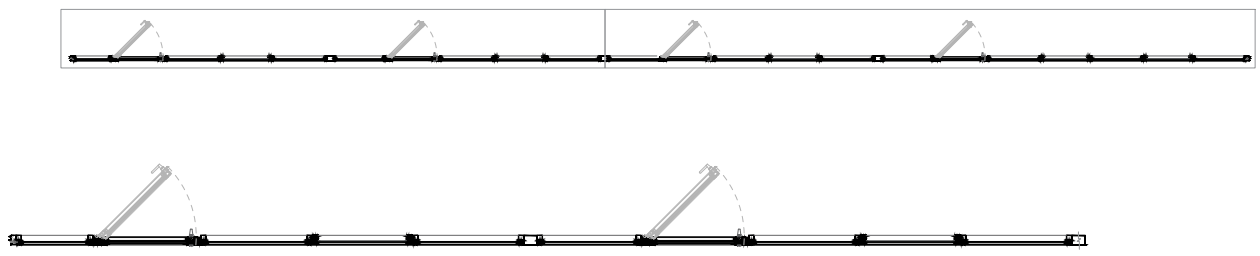

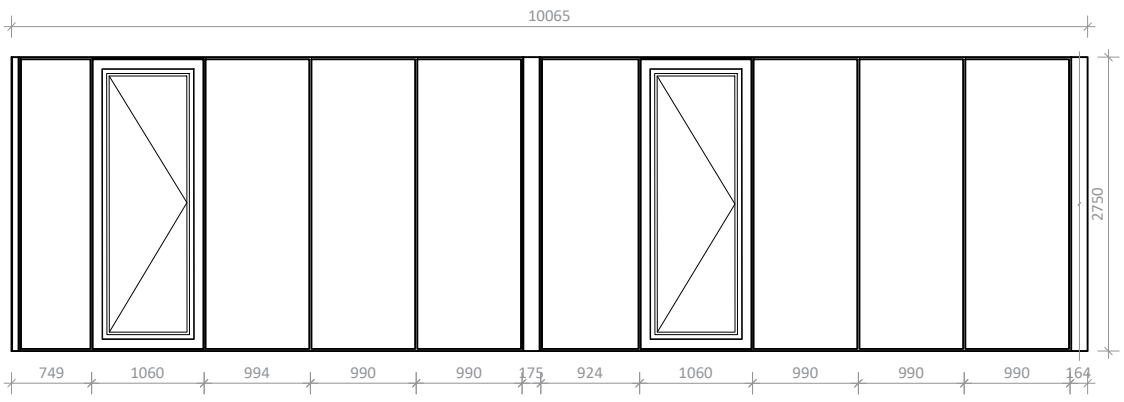

CW37-2 - 1 PCS
33.17 მ²



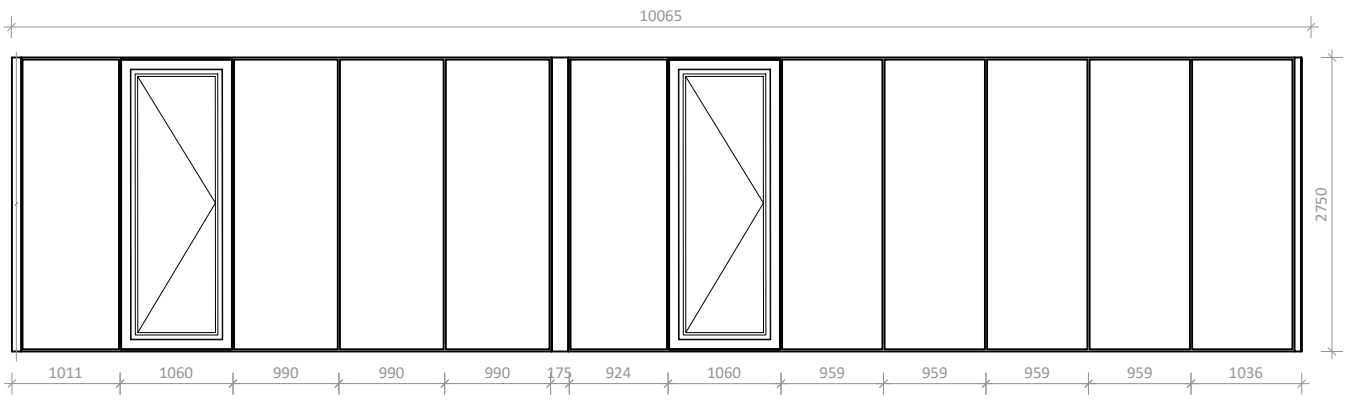

A3

A1139

სათაური

ფანჯრების სპეციფიკაცია

Ns studio
0179 ბაზალეთის ქუჩა 3
ქ. თბილისი, საქართველო.
Tel: 593 27 88 58
info@nsstudio.ge

პროექტი

ქალაქ თბილისში, ერწოს ქუჩა 15-ში მდებარე ტერიტორიაზე მშენებლობის პროექტი

ინფორმაცია დამკვეთის შესახებ

შპს "ეი იქს AX"

***მინაპაკეტის სტრუქტურა: 26 მმ-იანი მინაპაკეტი 2ც. 6 მმ-იანი ნაწრთობი, დაბალემისიური მინა, სრულად გამჭვირვალე.**
პროფილის ფერი: RAL 9011 Graphite Black

***CW31 - სილიკონ სისტემის კარ-ფანჯარა.**

***ზუსტი ზომა გადამოწმდეს ადგილზე მწარმოებლის მიერ.**
***იხილეთ კარ-ფანჯრის მარკირების გეგმა.**

#11.11.2022

Cad Dwg File: **Ertso street**

ლუკა ჩაგანავა

ნინო ჭანტურია

გიორგი ვარდოსანიძე

ნიკალა ღლონტი

დავით ბალავაძე

მარიამ ლორთქიფანიძე

ანკა მორგოშია

NS Studio

A1140 | გარე პერიმეტრის კარ-ფანჯრის სპეციფიკაცია

1:50 | ფანჯრების სპეციფიკაცია

CW38 - 1 PCS
12.5 მ²

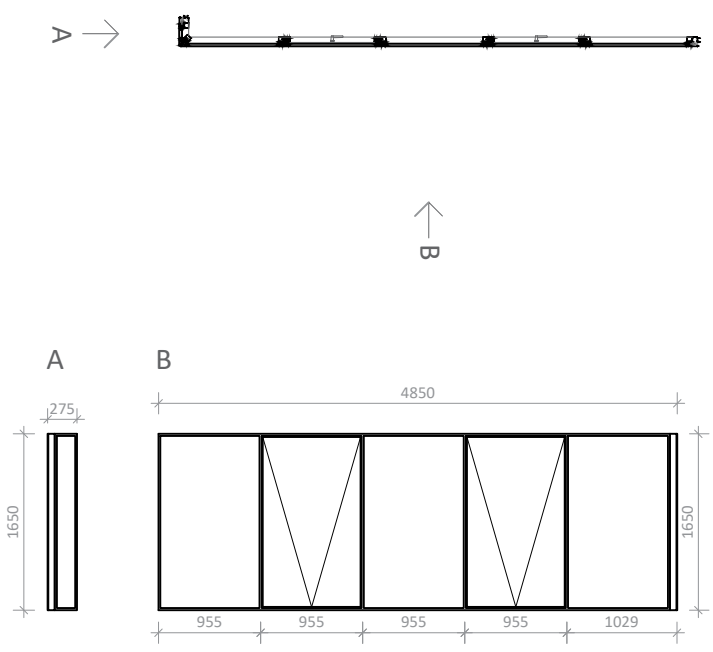

CW39 - 1 PCS
8.16 მ²

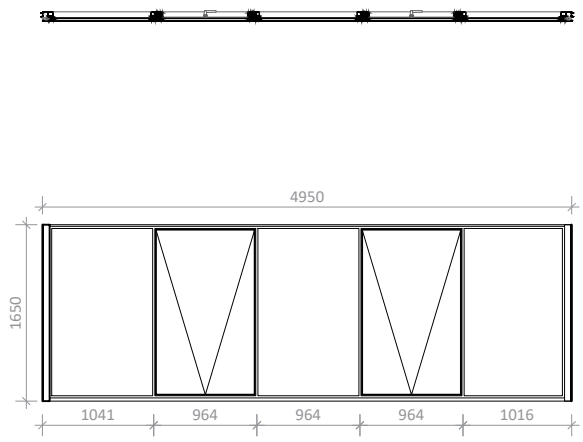

CW40 - 1 PCS
8.16 მ²

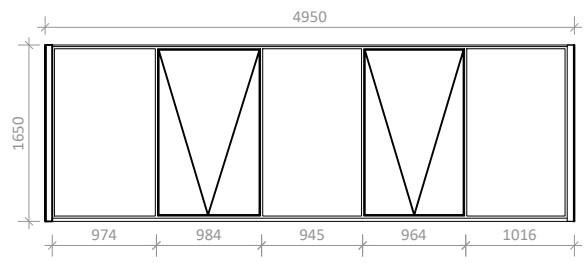

A3

A1140

სათაური

ფანჯრების სპეციფიკაცია

Ns studio
0179 ბაზალეთის ქუჩა 3
ქ. თბილისი, საქართველო.
Tel: 593 27 88 58
info@nsstudio.ge

პროექტი

ქალაქ თბილისში, ერწოს ქუჩა 15-ში მდებარე ტერიტორიაზე მშენებლობის პროექტი

ინფორმაცია დამკვეთის შესახებ

შპს "ეი იქს AX"

***მინაპაკეტის სტრუქტურა: 26 მმ-იანი მინაპაკეტი 2ც. 6 მმ-იანი ნაწრთობი, დაბალემისიური მინა, სრულად გამჭვირვალე.**
პროფილის ფერი: RAL 9011 Graphite Black

***CW31 - სილიკონ სისტემის კარ-ფანჯარა.**

***ზუსტი ზომა გადამოწმდეს ადგილზე მწარმოებლის მიერ.**
***იხილეთ კარ-ფანჯრის მარკირების გეგმა.**

#11.11.2022

Cad Dwg File: **Ertso street**

ლუკა ჩაგანავა
ნინო ჭანტურია
გიორგი ვარდოსანიძე
ნიკალა ღლონტი
დავით ბალავაძე
მარიამ ლორთქიფანიძე
ანკა მორგოშია

NS Studio

A1141 | გარე პერიმეტრის კარ-ფანჯრის სპეციფიკაცია

1:50 | ფანჯრების სპეციფიკაცია

CW41 - 1 PCS
13.11 მ²

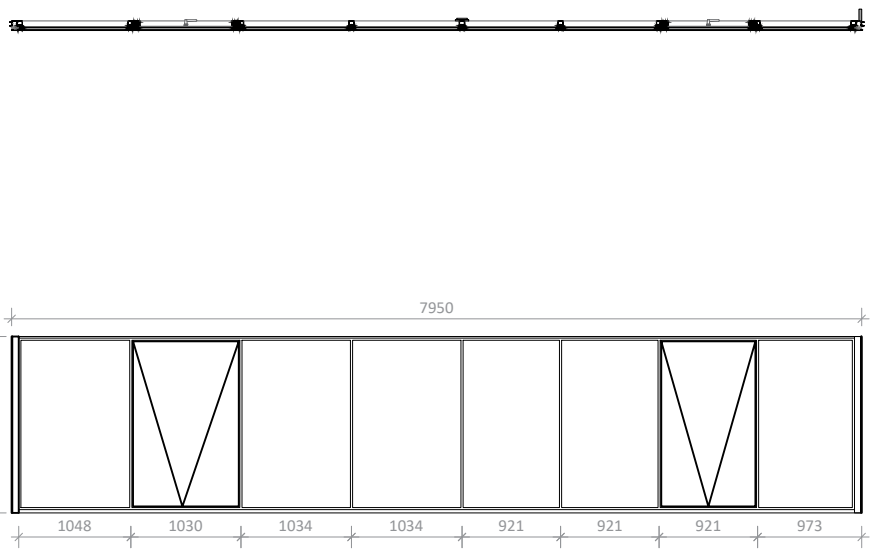

CW42 - 1 PCS
8.16 მ²

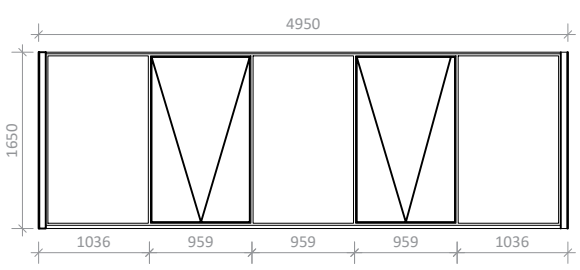

CW43 - 1 PCS
8 მ²

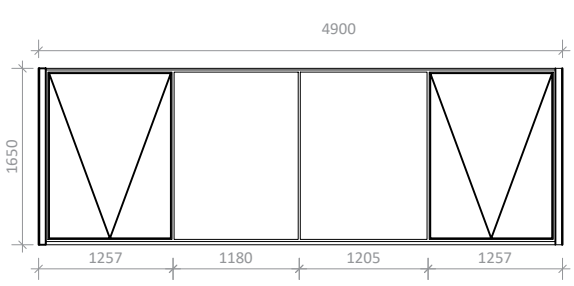

A3

A1141

სათაური

ფანჯრების სპეციფიკაცია

Ns studio
0179 ბაზალეთის ქუჩა 3
ქ. თბილისი, საქართველო.
Tel: 593 27 88 58
info@nsstudio.ge

პროექტი

ქალაქ თბილისში, ერწოს ქუჩა 15-ში მდებარე ტერიტორიაზე მშენებლობის პროექტი

ინფორმაცია დამკვეთის შესახებ

შპს "ეი იქს AX"

***მინაპაკეტის სტრუქტურა: 26 მმ-იანი მინაპაკეტი 2ც. 6 მმ-იანი ნაწრთობი, დაბალემისიური მინა, სრულად გამჭვირვალე.**
პროფილის ფერი: RAL 9011 Graphite Black

***CW31 - სილიკონ სისტემის კარ-ფანჯარა.**

***ზუსტი ზომა გადამოწმდეს ადგილზე მწარმოებლის მიერ.**
***იხილეთ კარ-ფანჯრის მარკირების გეგმა.**

#11.11.2022

Cad Dwg File: **Ertso street**

ლუკა ჩაგანავა
ნინო ჭანტურია
გიორგი ვარდოსანიძე
ნიკალა ღლონტი
დავით ბალავაძე
მარიამ ლორთქიფანიძე
ანკა მორგოშია

NS Studio

A1142 | გარე პერიმეტრის კარ-ფანჯრის სპეციფიკაცია

1:50 | ფანჯრების სპეციფიკაცია

CW44 -1 PCS
13.20 მ^2

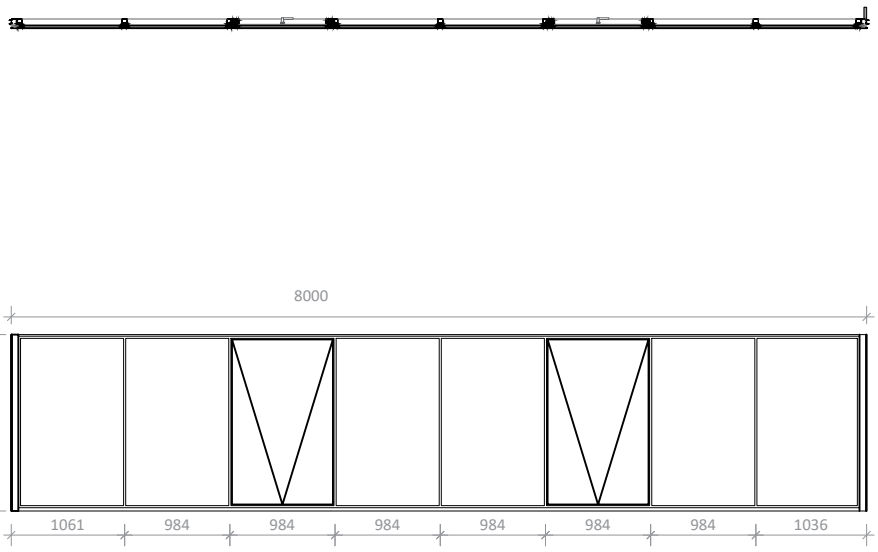

A3

A1142

სათაური

ფანჯრების სპეციფიკაცია

Ns studio
0179 ბაზალეთის ქუჩა 3
ქ. თბილისი, საქართველო.
Tel: 593 27 88 58
info@nsstudio.ge

პროექტი

ქალაქ თბილისში, ერწოს ქუჩა 15-ში მდებარე ტერიტორიაზე მშენებლობის პროექტი

ინფორმაცია დამკვეთის შესახებ

შპს "ეი იქს AX"

***მინაპაკეტის სტრუქტურა: 26 მმ-იანი მინაპაკეტი 2ც. 6 მმ-იანი ნაწრთობი, დაბალემისიური მინა, სრულად გამჭვირვალე.**
პროფილის ფერი: RAL 9011 Graphite Black

***CW31 - სილიკონ სისტემის კარ-ფანჯარა.**

***ზუსტი ზომა გადამოწმდეს ადგილზე მწარმოებლის მიერ.**
***იხილეთ კარ-ფანჯრის მარკირების გეგმა.**

#11.11.2022

Cad Dwg File: **Ertso street**

ლუკა ჩაგანავა
ნინო ჭანტურია
გიორგი ვარდოსანიძე
ნიკალა ღლონტი
დავით ბალავაძე
მარიამ ლორთქიფანიძე
ანკა მორგოშია

NS Studio