შ.პ.ს. "შოდე"
ს/კ 400208869

ქ. თბილისი, მ.ხერგიანის ქ.№19 ს/კ 01.11.10.008.221, მრავალბინიანი საცხოვრებელი სახლი

კონსტრუქციული ნაწილი

ალბომი II

თბილისი 2025 წ.

ნახაზების სია (დასაწყისი)

დასახელება	ნახაზი
თავფურცელი	კ-0
საძირკვლის ფილა სფ-1, ნიშნულზე -3.10, საყალიბო ნახაზი	კ-1
სფ-1, ქვედა ზონის არმირება	კ-2
სფ-1, ზედა ზონის არმირება	კ-3
სფ-1, არმირების დეტალები	კ-4
არმატურული ნაშვერების გეგმა სფ-1-დან	კ-5
კვანძები კვ-1 ; ჭრილები ა–ა ; ბ–ბ	კ-6
სპეციფიკაცია	კ-7
გადახურვის ფილა გფ-1, ნიშნულზე 0.00, საყალიბო ნახაზი	კ-8
გფ-1, ქვედა ზონის არმირება	კ-9
გფ-1, ზედა ზონის არმირება	კ-10
გადახურვის ფილა გფ-2, ნიშნულებზე 4.00-:-13.90 საყალიბო ნახაზი	კ-11
გფ-2, ქვედა ზონის არმირება	კ-12
გფ-2, ზედა ზონის არმირება	კ-13
გადახურვის ფილა გფ-3, ნიშნულებზე 17.20-:-27.10 საყალიბო ნახაზი	კ-14
გფ-3, ქვედა ზონის არმირება	კ-15
გფ-3, ზედა ზონის არმირება	კ-16
გადახურვის ფილა გფ-4, ნიშნულებზე 30.40-:-37.00 საყალიბო ნახაზი	კ-17
გფ-4, ქვედა ზონის არმირება	კ-18
გფ-4, ზედა ზონის არმირება	კ-19
გადახურვის ფილა გფ-5, ნიშნულზე 40.30, საყალიბო ნახაზი	კ-20
გფ-5, ქვედა ზონის არმირება	კ-21
გფ-5, ზედა ზონის არმირება	კ-22
გადახურვის ფილა გფ-6, ნიშნულზე 42.90, საყალიბო ნახაზი	კ-23
გფ-6, არმირება	კ-24
გადახურვის ფილების არმირების დეტალები	კ-25
სპეციფიკაცია	კ-26
ტიპიური მონოლითური კოჰი ტმკ-1,	კ-27
კიბე-1 ის გეგმები	კ-28
კიბე-1 ის ტიპიური მარშის გეგმა, სპეციფიკაცია	კ-29
ჭრილები 1–1 ; 2–2	კ-30
ჭრილები 3–3 ; 4–4	კ-31
ჭრილები 5–5 ; ა–ა	კ-32
ჭრილები 6–6 ; 7–7	კ-33
კიბე-2 ის გეგმები	კ-34
კიბე-2 ის ტიპიური მარშის გეგმა, სპეციფიკაცია	კ-35

დასახელება	ნახაზი
ჭრილები 1–1 ; 2–2	კ-36
ჭრილები 3–3 ; 4–4	კ-37
ჭრილები 5–5 ; ა–ა	კ-38
ჭრილები 6–6 ; 7–7	კ-39
მონოლითური სვეტების და კედლების გეგმა -3.10 ნიშნულიდან 0.00 ნიშნულამდე	კ-40
მონოლითური სვეტების და კედლების გეგმა 0.00 ნიშნულიდან 4.00 ნიშნულამდე	კ-41
მონოლითური სვეტი მს-1	კ-42
მონოლითური სვეტი მს-2	კ-43
მონოლითური სვეტების და კედლების გეგმა 4.00 ნიშნულიდან 13.90 ნიშნულამდე	კ-44
მონოლითური სვეტი მს-1	კ-45
მონოლითური სვეტი მს-2	კ-46
მონოლითური სვეტების და კედლების გეგმა 13.90 ნიშნულიდან 20.50 ნიშნულამდე	კ-47
მონოლითური სვეტი მს-1	კ-48
მონოლითური სვეტი მს-2	კ-49
მონოლითური სვეტების და კედლების გეგმა 20.50 ნიშნულიდან 27.10 ნიშნულამდე	კ-50
მონოლითური სვეტი მს-1	კ-51
მონოლითური სვეტი მს-2	კ-52
მონოლითური სვეტების და კედლების გეგმა 27.10 ნიშნულიდან 33.70 ნიშნულამდე	კ-53
მონოლითური სვეტი მს-1	კ-54
მონოლითური სვეტი მს-2	კ-55
მონოლითური სვეტების და კედლების გეგმა 33.70 ნიშნულიდან 40.30 ნიშნულამდე	კ-56
მონოლითური სვეტი მს-1	კ-57
მონოლითური სვეტი მს-2	კ-58
მონოლითური სვეტი მს-1′	კ-59
მონოლითური სვეტი მს-2′	კ-60
მონოლითური სვეტების და კედლების გეგმა 40.30 ნიშნულიდან 42.90 ნიშნულამდე	კ-61
მონოლითური სვეტი მს-1, კვანძი კვ-1	კ-62
მონოლითური დიაფრაგმა დფრ-1	კ-63
მონოლითური დიაფრაგმა დფრ-2	კ-64
მონოლითური დიაფრაგმა დფრ-3	კ-65
მონოლითური დიაფრაგმა დფრ-4	კ-66
მონოლითური დიაფრაგმა დფრ-5	კ-67
მონოლითური დიაფრაგმების არმირების დეტალები	კ-68
მონოლითური დიაფრაგმების არმირების დეტალები	კ-69
დიაფრაგმების სპეციფიკაცია	კ-70
მონოლითური კედლების არმირება, ჭრილი ზ-ზ	კ-71
პანდუსი	კ-72

ნახაზების სია (დასასრული)

დასახელება	ნახაზი
მიშენების საძირკვლის ფილა მსფ-1, ნიშნულზე-3.10, საყალიბო ნახაზი	კ-73
მსფ-1, არმირება	კ-74
მსფ-1, არმირების დეტალები	კ-75
მიშენების გადახურვის ფილა მგფ-1, ნიშნულზე 0.00, საყალიბო ნახაზი	კ-76
მგფ-1, ქვედა ზონის არმირება	კ-77
მგფ-1, ზედა ზონის არმირება	კ-78
მგფ-1, არმირების დეტალები	კ-79
მიშენების სვეტების და კედლების გეგმა -3.10 ნიშნულიდან 0.00 ნიშნულამდე	კ-80
მონოლითური სვეტი მს-1	კ-81
მონოლითური კედლების არმირება	კ-82
მასალების ამოკრება (დასაწყისი)	კ-83
მასალების ამოკრება (დასასრული)	კ-84

რკინაბეტონის ხარჯი

ელემენტების ჯგუფი	ბეტონი მ³	არმატურა, ტ სახსტანდარტი 5781-82*							ნაგლი-ნი, ტ	ჯამი
		∅28AIII	∅25AIII	∅22AIII	∅ 16III	∅12AIII	∅ 8AI	∅ 6AI	c255	ტ
საძირკველი	969÷68	6.38	71.46	16.69	–	1.34	–	–	–	**95.87**
გადახურვის ფილები	2086.5	–	–	0.66	–	240.97	–	–	1.66	**243.29**
კოჭები	565.4	–	100.08	–	–	–	19.2	–	–	**119.28**
კიბეები	78.6	–	–	–	–	8.61	–	–	–	**8.61**
კედლები	243	–	–	0.27	0.41	22.60	–	0.85	–	**24.13**
სვეტები	387	19.77	24.04	12.70	–	–	17.58	–	0.55	**74.64**
პანდუსი	15	–	–	2.2	–	–	–	–	–	**2.2**
მიშენება	342.6	–	–	0.43	–	31.96	0.13	0.34	–	**32.86**
სულ	**4755**	**26.15**	**195.58**	**32.95**	**0.41**	**305.48**	**36.91**	**1.19**	**2.21**	**600.9**

განმარტებითი ბარათი - საერთო შენიშვნები

1. წარმოდგენილი პროექტის კონსტრუქციული ნაწილი შესრულებულია საინჟინრო-გეოლოგიური კვლევის, პროექტის არქიტექტურული ნაწილის და ქვეყანაში მოქმედი შემდები ნორმატიული დოკუმენტების საფუძველზე.
2. სამშენებლო უბნისთვის თოვლის საფარის წონა - 0.50 კპა, ქარის წნევის ნორმატიული მნიშვნელობა W_0 = 0.85 კპა.
3. 2024 წელს შპს "გენგეო"-ს მიერ შესრულებული საინჟინრო-გეოლოგიური კვლევის მიხედვით, საძირკვლების ფუძედ მიღებულია სუბარგილიტები, ქვიშაქვის შუაშრეებით (ფენა №2): $\varphi = 22^0$; E = 30,5 მპა; c=28 კპა.
4. ძირითადი შენობის საძირკვლები წარმოდგენილია 1.0 მეტრი სისქის მონოლითური რკინაბეტონის მთლიანი საძირკვლის ფილით.
5. საძირკვლებისათვის ქვაბული მოეწყოს მშენებლობის ორგანიზაციის (მოპ) ან/და მშენებლობის წარმოების (მწპ) პროექტების მიხედვით.
6. შენობის მზიდ კონსტრუქციულ სისტემას წარმოადგენენ მონოლითური რკინაბეტონის სვეტები, დიაფრაგმები, კოჭები და გადახურვის ფილები. კონსტრუქციებში გამოყენებულია AIII და AI კლასის არმატურა (სახსტ.5781-82); ბეტონის კლასი B25.
7. ნაგებობების ერთიანი სივრცული სისტემის მოდელირება-გაანგარიშება შესრულებულია "მონომახ-საპრ 2013" პროგრამული კომპლექსების გამოყენებით სტანდარტული სპექტრული მეთოდით.
8. სამშენებლო უბნის საანგარიშო სეისმურობა შეადგენს 8 ბალს; სეისმურობის უგანზომილებო კოეფიციენტი = 0,17.
9. სართულშუა გადახურვის ფილების გარე კონტურის დეტალური მიბმები, აგრეთვე, ტექნოლოგიური ხვრელების (ვენტილაცია, კანალიზაცია) განლაგება მიღებულ იქნას პროექტის არქიტექტურული ნაწილის მუშა ნახაზებთან შეჯერებით.
10. კარკასის შევსების არამზიდი კედლები და ტიხრები მოეწყოს მცირე ზომის ბლოკებით, სიმკვრივით <= 1.0 ტძ/მ³. მათი შეერთება კარკასის ელემენტებთან განხორციელდეს "სოფლმშენსახპროექტი"-ს მიერ დამუშავებული სტანდარტებით.
11. ბრუნტებთან შემხები კონსტრუქციებისთვის გათვალისწინებულ იქნას ჰიდროიზოლაცია.

თანამდებობა	გვარი	ხელმოწერა	ქ. თბილისი, მ.ხერგიანის ქ.№19 ს/კ 01.11.10.008.221, მრავალბინიანი საცხოვრებელი სახლი				შ.პ.ს. "ფოლდი" ს/კ 400208869
არქიტექტორი	გ.თავაძე		კონსტრუქციული ნაწილი				
			თავფურცელი				
კონსტრუქტ.	ლ.ჯაიანი						
შემამოწმა	ა.არჩილია		სტადია გ	ფურც. კ-0	ფ-ბი	დაკვ.№	

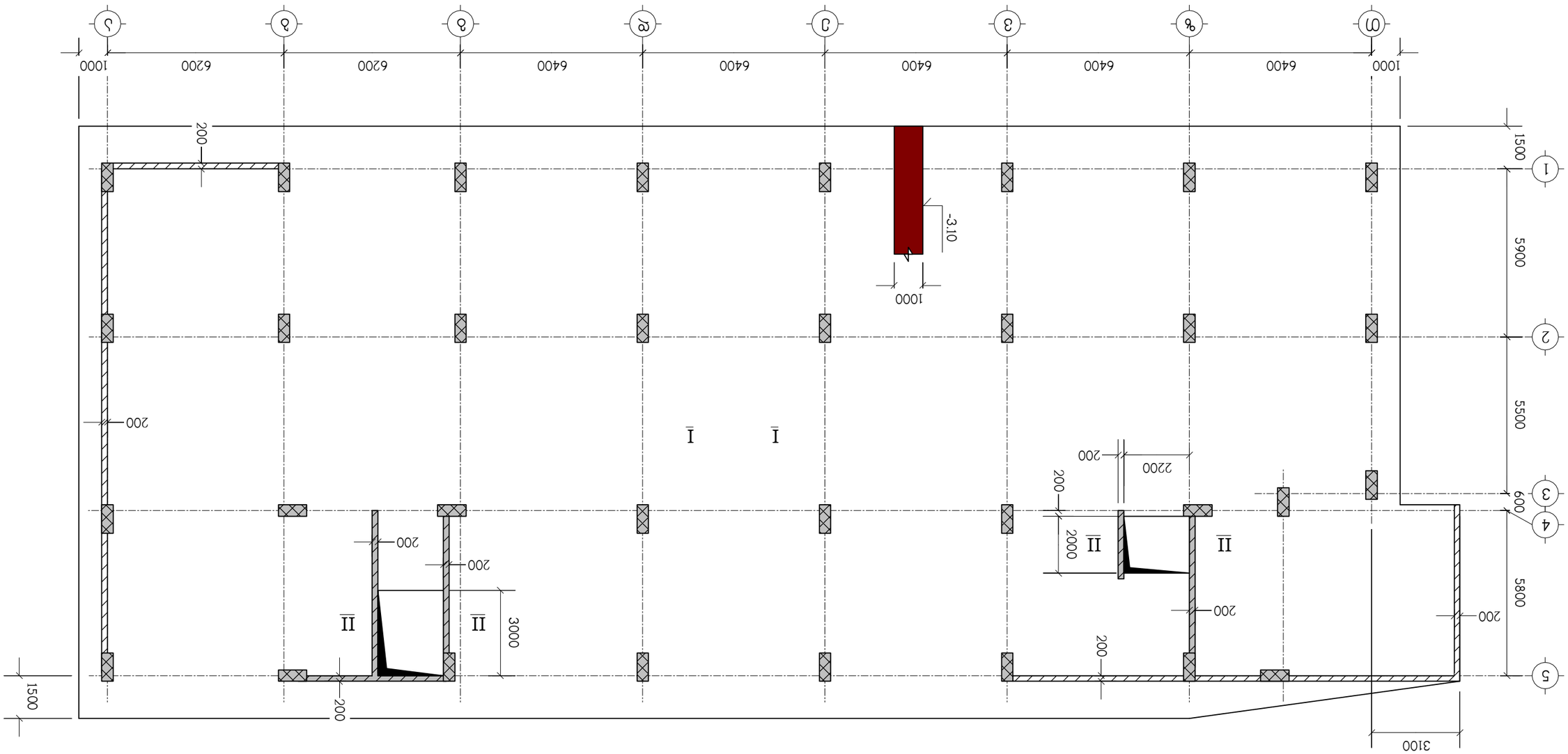

ნახაზი 3.4 ნახაზომლენთი ელემენტები

თანამდებობა	სახელი	ხელმოწერა	ლისტების რაოდენობა
პროექტის ხელმძღვანელი	ბ.ლომსაძე		
ტექნიკური ზედამხედველი	ლ.ჯაფარიძე		
ავტორი	ბ.ლომსაძე		

პროექტის დასახელება	ქ. თბილისი, გლდანი-ნაძალადევის მეტროპოლიტენის ხაზის მშენებლობა
ობიექტის დასახელება	ელემენტების ნახაზომლენთი
სტადია	ნახაზის დასახელება
	ნახაზი -3.10, სადგურის ნაგებობა N3-1, ნახაზომლენთი N3

შპს "ტბილმეტროპროექტი"					
ხელმძღვანელი					
მთავარი ინჟინერი					
ავტორი	ბ.ლომსაძე				
ტექნიკური ზედამხედველი	ლ.ჯაფარიძე				
პროექტის ხელმძღვანელი	ბ.ლომსაძე				

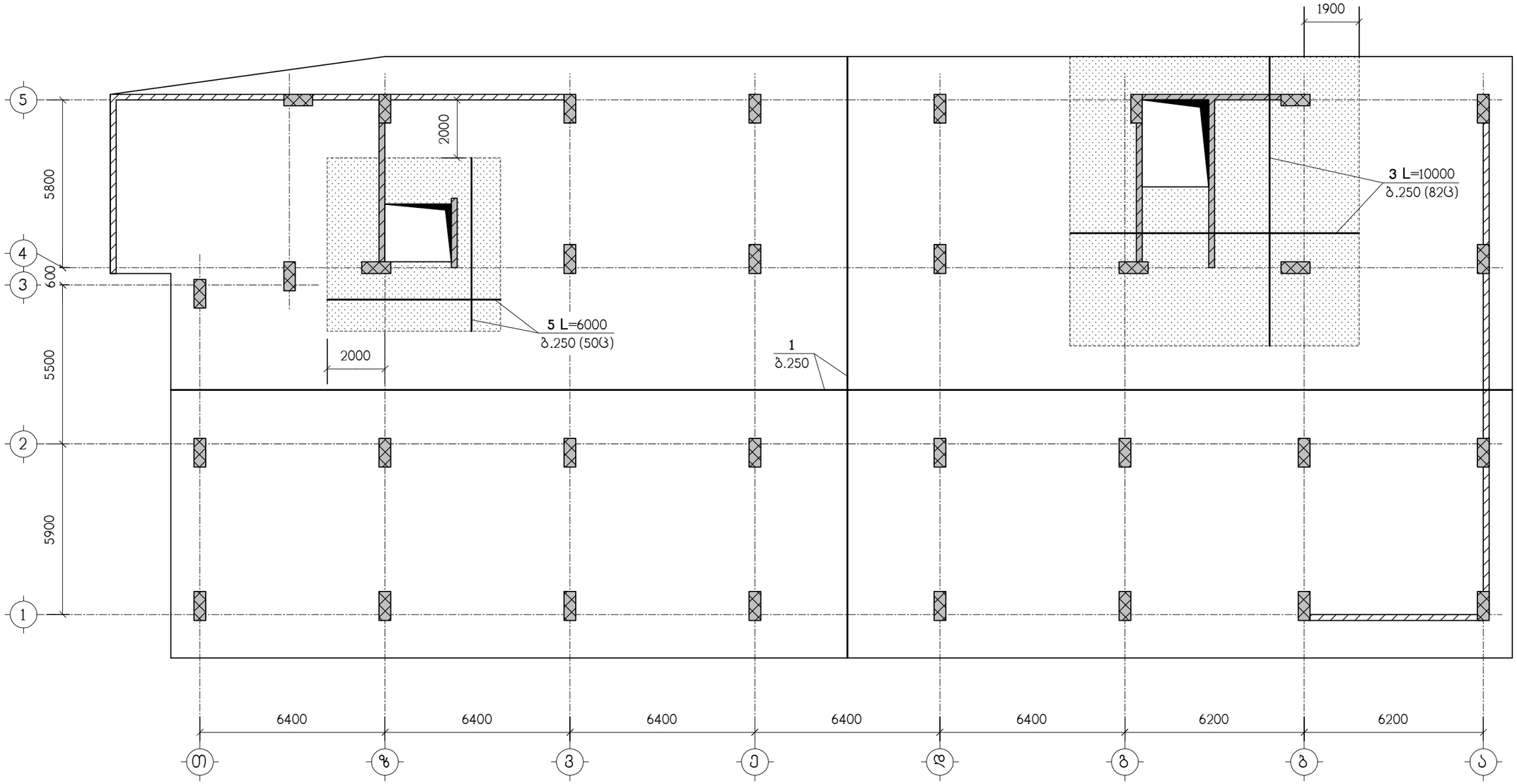

ნახაზი განიხილეთ კ-4 ნახაზთან ერთად
სპეციფიკაცია იხილეთ ნახ. კ-7
▨ – დამატებითი არმირების ზონა

მონიშნულ დამატებითი არმირების ზონებში, აგრეთვე
სვეტების ცენტრიდან 1.5 მეტრის რადიუსში პოზიცია "2"
განივი არმირება მოეწყოს ბიჯით 250/250

თანამდებობა	გვარი	ხელმოწერა	ქ. თბილისი, მ.ხერხეულიანის ქ.№19 ს/კ 01.11.10.008.221, მრავალბინიანი საცხოვრებელი სახლი					შ.პ.ს. "ზოდე" ს/კ 400208869
არქიტექტორი	გ.თავაძე		კონსტრუქციული ნაწილი					
			სფ-1, ქვედა ზონის არმირება					
კონსტრუქტ.	ლ.ჯაიანი							
შემოწმება	ა.არჩილია		სტადია მ	ფურც. კ-2	ფ-ბი	დაკვ.№		

ნახაზის ტიპობრივი კ-4 ნახაზთან კომპლექტი
სამედიცინო ცენტრის ნაგებობა N კ-7
□□□□□□□□ – ღუმელის სამშენებლო ორთქლის ხაზის ფრაგმენტი

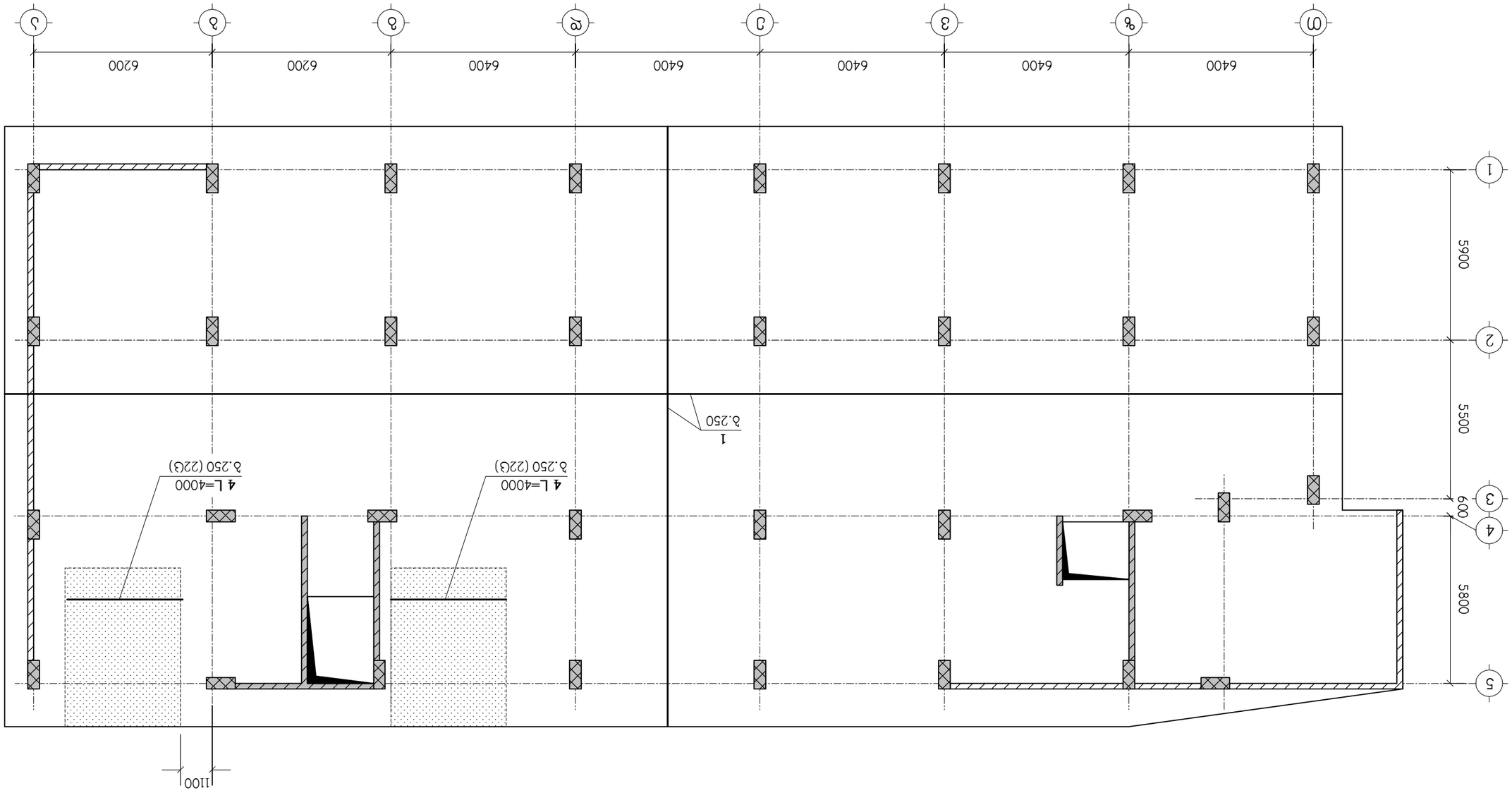

ტექნიკური ზედამხედველი	ხაჩაძე	ხელმოწერა	
სამშენებლო კონტროლის სამსახურის უფროსი	ბ.ტაბაგარი		
ავტორი	ლ.ლომსაძე		
ტექნიკური ზედამხედველი	ა.ლომსაძე		

I – I

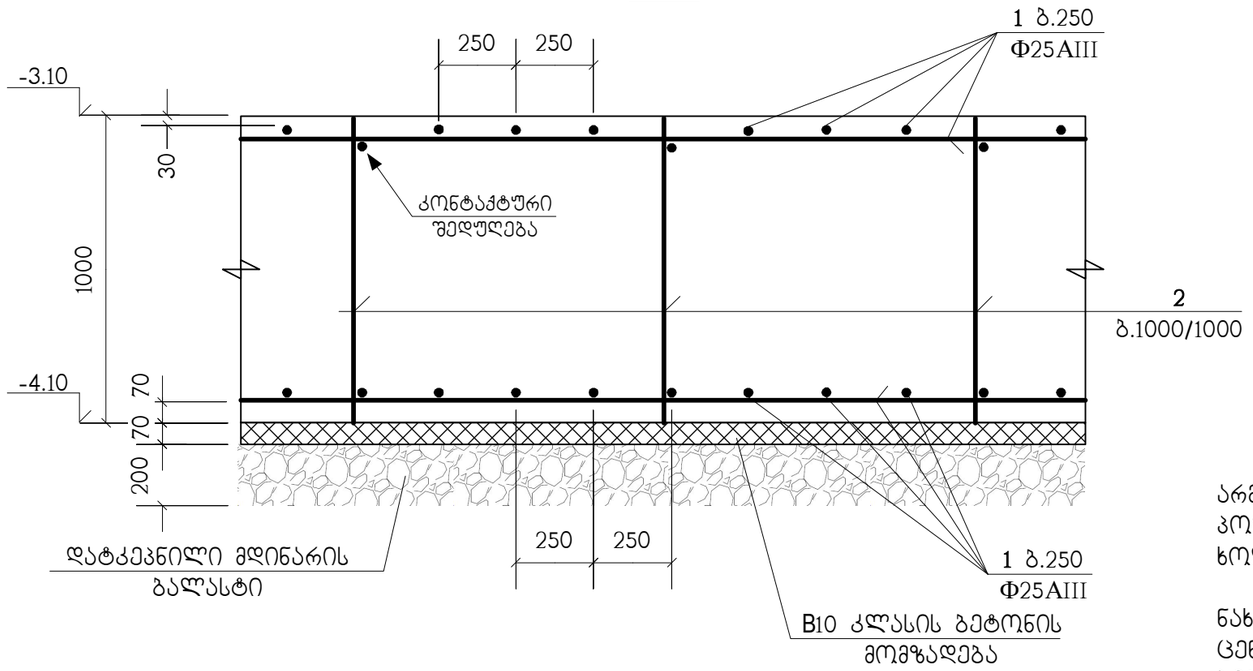

პოზ. "1" ძირითადი არმირების შეპირაპირება

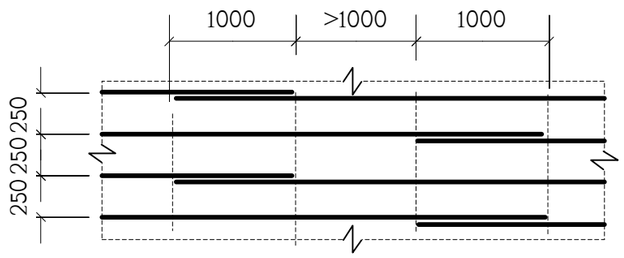

არმატურული პოზიცია "1" წარმოდგენილია როგორც ძირითადი;
პოზიციები "3" ; "4" და "5" როგორც - დამატებითი.
ხოლო არმატურული პოზიცია "2" როგორც სამონტაჟო და განივი

ნახაზზე კ-2 მონიშნულ დამატებითი არმირების ზონებში, აგრეთვე სვეტების ცენტრიდან 1.5 მეტრის რადიუსში პოზიცია **"2" განივი** არმირება მოეწყოს ბიჯით 250/250

II – II

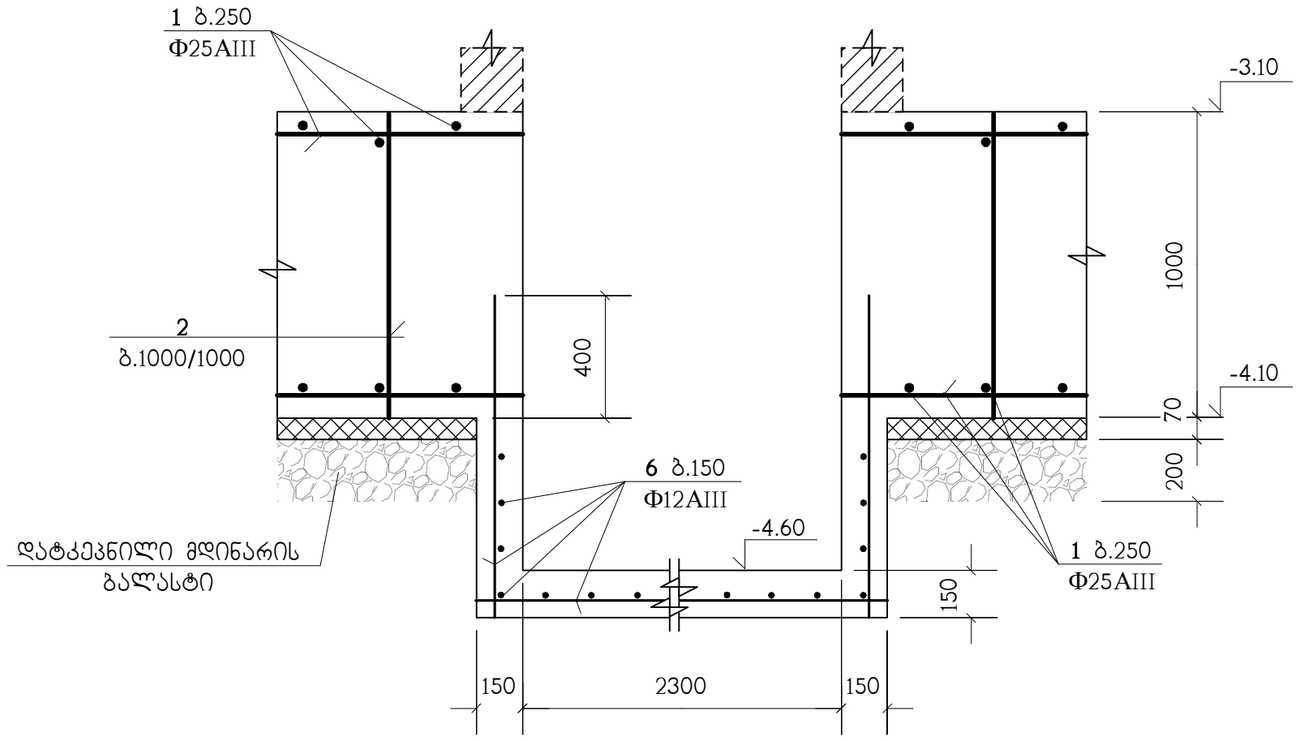

ბ.250 დამატებითი არმირების მოწყობა

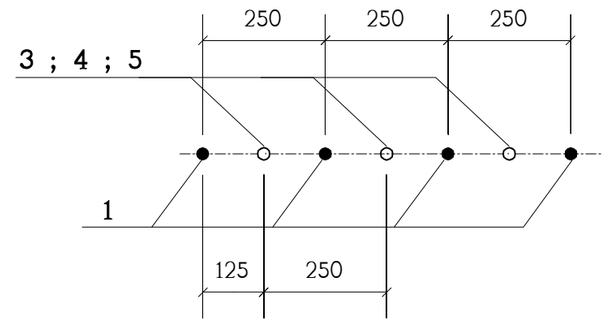

თანამდებობა	გვარი	ხელმოწერა	ქ. თბილისი, მ.ხერგიანის ქ.№19 ს/კ 01.11.10.008.221, მრავალბინიანი საცხოვრებელი სახლი				შ.პ.ს. "ფოდე" ს/კ 400208869
არქიტექტორი	გ.თავაძე		კონსტრუქციული ნაწილი				
კონსტრუქტ.	ლ.ჯაიანი		სფ-1, არმირების დეტალები				
შემამოწმა	ა.არჩილია		სტადია მ	ფურც. კ-4	ფ-ბი	დაკვ.№	

ՄՀՏՀՀՏՈՒՄՏ	ՏՏՀՈ	ՀՀՀՈՒՄՏ	
ՀՀՃՈՃՏՃՃՄՈՄ	Ճ.ՄՀՏՀՀՈ	ՀՈՈ	
ՀՀՄՆՃՃՃՄՆՀՈ.	ԵՐ.ՅՀՀՈՀՏՈ		
ՀՃՄՏԼՃՀՀՄՅՅՃՃ.	Հ.Հ.ՀՈՒՀՄՐՈՀ	ՅՀՀՀՈՒՄՏՅՃՀ	

ՀՀՀՈՒՄՏ	ՀՀՀՈՒՄՏՅՃՀ	ՀՀՀՈՒՄՏ			
Ճ. ՄՀՏՐՐՈՀ, ՅՃՀՀՃՃՏՀՏՈ Ճ.Ⅱ.19 Ա/Ճ 01.11.10.008.221, ՅՀՀՀՀՐՐՃՈՏՀՏՈ ԱՀՀՏՀՀՀՀՀՐՐՈ ԱՀՀՏՐՐՈ					
ՀՃՄՏԼՃՀՀՄՅՅՃՃ ՀՀՀՀՀՄՏՀՏՈ ԱՀՀՏՐՐՈ		ՀՀՀՈՒՄՏ			
ՀՀՀՀՀ

კვ-1
(33 ც.)

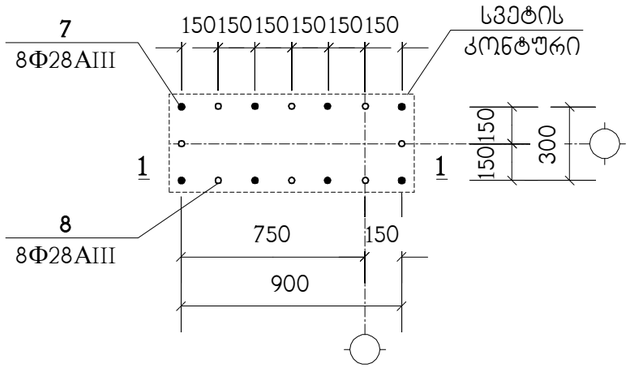

1 – 1

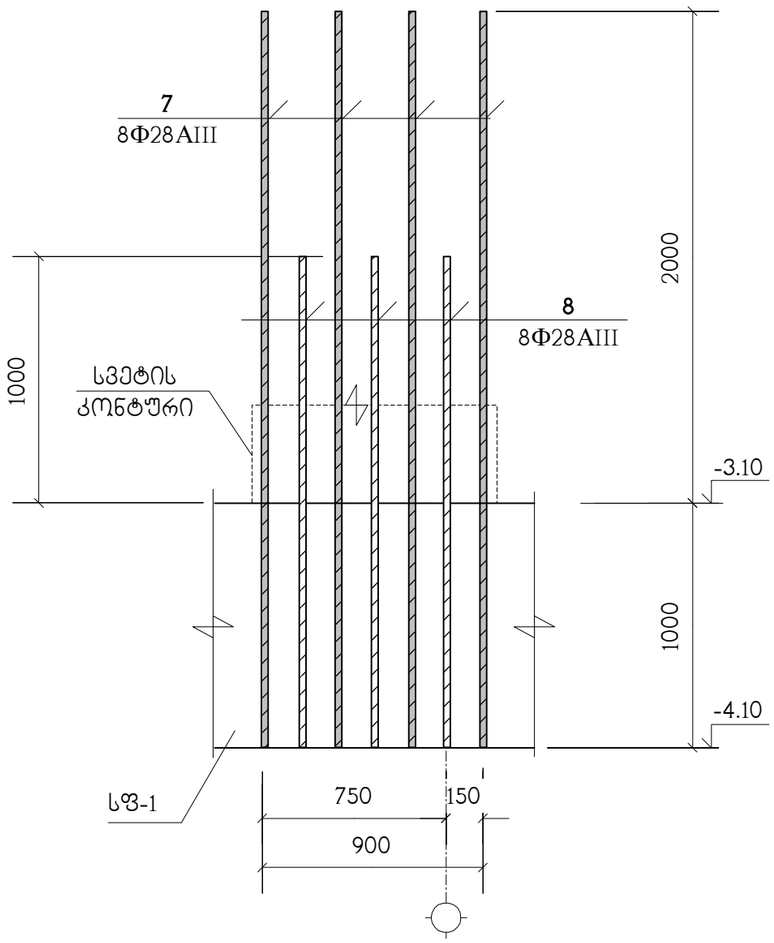

ა – ა

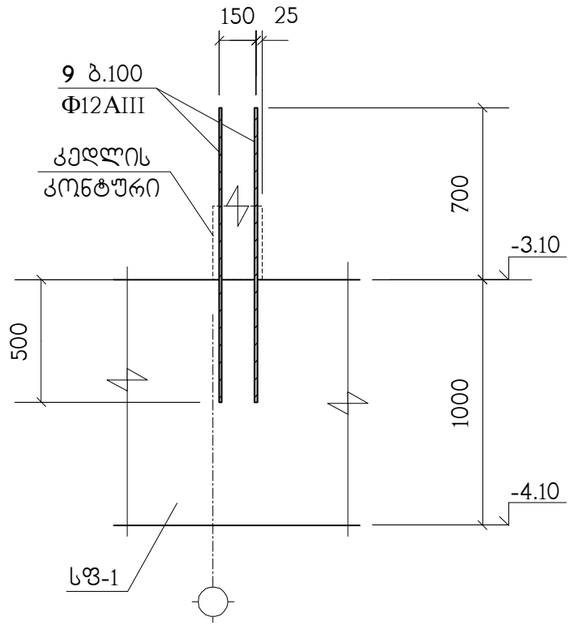

ბ – ბ

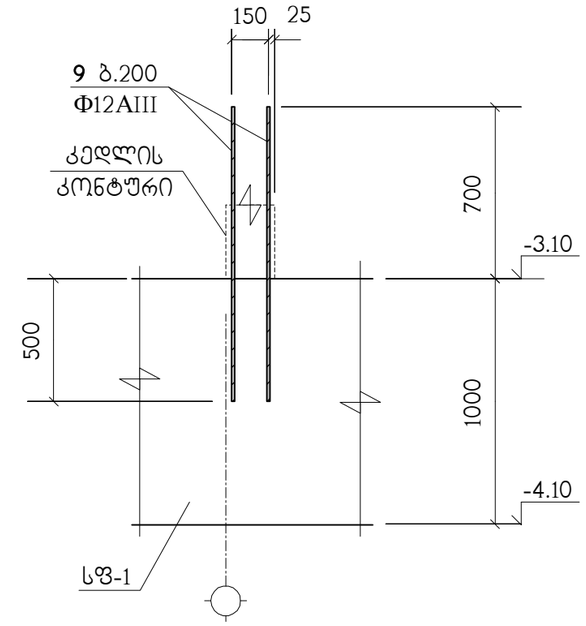

სპეციფიკაცია იხილეთ ნახ. კ-7

თანამდებობა	გვარი	ხელმოწერა	ქ. თბილისი, მ.ხერგბიანის ქ.№19 ს/კ 01.11.10.008.221, მრავალბინიანი საცხოვრებელი სახლი				შ.პ.ს. "ოლდი" ს/კ 400208869
არქიტექტორი	გ.თავაძე		კონსტრუქციული ნაწილი				
კონსტრუქტ.	ლ.ჯაიანი		კვანძი კვ-1, ჭრილები ა–ა ; ბ–ბ				
შემოწმება	ა.არჩილია		სტადია მ	ფურც. კ-6	ფ-ბი	ფაქტ.№	

ՀՊՀՈՒՄ	ՆՇԱՆԱԿՈՒԹՅՈՒՆ	ԱՆՎԱՆՈՒՄ, ՏԵՍԱԿԱՆ ԲՆՈՒԹԱԳՐԵՐ	ՔԱՆԱԿԸ, Ց.	ՄԱՍՆԱԿՑՈՒԹՅՈՒՆ
		Կց-1		
1	ԳՆՈՒՄԱՅԻՆ ՆԱԽՇՈՒՑՎԱԾ	Φ25AIII ԱՅԼԱՔ. 5781-82* L=17.25 մ.	–	66464 մ.
2		Φ16AIII ԱՅԼԱՔ. 5781-82* L=1000	5600	2.98 մ.
3		Φ25AIII ԱՅԼԱՔ. 5781-82* L=10000	82	38.53 մ.
4		Φ25AIII ԱՅԼԱՔ. 5781-82* L=4000	44	15.41 մ.
5		Φ25AIII ԱՅԼԱՔ. 5781-82* L=6000	50	23.11 մ.
6	ԳՆՈՒՄԱՅԻՆ ՆԱԽՇՈՒՑՎԱԾ	Φ12AIII ԱՅԼԱՔ. 5781-82* L=0.32 մ.	–	284 մ.
7		Φ28AIII ԱՅԼԱՔ. 5781-82* L=3000	264	14.5 մ.
8		Φ28AIII ԱՅԼԱՔ. 5781-82* L=2000	264	9.67 մ.
9		Φ12AIII ԱՅԼԱՔ. 5781-82* L=1200	1000	1.06 մ.
		B25 ՄՊՆԱՆԱԿ ԽՄԲԱԳԻՐ		969 մ³
		B10 ՄՊՆԱՆԱԿ ԽՄԲԱԳԻՐ		68 մ³

ՄՈՒՏՔԱԳՐԱՅԻՆ ՀՍԿ	ԱՆՈՒՆ	ՀԱՇՎԱՌՈՒՄՆԵՐԻ Ա. ՀԱՄԱՐ ՏԵՂԵԿԱՏՎԱԿԱՆ ԼԱՅՆԱՑՄԱՆ ՀԱՄԱՐ
ՆԱԽԱԳԾԱՅԻՆ ՄԱՍ	Ա.ՄԱՆԱՆ	
ՄՇԱԿՈՂ ՃԱՐՏԱՊԵՏ	ԵՐ.ՅԱՆՈՒՆ	
ՀԱՍԱՐԱԿԱՑԱԿԱՆ ՊԱՏԱՍԽԱՆԱՏՈՒ	Ա.ՀԱՅԿՈՒՀԻ	

ՀՀ ՏԱՐԱԾՔԱՅԻՆ ԿԱՌԱՎԱՐՈՒԹՅԱՆ ԱՇԽԱՏԱԿԱԶՄԻ ՔԱՂԱՔԱՇԻՆՈՒԹՅԱՆ ԵՎ ՀՈՂԱՅԻՆ ՔԱՂԱՔԱԿԱՆՈՒԹՅԱՆ ՊԵՏԱԿԱՆ ԿՈՄԻՏԵ			
Ա. ՄԱՆՈՒՉԱՐՅԱՆ, ՀԱՅԿԱՆՈՒՇԻ Ա.ԱԼԻՑ Կ/Ա 01.11.10.008.221, ՀԱՅԿԱԿԱՆ ԱՆՇԱՐԺ ՔԱՂԱՔԱՇԻՆՈՒԹՅԱՆ ԱՇԽԱՏԱՆՔՆԵՐԻ ԱՆՎՏԱՆԳՈՒԹՅԱՆ ՀՍԿ	ԱՇԽԱՏԱՆՔԱՅԻՆ ՆԱԽԱԳԻԾ		
ՀԱՄԱՐԱԿԱՑԱԿԱՆ ՊԱՏԱՍԽԱՆԱՏՈՒ ԵՎ ՀՈՂԱՅԻՆ ՔԱՂԱՔԱԿԱՆՈՒԹՅԱՆ ՊԵՏԱԿԱՆ ԿՈՄԻՏԵ			
ԱՄԵԼԱԳՐՄԱՆ.	ԵՐ.ՅԱՆՈՒՆ		
ՀԱՅԿՈՒՀԻ Ա.Ա.	ՀՀՇ 40020869		

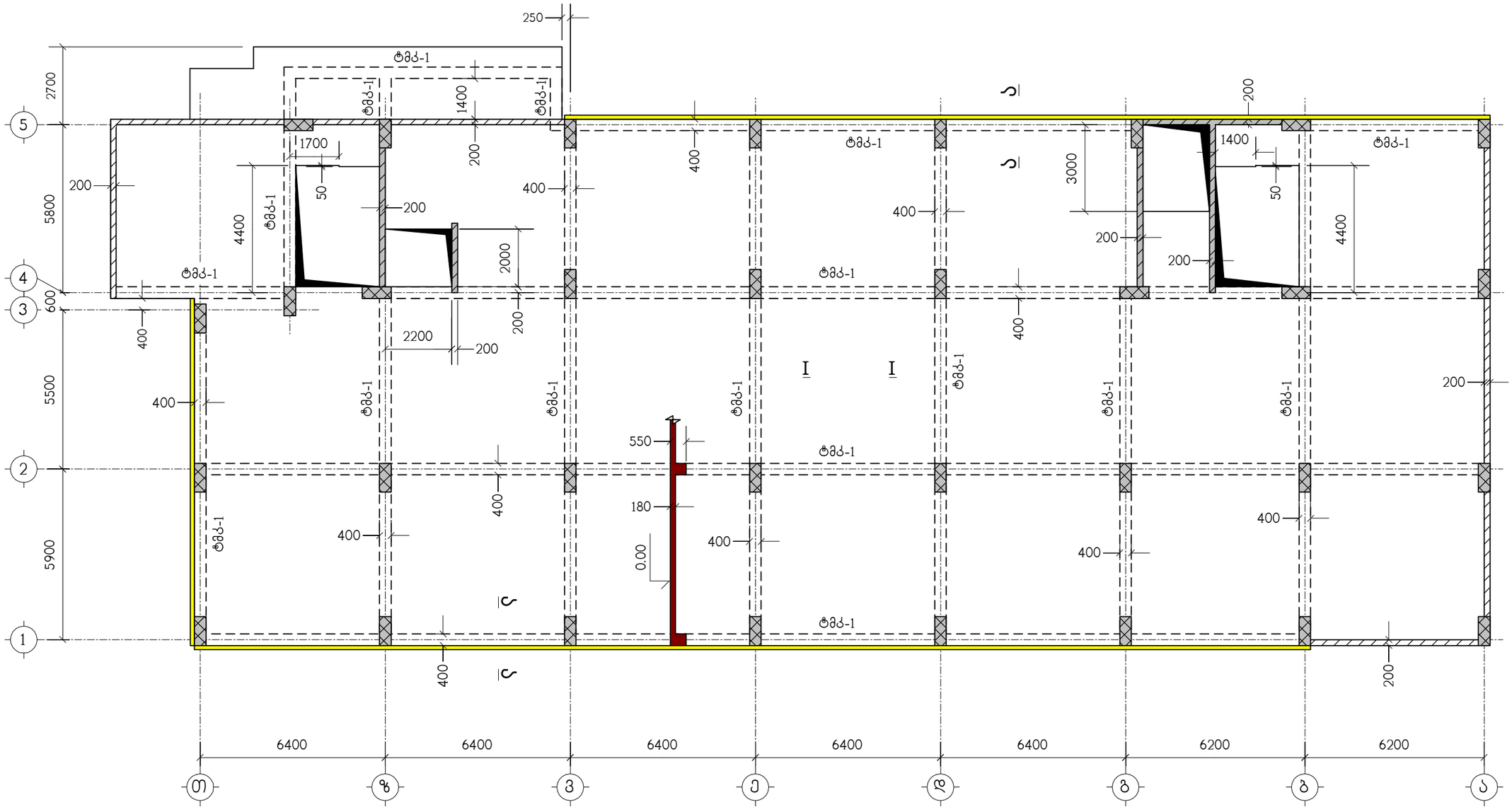

ა – ა

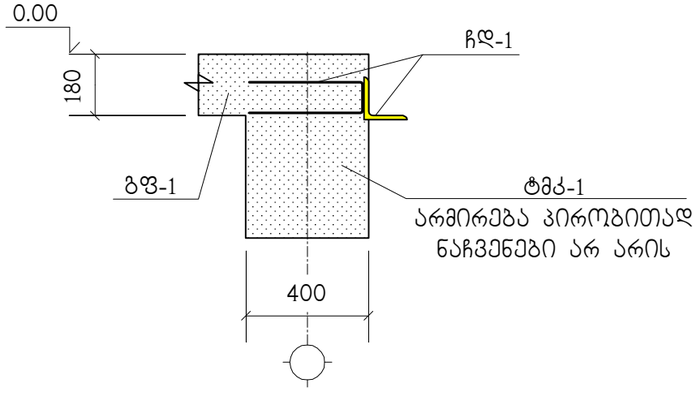

ჩდ–1

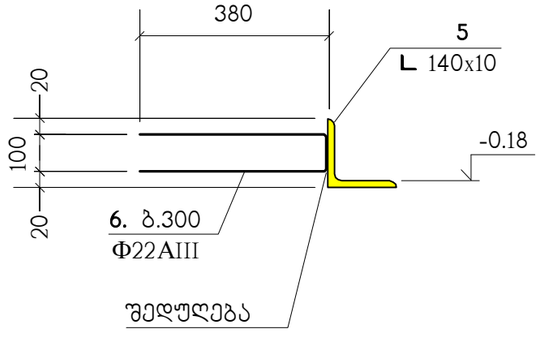

ნახაზი განიხილეთ კ-25 ნახაზთან ერთად

თანამდებობა	გვარი	ხელმოწერა	ქ. თბილისი, მ.ხერგიანის ქ.№19 ს/კ 01.11.10.008.221, მრავალბინიანი საცხოვრებელი სახლი	შ.პ.ს. "ზომდე" ს/კ 400208869
არქიტექტორი	გ.თავაძე		კონსტრუქციული ნაწილი	
კონსტრუქტ.	ლ.ჯაიანი		გადახურვის ფილა გფ-1, ნიშნულზე 0.00, საყალიბო ნახაზი	
შემოწმება	ა.არჩილია		სტადია მ ფურც. კ-8 ფ-ბი დაკვ.№	

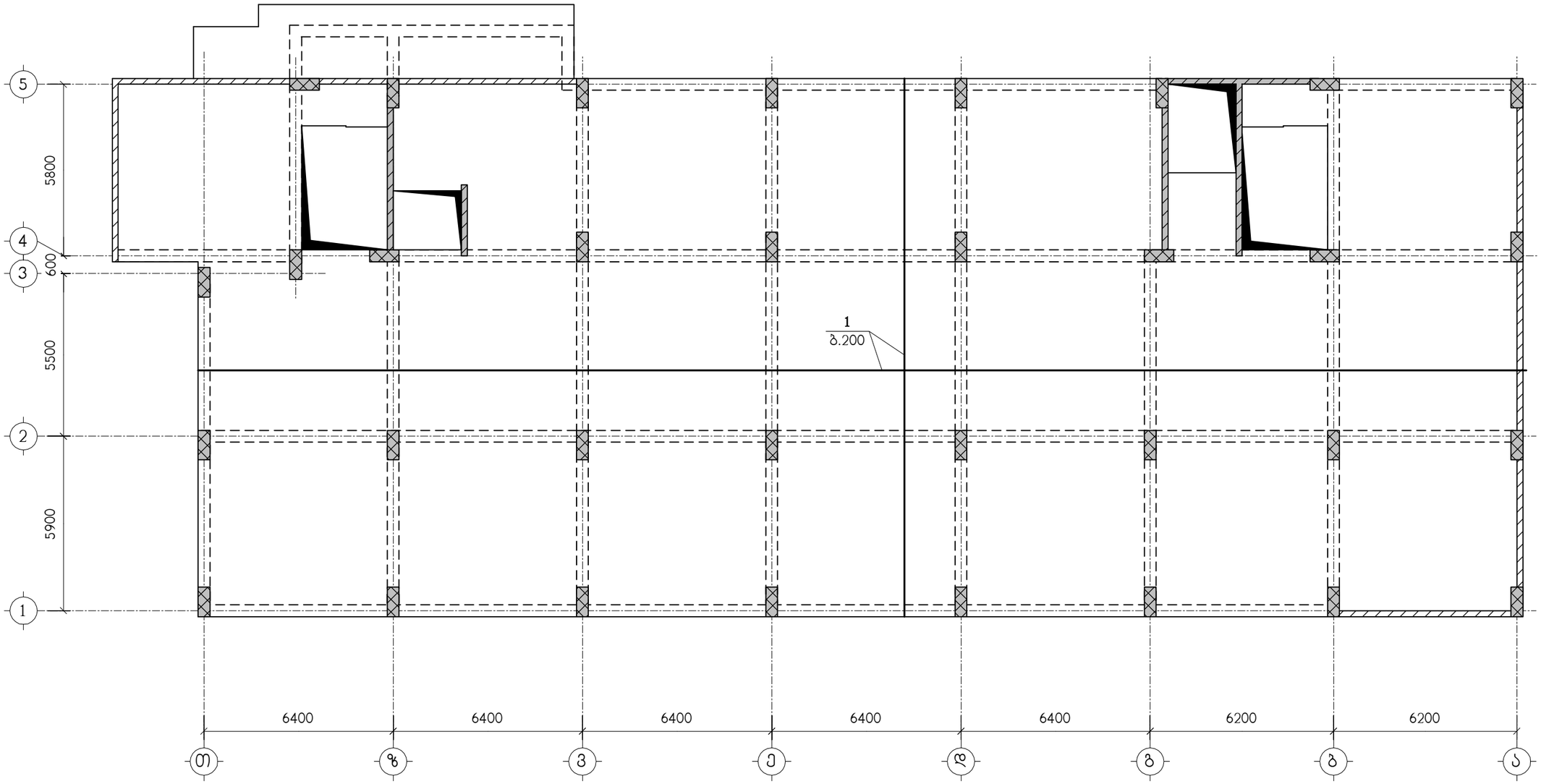

ნახაზი განიხილეთ კ-25 ნახაზთან ერთად
სპეციფიკაცია იხილეთ ნახ. კ-26

თანამდებობა	გვარი	ხელმოწერა	ქ. თბილისი, მ.ხერგიანის ქ.№19 ს/კ 01.11.10.008.221, მრავალბინიანი საცხოვრებელი სახლი				შ.პ.ს. "ზოდე" ს/კ 400208869
არქიტექტორი	გ.თავაძე		კონსტრუქციული ნაწილი				
კონსტრუქტ.	ლ.ჯაიანი		გფ-1, ქვედა ზონის არმირება				
შემამოწმა	ა.არჩილია		სტადია მ	ფურც. კ-9	ფ-ბი	დაკვ.№	

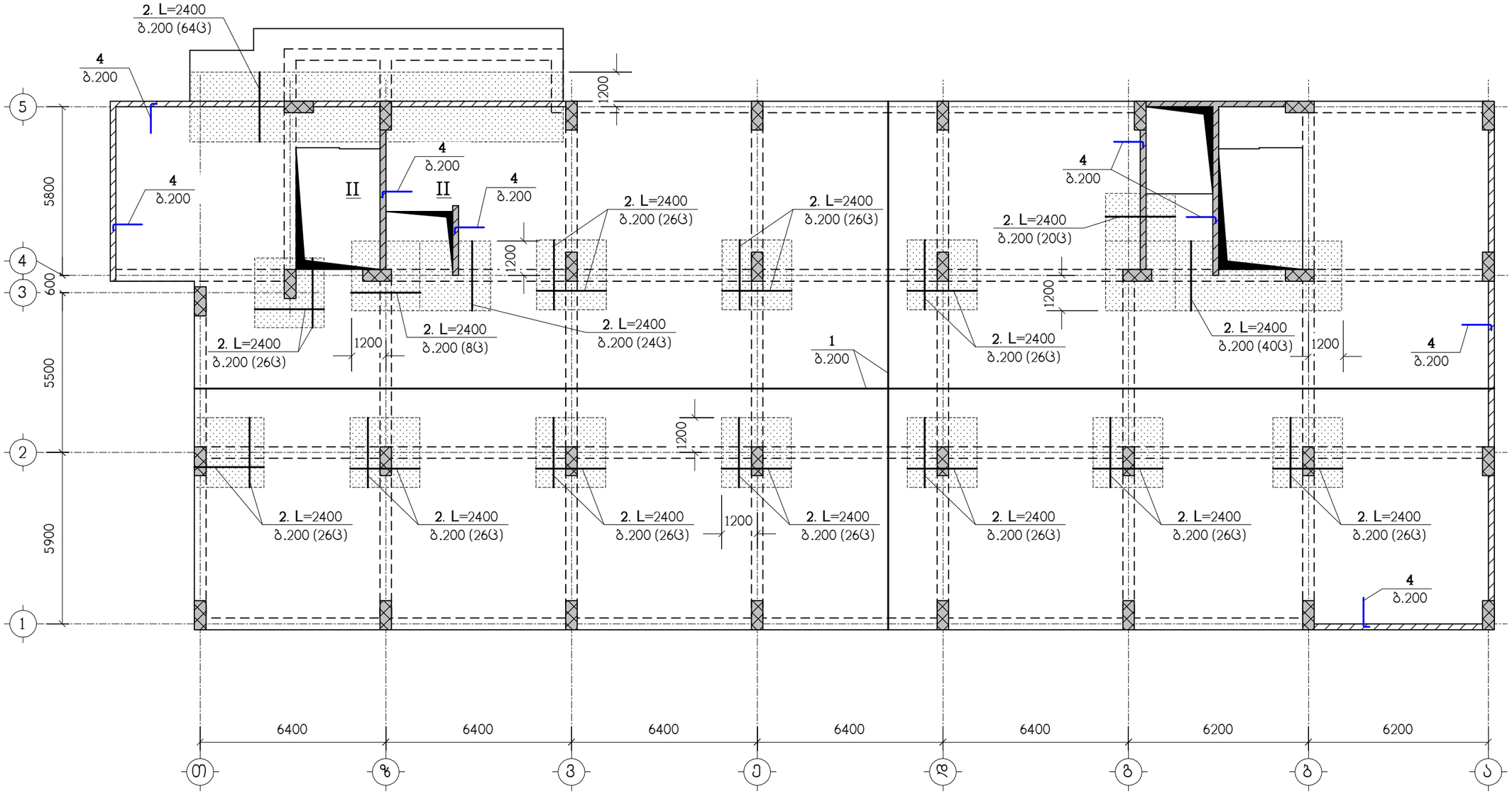

ნახაზი განიხილეთ კ-25 ნახაზთან ერთად
სპეციფიკაცია იხილეთ ნახ. კ-26
– დამატებითი არმირების ზონა

თანამდებობა	გვარი	ხელმოწერა	ქ. თბილისი, მ.ხერგბიანის ქ.№19 ს/კ 01.11.10.008.221, მრავალბინიანი საცხოვრებელი სახლი				შ.პ.ს. "ზოდე" ს/კ 400208869
არქიტექტორი	გ.თავაძე		კონსტრუქციული ნაწილი				
კონსტრუქტ.	ლ.ჯაიანი		გფ-1, ზედა ზონის არმირება				
შემამოწმა	ა.არჩილია		სტადია მ	ფურც. კ-10	ფ-ბი	დაკვ.№	

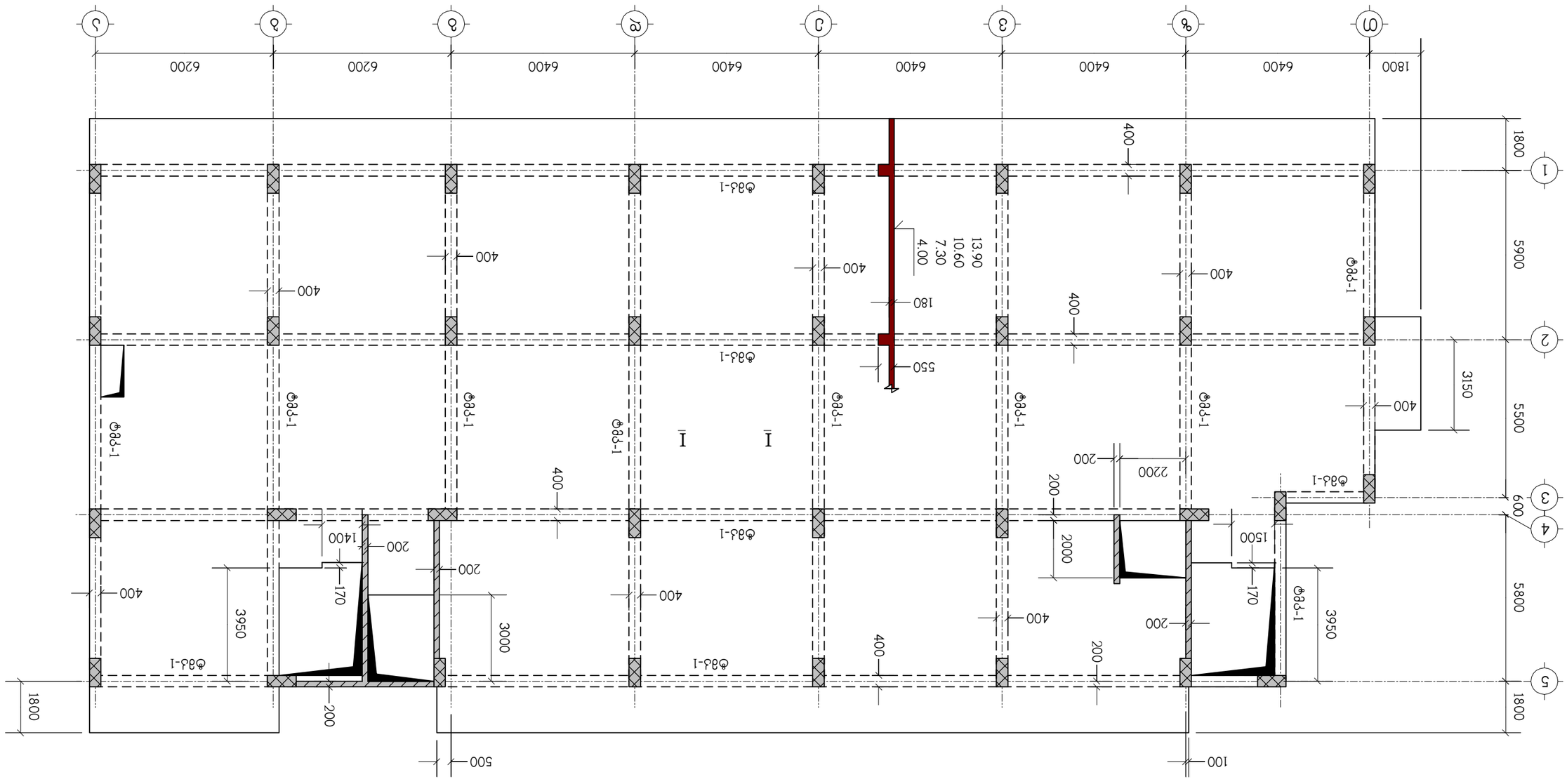
Ø8Ա-1
Ø8Յ-1
Ø8Ա-1
Ø8Յ-1
Ø8Ա-1
Ø8Յ-1

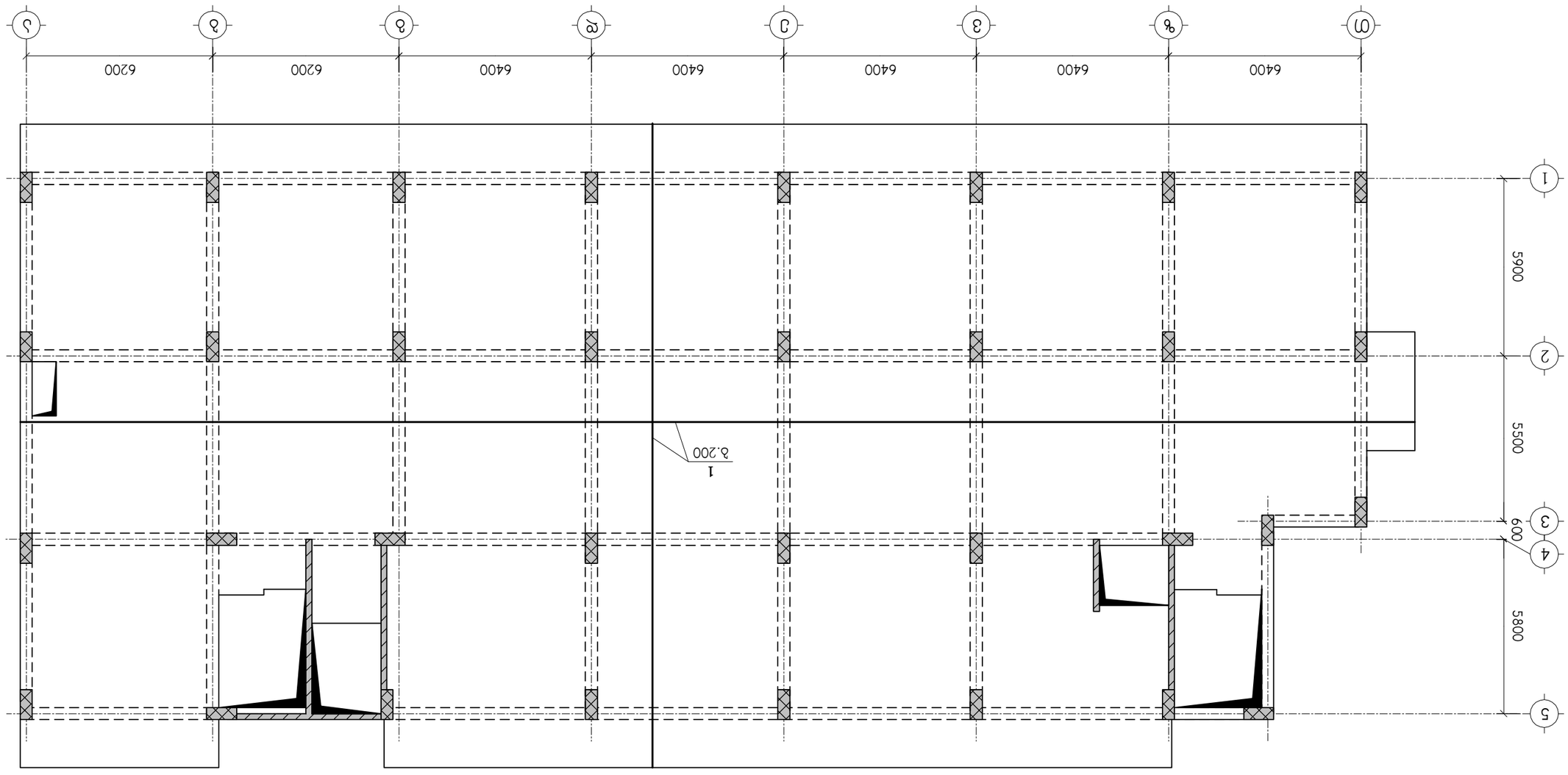

ნახაზი ð-25 ნაგებობის ქვედა სართულის ძირითადი ნაგებობის ანაკრები ელ. ð-26

თანხლები ტექნიკური ზედამხედველობა			
ავტორის ზედამხედველობა			

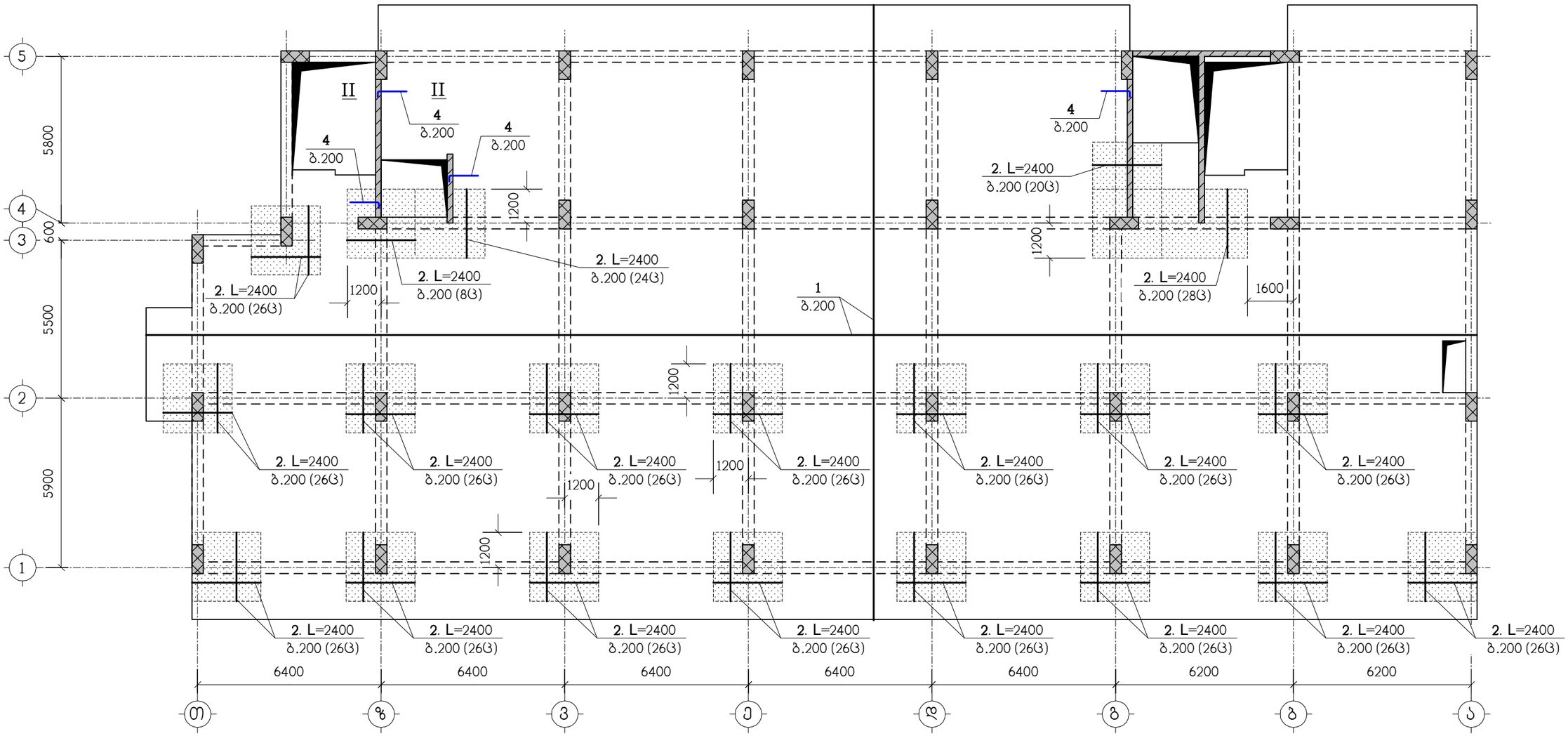

ნახაზი განიხილეთ კ-25 ნახაზთან ერთად
სპეციფიკაცია იხილეთ ნახ. კ-26
– დამატებითი არმირების ზონა

თანამდებობა	გვარი	ხელმოწერა	ქ. თბილისი, მ.ხერხეულიძის ქ.№19 ს/კ 01.11.10.008.221, მრავალბინიანი საცხოვრებელი სახლი					შ.პ.ს. "ფოდე" ს/კ 400208869
არქიტექტორი	გ.თავაძე		კონსტრუქციული ნაწილი					
კონსტრუქტ.	ლ.ჯაიანი		გფ-2, ზედა ზონის არმირება					
შემოწმება	ა.არჩილია		სტადია მ	ფურც. კ-13	ფ-ბი	დაკვ.№		

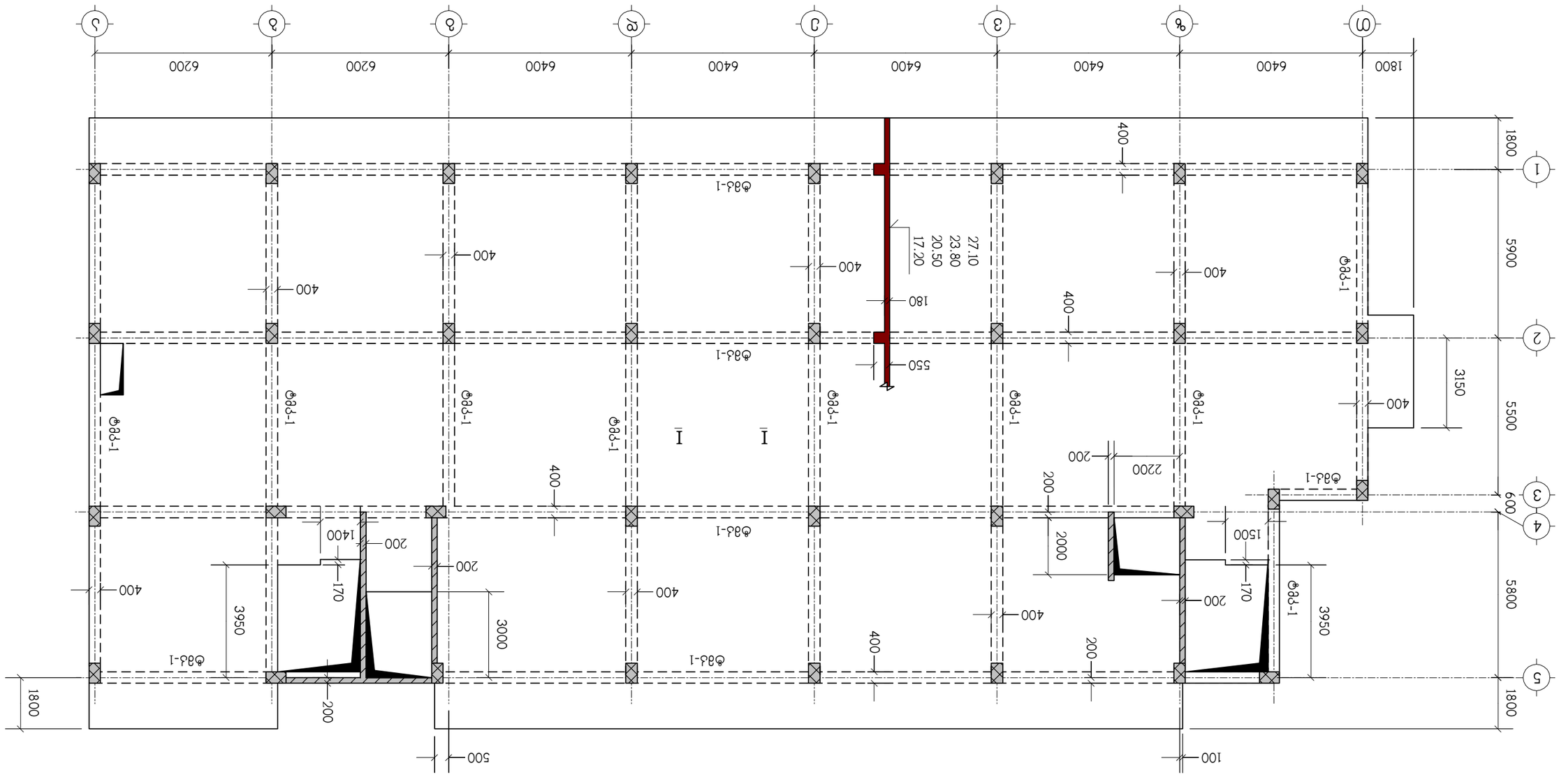

ნახაზი 8.ᲓᲐᲛᲝᲙᲘᲓᲔᲑᲣᲚᲘ Ა-25 ნაგებობის ჯამური

ტიპიური სართული	ბლოკი	ნახაზის ნომერი	
		ნახ.8.ᲓᲐᲛᲝᲙᲘᲓᲔᲑᲣᲚᲘ	

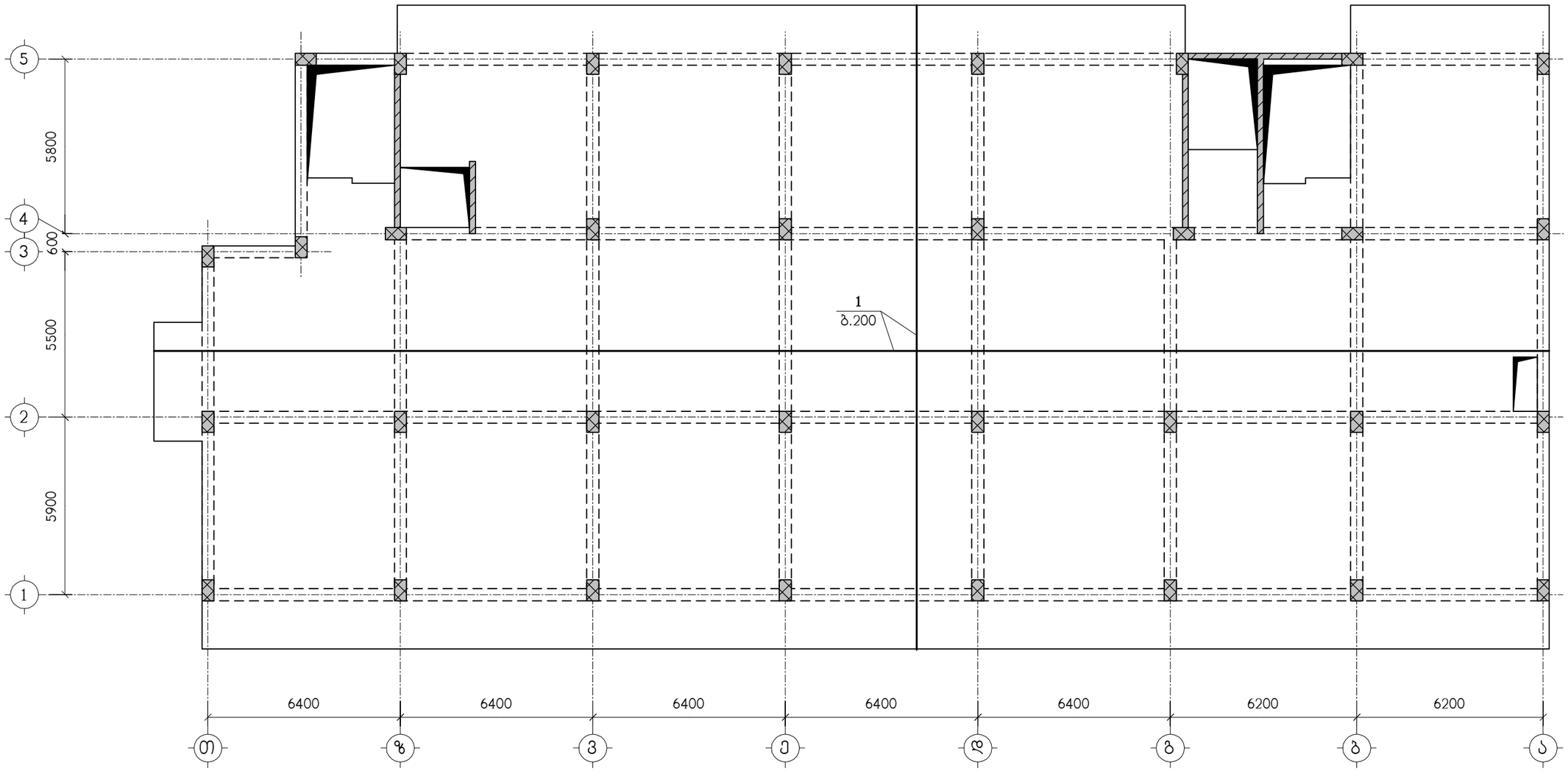

ნახაზი განიხილეთ კ-25 ნახაზთან ერთად
სპეციფიკაცია იხილეთ ნახ. კ-26

თანამდებობა	გვარი	ხელმოწერა	ქ. თბილისი, მ.ხერგიანის ქ.№19 ს/კ 01.11.10.008.221, მრავალბინიანი საცხოვრებელი სახლი				შ.პ.ს. "ზოდე" ს/კ 400208869
არქიტექტორი	გ.თავაძე		კონსტრუქციული ნაწილი				
კონსტრუქტ.	ლ.ჯაიანი		გფ-3, ქვედა ზონის არმირება				
შემამოწმა	ა.არჩილია		სტადია მ	ფურც. კ-15	ფ-ბი	დაკვ.№	

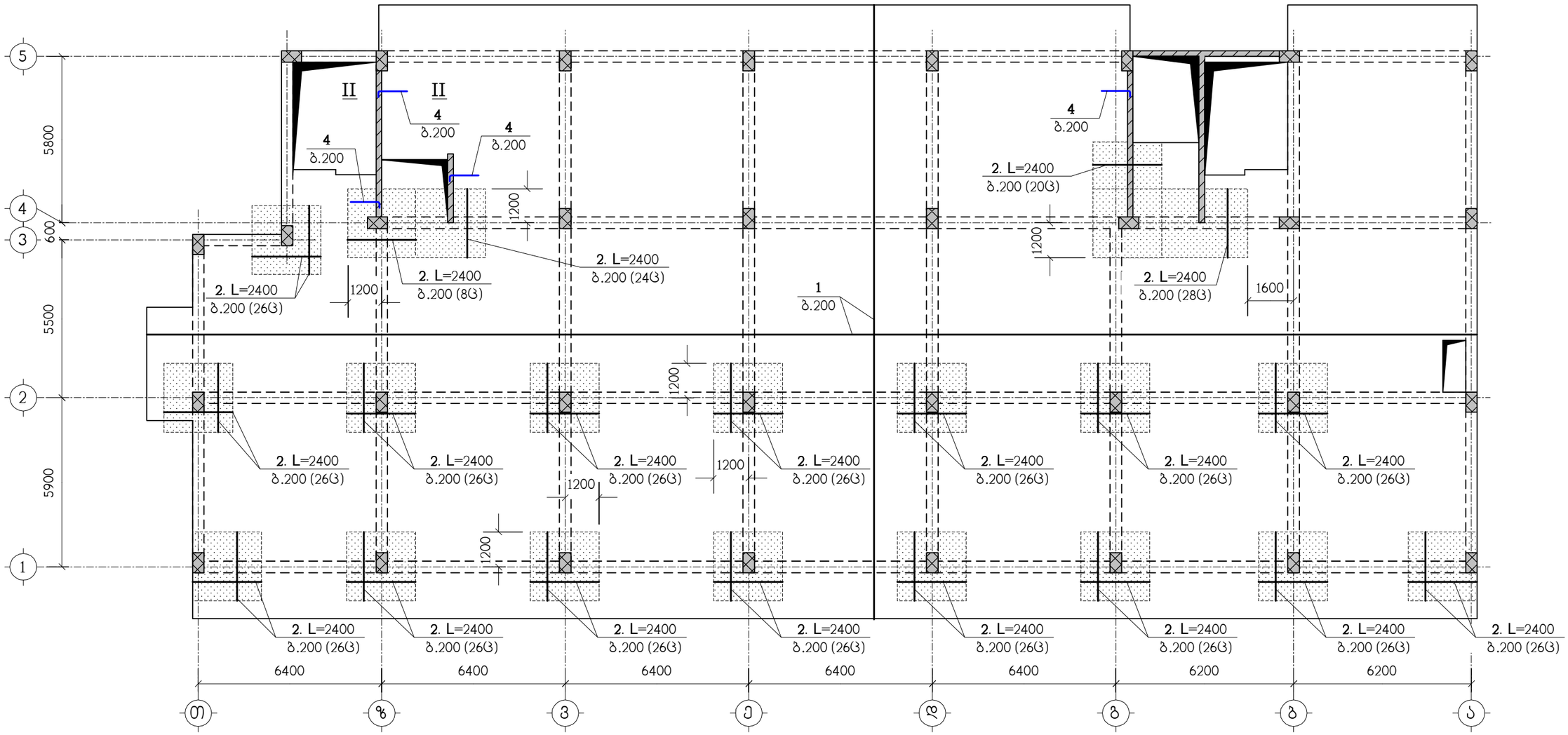

ნახაზი განიხილეთ კ-25 ნახაზთან ერთად
სპეციფიკაცია იხილეთ ნახ. კ-26

▨ – დამატებითი არმირების ზონა

თანამდებობა	გვარი	ხელმოწერა	ქ. თბილისი, მ.ხერგიანის ქ.№19 ს/კ 01.11.10.008.221, მრავალბინიანი საცხოვრებელი სახლი				შ.პ.ს. "ფოდე" ს/კ 400208869
არქიტექტორი	გ.თავაძე		კონსტრუქციული ნაწილი				
კონსტრუქტ.	ლ.ჯაიანი		გფ-3, ზედა ზონის არმირება				
შეამოწმა	ა.არჩილია		სტადია მ	ფურც. კ-16	შ-ბი	დაკვ.№	

ნახაზი 3.ესკ.ი-25 ნახაზის ნუმერაცია იხილეთ

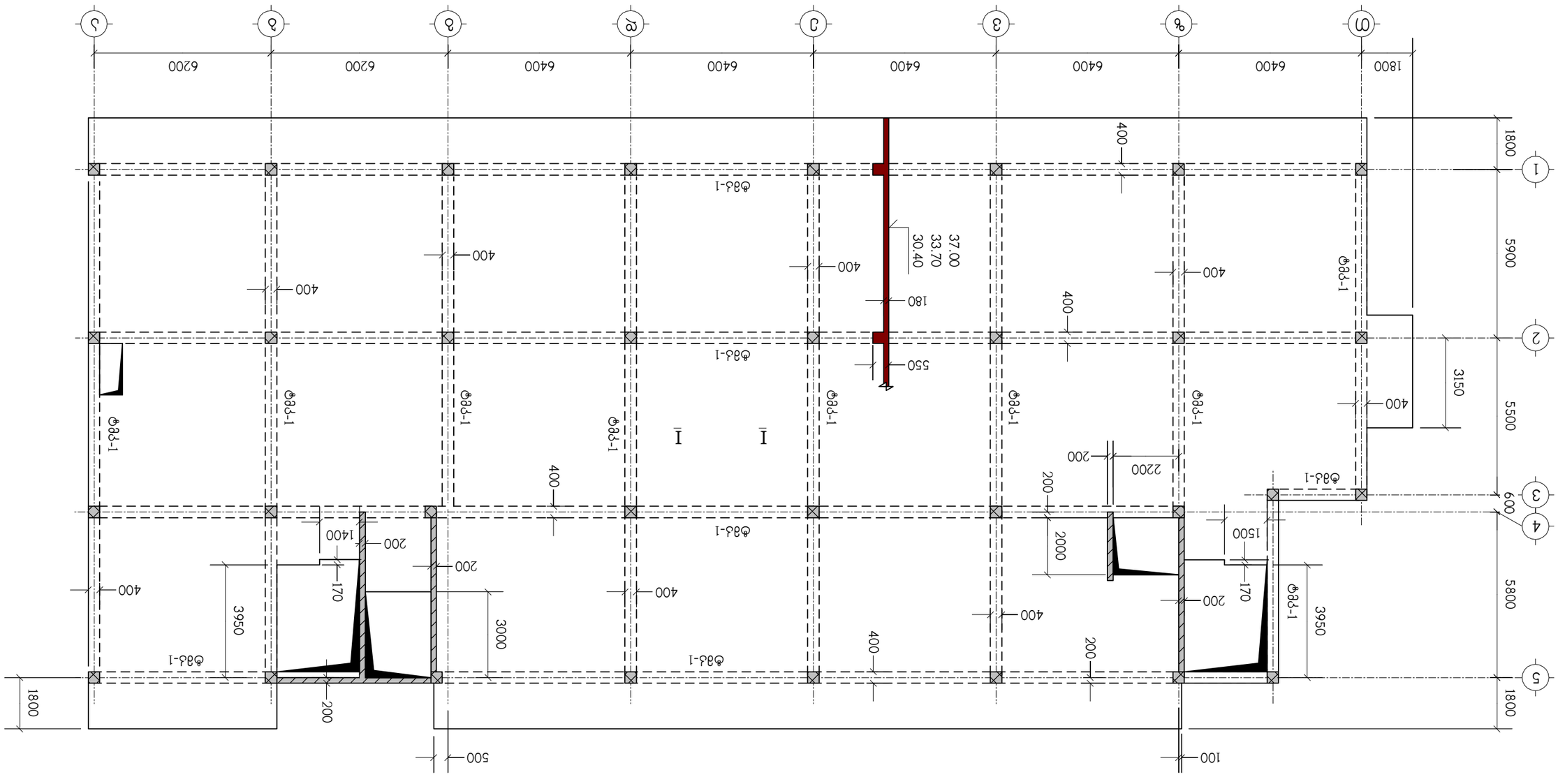

დამკვეთის	ხელმო.	ნომერი	
სამშენებლო მოედანი			
ადგილობრივი თვითმმართველობის ორგანოს სახელწოდება, მისამართი, ტელეფონი, ელ. ფოსტა			
ავტორის ან ავტორთა ჯგუფის ხელმძღვანელის სახელი, გვარი, ხელმოწერა			
ნახაზის დასახელება			
ნახაზის ნომერი			
ობიექტის მისამართი			
ნახაზის მასშტაბი			
ნახაზის ფორმატი			
ნახაზის ტიპი			
ნახაზის ნომერ

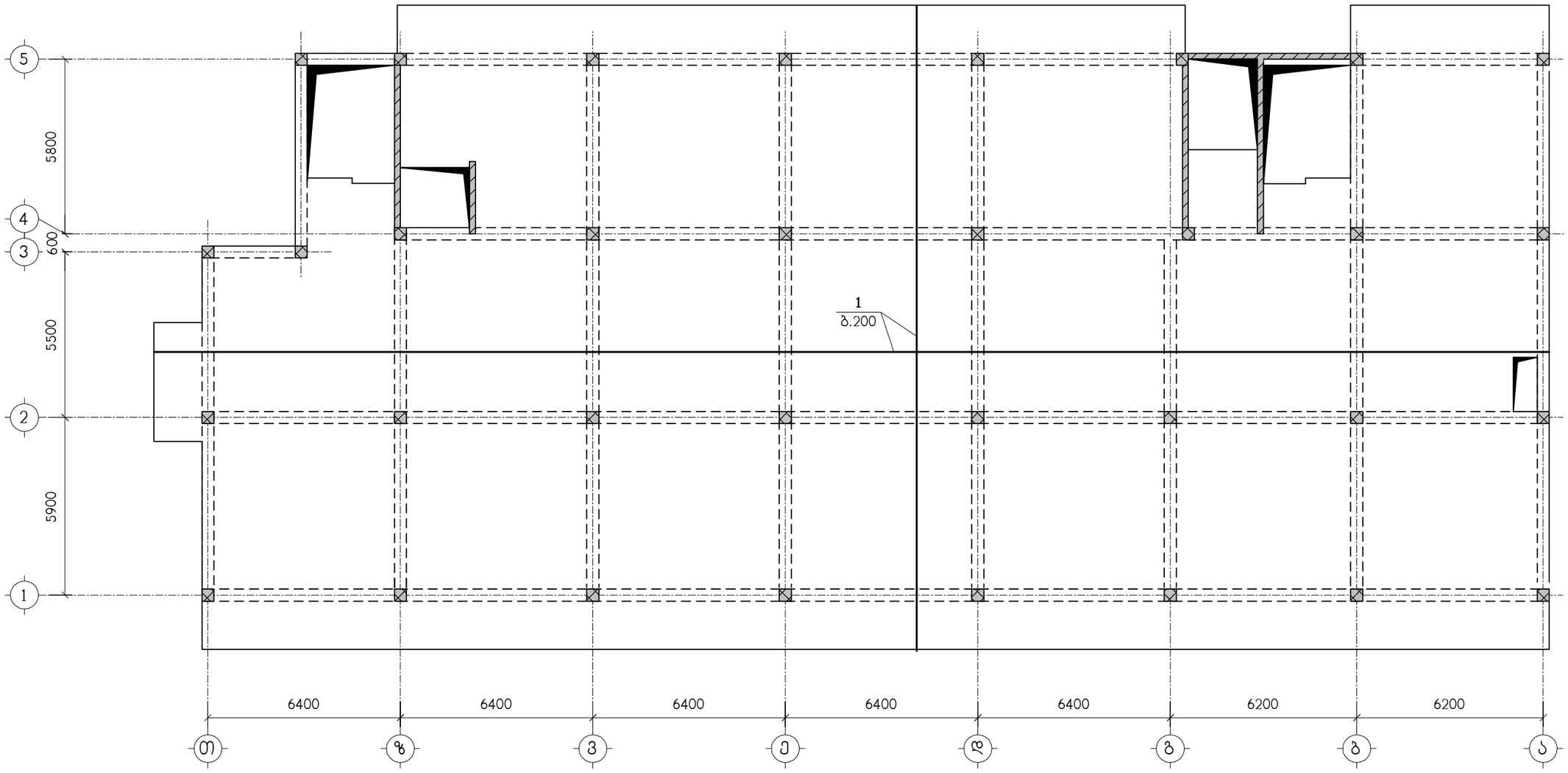

ნახაზი განიხილეთ კ-25 ნახაზთან ერთად
სპეციფიკაცია იხილეთ ნახ. კ-26

თანამდებობა	გვარი	ხელმოწერა	ქ. თბილისი, მ.ხერგიანის ქ.№19 ს/კ 01.11.10.008.221, მრავალბინიანი საცხოვრებელი სახლი				შ.პ.ს. "ზოდე" ს/კ 400208869
არქიტექტორი	გ.თავაძე		კონსტრუქციული ნაწილი				
კონსტრუქტ.	ლ.ჯაიანი		გფ-4, ქვედა ზონის არმირება				
შემამოწმა	ა.არჩილია		სტადია მ	ფურც. კ-18	ფ-ბი	დაკვ.№	

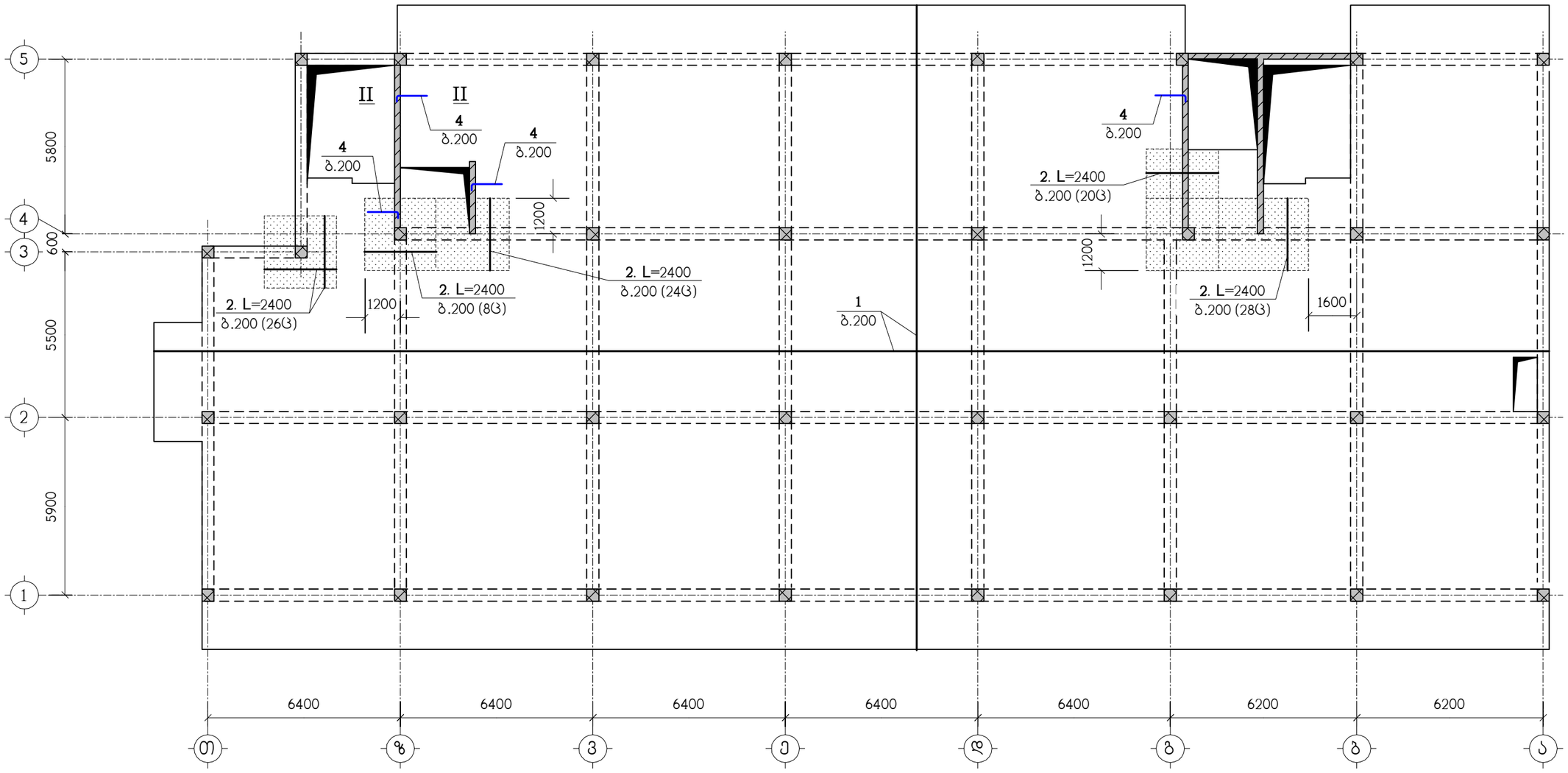

ნახაზი განიხილეთ კ-25 ნახაზთან ერთად
სპეციფიკაცია იხილეთ ნახ. კ-26
– დამატებითი არმირების ზონა

თანამდებობა	გვარი	ხელმოწერა	ქ. თბილისი, მ.ხერგიანის ქ.№19 ს/კ 01.11.10.008.221, მრავალბინიანი საცხოვრებელი სახლი				შ.პ.ს. "ზოდე" ს/კ 400208869
			კონსტრუქციული ნაწილი				
არქიტექტორი	გ.თავაძე						
			გფ-4, ზედა ზონის არმირება				
კონსტრუქტ.	ლ.ჯაიანი						
შემამოწმა	ა.არჩილია		სტადია მ	ფურც. კ-19	ფ-ბი	დაკვ.№	

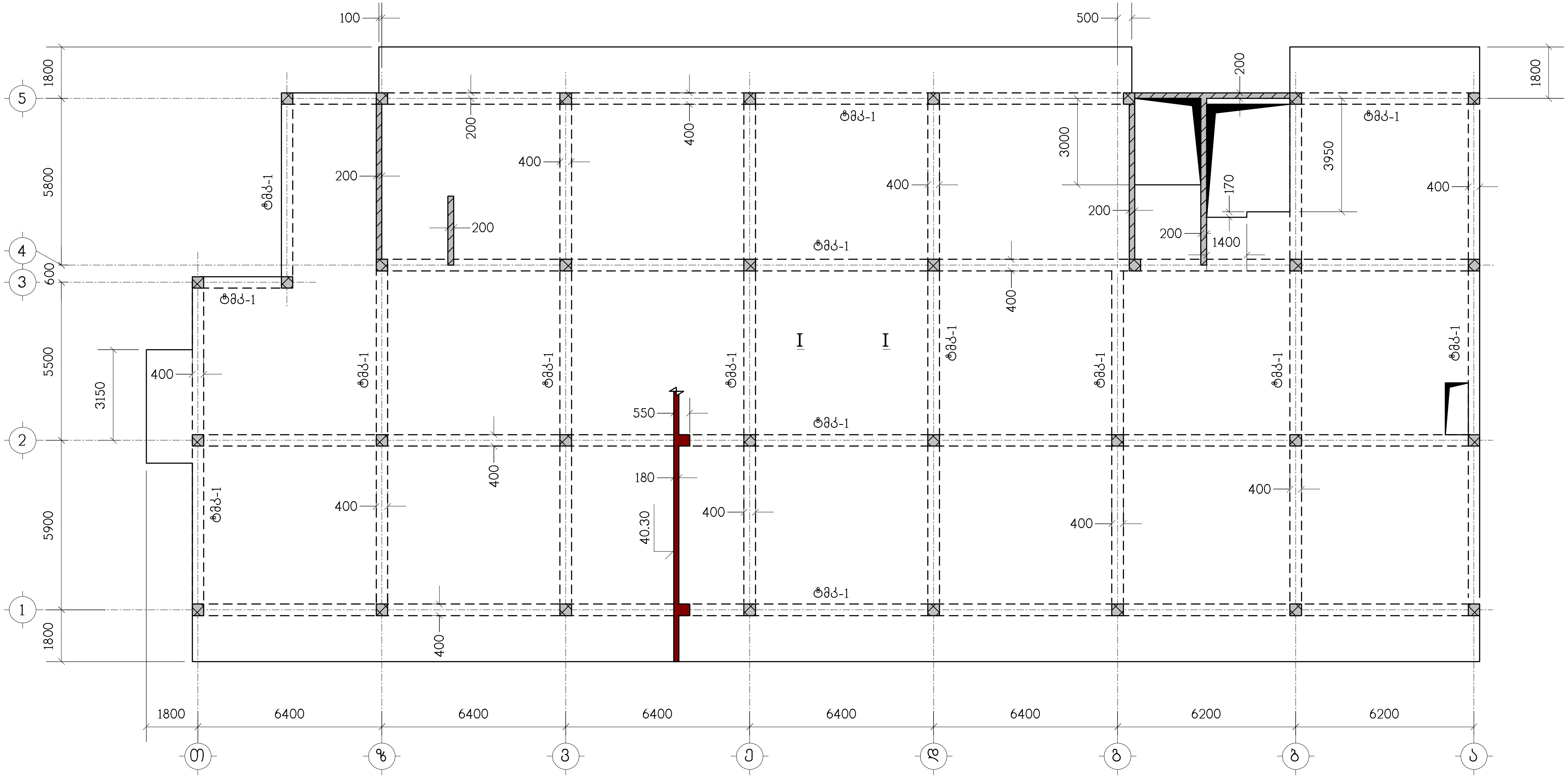

ნახაზი განიხილეთ კ-25 ნახაზთან ერთად

თანამდებობა	გვარი	ხელმოწერა	ქ. თბილისი, მ.ხერგიანის ქ.№19 ს/კ 01.11.10.008.221, მრავალბინიანი საცხოვრებელი სახლი				შ.პ.ს. "ფოდე" ს/კ 400208869
არქიტექტორი	გ.თავაძე		კონსტრუქციული ნაწილი				
			გადახურვის ფილა გფ-5, ნიშნულზე 40.30, საყალიბო ნახაზი				
კონსტრუქტ.	ლ.ჯაიანი	[signature]					
შეამოწმა	ა.არჩილია	[signature]	სტადია მ	ფურც. კ-20	ფ-ბი	დაკვ.№	

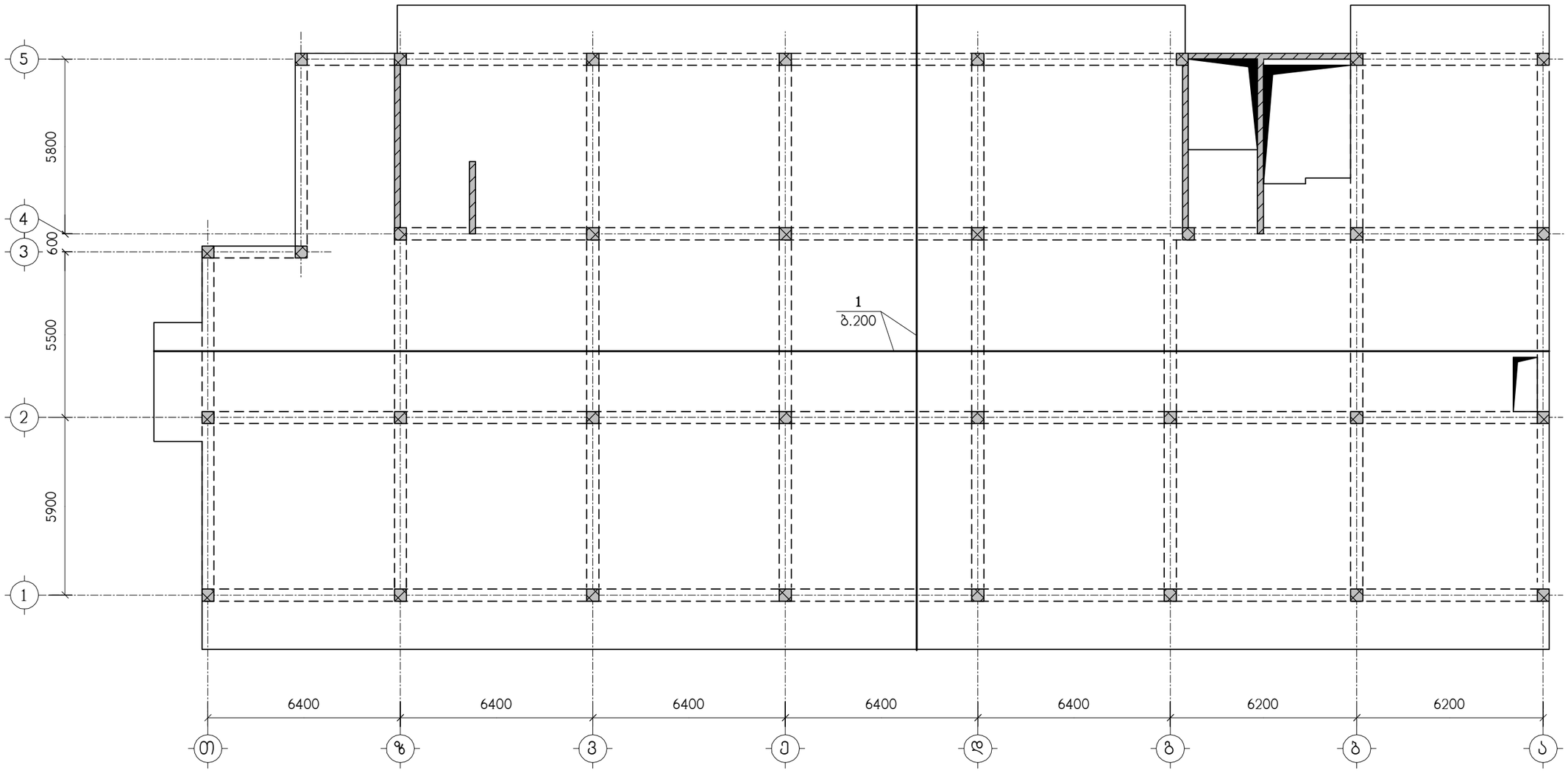

ნახაზი განიხილეთ კ-25 ნახაზთან ერთად
სპეციფიკაცია იხილეთ ნახ. კ-26

თანამდებობა	გვარი	ხელმოწერა	ქ. თბილისი, მ.ხერგიანის ქ.№19 ს/კ 01.11.10.008.221, მრავალბინიანი საცხოვრებელი სახლი				შ.პ.ს. "ზოდე" ს/კ 400208869
არქიტექტორი	გ.თავაძე		კონსტრუქციული ნაწილი				
კონსტრუქტ.	ლ.ჯაიანი		გფ-5, ქვედა ზონის არმირება				
შემამოწმა	ა.არჩილია		სტადია მ	ფურც. კ-21	ფ-ბი	დაკვ.№	

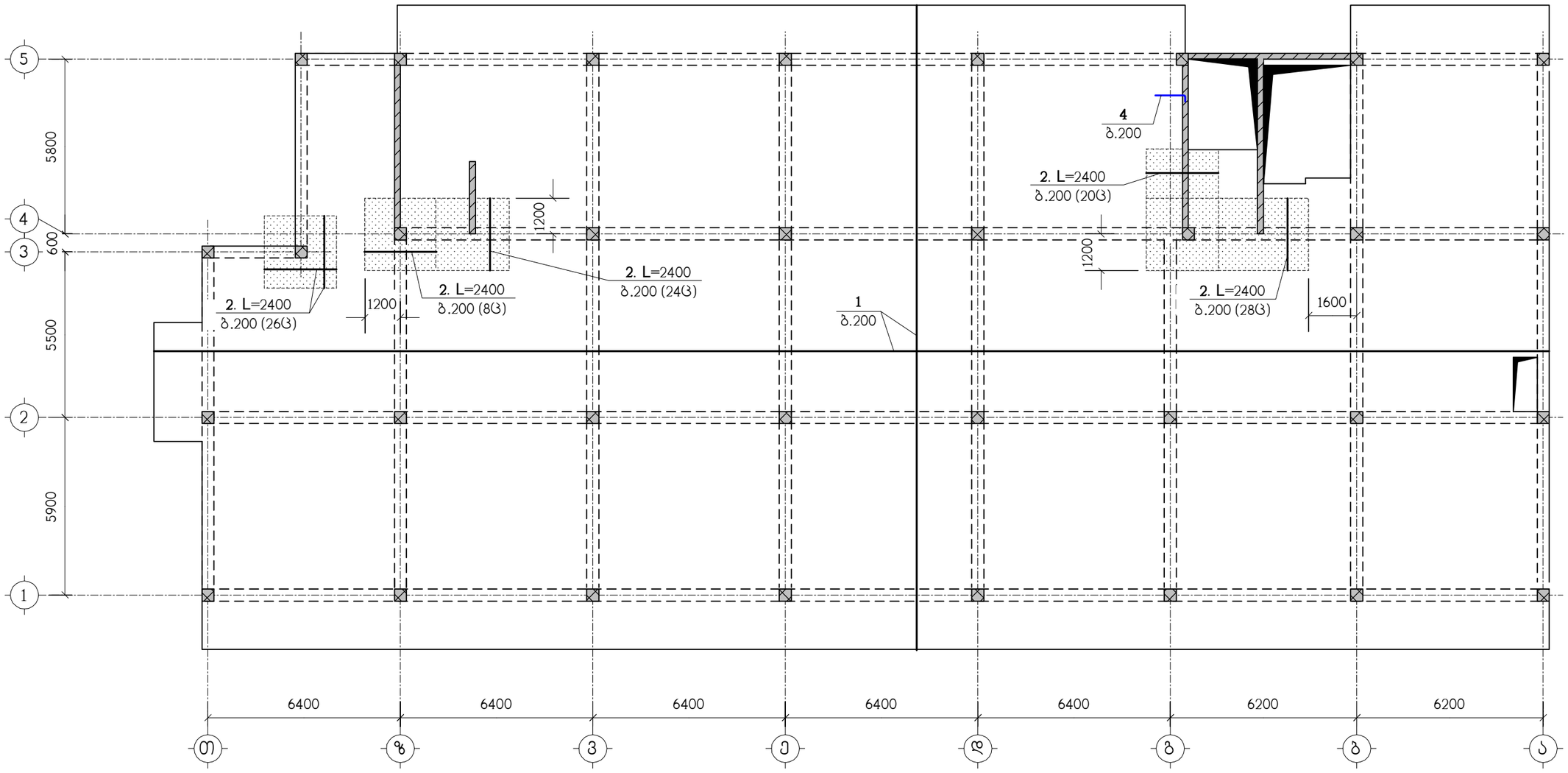

ნახაზი განიხილეთ კ-25 ნახაზთან ერთად
სპეციფიკაცია იხილეთ ნახ. კ-26
– დამატებითი არმირების ზონა

თანამდებობა	გვარი	ხელმოწერა	ქ. თბილისი, მ.ხერგიანის ქ.№19 ს/კ 01.11.10.008.221, მრავალბინიანი საცხოვრებელი სახლი				შ.პ.ს. "ზოდე" ს/კ 400208869
არქიტექტორი	გ.თავაძე		კონსტრუქციული ნაწილი				
კონსტრუქტ.	ლ.ჯაიანი		გფ-5, ზედა ზონის არმირება				
შემამოწმა	ა.არჩილია		სტადია მ	ფურც. კ-22	ფ-ბი	დაკვ.№	

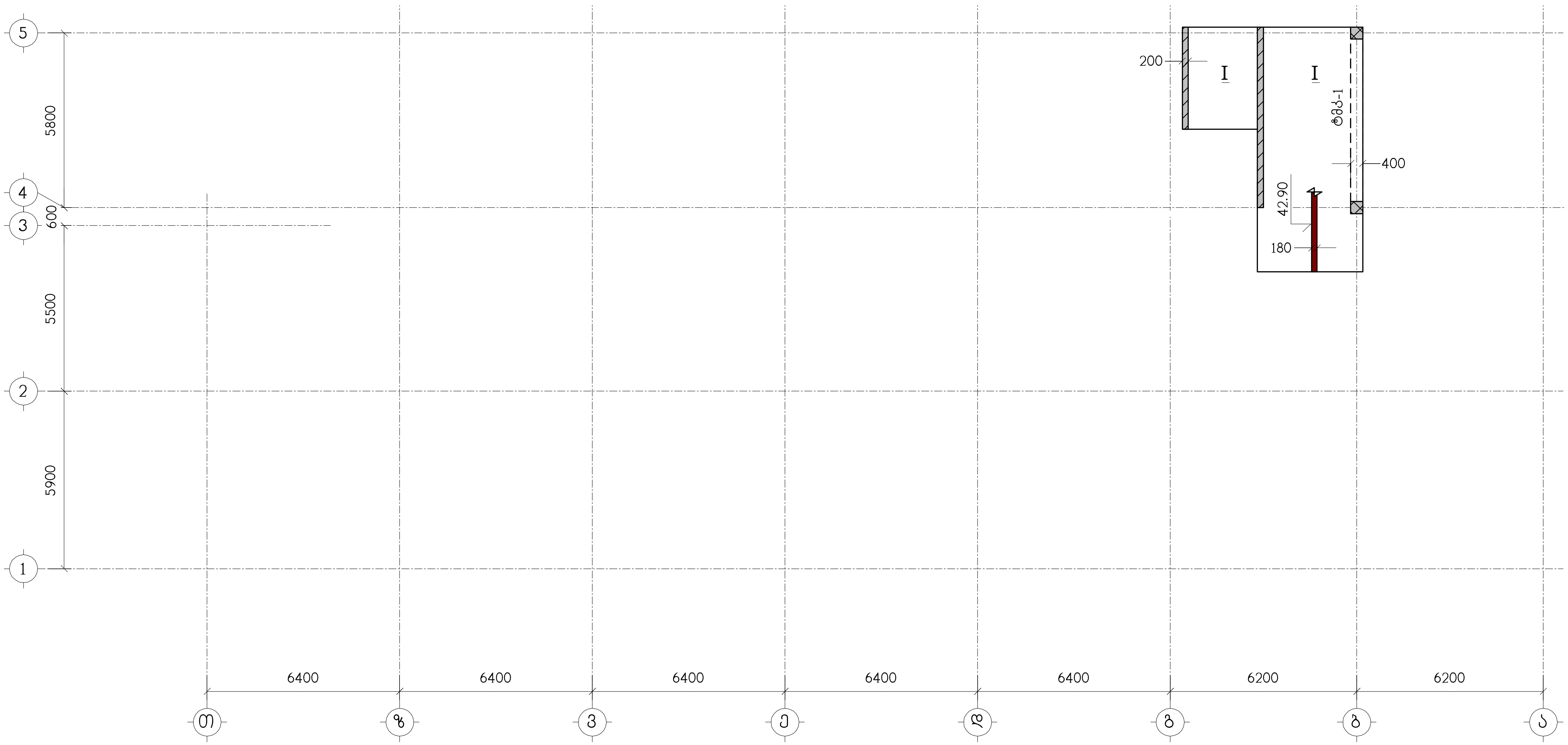

ნახაზი განიხილეთ კ-25 ნახაზთან ერთად

თანამდებობა	გვარი	ხელმოწერა	ქ. თბილისი, მ.ხერგიანის ქ.№19 ს/კ 01.11.10.008.221, მრავალბინიანი საცხოვრებელი სახლი				შ.პ.ს. "მოდე" ს/კ 400208869
არქიტექტორი	გ.თავაძე		კონსტრუქციული ნაწილი				
			გადახურვის ფილა გფ-6, ნიშნულზე 42.90, საყალიბო ნახაზი				
კონსტრუქტ.	ლ.ჯაიანი						
შემოწმა	ა.არჩილია		სტადია მ	ფურც. კ-23	ფ-ბი	დაკვ.№	

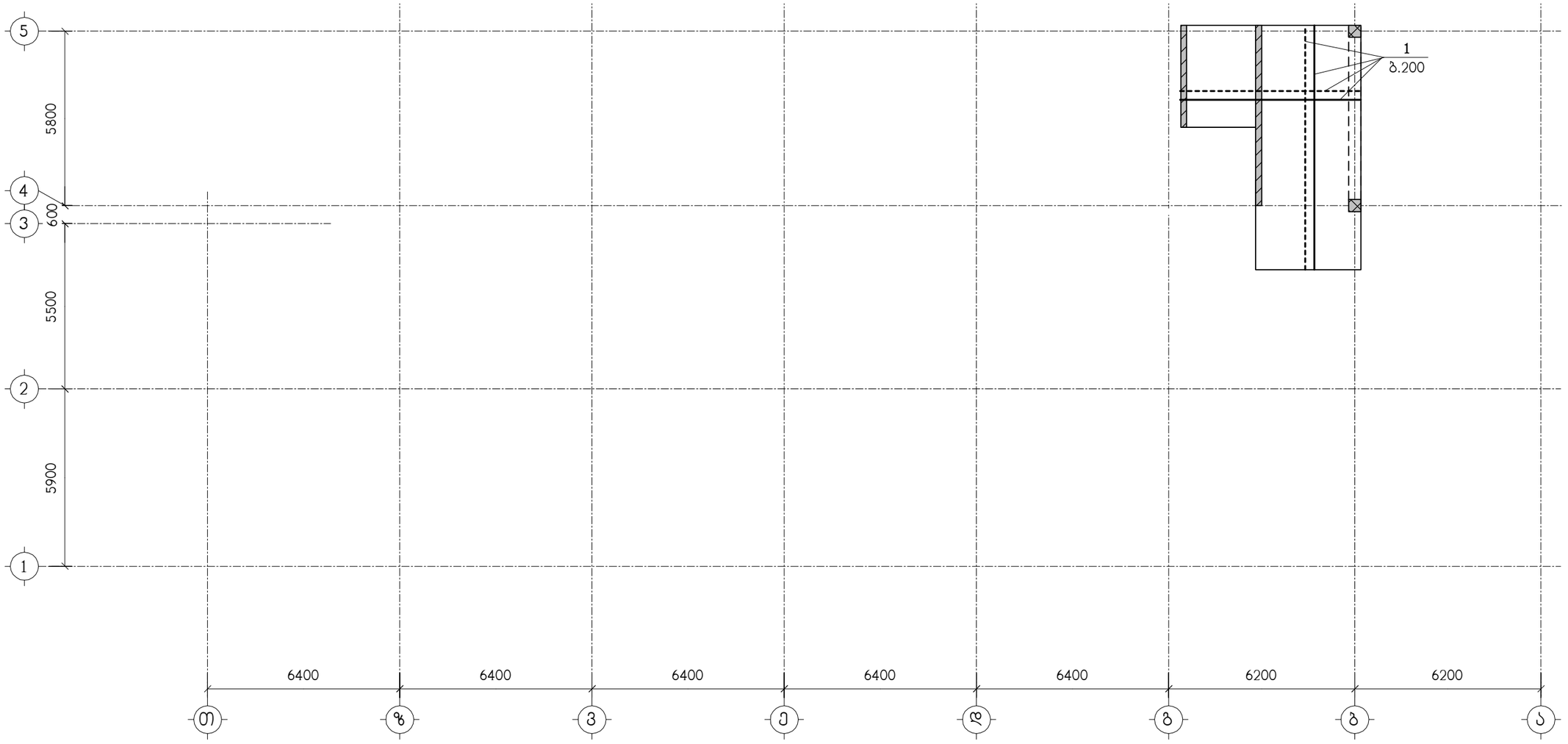

ნახაზი გაანიხილეთ კ-25 ნახაზთან ერთად
სპეციფიკაცია იხილეთ ნახ. კ-26

თანამდებობა	გვარი	ხელმოწერა	ქ. თბილისი, მ.ხერგიანის ქ.№19 ს/კ 01.11.10.008.221, მრავალბინიანი საცხოვრებელი სახლი	შ.პ.ს. "ზოლდე" ს/კ 400208869
არქიტექტორი	გ.თავაძე		კონსტრუქციული ნაწილი	
კონსტრუქტ.	ლ.ჯაიანი		გფ-6, არმირება	
შემოწმდა	ა.არჩილია		სტადია მ / ფურც. კ-24 / ფ-ბი / დაკვ.№	

I – I

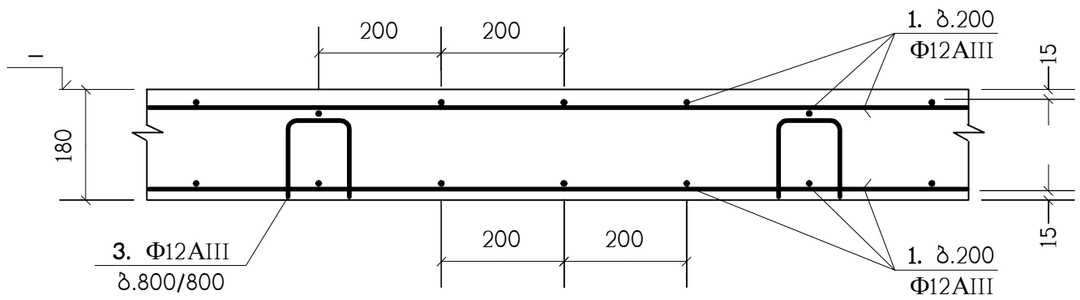

II – II

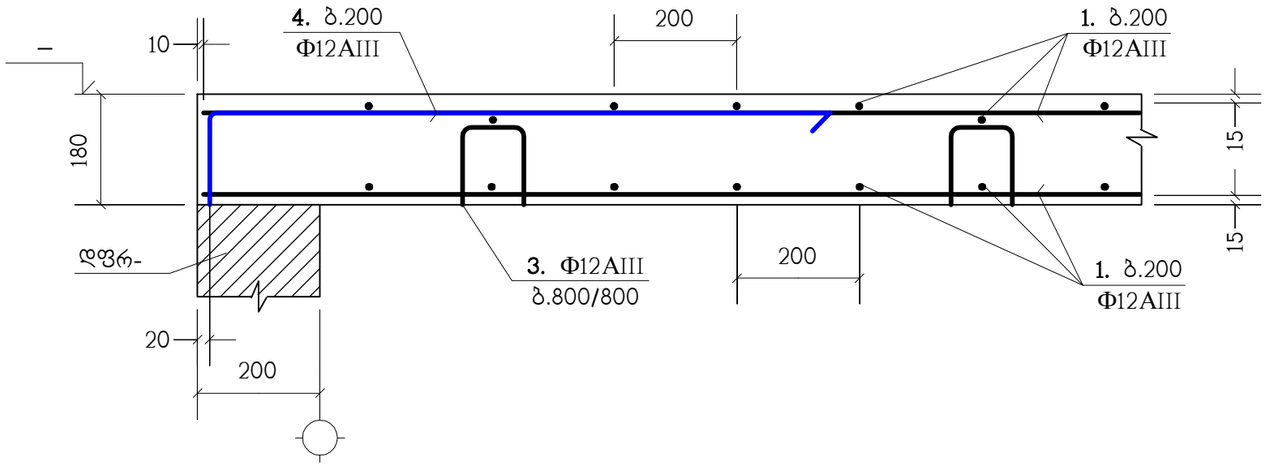

(3)

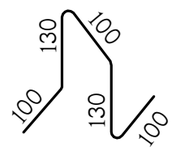

(4)

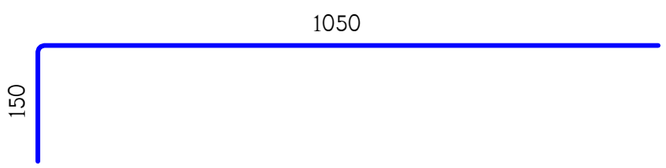

გადახურვის ფილებში არმატურული პოზიცია "1" პირობითად წარმოდგენილია როგორც ძირითადი; არმატურული პოზიცია "3" როგორც სამონტაჟო; ხოლო პოზიცია "2" როგორც - დამატებითი.

პოზ."1" გრძელი არმატურული ღერების შეპირაპირება

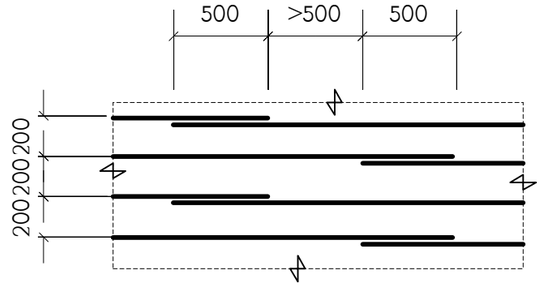

ბ.200 დამატებითი არმირების მოწყობა

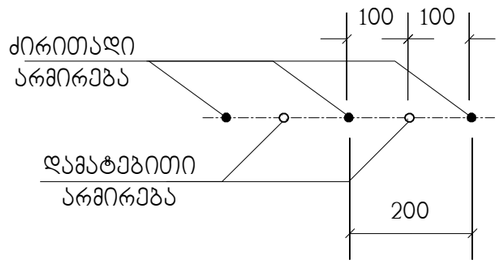

თანამდებობა	გვარი	ხელმოწერა	ქ. თბილისი, მ.ხერხეულიძის ქ.№19 ს/კ 01.11.10.008.221, მრავალბინიანი საცხოვრებელი სახლი				შ.პ.ს. "ფოდე" ს/კ 400208869
არქიტექტორი	გ.თავაძე		კონსტრუქციული ნაწილი				
			გადახურვის ფილების არმირების დეტალები				
კონსტრუქტ.	ლ.ჯაიანი						
შემოწმება	ა.არჩილია		სტადია მ	ფურც. კ-25	ფ-ბი	დაკვ.№	

პოზიცია	აღნიშვნა	დასახელება	რაოდ. ც.	
		გფ-1	1	
1	დაიჭრას ადგილზე	Ф12AIII სახსტ. 5781-82* L=17.8 კმ.	–	15806 კგ.
2		Ф12AIII სახსტ. 5781-82* L=2400	442	2.13 კგ.
3		Ф12AIII სახსტ. 5781-82* L=560	1300	0.49 კგ.
4		Ф12AIII სახსტ. 5781-82* L=1200	250	1.06 კგ.
5	დაიჭრას ადგილზე C255	∟ 140x10 სახსტ. 8209-72 L=77.4 გრძ.მ.	–	1664 კგ.
6		Ф22AIII სახსტ. 5781-82* L=860	258	2.56 კგ.
		B25 კლასის ბეტონი		149.7 მ^3
		გფ-2	4	
1	დაიჭრას ადგილზე	Ф12AIII სახსტ. 5781-82* L=19.15 კმ.	–	17005 კგ.
2		Ф12AIII სახსტ. 5781-82* L=2400	496	2.13 კგ.
3		Ф12AIII სახსტ. 5781-82* L=560	1396	0.49 კგ.
4		Ф12AIII სახსტ. 5781-82* L=1200	56	1.06 კგ.
		B25 კლასის ბეტონი		160.6 მ^3
		გფ-3	4	
1	დაიჭრას ადგილზე	Ф12AIII სახსტ. 5781-82* L=19.15 კმ.	–	17005 კგ.
2		Ф12AIII სახსტ. 5781-82* L=2400	496	2.13 კგ.
3		Ф12AIII სახსტ. 5781-82* L=560	1396	0.49 კგ.
4		Ф12AIII სახსტ. 5781-82* L=1200	56	1.06 კგ.
		B25 კლასის ბეტონი		160.6 მ^3
		გფ-4	3	
1	დაიჭრას ადგილზე	Ф12AIII სახსტ. 5781-82* L=19.15 კმ.	–	17005 კგ.
2		Ф12AIII სახსტ. 5781-82* L=2400	106	2.13 კგ.
3		Ф12AIII სახსტ. 5781-82* L=560	1396	0.49 კგ.
4		Ф12AIII სახსტ. 5781-82* L=1200	56	1.06 კგ.
		B25 კლასის ბეტონი		160.6 მ^3

პოზიცია	აღნიშვნა	დასახელება	რაოდ. ც.	
		გფ-5	1	
1	დაიჭრას ადგილზე	Ф12AIII სახსტ. 5781-82* L=19.5 კმ.	–	17316 კგ.
2		Ф12AIII სახსტ. 5781-82* L=2400	106	2.13 კგ.
3		Ф12AIII სახსტ. 5781-82* L=560	1422	0.49 კგ.
4		Ф12AIII სახსტ. 5781-82* L=1200	16	1.06 კგ.
		B25 კლასის ბეტონი		163.5 მ^3
		გფ-6	1	
1	დაიჭრას ადგილზე	Ф12AIII სახსტ. 5781-82* L=0.77 კმ.	–	683 კგ.
3		Ф12AIII სახსტ. 5781-82* L=560	58	0.49 კგ.
		B25 კლასის ბეტონი		6.7 მ^3

თანამდებობა	გვარი	ხელმოწერა	ქ. თბილისი, მ.ხერგიანის ქ.№19 ს/კ 01.11.10.008.221, მრავალბინიანი საცხოვრებელი სახლი		შ.პ.ს. "შოდე" ს/კ 400208869
არქიტექტორი	გ.თავაძე		კონსტრუქციული ნაწილი		
			სპეციფიკაცია		
კონსტრუქტ.	ლ.ჯაიანი				
შეამოწმა	ა.არჩილია		სტადია მ	ფურც. კ-26	ფ-ბი დაკვ.№

ტიპიური მონოლითური კოჭი (ტმკ-1) ; არმირება

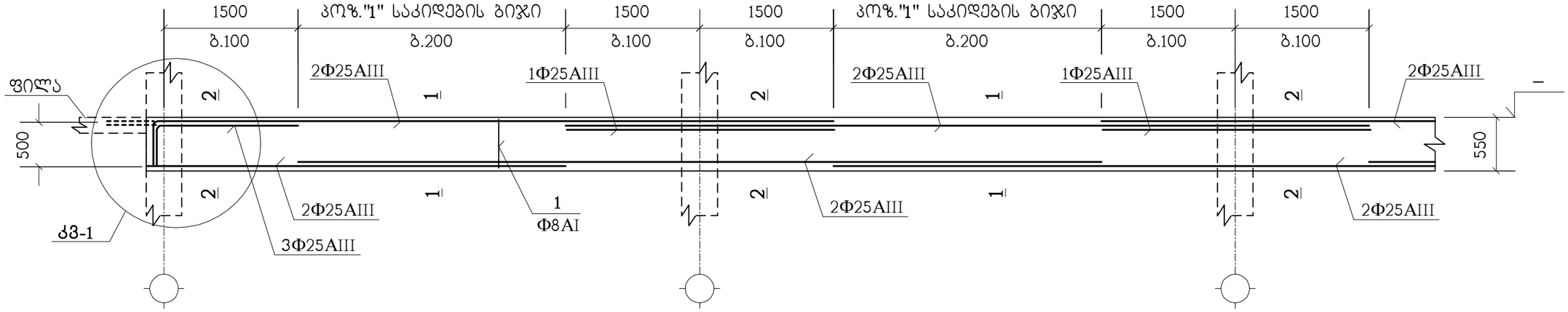

1 – 1

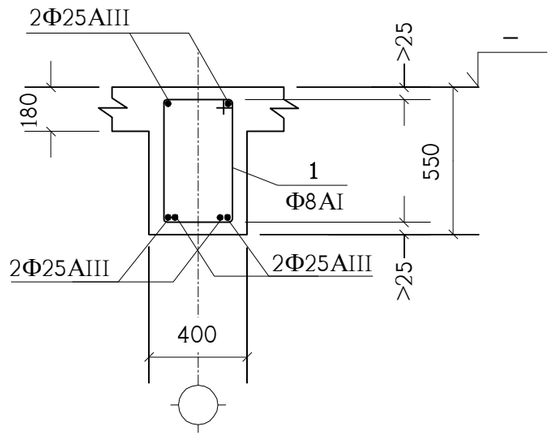

2 – 2

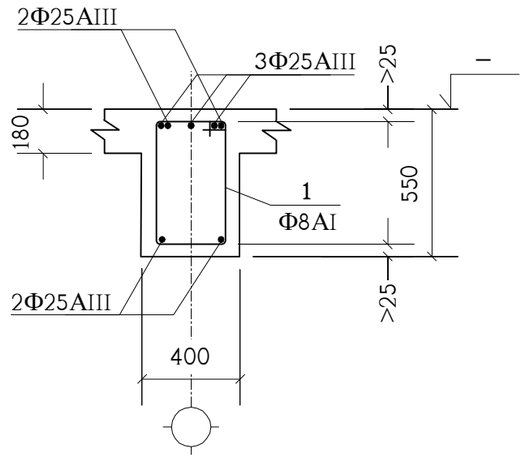

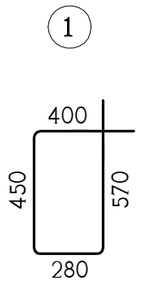

პოზიცია	აღნიშვნა	დასახელება	რაოდ. ც.	შენიშვნა
	ერთ გრძივ მეტრზე	**ტმკ-1**	3820 მ.	
1		Φ8AI სახსტ. 5781-82* L=1700	7.5	0.67 კგ.
	დაიჭრას აღგილზე	Φ25AIII სახსტ. 5781-82* L=6.8 გრძ.მ.	–	26.2 კგ.
		B25 კლასის ბეტონი		0.148 მ^3

იქ, სადაც შესაძლებელია, კოჭის გრძივი არმატურის ღერები გაგრძელდეს მომდევნო კონსტრუქციაში (აღარ გადაილუნოს) - იხ. **კმ-1** (წყვეტილი ხაზები).

თანამდებობა	გვარი	ხელმოწერა	ქ. თბილისი, მ.ხერგიანის ქ.№19 ს/კ 01.11.10.008.221, მრავალბინიანი საცხოვრებელი სახლი		შ.პ.ს. "ფოლდ" ს/კ 400208869
არქიტექტორი	გ.თავაძე		კონსტრუქციული ნაწილი		
კონსტრუქტ.	ლ.ჯაიანი		ტიპიური მონოლითური კოჭი ტმკ-1		
შემოწმ.	ა.არჩილია		სტადია მ	ფურც. კ-27	ფ-ბი / დაკვ.№

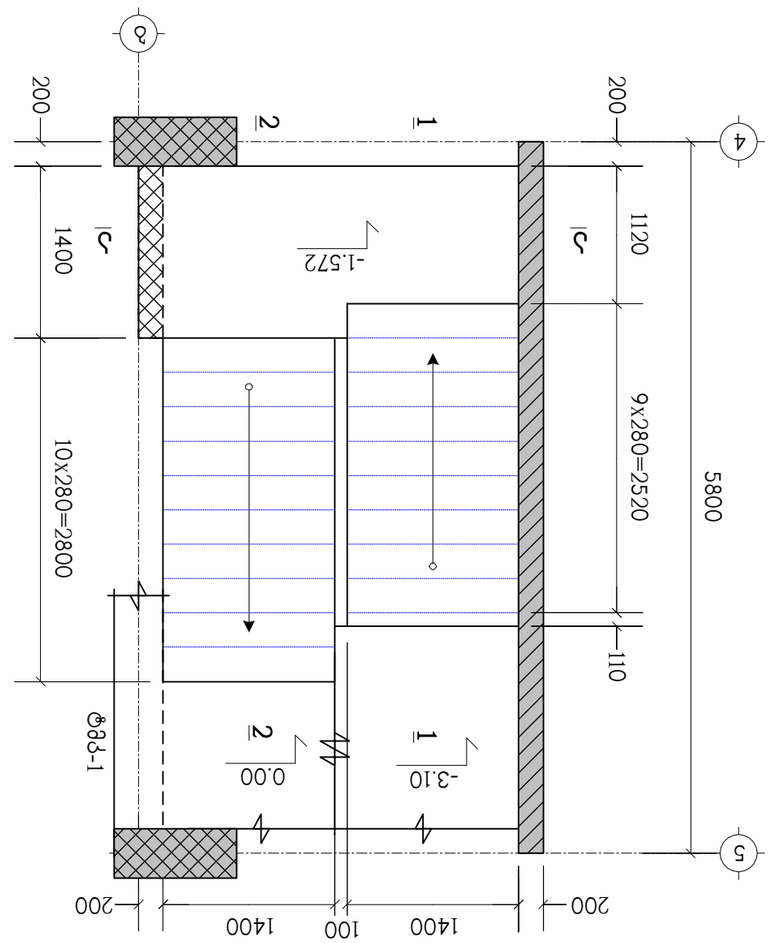

ᲐᲜᲐᲯ-1 ᲡᲐ ᲑᲘᲒᲘᲡ -3.10 ᲓᲝᲜᲔᲖᲔ ᲡᲘᲛᲐᲦᲘᲡ 0.00 ᲓᲝᲜᲔᲖᲔ ᲡᲐᲨᲐᲚᲝ

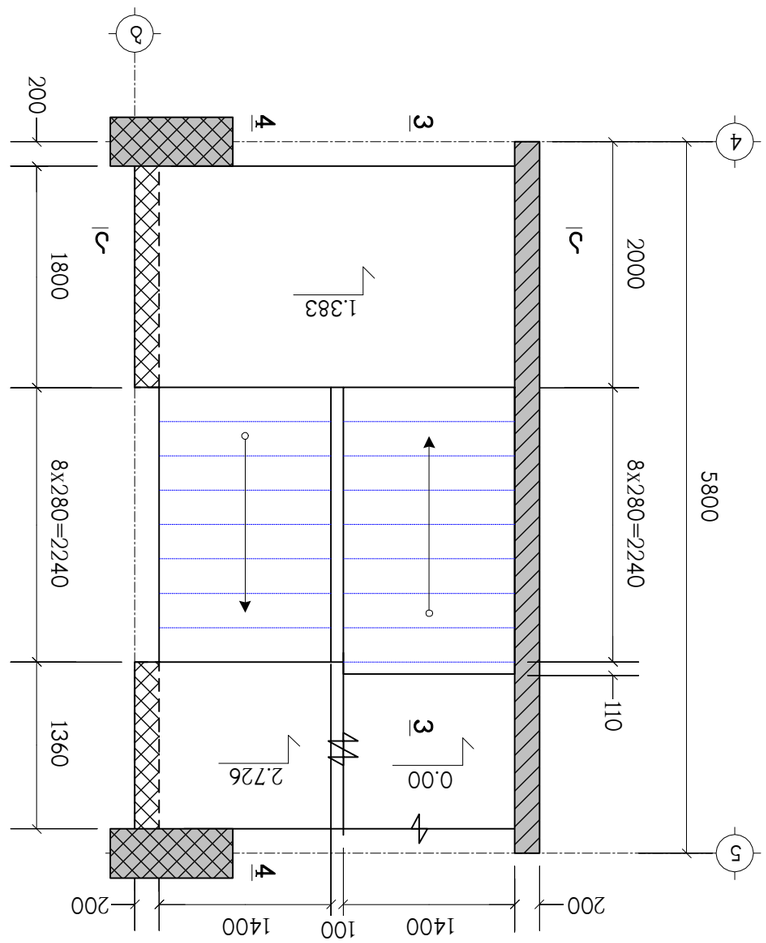

ᲐᲜᲐᲯ-1 ᲡᲐ ᲑᲘᲒᲘᲡ 0.00 ᲓᲝᲜᲔᲖᲔ ᲡᲘᲛᲐᲦᲘᲡ 2.726 ᲓᲝᲜᲔᲖᲔ ᲡᲐᲨᲐᲚᲝ

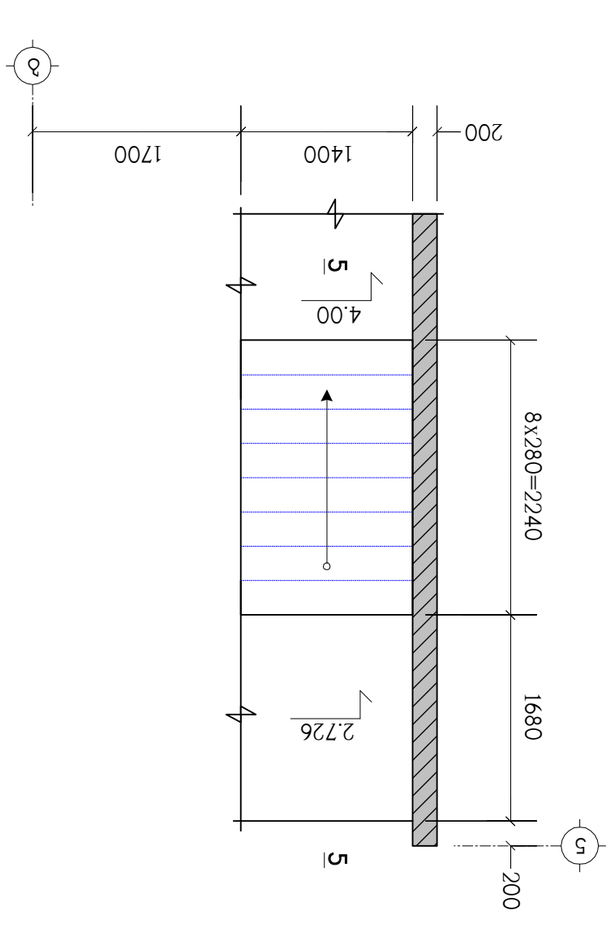

ᲐᲜᲐᲯ-1 ᲡᲐ ᲑᲘᲒᲘᲡ 2.726 ᲓᲝᲜᲔᲖᲔ ᲡᲘᲛᲐᲦᲘᲡ 4.00 ᲓᲝᲜᲔᲖᲔ ᲡᲐᲨᲐᲚᲝ

ᲛᲘᲖᲜᲘᲡ ᲜᲝᲛᲔᲠᲘ	ᲒᲐᲜᲛᲐᲠᲢᲔᲑᲘᲡ ᲜᲝᲛᲔᲠᲘ	ᲛᲝᲓᲘᲤᲘᲙᲐᲪᲘᲘᲡ ᲜᲝᲛᲔᲠᲘ	3. ᲛᲝᲓᲘᲤᲘᲙᲐᲪᲘᲐ, ᲒᲐᲜᲐᲨᲔᲜᲔᲑᲘᲡ ᲓᲐᲛᲢᲙᲘᲪᲔᲑᲐ ᲓᲐ ᲓᲐᲛᲐᲢᲔᲑᲘᲗᲘ ᲛᲝᲜᲐᲪᲔᲛᲔᲑᲘ ᲨᲔᲡᲠᲣᲚᲔᲑᲐ ᲐᲛ ᲜᲐᲮᲐᲖᲖᲔ ᲒᲐᲜᲗᲐᲕᲡᲔᲑᲣᲚᲘᲐ		
ᲐᲠᲥᲘᲢᲔᲥᲢᲘᲡ ᲮᲔᲚᲛᲫᲦᲕᲐᲜᲔᲚᲘ	ᲒᲘᲝᲠᲒᲘ ᲒᲝᲚᲣᲑᲘᲐᲜᲘ	3. ᲛᲝᲓᲘᲤᲘᲙᲐᲪᲘᲐ, ᲒᲐᲜᲐᲨᲔᲜᲔᲑᲘᲡ ᲓᲐᲛᲢᲙᲘᲪᲔᲑᲐ ᲓᲐ ᲓᲐᲛᲐᲢᲔᲑᲘᲗᲘ ᲛᲝᲜᲐᲪᲔᲛᲔᲑᲘ ᲨᲔᲡᲠᲣᲚᲔᲑᲐ ᲐᲛ ᲜᲐᲮᲐᲖᲖᲔ ᲒᲐᲜᲗᲐᲕᲡᲔᲑᲣᲚᲘᲐ		
ᲐᲠᲥᲘᲢᲔᲥᲢᲘᲡ ᲡᲐᲮᲔᲚᲘ ᲓᲐ ᲒᲕᲐᲠᲘ					
ᲛᲗᲐᲕᲐᲠᲘ ᲐᲠᲥᲘᲢᲔᲥᲢᲘ	ᲔᲚ.ᲤᲝᲡᲢᲘᲡ ᲜᲝᲛᲔᲠᲘ		ᲐᲜᲐᲯ-1 ᲡᲐ ᲑᲘᲒᲘᲡ ᲓᲐᲒᲔᲒᲛᲐᲠᲔᲑᲘᲡ ᲒᲔᲒᲛᲐ		
ᲛᲐᲠᲗᲕᲘᲡ ᲮᲔᲚᲛᲫᲦᲕᲐᲜᲔᲚᲘ	ᲔᲚ.ᲤᲝᲡᲢᲘᲡ ᲜᲝᲛᲔᲠᲘ				
ᲨᲔᲛᲝᲬᲛᲔᲑᲘᲡ ᲗᲐᲠᲘᲦᲘ	ᲐᲠᲥᲘᲢᲔᲥᲢᲘᲡ ᲮᲔᲚᲛᲫᲦᲕᲐᲜᲔᲚᲘ				
ᲐᲠᲥᲘᲢᲔᲥᲢᲘᲡ ᲮᲔᲚᲛᲫᲦᲕᲐᲜᲔᲚᲘ					
ᲨᲔᲛᲝᲬᲛᲔᲑᲘᲡ ᲗᲐᲠᲘᲦᲘ

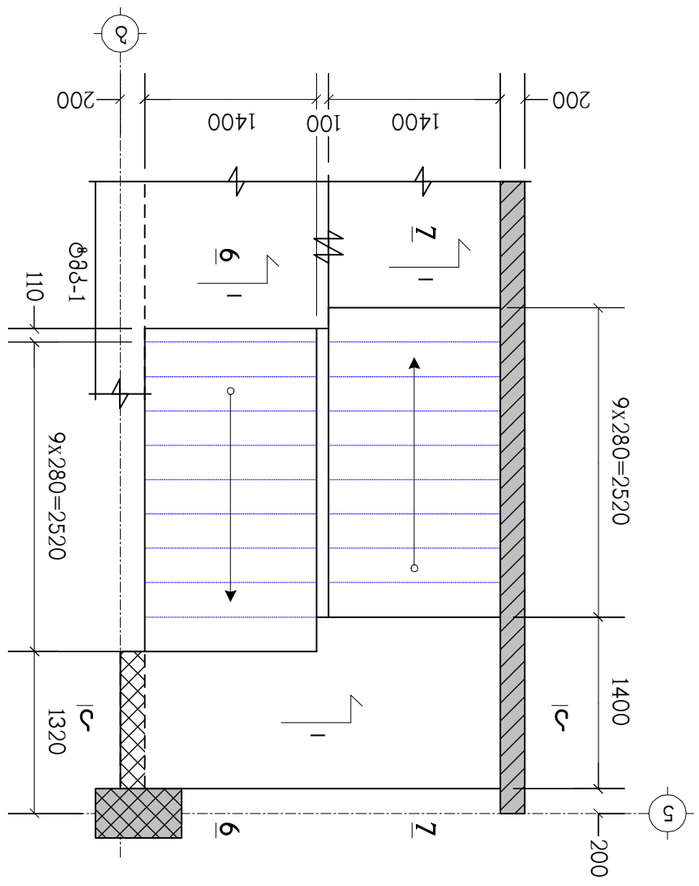
200
1400
100
1400
200
Ⅰ
Ⅱ
Ⅲ
Ⅳ
Ⅴ
Ⅵ
Ⅶ
Ⅷ
Ⅸ
Ⅹ
Ⅺ
Ⅻ
ⅩⅢ
ⅩⅣ
ⅩⅤ
ⅩⅥ
ⅩⅦ
ⅩⅧ
ⅩⅨ
ⅩⅩ
ⅩⅩⅠ
ⅩⅩⅡ
ⅩⅩⅢ
ⅩⅩⅣ
ⅩⅩⅤ
ⅩⅩⅥ
ⅩⅩⅦ
ⅩⅩⅧ
ⅩⅩⅨ
ⅩⅩⅩ
ⅩⅩⅩⅠ
ⅩⅩⅩⅡ
ⅩⅩⅩⅢ
ⅩⅩⅩⅣ
ⅩⅩⅩⅤ
ⅩⅩⅩⅥ
ⅩⅩⅩⅦ
ⅩⅩⅩⅧ
ⅩⅩⅩⅨ
ⅩⅬ
ⅩⅬⅠ
ⅩⅬⅡ
ⅩⅬⅢ
ⅩⅬⅣ
ⅩⅬⅤ
ⅩⅬⅥ
ⅩⅬⅦ
ⅩⅬⅧ
ⅩⅬⅨ
Ⅼ
ⅬⅠ
ⅬⅡ
ⅬⅢ
ⅬⅣ
ⅬⅤ
ⅬⅥ
ⅬⅦ
ⅬⅧ
ⅬⅨ
Ⅽ
ⅭⅠ
ⅭⅡ
ⅭⅢ
ⅭⅣ
ⅭⅤ
ⅭⅥ
ⅭⅦ
ⅭⅧ
ⅭⅨ
Ⅾ
ⅮⅠ
ⅮⅡ
ⅮⅢ
ⅮⅣ
ⅮⅤ
ⅮⅥ
ⅮⅦ
ⅮⅧ
ⅮⅨ
Ⅿ
ⅯⅠ
ⅯⅡ
ⅯⅢ
ⅯⅣ
ⅯⅤ
ⅯⅥ
ⅯⅦ
ⅯⅧ
ⅯⅨ
9x280=2520
9x280=2520
1400
1320
200
110
Ф3Б-1
1:7
1:9
1:1
1:1
1:1

ჭრილი 1 – 1

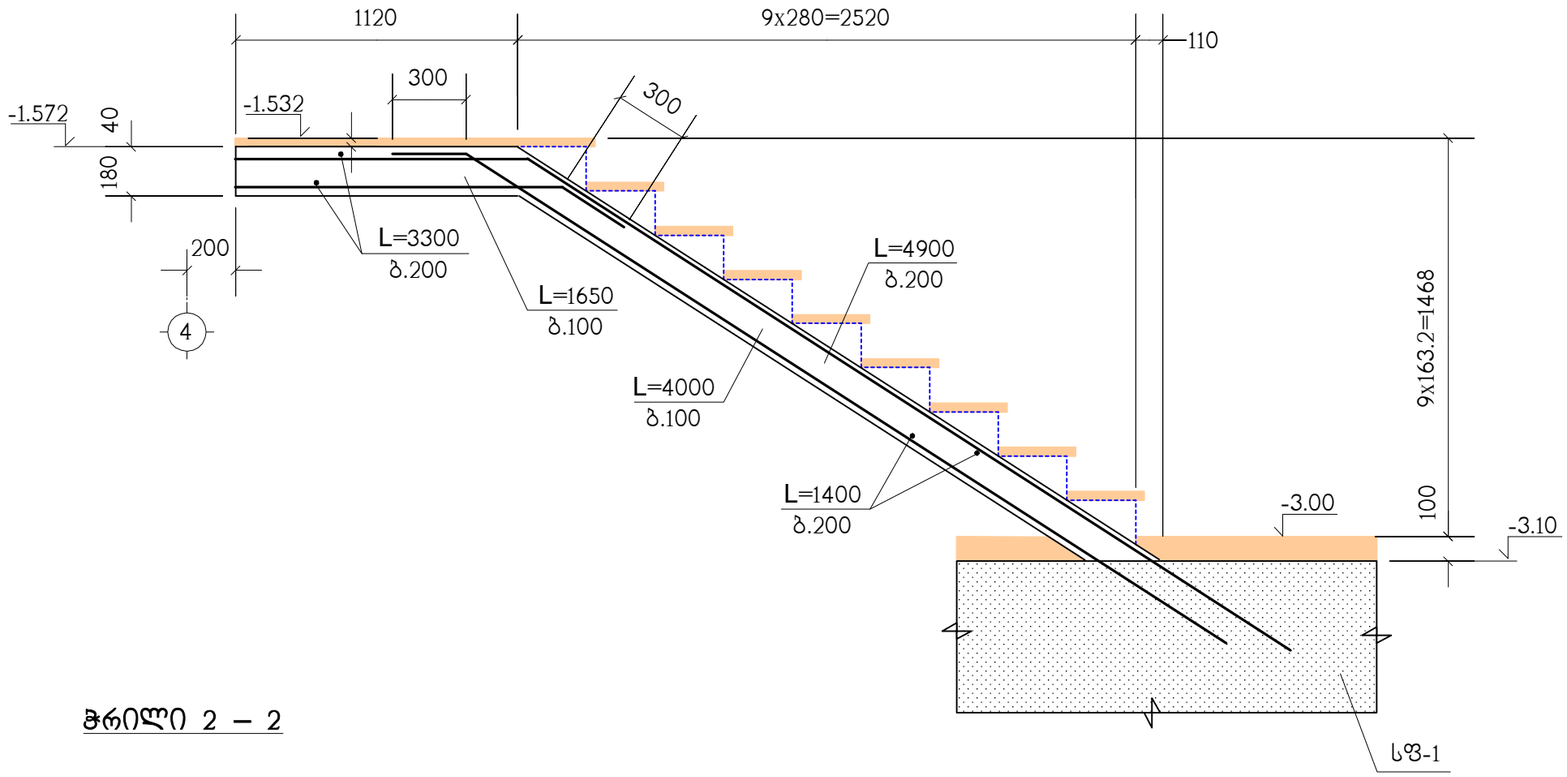

ჭრილი 2 – 2

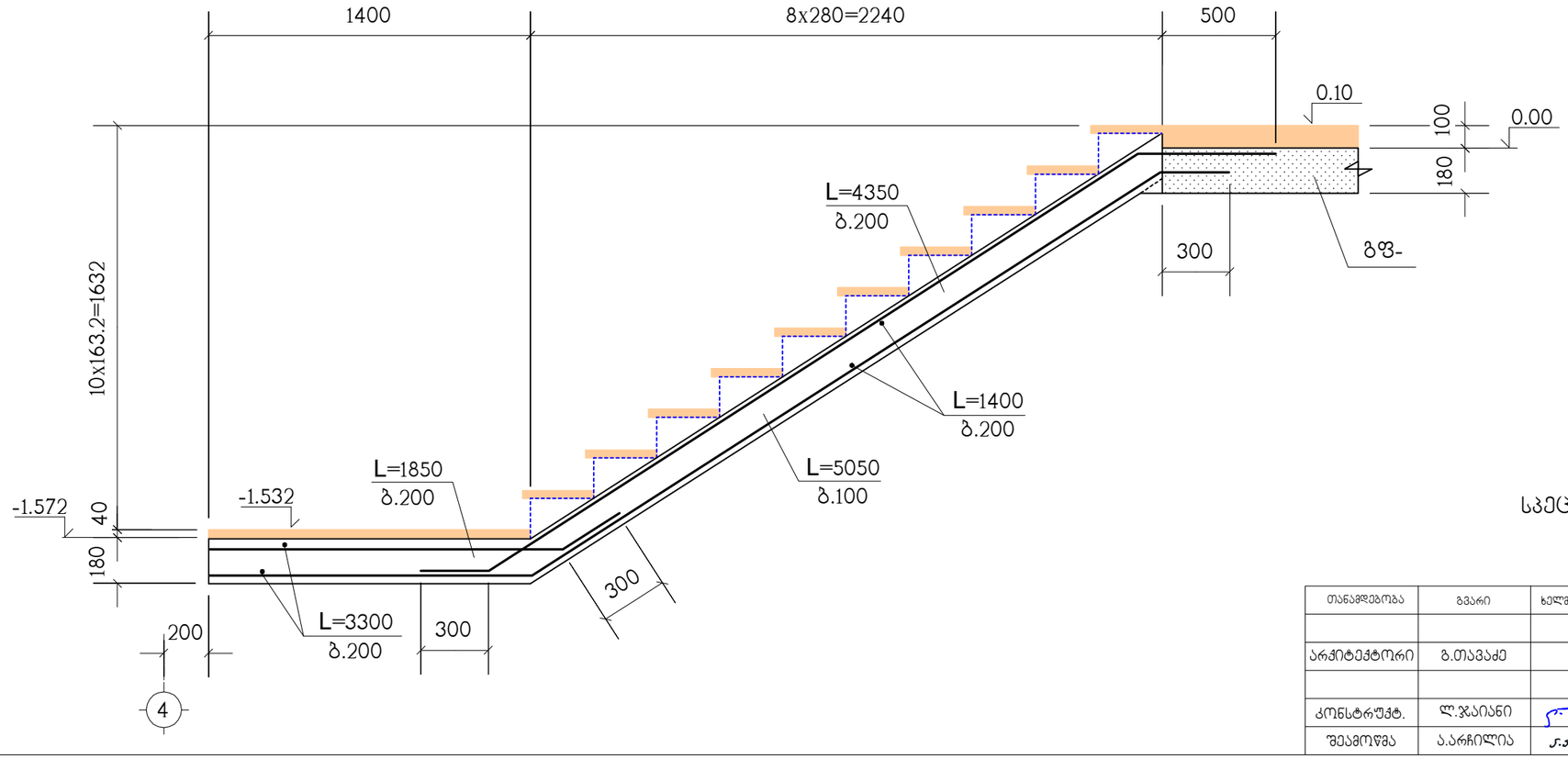

სპეციფიკაცია იხილეთ ნახ. კ-29

თანამდებობა	გვარი	ხელმოწერა	ქ. თბილისი, მ.ხერგიანის ქ.№19 ს/კ 01.11.10.008.221, მრავალბინიანი საცხოვრებელი სახლი				შ.პ.ს. "ზოდე" ს/კ 400208869
არქიტექტორი	გ.თავაძე		კონსტრუქციული ნაწილი				
კონსტრუქტ.	ლ.ჯაიანი		ჭრილები 1–1 ; 2–2				
შემამოწმა	ა.არჩილია		სტადია მ	ფურც. კ-30	ფ-ბი	ნახვ.№	

ჭრილი 3 – 3

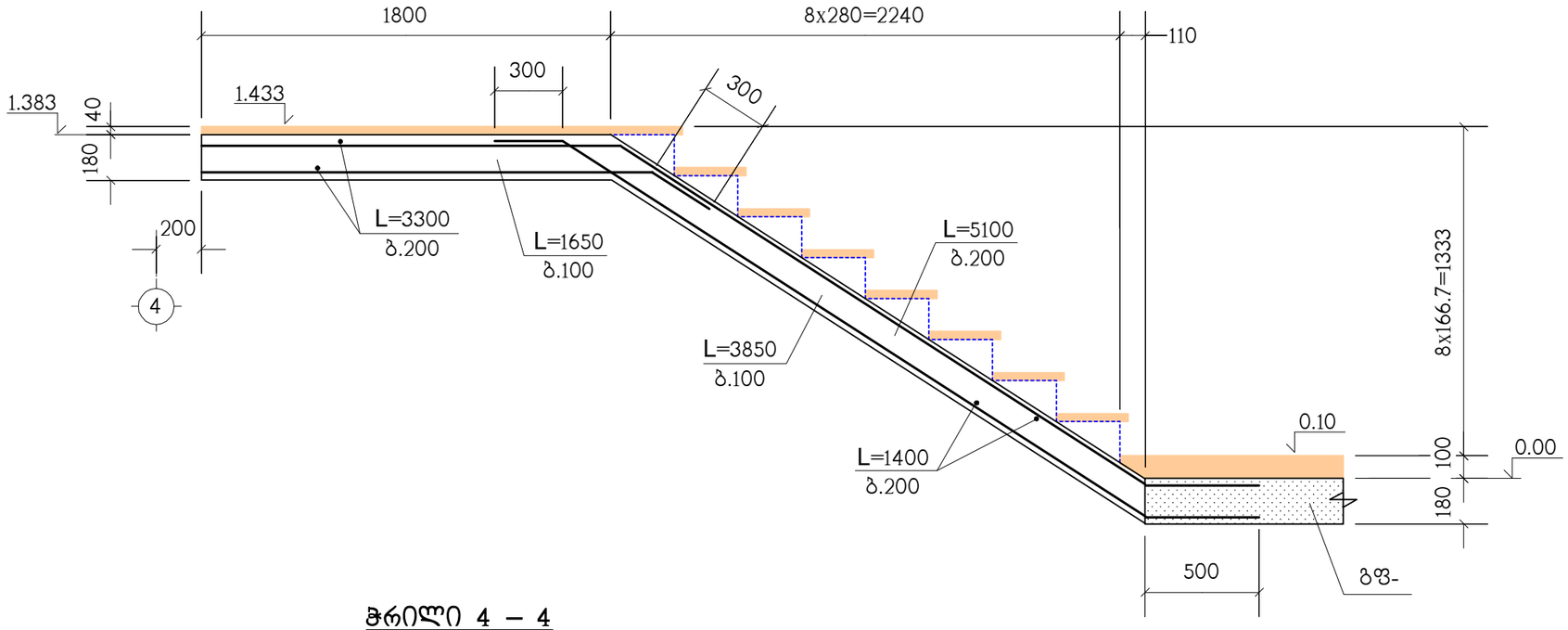

ჭრილი 4 – 4

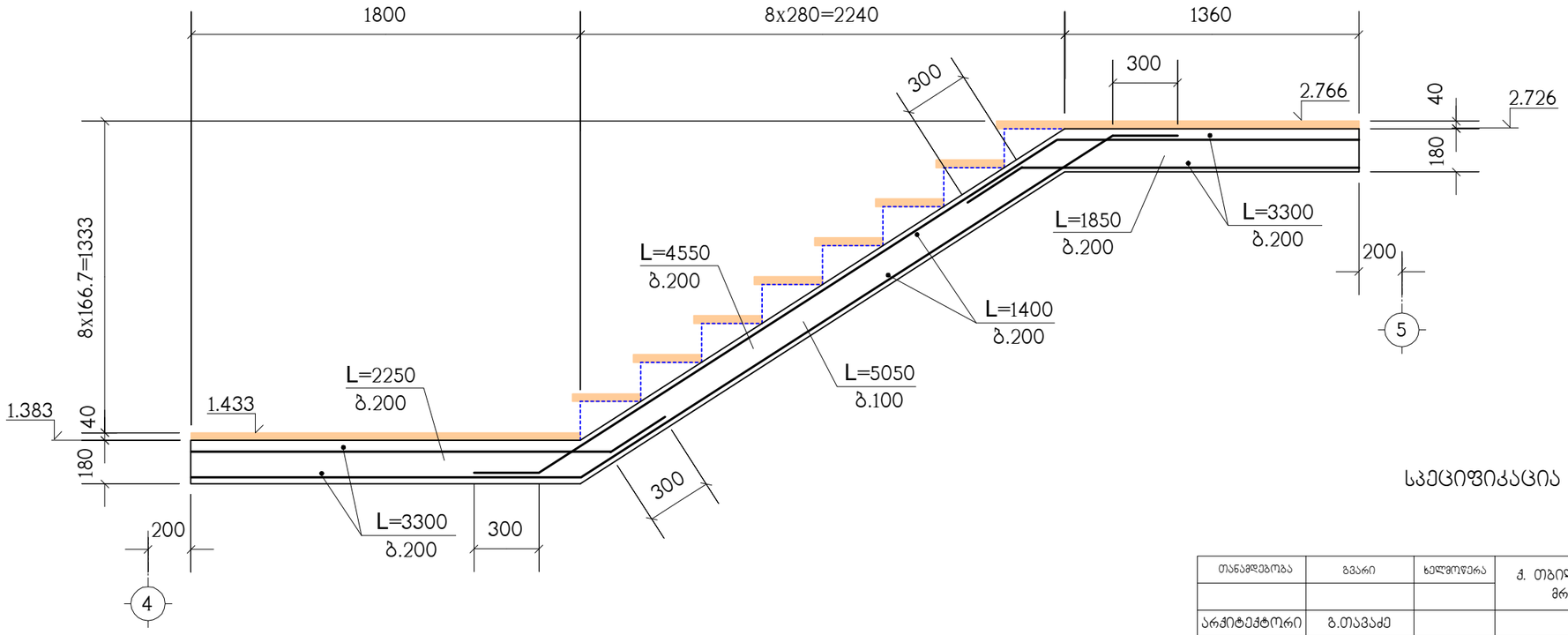

სპეციფიკაცია იხილეთ ნახ. კ-29

თანამდებობა	გვარი	ხელმოწერა	ქ. თბილისი, მ.ხერგიანის ქ.№19 ს/კ 01.11.10.008.221, მრავალბინიანი საცხოვრებელი სახლი				შ.პ.ს. "შოდე" ს/კ 400208869
არქიტექტორი	გ.თავაძე		კონსტრუქციული ნაწილი				
კონსტრუქტ.	ლ.ჯაიანი		ჭრილები 3–3 ; 4–4				
შეამოწმა	ა.არჩილია		სტადია მ	ფურც. კ-31	ფ-ბი	დაკვ.№	

ჭრილი 5 – 5

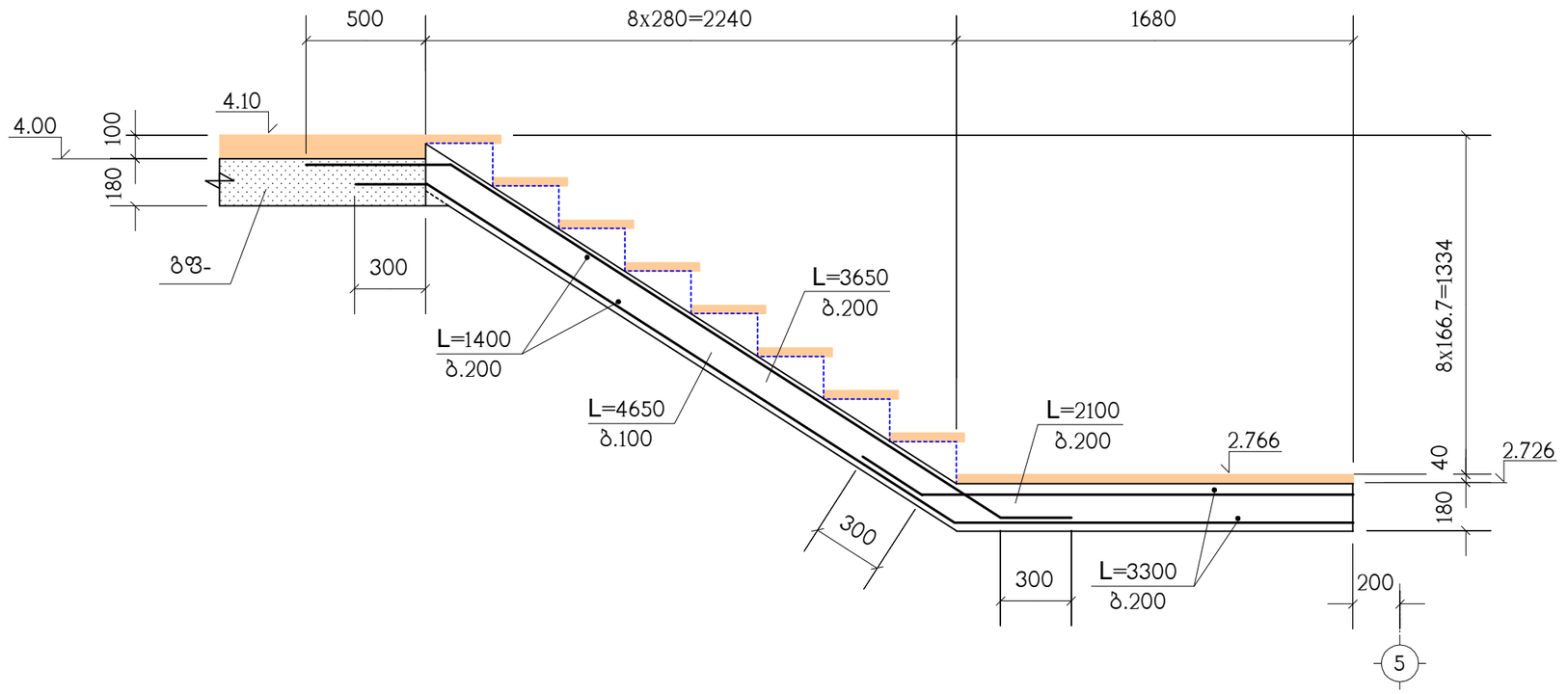

ჭრილი ა – ა

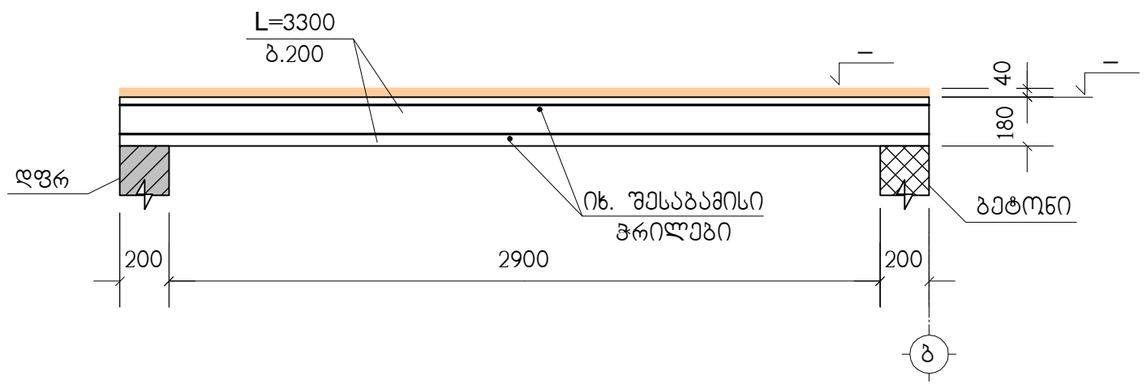

სპეციფიკაცია იხილეთ ნახ. კ-29

თანამდებობა	გვარი	ხელმოწერა	ქ. თბილისი, მ.ხერგიანის ქ.№19 ს/კ 01.11.10.008.221, მრავალბინიანი საცხოვრებელი სახლი				შ.პ.ს. "ოლდი" ს/კ 400208869
არქიტექტორი	გ.თავაძე		კონსტრუქციული ნაწილი				
კონსტრუქტ.	ლ.ჯაიანი		ჭრილები 5–5 ; ა–ა				
შემოწმა	ა.არჩილია		სტადია მ	ფურც. კ-32	ფ-ბი	დაკვ.№	

ჭრილი 7 – 7

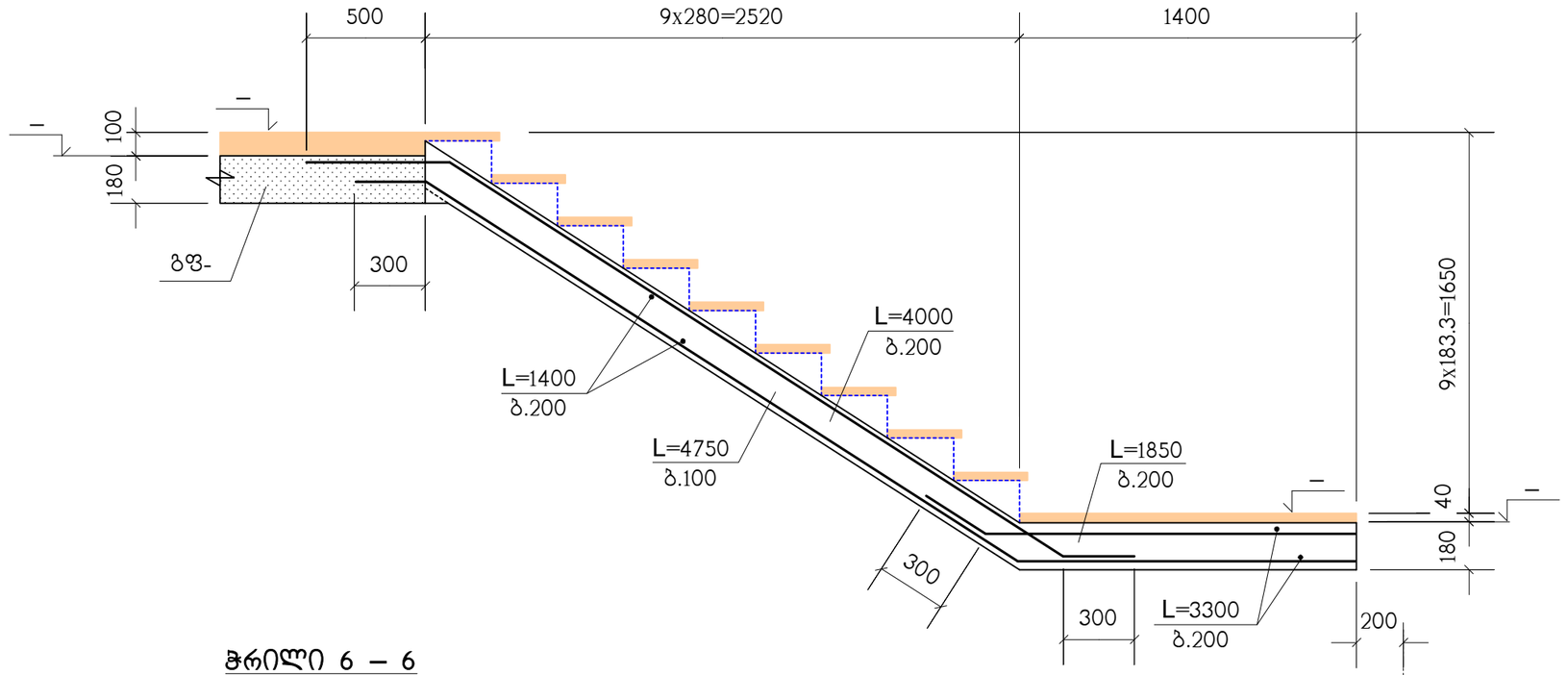

ჭრილი 6 – 6

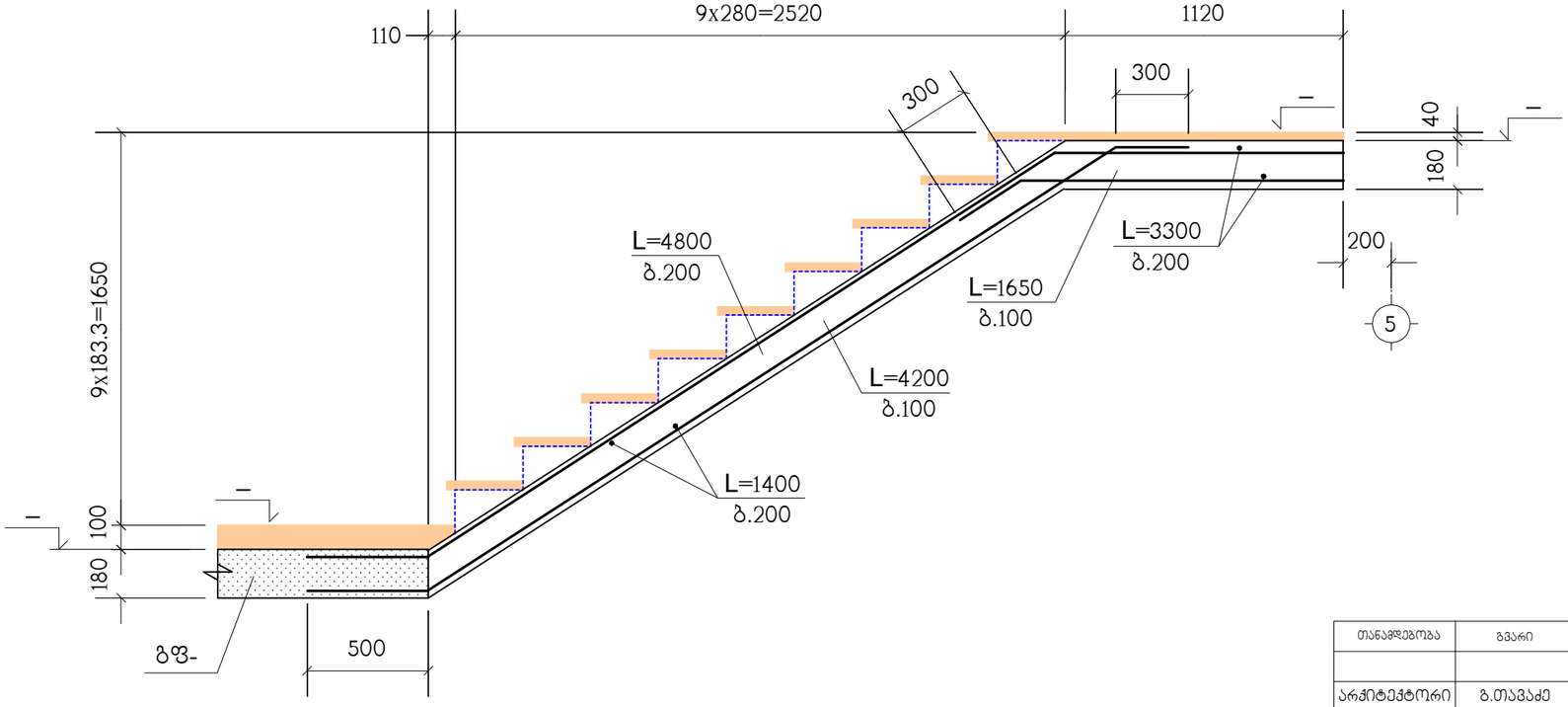

სპეციფიკაცია იხილეთ ნახ. კ-29

თანამდებობა	გვარი	ხელმოწერა	ქ. თბილისი, მ.ხერგიანის ქ.№19 ს/კ 01.11.10.008.221, მრავალბინიანი საცხოვრებელი სახლი				შ.პ.ს. "ფოლდე" ს/კ 400208869
არქიტექტორი	გ.თავაძე		კონსტრუქციული ნაწილი				
კონსტრუქტ.	ლ.ჯაიანი		ჭრილები 6–6 ; 7–7				
შემამოწმა	ა.არჩილია		სტადია მ	ფურც. კ-33	ფ-ბი	დაკვ.№	

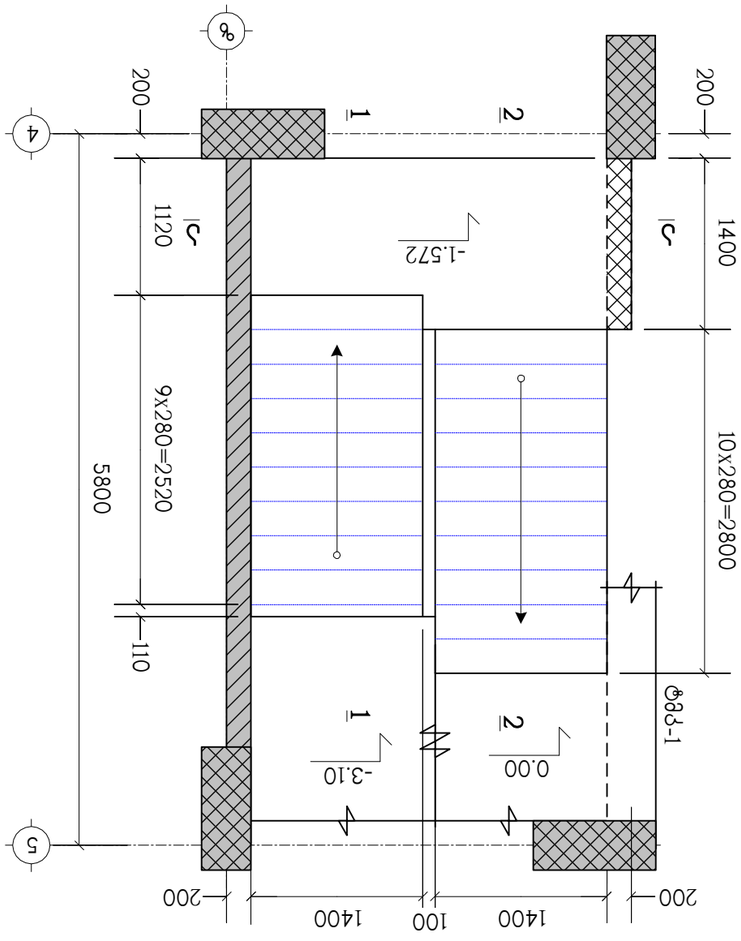

ДЛ63-2 ОЦ 63663 -3.10 БЛ36ЗУЕЛОЕ56
0.00 БЛ36ЗУЕЛЗ9Е9

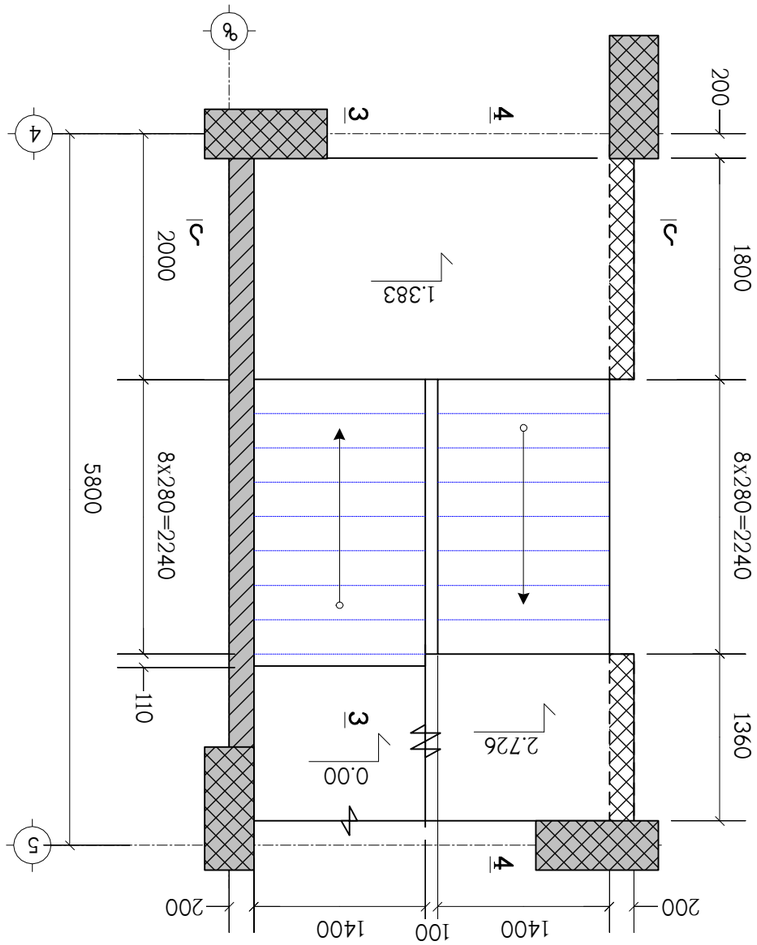

ДЛ63-2 ОЦ 63663 0.00 БЛ36ЗУЕЛОЕ56
2.726 БЛ36ЗУЕЛЗ9Е9

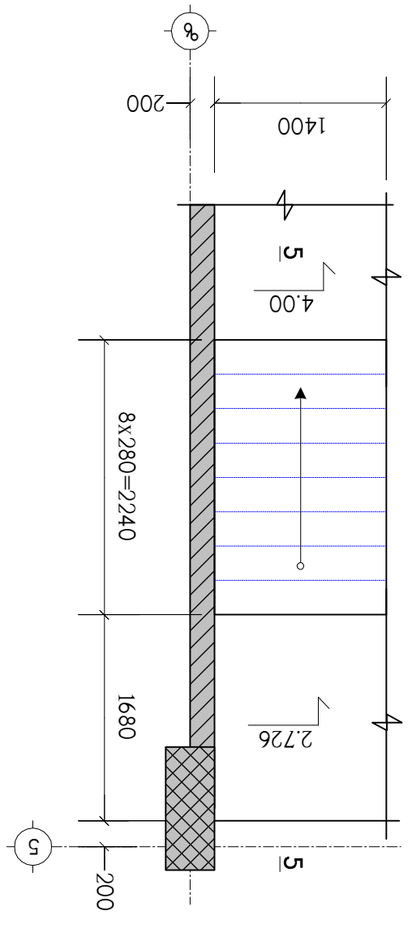

ДЛ63-2 ОЦ 63663 2.726 БЛ36ЗУЕЛОЕ56
4.00 БЛ36ЗУЕЛЗ9Е9

ПЛЕЗЯЕЗЛОЕЛ63	63.ЛЛ6	ЗЛЛЕЗЯЕЗЛОЕЛ63	
ЛЛЛЛЛЛЛЛЛЛЛ	3.ОЛ63.ЗЛЛ		3. ОЛЗЛЕЗЯЕЗЛОЕЛ63, 3.ЛЛ19 Ь/З 01.11.10.008.221, ЗЛЛ63ЗЯЕЗЛОЕЛ63ЛЛ63ЛЛЛЛ ЗЛЛЛЛЛЛЛЛЛЛЛ

კიბე-2 ის ტიპიური მარშის გეგმა

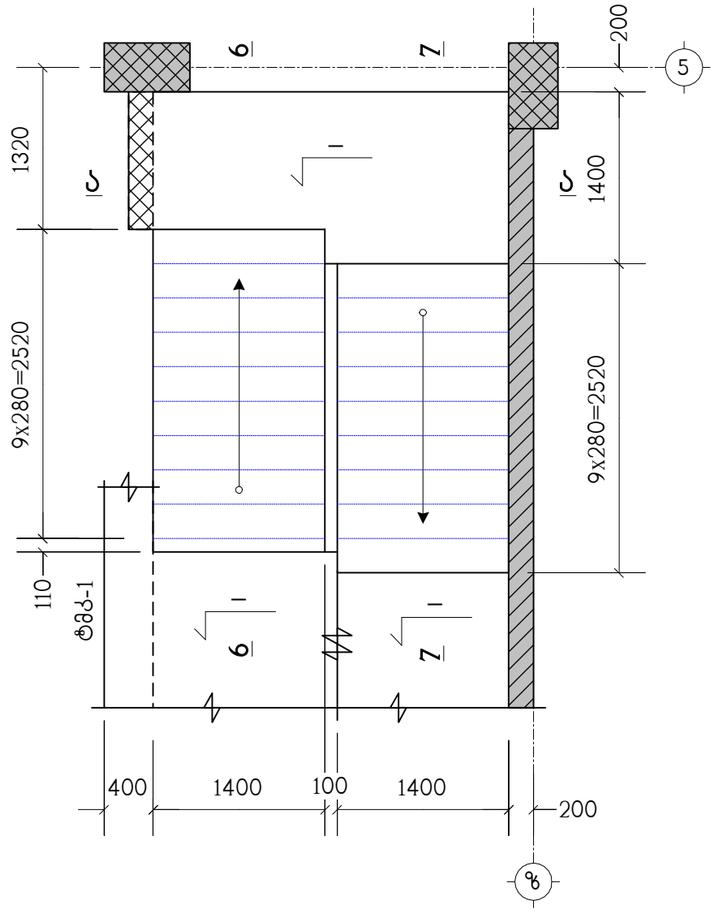

პოზიცია	აღნიშვნა	დასახელება	რაოდ. ც.	შენიშვნა
	დაიჭრას ადგილზე	კიბე-2	1	
		Ф12AIII სახსტ. 5781-82* L=4.65 კმ.	–	4129 კგ.
		B25 კლასის ბეტონი		37.8 მ^3

თანამდებობა	გვარი	ხელმოწერა	ქ. თბილისი, მ.ხერგბიანის ქ.№19 ს/კ 01.11.10.008.221, მრავალბინიანი საცხოვრებელი სახლი			შ.პ.ს. "ზოდე" ს/კ 400208869
არქიტექტორი	გ.თავაძე		კონსტრუქციული ნაწილი			
კონსტრუქტ.	ლ.ჯაიანი		კიბე-2 ის ტიპიური მარშის გეგმა, სპეციფიკაცია			
შემოწმ.	ა.არჩილია		სტადია მ	ფურც. კ-35	ფ-ბი	დაკვ.№

ჭრილი 1 – 1

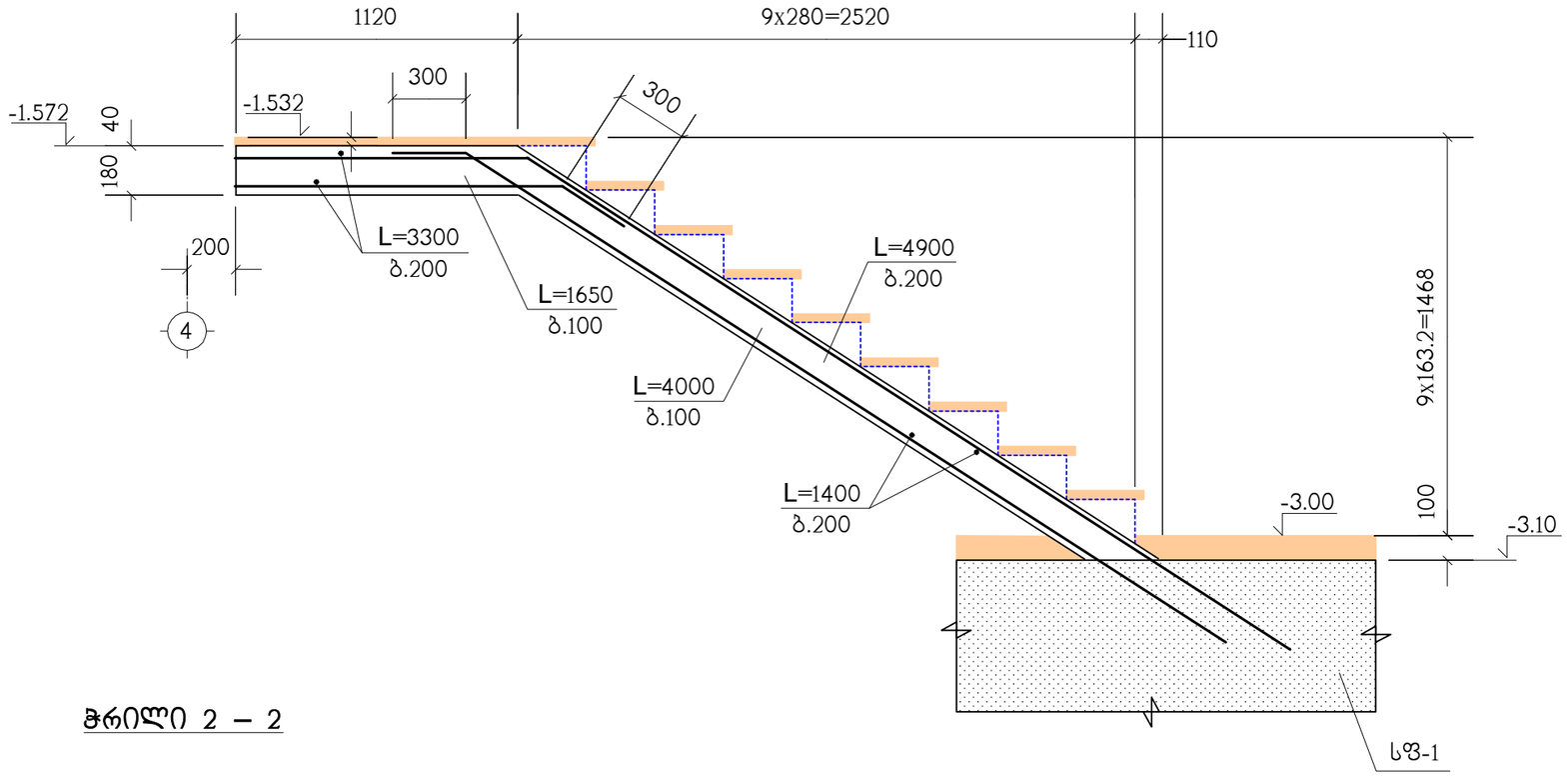

ჭრილი 2 – 2

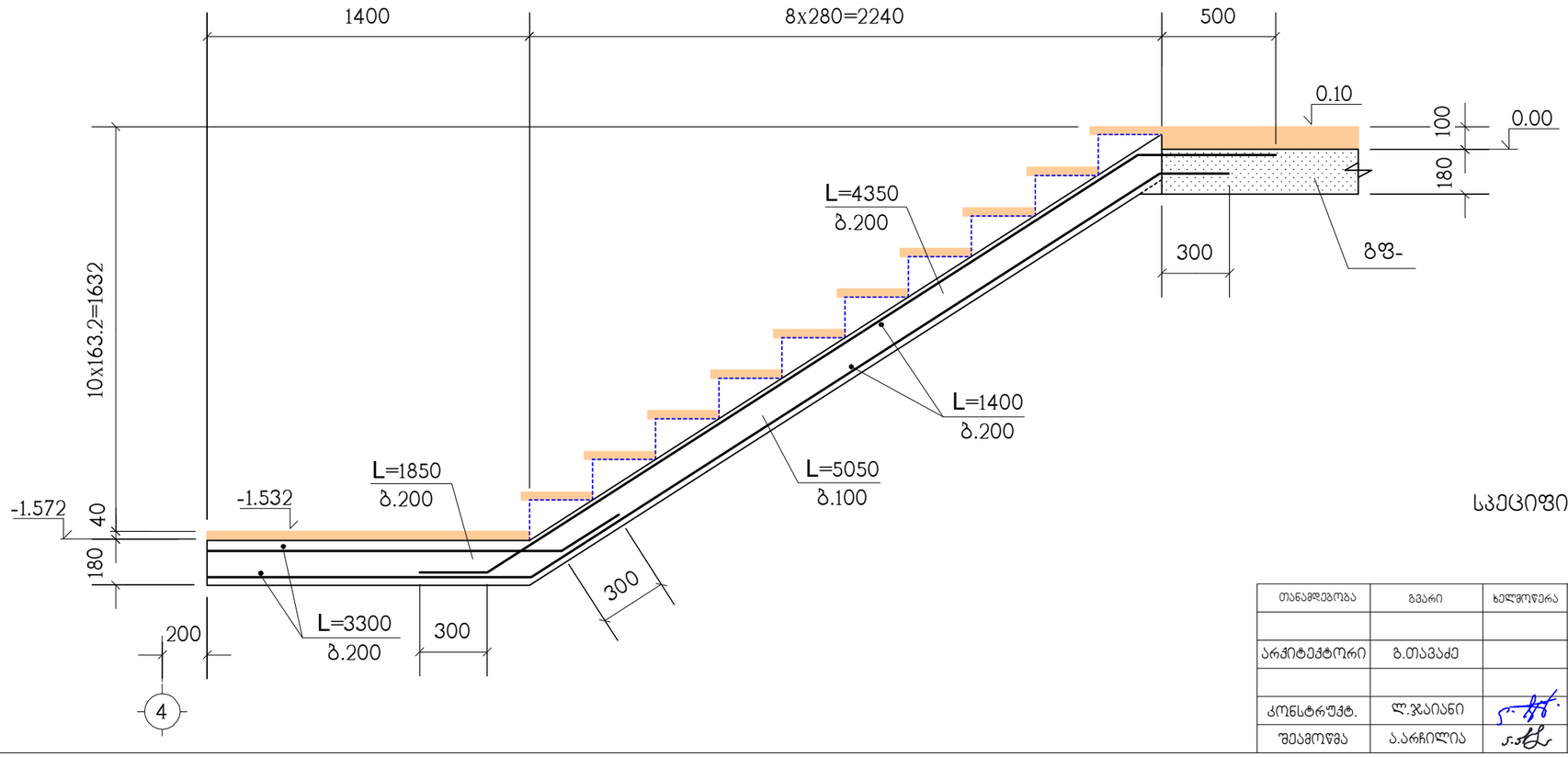

სპეციფიკაცია იხილეთ ნახ. კ-35

თანამდებობა	გვარი	ხელმოწერა	ქ. თბილისი, მ.ხერგიანის ქ.№19 ს/კ 01.11.10.008.221, მრავალბინიანი საცხოვრებელი სახლი				შ.პ.ს. "ფოდე" ს/კ 400208869
არქიტექტორი	გ.თავაძე		კონსტრუქციული ნაწილი				
			ჭრილები 1–1 ; 2–2				
კონსტრუქტ.	ლ.ჯაიანი						
შემამოწმა	ა.არჩილია		სტადია მ	ფურც. კ-36	ფ-ბი	დაკვ.№	

ჭრილი 3 – 3

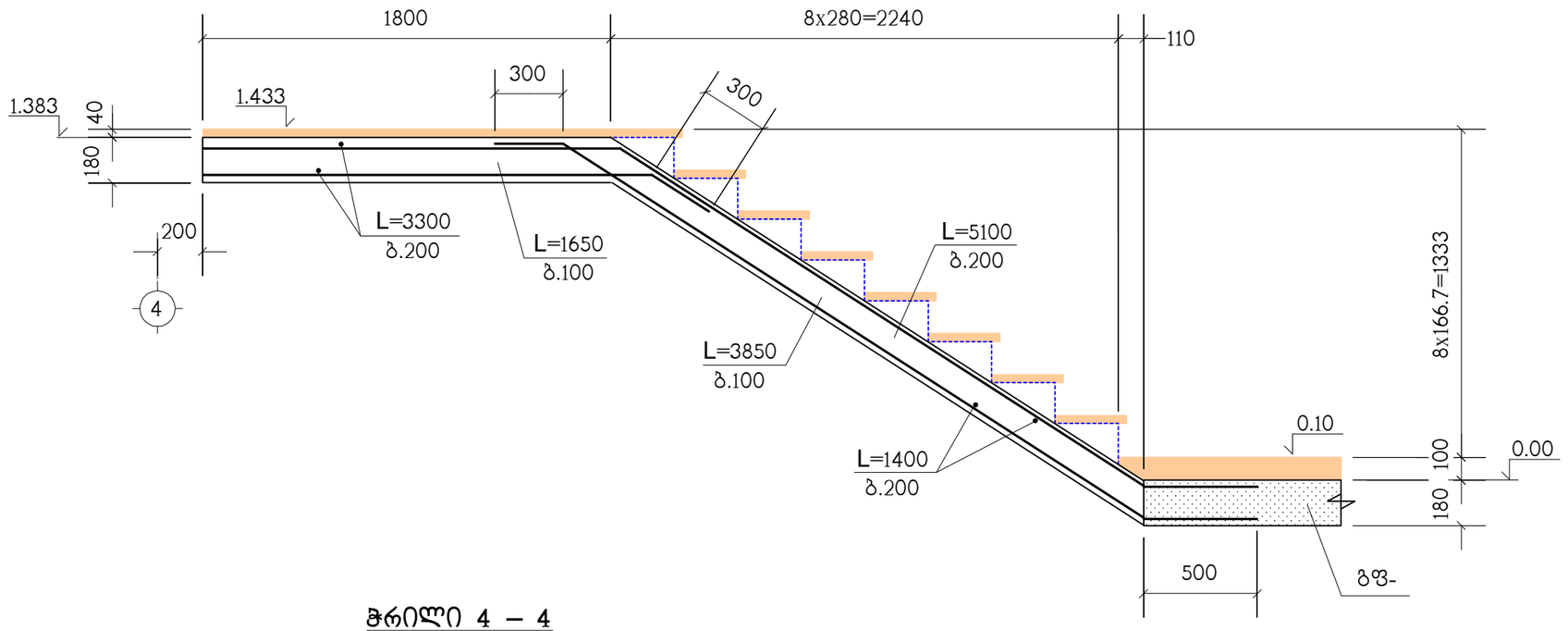

ჭრილი 4 – 4

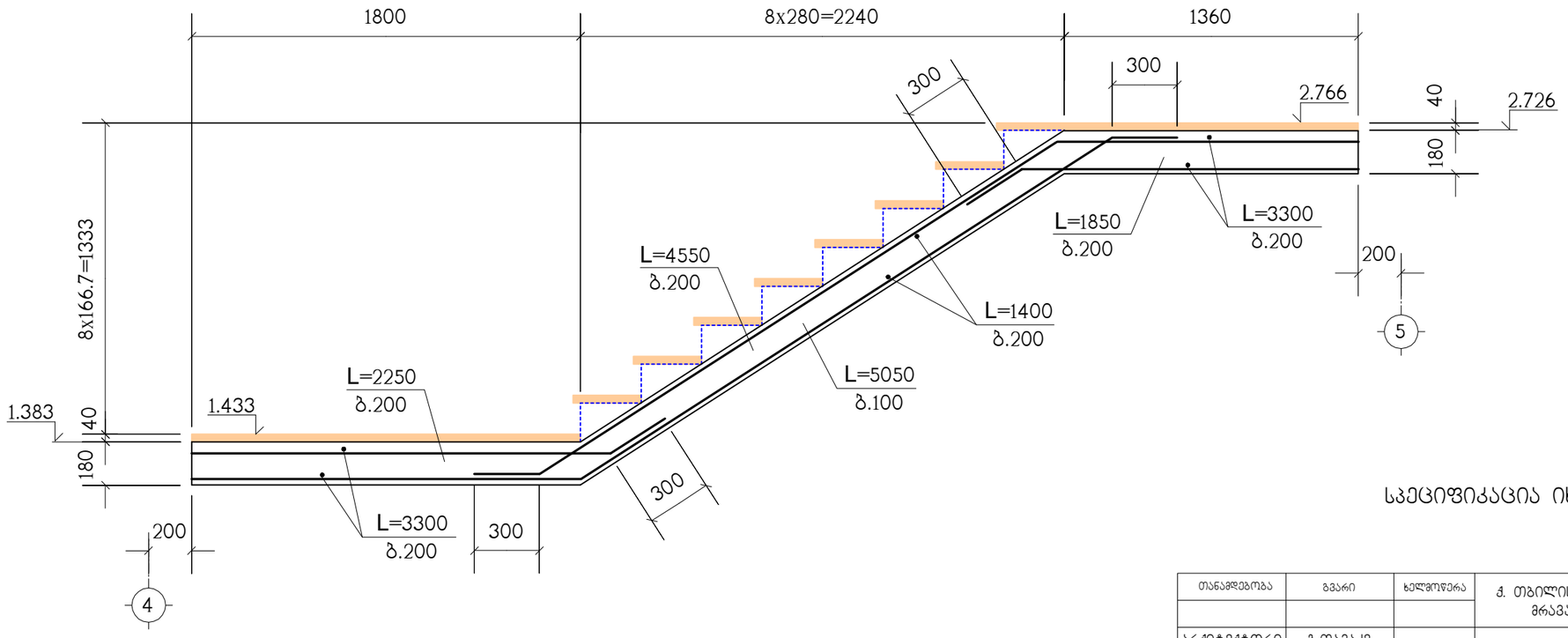

სპეციფიკაცია იხილეთ ნახ. კ-35

თანამდებობა	გვარი	ხელმოწერა	ქ. თბილისი, მ.ხერგიანის ქ.№19 ს/კ 01.11.10.008.221, მრავალბინიანი საცხოვრებელი სახლი				შ.პ.ს. "შოდე" ს/კ 400208869
არქიტექტორი	გ.თავაძე		კონსტრუქციული ნაწილი				
			ჭრილები 3–3 ; 4–4				
კონსტრუქტ.	ლ.ჯაიანი						
შეამოწმა	ა.არჩილია		სტადია მ	ფურც. კ-37	ფ-ბი	დაკვ.№	

ჭრილი 5 – 5

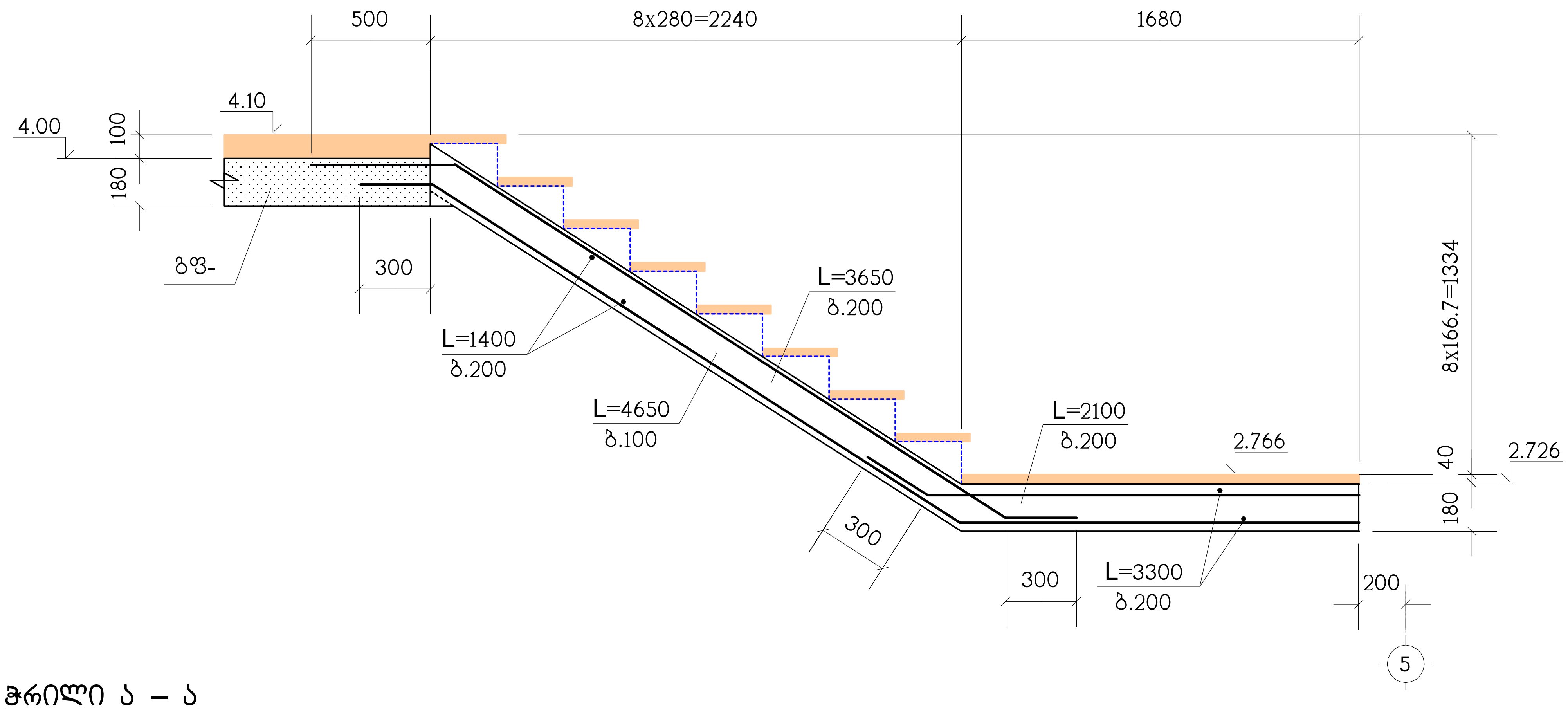

ჭრილი ა – ა

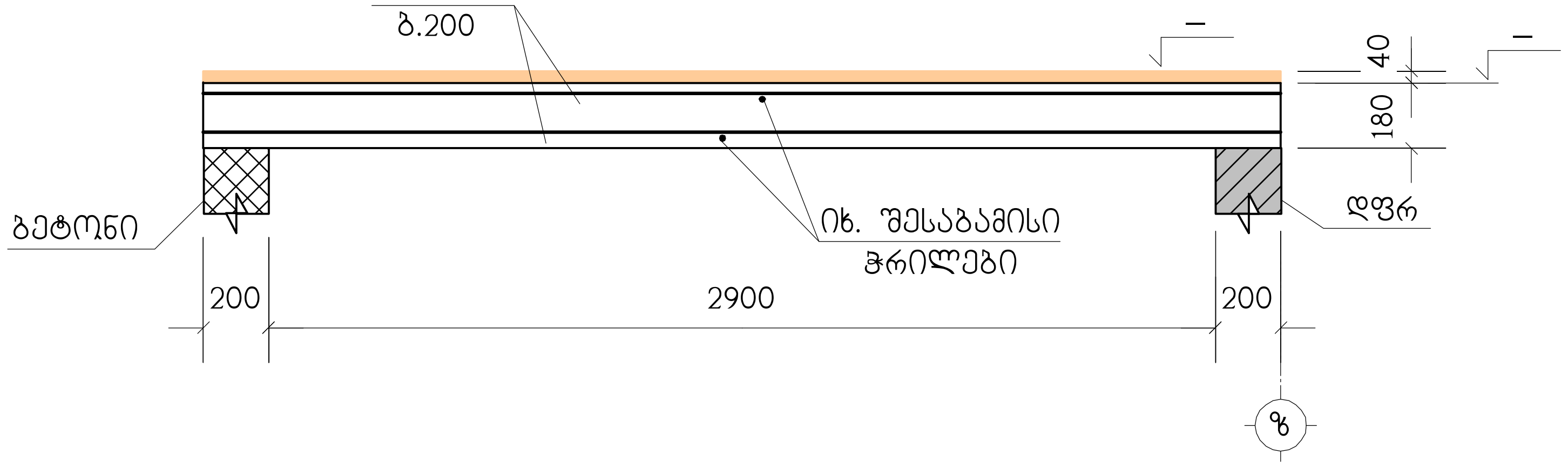

სპეციფიკაცია იხილეთ ნახ. კ-35

თანამდებობა	გვარი	ხელმოწერა	ქ. თბილისი, მ.ხერგიანის ქ.№19 ს/კ 01.11.10.008.221, მრავალბინიანი საცხოვრებელი სახლი			
არქიტექტორი	გ.თავაძე		კონსტრუქციული ნაწილი			
			ჭრილები 5–5 ; ა–ა			
კონსტრუქტ.	ლ.ჯაიანი					
შეამოწმა	ა.არჩილია		სტადია მ	ფურც. კ-38	ფ-ბი	დაკვ.№

შ.პ.ს. "ოდე"
ს/კ 400208869

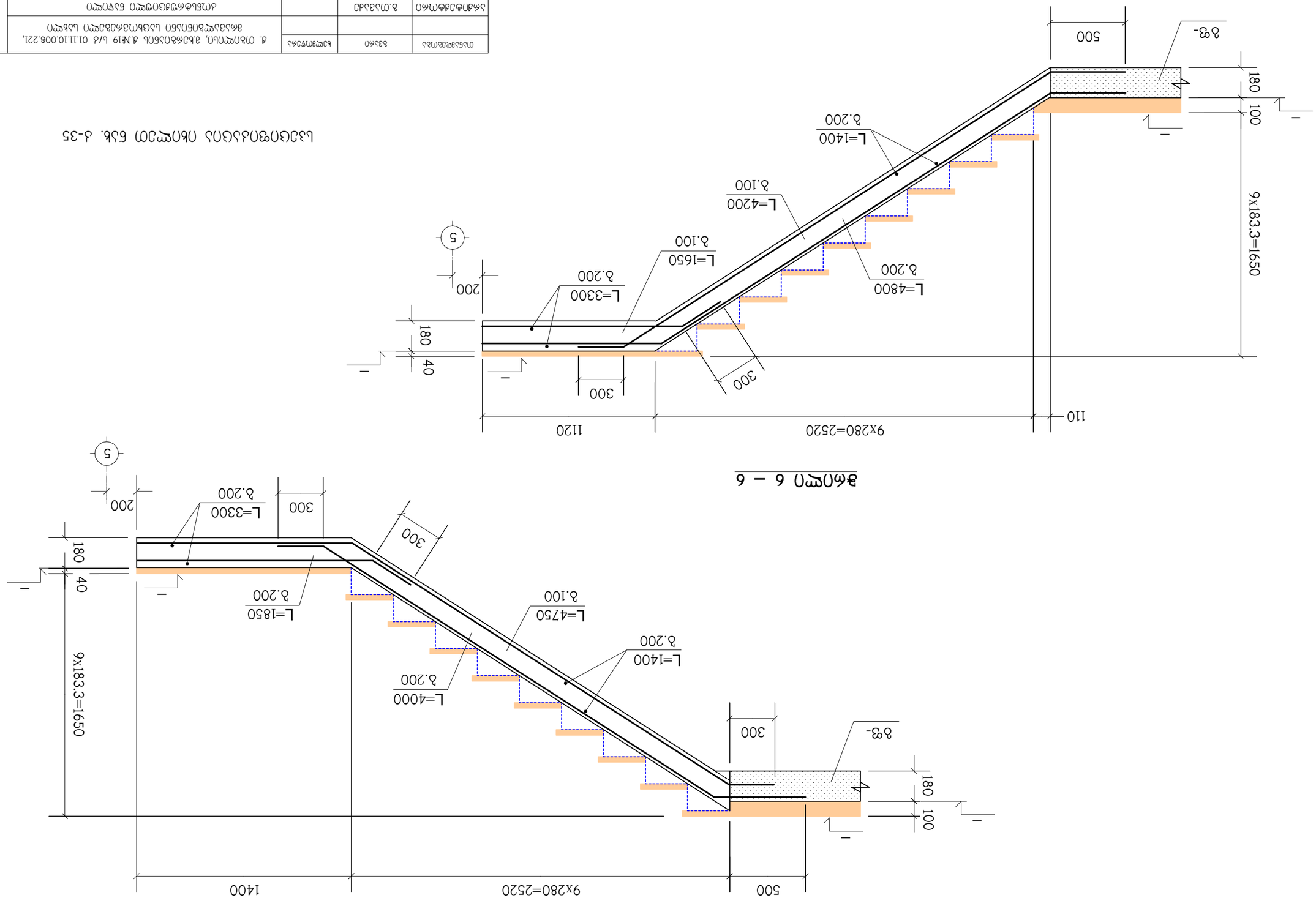

მონაკვეთი 6 – 6

მონაკვეთი 7 – 7

ნახაზი N 6.35. ტროტუარის ბორდიურის ანკერული ელემენტის დეტალი

მონოლითური სვეტების და კედლების გეგმა -3.10 ნიშნულიდან 0.00 ნიშნულამდე

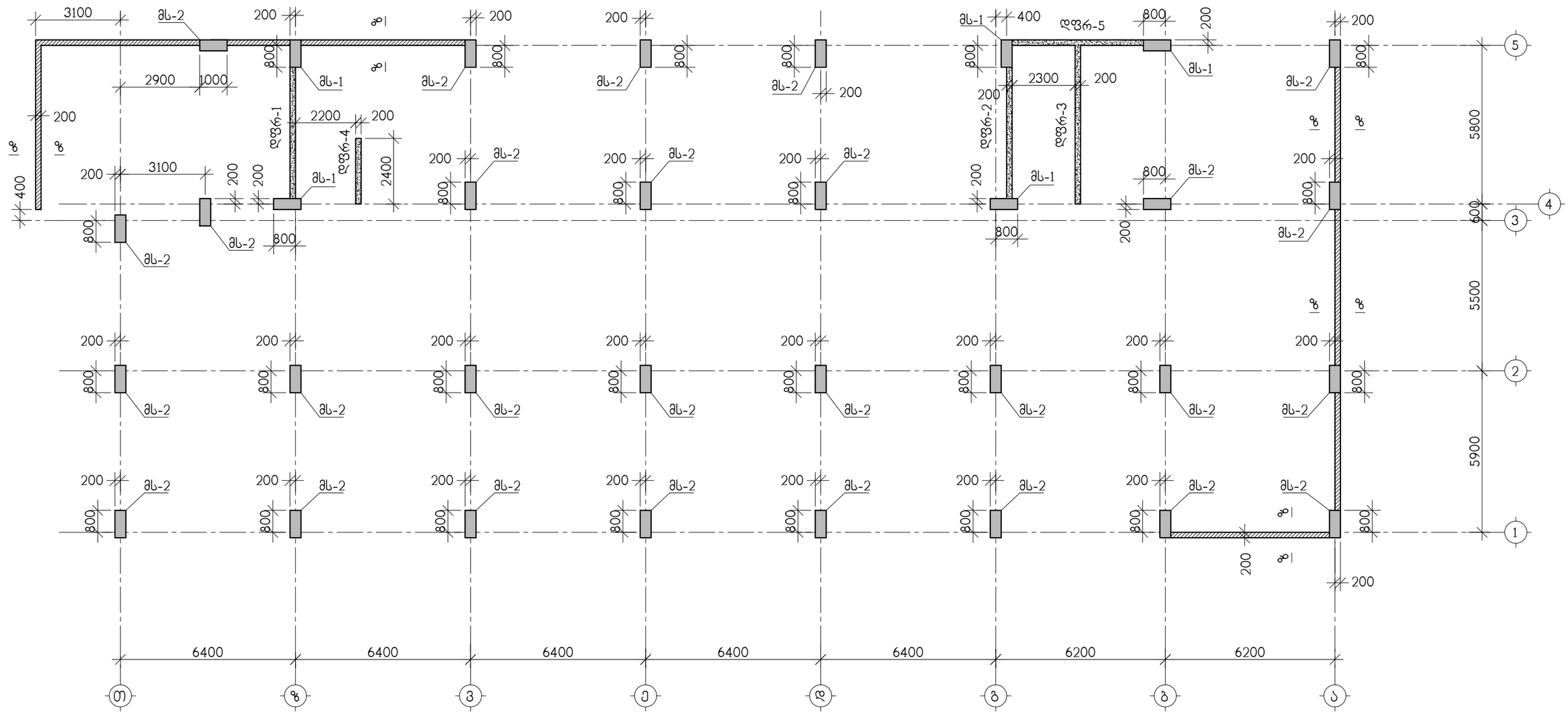

ჭრილი ზ-ზ იხილეთ კ-71 ნახაზზე

თანამდებობა	გვარი	ხელმოწერა	ქ. თბილისი, მ.ხერგიანის ქ. №19 ს/ქ 01.11.10.008.221 მრავალბინიანი საცხოვრებელი სახლი				შპს "ოლდე" ს/ქ 400208869
არქიტექტ.	გ.თავაძე		კონსტრუქციული ნაწილი				
			მონოლითური სვეტების და კედლების გეგმა -3.10 ნიშნულიდან 0.00 ნიშნულამდე				
კონსტრუქტ.	ა.არჩილია						
შეამოწმა	ლ.ჯაიანი		სტადია მ	ფურც. კ-40	ფ-ბი	დაკვ. №	

მონოლითური სვეტების და კედლების გეგმა 0.00 ნიშნულიდან 4.00 ნიშნულამდე

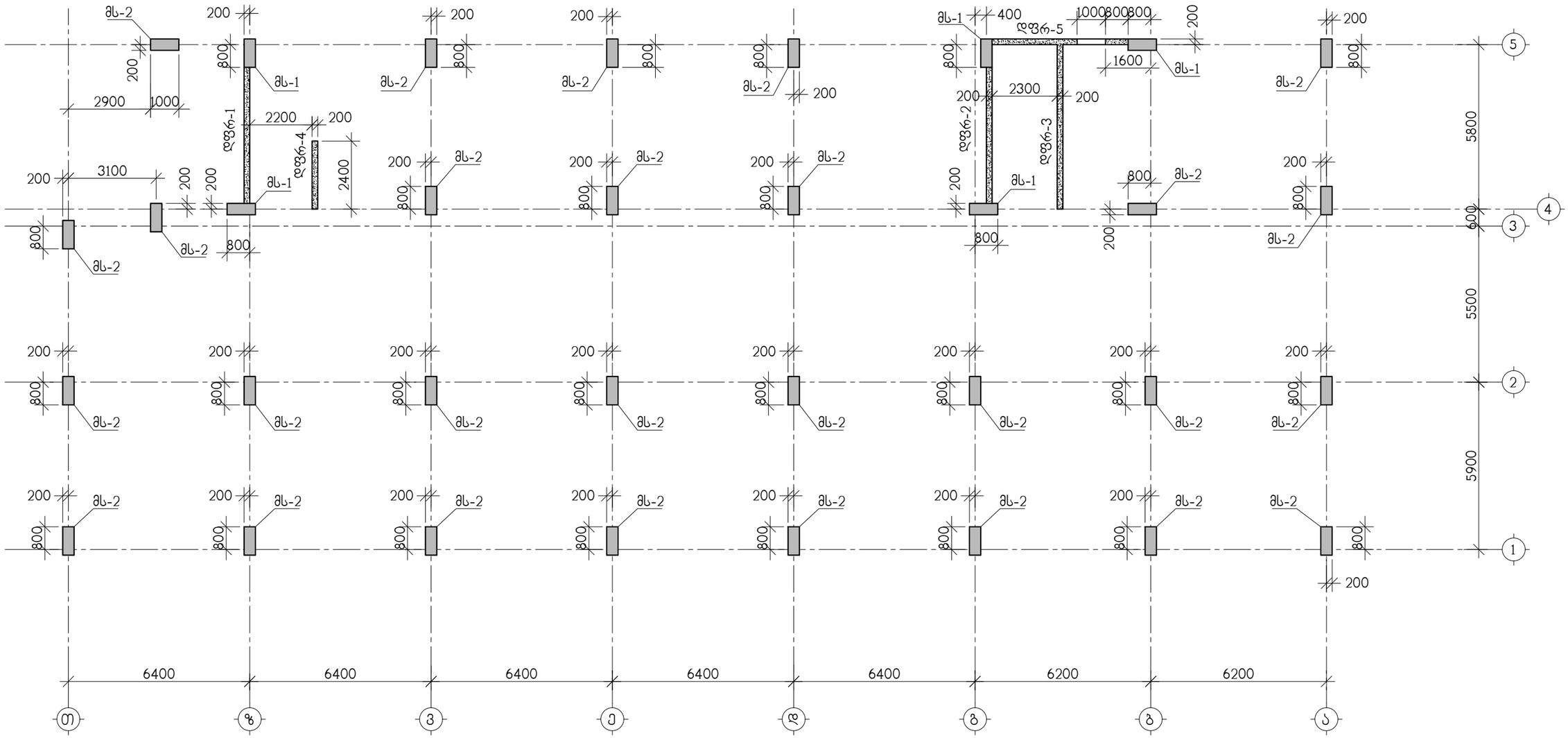

თანამდებობა	გვარი	ხელმოწერა	ქ. თბილისი, მ.ხერგბიანის ქ. №19 ს/კ 01.11.10.008.221 მრავალბინიანი საცხოვრებელი სახლი				შპს "ოლდი" ს/კ 400208869
არქიტექტ.	გ.თავაძე		კონსტრუქციული ნაწილი				
კონსტრუქტ.	ა.არჩილია		მონოლითური სვეტების და კედლების გეგმა 0.00 ნიშნულიდან 4.00 ნიშნულამდე				
შეამოწმა	ლ.ჯაიანი		სტადია მ	ფურც. კ-41	ფ-ბი	დაკვ. №	

მონოლითური სვეტი მს-1

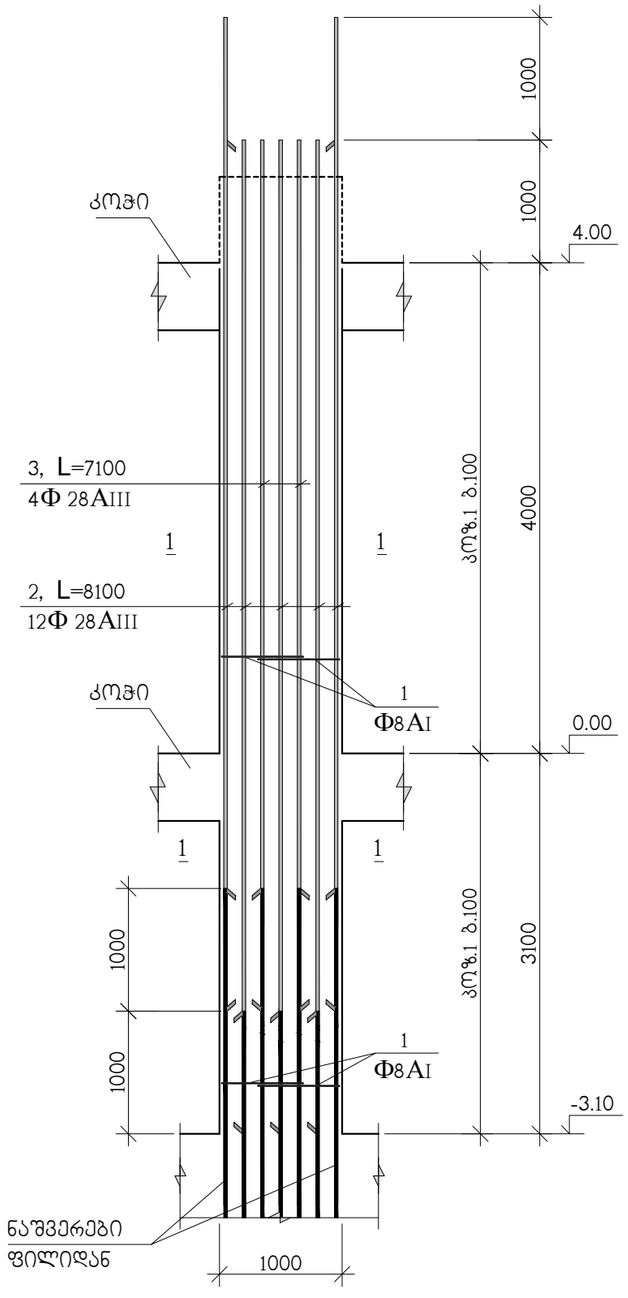

1–1

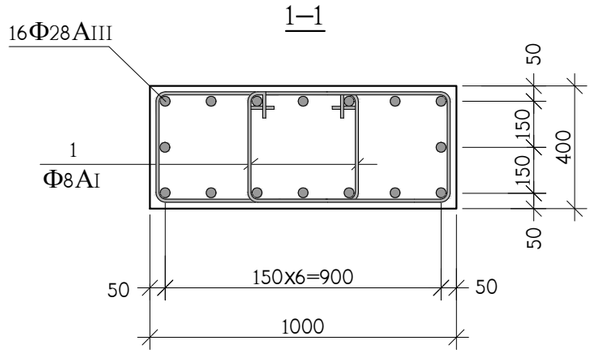

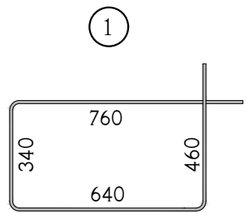

კოჭ.	აღნიშვნა	დასახელება	რაოდ. ც.	ერთ-ეული
		მს-1 -3.10 ნიშნულიდან 4.00 ნიშნულამდე	5	
1		Φ8AI სახსტ. 5781-828* L=2200	140	0.87 კგ.
2		Φ28AIII სახსტ. 5781-828* L=8100	12	39.15 კგ.
3		Φ28AIII სახსტ. 5781-828* L=7100	4	34.32 კგ.
		B 25 კლასის ბეტონი		2.8 მ^3

თანამდებობა	გვარი	ხელმოწერა	ქ. თბილისი, მ.ხერგბიანის ქ. №19 ს/კ 01.11.10.008.221 მრავალბინიანი საცხოვრებელი სახლი					შპს "ოლიდ" ს/კ 400208869
არქიტექტ.	გ.თავაძე		კონსტრუქციული ნაწილი					
კონსტრუქტ.	ა.არჩილია		მონოლითური სვეტი მს-1					
შეამოწმა	ლ.ჯაიანი		სტადია მ	ფურც. კ-42	ფ-ბი	დაკვ. №		

მონოლითური სვეტი მს-2

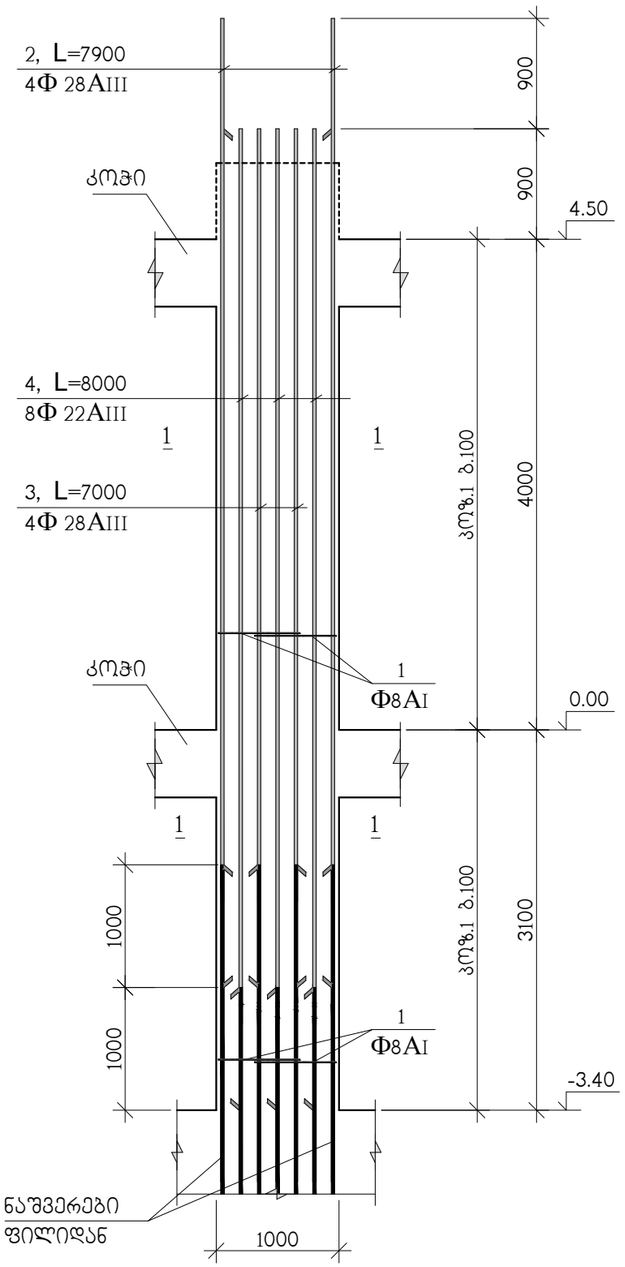

1–1

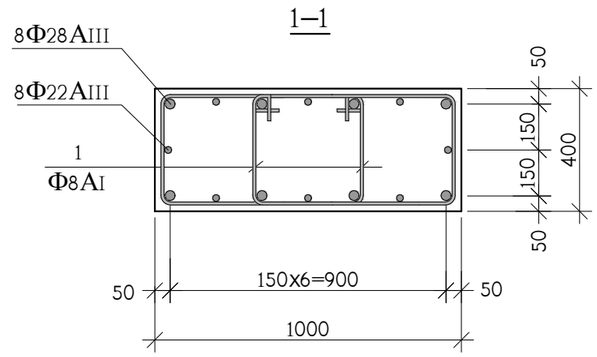

①

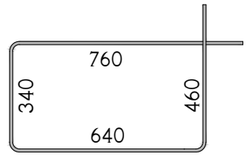

კოდ.	აღნიშვნა	დასახელება	რაოდ. ც.	ერთ-ეული
		მს-2 -3.10 ნიშნულიდან 4.00 ნიშნულამდე	28	
1		Φ8AI სახსტ. 5781-828* L=2200	140	0.87 კგ.
2		Φ28AIII სახსტ. 5781-828* L=7900	4	38.18 კგ.
3		Φ28AIII სახსტ. 5781-828* L=7000	4	33.84 კგ.
4		Φ22AIII სახსტ. 5781-828* L=8000	8	23.88 კგ.
		B 25 კლასის ბეტონი		2.8 მ^3

თანამდებობა	გვარი	ხელმოწერა	ქ. თბილისი, მ.ხერგბიანის ქ. №19 ს/ქ 01.11.10.008.221 მრავალბინიანი საცხოვრებელი სახლი				შპს "ოდე" ს/ქ 400208869
არქიტექტ.	გ.თავაძე		კონსტრუქციული ნაწილი				
კონსტრუქტ.	ა.არჩილია		მონოლითური სვეტი მს-2				
შემამოწმა	ლ.ჯაიანი		სტადია მ	ფურც. ქ-43	ფ-ბი	დაქვ. №	

მონოლითური სვეტების და კედლების ბეგმა 4.00 ნიშნულიდან 13.90 ნიშნულამდე

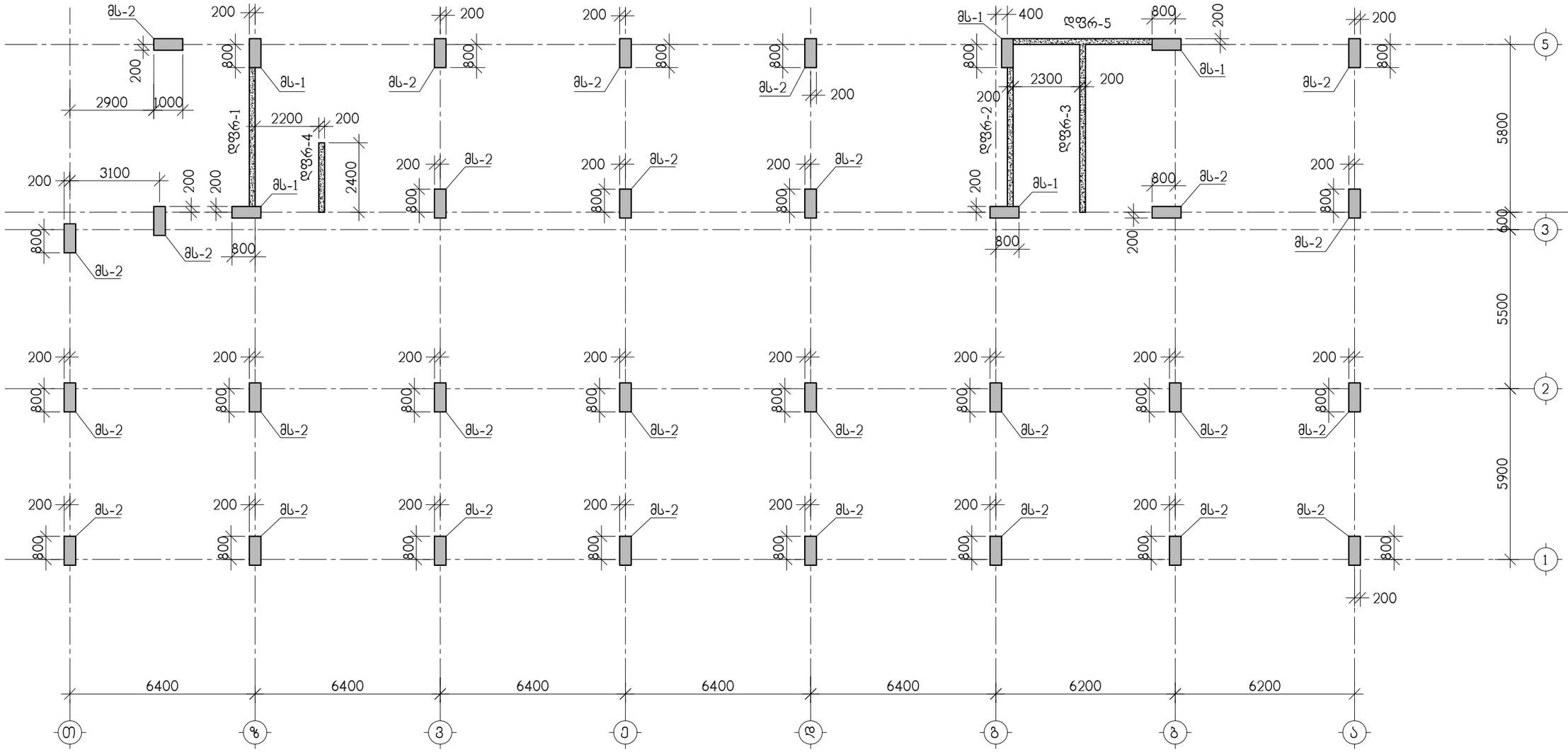

თანამდებობა	გვარი	ხელმოწერა	ქ. თბილისი, მ.ხერგბიანის ქ. №19 ს/კ 01.11.10.008.221 მრავალბინიანი საცხოვრებელი სახლი				შპს "ზოდე" ს/კ 400208869
არქიტექტ.	გ.თავაძე		კონსტრუქციული ნაწილი				
კონსტრუქტ.	ა.არჩილია		მონოლითური სვეტების და კედლების ბეგმა 4.00 ნიშნულიდან 13.90 ნიშნულამდე				
შეამოწმა	ლ.ჯაიანი		სტადია მ	ფურც. კ-44	ფ-ბი	დაკვ. №	

მონოლითური სვეტი მს-1

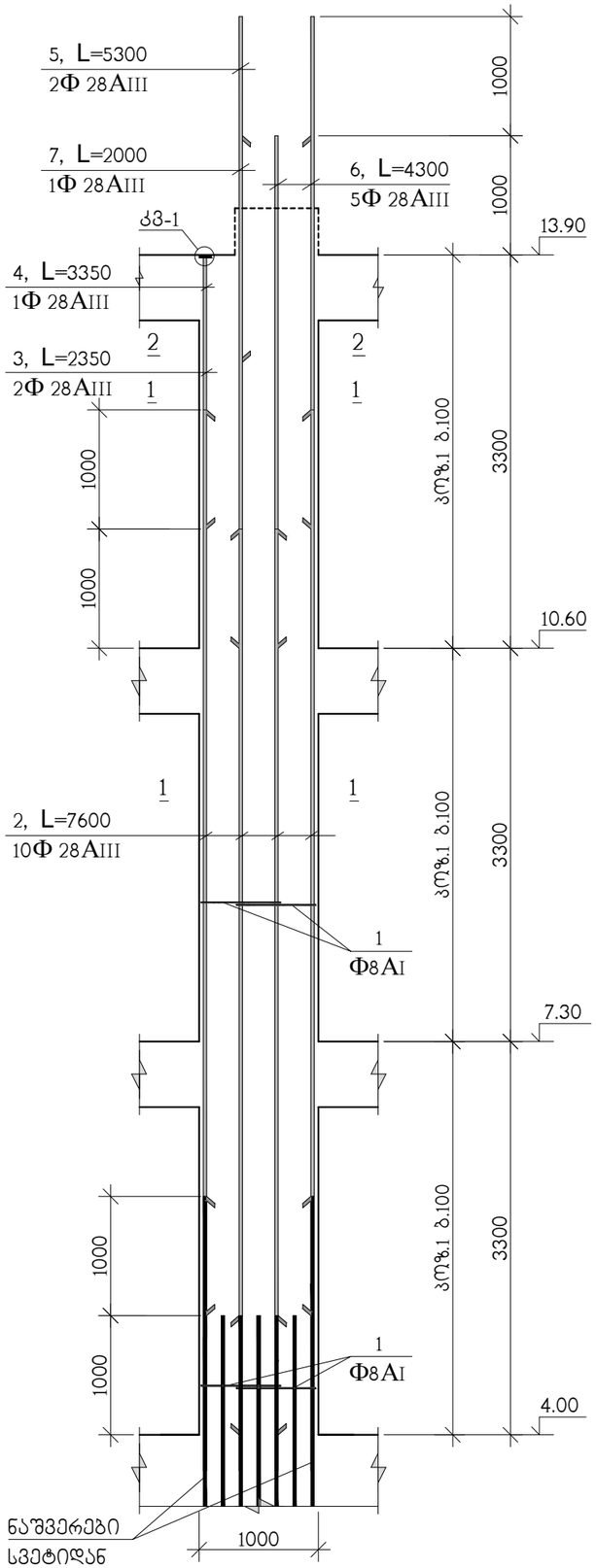

2–2

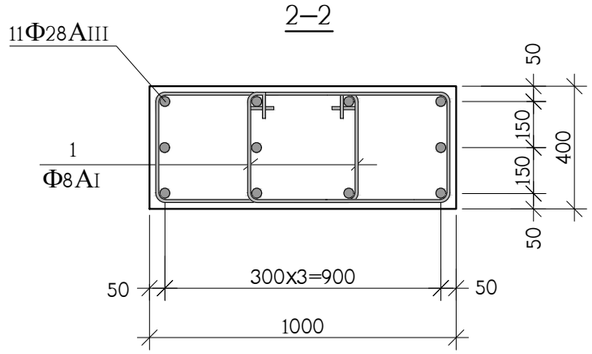

1–1

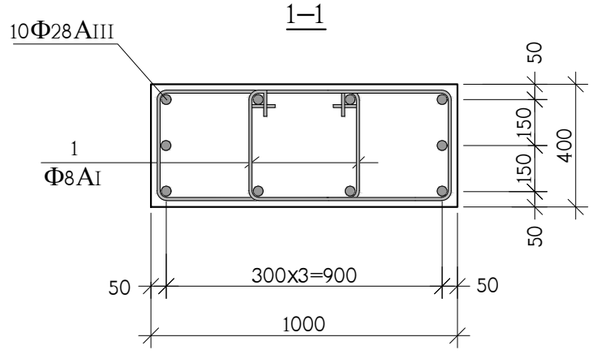

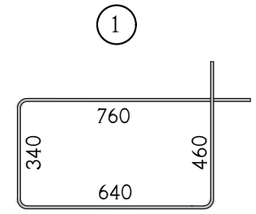

კოზ.	აღნიშვნა	დასახელება	რაოდ. ც.	ერთ-ეული
		მს-1 4.00 ნიშნულიდან 13.90 ნიშნულამდე	5	
1		Ф8AI სახსტ. 5781-828* L=2200	180	0.87 კგ.
2		Ф28AIII სახსტ. 5781-828* L=7600	10	36.74 კგ.
3		Ф28AIII სახსტ. 5781-828* L=2350	2	11.35 კგ.
4		Ф28AIII სახსტ. 5781-828* L=3350	1	16.20 კგ.
5		Ф28AIII სახსტ. 5781-828* L=5300	2	25.62 კგ.
6		Ф28AIII სახსტ. 5781-828* L=4300	5	20.78 კგ.
7		Ф28AIII სახსტ. 5781-828* L=2000	1	9.67 კგ.
9		ფურც. –20x90x90 სახსტ. 380-71*	3	1.3 კგ.
		B 25 კლასის ბეტონი		3.5 მ^3

თანამდებობა	გვარი	ხელმოწერა	ქ. თბილისი, მ.ხერგიანის ქ. №19 ს/ქ 01.11.10.008.221 მრავალბინიანი საცხოვრებელი სახლი				შპს "ოლდ" ს/ქ 400208869
არქიტექტ.	გ.თავაძე		კონსტრუქციული ნაწილი				
			მონოლითური სვეტი მს-1				
კონსტრუქტ.	ა.არჩილია						
შემამოწმა	ლ.ჯაიანი		სტადია მ	ფურც. კ-45	ფ-ბი	დაკვ. №	

მონოლითური სვეტი მს-2

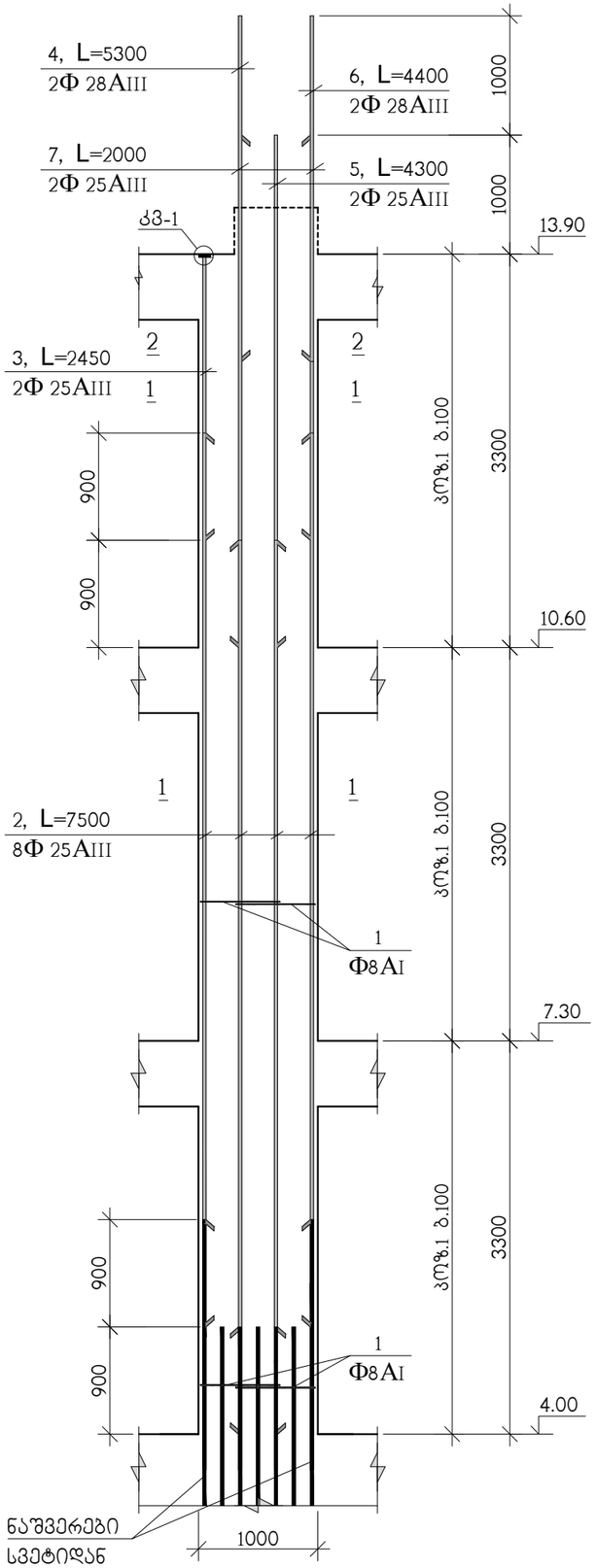

2–2

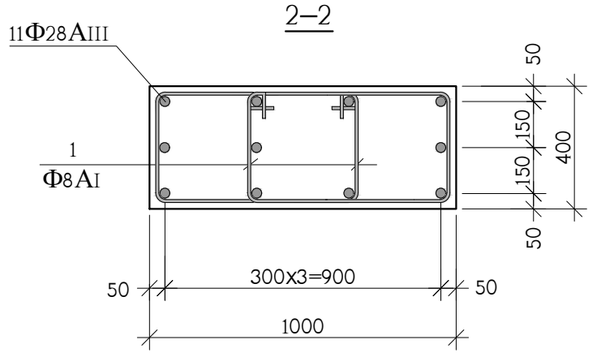

1–1

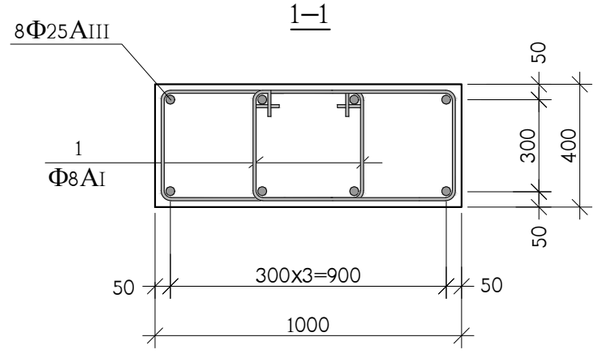

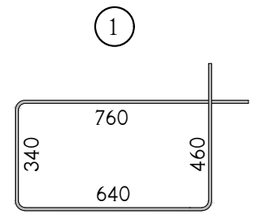

პოზ.	აღნიშვნა	დასახელება	რაოდ. ც.	ერთ-ეული
		მს-2 4.00 ნიშნულიდან 13.90 ნიშნულამდე	28	
1		Φ8AI საბსტ. 5781-828* L=2200	180	0.87 კგ.
2		Φ25AIII საბსტ. 5781-828* L=7500	8	28.89 კგ.
3		Φ25AIII საბსტ. 5781-828* L=2450	2	9.43 კგ.
4		Φ28AIII საბსტ. 5781-828* L=5300	2	25.62 კგ.
5		Φ25AIII საბსტ. 5781-828* L=4300	2	16.56 კგ.
6		Φ28AIII საბსტ. 5781-828* L=4400	2	21.26 კგ.
7		Φ25AIII საბსტ. 5781-828* L=2000	2	7.70 კგ.
9		ფურც. –20x90x90 საბსტ. 380-71*	3	1.3 კგ.
		B 25 კლასის ბეტონი		3.5 მ^3

თანამდებობა	გვარი	ხელმოწერა	ქ. თბილისი, მ.ხერგიანის ქ. №19 ს/ქ 01.11.10.008.221 მრავალბინიანი საცხოვრებელი სახლი				შპს "ოდე" ს/ქ 400208869
არქიტექტ.	გ.თავაძე		კონსტრუქციული ნაწილი				
კონსტრუქტ.	ა.არჩილია		მონოლითური სვეტი მს-2				
შემამოწმა	ლ.ჯაიანი		სტადია მ	ფურც. ქ-46	ფ-ბი	დაქვ. №	

მონოლითური სვეტების და კედლების გეგმა 13.90 ნიშნულიდან 20.50 ნიშნულამდე

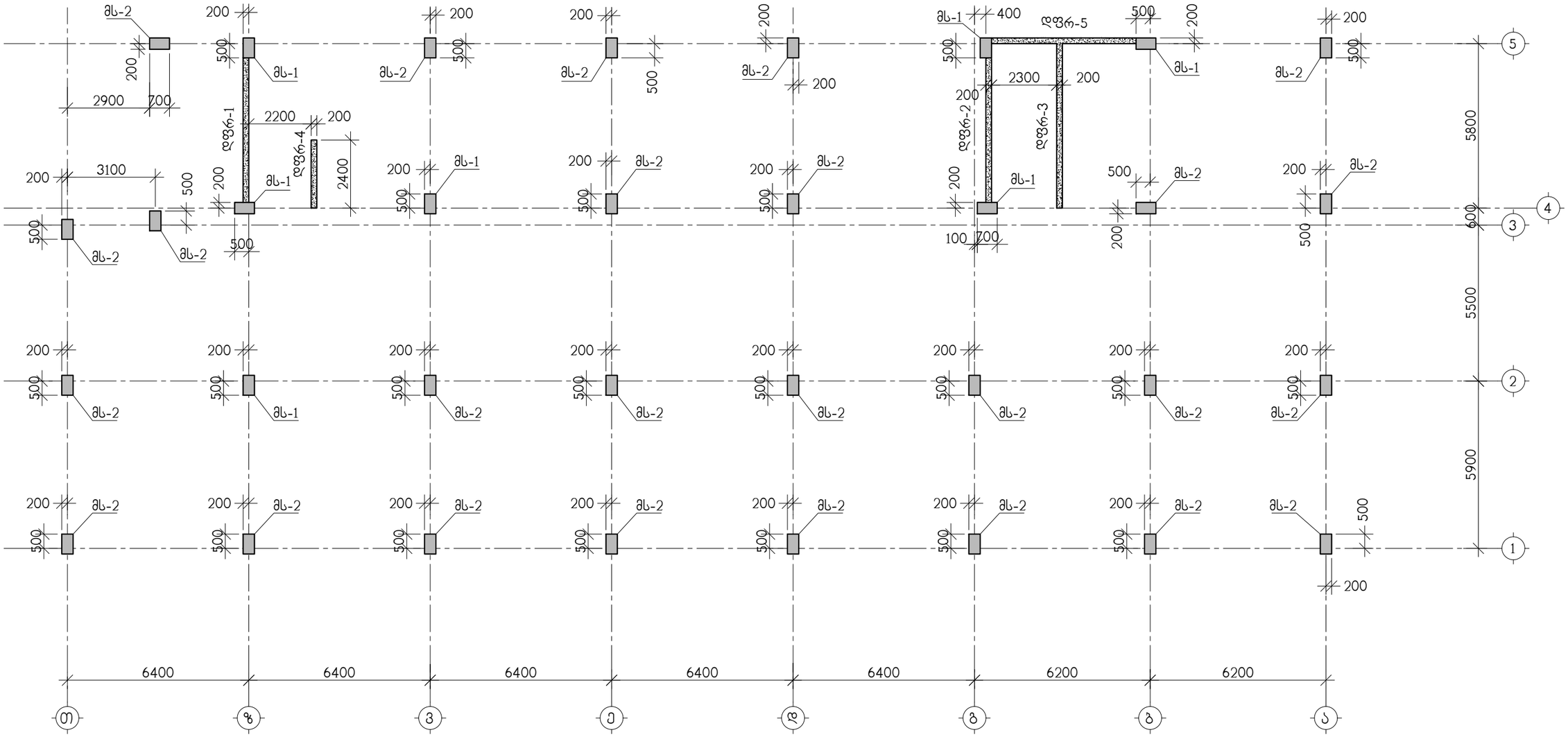

თანამდებობა	გვარი	ხელმოწერა	ქ. თბილისი, მ.ხერგიანის ქ. №19 ს/კ 01.11.10.008.221 მრავალბინიანი საცხოვრებელი სახლი				შპს "ზუმდე" ს/კ 400208869
არქიტექტ.	გ.თავაძე		კონსტრუქციული ნაწილი				
კონსტრუქტ.	ა.არჩილია		მონოლითური სვეტების და კედლების გეგმა 13.90 ნიშნულიდან 20.50 ნიშნულამდე				
შემამოწმა	ლ.ჯაიანი		სტადია მ	ფურც. კ-47	ფ-ბი	დაკვ. №	

მონოლითური სვეტი მს-1

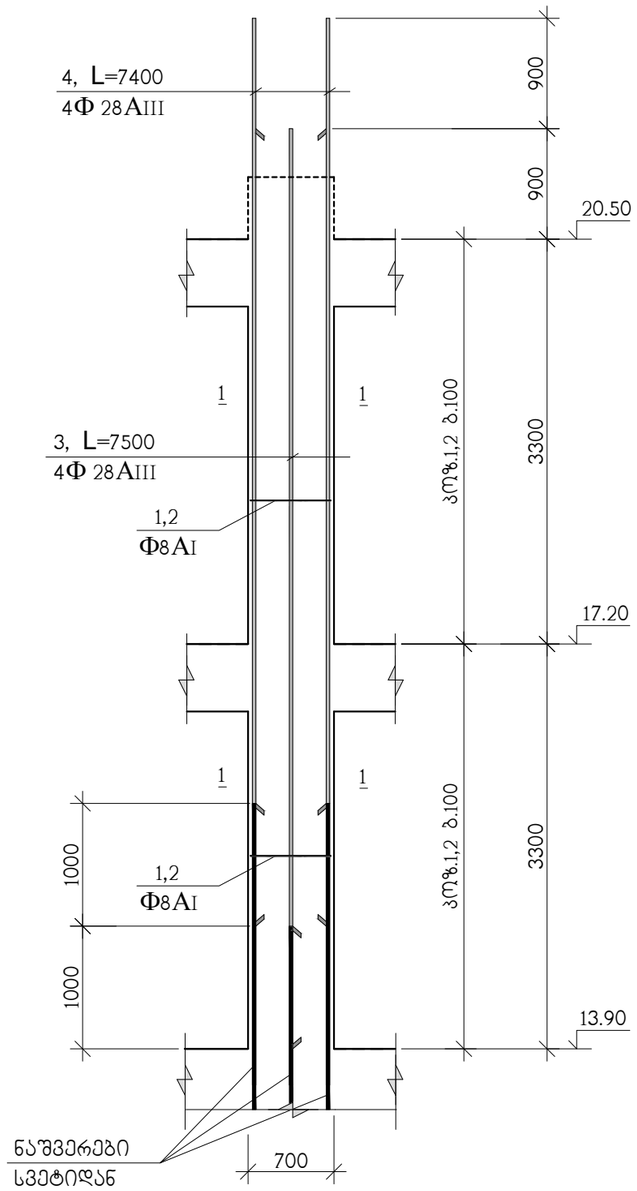

1–1

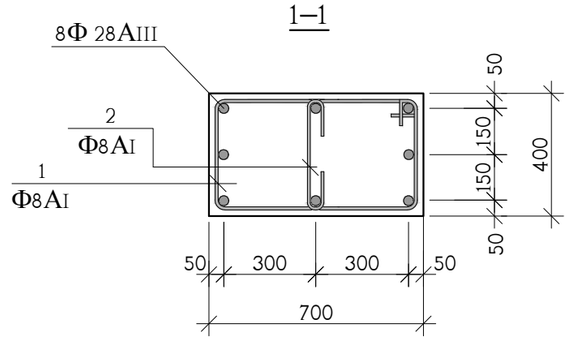

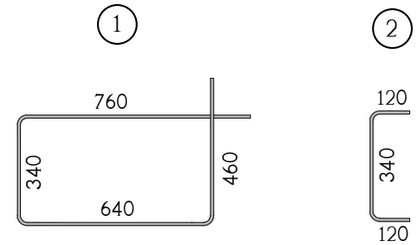

პოზ.	აღნიშვნა	დასახელება	რაოდ. ც.	ერთ-ეული
		მს-1 13.90 ნიშნულიდან 20.50 ნიშნულამდე	7	
1		Φ8AI სახსტ. 5781-828* L=2200	60	0.87 კგ.
2		Φ8AI სახსტ. 5781-828* L=580	60	0.23 კგ.
3		Φ28AIII სახსტ. 5781-828* L=7500	4	36.25 კგ.
4		Φ28AIII სახსტ. 5781-828* L=7400	4	35.77 კგ.
		B 25 კლასის ბეტონი		1.7 მ^3

თანამდებობა	გვარი	ხელმოწერა	ქ. თბილისი, მ.ხერგიანის ქ. №19 ს/კ 01.11.10.008.221 მრავალბინიანი საცხოვრებელი სახლი				შპს "ზომდე" ს/კ 400208869
არქიტექტ.	გ.თავაძე		კონსტრუქციული ნაწილი				
კონსტრუქტ.	ა.არჩილია		მონოლითური სვეტი მს-1				
შეამოწმა	ლ.ჯაიანი		სტადია მ	ფურც. კ-48	ფ-ბი	დაკვ. №	

მონოლითური სვეტი მს-2

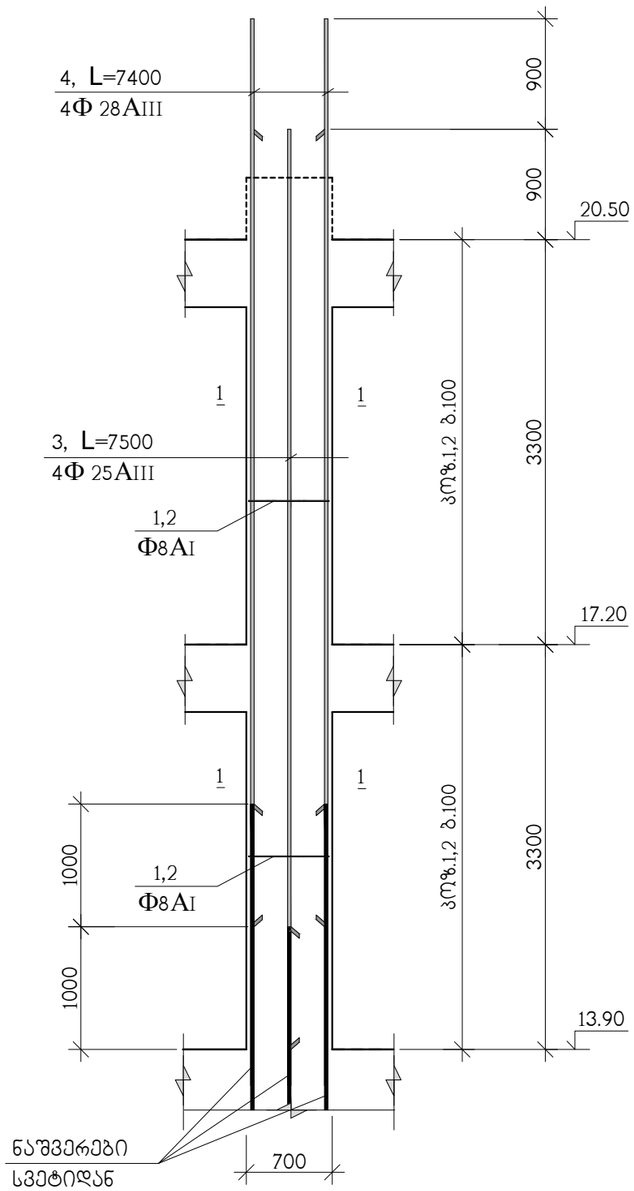

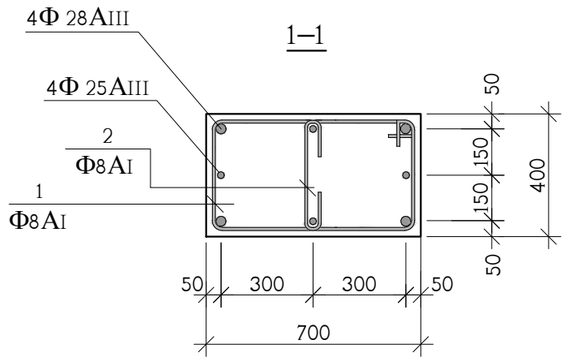

1–1

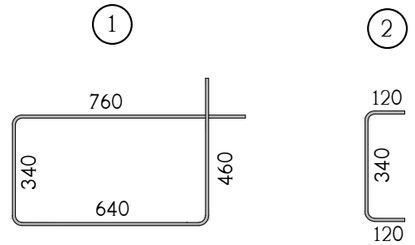

პოზ.	აღნიშვნა	დასახელება	რაოდ. ც.	ერთ-ეული
		მს-1 13.90 ნიშნულიდან 20.50 ნიშნულამდე	7	
1		Φ8AI სახსტ. 5781-828* L=2200	60	0.87 კგ.
2		Φ8AI სახსტ. 5781-828* L=580	60	0.23 კგ.
3		Φ28AIII სახსტ. 5781-828* L=7500	4	36.25 კგ.
4		Φ28AIII სახსტ. 5781-828* L=7400	4	35.77 კგ.
		B 25 კლასის ბეტონი		1.7 მ^3

თანამდებობა	გვარი	ხელმოწერა	ქ. თბილისი, მ.ხერგბიანის ქ. №19 ს/კ 01.11.10.008.221 მრავალბინიანი საცხოვრებელი სახლი				შპს "ზომდე" ს/კ 400208869
არქიტექტ.	გ.თავაძე		კონსტრუქციული ნაწილი				
კონსტრუქტ.	ა.არჩილია		მონოლითური სვეტი მს-2				
შეამოწმა	ლ.ჯაიანი		სტადია მ	ფურც. კ-49	ფ-ბი	დაკვ. №	

მონოლითური სვეტების და კედლების გეგმა 20.50 ნიშნულიდან 27.10 ნიშნულამდე

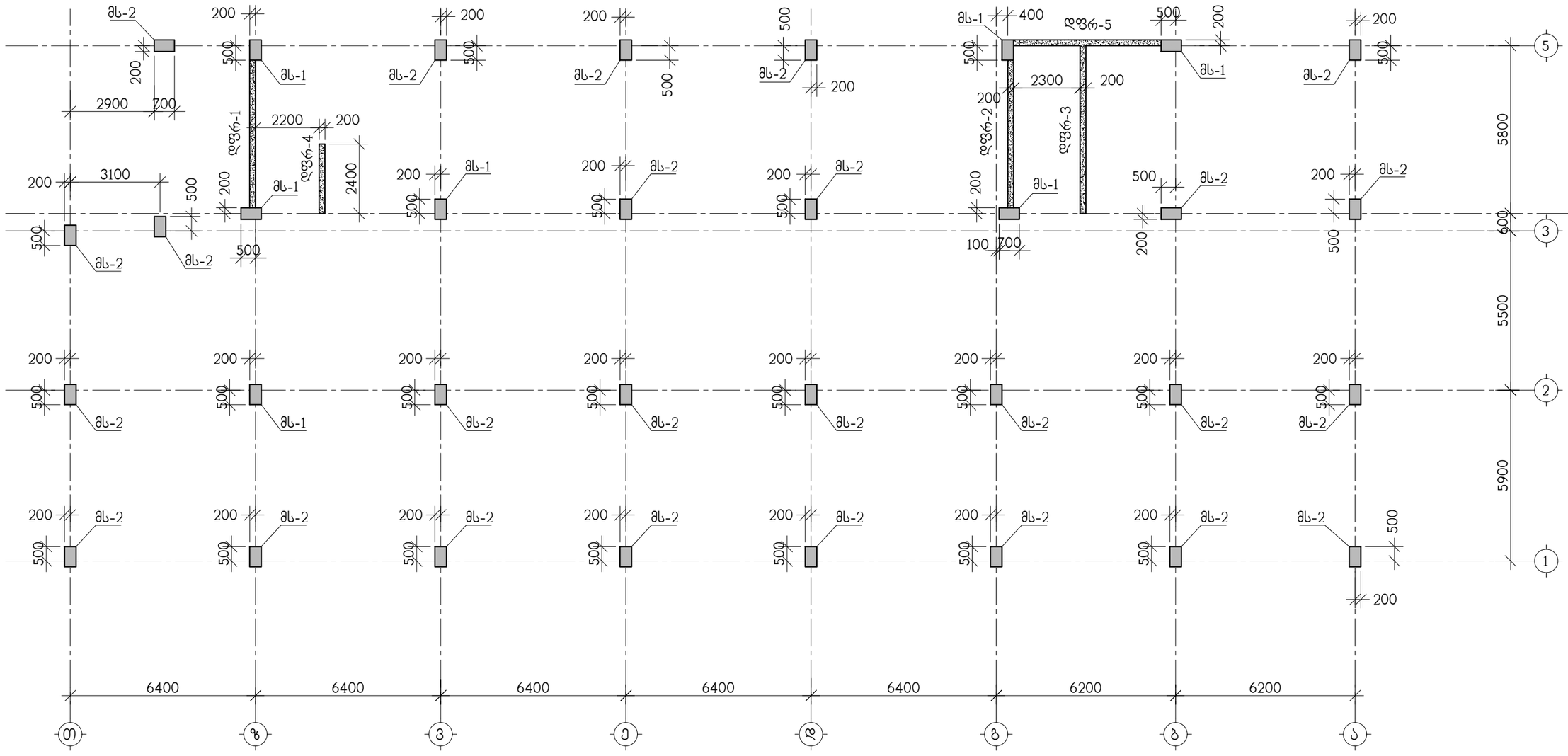

თანამდებობა	გვარი	ხელმოწერა	ქ. თბილისი, მ.ხერგიანის ქ. №19 ს/ქ 01.11.10.008.221 მრავალბინიანი საცხოვრებელი სახლი				შპს "ოდე" ს/ქ 400208869
არქიტექტ.	გ.თავაძე		კონსტრუქციული ნაწილი				
კონსტრუქტ.	ა.არჩილია		მონოლითური სვეტების და კედლების გეგმა 20.50 ნიშნულიდან 27.10 ნიშნულამდე				
შეამოწმა	ლ.ჯაიანი		სტადია მ	ფურც. კ-50	ფ-ბი	დაკვ. №	

მონოლითური სვეტი მს-1

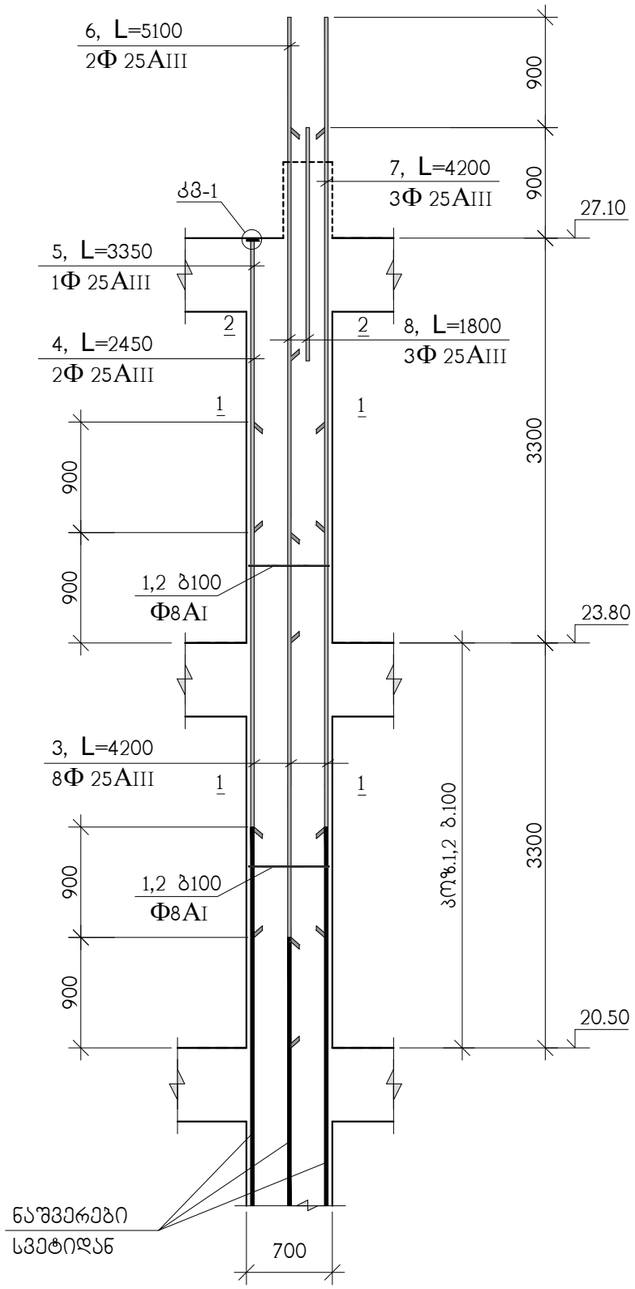

კვანძი კვ-1 იხილეთ კ-62 ნახაზზე

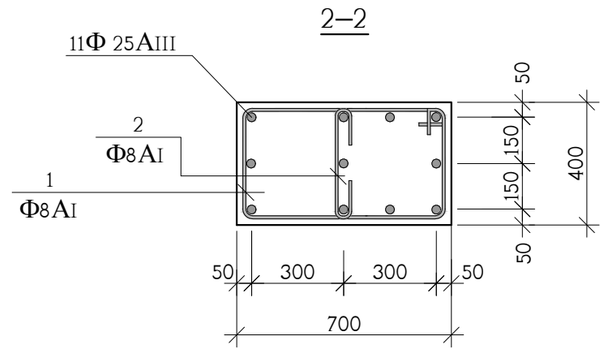

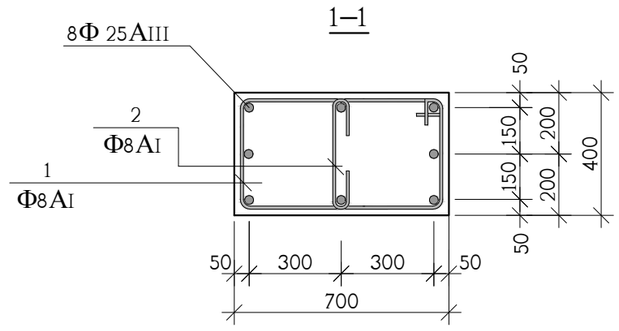

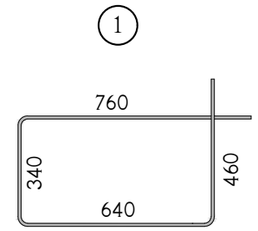



პოზ.	აღნიშვნა	დასახელება	რაოდ. ც.	ერთ-ეული
		მს-1 20.50 ნიშნულიდან 27.10 ნიშნულამდე	7	
1		Φ8AI სახსტ. 5781-828* L=2200	60	0.87 კგ.
2		Φ8AI სახსტ. 5781-828* L=580	60	0.23 კგ.
3		Φ25AIII სახსტ. 5781-828* L=4200	8	16.18 კგ.
4		Φ25AIII სახსტ. 5781-828* L=2450	2	9.43 კგ.
5		Φ25AIII სახსტ. 5781-828* L=3350	1	12.90 კგ.
6		Φ25AIII სახსტ. 5781-828* L=5100	2	19.65 კგ.
7		Φ25AIII სახსტ. 5781-828* L=4200	3	16.18 კგ.
8		Φ25AIII სახსტ. 5781-828* L=1800	3	6.94 კგ.
9		ფურც. –20x90x90 სახსტ. 380-71*	3	1.3 კგ.
		B 25 კლასის ბეტონი		1.7 მ^3

თანამდებობა	გვარი	ხელმოწერა	ქ. თბილისი, მ.ხერგბიანის ქ. №19 ს/კ 01.11.10.008.221 მრავალბინიანი საცხოვრებელი სახლი				შპს "ოსდე" ს/კ 400208869
არქიტექტ.	გ.თავაძე		კონსტრუქციული ნაწილი				
			მონოლითური სვეტი მს-1				
კონსტრუქტ.	ა.არჩილია						
შემამოწმა	ლ.ჯაიანი		სტადია მ	ფურც. კ-51	ფ-ბი	დაკვ. №	

მონოლითური სვეტი მს-2

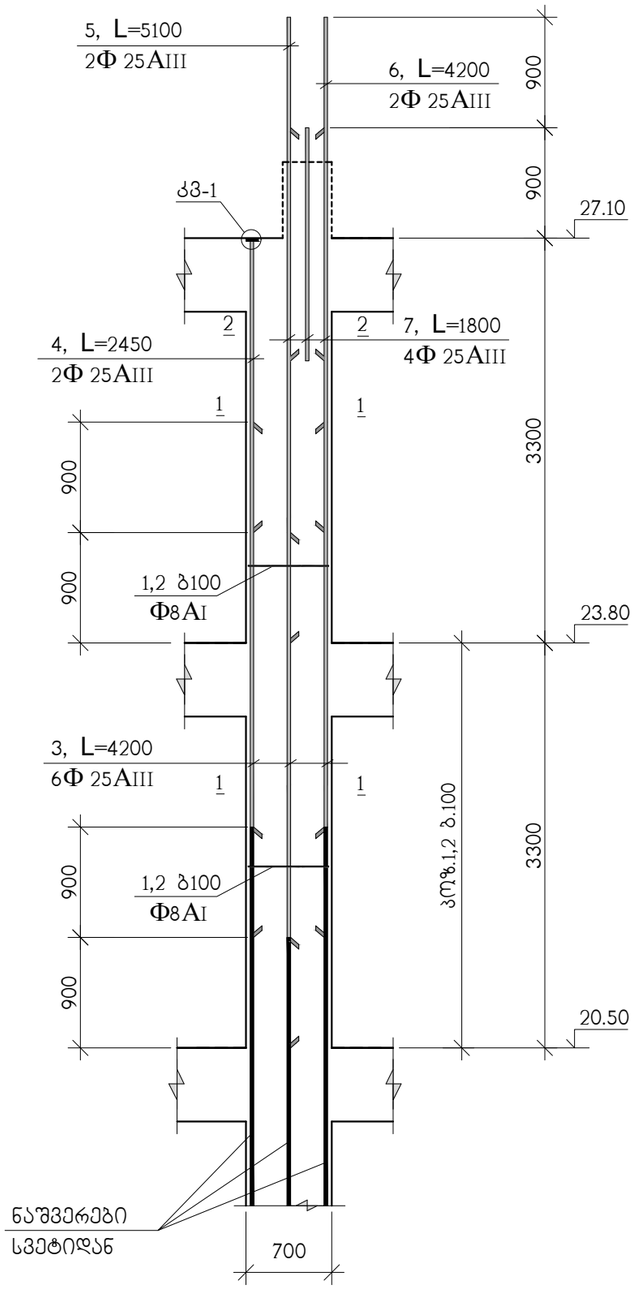

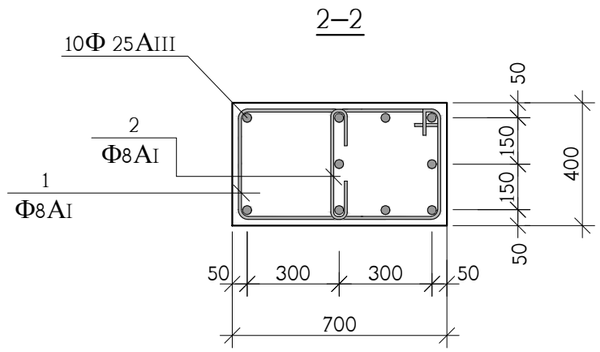

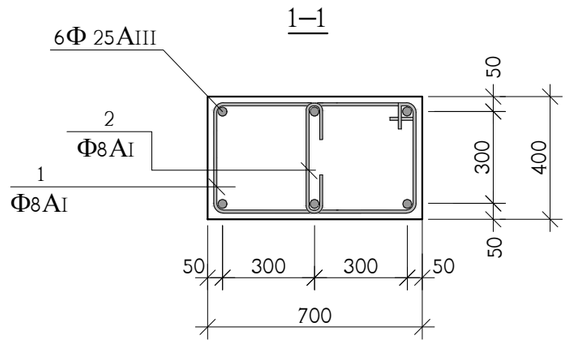

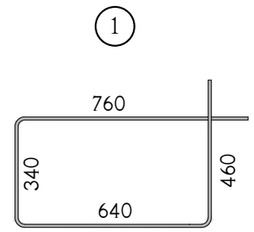



პოზ.	აღნიშვნა	დასახელება	რაოდ. ც.	ერთ-ეული
		მს-2 20.50 ნიშნულიდან 27.10 ნიშნულამდე	26	
1		Φ8AI სახსტ. 5781-828* L=2200	60	0.87 კგ.
2		Φ8AI სახსტ. 5781-828* L=580	60	0.23 კგ.
3		Φ25AIII სახსტ. 5781-828* L=4200	6	16.18 კგ.
4		Φ25AIII სახსტ. 5781-828* L=2450	2	9.43 კგ.
5		Φ25AIII სახსტ. 5781-828* L=5100	2	19.65 კგ.
6		Φ25AIII სახსტ. 5781-828* L=4200	2	16.18 კგ.
7		Φ25AIII სახსტ. 5781-828* L=1800	4	6.94 კგ.
9		ფურც. –20x90x90 სახსტ. 380-71*	2	1.3 კგ.
		B 25 კლასის ბეტონი		1.7 მ³

თანამდებობა	გვარი	ხელმოწერა	ქ. თბილისი, მ.ხერგიანის ქ. №19 ს/კ 01.11.10.008.221 მრავალბინიანი საცხოვრებელი სახლი			შპს "ოდდე" ს/კ 400208869
არქიტექტ.	გ.თავაძე		კონსტრუქციული ნაწილი			
კონსტრუქტ.	ა.არჩილია		მონოლითური სვეტი მს-2			
შეამოწმა	ლ.ჯაიანი		სტადია მ	ფურც. კ-52	ფ-ბი	დაკვ. №

მონოლითური სვეტების და კედლების გეგმა 27.10 ნიშნულიდან 33.70 ნიშნულამდე

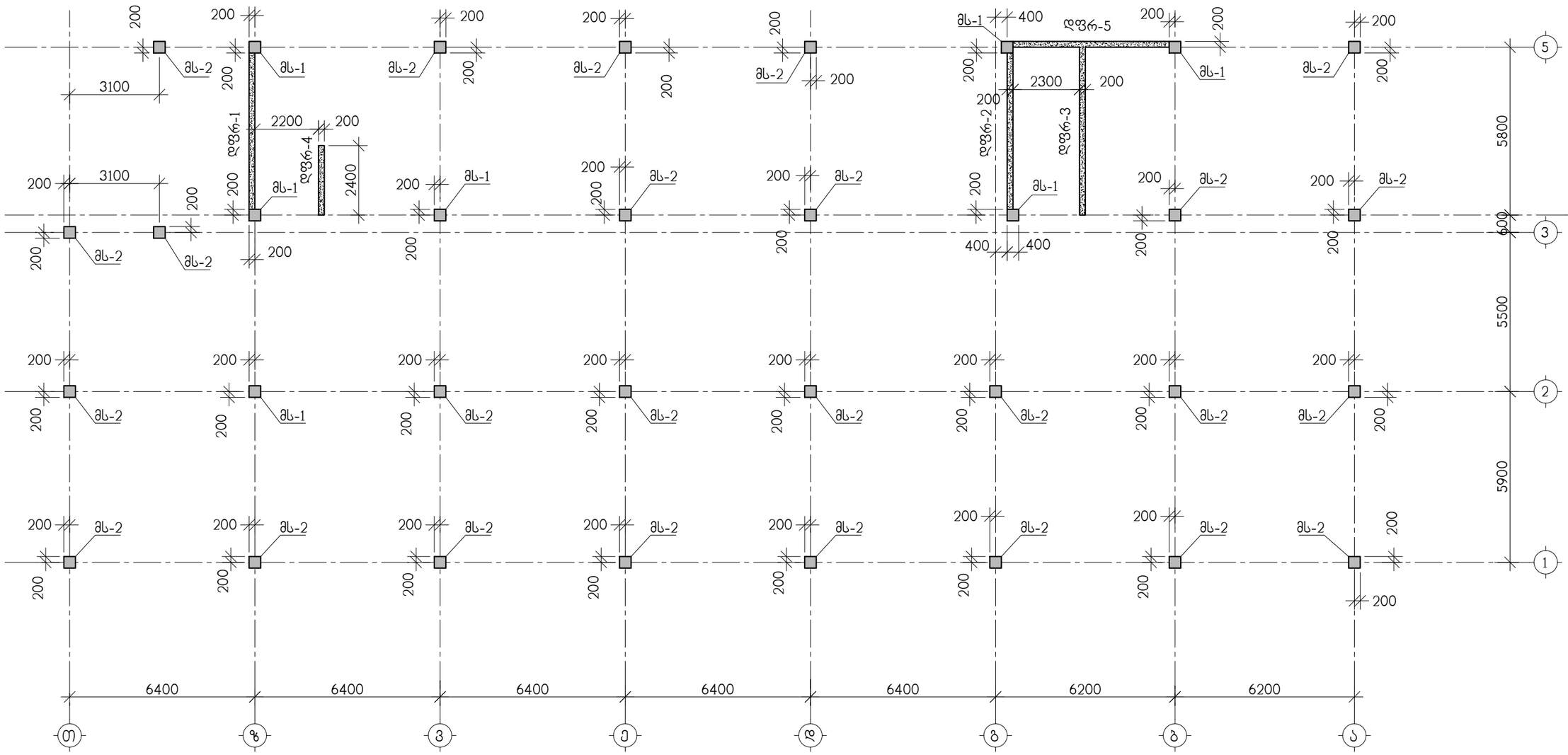

თანამდებობა	გვარი	ხელმოწერა	ქ. თბილისი, მ.ხერგბიანის ქ. №19 ს/ბ 01.11.10.008.221 მრავალბინიანი საცხოვრებელი სახლი				შპს "ზოდე" ს/ბ 400208869
არქიტექტ.	გ.თავაძე		კონსტრუქციული ნაწილი				
კონსტრუქტ.	ა.არჩილია		მონოლითური სვეტების და კედლების გეგმა 27.10 ნიშნულიდან 33.70 ნიშნულამდე				
შეამოწმა	ლ.ჯაიანი		სტადია მ	ფურც. კ-53	ფ-ბი	დაკვ. №	

მონოლითური სვეტი მს-1

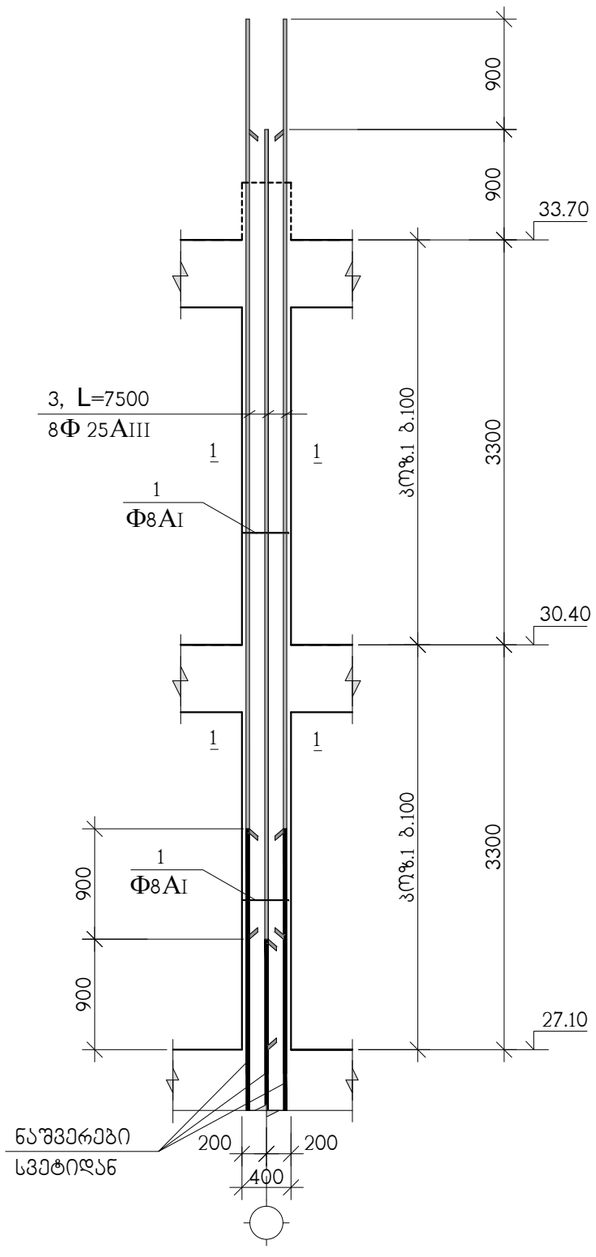

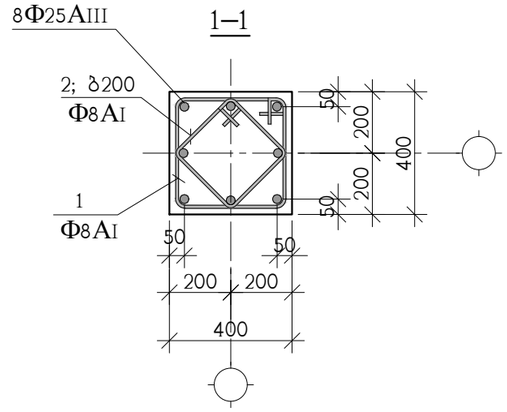

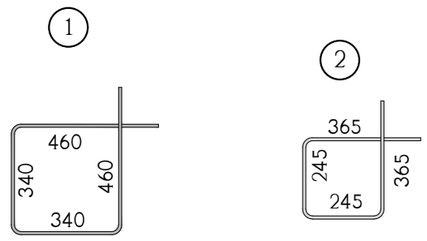

კოჭ.	აღნიშვნა	დასახელება	რაოდ. ც.	ერთ-ეული
		მს-1 27.10 ნიშნულიდან 33.70 ნიშნულამდე	7	
1		Ф8AI სახსტ. 5781-828* L=1600	60	0.64 კგ.
2		Ф8AI სახსტ. 5781-828* L=1220	30	0.48 კგ.
3		Ф25AIII სახსტ. 5781-828* L=7500	8	28.89 კგ.
		B 25 კლასის ბეტონი		0.9 მ^3

თანამდებობა	გვარი	ხელმოწერა	ქ. თბილისი, მ.ხერგიანის ქ. №19 ს/კ 01.11.10.008.221 მრავალბინიანი საცხოვრებელი სახლი				შპს "ოდე" ს/კ 400208869
არქიტექტ.	გ.თავაძე		კონსტრუქციული ნაწილი				
კონსტრუქტ.	ა.არჩილია		მონოლითური სვეტი მს-1				
შეამოწმა	ლ.ჯაიანი		სტადია მ	ფურც. კ-54	ფ-ბი	დაკვ. №	

მონოლითური სვეტი მს-2

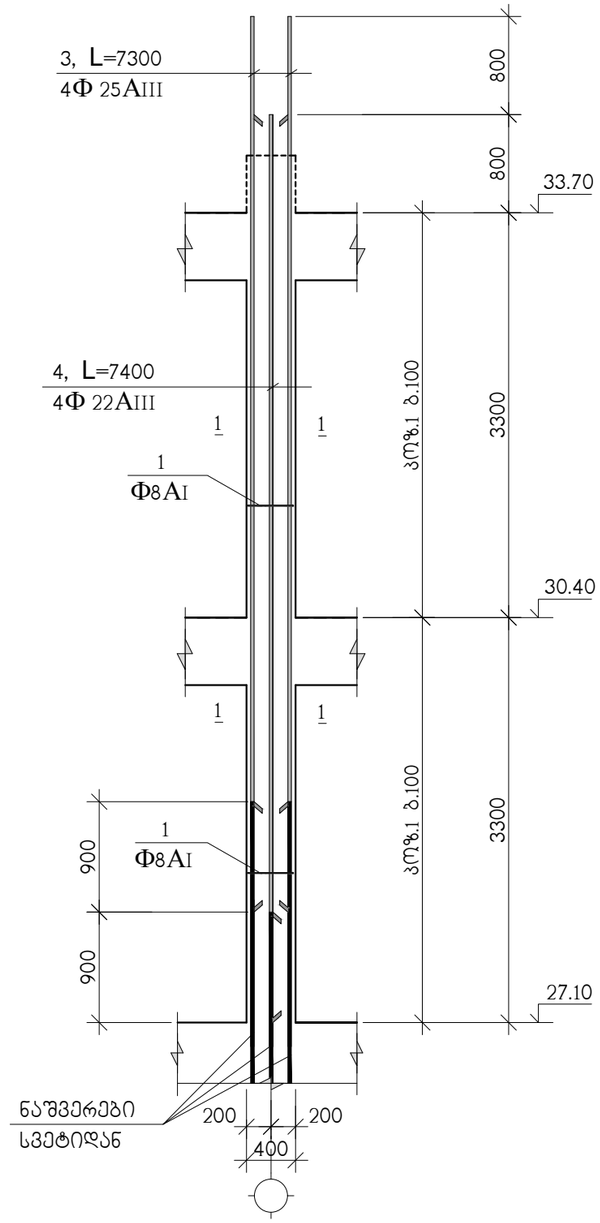

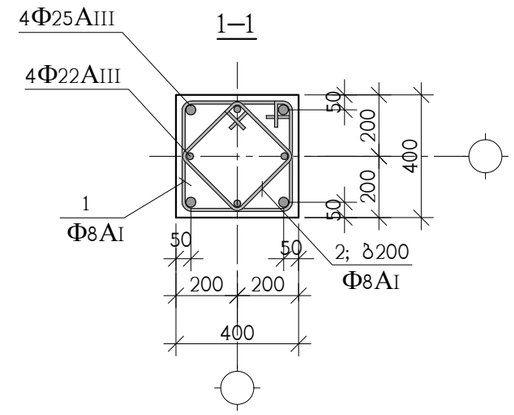

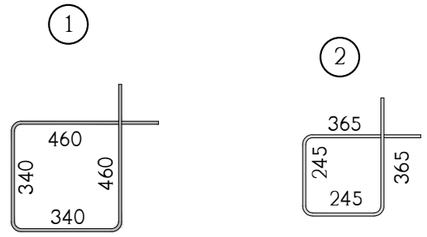

კოჭ.	აღნიშვნა	დასახელება	რაოდ. ც.	ერთ-ეული
		მს-2 27.10 ნიშნულიდან 33.70 ნიშნულამდე	26	
1		Φ8AI სახსტ. 5781-828* L=1600	60	0.64 კგ.
2		Φ8AI სახსტ. 5781-828* L=1220	30	0.48 კგ.
3		Φ25AIII სახსტ. 5781-828* L=7300	4	28.13 კგ.
4		Φ22AIII სახსტ. 5781-828* L=7400	4	22.08 კგ.
		B 25 კლასის ბეტონი		0.9 მ^3

თანამდებობა	გვარი	ხელმოწერა	ქ. თბილისი, მ.ხერგბიანის ქ. №19 ს/ქ 01.11.10.008.221 მრავალბინიანი საცხოვრებელი სახლი				შპს "ოლდე" ს/ქ 400208869
არქიტექტ.	გ.თავაძე		კონსტრუქციული ნაწილი				
კონსტრუქტ.	ა.არჩილია		მონოლითური სვეტი მს-2				
შემამოწმა	ლ.ჯაიანი		სტადია მ	ფურც. ქ-55	ფ-ბი	დაკვ. №	

მონოლითური სვეტების და კედლების გეგმა 33.70 ნიშნულიდან 40.30 ნიშნულამდე

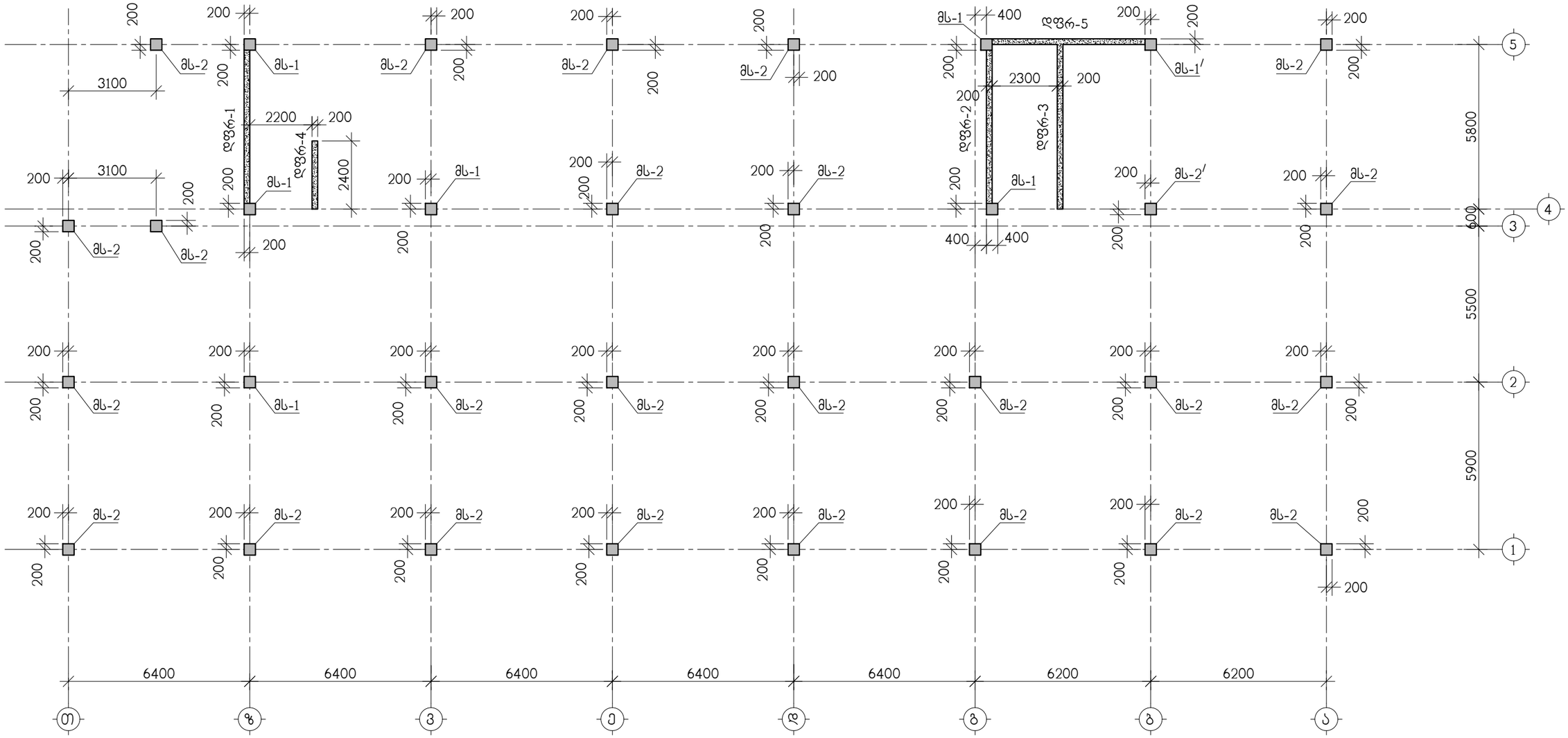

თანამდებობა	გვარი	ხელმოწერა	ქ. თბილისი, მ.ხერგიანის ქ. №19 ს/კ 01.11.10.008.221 მრავალბინიანი საცხოვრებელი სახლი				შპს "ზოდე" ს/კ 400208869
არქიტექტ.	გ.თავაძე		კონსტრუქციული ნაწილი				
კონსტრუქტ.	ა.არჩილია		მონოლითური სვეტების და კედლების გეგმა 33.70 ნიშნულიდან 40.30 ნიშნულამდე				
შეამოწმა	ლ.ჯაიანი		სტადია მ	ფურც. კ-56	ფ-ბი	დაკვ. №	

მონოლითური სვეტი მს-1

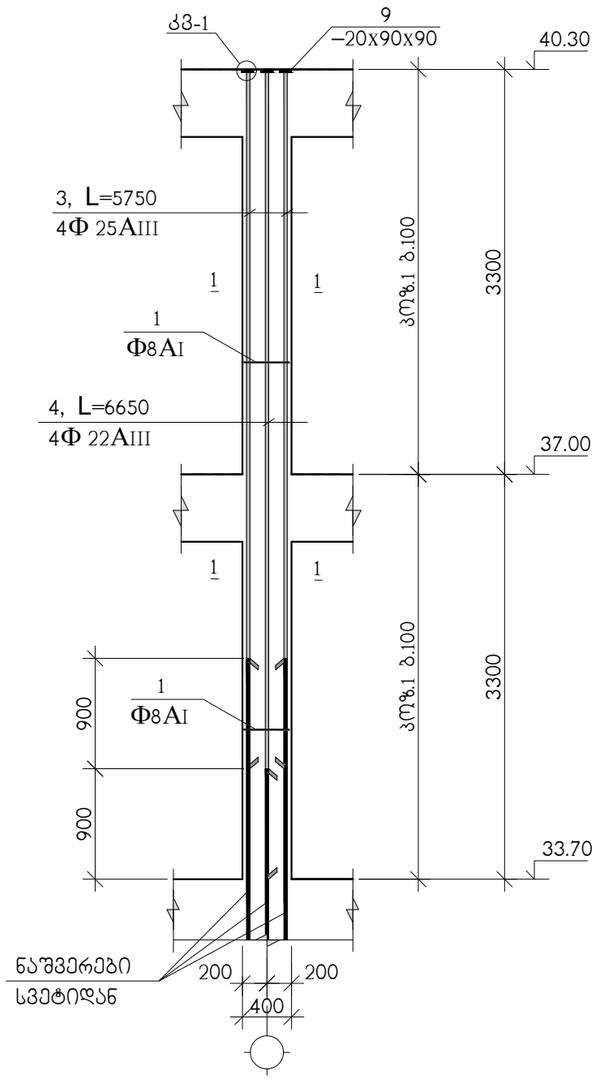

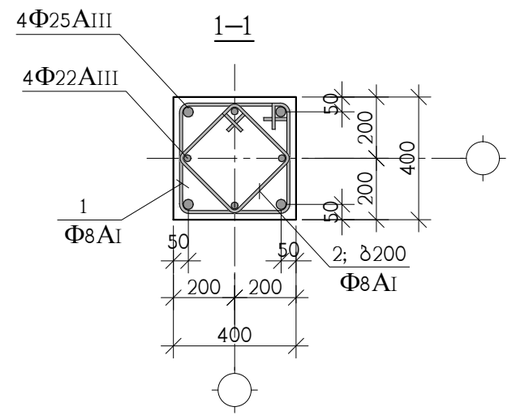

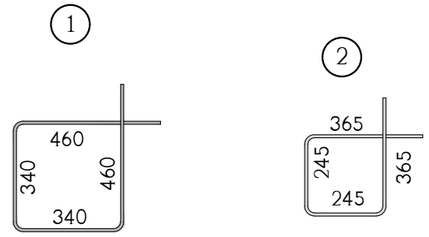

კოჭ.	აღნიშვნა	დასახელება	რაოდ. ც.	ერთ-ეული
		მს-1 33.70 ნიშნულიდან 40.30 ნიშნულამდე	6	
1		Φ8AI სახსტ. 5781-828* L=1600	60	0.64 კგ.
2		Φ8AI სახსტ. 5781-828* L=1220	30	0.48 კგ.
3		Φ25AIII სახსტ. 5781-828* L=5750	4	22.15 კგ.
4		Φ22AIII სახსტ. 5781-828* L=6650	4	19.84 კგ.
9		ფურც. –20x90x90 სახსტ. 380-71*	8	1.3 კგ.
		B 25 კლასის ბეტონი		0.9 მ³

თანამდებობა	გვარი	ხელმოწერა	ქ. თბილისი, მ.ხერგბიანის ქ. №19 ს/ქ 01.11.10.008.221 მრავალბინიანი საცხოვრებელი სახლი				შპს "ოლდე" ს/ქ 400208869
არქიტექტ.	გ.თავაძე		კონსტრუქციული ნაწილი				
კონსტრუქტ.	ა.არჩილია		მონოლითური სვეტი მს-1				
შემამოწმა	ლ.ჯაიანი		სტადია მ	ფურც. ქ-57	ფ-ბი	დაქვ. №	

მონოლითური სვეტი მს-2

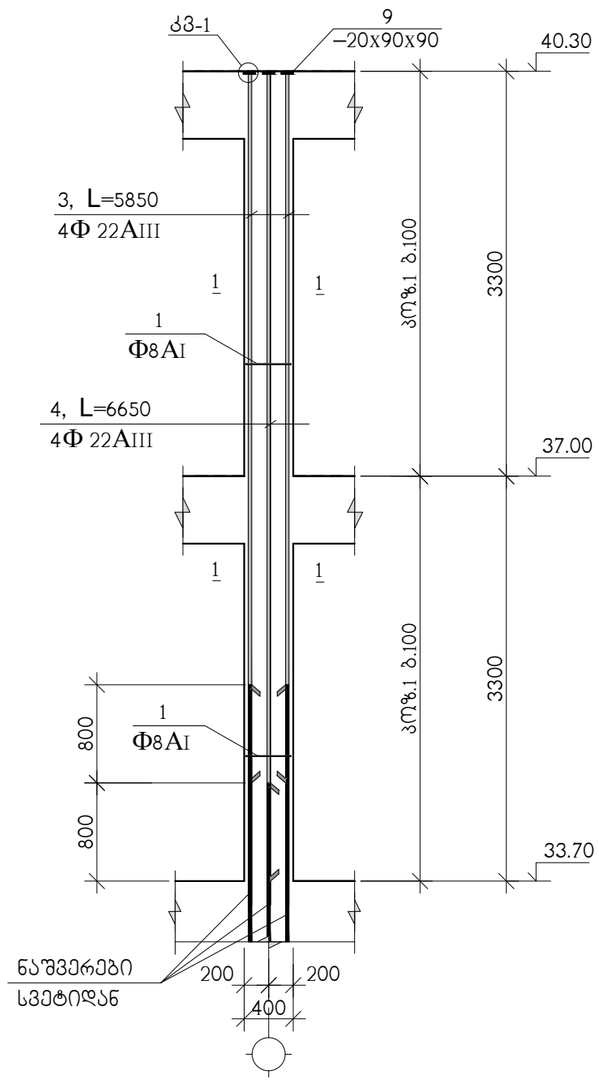

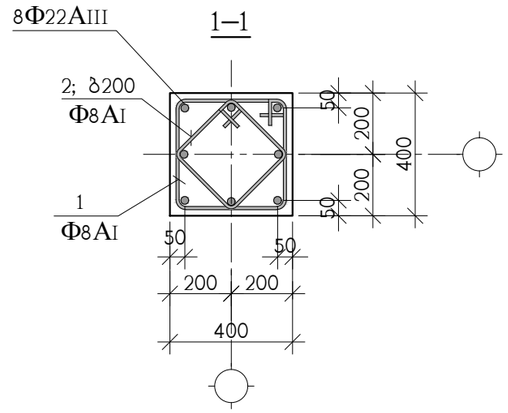

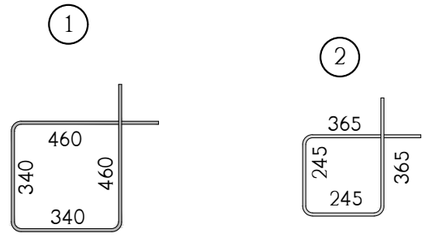

სპ%.	აღნიშვნა	დასახელება	რაოდ. ც.	ერთ-ეული
		მს-2 33.70 ნიშნულიდან 40.30 ნიშნულამდე	25	
1		Φ8AI სახსტ. 5781-828* L=1600	60	0.64 კგ.
2		Φ8AI სახსტ. 5781-828* L=1220	30	0.48 კგ.
3		Φ22AIII სახსტ. 5781-828* L=5850	4	17.45 კგ.
4		Φ22AIII სახსტ. 5781-828* L=6650	4	19.84 კგ.
9		ფურც. –20x90x90 სახსტ. 380-71*	8	1.3 კგ.
		B 25 კლასის ბეტონი		0.9 მ^3

თანამდებობა	გვარი	ხელმოწერა	ქ. თბილისი, მ.ხერგბიანის ქ. №19 ს/ქ 01.11.10.008.221 მრავალბინიანი საცხოვრებელი სახლი				შპს "ოლდე" ს/ქ 400208869
არქიტექტ.	გ.თავაძე		კონსტრუქციული ნაწილი				
კონსტრუქტ.	ა.არჩილია		მონოლითური სვეტი მს-2				
შემამოწმა	ლ.ჯაიანი		სტადია მ	ფურც. კ-58	ფ-ბი	დაკვ. №	

მონოლითური სვეტი მს-1/

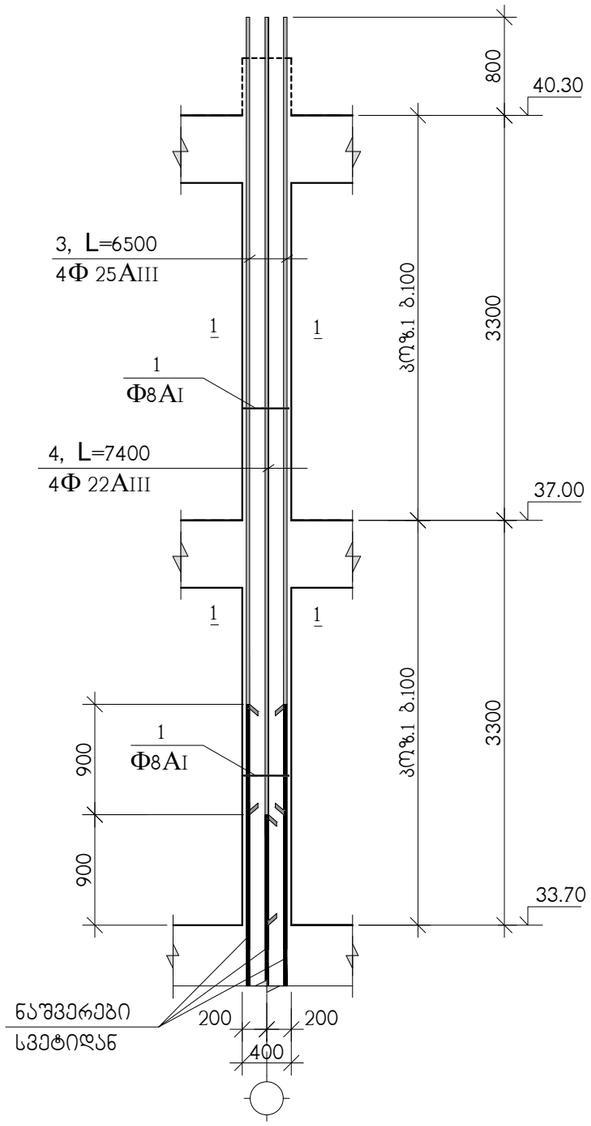

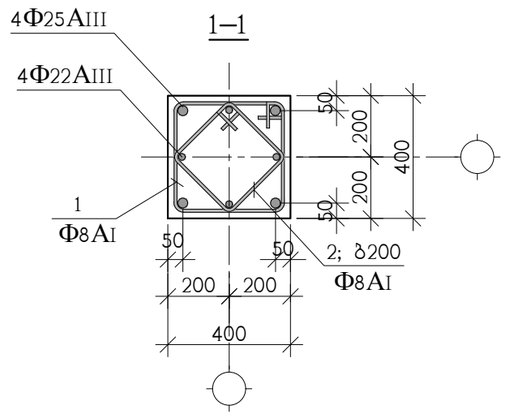

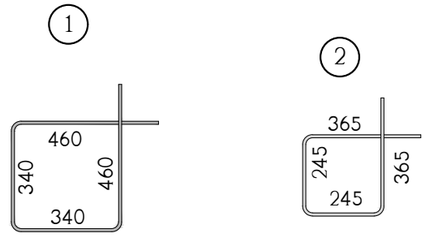

კოჭ.	აღნიშვნა	დასახელება	რაოდ. ც.	ერთ-ეული
		მს-1/ 33.70 ნიშნულიდან 40.30 ნიშნულამდე	1	
1		Φ8AI სახსტ. 5781-828* L=1600	60	0.64 კგ.
2		Φ8AI სახსტ. 5781-828* L=1220	30	0.48 კგ.
3		Φ25AIII სახსტ. 5781-828* L=6500	4	25.04 კგ.
4		Φ22AIII სახსტ. 5781-828* L=7400	4	22.08 კგ.
		B 25 კლასის ბეტონი		0.9 მ^3

თანამდებობა	გვარი	ხელმოწერა	ქ. თბილისი, მ.ხერგბიანის ქ. №19 ს/ქ 01.11.10.008.221 მრავალბინიანი საცხოვრებელი სახლი				შპს "ოლდე" ს/ქ 400208869
არქიტექტ.	გ.თავაძე		კონსტრუქციული ნაწილი				
			მონოლითური სვეტი მს-1/				
კონსტრუქტ.	ა.არჩილია						
შემამოწმა	ლ.ჯაიანი		სტადია მ	ფურც. ქ-59	ფ-ბი	დაქვ. №	

მონოლითური სვეტი მს-2′

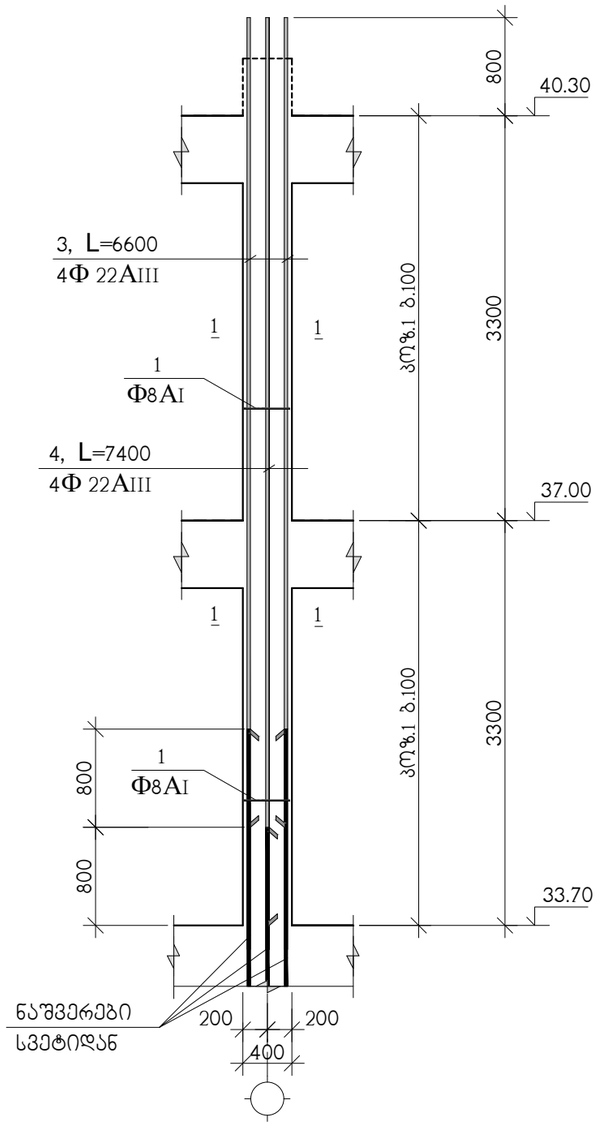

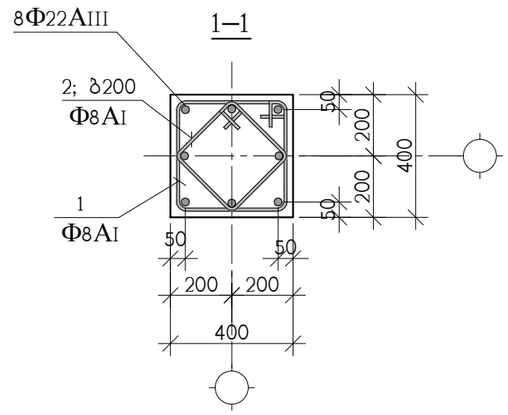

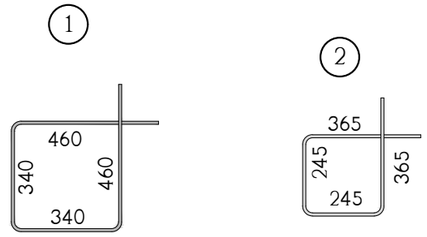

კოზ.	აღნიშვნა	დასახელება	რაოდ. ც.	ერთ-ეული
		მს-2′ 33.70 ნიშნულიდან 40.30 ნიშნულამდე	1	
1		Φ8AI სახსტ. 5781-828* L=1600	60	0.64 კგ.
2		Φ8AI სახსტ. 5781-828* L=1220	30	0.48 კგ.
3		Φ22AIII სახსტ. 5781-828* L=6600	4	19.69 კგ.
4		Φ22AIII სახსტ. 5781-828* L=7400	4	22.08 კგ.
		B 25 კლასის ბეტონი		0.9 მ³

თანამდებობა	გვარი	ხელმოწერა	ქ. თბილისი, მ.ხერგბიანის ქ. №19 ს/ქ 01.11.10.008.221 მრავალბინიანი საცხოვრებელი სახლი				შპს "ოდე" ს/ქ 400208869
არქიტექტ.	გ.თავაძე		კონსტრუქციული ნაწილი				
კონსტრუქტ.	ა.არჩილია		მონოლითური სვეტი მს-2′				
შემამოწმა	ლ.ჯაიანი		სტადია მ	ფურც. ქ-60	ფ-ბი	დაკვ. №	

მონოლითური სვეტების და კედლების გეგმა 40.30 ნიშნულიდან 42.90 ნიშნულამდე

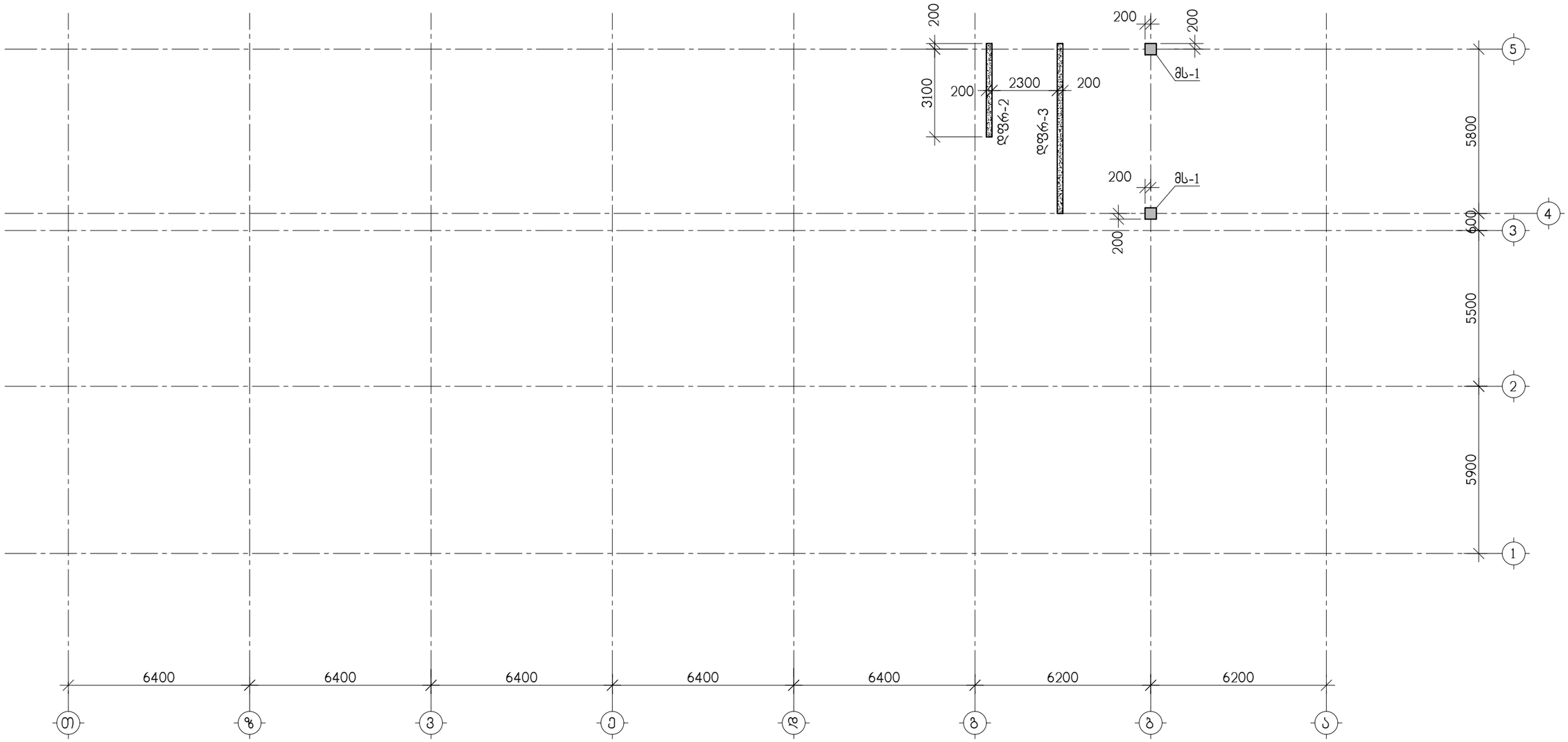

თანამდებობა	გვარი	ხელმოწერა	ქ. თბილისი, მ.ხერგიანის ქ. №19 ს/კ 01.11.10.008.221 მრავალბინიანი საცხოვრებელი სახლი				შპს "ოლდე" ს/კ 400208869
არქიტექტ.	გ.თავაძე		კონსტრუქციული ნაწილი				
კონსტრუქტ.	ა.არჩილია		მონოლითური სვეტების და კედლების გეგმა 40.30 ნიშნულიდან 42.90 ნიშნულამდე				
შეამოწმა	ლ.ჯაიანი		სტადია მ	ფურც. კ-61	ფ-ბი	დაკვ. №	

მონოლითური სვეტი მს-1

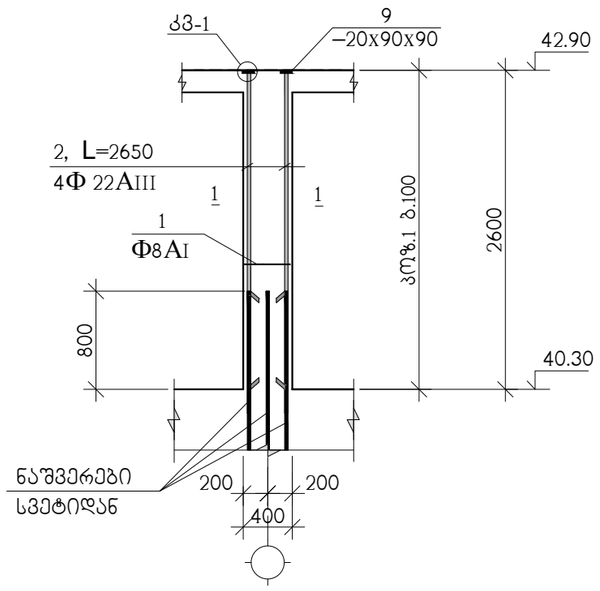

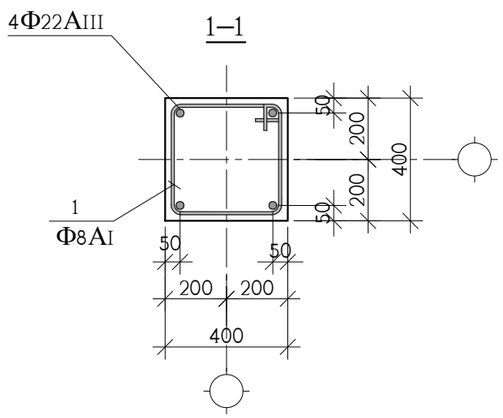

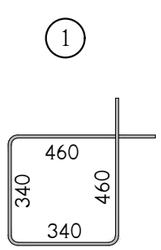

კვანძი; კვ-1

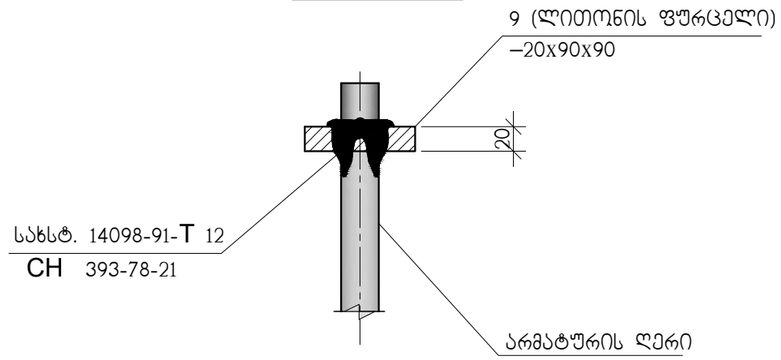

სპც. 9

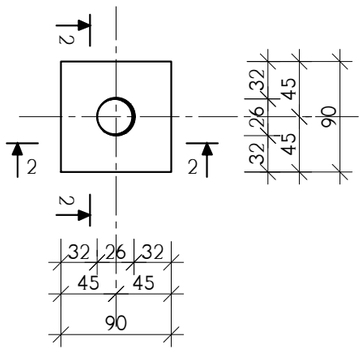

2–2

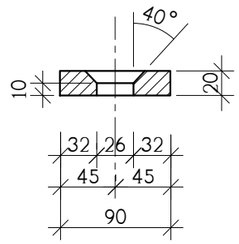

სპც.	აღნიშვნა	დასახელება	რაოდ. ც.	ერთ-ეული
		მს-1 40.30 ნიშნულიდან 42.90 ნიშნულამდე	2	
1		Φ8AI სახსტ. 5781-828* L=1600	22	0.64 კგ.
2		Φ22AIII სახსტ. 5781-828* L=2650	4	7.60 კგ.
9		ფურც. –20x90x90 სახსტ. 380-71*	4	1.3 კგ.
		B 25 კლასის ბეტონი		0.3 მ^3

თანამდებობა	გვარი	ხელმოწერა	ქ. თბილისი, მ.ხერგიანის ქ. №19 ს/კ 01.11.10.008.221 მრავალბინიანი საცხოვრებელი სახლი				შპს "ზოდე" ს/კ 400208869
არქიტექტ.	გ.თავაძე		კონსტრუქციული ნაწილი				
			მონოლითური სვეტი მს-1				
კონსტრუქტ.	ა.არჩილია						
შემამოწმა	ლ.ჯაიანი		სტადია მ	ფურც. კ-62	ფ-ბი	დაკვ. №	

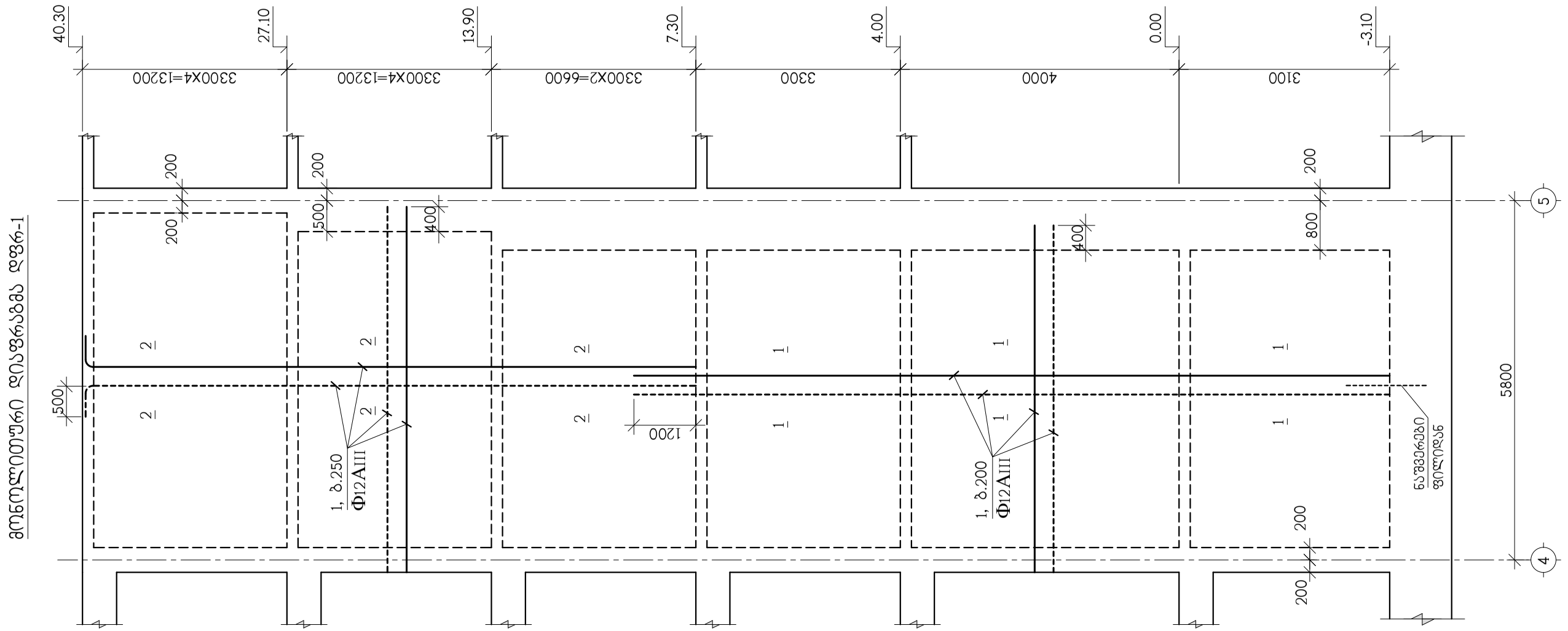

თანამდებობა	გვარი	ხელმოწერა	ქ. თბილისი, მ.ხერგიანის ქ. №19 ს/კ 01.11.10.008.221 მრავალბინიანი საცხოვრებელი სახლი				შპს "ფოლე" ს/კ 400208869
არქიტექტ.	გ.თავაძე		კონსტრუქციული ნაწილი				
კონსტრუქტ.	ა.არჩილია		მონოლითური დიაფრაგმა დფრ-1				
შემოწმა	ლ.ჯაიანი		სტადია მ	ფურც. კ-63	ფ-ბი	დაკვ. №	

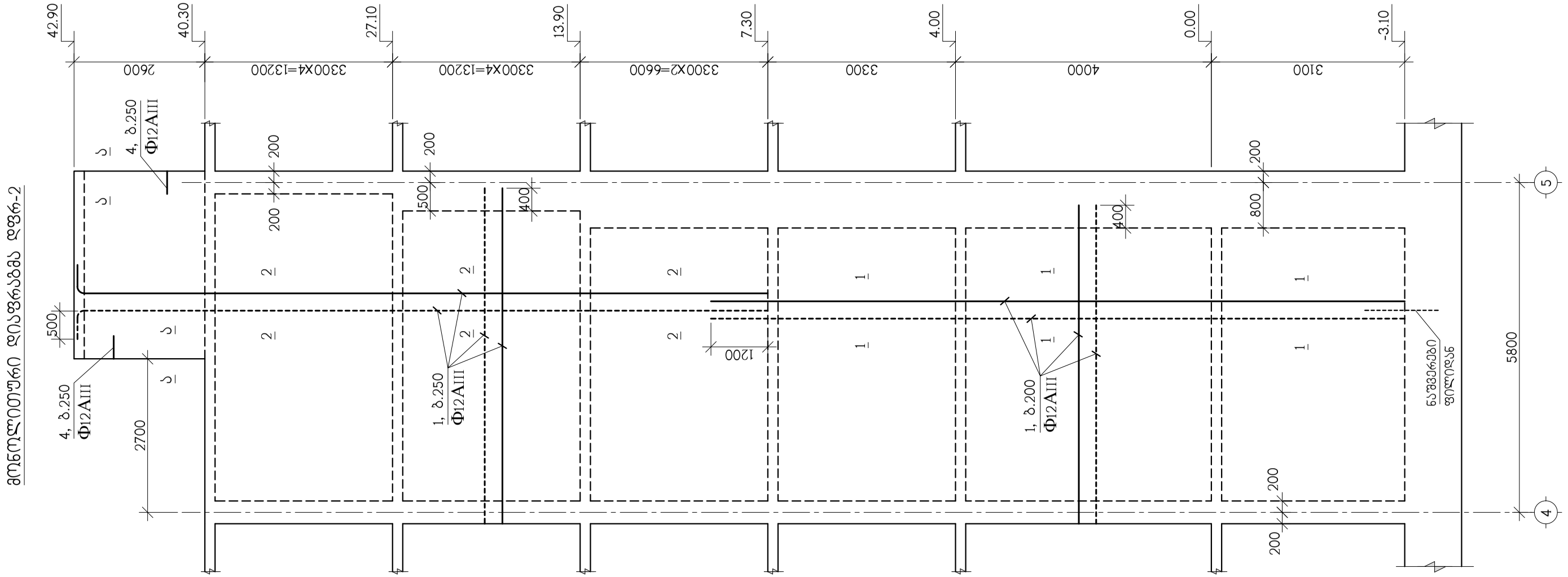

თანამდებობა	გვარი	ხელმოწერა	ქ. თბილისი, მ.ხერგიანის ქ. №19 ს/კ 01.11.10.008.221 მრავალბინიანი საცხოვრებელი სახლი			შპს "ფოლდი" ს/კ 400208869
არქიტექტ.	გ.თავაძე		კონსტრუქციული ნაწილი			
კონსტრუქტ.	ა.არჩილია		მონოლითური დიაფრაგმა დფრ-2			
შემამოწმა	ლ.ჯაიანი		სტადია მ	ფურც. კ-64	ფ-ბი	დაკვ. №

მონოლითური დიაფრაგმა დფრ-3

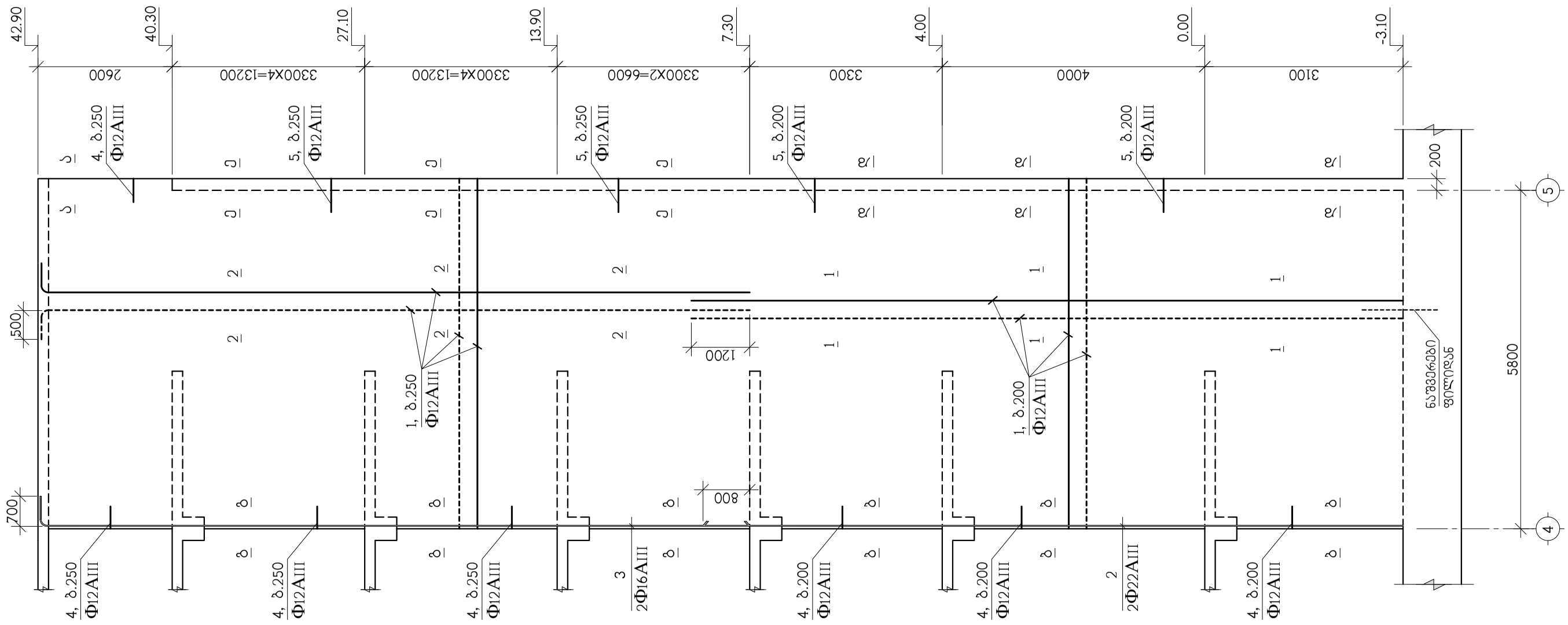

თანამდებობა	გვარი	ხელმოწერა	ქ. თბილისი, მ.ხერგიანის ქ. №19 ს/ქ 01.11.10.008.221 მრავალბინიანი საცხოვრებელი სახლი				შპს "ფოდე" ს/ქ 400208869
არქიტექტ.	გ.თავაძე		კონსტრუქციული ნაწილი				
კონსტრუქტ.	ა.არჩილია		მონოლითური დიაფრაგმა დფრ-3				
შემამოწმა	ლ.ჯაიანი		სტადია მ	ფურც. კ-65	ფ-ბი	დაკვ. №	

მონოლითური დიაფრაგმა დფრ-4

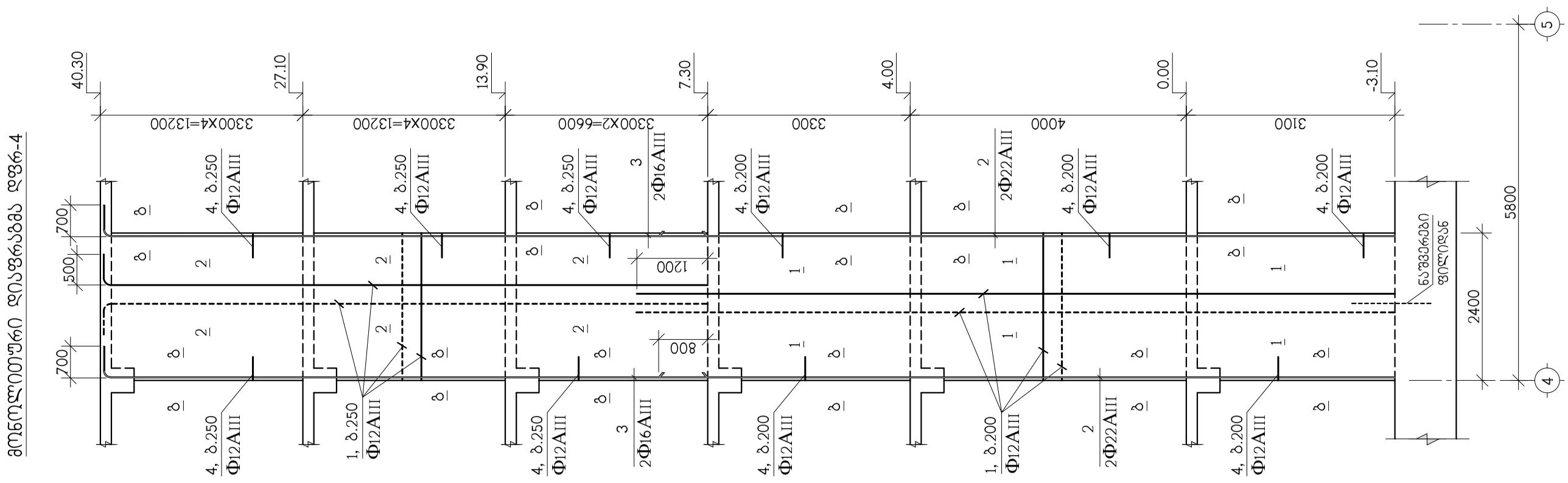

თანამდებობა	გვარი	ხელმოწერა	ქ. თბილისი, მ.ხერგიანის ქ. №19 ს/კ 01.11.10.008.221 მრავალბინიანი საცხოვრებელი სახლი				შპს "ზემდე" ს/კ 400208869
არქიტექტ.	გ.თავაძე		კონსტრუქციული ნაწილი				
კონსტრუქტ.	ა.არჩილია		მონოლითური დიაფრაგმა დფრ-4				
შემოწმა	ლ.ჯაიანი		სტადია მ	ფურც. კ-66	ფ-ბი	დაკვ. №	

მონოლითური დიაფრაგმა დფრ-5

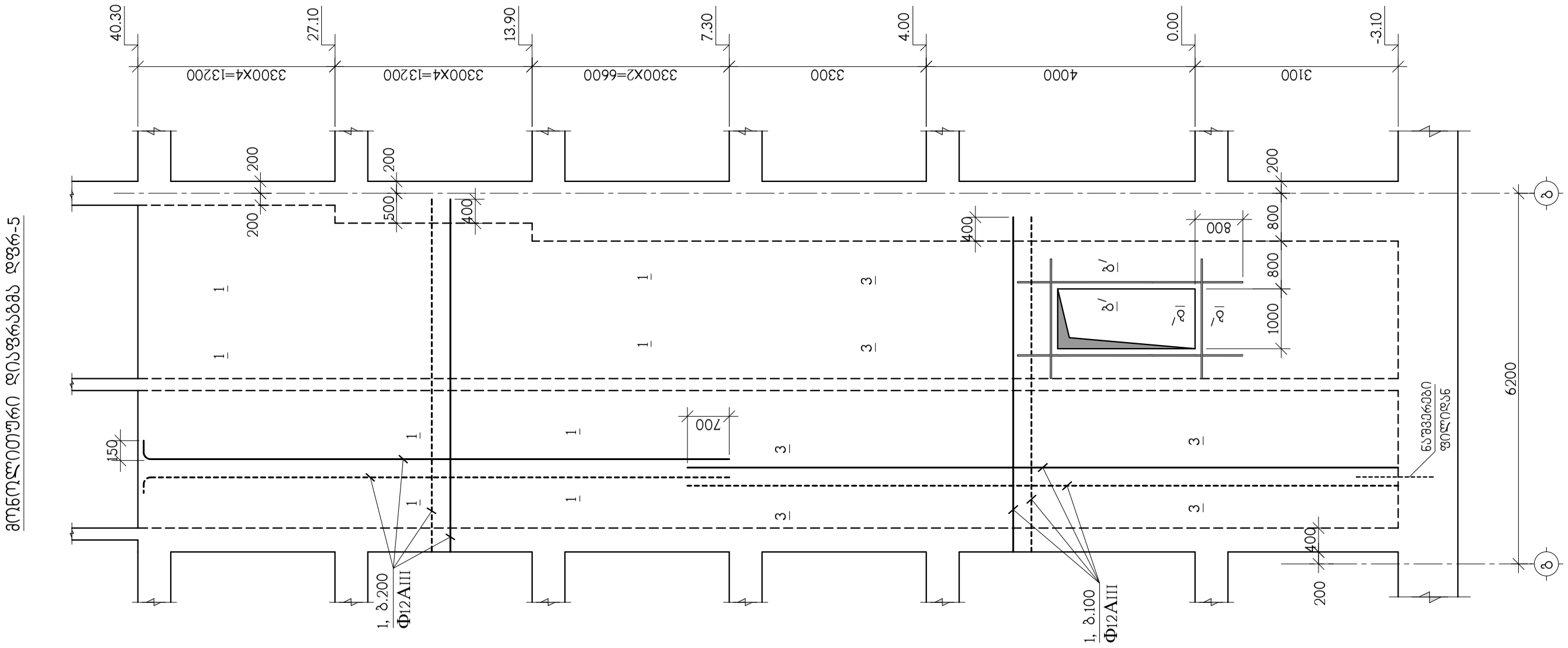

თანამდებობა	გვარი	ხელმოწერა	ქ. თბილისი, მ.ხერგიანის ქ. №19 ს/ქ 01.11.10.008.221 მრავალბინიანი საცხოვრებელი სახლი				შპს "ზოლე" ს/ქ 400208869
არქიტექტ.	გ.თავაძე		კონსტრუქციული ნაწილი				
კონსტრუქტ.	ა.არჩილია		მონოლითური დიაფრაგმა დფრ-5				
შემამოწმა	ლ.ჯაიანი		სტადია მ	ფურც. კ-67	ფ-ბი	დაკვ. №	

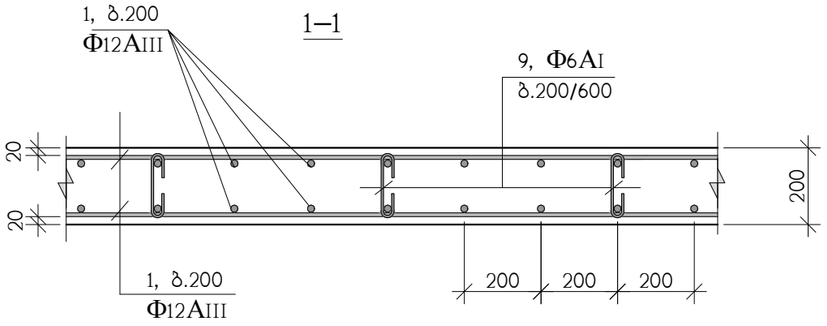

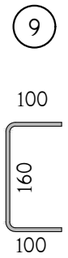

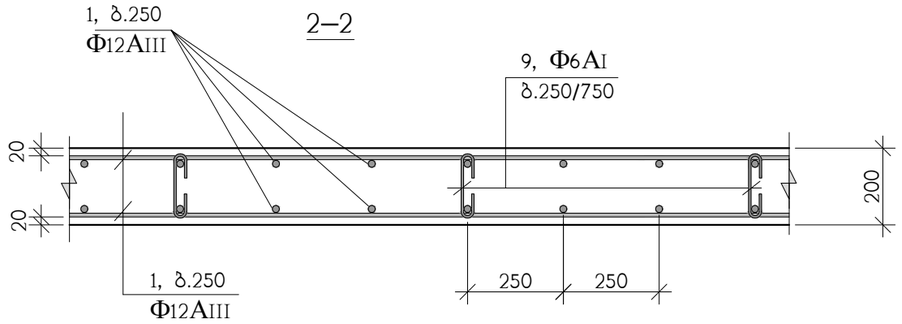

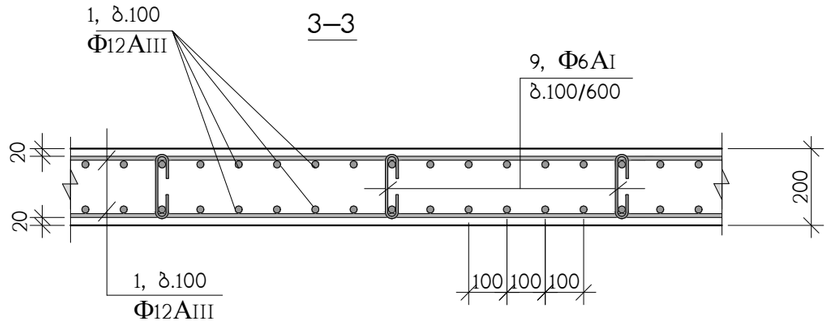

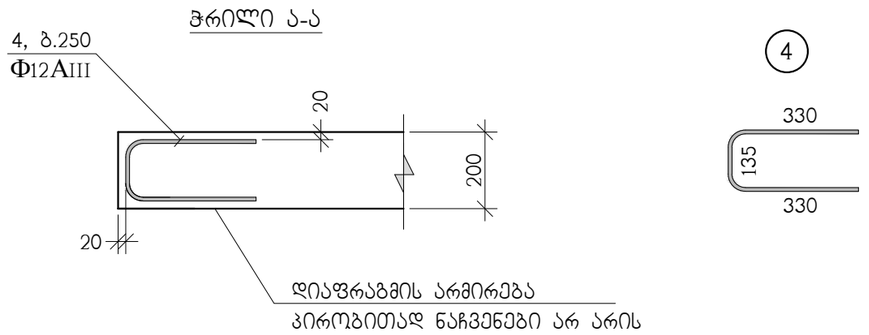

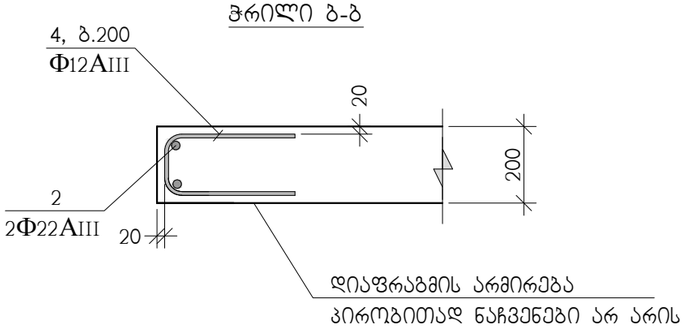

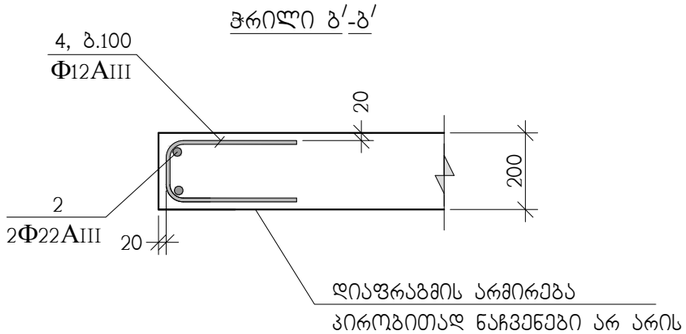

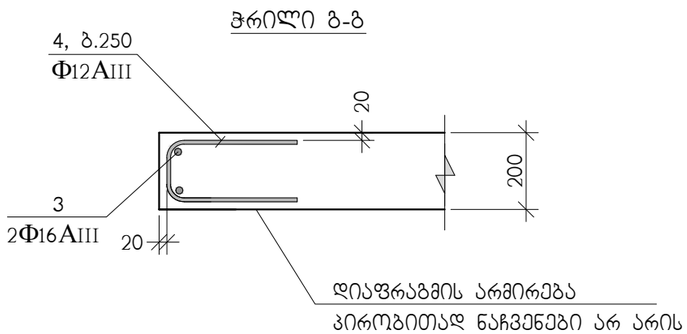

თანამდებობა	გვარი	ხელმოწერა	ქ. თბილისი, მ.ხერგბიანის ქ. №19 ს/ქ 01.11.10.008.221 მრავალბინიანი საცხოვრებელი სახლი				შპს "ოკიდე" ს/ქ 400208869
არქიტექტ.	გ.თავაძე		კონსტრუქციული ნაწილი				
			მონოლითური დიაფრაგმების არმირების დეტალები				
კონსტრუქტ.	ა.არჩილია						
შემამოწმა	ლ.ჯაიანი		სტადია მ	ფურც. კ-68	ფ-ბი	დაკვ. №	

Ф12AIII გრძივი არმირების შეპირაპირება

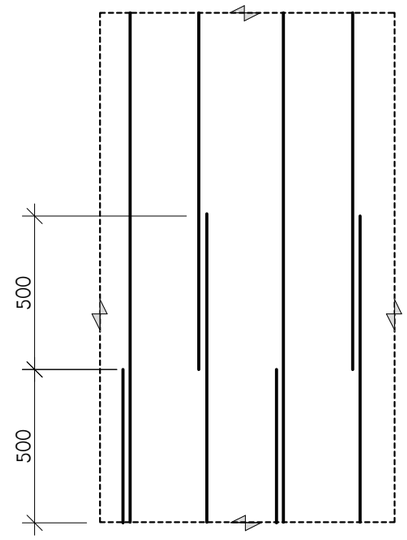

"პოზ" 1-ის არმირების შეპირაპირება

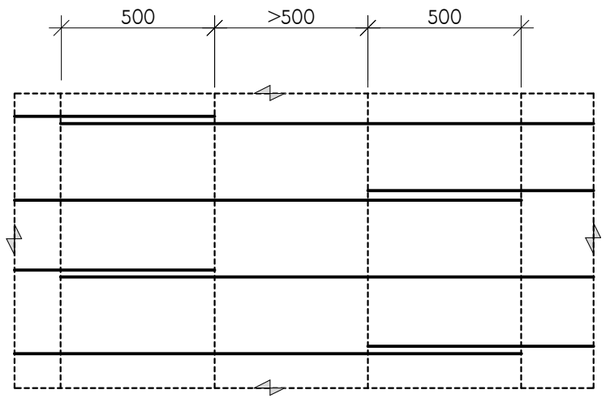

ბ–ბ

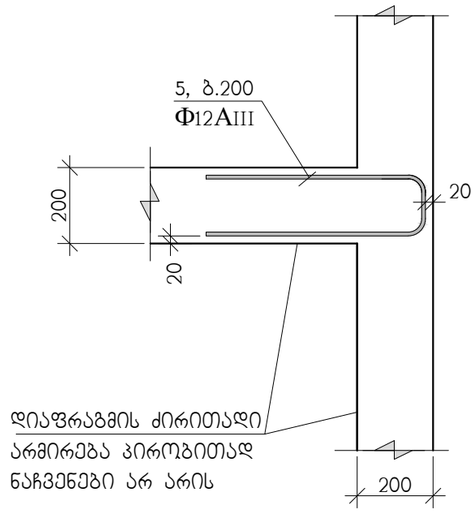

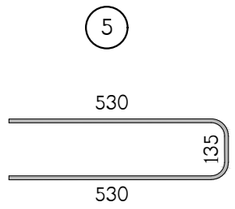

ე–ე

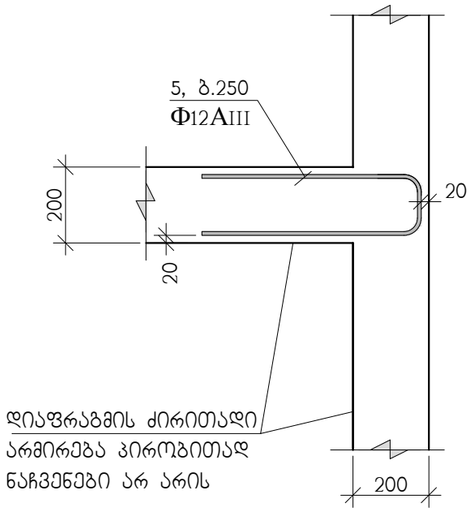

თანამდებობა	გვარი	ხელმოწერა	ქ. თბილისი, მ.ხერგბიანის ქ. №19 ს/ქ 01.11.10.008.221 მრავალბინიანი საცხოვრებელი სახლი				შპს "ოლდი" ს/ქ 400208869
არქიტექტ.	გ.თავაძე		კონსტრუქციული ნაწილი				
კონსტრუქტ.	ა.არჩილია		მონოლითური დიაფრაგმების არმირების დეტალები				
შემამოწმა	ლ.ჯაიანი		სტადია მ	ფურც. ქ-69	ფ-ბი	დაკვ. №	

პოზ.	აღნიშვნა	დასახელება	რაოდ. ც.	ერთ-ეული
		მონოლითური დიაფრაგმა დფრ-1	1	
1	დაიჭრას ადგილზე	Ф12AIII სახსტ. 5781-828* L=4030 ბრძ.მ	–	3580 კგ.
9		Ф6AI სახსტ. 5781-828* L=360	1830	0.08 კგ.
		B 25 კლასის ბეტონი		44 მ^3

პოზ.	აღნიშვნა	დასახელება	რაოდ. ც.	ერთ-ეული
		მონოლითური დიაფრაგმა დფრ-2	1	
1	დაიჭრას ადგილზე	Ф12AIII სახსტ. 5781-828* L=4190 ბრძ.მ	–	3720 კგ.
4		Ф12AIII სახსტ. 5781-828* L=800	20	0.71 კგ.
9		Ф6AI სახსტ. 5781-828* L=360	1910	0.08 კგ.
		B 25 კლასის ბეტონი		46 მ^3

პოზ.	აღნიშვნა	დასახელება	რაოდ. ც.	ერთ-ეული
		მონოლითური დიაფრაგმა დფრ-3	1	
1	დაიჭრას ადგილზე	Ф12AIII სახსტ. 5781-828* L=5110 ბრძ.მ	–	4540 კგ.
2	დაიჭრას ადგილზე	Ф22AIII სახსტ. 5781-828* L=30 ბრძ.მ	–	90 კგ.
3	დაიჭრას ადგილზე	Ф16AIII სახსტ. 5781-828* L=90 ბრძ.მ	–	140 კგ.
4		Ф12AIII სახსტ. 5781-828* L=800	200	0.71 კგ.
5		Ф12AIII სახსტ. 5781-828* L=1200	190	1.07 კგ.
9		Ф6AI სახსტ. 5781-828* L=360	2290	0.08 კგ.
		B 25 კლასის ბეტონი		56 მ^3

პოზ.	აღნიშვნა	დასახელება	რაოდ. ც.	ერთ-ეული
		მონოლითური დიაფრაგმა დფრ-4	1	
1	დაიჭრას ადგილზე	Ф12AIII სახსტ. 5781-828* L=1915 ბრძ.მ	–	1700 კგ.
2	დაიჭრას ადგილზე	Ф22AIII სახსტ. 5781-828* L=60 ბრძ.მ	–	180 კგ.
3	დაიჭრას ადგილზე	Ф16AIII სახსტ. 5781-828* L=170 ბრძ.მ	–	270 კგ.
4		Ф12AIII სახსტ. 5781-828* L=800	380	0.71 კგ.
9		Ф6AI სახსტ. 5781-828* L=360	860	0.08 კგ.
		B 25 კლასის ბეტონი		21 მ^3

პოზ.	აღნიშვნა	დასახელება	რაოდ. ც.	ერთ-ეული
		მონოლითური დიაფრაგმა დფრ-5	1	
1	დაიჭრას ადგილზე	Ф12AIII სახსტ. 5781-828* L=6040 ბრძ.მ	–	5370 კგ.
9		Ф6AI სახსტ. 5781-828* L=360	2170	0.08 კგ.
		B 25 კლასის ბეტონი		45 მ^3

თანამდებობა	გვარი	ხელმოწერა	ქ. თბილისი, მ.ხერგიანის ქ. №19 ს/კ 01.11.10.008.221 მრავალბინიანი საცხოვრებელი სახლი				შპს "ზუმდე" ს/კ 400208869
არქიტექტ.	გ.თავაძე		კონსტრუქციული ნაწილი				
კონსტრუქტ.	ა.არჩილია		მონოლითური დიაფრაგმების სპეციფიკაცია				
შეამოწმა	ლ.ჯაიანი		სტადია მ	ფურც. კ-70	ფ-ბი	დაკვ. №	

მონოლითური კედლის არმირება

ზ–ზ

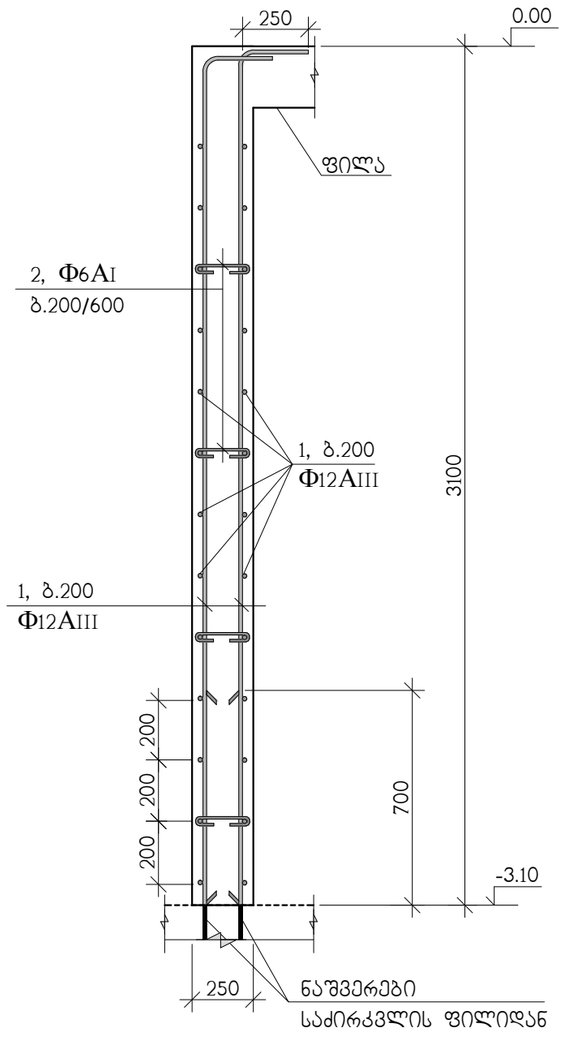

პოზ.	აღნიშვნა	დასახელება	რაოდ. ც.	ერთ-ეული
		მონოლითური კედლები (ზ-ზ)	–	
1	დაიჭრას ადგილზე	Ф12AIII სახსტ. 5781-828* L=3450 ბრძ.მ	–	3060 კგ.
3		Ф6AI სახსტ. 5781-828* L=410	1390	0.09 კგ.
		B 25 კლასის ბეტონი		31 მ³

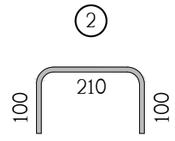

ჭრილი ზ-ზ ნაჩვენებია კ-40 ნახაზზე

თანამდებობა	გვარი	ხელმოწერა	კ. თბილისი, მ.ხერგიანის ქ. №19 ს/კ 01.11.10.008.221 მრავალბინიანი საცხოვრებელი სახლი				შპს "ოდე" ს/კ 400208869
არქიტექტ.	გ.თავაძე		კონსტრუქციული ნაწილი				
კონსტრუქტ.	ა.არჩილია		მონოლითური კედლების არმირება ჭრილი ზ-ზ				
შეამოწმა	ლ.ჯაიანი		სტადია მ	ფურც. კ-71	ფ-ბი	დაკვ. №	

კანდუსის გეგმა

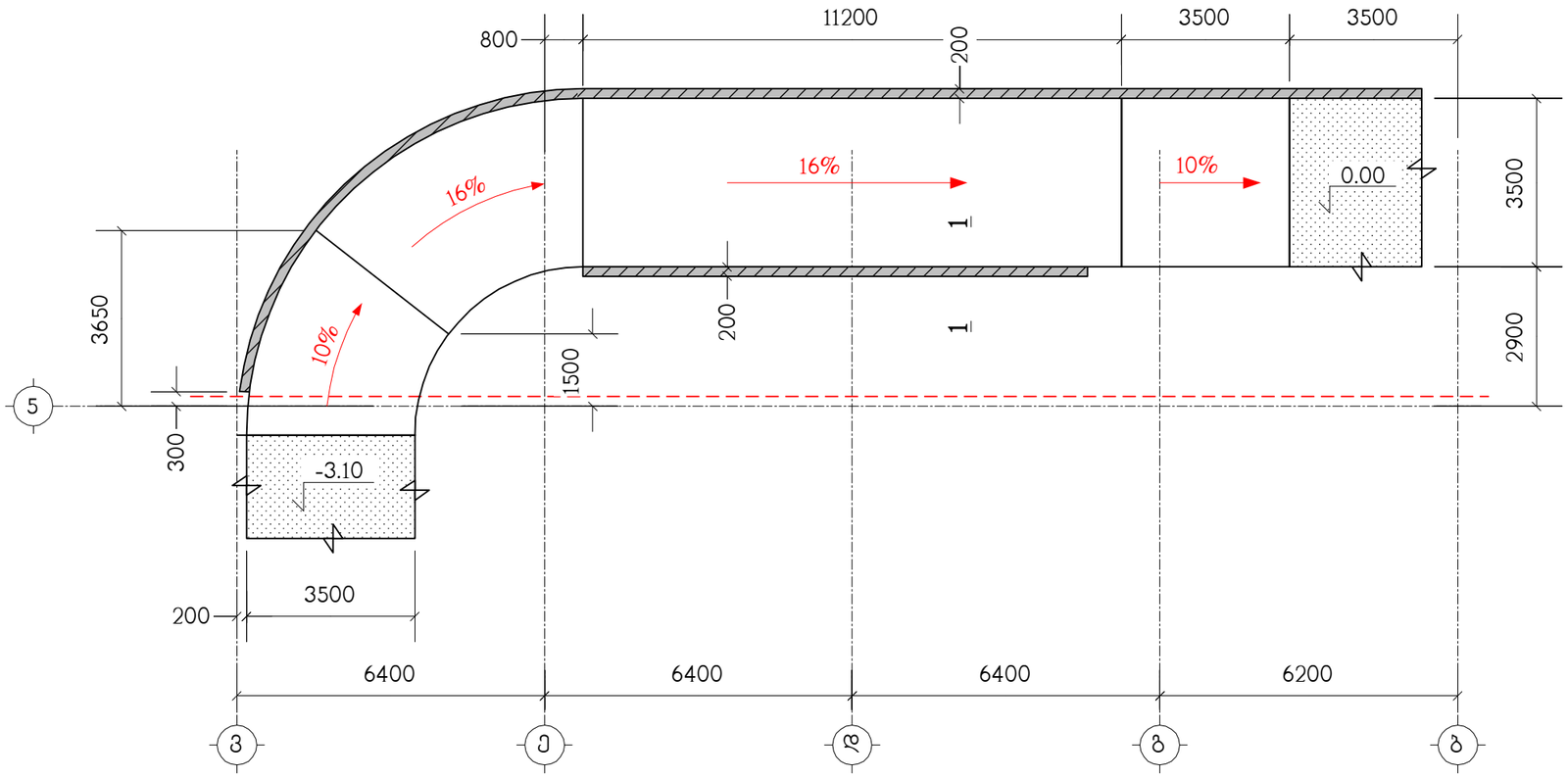

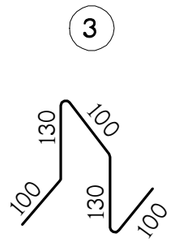

1 – 1

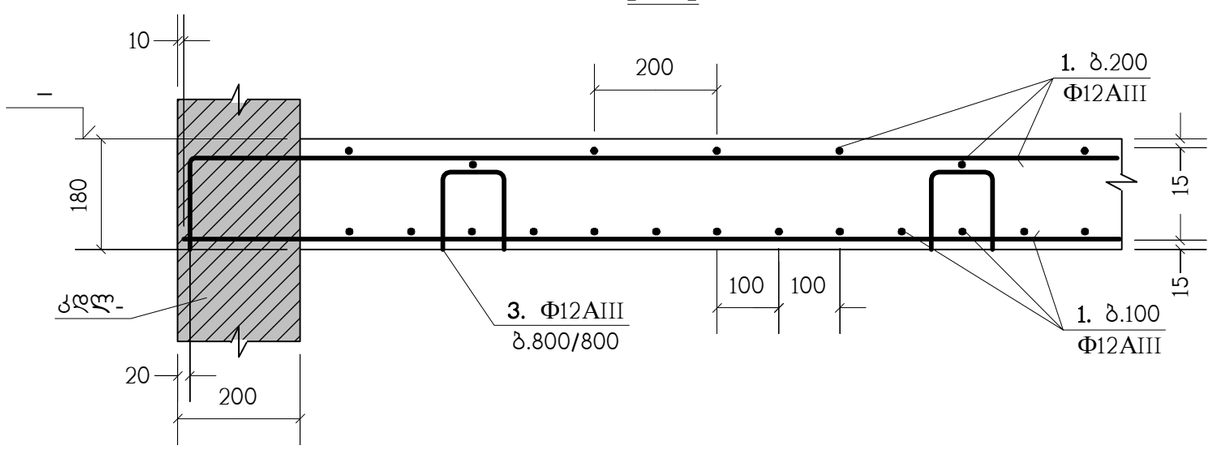

პოზიცია	აღნიშვნა	დასახელება	რაოდ. ც.	შენიშვნა
		კანდუსი		
1	დაიჭრას ადგილზე	Φ12AIII საბსტ. 5781-82* L=2.4 კმ.	–	2131 კგ.
3		Φ12AIII საბსტ. 5781-82* L=560	132	0.49 კგ.
		B25 კლასის ბეტონი		15 მ^3

თანამდებობა	გვარი	ხელმოწერა	ქ. თბილისი, მ.ხერგბიანის ქ.№19 ს/კ 01.11.10.008.221, მრავალბინიანი საცხოვრებელი სახლი				შ.პ.ს. "მოდე" ს/კ 400208869
არქიტექტორი	გ.თავაძე		კონსტრუქციული ნაწილი				
კონსტრუქტ.	ლ.ჯაიანი		კანდუსი				
შემოწმა	ა.არჩილია		სტადია მ	ფურც. კ-72	ფ-ბი	დაკვ.№	

ნახაზი 3-75 ნაგებობის ჰორიზონტალური ჭრილები

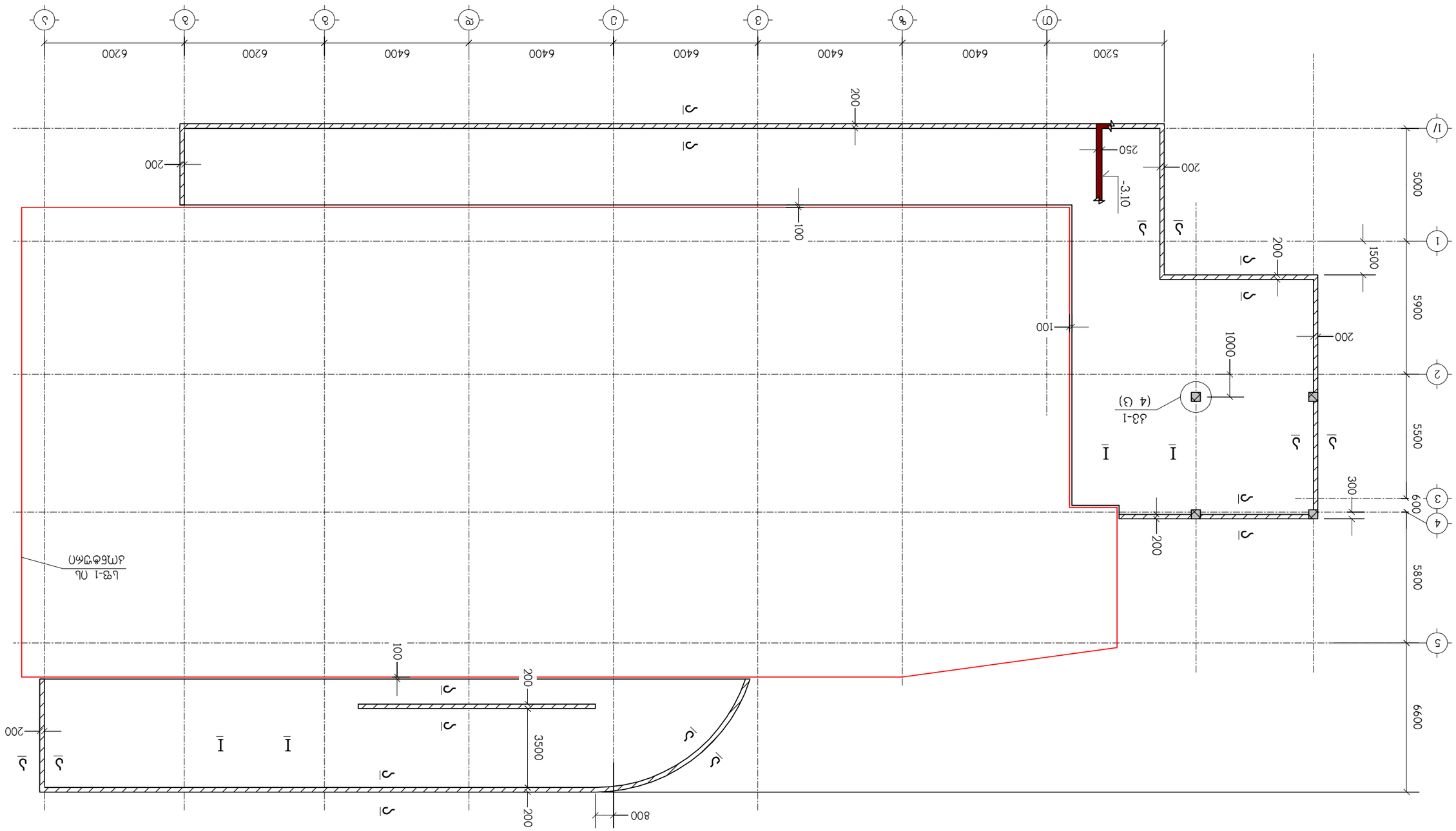

ცვლილების №1					
პროექტის მენეჯერი		ბ.ლაზარაშვილი			
ავტორი		ე.ჯანიაშვილი			
ხელშეკრულება		პ.ლომსაძე			

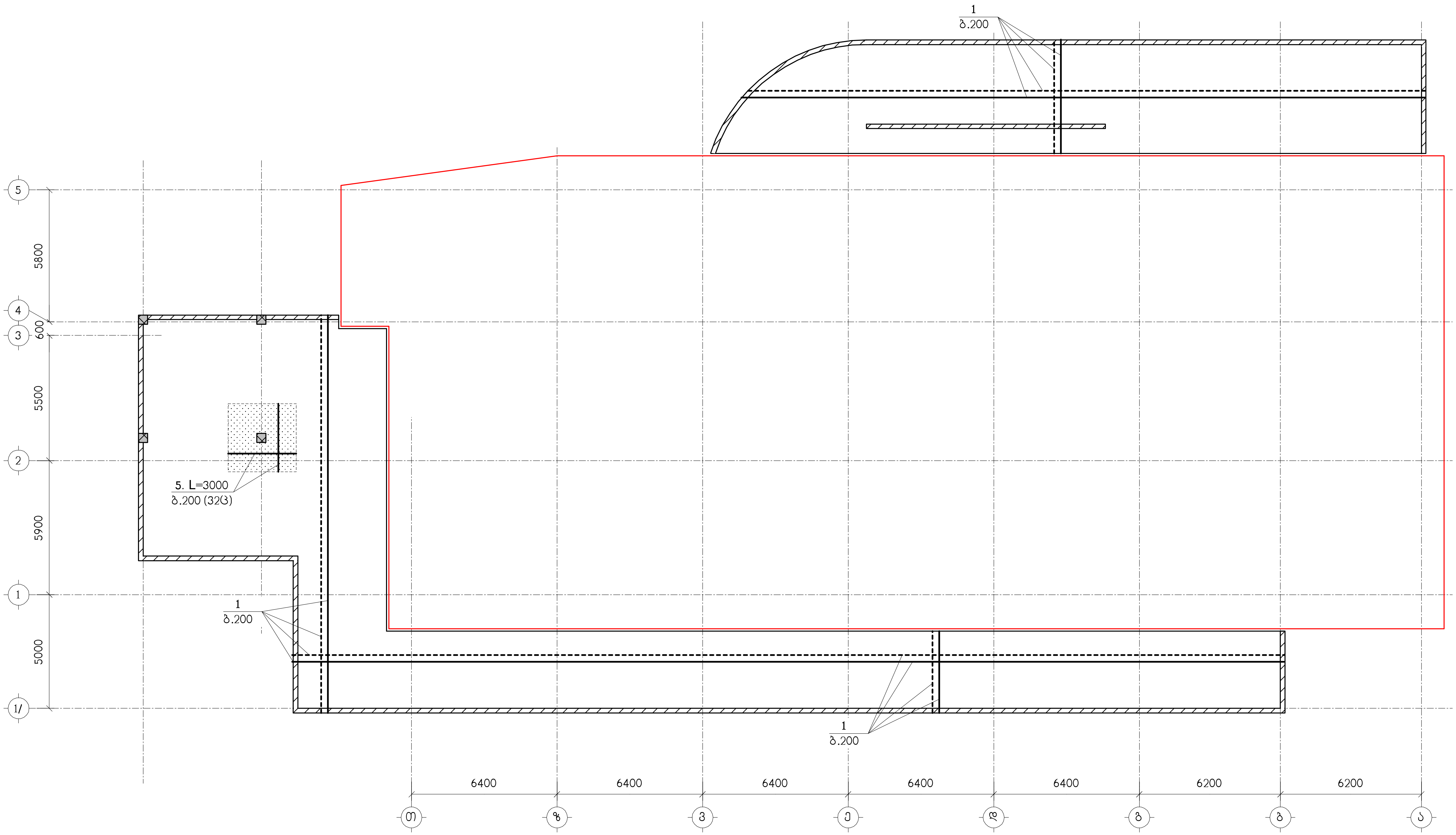

ნახაზი განიხილეთ კ-75 ნახაზთან ერთად

– დამატებითი არმირების ზონა

ზედა ზონის არმირება
ქვედა ზონის არმირება

თანამდებობა	გვარი	ხელმოწერა	ქ. თბილისი, მ.ხერგიანის ქ.№19 ს/კ 01.11.10.008.221, მრავალბინიანი საცხოვრებელი სახლი			
არქიტექტორი	გ.თავაძე		კონსტრუქციული ნაწილი			
კონსტრუქტ.	ლ.ჯაიანი		მსფ-1, არმირება			
შეამოწმა	ა.არჩილია		სტადია მ	ფურც. კ-74	ფ-ბი	დაკვ.№

შ.პ.ს. "შოდე"
ს/კ 400208869

I – I

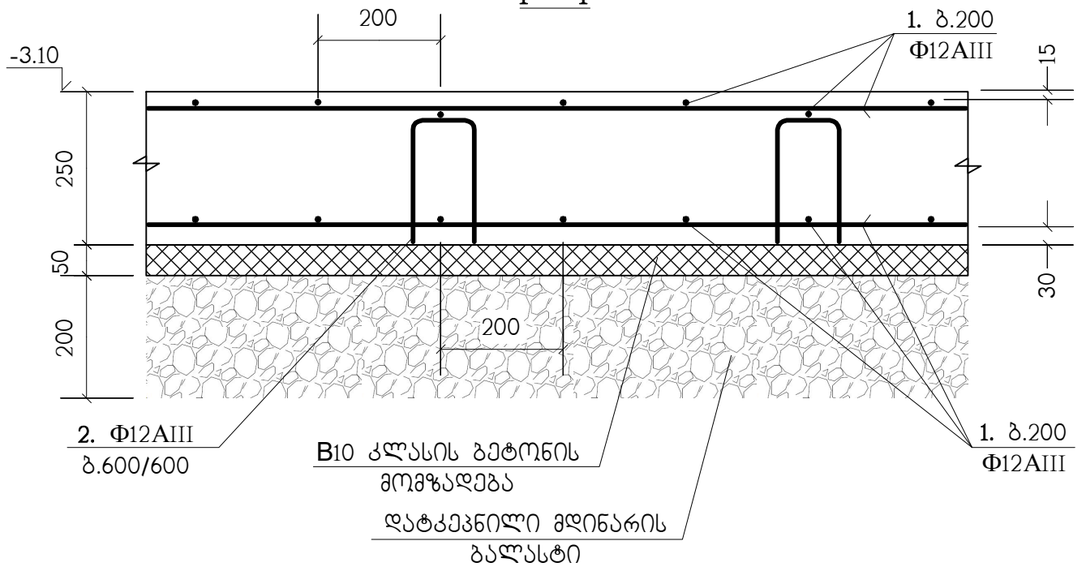

კმ-1 (4 ც)

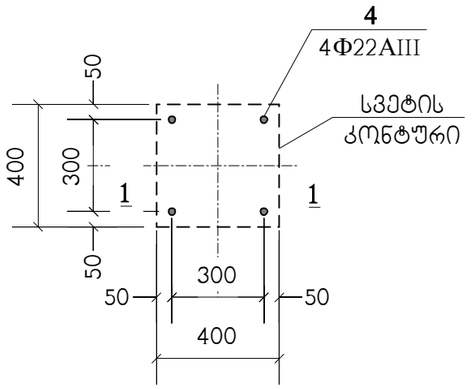

ა – ა

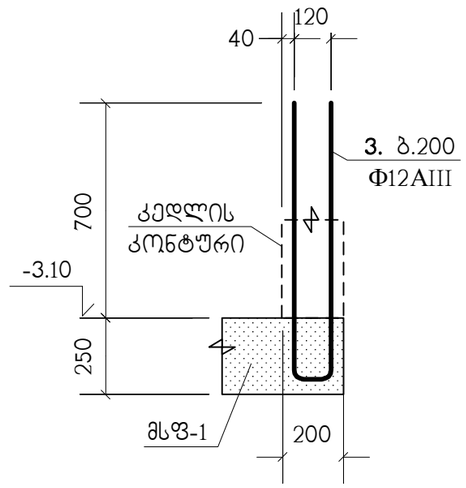

1 – 1

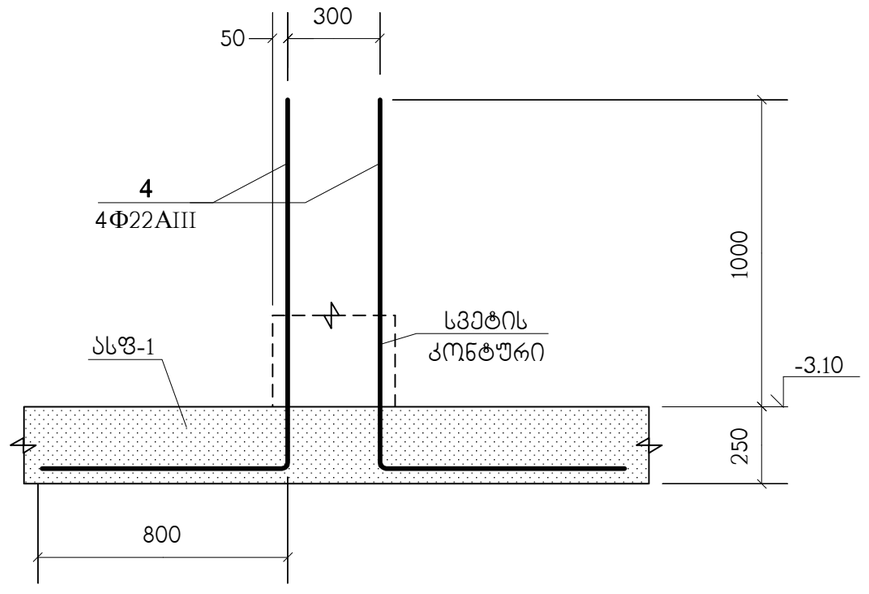

პოზიცია	აღნიშვნა	დასახელება	რაოდ. ც.	შენიშვნა
		მსფ-1		
1	დაიჭრას ადგილზე	Φ12AIII საბსტ. 5781-82* L=10.25 კმ.	–	9102 კგ.
2		Φ12AIII საბსტ. 5781-82* L=700	1330	0.62 კგ.
3		Φ12AIII საბსტ. 5781-82* L=1920	1270	1.7 კგ.
4		Φ22AIII საბსტ. 5781-82* L=2000	16	5.97 კგ.
5		Φ12AIII საბსტ. 5781-82* L=3000	32	2.66 კგ.
		B25 კლასის ბეტონი		120 მ³
		B10 კლასის ბეტონი		24 მ³

პოზ."1" გრძელი არმატურული ღერების შეპირაპირება

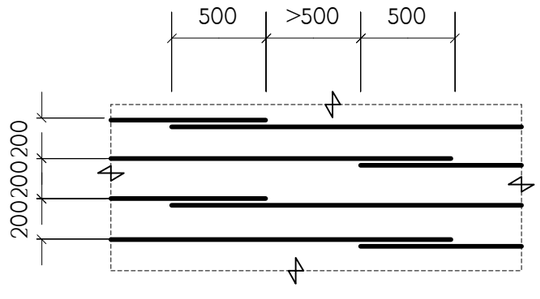

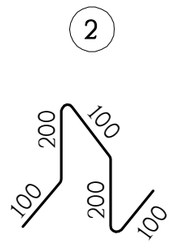

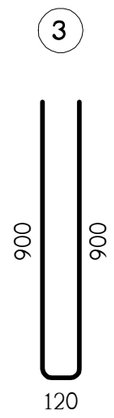

თანამდებობა	გვარი	ხელმოწერა	ქ. თბილისი, მ.ხერგბიანის ქ.№19 ს/ქ 01.11.10.008.221, მრავალბინიანი საცხოვრებელი სახლი					შ.პ.ს. "ზოდე" ს/ქ 400208869
არქიტექტორი	გ.თავაძე		კონსტრუქციული ნაწილი					
კონსტრუქტ.	ლ.ჯაიანი		მსფ-1, არმირების დეტალები					
შემამოწმა	ა.არჩილია		სტადია მ	ფურც. კ-75	ფ-ბი	დაკვ.№		

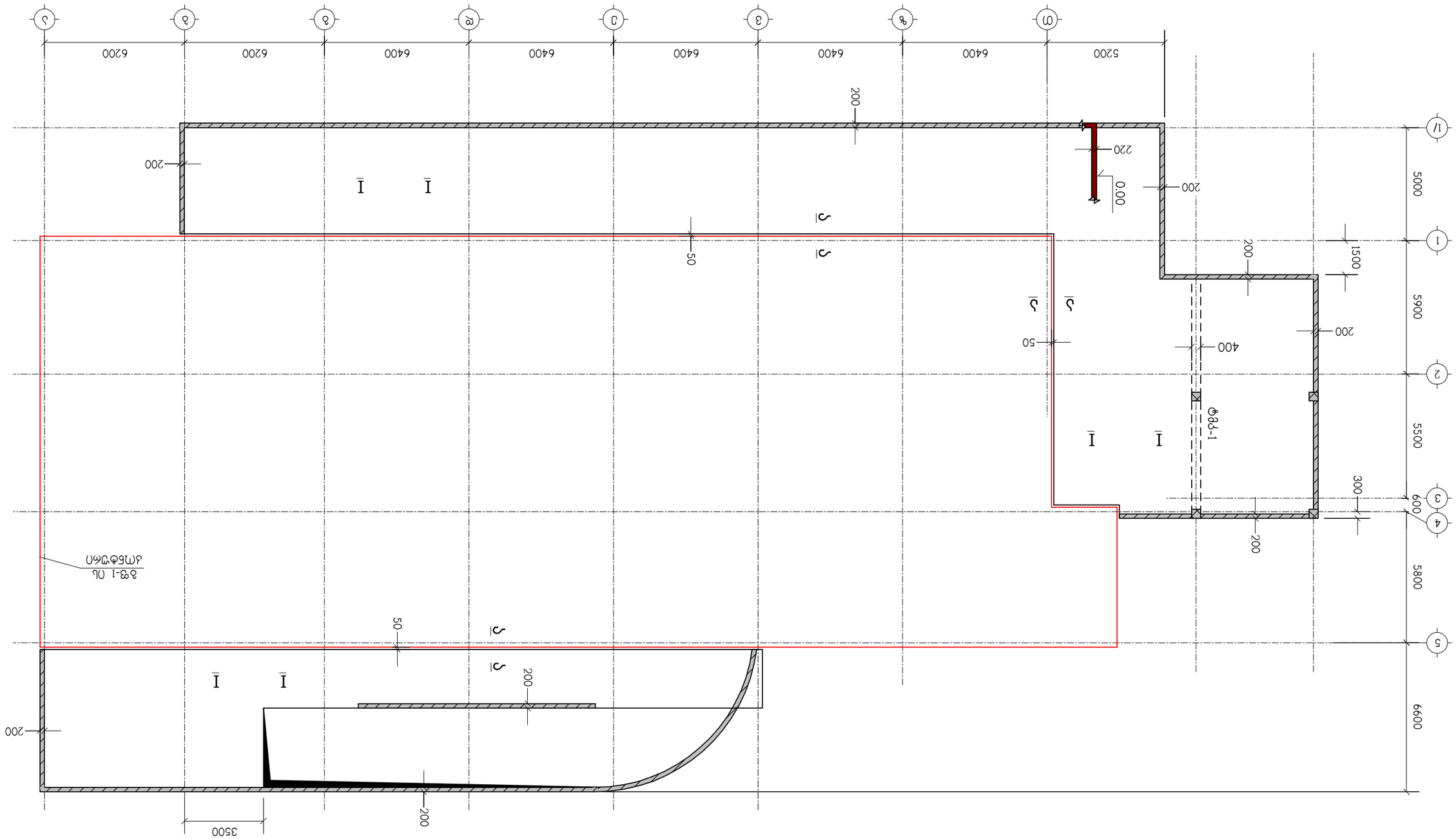

ნახაზის ფრაგმენტი Ა-79 ნახაზთან ერთად

დამკვეთი	ბინა№	სანოტარო აქტის №	
სანოტარო ბიუროს დასახელება და მისამართი		ქალაქი	
		ნოტარიუსი	
ქონების მდებარეობა	ქ. თბილისი, გლდანი-ნაძალადევის რაიონი, ზ.ჩხეიძის ქუჩა №1, ნაკვეთი 0.00, სართული მ ნახაზი		
		ტექნიკური პასპორტის №	
		ბინის №	ფართი

არქიტექტორი				Ა-76	ფურცელი
ინჟინერი					ფურცლების
ინჟინერი					
ინჟინერი					
ინჟინერი				

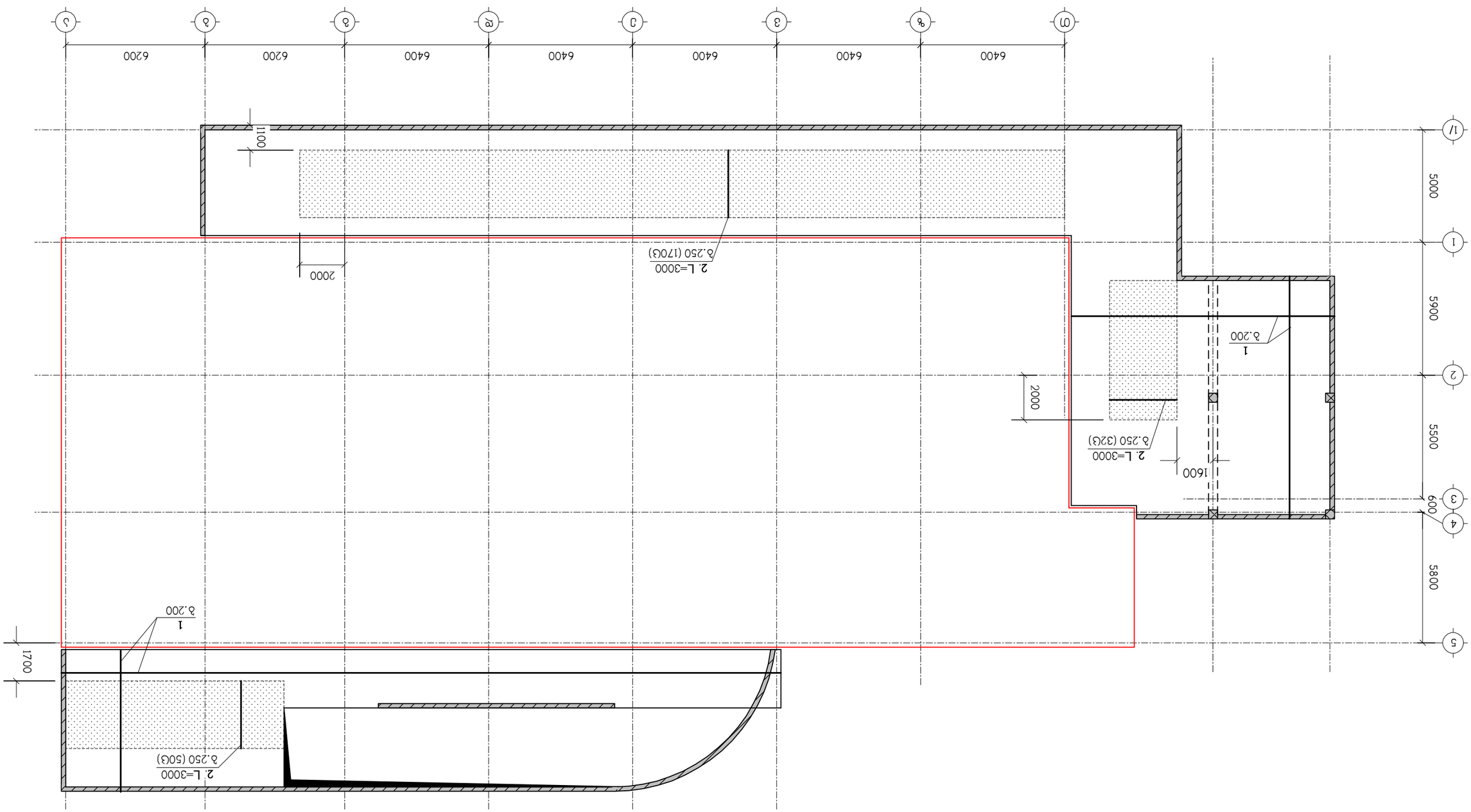

ελλάδα δυτικός τομέας δ-79 ελλάκτρας σε ανάπτυξη – κύριο σχέδιο οπλισμού

σπειροειδής	δεκάρι	δεκαεπτά	
		δυτικός τομέας	δ.σκυρόδεμα

ნახაზის მასშტაბი 1:100

ნახაზი 2-79 ნახაზთან ერთად

ტერიტორიის სამშენებლო გენერალური გეგმა – ⬚⬚⬚⬚⬚⬚⬚⬚

დამკვეთის ხელმოწერა	ხელმძღვანელი	ხელმოწერა	
			ა. თბილისის მერია, გამგეობის ქალაქ. მშენ. სამსახურის სამინისტრო სააგენტო
სამშენებლო მონიტორინგის განმახორციელებელი	ბ.ლომსაძე		ამოცანა-პირობით გათვალისწინებული სამუშაოების ადგილი
			ვაკე-1, ზუღა ფოცხიშვილის ქუჩა №№
ტექნიკური ზედამხედველი	ლ.ანთაძე		
ავტორი	ე.ჯანიაშვილი		
მთავარი არქიტექტორი			

I – I

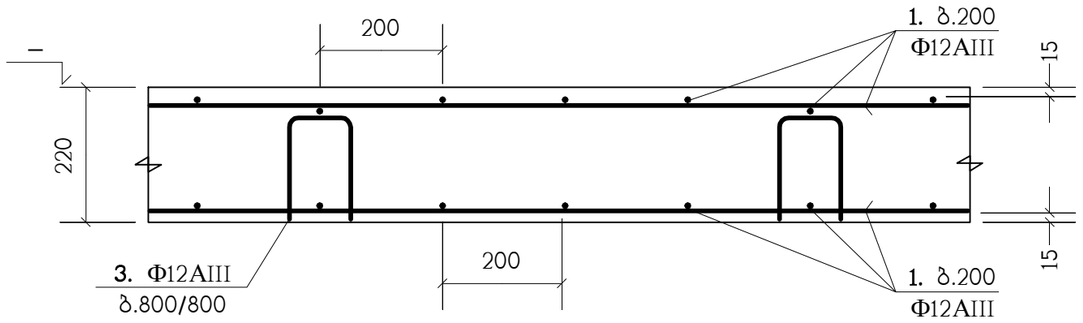

II – II

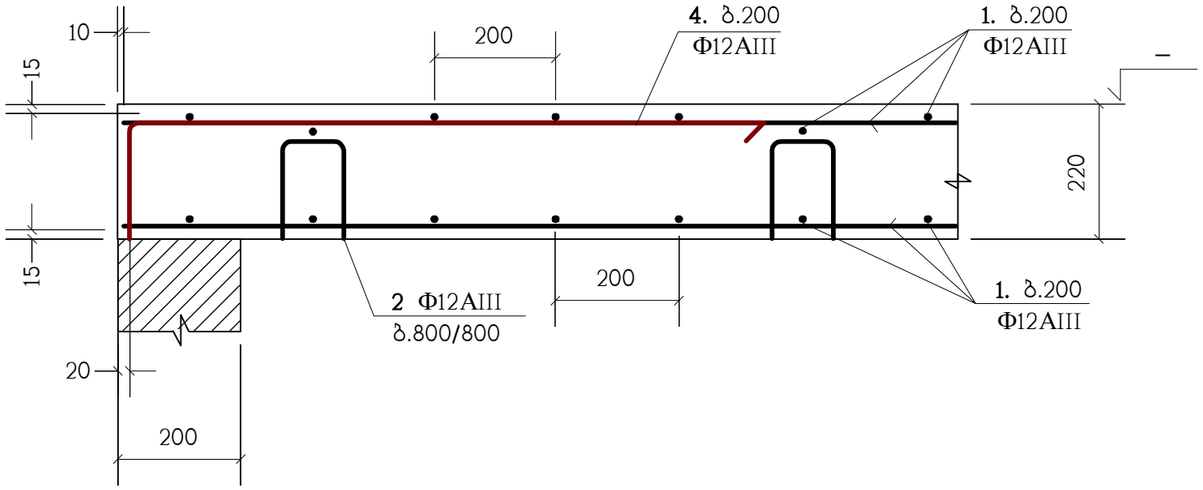

3

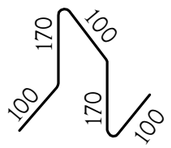

პოზ."1" გრძელი არმატურული ღეროების შეპირაპირება

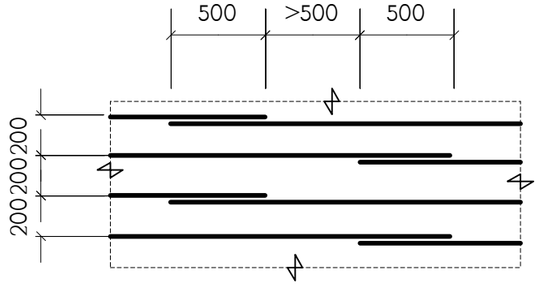

ა – ა

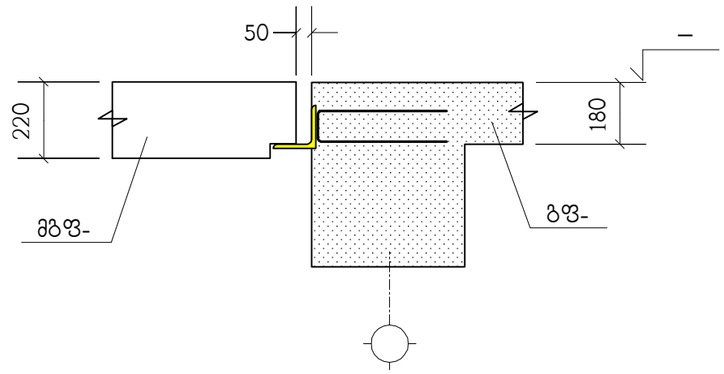

4

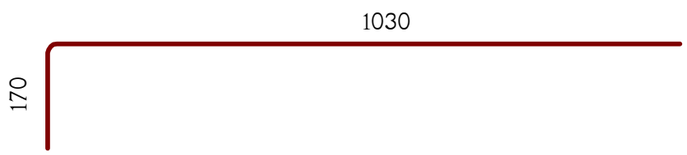

პოზიცია	აღნიშვნა	დასახელება	რაოდ. ც.	შენიშვნა
		მზფ-1	1	
1	დაიჭრას ადგილზე	Φ12AIII სახსტ. 5781-82* L=10.75 კმ.	–	9546 კგ.
2		Φ12AIII სახსტ. 5781-82* L=3000	284	2.66 კგ.
3		Φ12AIII სახსტ. 5781-82* L=640	784	0.57 კგ.
4		Φ12AIII სახსტ. 5781-82* L=1200	472	1.06 კგ.
		B25 კლასის. ბეტონი		110.6 მ³

თანამდებობა	გვარი	ხელმოწერა	ქ. თბილისი, მ.ხერგიანის ქ.№19 ს/კ 01.11.10.008.221, მრავალბინიანი საცხოვრებელი სახლი				შ.პ.ს. "ზოლე" ს/კ 400208869
არქიტექტორი	გ.თავაძე		კონსტრუქციული ნაწილი				
			მზფ-1, არმირების დეტალები				
კონსტრუქტ.	ლ.ჯაიანი						
შემოწმა	ა.არჩილია		სტადია მ	ფურც. კ-79	ფ-ბი	დაკვ.№	

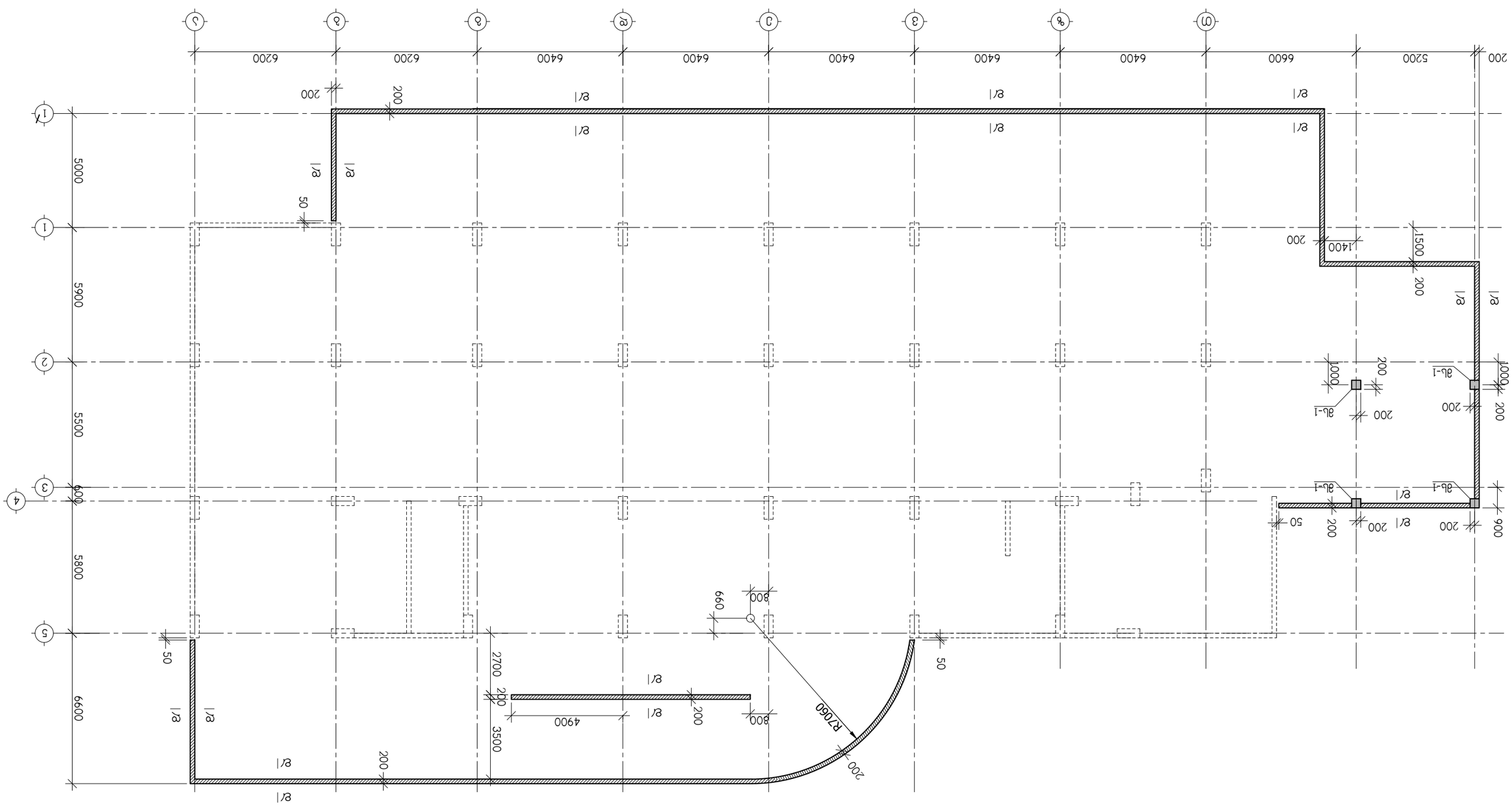

Ознакомился				
Разраб.				
Н.контр.				
ГИП				
Утв.				

Изм.	Кол.уч.	Лист	№ док.	Подп.	Дата	
Разраб.						
Н.контр.						
ГИП						

Стадия	Лист	Листов
Р	3	

Многоквартирный жилой дом с встроенными помещениями и подземной автостоянкой по ул. Дружбы в районе дома №19 Б/Д 01.11.10.008.221 в г. Ташкент, Яккасарайский район, массив Кашгар

Схема расположения ростверков. Отм. -3.10 (абс. 0.00 соответствует отм. 620.30 Б.С.)

Инв. № подл. | Подп. и дата | Взам. инв. №

69880208 "ЭЛЬТЕЗ" Ч/Ч 400208869

მონოლითური სვეტი მს-1

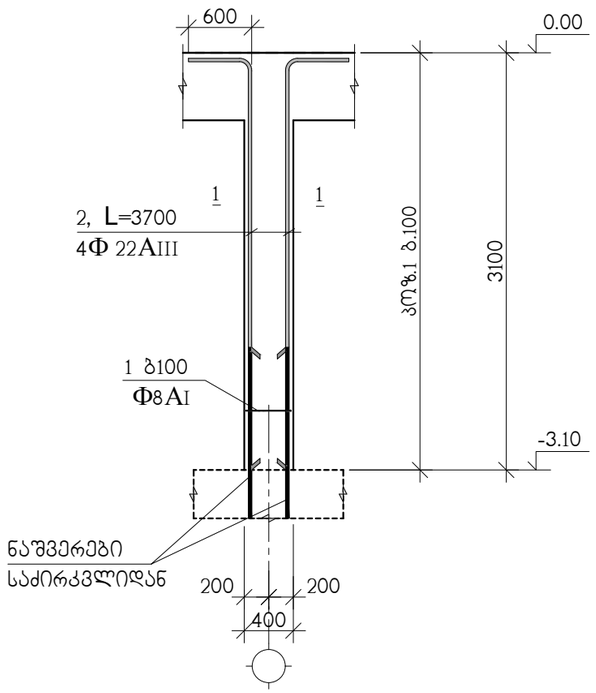

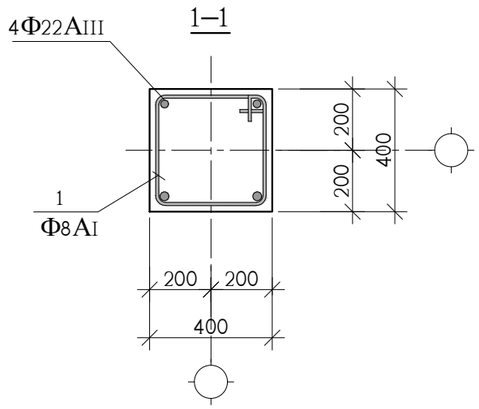

1

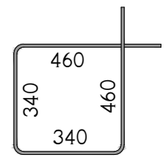

პოზ.	აღნიშვნა	დასახელება	რაოდ. ც.	ერთ-ეული
		მს-1 -3.10 ნიშნულიდან 0.00 ნიშნულამდე	4	
1		Φ8AI სახსტ. 5781-828* L=1600	33	0.64 კგ.
2		Φ22AIII სახსტ. 5781-828* L=3700	4	11.05 კგ.
		B 25 კლასის ბეტონი		0.5 მ^3

თანამდებობა	გვარი	ხელმოწერა	ქ. თბილისი, მ.ხერგბიანის ქ. №19 ს/კ 01.11.10.008.221 მრავალბინიანი საცხოვრებელი სახლი				შპს "ოლდ" ს/კ 400208869
არქიტექტ.	გ.თავაძე		კონსტრუქციული ნაწილი				
კონსტრუქტ.	ა.არჩილია		მონოლითური სვეტი მს-1				
შეამოწმა	ლ.ჯაიანი		სტადია მ	ფურც. კ-81	ფ-ბი	დაკვ. №	

მონოლითური კედლის არმირება

ღ–ღ

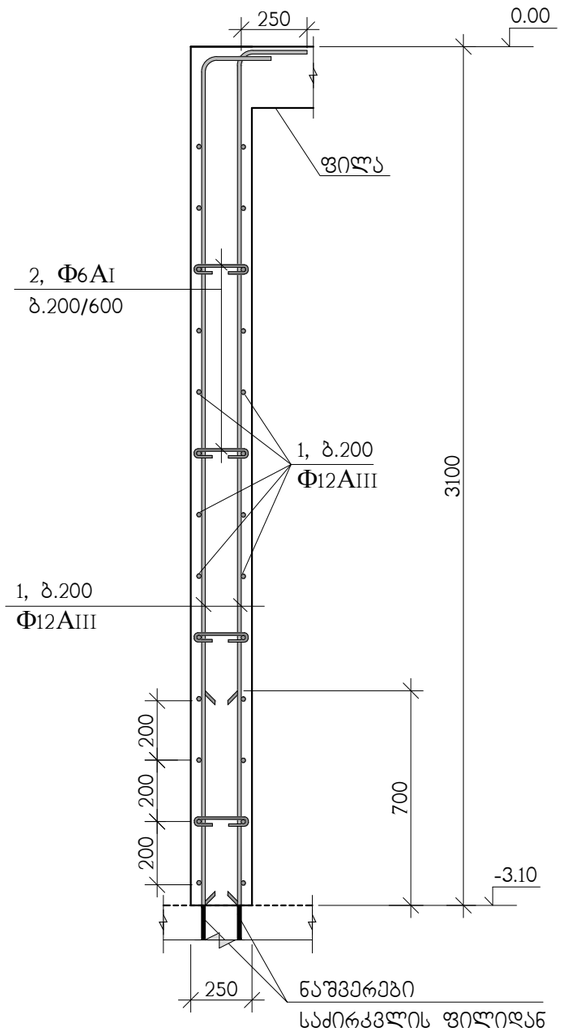

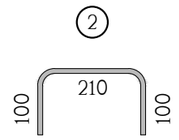

პოზ.	აღნიშვნა	დასახელება	რაოდ. ც.	ერთ-ეული
		მონოლითური კედლები (ღ-ღ)	–	
1	დაიჭრას აღბილზე	Φ12AIII სახსტ. 5781-828* L=9385 ბრძ.მ	–	8340 კგ.
3		Φ6AI სახსტ. 5781-828* L=410	3800	0.09 კგ.
		B 25 კლასის ბეტონი		85 მ^3

თანამდებობა	გვარი	ხელმოწერა	ქ. თბილისი, მ.ხერგიანის ქ. №19 ს/კ 01.11.10.008.221 მრავალბინიანი საცხოვრებელი სახლი				შპს "ოლდ" ს/კ 400208869
არქიტექტ.	გ.თავაძე		კონსტრუქციული ნაწილი				
კონსტრუქტ.	ა.არჩილია		მონოლითური კედლების არმირება				
შეამოწმა	ლ.ჯაიანი		სტადია მ	ფურც. კ-82	ფ-ბი	დაკვ. №	

№ პოზ.	ელემენტის დასახელება	რაოდენობა. ც	არმატურის ნაკეთობანი კგ სახსტ. 5781-82*							ჩასატანებელი ნაკეთობანი		ბეტონი მ^3	ლითონი ტ
			AI		AIII					c255			
			Ф6	Ф8	Ф12	Ф16	Ф22	Ф25	Ф28	∟	ფურც.		
	საძირკველი												
	სფ-1	1	–	–	1344	16688	–	71457	6381	–	–	969+68	95.87
	სულ				**1344**	**16688**		**71457**	**6381**			**969+68**	**95.87**
	ფილები												
	გფ-1	1	–	–	17649	–	660	–	–	1664	–	149.7	19.97
	გფ-2	4	–	–	75216	–	–	–	–	–	–	642.4	75.22
	გფ-3	4	–	–	75216	–	–	–	–	–	–	642.4	75.22
	გფ-4	3	–	–	53922	–	–	–	–	–	–	481.8	53.92
	გფ-5	1	–	–	18255	–	–	–	–	–	–	163.5	18.25
	გფ-6	1	–	–	711	–	–	–	–	–	–	6.7	0.71
	სულ				**240969**		**660**			**1664**		**2086.5**	**243.29**
	კოჭები												
	ტმკ-1	–	–	19196	–	–	–	100084	–	–	–	565.4	119.28
	სულ			**19196**				**100084**				**565.4**	**119.28**
	კიბეები												
	კიბე-1	1	–	–	4484	–	–	–	–	–	–	40.8	4.48
	კიბე-2	1	–	–	4129	–	–	–	–	–	–	37.8	4.13
	სულ				**8613**							**78.6**	**8.61**
	კედლები												
	დფრ-1		150	–	3580	–	–	–	–	–	–	44	3.73
	დფრ-2		150	–	3730	–	–	–	–	–	–	46	3.88
	დფრ-3		180	–	4890	140	90	–	–	–	–	56	5.30
	დფრ-4		70	–	1970	270	180	–	–	–	–	21	2.49
	დფრ-5		170	–	5370	–	–	–	–	–	–	45	5.54
	მონ.კედლები		130	–	3060	–	–	–	–	–	–	31	3.19
			850		**22600**	**410**	**270**					**243**	**24.13**

თანამდებობა	გვარი	ხელმოწერა	ქ. თბილისი, მ.ხერგიანის ქ.№19 ს/ქ 01.11.10.008.221, მრავალბინიანი საცხოვრებელი სახლი				შ.პ.ს. "შოდე" ს/ქ 400208869
არქიტექტორი	გ.თავაძე		კონსტრუქციული ნაწილი				
			მასალების ამოკრება (დასაწყისი)				
კონსტრუქტ.	ლ.ჯაიანი						
შემამოწმა	ა.არჩილია		სტადია მ	ფურც. კ-83	ფ-ბი	დაკვ.№	

№ პოზ.	ელემენტის დასახელება	რაოდენობა. ც	არმატურის ნაკეთობანი კგ სახსტ. 5781-82*							ჩასატანებელი ნაკეთობანი		ბეტონი მ^3	ლითონი ტ
			AI		AIII					c255			
			Ф6	Ф8	Ф12	Ф16	Ф22	Ф25	Ф28	–	ფურც.		
	სვეტები												
	-3.40 დან 4.50		–	4540	–	–	5880	–	12280	–	–	99	22.70
	4.50 დან 14.40		–	5170	–	–	–	8360	5480	–	130	115.5	19.14
	14.40 დან 21.00		–	2180	–	–	–	3010	2010	–	–	56	7.20
	21.00 დან 27.60		–	2180	–	–	–	7500	–	–	90	56	9.77
	27.60 დან 34.20		–	1740	–	–	2300	4540	–	–	–	30	8.58
	34.20 დან 40.80		–	1740	–	–	4460	630	–	–	320	30	7.15
	40.80 დან 43.30		–	30	–	–	60	–	–	–	10	0.6	0.10
				17580			**12700**	**24040**	**19770**		**550**	**387**	**74.64**
	პანდუსი	1	–	–	**2196**	–	–	–	–	–	–	15	2.2
	მიშენება												
	მსფ-1	1	–	–	12260	–	140	–	–	–	–	120+24	12.4
	მბფ-1	1	–	–	11360	–	–	–	–	–	–	110.6	11.36
	მკდლ	–	340	–	8340	–	–	–	–	–	–	85	8.68
	მს-1	–	–	130	–	–	290	–	–	–	–	3	0.42
	სულ		**340**	**130**	**31960**		**430**					**342.6**	**32.86**

თანამდებობა	გვარი	ხელმოწერა	ქ. თბილისი, მ.ხერგბიანის ქ.№19 ს/კ 01.11.10.008.221, მრავალბინიანი საცხოვრებელი სახლი			შ.პ.ს. "ზოდე" ს/კ 400208869
არქიტექტორი	გ.თავაძე		კონსტრუქციული ნაწილი			
			მასალების ამოკრება (დასასრული)			
კონსტრუქტ.	ლ.ჯაიანი					
შემოწმა	ა.არჩილია		სტადია მ	ფურც. კ-84	ფ-ბი	დაკვ.№

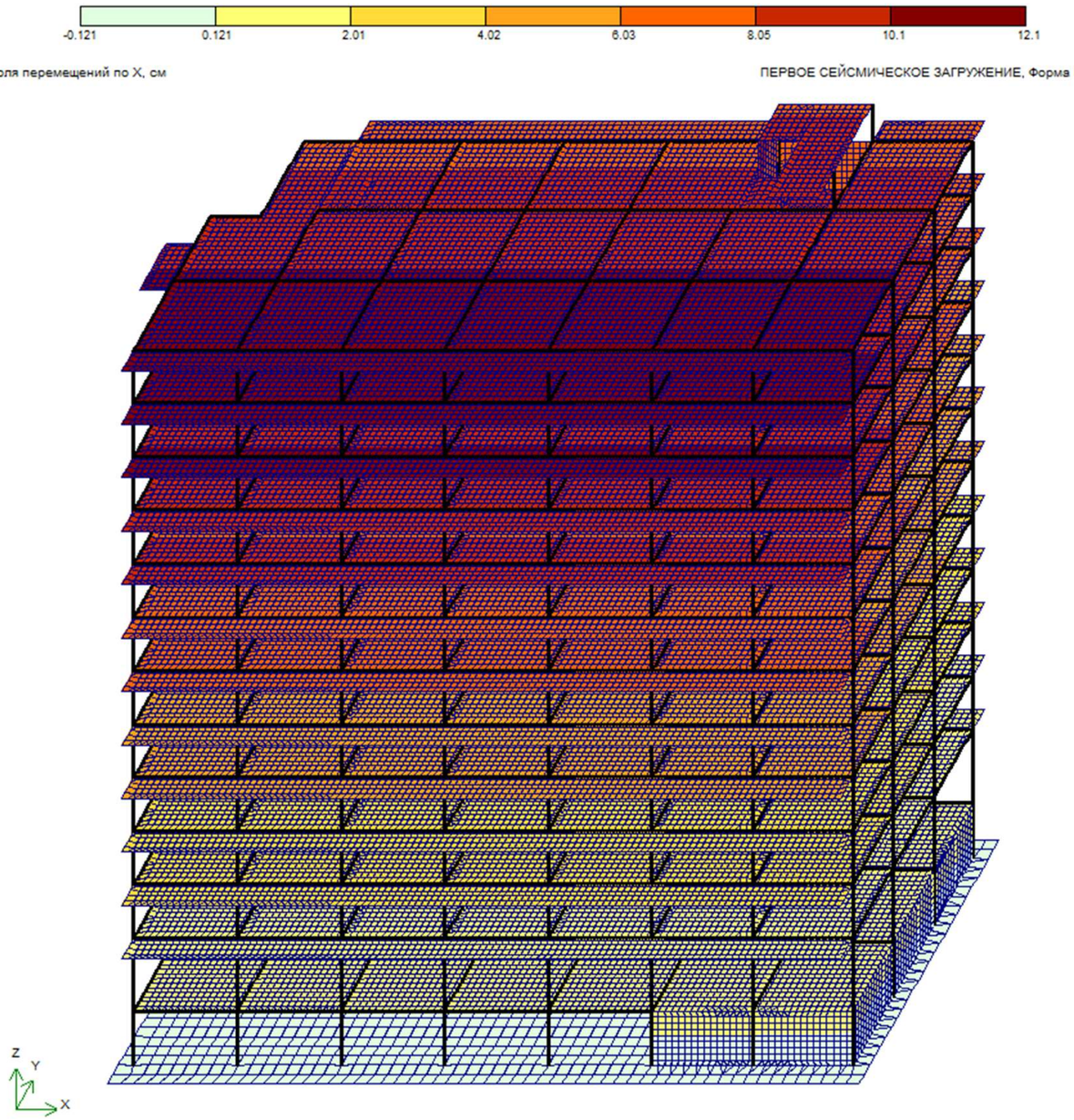

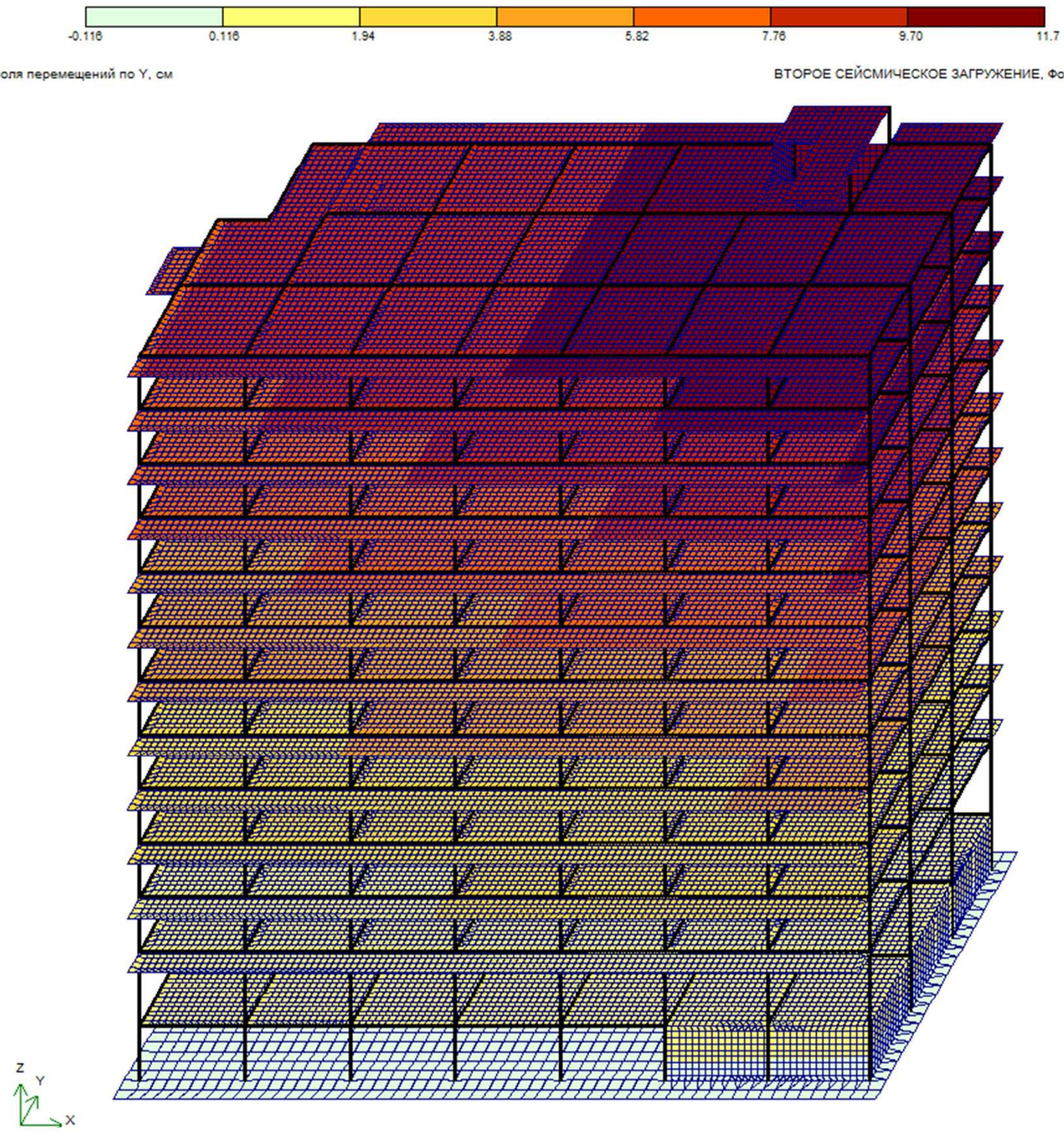

კონსტრუქტორი ლ.ჯაიანი

Суммарные нагрузки на стены и колонны, тс, тс*см

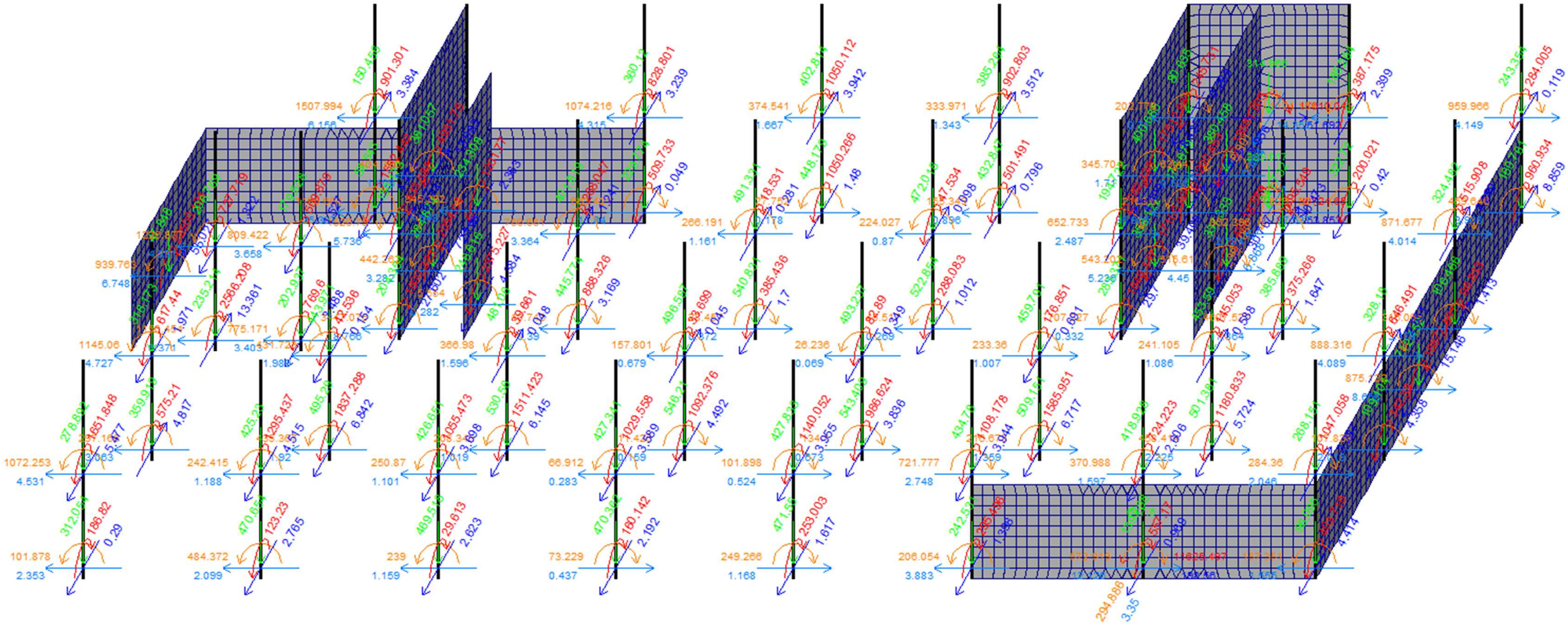



Таблица частот и периодов колебаний

Форма	Частота, Гц	Период, с	Сейсмика 1,ма...	Сейсмика 2,м
1	0.51	1.9760	66.0	0.6
2	0.55	1.8209	0.2	71.2
3	0.67	1.4947	8.2	0.9
4	1.84	0.5432	10.7	0.5
5	2.52	0.3964	0.1	13.2
6	2.63	0.3802	2.0	0.8
7	3.24	0.3089	0.0	0.0
8	3.57	0.2799	0.0	0.0
9	3.61	0.2771	3.0	0.2
10	4.11	0.2431	0.1	0.0
Сумма			90.2	87.3

კონსტრუქტორი ლ.ჯაიანი

შ.პ.ს. “კონსტუდიო”

ს ა ე ქ ს პ ე რ ტ ო დ ა ს კ ვ ნ ა

ქ. თბილისი, მ. ხერგიანის ქ. №19, ს/კ 01.11.10.008.221,
მრავალბინიანი საცხოვრებელი სახლის პროექტის

კონსტრუქციულ ნაწილზე

თბილისი 2024

<u>განსახილველი საპროექტო დოკუმენტაცია:</u>

1. შ.პ.ს. "გენგეო"-ს საინჟინრო-გეოლოგიური კვლევის შედეგები.
2. არქიტექტურული პროექტის ელექტრონული (pla) ვექტორული ფაილი.
3. პროექტის კონსტრუქციული ნაწილის ელექტრონული (pdf) ფაილი.
4. "მონომახ-საპრ 2013" პროგრამული კომპლექსის გამოყენებით შესრულებული კონსტრუქციების მოდელირება-გაანგარიშების (chg) ფაილი.

<u>საერთო:</u>

საპროექტო მრავალბინიანი საცხოვრებელი სახლის შენობა 12 სართულიანია, ერთი მიწისქვეშა (ავტოსადგომი) სართულით. სამშენებლო უბნისათვის ქარის წნევის ნორმატიული მნიშვნელობა W_0=0.85 კპა; თოვლის საფარის წონა – 0.50 კპა; საანგარიშო სეისმურობა – 8 ბალი.

შენობისთვის საძირკვლების ფუძედ მიღებულია I სგე – სუბარგილიტები, ქვიშაქვის შუაშრეებით (ფენა №2): $\varphi = 22^0$; E = 30,5 მპა; c=28 კპა. საძირკვლები – 100 სმ სისქის მონოლითური რკინაბეტონის მთლიანი ფილა. შენობა კონსტრუქციული თვალსაზრისით გადაწყვეტილია მონოლითური რკინაბეტონის კარკასულ-კავშირებიანი სისტემით: სვეტები სიმაღლეში ცვალებადი განიკვეთებით 400X1000, 400X700, 400X400; კოჭები განიკვეთით 400X550(h) და 200X500(h); 180 მმ სისქის გადახურვების ფილები; 200 სმ სისქის დიაფრაგმა-კედლები. მზიდი კონსტრუქციებისათვის ბეტონის კლასი მიღებულია B25. სამშენებლო არმატურის საპროექტო კლასებია AIII, AI.

შენობის ფუძე-საძირკვლების და მზიდი სისტემის სივრცული მოდელირება-გაანგარიშება შესრულებულია "მონომახ-საპრ 2013" პროგრამული კომპლექსის გამოყენებით, სტანდარტული სპექტრული მეთოდით.

მოცემული კონსტრუქციული ნაწილის მხაზველობითი ნაწილი (განიკვეთები და არმირება) შეესაბამება და ასახავს კომპიუტერული მოდელირება-გაანგარიშების დაძაბულ-დეფორმირებული მდგომარეობის შედეგებს. წარმოდგენილი საპროექტო მუშა დოკუმენტაცია აკმაყოფილებს ქვეყანაში მოქმედ სამშენებლო ნორმებს და წესებს. ცალკეული შენიშვნები და რეკომენდაციები, რომლებიც დაფიქსირებული იქნა ჩვენს მიერ, პროექტის ავტორებმა გაითვალისწინეს, მიიღეს და ასახეს მუშა დოკუმენტაციის საბოლოო ვერსიაში.

დასკვნა:

წარმოდგენილი პროექტის კონსტრუქციულ ნაწილს ეძლევა დადებითი შეფასება

ექსპერტი, ინჟინერ-კონსტრუქტორი,
შპს "კონსტუდიო"-ს დირექტორი, ტმდ

ედიშერ წოწერია



თბილისი 12-08-2024