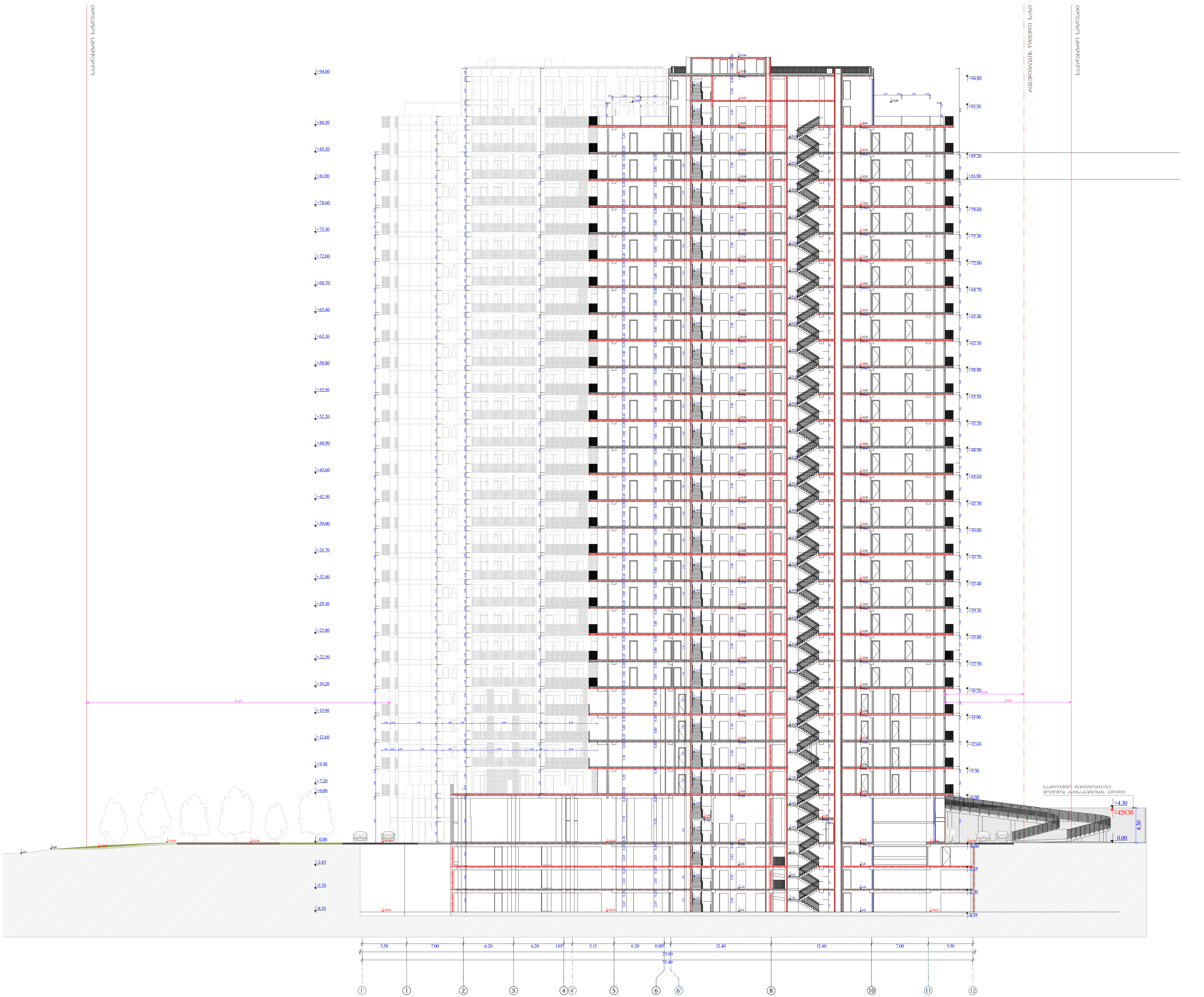

ობიექტის მისამართი

ს.კ. 01.11.04.026.046

ქ. თბილისი,
თ. შეშელიძის ქუჩა №18

ფუნქციური დანიშნულება

მრავალფუნქციური
კომპლექსი

შემსრულებელი ორგანიზაცია

შპს სტუდიო ალფა სახლი
ს.კ. 404664573

დირექტორი	
მ.პაპუკაშვილი	
არქიტექტორი	
მ.პაპუკაშვილი	

ჭრილი 1' - 12
ღერძებში

ბლოკის კედელი

გაძლიერებული ბეტონის სტრუქტურული ელემენტები 3 სთ-იანი ხანძარმედეგობით (სვეტი, კოჭი, დიაფრაგმა, იატაკისა და სახურავის ანაწყობი)

A "ა" ტიპის ბინა

B "ბ" ტიპის ბინა

A - 2

მასშტაბი	1 : 300
თარიღი	10/01/2025
ფურც.	137

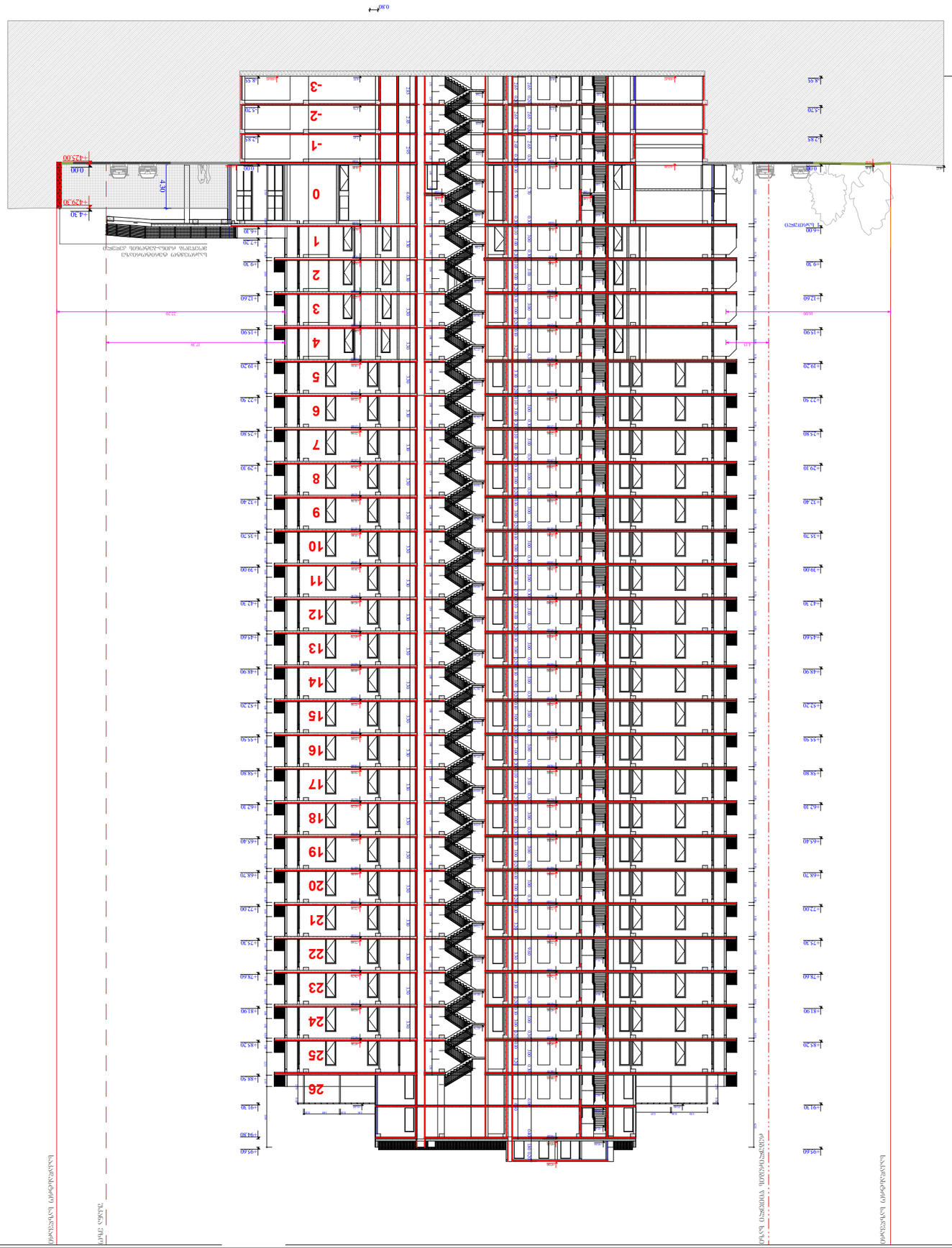

מגרש	1 : 300
תאריך	10/01/2025
עמוד	138

A - 2

- קו חתך וכיוון הסתכלות
- גובה מוחלט ביחס לגובה 0.00 של הפרויקט
- גובה מוחלט ביחס לגובה 0.00 של הקומה
- מספר קומה
- גובה מוחלט ביחס לגובה 0.00 של הקומה
- מספר קומה
- גובה מוחלט ביחס לגובה 0.00 של הפרויקט
- קו חתך וכיוון הסתכלות
- גבול מגרש
- קו בניין
- גבול מגרש
- גבול מגרש
- קו בניין
- קו בניין
- גבול מגרש
- קו בניין
- גבול מגרש
- קו בניין
- גבול מגרש

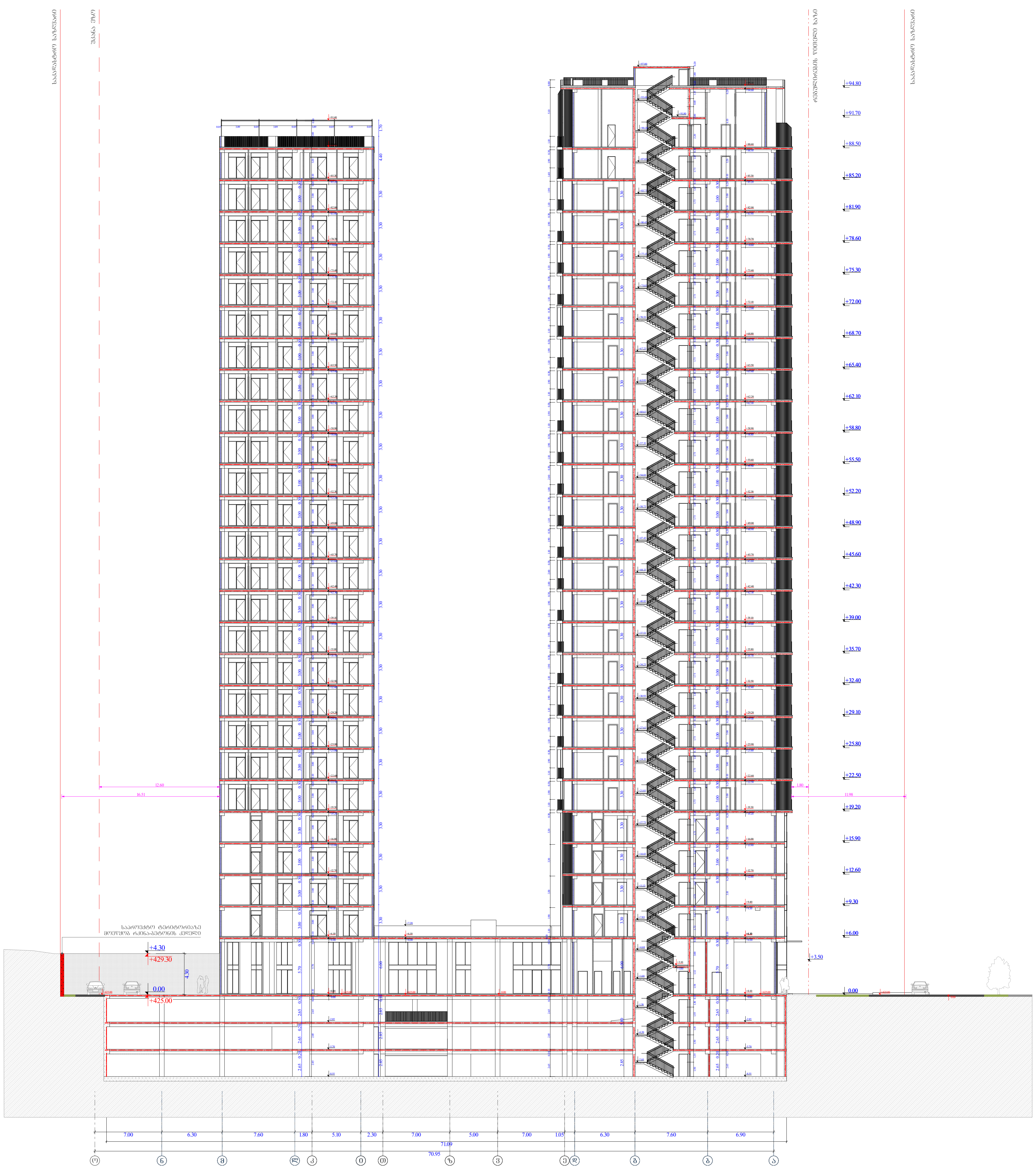

ობიექტის მისამართი

ს.კ. 01.11.04.026.046

ქ. თბილისი,
თ. შუშელიძის ქუჩა №18

ფუნქციური დანიშნულება

მრავალფუნქციური
კომპლექსი

შემსრულებელი ორგანიზაცია

შპს სტუდიო ალფა სახლი
ს.კ. 404664573

დირექტორი	
მ.პაპუკაშვილი	
არქიტექტორი	
მ.პაპუკაშვილი	

ჭრილი ო - ა
ღერძებში (1)

საკადასტრო საზღვარი

უკანა ეზო

განაშენიანების რეგულირების წითელი ხაზი

კედლის ცეცხლმედეგობის ხარისხი 1 საათი

კედლის ცეცხლმედეგობის ხარისხი 2 საათი

ჭრილი

ღერძის ხაზი

ბლოკის კედელი

"ა" ტიპის ზონა

"ბ" ტიპის ზონა

A - 2

მასშტაბი	1 : 300
თარიღი	10/01/2025
ფურც.	139

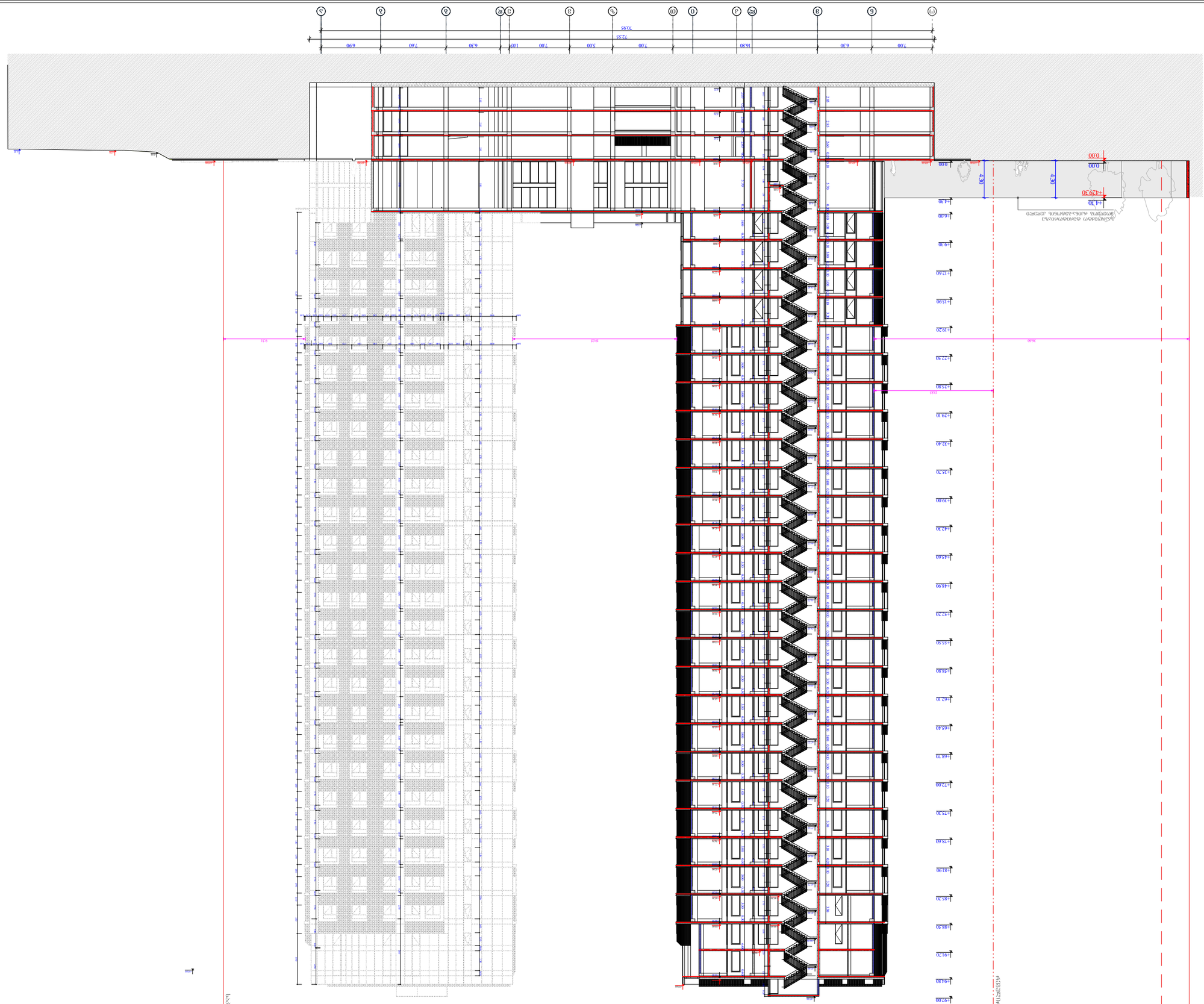

ՀՀ ՏԱՐԱԾՔԱՅԻՆ ԶԱՐԳԱՑՄԱՆ ՆԱԽԱՐԱՐՈՒԹՅԱՆ ՔԱՂԱՔԱՇԻՆՈՒԹՅԱՆ ԿՈՄԻՏԵ

ՀՀ, ՀԱՅԱՍՏԱՆ, ք. ՄԱՀՄԱՆԱԿԱԼԱՐ, ՀԱՆՐԱՊԵՏՈՒԹՅԱՆ ՊՈՂՈՏԱՅԻՆ ՀԱՄԱՐ Ն18

ՏԻՐԱԿԱԼՈՒՄ ԵՎ ՇԻՆԱՐԱՐՈՒԹՅԱՆ ՀԱՄԱՐ ՊԱՏԱՍԽԱՆԱՏՎՈՂ ԱՆՁԻՆՔ

ՀՀ ՏԱՐԱԾՔԱՅԻՆ ԶԱՐԳԱՑՄԱՆ ՆԱԽԱՐԱՐՈՒԹՅԱՆ ՔԱՂԱՔԱՇԻՆՈՒԹՅԱՆ ԿՈՄԻՏԵ

ք. ՄԱՀՄԱՆԱԿԱԼԱՐ, ՀԱՆՐԱՊԵՏՈՒԹՅԱՆ ՊՈՂՈՏԱՅԻՆ ՀԱՄԱՐ Ն18

ՏԻՐԱԿԱԼՈՒՄ ԵՎ ՇԻՆԱՐԱՐՈՒԹՅԱՆ ՀԱՄԱՐ ՊԱՏԱՍԽԱՆԱՏՎՈՂ ԱՆՁԻՆՔ

ՀՀ, ՀԱՅԱՍՏԱՆ, ք. ՄԱՀՄԱՆԱԿԱԼԱՐ, ՀԱՆՐԱՊԵՏՈՒԹՅԱՆ ՊՈՂՈՏԱՅԻՆ ՀԱՄԱՐ Ն18

ՏԻՐԱԿԱԼՈՒՄ ԵՎ ՇԻՆԱՐԱՐՈՒԹՅԱՆ ՀԱՄԱՐ ՊԱՏԱՍԽԱՆԱՏՎՈՂ ԱՆՁԻՆՔ

ՀՀ ՏԱՐԱԾՔԱՅԻՆ ԶԱՐԳԱՑՄԱՆ ՆԱԽԱՐԱՐՈՒԹՅԱՆ ՔԱՂԱՔԱՇԻՆՈՒԹՅԱՆ ԿՈՄԻՏԵ

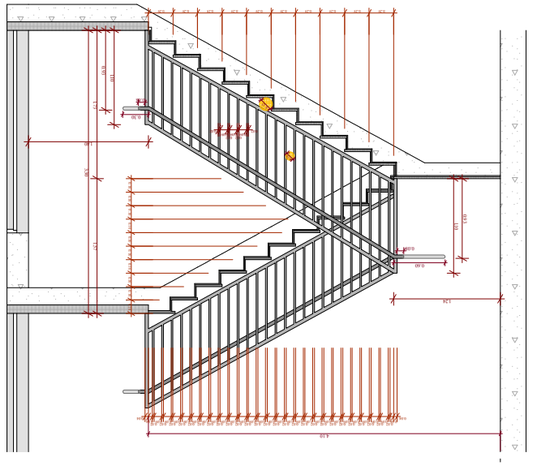

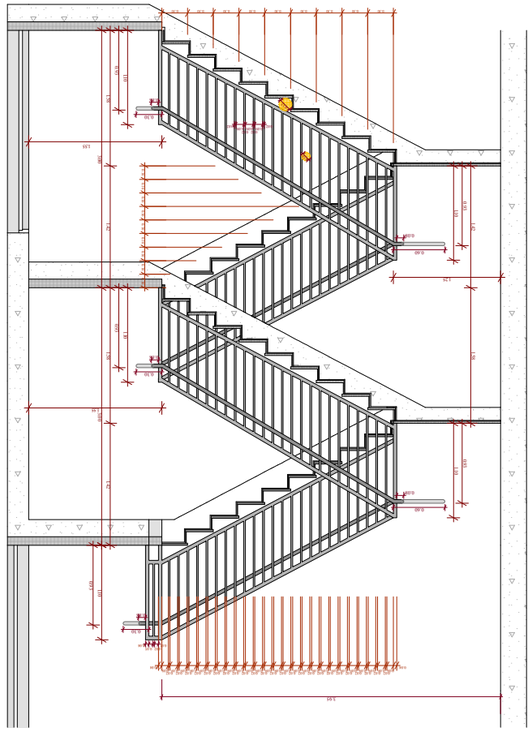

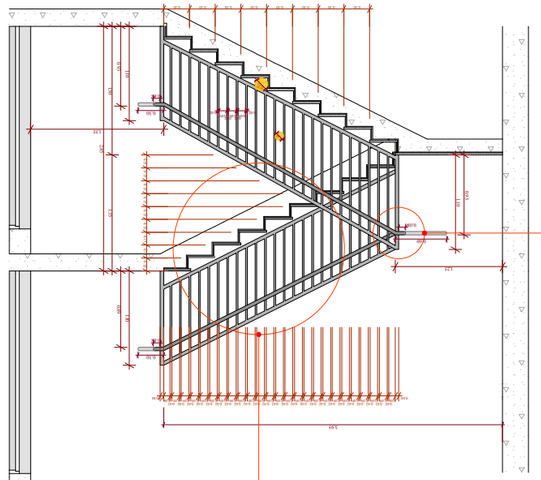

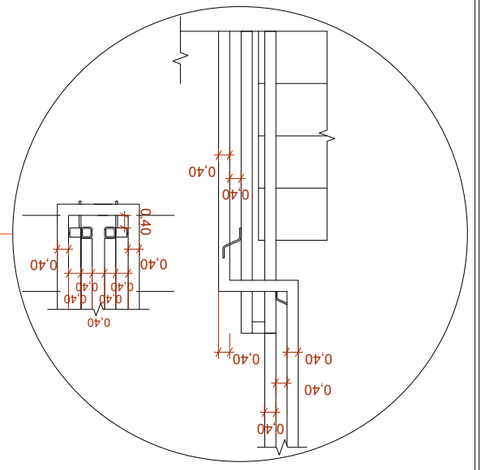

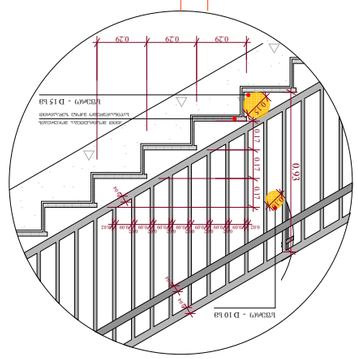
0.29
0.29
0.29
0.17
0.17
0.17

ՀԱՅԱՍՏԱՆԻ ՀԱՆՐԱՊԵՏՈՒԹՅԱՆ ԿԱՌԱՎԱՐՈՒԹՅԱՆ ՇԻՐԱԿԻ ՄԱՐԶԻ ԳՅՈՒՄՐԻ ՀԱՄԱՅՆՔԱՊԵՏԱՐԱՆ	ՇԻՆԱՐԱՐԱԿԱՆ ՀԱՄԱԼԻՐ ՈՒՍԱՆՈՂԱԿԱՆ ՆՊԱՏԱԿՈՎ ԿԱՌՈՒՑՎԱԾՔՆԵՐԻ ՇԻՆԱՐԱՐՈՒԹՅԱՆ ՄԱՍՆԱԳԻՏԱԿԱՆ ՄԱՍ	ՀՀ, ՇԻՐԱԿԻ ՄԱՐԶ, ք. ԳՅՈՒՄՐԻ, ՀԱՄԱՅՆՔԱՊԵՏԱՐԱՆԻ ՇԵՆՔ, ՀԱՍՑԵ ՆՈՐ ՇԵՆՔԵՐԻ ԿԱՌՈՒՑՄԱՆ ՀԱՄԱՐ	ԾԱԾԿԱԳԻՐ

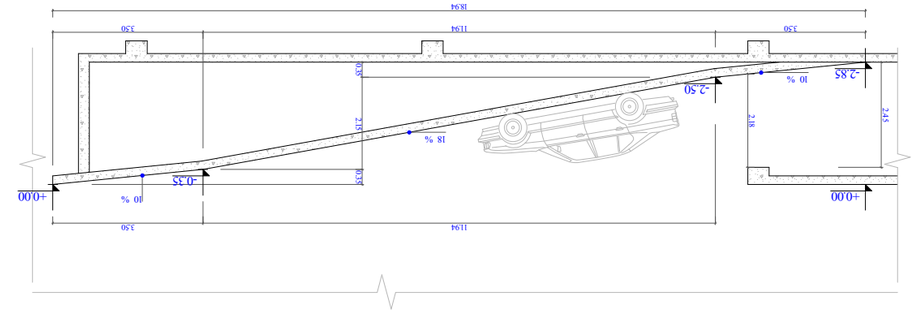

ს.ნ.ნ.ნ