შენობა-ნაგებობის უსაფრთხოების წესებთან შესაბამისობის ანალიზი

გამოყენებული წესები - „შენობა-ნაგებობის უსაფრთხოების წესები“

ჩამოთვალეთ შენობის დაკავებულებები და აღწერეთ თითოეული გამოყენება
მცირე საფრთხის შემცველი სასაწყობე ჯგუფი (სწ-2) შემოზღუდული ავტოსადგომი, სათავსები -5.60, და -2.80 ნიშნულებზე
დამხმარე ჯგუფი (დს) სახანძრო ტუმბო, წყლის რეზერვუარი -5.60 ნიშნულზე
სავაჭრო ჯგუფი (სვ) მაღაზია ±0.00 ნიშნულზე
საქმიანი ჯგუფი (სქ) ოფისები +3.30, +6.50 და +9.70 ნიშნულებზე
საცხოვრებელი ჯგუფი (სც-2) მრავალბინიანი საცხოვრებელი +9.70, +12.90, +16.10, +19.30, +22.50 და +25.70 ნიშნულებზე

კონსტრუქციის ტიპი:	
განსაზღვრეთ კონსტრუქციის არსებული შენობისთვის: მაგალითი: II-A, II-B, V-A, V-B	
განსაზღვრეთ კონსტრუქციის ტიპი ახალი შენობისთვის: მაგალითი: II-A, II-B, V-A, V-B	I-B
შერეული კონსტრუქციის შემთხვევაში მიუთითეთ ტიპები, რომელიც გამოყენებული იქნება, განსაზღვრეთ ტიპები და მათი მდებარეობა:	

სიმაღლის შეზღუდვები ცხრილი 503 -ის მიხედვით		
დაკავებულობები	დასაშვები სართულიანობა	შემოთავაზებული სართულიანობა
სწ-2	11	2
დს	5	1
სვ	11	1
სქ	11	3
სც-2	11	6
	დასაშვები სიმაღლე	შემოთავაზებული სიმაღლე
შენობის სიმაღლე =	48.8	31.30

მიწის დონის ზემოთ სართულ(ებ)ის რაოდენობა =		9 +2 მიწის დონის ქვედა

ფართობის შეზღუდვები ცხრილი 503 -ის მიხედვით		
დაკავებულობები	დასაშვები ფართობი (სართულზე)	შემოთავაზებული ფართობი (სართულზე)
დს -5.60 ნიშნულზე	3300	32.2
სწ-2 -5.60 ნიშნულზე	7340	592.1
სწ-2 -2.80 ნიშნულზე	7340	568.9
სვ ±0.00 ნიშნულზე	შეუზღუდავი	590.4
სქ +3.30 ნიშნულზე	შეუზღუდავი	672.5
სქ +6.50 ნიშნულზე	შეუზღუდავი	672.5
სქ +9.70 ნიშნულზე	შეუზღუდავი	464.3
სც-2 +9.70 ნიშნულზე	შეუზღუდავი	199.3
სც-2 +12.90 ნიშნულზე	შეუზღუდავი	669.5
სც-2 +16.10 ნიშნულზე	შეუზღუდავი	669.5
სც-2 +19.30 ნიშნულზე	შეუზღუდავი	662.7
სც-2 +22.50 ნიშნულზე	შეუზღუდავი	676.5
სც-2 +25.70 ნიშნულზე	შეუზღუდავი	679.8
შემოთავაზებული ფართობების ჯამი =	7150.2	
სართულების რაოდენობა =	9 +2 მიწის დონის ქვედა	
შენობის საერთო ფართობი =	9295.1	

გარე კედლის ცეცხლმედეგობისა და ღიობისადმი მოთხოვნები ცხრილების 602-ის და 705.8 -ის მიხედვით									
გარე კედელი	ხანძარსაწინააღმდეგო მანძილი (მეტრი)	ცეცხლმედეგობის ხარისხი		კედლის ღიობების ფართობი (კედლის %)					
		მოთხოვნილი	გათვალისწინებული	დასაშვები			გათვალისწინებული		
				დაცული	დაუცველი საშხეფებით	დაუცველი	დაცული	დაუცველი საშხეფებით	დაუცველი
„1-4“	0.1	2	2	დაუშვებელი	დაუშვებელი	დაუშვებელი	0	0	0
„ა-თ“	>9.0	0	-	შეუზღუდავი	შეუზღუდავ	შეუზღუდავ	-	-	-
„4-1’“	0.1	2	2	დაუშვებელი	დაუშვებელი	დაუშვებელი	0	0	0
„თ-ა“	>9.0	0	-	შეუზღუდავ	შეუზღუდავ	შეუზღუდავ	-	-	-

ხანძრისაგან დაცვის სისტემებისადმი მოთხოვნები							
დაკავებულობები/ სივრცეები/გასასვლელი საშუალებები	ავტოსაშხეფი სისტემა	ალტერნატიული ავტომატური ცეცხლსაქრობი სისტემები	სახანძრო განგაშისა, კვამლაღმომჩენი და ცეცხლაღმომჩენი სისტემები	სახანძრო მილდგარების სისტემები	კვამლის საკონტროლო სისტემები	ხელის ცეცხლმაქრი	საავარიო განგაშის სისტემები
სასაწყობე ჯგუფი სწ-2 (დახურული ავტოსადგომი)	კი	-	1.საგანგებო ხმოვანი განგაშის საკომუნიკაციო სისტემა 2.სახანძრო განგაშის ხელით სამართავი კოლოფი	-	მექანიკური განიავება	კი	-
სავაჭრო ჯგუფი სვ	-	-	1.საგანგებო ხმოვანი განგაშის საკომუნიკაციო სისტემა 2.სახანძრო განგაშის ხელით სამართავი კოლოფი	-	-	კი	-
საქმიანი ჯგუფი სქ	-	-	1.საგანგებო ხმოვანი განგაშის საკომუნიკაციო სისტემა 2.სახანძრო განგაშის	-	-	კი	-
საცხოვრებელი ჯგუფი სც-2 (ბინები)	-	-	1.კვამლზე მორეაგირე მაუწყებელი 2.ცეცხლის ავტომატური აღმომჩენი	-	-	-	-
დამხმარე ჯგუფი დს (სახანძრო ტუმბოს ოთახი, წყლის რეზერვუარი, გენერატორი)	-	-	1.კვამლის ავტომატური აღმომჩენი	-	-	-	-

კიბის უჯრედები	-	-	1.სახანძრი განყოფილებასთან კავშირის სიტემა 2.საგანგებო ხმოვანი განგაშის საკომუნიკაციო სისტემა 3.კვამლის ავტომატური აღმომჩენი	კი	-	-	-
კიბის ტამბური	-	-	1.კვამლის ავტომატური აღმომჩენი	კი	-	-	-
ლიფტები	-	-	სახანძრო განყოფილებასთან კავშირის სიტემა	-	დაწნევის სისტემა	-	-
ლიფტის სამანქანო ოთახი	-	-	კვამლის ავტომატური აღმომჩენი	-	-	-	-
დერეფანი	-	-	1.საგანგებო ხმოვანი განგაშის საკომუნიკაციო სისტემა 2.სახანძრო განგაშის ხელით სამართავი კოლოფი	კი	-	კი	-
ჰაერის კონდინცირების სისტემები	-	-	არხის კვამლაღმომჩენი	-	-	-	-
სახანძრო-სამაშველო სამსახურის მიერ გამოსაყენებელი მისაერთებლები				კი			
სახანძრო ტუმბო, წყლის რეზერვუარი (განთვსებულია მიწისქვეშა სართულზე)				კი (-5.60ნიშ)			

განიავებისადმი მოთხოვნები		
დაკავებულობები/სივრცეები/გასასვლელი საშუალებები	ბუნებრივი განიავება	ხელოვნური განიავება
სასაწყობე ჯგუფი სწ-2 (შემოზღუდული ავტოსადგომი)	კი	კი
სავაჭრო სვ	-	კი
საოფისე სქ	-	კი
საცხოვრებელი ჯგუფი სც-2	-	კი
დამხმარე ჯგუფი დს	კი	-
კიბის უჯრედები	კი	-
კიბის ტამბური	კი	-
ლიფტი	კი	-
დერეფანი	კი	-

თითოეული სართულიდან გასასვლელი საშუალება										
სართულები	დაკავებულობა და დაკავებულობის დატვირთვის ჯამური მაჩვენებელი	მოთხოვნილი გასასვლელების/გასასვლელთან მისადგომის რაოდენობა	გათვალისწინებული გასასვლელების/გასასვლელთან მისადგომის რაოდენობა და ტიპი	გასასვლელი საშუალებების სიგანე(მეტრი)					
				გზა-კიბეები		დერაფანი,		გასასვლელის გზაკარი	
				მოთხოვნილი	გათვალისწინებული	მოთხოვნილი	გათვალისწინებული	მოთხოვნილი	გათვალისწინებული
მიწის დონის ქვედა -2 სართული	სწ-2, დს დ.დ. 36	2	2 გზა-კიბე	1.10	1.20	1.20	1.60	0.82	0.92
მიწის დონის ქვედა -2 სართული	სწ-2 დ.დ. 33	2	2 გზა-კიბე	1.10	1.20	1.20	1.60	0.82	0.92
პირველი სართული	სვ დ.დ. 211	3	3 გზა-კარი	-	-	-	-	0.82	0.92
მეორე სართული	სქ დ.დ. 65	2	2 გზა-კიბე	1.10	1.20	1.20	1.60	0.82	0.92
მესამე სართული	სქ დ.დ. 65	2	2 გზა-კიბე	1.10	1.20	1.20	1.60	0.82	0.92
მეოთხე სართული	სქ, სც-2 დ.დ. 63	2	2 გზა-კიბე	1.10	1.20	1.20	1.60	0.82	0.92
მეხუთე სართული	სც-2 დ.დ. 41	2	2 გზა-კიბე	1.10	1.20	1.20	1.60	0.82	0.92
მეექვსე სართული	სც-2 დ.დ. 41	2	2 გზა-კიბე	1.10	1.20	1.20	1.60	0.82	0.92
მეშვიდე სართული	სც-2 დ.დ. 41	2	2 გზა-კიბე	1.10	1.20	1.20	1.60	0.82	0.92
მერვე სართული	სც-2 დ.დ. 39	2	2 გზა-კიბე	1.10	1.20	1.20	1.60	0.82	0.92

წყალსადენი სისტემის ფიქსირებული მოწყობილობების რაოდენობა ცხრილი 1602.1-ის მიხედვით													
სართულები	დაკავებულობა და დაკავებულობის დატვირთვის ჯამური მაჩვენებელი	ფიქსირებული მოწყობილობები(ცალი)											
		უნიტაზი		ტუალეტის ხელსაბანები		აბაზანა/შხაპი		სასმელი წყლის ფანტანი		სამომსახურეო ნიჟარა		სამზარეულოს ნიჟარა	
		მოთხოვნილი	წარმოდგენილი	მოთხოვნილი	წარმოდგენილი	მოთხოვნილი	წარმოდგენილი	მოთხოვნილი	წარმოდგენილი	მოთხოვნილი	წარმოდგენილი	მოთხოვნილი	წარმოდგენილი
მიწის დონის ქვედა სართული	შემოზღუდული ავტოსადგომი გარაჟი	-	-	-	-	-	-	-	-	-	-	-	-
Iსართული	სვ დ.დ. 211	2	2	2	2	-	-	2	2	2	2	-	-
IIსართული	სქ დ.დ. 65	6	6	6	6	-	-	6	6	6	6	-	-
IIIსართული	სქ დ.დ. 65	6	6	6	6	-	-	6	6	6	6	-	-
IVსართული	სქ დ.დ. 63	6	6	6	6	-	-	6	6	6	6	-	-

წყალსადენი სისტემის ფიქსირებული მოწყობილობების რაოდენობა-საცხოვრებელი ჯგუფი სც-2 და სც-3 ქვეჯგუფები ცხრილი 1602.1-ის მიხედვით											
სართულები	საცხოვრებელი ერთეულები	ფიქსირებული მოწყობილობები									
		უნიტაზი (ერთ საცხოვრებელ ერთეულზე)		ტუალეტის ხელსაბანები (ერთ საცხოვრებელ ერთეულზე)		აბაზანა/შხაპი (ერთ საცხოვრებელ ერთეულზე)		სამზარეულოს ნიჟარა (ერთ საცხოვრებელ ერთეულზე)		ავტომატური სარეცხი მანქანის მისაერთებელი	
		მოთხოვნილი	წარმოდგენილი	მოთხოვნილი	წარმოდგენილი	მოთხოვნილი	წარმოდგენილი	მოთხოვნილი	წარმოდგენილი	მოთხოვნილი	წარმოდგენილი
IV სართული	4 საცხოვრებელი ერთეული	მინ 1ც თითოს	მინ 1ც თითოს	მინ 1ც თითოს	მინ 1ც თითოს	მინ 1ც თითოს	მინ 1ც თითოს	მინ 1ც თითოს	მინ 1ც თითოს	1 (20 საცხ. ერთეულზე)	მინ 1ც თითოს
V,VI, VII სართული	12 საცხოვრებელი ერთეული	მინ 1ც თითოს	მინ 1ც თითოს	მინ 1ც თითოს	მინ 1ც თითოს	მინ 1ც თითოს	მინ 1ც თითოს	მინ 1ც თითოს	მინ 1ც თითოს	1 (20 საცხ. ერთეულზე)	მინ 1ც თითოს
VIII სართული	5 საცხოვრებელი ერთეული	მინ 1ც თითოს	მინ 1ც თითოს	მინ 1ც თითოს	მინ 1ც თითოს	მინ 1ც თითოს	მინ 1ც თითოს	მინ 1ც თითოს	მინ 1ც თითოს	1 (20 საცხ. ერთეულზე)	მინ 1ც თითოს

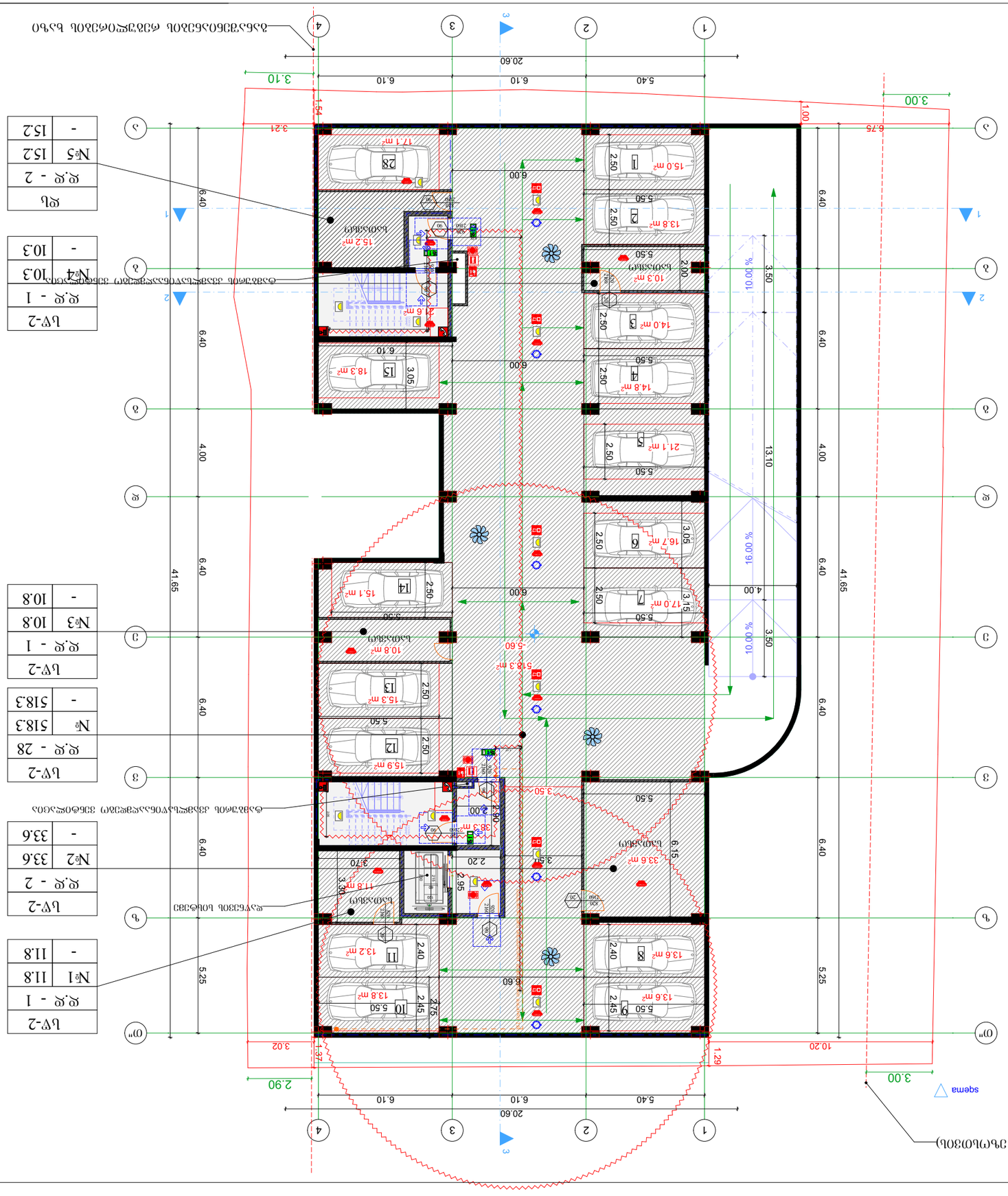

Б/3

Проектант	„Пътна агенция" гр.Велико Търново, ул. „Никола Габровски" №73-Б, ет.3
Проектант на част „Пътна безопасност"	инж. Ангел Ангелов

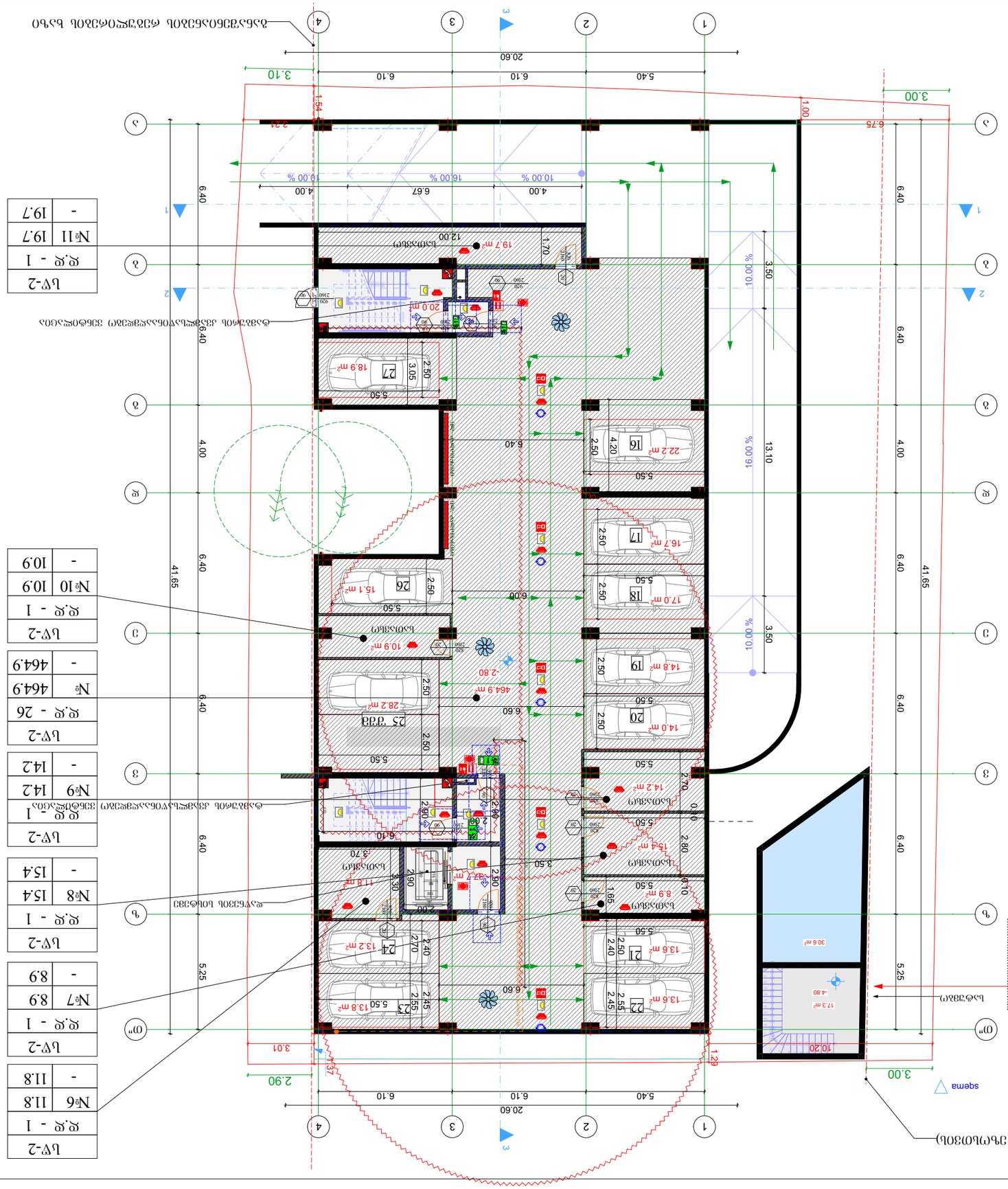

ბინის №11 ფრაგმენტი ნაწილობრივ ცალკა ნაგებობის ქვედა (ეზიანი) სართულის გეგმა

ს/ნ	ლეგენდა
	ბინის №11 ფრაგმენტი ნაწილობრივ ცალკა ნაგებობის ქვედა (ეზიანი) სართულის გეგმა

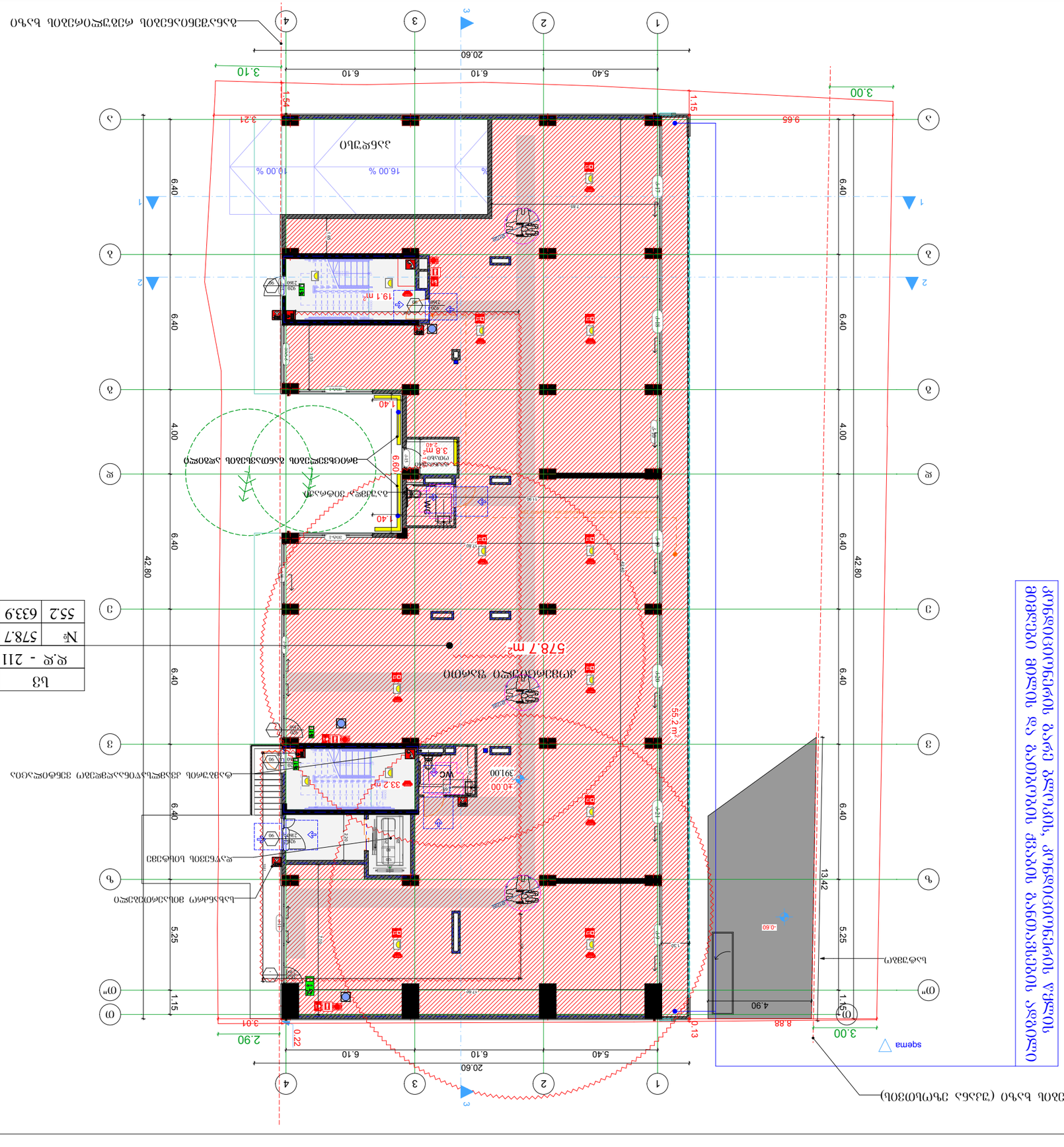
ბინა №73
ფართი 578.7 მ²
საერთო ფართი 633.9 მ²
ბინის ფართი 55.2 მ²
სველი წერტილი
სველი წერტილი
სველი წერტილი

№	Ед.бр.	Бр.
1	119.1	15
2	97.3	13
3	114.7	11
4	127.5	17
5	35.4	5
6	84.1	11

№	Ед.бр.	Бр.
1	139.7	20.6
2	113.8	16.5
3	128.7	14.0
4	40.8	5.4
5	97.7	13.6

Обект:	Изграждане на ново производствено, складово и административно здание
Адрес:	гр.Ш. "Промишлена" зона, ул.№ 70
Възложител:	ЕТ "Ивайло Стоянов"
Проектант:	инж. Ивайло Стоянов
Фаза:	Работен проект
Част:	Архитектурна
Мащаб:	1:100
Дата:	2023г.
Лист:	А-3
Листа:	1/3

Ивайло Стоянов
Рег.№ 406390640
тел. 598 66 70 70

Изготвил: инж. Ивайло Стоянов - Рег.№ 406390640

	Експлозивна опасност
	Експлозивна опасност
	Пожарогасителна система
	Пожарогасителна система
	Пожароизвестителна система
	Пожароизвестителна система
	Пожароизвест

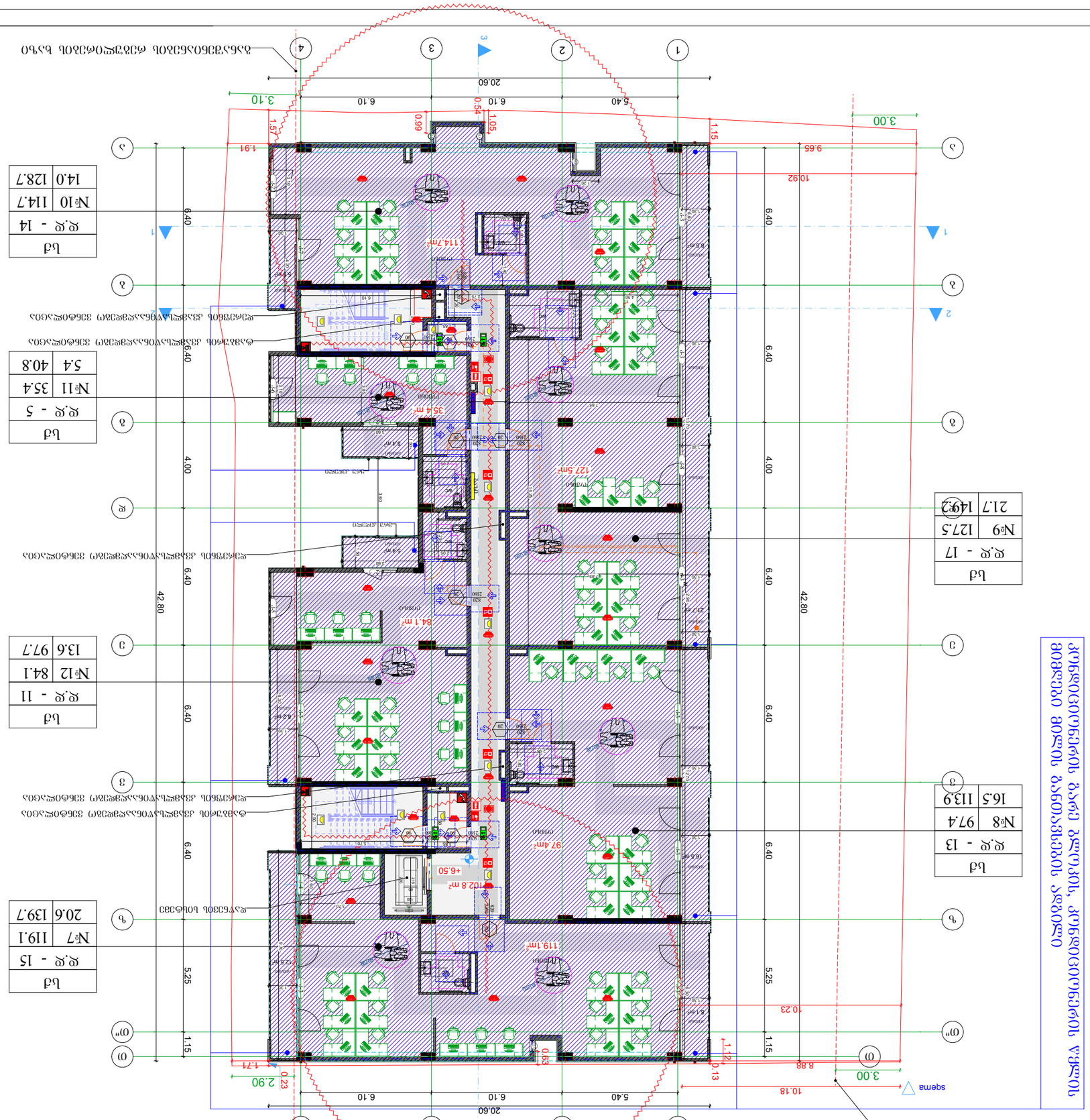
1
2
3
4
20.60
6.10
6.10
6.10
5.40
3.10
0.54
1.05
0.99
1.57
1.91
1.15
3.00
9.65
10.92
6.40
4.00
5.25
42.80
1.15
0.63
1.71
0.23
2.90
1.12
0.13
10.18
8.88
3.00
sqema
114.7m²
35.4 m²
127.5m²
84.1 m²
97.4m²
102.8 m²
119.1m²
+6.50
+6.40
+6.40
+6.40

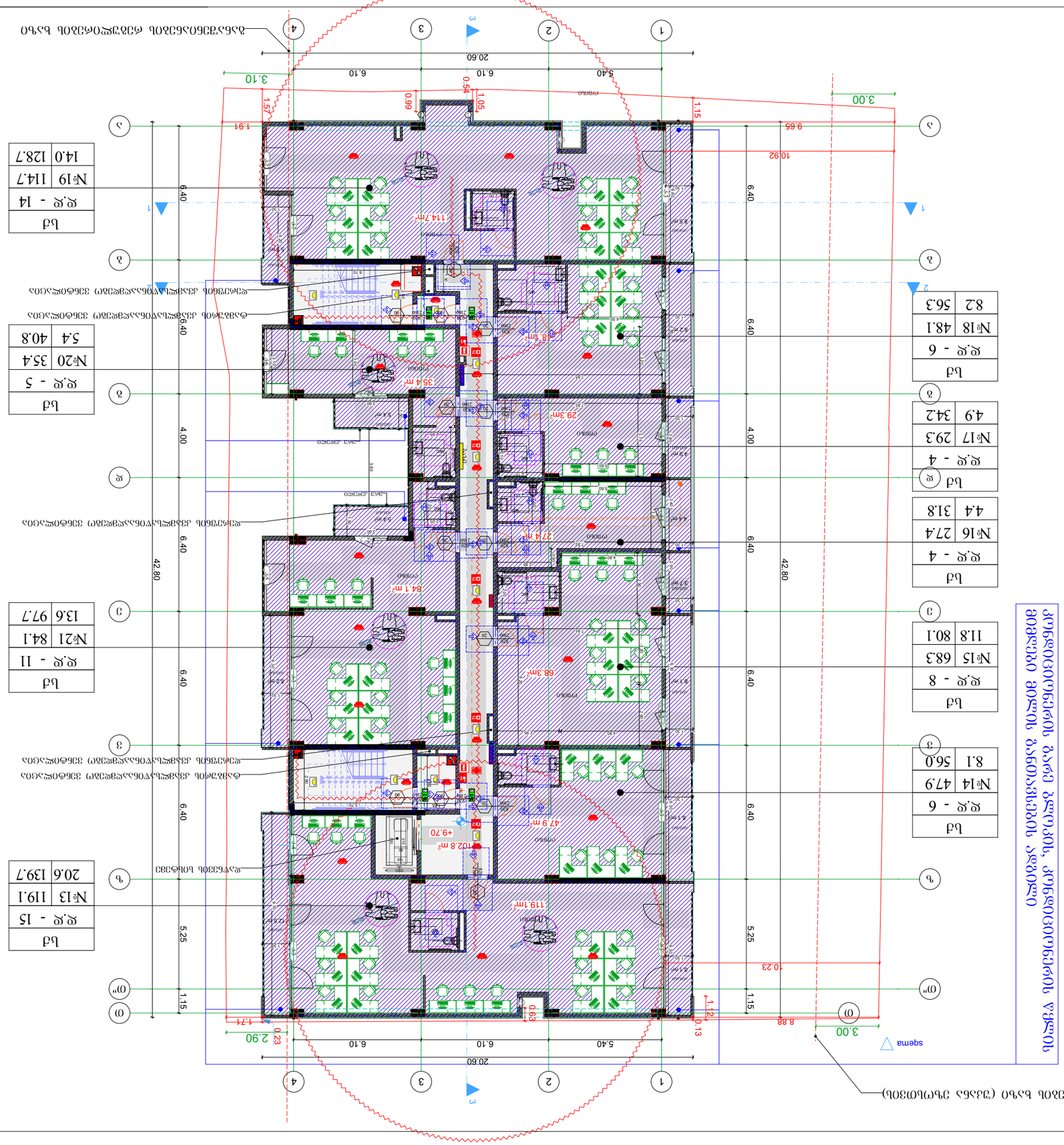

ს/ჯ

ტექნიკური ასპექტები, კონსტრუქციული ამოხსნები და ელექტრომოწყობილობების განლაგების სქემა

ტექნიკური მახასიათებლები	ალუმინის ტიპის ფანჯრების კონსტრუქციები, ტიპი №73-ის მიხედვით
ნახაზის ზომები	მასშტაბი +9.90 ნებისმიერია

ფანჯრების ცხრილი	
ფანჯრის ნომერი	ზომა
ფ.ფ - 6	
№14	47.9
№18	48.1
ფ.ფ - 8	
№15	68.3
№21	84.1
ფ.ფ - 4	
№16	27.4
№17	29.3
ფ.ფ - 5	
№20	35.4
ფ.ფ - 11	
№21	84.1
ფ.ფ - 14	
№19	114.7
ფ.ფ - 15	
№13	119.1

ნიშნები	
	ტექნიკური პირობების ნომერი
	ტექნიკური პირობების ნომერი
	ხანძარსაწინააღმდეგო ნაკრები
	ხანძარსაწინააღმდეგო ფარი
	ხანძარსაწინააღმდეგო ქვიშა
	ხანძარსაწინააღმდეგო ბოთლი
	ხანძარსაწინააღმდეგო ბოთლის ადგილმდებარეობის მაჩვენებელ

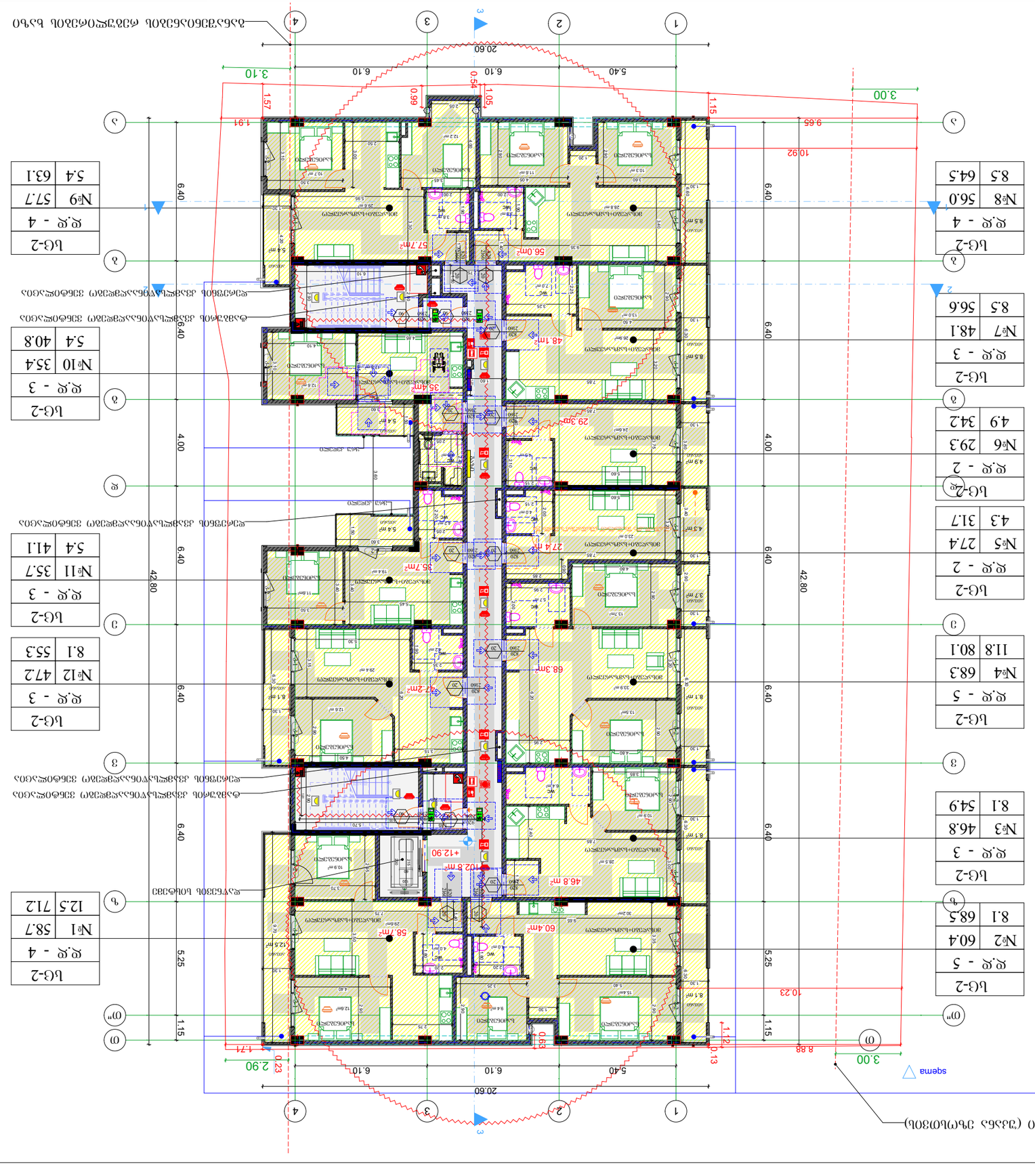

ასანთქმელი ტერიტორიის ფარგლები, კორპუსების ორმხრივი ორიენტირების და მასთან დაკავშირებული ჭიშკრის ადგილმდებარეობა

ასანთქმელი ტერიტორიის ფარგლები (ასანა ეზოს ბაზის)

ტიპიური სართულის გეგმა	
მშენებლობის ეტაპი	
ფასადის ფერადოვანი გადაწყვეტა	
ფასადის ფერადოვანი გადაწყვეტა	
მასშტაბი	1:100
თარიღი	2023წ.
	A-3

ლ/ა

ბინათმოწყობის საკითხები

	ბინის ნომერი
	ფართი კვ.მ
	სართული
	ოთახების რაოდენობა
	საცხოვრებელი ფართი
	საერთო ფართი
	ბინის ტიპი

	საძინებელი
	სასტუმრო
	სამზარეულო
	სააბაზანა
	ტუალეტი
	ტერასა
	აივანი
	ლოჯია
	სარდაფი
	სათავსო
	სველი წერტილი
	ბინის ფართი
	ბინის ფართი
	ბინის ფართი
	ბინის ფართი

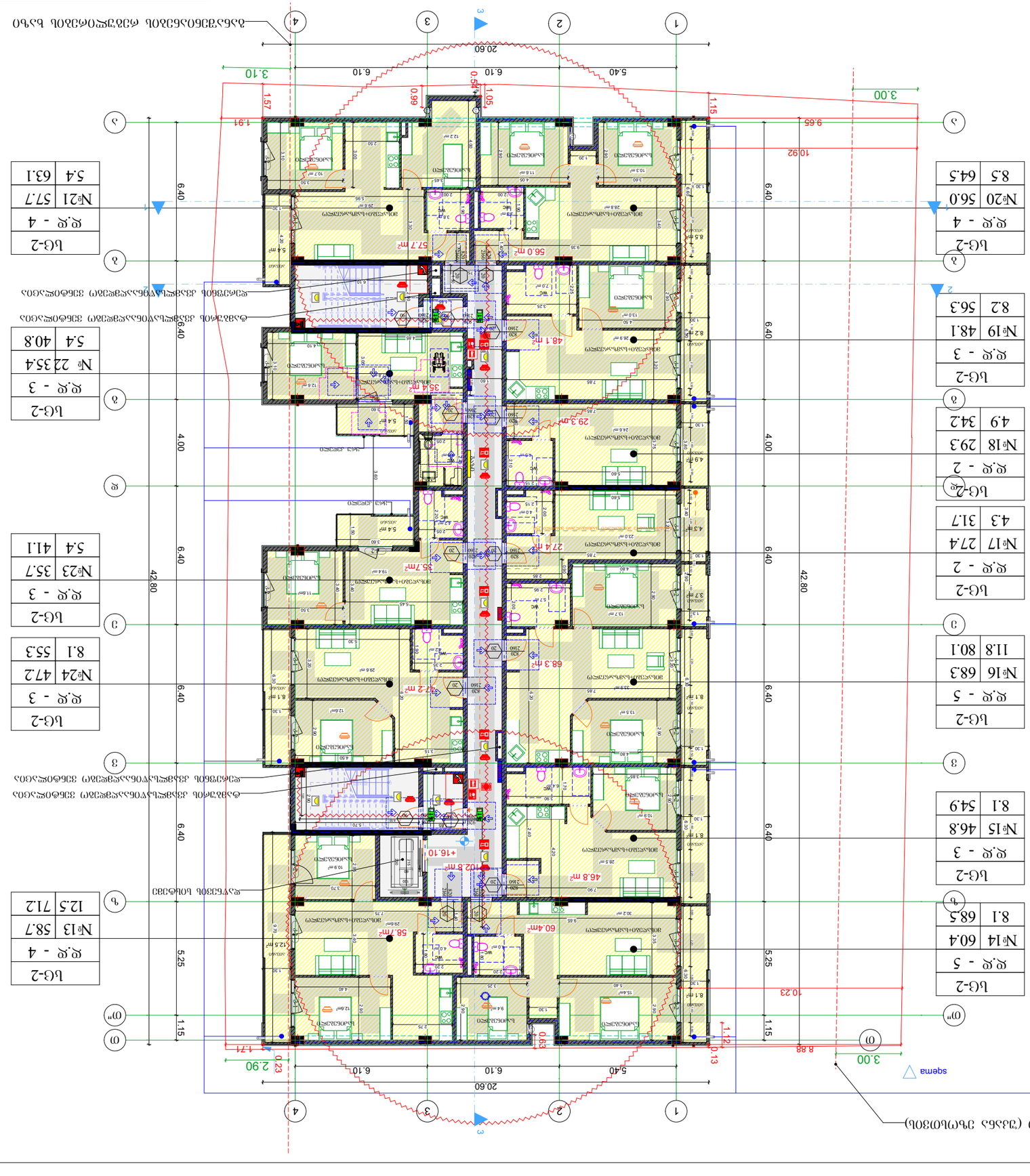

ბინის ნომრების განთავსების ბაზა (ვარიანტი)

ბლ-2
ფ.ფ - 2
№17	27.4
4.3	31.7

ბლ-2
ფ.ფ - 3
№19	48.1
8.2	56.3

ბლ-2
ფ.ფ - 4
№20	56.0
8.5	64.5

ბლ-2
ფ.ფ - 5
№14	60.4
8.1	68.5

ბლ-2
ფ.ფ - 3
№15	46.8
8.1	54.9

ბლ-2
ფ.ფ - 5
№16	68.3
11.8	80.1

ბლ-2
ფ.ფ - 3
№23	35.7
5.4	41.1

ბლ-2
ფ.ფ - 4
№13	58.7
12.5	71.2

ბლ-2
ფ.ფ - 3
№ბინა	ფართობი
5.4	40.8

ბლ-2
ფ.ფ - 4
№21	57.7
5.4	63.1

ბლ-2
ფ.ფ - 3
№24	47.2
8.1	55.3

ბინის ნომრების განთავსების ბაზა (ვარიანტი) ხანძარსაწინააღმდეგო ფარის და ბანმაფრთხილებელი ხმაურის ფარის ადგილმდებარეობა

ობიექტის დასახელება, ობიექტის მისამართი, ნებართვის №73-ვიზირების ფურცლის ნომერი	ქალაქ თბილისი, ისანი-სამგორის რაიონი, ზ.ჭიაურელის ქუჩა №10 ნებართვის №73-ვიზირების ფურცელი №1
ნახაზის დასახელება	ბინის ნომრების განთავსების ბაზა (ვარიანტი)
ნახაზის №, ფურცლების რაოდენობა	ფ-1/ ფ
მასშტაბი	1:100
თარიღი	2023წ.

	ობიექტის ხანძარსაწინააღმდეგო ფარის და ბანმაფრთხილებელი ხმაურის ფარის ადგილმდებარეობა (ვარიანტი)

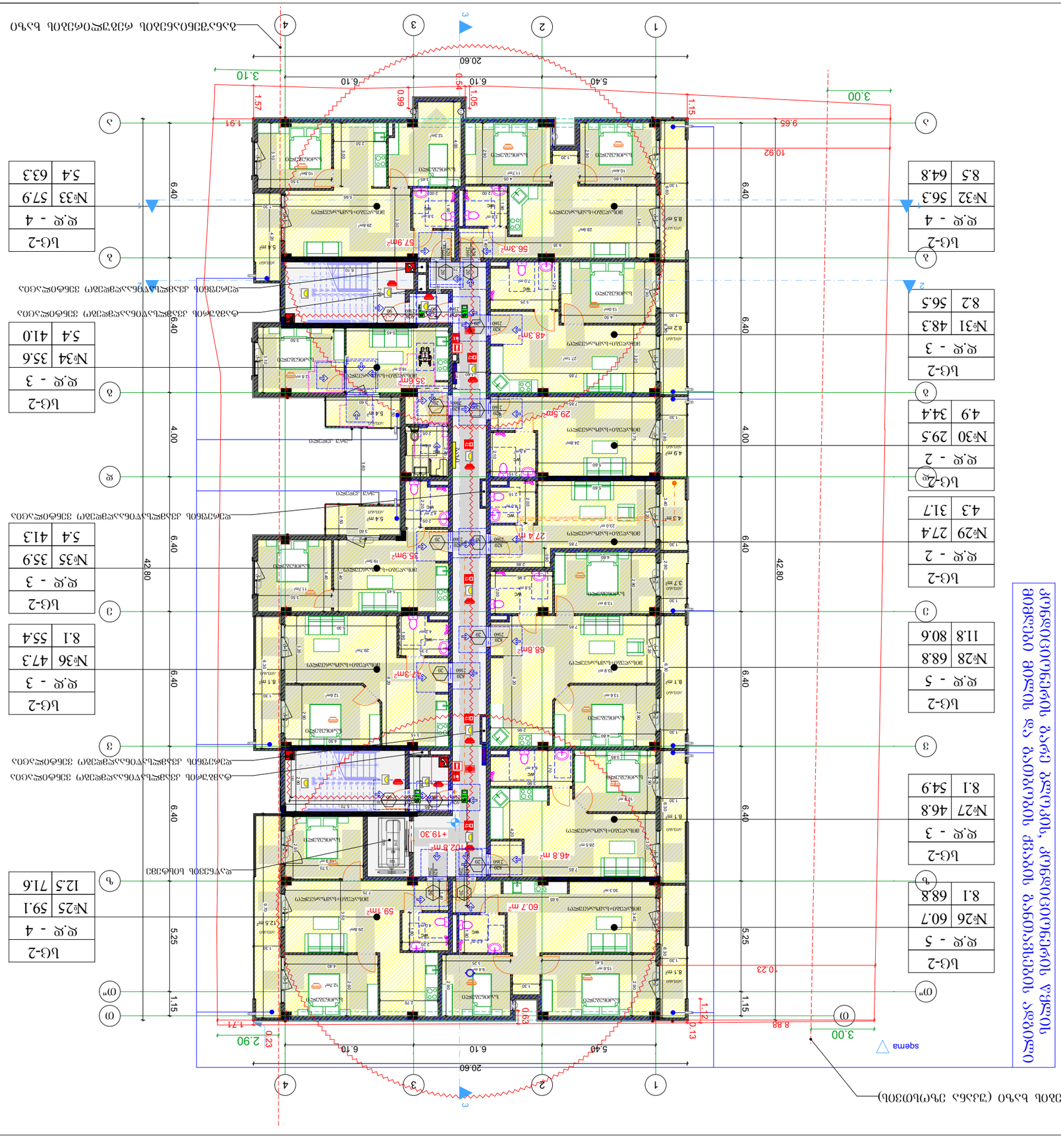

ЦG-2	
Ø.Ø - 5	
№26	60.7
8.1	68.8

ЦG-2	
Ø.Ø - 4	
№25	59.1
12.5	71.6

ЦG-2	
Ø.Ø - 3	
№27	46.8
8.1	54.9

ЦG-2	
Ø.Ø - 3	
№31	48.3
8.2	56.5

ЦG-2	
Ø.Ø - 2	
№30	29.5
4.9	34.4

ЦG-2	
Ø.Ø - 3	
№34	35.6
5.4	41.0

ЦG-2	
Ø.Ø - 3	
№35	35.9
5.4	41.3

ЦG-2	
Ø.Ø - 3	
№36	47.3
8.1	55.4

ЦG-2	
Ø.Ø - 2	
№28	68.8
11.8	80.6

ЦG-2	
Ø.Ø - 2	
№29	27.4
4.3	31.7

ЦG-2	
Ø.Ø - 4	
№32	56.3
8.5	64.8

ЦG-2	
Ø.Ø - 4	
№33	57.9
5.4	63.3

ბინის ნომრები და ბინების ფართები, კვადრატული მეტრები ოთახების მიხედვით

ასანთვნილი ფარდული ბაზა (ჭასა ეზო)

ობიექტის ხანძარსაწინააღმდეგო აღჭურვილობის სიმბოლოები	
ხანძრის ავტომატური სიგნალიზაციის ხელით ჩამრთველი	
ხანძრის ავტომატური სიგნალიზაციის კვამლის დეტექტორი	
ხანძრის ავტომატური სიგნალიზაციის ტემპერატურის დეტექტორი	
ხანძრის ავტომატური სიგნალიზაციის ალარმის ზარი	
ხანძრის ავტომატური სიგნალიზაციის ალარმის ბორბალა

მშენებლობის ობიექტი	ბაღი 150 მაღაზიით, ბინებით, პარკინგით ქ. ბათუმში, ჭავჭავაძის №73-ში მდებარე ნაკვეთზე
ნახაზის დასახელება	ბინების განლაგების გეგმა +22.50 დონეზე
ფურცლების რაოდენობა	
ფურცლის ნომერი	
პროექტის ეტაპი	
მასშტაბი	1:100
თარიღი	2023წ.

ბინების ნომერი	41
ფართი მ²	48.3
ოთახების რაოდენობა	2
სართული	8

ბინების ნომერი	42
ფართი მ²	29.5
ოთახების რაოდენობა	1
სართული	8

ბინების ნომერი	43
ფართი მ²	48.3
ოთახების რაოდენობა	2
სართული	8

ბინების ნომერი	44
ფართი მ²	56.3
ოთახების რაოდენობა	2
სართული	8

ბინების ნომერი	45
ფართი მ²	57.9
ოთახების რაოდენობა	2
სართული	8

ბინების ნომერი	46
ფართი მ²	35.6
ოთახების რაოდენობა	1
სართული	8

ბინების ნომერი	47
ფართი მ²	35.9
ოთახების რაოდენობა	1
სართული	8

ბინების ნომერი	48
ფართი მ²	47.3
ოთახების რაოდენობა	2
სართული	8

ბინების ნომერი	39
ფართი მ²	46.8
ოთახების რაოდენობა	2
სართული	8

ბინების ნომერი	40
ფართი მ²	48.3
ოთახების რაოდენობა	2
სართული	8

ბინების ნომერი	38
ფართი მ²	60.7
ოთახების რაოდენობა	2
სართული	8

ბინების ნომერი	37
ფართი მ²	59.1
ოთახების რაოდენობა	2
სართული	8

ბინების ნომერი	46
ფართი მ²	35.6
ოთახების რაოდენობა	1
სართული	8

ბინების ნომერი	47
ფართი მ²	35.9
ოთახების რაოდენობა	1
სართული	8

ბინების ნომერი	48
ფართი მ²	47.3
ოთახების რაოდენობა	2
სართული	8

ბინების ნომერი	49
ფართი მ²	41.3
ოთახების რაოდენობა	2
სართული	8

ბინების ნომერი	50
ფართი მ²	71.6
ოთახების რაოდენობა	3
სართული	8

ბინების ნომერი	51
ფართი მ²	64.8
ოთახების რაოდენობა	3
სართული	8

ბინების ნომერი	52
ფართი მ²	63.3
ოთახების რაოდენობა	3
სართული	8

ბინების ნომერი	53
ფართი მ²	56.5
ოთახების რაოდენობა	2
სართული	8

ბინების ნომერი	54
ფართი მ²	56.5
ოთახების რაოდენობა	2
სართული	8

ბინების ნომერი	55
ფართი მ²	56.4
ოთახების რაოდენობა	2
სართული	8

ბინების ნომერი	56
ფართი მ²	54.9
ოთახების რაოდენობა	2
სართული	8

ბინების ნომერი	57
ფართი მ²	68.8
ოთახების რაოდენობა	3
სართული	8

ბინების ნომერი	58
ფართი მ²	64.8
ოთახების რაოდენობა	3
სართული	8

ბინების ნომერი	59
ფართი მ²	56.5
ოთახების რაოდენობა	2
სართული	8

ბინების ნომერი	60
ფართი მ²	56.4
ოთახების რაოდენობა	2
სართული	8

ბინების ნომერი	61
ფართი მ²	54.9
ოთახების რაოდენობა	2
სართული	8

ბინების ნომერი	62
ფართი მ²	68.8
ოთახების რაოდენობა	3
სართული	8

ბინების ნომერი	63
ფართი მ²	64.8
ოთახების რაოდენობა	3
სართული	8

ბინების ნომერი	64
ფართი მ²	56.5
ოთახების რაოდენობა	2
სართული	8

ბინების ნომერი	65
ფართი მ²	56.4
ოთახების რაოდენობა	2
სართული	8

ბინების ნომერი	66
ფართი მ²	54.9
ოთახების რაოდენობა	2
სართული	8

ბინების ნომერი	67
ფართი მ²	68.8
ოთახების რაოდენობა	3
სართული	8

ბინების ნომერი	68
ფართი მ²	64.8
ოთახების რაოდენობა	3
სართული	8

ბინების ნომერი	69
ფართი მ²	56.5
ოთახების რაოდენობა	2
სართული	8

ბინების ნომერი	70
ფართი მ²	56.4
ოთახების რაოდენობა	2
სართული	8

ბინების ნომერი	71
ფართი მ²	54.9
ოთახების რაოდენობა	2
სართული	8

ბინების ნომერი	72
ფართი მ²	68.8
ოთახების რაოდენობა	3
სართული	8

ბინების ნომერი	73
ფართი მ²	64.8
ოთახების რაოდენობა	3
სართული	8

ბინების ნომერი	74
ფართი მ²	56.5
ოთახების რაოდენობა	2
სართული	8

ბინების ნომერი	75
ფართი მ²	56.4
ოთახების რაოდენობა	2
სართული	8

ბინების ნომერი	76
ფართი მ²	54.9
ოთახების რაოდენობა	2
სართული	8

ბინების ნომერი	77
ფართი მ²	68.8
ოთახების რაოდენობა	3
სართული	8

ბინების ნომერი	78
ფართი მ²	64.8
ოთახების რაოდენობა	3
სართული	8

ბინების ნომერი	79
ფართი მ²	56.5
ოთახების რაოდენობა	2
სართული	8

ბინების ნომერი	80
ფართი მ²	56.4
ოთახების რაოდენობა	2
სართული	8

ბინების ნომერი	81
ფართი მ²	54.9
ოთახების რაოდენობა	2
სართული	8

ბინების ნომერი	82
ფართი მ²	68.8
ოთახების რაოდენობა	3
სართული	8

ბინების ნომერი	83
ფართი მ²	64.8
ოთახების რაოდენობა	3
სართული	8

ბინების ნომერი	84
ფართი მ²	56.5
ოთახების რაოდენობა	2
სართული	8

ბინების ნომერი	85
ფართი მ²	56.4
ოთახების რაოდენობა	2
სართული	8

ბინების ნომერი	86
ფართი მ²	54.9
ოთახების რაოდენობა	2
სართული	8

ბინების ნომერი	87
ფართი მ²	68.8
ოთახების რაოდენობა	3
სართული	8

ბინების ნომერი	88
ფართი მ²	64.8
ოთახების რაოდენობა	3
სართული	8

ბინების ნომერი	89
ფართი მ²	56.5
ოთახების რაოდენობა	2
სართული	8

ბინების ნომერი	90
ფართი მ²	56.4
ოთახების რაოდენობა	2
სართული	8

ბინების ნომერი	91
ფართი მ²	54.9
ოთახების რაოდენობა	2
სართული	8

ბინების ნომერი	92
ფართი მ²	68.8
ოთახების რაოდენობა	3
სართული	8

ბინების ნომერი	93
ფართი მ²	64.8
ოთახების რაოდენობა	3
სართული	8

ბინების ნომერი	94
ფართი მ²	56.5
ოთახების რაოდენობა	2
სართული	8

ბინების ნომერი	95
ფართი მ²	56.4
ოთახების რაოდენობა	2
სართული	8

ბინების ნომერი	96
ფართი მ²	54.9
ოთახების რაოდენობა	2
სართული	8

ბინების ნომერი	97
ფართი მ²	68.8
ოთახების რაოდენობა	3
სართული	8

ბინების ნომერი	98
ფართი მ²	64.8
ოთახების რაოდენობა	3
სართული	8

ბინების ნომერი	99
ფართი მ²	56.5
ოთახების რაოდენობა	2
სართული	8

ბინების ნომერი	100
ფართი მ²	56.4
ოთახების რაოდენობა	2
სართული	8

ბინების ნომერი	101
ფართი მ²	54.9
ოთახების რაოდენობა	2
სართული	8

ბინების ნომერი	102
ფართი მ²	68.8
ოთახების რაოდენობა	3
სართული	8

ბინების ნომერი	103
ფართი მ²	64.8
ოთახების რაოდენობა	3
სართული	8

ბინების ნომერი	104
ფართი მ²	56.5
ოთახების რაოდენობა	2
სართული	8

ბინების ნომერი	105
ფართი მ²	56.4
ოთახების რაოდენობა	2
სართული	8

ბინების ნომერი	106
ფართი მ²	54.9
ოთახების რაოდენობა	2
სართული	8

ბინების ნომერი	107
ფართი მ²	68.8
ოთახების რაოდენობა	3
სართული	8

ბინების ნომერი	108
ფართი მ²	64.8
ოთახების რაოდენობა	3
სართული	8

ბინების ნომერი	109
ფართი მ²	56.5
ოთახების რაოდენობა	2
სართული	8

ბინების ნომერი	110
ფართი მ²	56.4
ოთახების რაოდენობა	2
სართული	8

ბინების ნომერი	111
ფართი მ²	54.9
ოთახების რაოდენობა	2
სართული	8

ბინების ნომერი	112
ფართი მ²	68.8
ოთახების რაოდენობა	3
სართული	8

ბინების ნომერი	113
ფართი მ²	64.8
ოთახების რაოდენობა	3
სართული	8

ბინების ნომერი	114
ფართი მ²	56.5
ოთახების რაოდენობა	2
სართული	8

ბინების ნომერი	115
ფართი მ²	56.4
ოთახების რაოდენობა	2
სართული	8

ბინების ნომერი	116
ფართი მ²	54.9
ოთახების რაოდენობა	2
სართული	8

ბინების ნომერი	117
ფართი მ²	68.8
ოთახების რაოდენობა	3
სართული	8

ბინების ნომერი	118
ფართი მ²	64.8
ოთახების რაოდენობა	3
სართული	8

ბინების ნომერი	119
ფართი მ²	56.5
ოთახების რაოდენობა	2
სართული	8

ბინების ნომერი	120
ფართი მ²	56.4
ოთახების რაოდენობა	2
სართული	8

ბინების ნომერი	121
ფართი მ²	54.9
ოთახების რაოდენობა	2
სართული	8

ბინების ნომერი	122
ფართი მ²	68.8
ოთახების რაოდენობა	3
სართული	8

ბინების ნომერი	123
ფართი მ²	64.8
ოთახების რაოდენობა	3
სართული	8

ბინების ნომერი	124
ფართი მ²	56.5
ოთახების რაოდენობა	2
სართული	8

ბინების ნომერი	125
ფართი მ²	56.4
ოთახების რაოდენობა	2
სართული	8

ბინების ნომერი	126
ფართი მ²	54.9
ოთახების რაოდენობა	2
სართული	8

ბინების ნომერი	127
ფართი მ²	68.8
ოთახების რაოდენობა	3
სართული	8

ბინების ნომერი	128
ფართი მ²	64.8
ოთახების რაოდენობა	3
სართული	8

ბინების ნომერი	129
ფართი მ²	56.5
ოთახების რაოდენობა	2
სართული	8

ბინების ნომერი	130
ფართი მ²	56.4
ოთახების რაოდენობა	2
სართული	8

ბინების ნომერი	131
ფართი მ²	54.9
ოთახების რაოდენობა	2
სართული	8

ბინების ნომერი	132
ფართი მ²	68.8
ოთახების რაოდენობა	3
სართული	8

ბინების ნომერი	133
ფართი მ²	64.8
ოთახების რაოდენობა	3
სართული	8

ბინების ნომერი	134
ფართი მ²	56.5
ოთახების რაოდენობა	2
სართული	8

ბინების ნომერი	135
ფართი მ²	56.4
ოთახების რაოდენობა	2
სართული	8

ბინების ნომერი	136
ფართი მ²	54.9
ოთახების რაოდენობა	2
სართული	8

ბინების ნომერი	137
ფართი მ²	68.8
ოთახების რაოდენობა	3
სართული	8

ბინების ნომერი	138
ფართი მ²	64.8
ოთახების რაოდენობა	3
სართული	8

ბინების ნომერი	139
ფართი მ²	56.5
ოთახების რაოდენობა	2
სართული	8

ბინების ნომერი	140
ფართი მ²	56.4
ოთახების რაოდენობა	2
სართული	8

ბინების ნომერი	141
ფართი მ²	54.9
ოთახების რაოდენობა	2
სართული	8

ბინების ნომერი	142
ფართი მ²	68.8
ოთახების რაოდენობა	3
სართული	8

ბინების ნომერი	143
ფართი მ²	64.8
ოთახების რაოდენობა	3
სართული	8

ბინების ნომერი	144
ფართი მ²	56.5
ოთახების რაოდენობა	2
სართული	8

ბინების ნომერი	145
ფართი მ²	56.4
ოთახების რაოდენობა	2
სართული	8

ბინების ნომერი	146
ფართი მ²	54.9
ოთახების რაოდენობა	2
სართული	8

ბინების ნომერი	147
ფართი მ²	68.8
ოთახების რაოდენობა	3
სართული	8

ბინების ნომერი	148
ფართი მ²	64.8
ოთახების რაოდენობა	3
სართული	8

ბინების ნომერი	149
ფართი მ²	56.5
ოთახების რაოდენობა	2
სართული	8

ბინების ნომერი	150
ფართი მ²	56.4
ოთახების რაოდენობა	2
სართული	8

ბინების ნომერი	151
ფართი მ²	54.9
ოთახების რაოდენობა	2
სართული	8

ბინების ნომერი	152
ფართი მ²	68.8
ოთახების რაოდენობა	3
სართული	8

ბინების ნომერი	153
ფართი მ²	64.8
ოთახების რაოდენობა	3
სართული	8

ბინების ნომერი	154
ფართი მ²	56.5
ოთახების რაოდენობა	2
სართული	8

ბინების ნომერი	155
ფართი მ²	56.4
ოთახების რაოდენობა	2
სართული	8

ბინების ნომერი	156
ფართი მ²	54.9
ოთახების რაოდენობა	2
სართული	8

ბინების ნომერი	157
ფართი მ²	68.8
ოთახების რაოდენობა	3
სართული	8

ბინების ნომერი	158
ფართი მ²	64.8
ოთახების რაოდენობა	3
სართული	8

ბინების ნომერი	159
ფართი მ²	56.5
ოთახების რაოდენობა	2
სართული	8

ბინების ნომერი	160
ფართი მ²	56.4
ოთახების რაოდენობა	2
სართული	8

ბინების ნომერი	161
ფართი მ²	54.9
ოთახების რაოდენობა	2
სართული	8

ბინების ნომერი	162
ფართი მ²	68.8
ოთახების რაოდენობა	3
სართული	8

ბინების ნომერი	163
ფართი მ²	64.8
ოთახების რაოდენობა	3
სართული	8

ბინების ნომერი	164
ფართი მ²	56.5
ოთახების რაოდენობა	2
სართული	8

ბინების ნომერი	165
ფართი მ²	56.4
ოთახების რაოდენობა	2
სართული	8

ბინების ნომერი	166
ფართი მ²	54.9
ოთახების რაოდენობა	2
სართული	8

ბინების ნომერი	167
ფართი მ²	68.8
ოთახების რაოდენობა	3
სართული	8

ბინების ნომერი	168
ფართი მ²	64.8
ოთახების რაოდენობა	3
სართული	8

ბინების ნომერი	169
ფართი მ²	56.5
ოთახების რაოდენობა	2
სართული	8

ბინების ნომერი	170
ფართი მ²	56.4
ოთახების რაოდენობა	2
სართული	8

ბინების ნომერი	171
ფართი მ²	54.9
ოთახების რაოდენობა	2
სართული	8

ბინების ნომერი	172
ფართი მ²	68.8
ოთახების რაოდენობა	3
სართული	8

ბინების ნომერი	173
ფართი მ²	64.8
ოთახების რაოდენობა	3
სართული	8

ბინების ნომერი	174
ფართი მ²	56.5
ოთახების რაოდენობა	2
სართული	8

ბინების ნომერი	175
ფართი მ²	56.4
ოთახების რაოდენობა	2
სართული	8

ბინების ნომერი	176
ფართი მ²	54.9
ოთახების რაოდენობა	2
სართული	8

ბინების ნომერი	177
ფართი მ²	68.8
ოთახების რაოდენობა	3
სართული	8

ბინების ნომერი	178
ფართი მ²	64.8
ოთახების რაოდენობა	3
სართული	8

ბინების ნომერი	179
ფართი მ²	56.5
ოთახების რაოდენობა	2
სართული	8

ბინების ნომერი	180
ფართი მ²	56.4
ოთახების რაოდენობა	2
სართული	8

ბინების ნომერი	181
ფართი მ²	54.9
ოთახების რაოდენობა	2
სართული	8

ბინების ნომერი	182
ფართი მ²	68.8
ოთახების რაოდენობა	3
სართული	8

ბინების ნომერი	183
ფართი მ²	64.8
ოთახების რაოდენობა	3
სართული	8

ბინების ნომერი	184
ფართი მ²	56.5
ოთახების რაოდენობა	2
სართული	8

ბინების ნომერი	185
ფართი მ²	56.4
ოთახების რაოდენობა	2
სართული	8

ბინების ნომერი	186
ფართი მ²	54.9
ოთახების რაოდენობა	2
სართული	8

ბინების ნომერი	187
ფართი მ²	68.8
ოთახების რაოდენობა	3
სართული	8

ბინების ნომერი	188
ფართი მ²	64.8
ოთახების რაოდენობა	3
სართული	8

ბინების ნომერი	189
ფართი მ²	56.5
ოთახების რაოდენობა	2
სართული	8

ბინების ნომერი	190
ფართი მ²	56.4
ოთახების რაოდენობა	2
სართული	8

ბინების ნომერი	191
ფართი მ²	54.9
ოთახების რაოდენობა	2
სართული	8

ბინების ნომერი	192
ფართი მ²	68.8
ოთახების რაოდენობა	3
სართული	8

ბინების ნომერი	193
ფართი მ²	64.8
ოთახების რაოდენობა	3
სართული	8

ბინების ნომერი	194
ფართი მ²	56.5
ოთახების რაოდენობა	2
სართული	8

ბინების ნომერი	195
ფართი მ²	56.4
ოთახების რაოდენობა	2
სართული	8

ბინების ნომერი	196
ფართი მ²	54.9
ოთახების რაოდენობა	2
სართული	8

ბინების ნომერი	197
ფართი მ²	68.8
ოთახების რაოდენობა	3
სართული	8

ბინების ნომერი	198
ფართი მ²	64.8
ოთახების რაოდენობა	3
სართული	8

ბინების ნომერი	199
ფართი მ²	56.5
ოთახების რაოდენობა	2
სართული	8

ბინების ნომერი	200
ფართი მ²	56.4
ოთახების რაოდენობა	2
სართული	8

ბინების ნომერი	201
ფართი მ²	54.9
ოთახების რაოდენობა	2
სართული	8

ბინების ნომერი	202
ფართი მ²	68.8
ოთახების რაოდენობა	3
სართული	8

ბინების ნომერი	203
ფართი მ²	64.8
ოთახების რაოდენობა	3
სართული	8

ბინების ნომერი	204
ფართი მ²	56.5
ოთახების რაოდენობა	2
სართული	8

ბინების ნომერი	205
ფართი მ²	56.4
ოთახების რაოდენობა	2
სართული	8

ბინების ნომერი	206
ფართი მ²	54.9
ოთახების რაოდენობა	2
სართული	8

ბინების ნომერი	207
ფართი მ²	68.8
ოთახების რაოდენობა	3
სართული	8

ბინების ნომერი	208
ფართი მ²	64.8
ოთახების რაოდენობა	3
სართული	8

ბინების ნომერი	209
ფართი მ²	56.5
ოთახების რაოდენობა	2
სართული	8

ბინების ნომერი	210
ფართი მ²	56.4
ოთახების რაოდენობა	2
სართული	8

ბინების ნომერი	211
ფართი მ²	54.9
ოთახების რაოდენობა	2
სართული	8

ბინების ნომერი	212
ფართი მ²	68.8
ოთახების რაოდენობა	3
სართული	8

ბინების ნომერი	213
ფართი მ²	64.8
ოთახების რაოდენობა	3
სართული	8

ბინების ნომერი	214
ფართი მ²	56.5
ოთახების რაოდენობა	2
სართული	8

ბინების ნომერი	215
ფართი მ²	56.4
ოთახების რაოდენობა	2
სართული	8

ბინების ნომერი	216
ფართი მ²	54.9
ოთახების რაოდენობა	2
სართული	8

ბინების ნომერი	217
ფართი მ²	68.8
ოთახების რაოდენობა	3
სართული	8

ბინების ნომერი	218
ფართი მ²	64.8
ოთახების რაოდენობა	3
სართული	8

ბინების ნომერი	219
ფართი მ²	56.5
ოთახების რაოდენობა	2
სართული	8

ბინების ნომერი	220
ფართი მ²	56.4
ოთახების რაოდენობა	2
სართული	8

ბინების ნომერი	221
ფართი მ²	54.9
ოთახების რაოდენობა	2
სართული	8

ბინების ნომერი	222
ფართი მ²	68.8
ოთახების რაოდენობა	3
სართული	8

ბინების ნომერი	223
ფართი მ²	64.8
ოთახების რაოდენობა	3
სართული	8

ბინების ნომერი	224
ფართი მ²	56.5
ოთახების რაოდენობა	2
სართული	8

ბინების ნომერი	225
ფართი მ²	56.4
ოთახების რაოდენობა	2
სართული	8

ბინების ნომერი	226
ფართი მ²	54.9
ოთახების რაოდენობა	2
სართული	8

ბინების ნომერი	227
ფართი მ²	68.8
ოთახების რაოდენობა	3
სართული	8

ბინების ნომერი	228
ფართი მ²	64.8
ოთახების რაოდენობა	3
სართული	8

ბინების ნომერი	229
ფართი მ²	56.5
ოთახების რაოდენობა	2
სართული	8

ბინების ნომერი	230
ფართი მ²	56.4
ოთახების რაოდენობა	2
სართული	8

ბინების ნომერი	231
ფართი მ²	54.9
ოთახების რაოდენობა	2
სართული	8

ბინების ნომერი	232
ფართი მ²	68.8
ოთახების რაოდენობა	3
სართული	8

ბინების ნომერი	233
ფართი მ²	64.8
ოთახების რაოდენობა	3
სართული	8

ბინების ნომერი	234
ფართი მ²	56.5
ოთახების რაოდენობა	2
სართული	8

ბინების ნომერი	235
ფართი მ²	56.4
ოთახების რაოდენობა	2
სართული	8

ბინების ნომერი	236
ფართი მ²	54.9
ოთახების რაოდენობა	2
სართული	8

ბინების ნომერი	237
ფართი მ²	68.8
ოთახების რაოდენობა	3
სართული	8

ბინების ნომერი	238
ფართი მ²	64.8
ოთახების რაოდენობა	3
სართული	8

ბინების ნომერი	239
ფართი მ²	56.5
ოთახების რაოდენობა	2
სართული	8

ბინების ნომერი	240
ფართი მ²	56.4
ოთახების რაოდენობა	2
სართული	8

ბინების ნომერი	241
ფართი მ²	54.9
ოთახების რაოდენობა	2
სართული	8

ბინების ნომერი	242
ფართი მ²	68.8
ოთახების რაოდენობა	3
სართული	8

ბინების ნომერი	243
ფართი მ²	64.8
ოთახების რაოდენობა	3
სართული	8

ბინების ნომერი	244
ფართი მ²	56.5
ოთახების რაოდენობა	2
სართული	8

ბინების ნომერი	245
ფართი მ²	56.4
ოთახების რაოდენობა	2
სართული	8

ბინების ნომერი	246
ფართი მ²	54.9
ოთახების რაოდენობა	2
სართული	8

ბინების ნომერი	247
ფართი მ²	68.8
ოთახების რაოდენობა	3
სართული	8

ბინების ნომერი	248
ფართი მ²	64.8
ოთახების რაოდენობა	3
სართული	8

ბინების ნომერი	249
ფართი მ²	56.5
ოთახების რაოდენობა	2
სართული	8

ბინების ნომერი	250
ფართი მ²	56.4
ოთახების რაოდენობა	2
სართული	8

ბინების ნომერი	251
ფართი მ²	54.9
ოთახების რაოდენობა	2
სართული	8

ბინების ნომერი	252
ფართი მ²	68.8
ოთახების რაოდენობა	3
სართული	8

ბინების ნომერი	253
ფართი მ²	64.8
ოთახების რაოდენობა	3
სართული	8

ბინების ნომერი	254
ფართი მ²	56.5
ოთახების რაოდენობა	2
სართული	8

ბინების ნომერი	255
ფართი მ²	56.4
ოთახების რაოდენობა	2
სართული	8

ბინების ნომერი

შ.პ.ს. "ბიემჯი პროჯექტ"

ს/კ 406390640

ტელ. 598 66 70 70

კონდიციონერის გარე ბლოკის, კონდიციონერის წყლის მიმღები მილის და გამბოლის ქვაბის განთავსების ადგილი

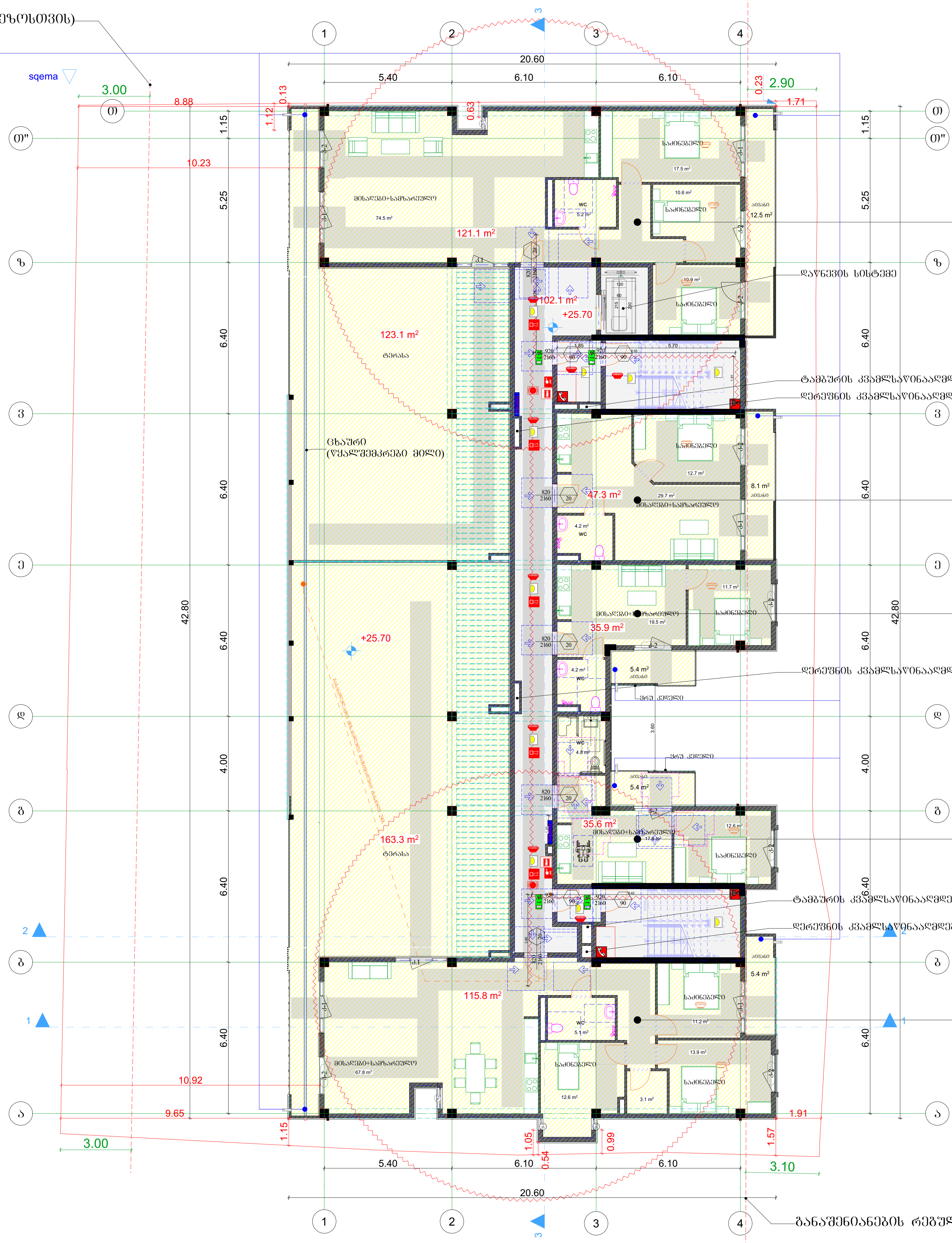

სც-2	
დ.დ - 14	
№49	121.1
135.6	256.7

სც-2	
დ.დ - 3	
№50	47.3
8.1	55.4

სც-2	
დ.დ - 3	
№51	35.9
5.4	41.3

სც-2	
დ.დ - 3	
№52	35.6
5.4	41.0

სც-2	
დ.დ - 16	
№53	115.8
168.7	284.5

	სიმბოლოს სახელწოდება
	სახანძრო მილდგარი
	სახანძრო მისაერთებელი
	ხელის ცეცხლსაქრობი
	სახანძრო განგაშის ღილაკი
	კვამლის ავტომატური აღმომჩენი
	კვამლზე მორეაგირე მაუწყებელი
	ავტოსაშხეფი
	საგანგებო ხმოვანი განგაშის საკომუნიკაციო სისტემა
	საევაკუაციო გასასვლელის მაჩვენებელი
	სასმელი წყლის აპარატი
	საევაკუაციო განათება
	სახანძრო სიგნალიზაცია
	ორმხრივი კავშირის სისტემა
	სახანძრო-სამაშველო სამსახურის მიერ გამოსაყენებელი მისაერთებელი - ჰიდრანტი

ს/კ			
ობიექტის მისამართი	ქალაქი თბილისი, რიჩარდ ჰოლბრუკის ქუჩა №7ა-მიმდებარედ		
ნახაზის დასახელება	გეგმა +26.40 ნიშნულზე		
დირექტორი		ზაზა ბასილაძე	
არქიტექტორი		ზაზა ბასილაძე	
დაინტერესებული პირი			
მასშტაბი	1:100	ფურცელი	A-3
თარიღი	2023წ.		

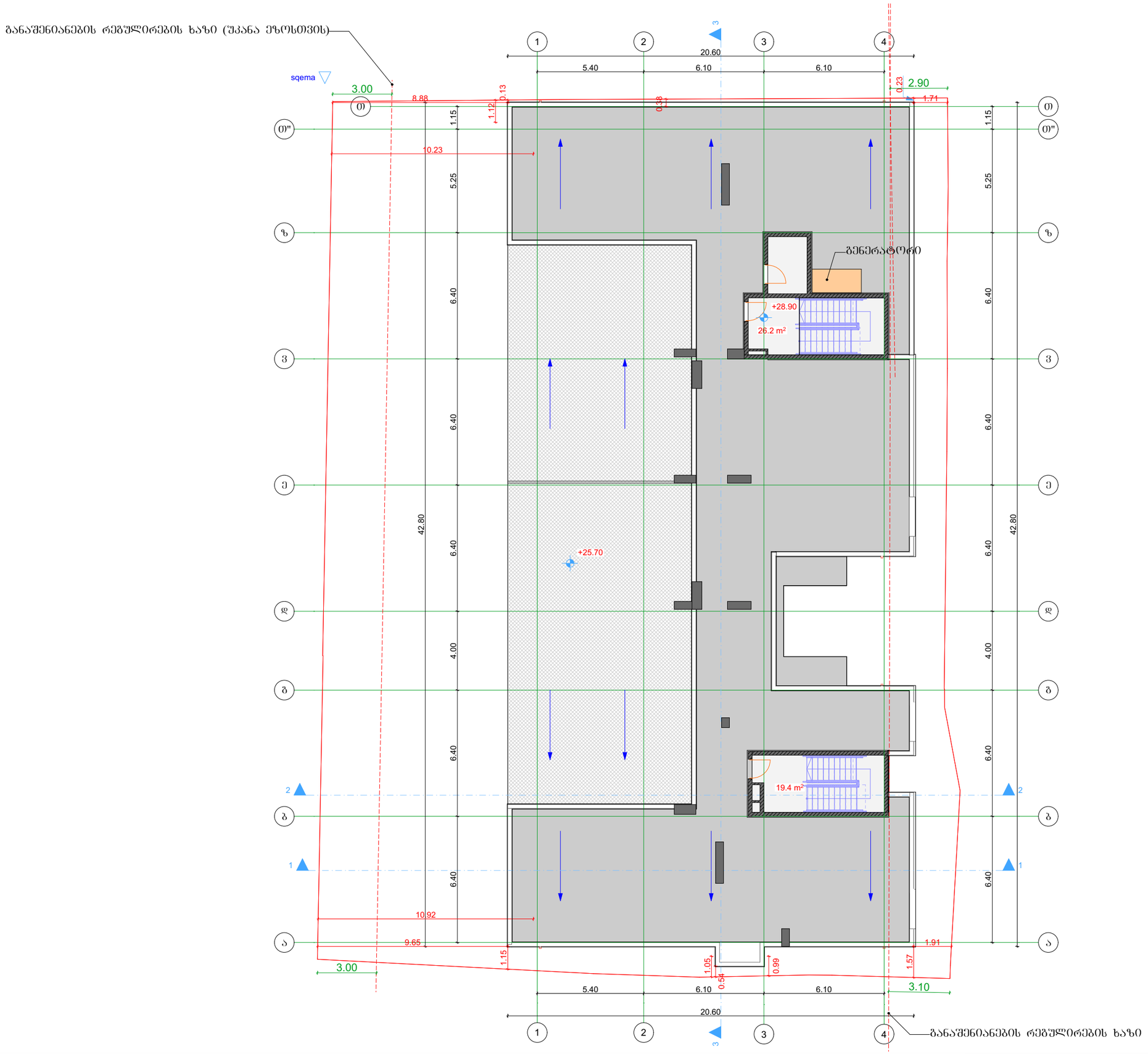

შ.პ.ს. "ბიემჯი პროჯექტ"

ს/კ 406390640

ტელ. 598 66 70 70

ს/კ

ობიექტის მისამართი	ქალაქი თბილისი, რიჩარდ ჰოლბრუკის ქუჩა №7ა-მიმდებარედ
ნახაზის დასახელება	ბებმა +29.70 ნშნულზე

დირექტორი		ზაზა ბასილაძე	
არქიტექტორი		ზაზა ბასილაძე	
დაინტერესებული პირი			
მასშტაბი	1:100	ფურცელი	A-3
თარიღი	2023წ.		

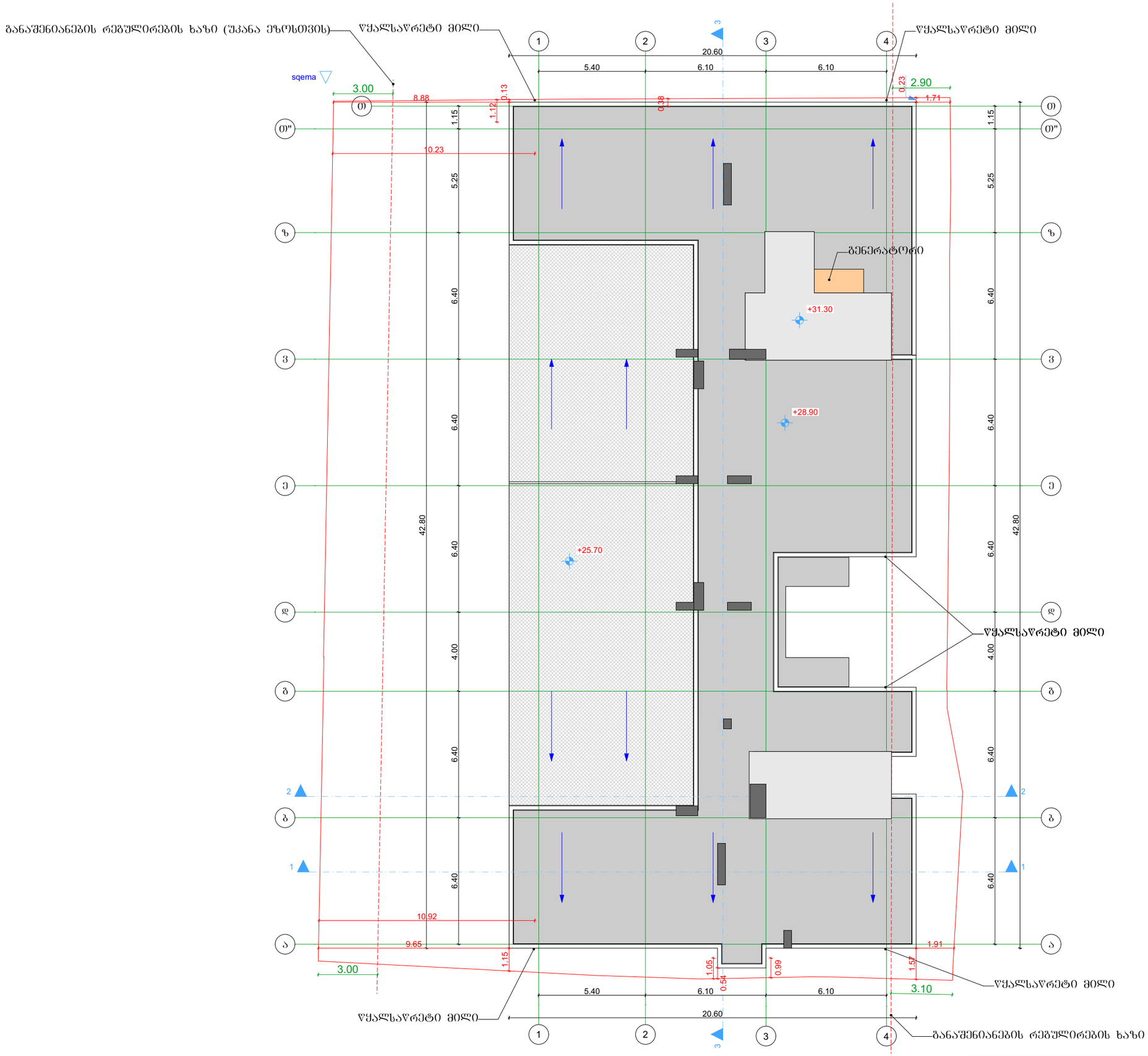

შ.პ.ს. "ბიემჯი პროჯექტ"

ს/კ 406390640

ტელ. 598 66 70 70

ს/კ

ობიექტის მისამართი	ქალაქი თბილისი, რიჩარდ ჰოლბრუკის ქუჩა №7ა-მიმდებარედ
ნახაზის დასახელება	სახურავის გეგმა

დირექტორი		ზაზა ბასილაძე
არქიტექტორი		ზაზა ბასილაძე
დაინტერესებული პირი		
მასშტაბი	1:100	ფურცელი A-3
თარიღი	2023წ.	

"ა" ტიპის ბინები

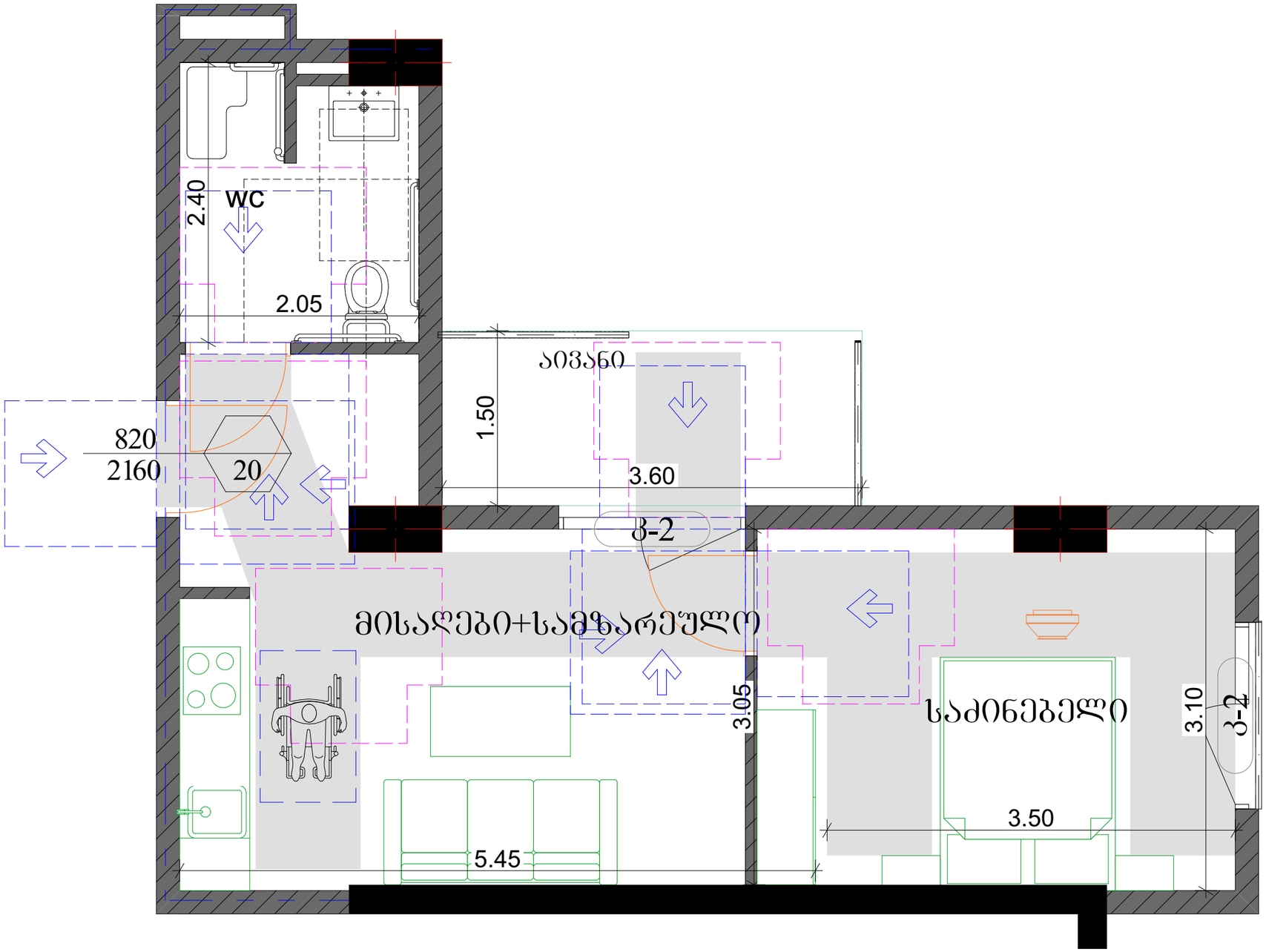

ოფისების სველი წერტილები

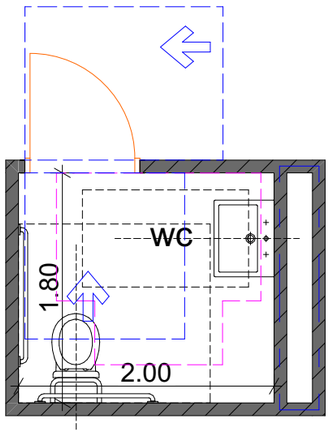

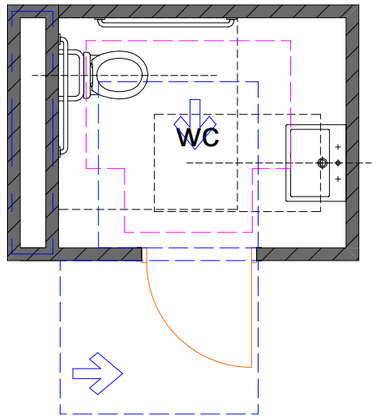

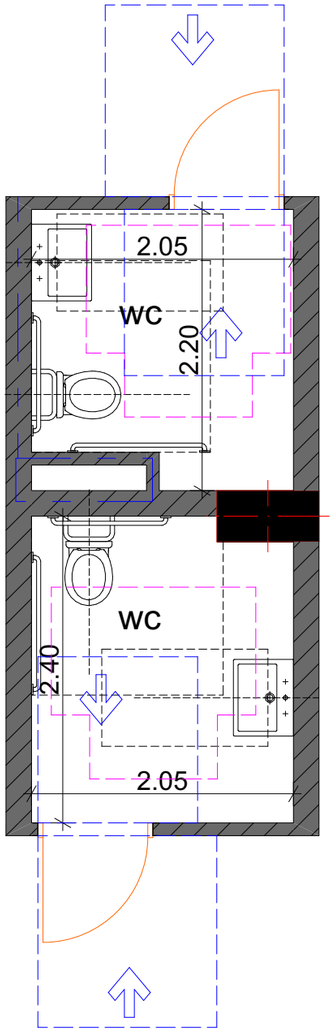

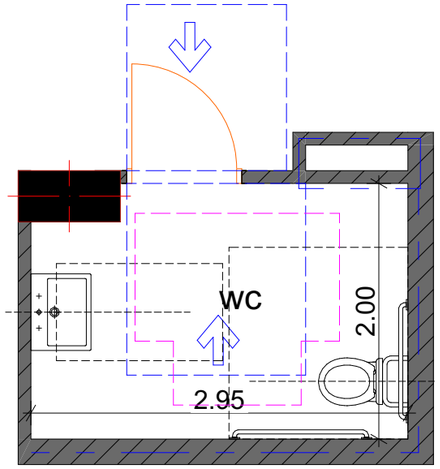

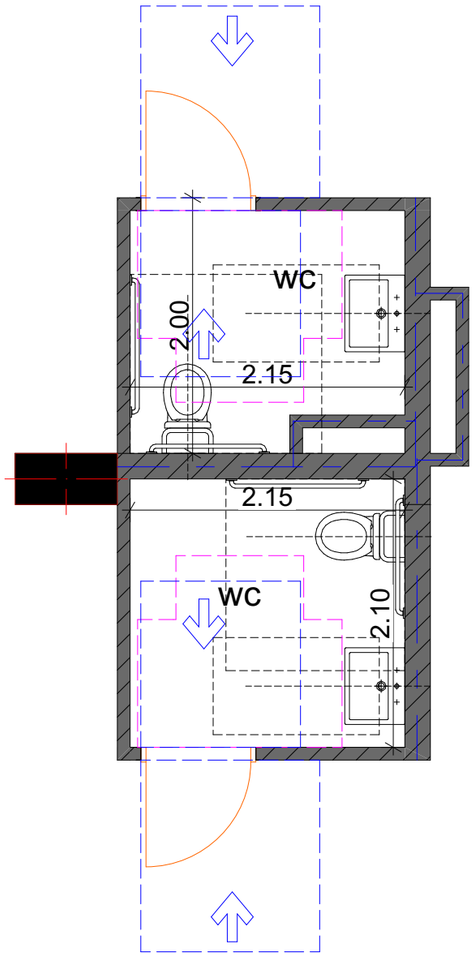

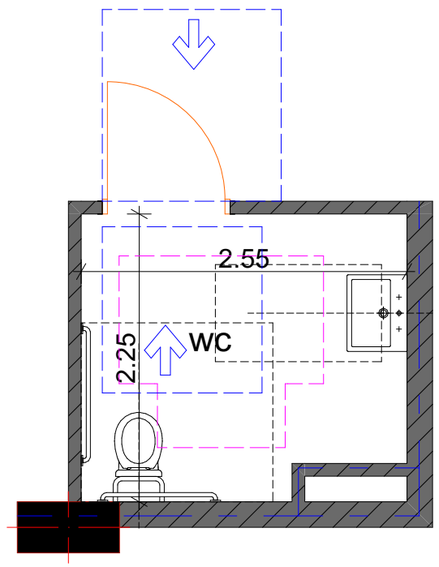

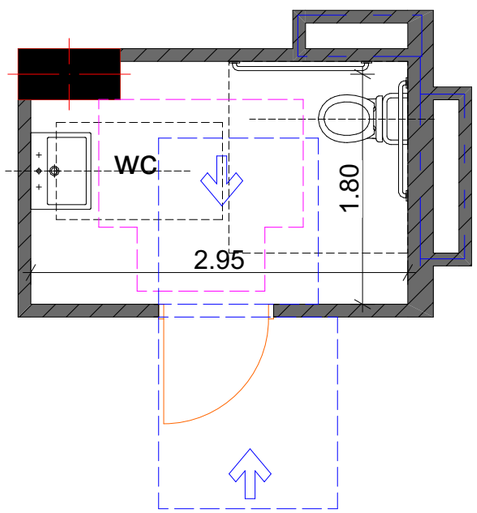

სავაჭრო სივრცის სველი წერტილები

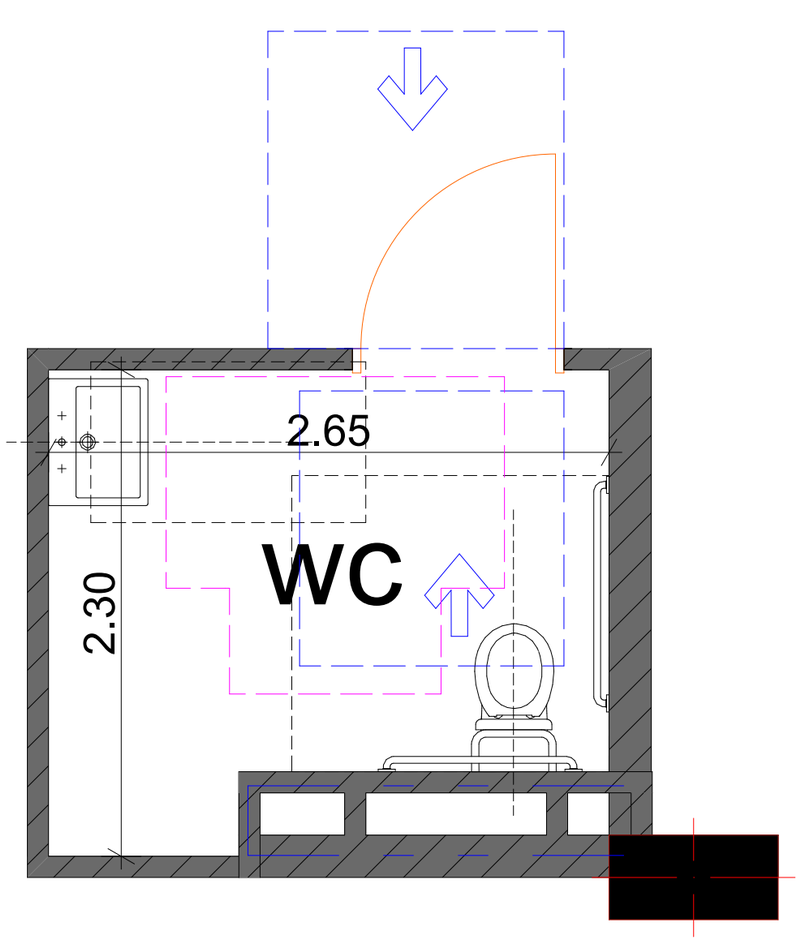

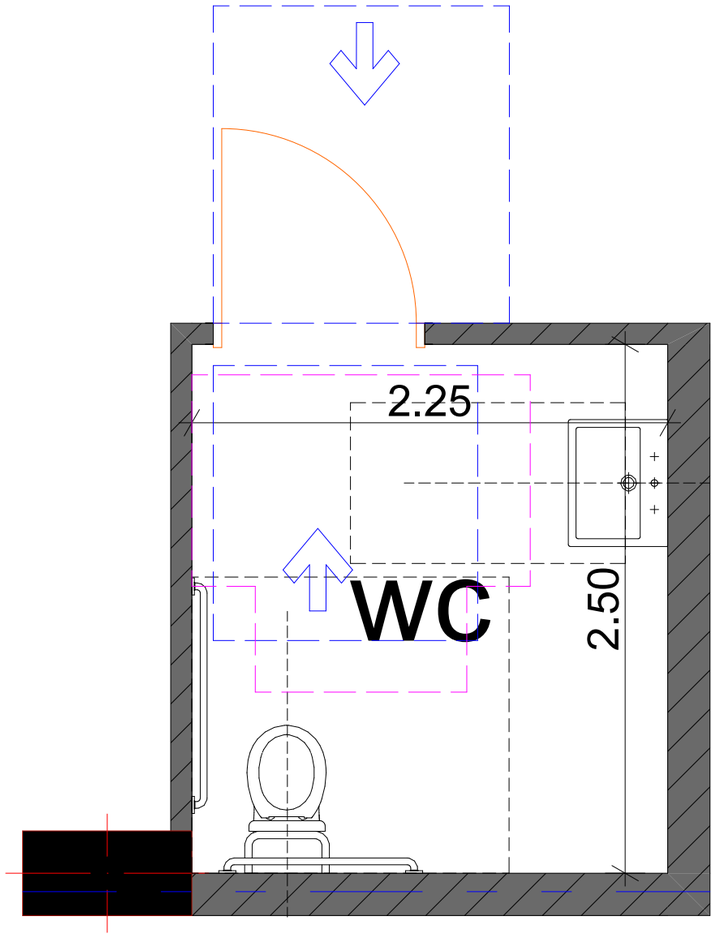

"ბ" ტიპის ბინების სველი წერტილები

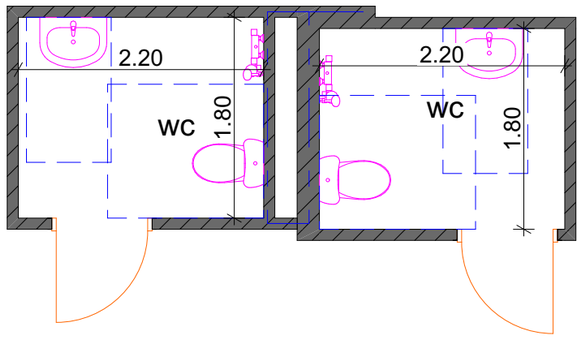

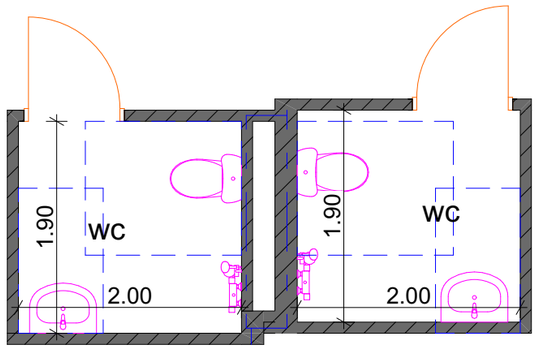

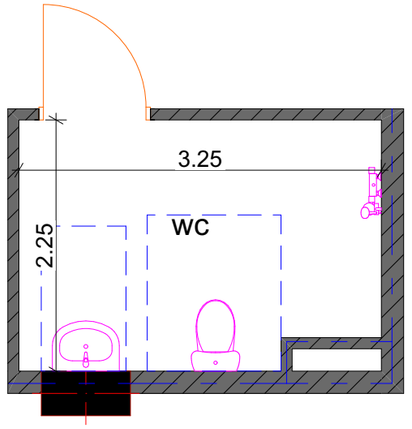

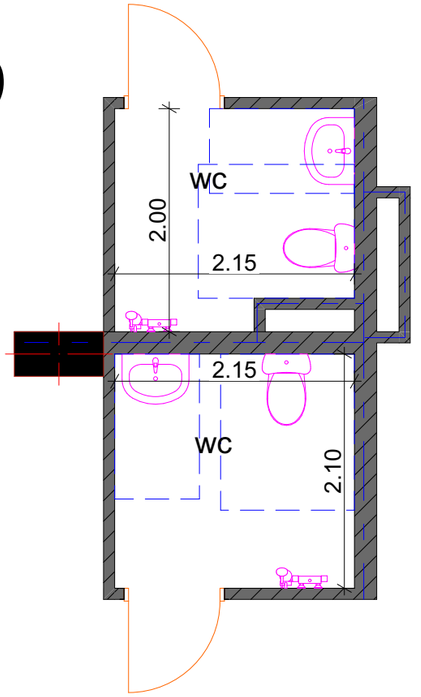

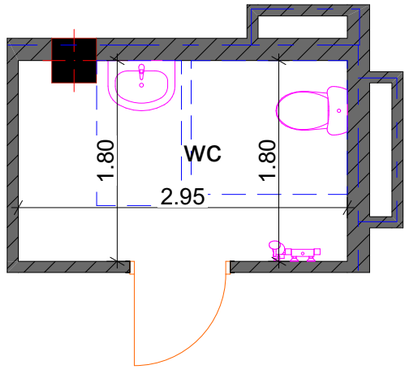

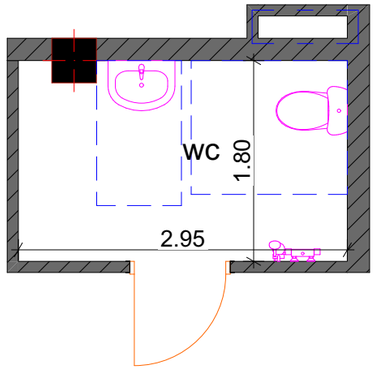

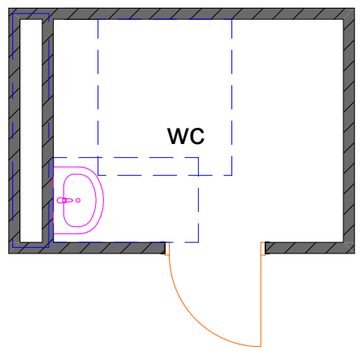

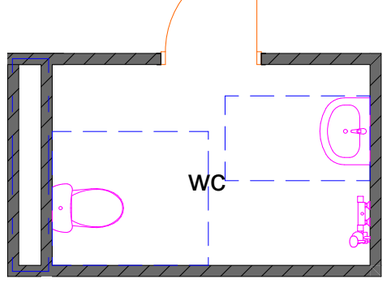

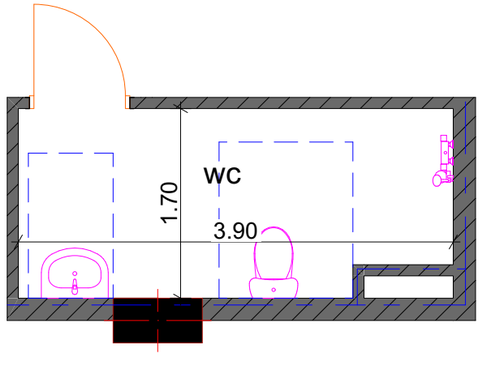

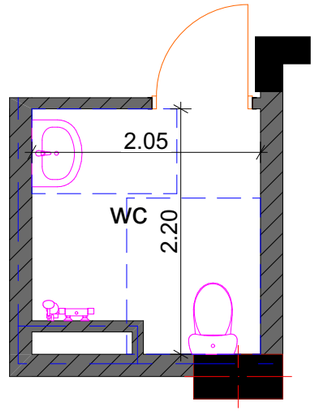

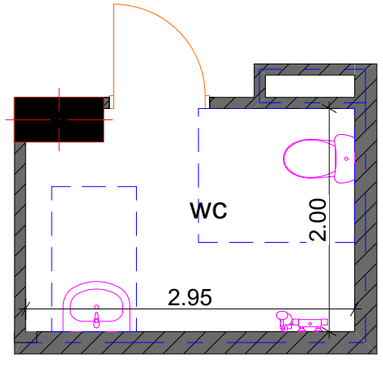

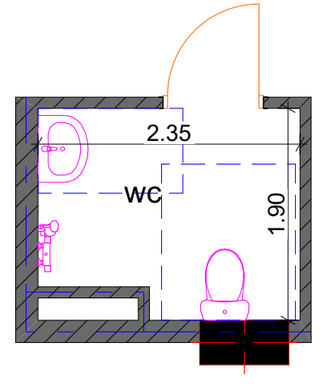

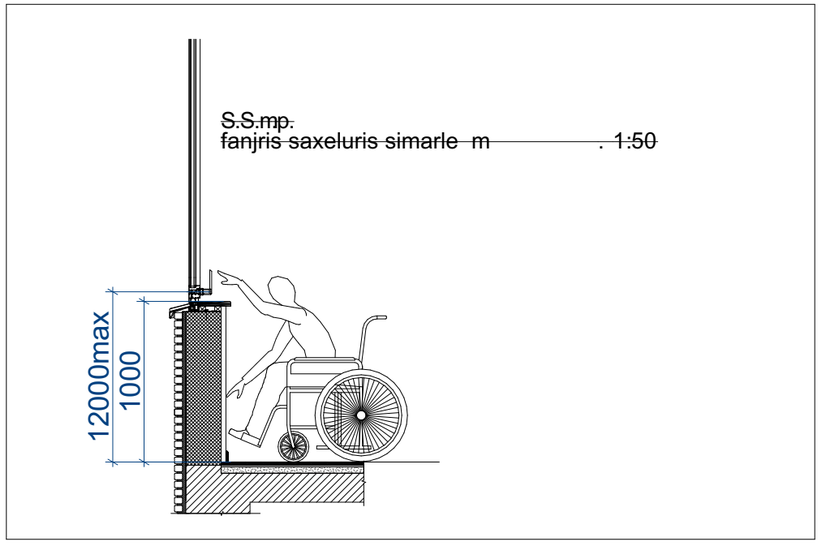

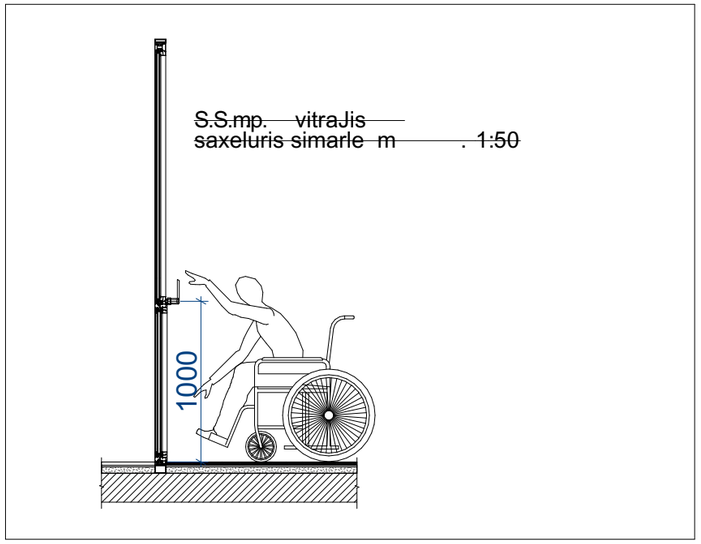

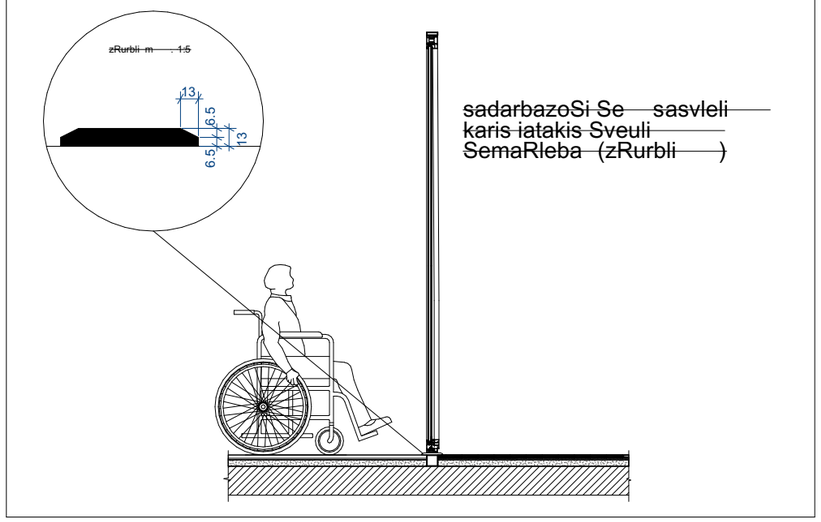

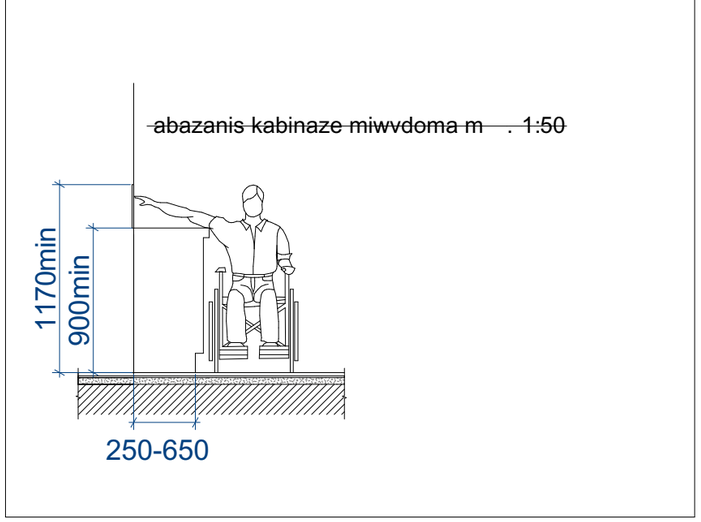

SeniSvnebi :

1.იატაკის ზედაპირები მოეწყობა ისე , რომ იქნება მდგრადი , მყარი და არასრიალა .

2.განათების სამართავები ელექტრო გამანაწილებლები ელექტრო ჩამრთველები და დენსართები ტემპერატურის მარეგულირებლები მოწყობილობების სამართავები წყალსადენი სისტემის მოწყობილობების მარეგულირებლები და დამცავი და ორმხრივი საკომუნიკაციო სისტემების სამართავები ა " ტიპის ერთეულში მოეწყობა სტანდარტის ე ქვეთავის შესაბამისად “

3.სინათლის ჩამრთველები ელექტრო ჩამრთველები დენსართები ტემპერატურის მარეგულირებლები ელექტრო გამანაწილებლები და უსაფრთხოების ან შიდასაკომუნიკაციო სისტემების სამართავები ბ " ტიპის ერთეულებში მოეწყობა სტანდარტის 309.2 და 1104.1.1 ქვეთავების მიხედვით

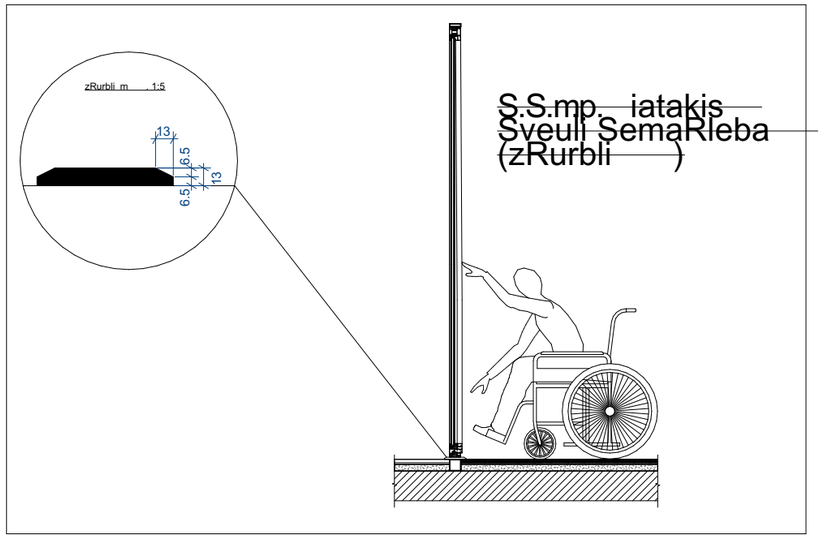

S.S.mp. iatakis
Sveuli SemaRleba
(zRurbli)

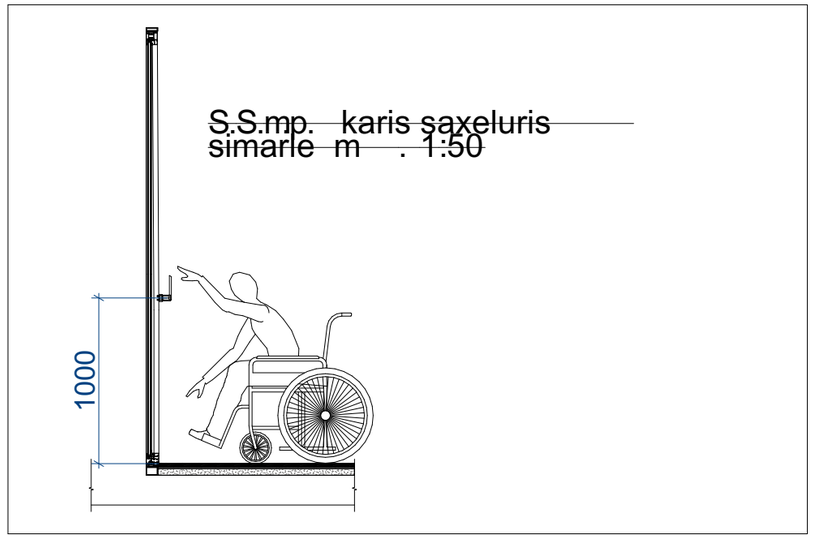

S.S.mp. karis saxeluris
simarle m . 1:50

daxlis simaRle m . 1:50

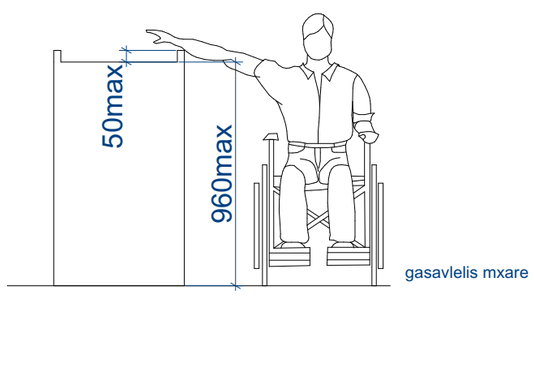

SeniSvnebi :

1.იატაკის ზედაპირები მოეწყობა ისე , რომ იქნება მდგრადი , მყარი და არასრიალა .

2.განათების სამართავები ელექტრო გამანაწილებლები ელექტრო ჩამრთველები და დენსართები ტემპერატურის მარეგულირებლები მოწყობილობების სამართავები წყალსადენი სისტემის მოწყობილობების მარეგულირებლები და დამცავი და ორმხრივი საკომუნიკაციო სისტემების სამართავები ა " ტიპის ერთეულში მოეწყობა სტანდარტის ე ქვეთავის შესაბამისად “

3.სინათლის ჩამრთველები ელექტრო ჩამრთველები დენსართები ტემპერატურის მარეგულირებლები ელექტრო გამანაწილებლები და უსაფრთხოების ან შიდასაკომუნიკაციო სისტემების სამართავები ბ " ტიპის ერთეულებში მოეწყობა სტანდარტის 309.2 და 1104.1.1 ქვეთავების მიხედვით

ხელსაბანის ძდებარეობა

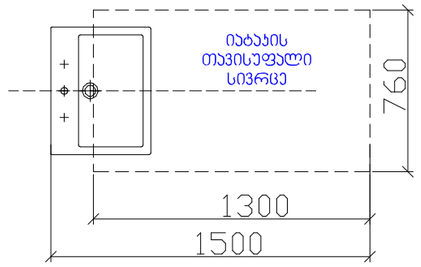

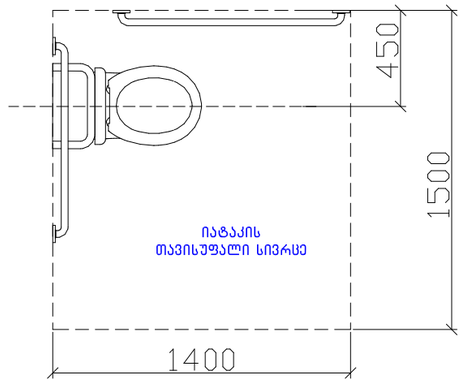

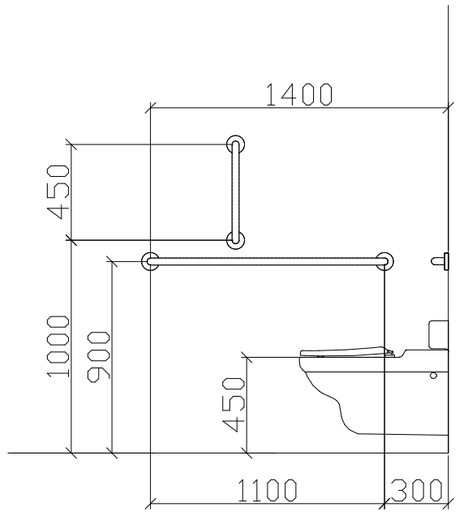

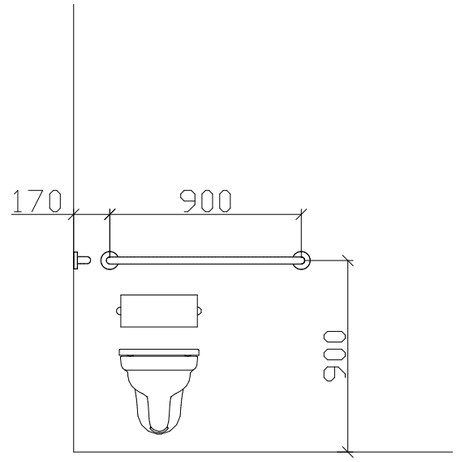

T ფორმის მოსატრიალებელი სივრცე
304.3.2.1 (ა) ვარიანტი 1

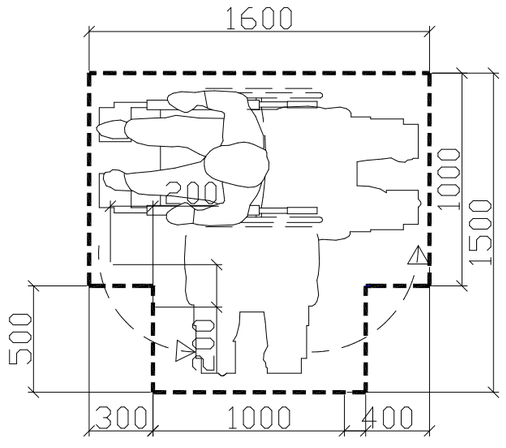

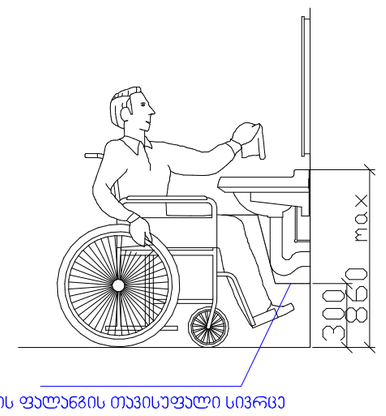

saproeqto SenobaSi gamoyenebuli Tavisufali sivrceebi karTan manevrirebisTvis m

1:50

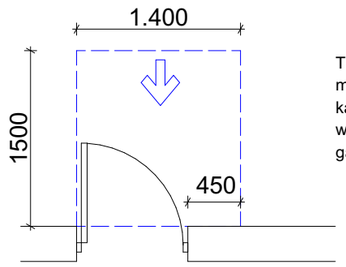

Tavisufali sivrce karTan manevrirebisTvis - anjamiani kari
winidan misawvdomi - gamoweviT gaReba

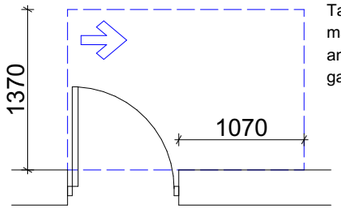

Tavisufali sivrce karTan manevrirebisTvis - anjamiani kari
anjamis mxridan misawvdomi - gamoweviT gaReba

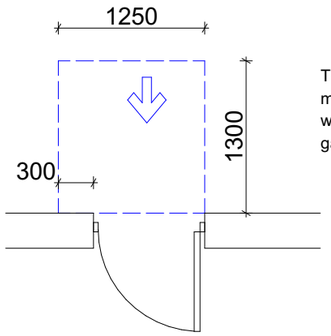

Tavisufali sivrce karTan manevrirebisTvis - anjamiani kari
winidan misawvdomi - miwoliT gaReba

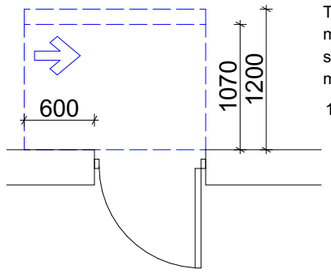

Tavisufali sivrce karTan manevrirebisTvis - anjamiani kari
saketis mxridan misawvdomi - miwoliT gaReba

120 min. Tu mowyobilia mimxuravi

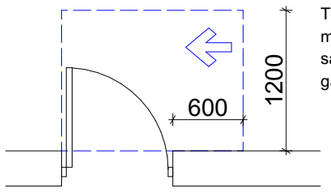

Tavisufali sivrce karTan manevrirebisTvis - anjamiani kari
saketis mxridan misawvdomi - gamoweviT gaReba

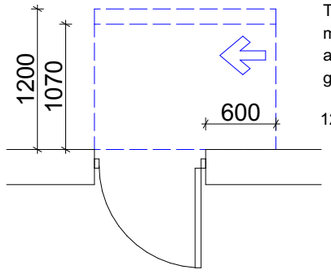

Tavisufali sivrce karTan manevrirebisTvis - anjamiani kari
anjamis mxridan misawvdomi - miwoliT gaReba

120 min. Tu mowyobilia mimxuravi

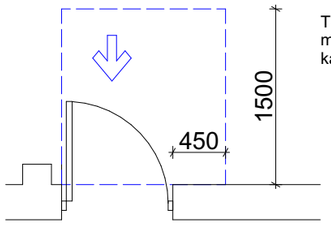

Tavisufali sivrce karTan manevrirebisTvis - niSebSi mowyobili kari da WiSkari - gamoweviT gaReba

TavSesafris farTi

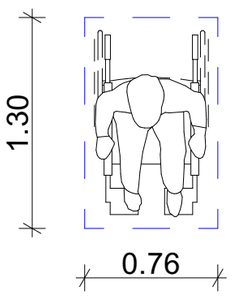

mosatrialebeli sivrceebi

~~varianti 4~~

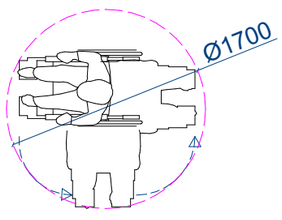

~~varianti 1~~

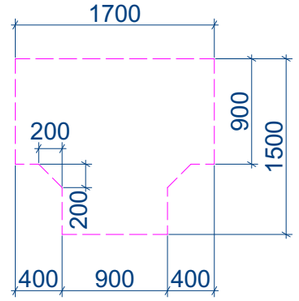

~~varianti 2~~

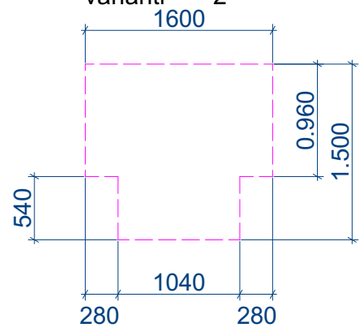

~~varianti 3~~

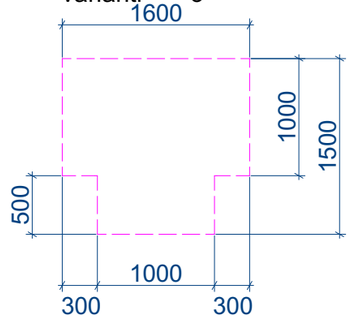

ნიშანი განათავსდება
გზაკიბის საზღვრებში კარის მომიჯნავედ

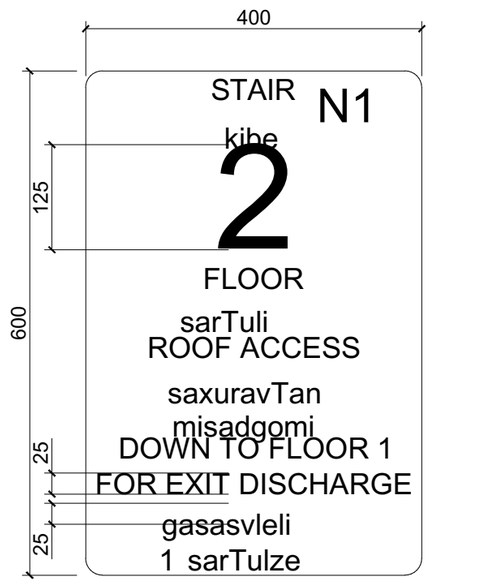

ნიშანი განათავსდება
გზაკიბის საზღვრებში კარის მომიჯნავედ

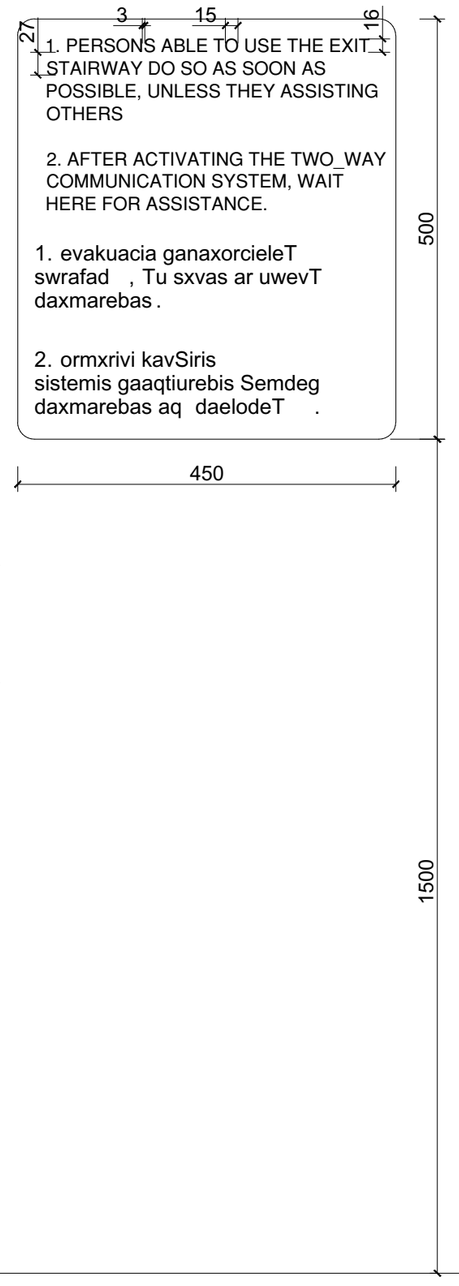

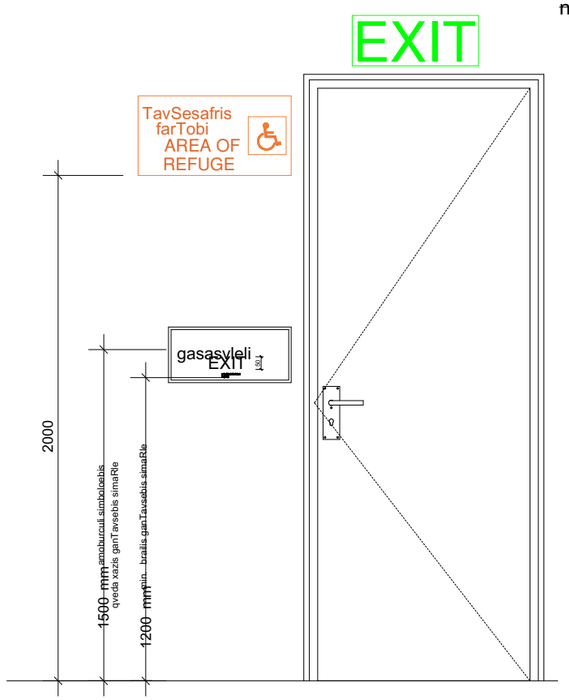

niSani piqtogramibiT , amoburculi niSnebiT da brailiT ganTavsdeba misawvdom tualetebTan karis momijnaved

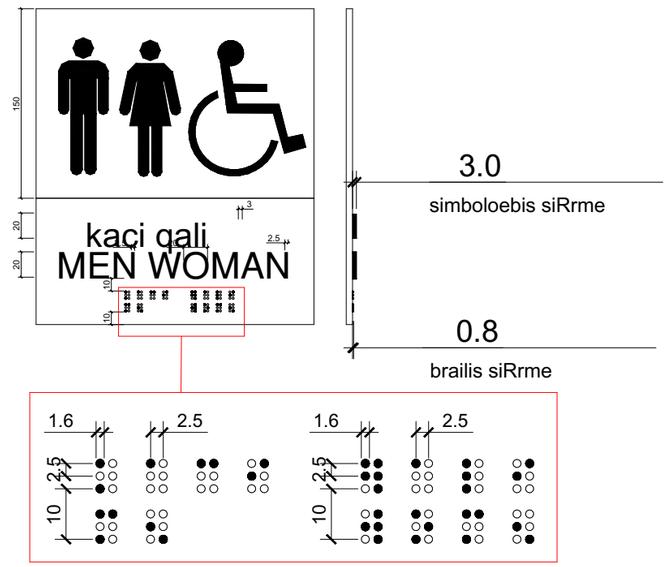

gasasvleli ganaTebuli niSani

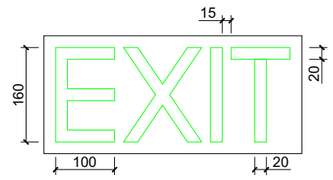

niSani amoburculi simboloebiT da brailiT gza - kibis SesasvlelTan da gareT gamaval yvela karTan

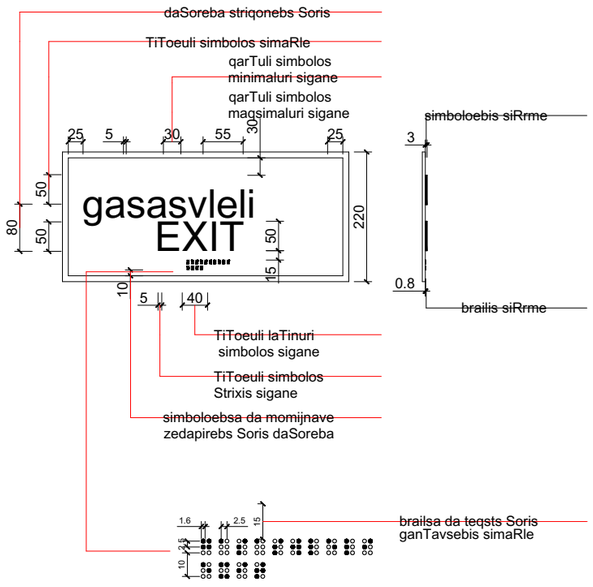

სულ ფართი---6851.4
მათ შორის:
საზოგადოებრივი---3006.3 (43.9%)
საცხოვრებელი---3845.1 (56.1%)

სულ ფართობი---2752.5

585.2+55.2+52.3=692.7

კომერციული

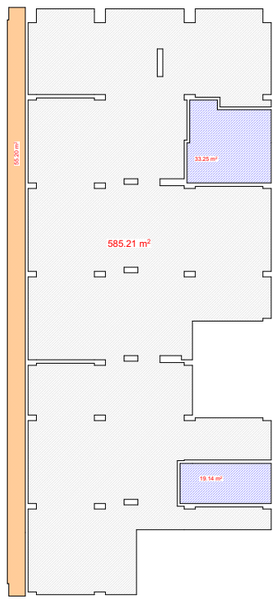

578.1+91.8+102.8=772.7

საოფისე

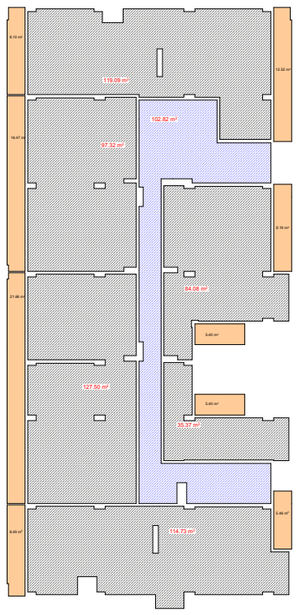

578.2+91.8+102.8=772.8

საოფისე

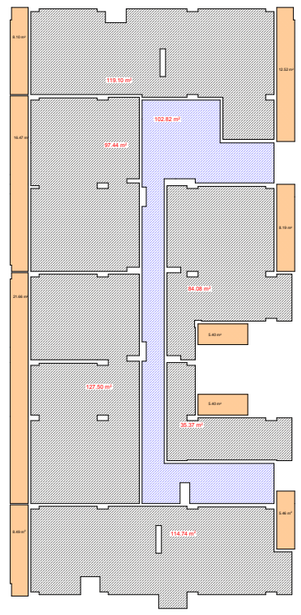

574.3+91+102.8=768.1

საოფისე

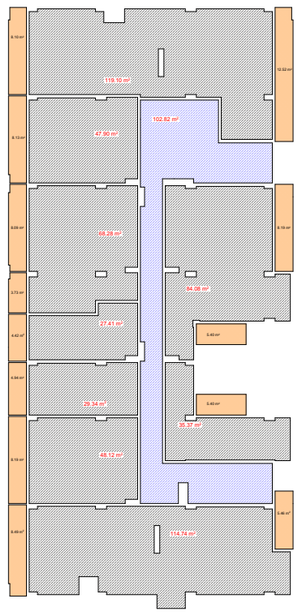

სულ ფართობი---4098.9

571.0+91+102.8=764.8

საცხოვრებელი

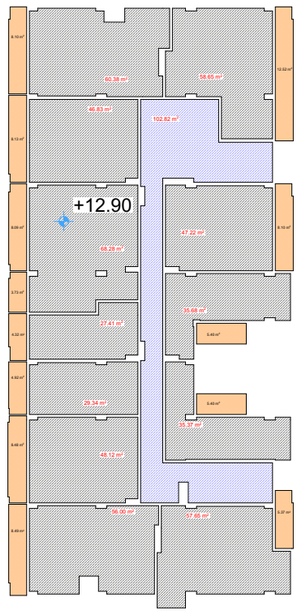

571.0+90.7+102.8=764.5

საცხოვრებელი

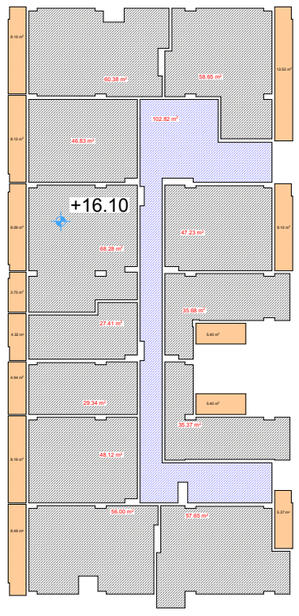

573.6+90.7+102.8=767.1

საცხოვრებელი

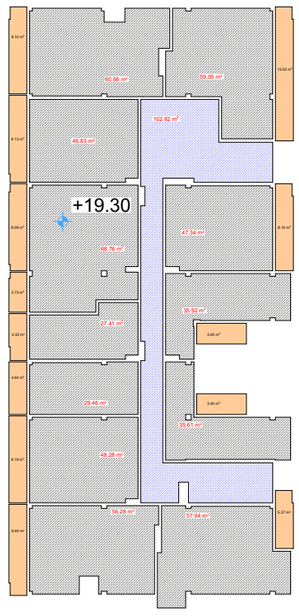

574.0+90.9+102.8=767.7

საცხოვრებელი

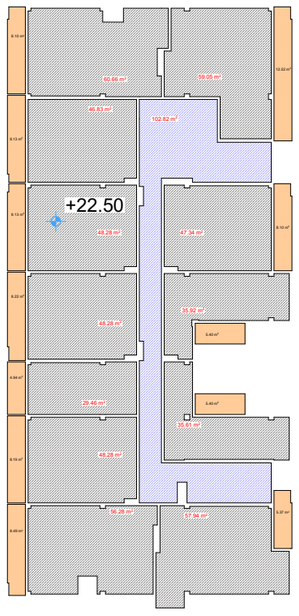

355.7+323.2+102.1=781.0

საცხოვრებელი

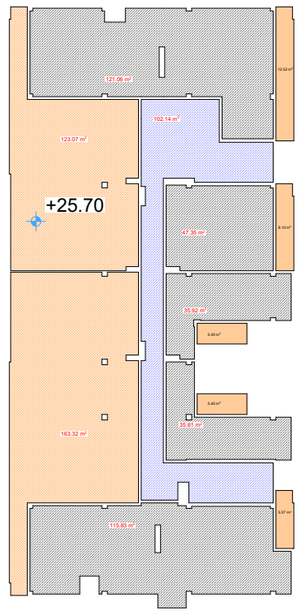

ᲐᲘᲕᲜᲔᲑᲘᲡ ᲞᲠᲝᲪᲔᲜᲢᲣᲚᲝᲑᲘᲡ ᲐᲜᲑᲐᲠᲘᲨᲘ

ᲙᲐ=6473.3

ᲐᲘᲕᲜᲔᲑᲘᲡ ᲤᲐᲠᲗᲘ---729.9=(11.3%)

