ქ.თბილისი, თენგიზ შეშელიძის ქუჩა №1ა
ს.კ. 01.11.19.001.026
გაზგასამართი სადგურის რეკონსტრუქცია

მშენებლობის ორგანიზაციის პროექტი

შემსრულებელი  ა. მაისაშვილი

ქ.თბილისი 2025წ.

ქ.თბილისი, თენგიზ შეშელიძის ქუჩა №1ა
ს.კ. 01.11.19.001.026
გაზგასამართი სადგურის რეკონსტრუქცია
მშენებლობის ორგანიზაციის პროექტი

სამუშაოთა ორგანიზაციის პროექტის შედგენას საფუძვლად დაედო არქიტექტურული პროექტი ტერიტორიის დათვალიერება და შესწავლა. მასთან სამანქანო მისასვლელი გზა გათვალისწინებულია და წარმოდგენილია შეთანხმებული სატრანსპორტო სქემის მიხედვით.
სამშენებლო სამუშაოები წარიმართოს ძირითადად ავტოამწის, ბეტონის ტუმბოს დახმარებით.
უბანი ხასიათდება შემდეგი კლიმატური და სეისმური ფაქტორებით:
ქარის დაწოლა – 45კგ.მ./მ2; თოვლის საფარის წონა - 50კგ/მ2, საამშენებლო მექანიზმების ნუსხა მოყვანილია ცხრილში მომდევნო ფურცელზე. სამუშაოთა წარმოების დროს აუცილებელია შრომის უსაფრთხოების წესების დაცვა, აგრეთვე მშენებლობის დროს სელიტებურ ზონაში მტვრის გაფანტვისაგან დამცავი ღონისძიებების უზრუნველყოფა.

რიგითობა და ეტაპები

მშენებლობის პირველი რიგი

1. **ეტაპი.**
   მოსამზადებელი სამუშაოები, რომლებიც დაკავშირებულია სამშენებლო მოედნის მოწესრიგებასთან, მათ შორის; შესანარჩუნებელი მწვანე ნარგავების დაცვასა და მიწისქვეშა საინჟინრო კომუნიკაციების შენარჩუნებასთან.

2. **ეტაპი.**
   შენობა-ნაგებობის გრუნტზე დაკვალვა და ძირითადი ღერძების დაფიქსირება.

მშენებლობის მეორე რიგი

1. **ეტაპი.**
   რეზერუარებისთვის მიწის და ფუძის მოწყობის სამუშაოები
2. **ეტაპი.**
   რეზერუარებისთვის საძირკვლის და რკინა-ბეტონის კედლების სამუშაოები
3. **ეტაპი.**
   საწვავის ავზების მონტაჟი
4. **ეტაპი.**
   საწვავის კომუნიკაციების და ქსელების მონტაჟი
5. **ეტაპი.**
   საწვავის ჩასასხმელი დანადგარის რკინა-ბეტონის ძირის მოწყობა
6. **ეტაპი.**
   საწვავის ჩასასხმელი დანადგარის და მისი კომუნიკაციების მონტაჟი
7. **ეტაპი.**
   ტერიტორიიდან სამშენებლო ნაგვის გატანა
8. **ეტაპი.**
   ტერიტორიის დასუფთავება და კეთილმოწყობა

შენობა-ნაგებობის დასაშლელ სამუშაოთა წარმოების პროექტის შესადგენი ნორმატივები

1. კრებული სამახსოვრო ‘‘სამშენებლო წარმოების ნორმები და წესები’’, ამონაწერი სამშენებლო ნორმებიდან და წესებიდან, თბ., 1987

2. მშენებლობის ორგანიზაციის პროექტში მომუშავეთა შორის უსაფრთხოების და სანიტარულ ჰიგიენური მომსახურეობის საკითხებზე მთავარ წყაროდ წარმოდგენილია სააშენბლო ნორმების საქარტველოს მავრობის №41 დადგენილების პუნქტი №20-ის მიხედვით.

3. СНиП 3.01.01-85 ,,Оригинализация строительного производства’’ М.,1989

4. СНиП -4-80 ,,Техника безопасности на строительстве’’ М., 1981

5. Справочник инженера строителя, М., 1989

6. Строительные стреловые самоходные краны, М., 1984

ასაშენებელი ობიექტის დახასიათება

ტერიტორიაზე არსებულ ფარდულში დამატებით ეწყობა ბენზინ-დიზელის მარიგებელი სვეტები, ასევე ტერიტორიაზე ეწყობა ოთხი ერთეული მიწისქვეშა რეზერუარები და მათვის განკუთვნილი კომუნიკაციები.

მშენებლობის ხანგრძლივობის შესახებ

ნაგებობიების მშენებლობა დაკვეთის მიერ განსაზღვრულია 24 თვის ვადაში რაც არის გაწერილი და გათვალიწინებული მშენებლობის კალენდარულ გრაფიკში. გეგმიურად დადგენილი ხანგრძლივობის დაცვა ნაგებობიების მშენებლობაზე 24 თვის პერიოდში შესაძლებელია უწყვეტი ფინანსირების შემთხვევაში, რასაც ხელი უნდა შეუწყოს ქ. თბილისი რბილმა და ზომიერმა კლიმატურმა პირობებმაც. სამუშაოთა შესრულების ვადების დაცვა უწყვეტ ფინანსირებაზეა დამოკიდებული, რაც უნდა გაითვალისწინოს დამკვეთმა.

სამშენებლო მანქანა-მექანიზმების, დანადგარებისა და ინსტრუმენტების ჩამონათვალი

№	დასახელება	მარკა	რაოდენ. ცალი
1	2	3	4
1	თვითმცლელი ძარიანი და სპეც-დანიშნულების ავტოტრანსპორტი სამშენებლო ტვირთის გადასატანად	სხვადასხვა	2
2	გადასატანი კომპრესორი	სო-48	1
3	ელექტროშესადუღებელი საჭრელი აგრეგატი	კომპ.	1
4	ავტოკენური შედუღების და ჭრის აპარატი	კომპ. პკუ-35	1
5	ბეტონმრევი	-	1
6	ლითონის სახარაჩო სექციები 100 მ2 ფართობისათვის	კომპ.	1
7	ავტოამწე	-	1

მომუშავეთა შრომის უსაფრთხოების წესების დაცვის თაობაზე

მომუშავეთა შრომის უსაფრთხოების პირობების დაცვა ნაგებობათა სამშენებლო ცალკეულ ეტაპებზე აუცილებელია სნ და წ III-4-80*
"უსაფრთხოების ტექნიკა მშენებლობაზე" და სხვა ნორმატულ-საკანონმდებლო დოკუმენტების შესაბამისობით. მათგან ყურადღებას გამახვილებთ შემდეგზე:

სამუშაო ადგილები მუშაობის პირობებისა და ტექნოლოგიურობის გათვალისწინებით უზრუნველყოფილი უნდა იყოს კოლექტიური დაცვისა და სიგნალიზაციის საშუალებით. ელექტრო უსაფრთხოების წესები ჩამოყალიბებულია სახელმწიფო სტანდარტში 12.013-88 ელექტრო კარადა ყოველთვის უნდა იყოს ჩაკეტილ მდგომარეობაში, ელექტრო კაბელები, ელექრტო სადენები და ელექტრო მოწყობილობები კი იზოლირებულად. გაშიშვლებული სადენების გამოყენება აკრძალულია სამშენებლო მოედანზე.

ელექტრო საწეველას მუშაობის პერიობში დაუშვებელია უცხო პირთა, დაუსაქმებელ მუშა-მომსახურეთა ყოფნა, სამშემებლო გენგეგმაზე შემოფარგლული ელექტროსაწეველას მოქმედების სახიფათო ზონის ფარგლებში.

ღამის პერიოდებში უსაფრთხოების ზონის აღმნიშვნელი ფირნიშები აუცილებელია უნდა განთავსდეს და განათდეს.

სამუშაოთა უწყვეტობისა და ტექნოლოგიურობის, აგრეთვე შრომის უსაფრთხოების უზრუნველყოფად აუცილებელია მშენებლობის ცხრილში მოცემული და ჩვენს მიერ რეკომენდირებული მანქანა- მექანიზმებით, ინსტრუმენტებითა და დანადგარ-სამარჯვეებით აღჭურვა. ცხადია შესაძლებელია მათი შეცვლაც უფრო თანამედროვეთი. სამუშაო ოპერაციებში დასაქმებული მუშაკები დაცული უნდა იყვნენ თავის დამცავი ჩაფხუტებით.

დაუშვებელია მანქანების, ხელსაწყოებისა და მოწყობილობების დატოვება ჩართულ მდგომარეობაში ზედამხედველობის გარეშე. ცხადია მათი ტექნიკური მომსახურეობაც უნდა მოხდეს ძრავის გამორთვის შემდეგ.

ლითონის ელემენტების ჩაჭრას ელექტრო ან აეროვანი აპარატებით ქვედა იარუსებზე 5 მეტრის რადიუსში ფართობები უნდა გავანთავისუფლოთ წვადი მასალებისაგან, ხოლო 10 მეტრის რადიუსში ასაფეთქებელი (მაგალითად ჟანგბადის ბალონები) მასალებისაგან სამშენებლო სამუშაოებზე დასაქმებულია ყველა მუშაკმა (როგორც მუშამ, ასევე მოსამსახურემ) უნდა შეისწავლოს შრომის უსაფრთხოების წესები, გაიაროს ინსტრუქტაჟი, ჩააბაროს გამოცდა სპეციალურ ჟურნალში ხელმოწერების დაფიქსირებით

ბუნების დაცვითი და ჰაერის დაბინძურების საწინააღმდეგო ღონისძიებები

ასაშენებელი ობიექტი მდებარეობს ქალაქ თბილისი საგარეუბნო განაშენიანებაში.

აღნიშნულის გამო აუცილებელია შენობის მშენებლობის პერიოდში შემდეგი ღონისძიებების დაცვა:

გარემოს დაცვის სამსახურის ნებართვის გარეშე იკრძალება მრავალწლიანი ხეებისა და ნარგავების მოჭრა, ამოძირკვა ან განადგურება.

მონოლითური რკინა-ბეტონის, კედლების, ტიხრების, იატაკის მშენებლობის პროცესში მოსალოდნელია მტვრის გაფანტვა გარე სივრცეში, რის გამოც შენობას უნდა ჩამოეფაროს დამცავი სმშენებლო ფარად.

იკრძალება სამშენებლო ნაგვისა და ნარჩენების ღია წესით გადატანა და ჩამოყრა. სასურველია სამშენებლო ნაგვის პირდაპირ თვითმცლელი მანქანების ძარებში ჩაყრა. დიდი ზომის სამშენებლო ნარჩენები ან მოხსნილი ნაკეთობები უნდა ჩამოგუშვათ ამწის საშუალებით, აქაც სასურველია მაშინვე მოხდეს მათი ავტომანქანების ძარებში ჩატვირთვა და ნაგავსაყრელზე ან დამკვეთის მიერ მითითებულ ადგილზე მიტანა შესაბამისი სამსახურებთან შეთანხმების შემდეგ.

დაუშვებელია არსებული საკანალიზაციო ჭების დანაგვიანება სამშენებლო ნარჩენებით. ასევე დაუშვებელია ამოსახპაბი ორმოების მოწყობა.

აკრძალულია სამშენებლო ნაგვის ტრანსპორტირება ფხვიერ მდგომარეობაში. ავტომანქანების ძარებში სამშენებლო ნაგვის ჩატვირთვის შემდგომ განხორციელდეს მისი ზედაპირი დანამვა.

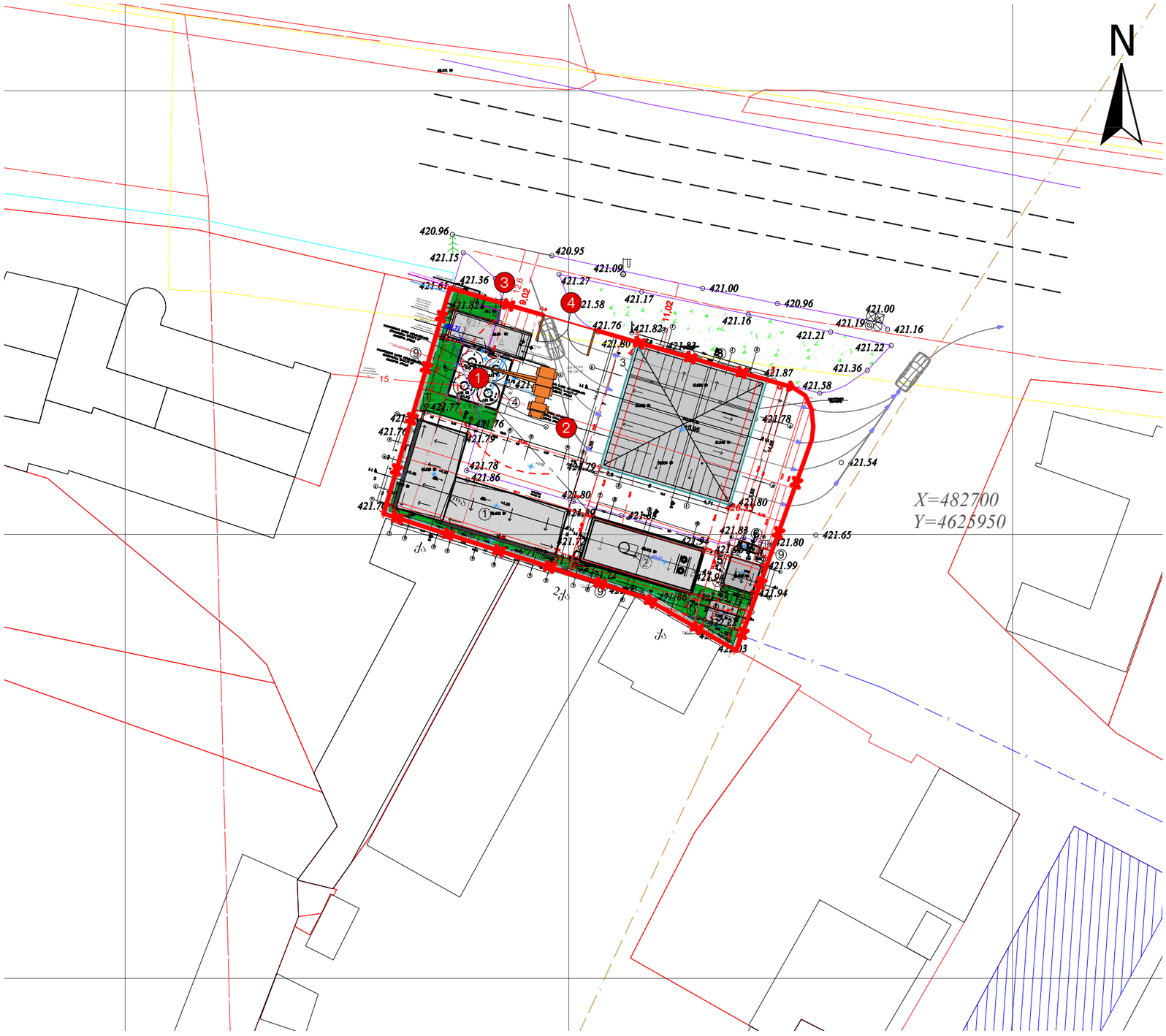

1. საპროექტო ობიექტი
2. ავტოამწე
3. დროებითი ღობე
4. ჭიშკარი

საპროექტო შენობა

ღობე

ავტოამწე

ჭიშკარი

პრ.მთ.არქ.	გიორგი დგებუაძე			ობიექტი№	
არქიტექტორი	გიორგი დგებუაძე				
დამკვეთი	შ.პ.ს. "ბანი 13"			თარიღი	30.09.2025
შემსრულა	ა. მაისაშვილი		ქ.თბილისი, თენგიზ შეშელიძის ქუჩა №1ა ს.კ. 01.11.19.001.026		
			გაზ გასამართი სადგურის რეკონსტრუქცია	სტადია	შურცალი
				მ. 1:500	
			საშენებლო გენგეგმა		

საპროექტო ბენზინის რეზერვუარის

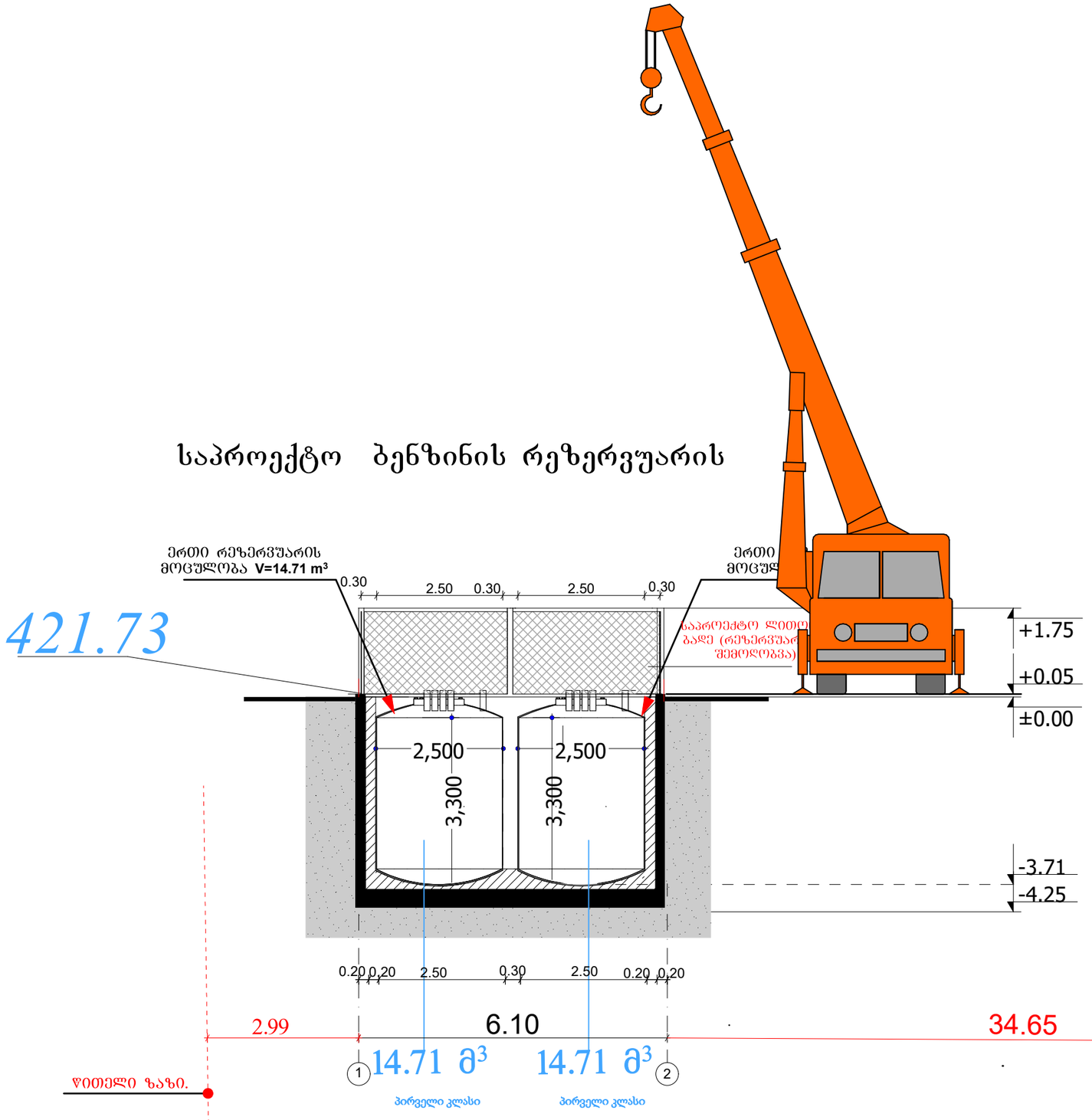

პრ.მთ.არქ.	გიორგი დეგებუაძე			ინვენ.№	
არქიტექტორი	გიორგი დეგებუაძე				
დამკვეთი	შ.პ.ს. "ბანი 13"			თარიღი	30.09.2025
შესრულა	ა. მაისაშვილი		ქ.თბილისი, თენგიზ შუშელიძის ქუჩა №1ა ს.კ. 01.11.19.001.026		
			გაზ გასამართი სადგურის რეკონსტრუქცია	სტადია	ფურცალი
				მ. 1:100	
			სამონტაჟო სქემა		

მშენებლობის კალენდარული გრაფიკი

№	სამუშაოთა ჩამონათვალი	დღე	1 წელი												2 წელი											
			I თვე	II თვე	IIIთვე	IVთვე	Vთვე	VIთვე	VIIთვე	VIIIთვე	IXთვე	Xთვე	XIთვე	XIIთვე	I თვე	II თვე	IIIთვე	IVთვე	Vთვე	VIთვე	VIIთვე	VIIIთვე	IXთვე	Xთვე	XIთვე	XIIთვე
			10 20 30	10 20 30	10 20 30	10 20 30	10 20 30	10 20 30	10 20 30	10 20 30	10 20 30	10 20 30	10 20 30	10 20 30	10 20 30	10 20 30	10 20 30	10 20 30	10 20 30	10 20 30	10 20 30	10 20 30	10 20 30	10 20 30	10 20 30	10 20 30
I	მშენებლობის პირველი რიგი																									
	მოსამზადებელი სამუშაოების პერიოდი																									
1ეტ.	მოსამზადებელი სამუშაოები, რომლებიც დაკავშირებულია სამშენებლო მოედნის მოწესრიგებასთან, მათ შორის, შესანარჩუნებელი მწვანე ნარგავების დაცვასა და მიწისქვეშა საინჟინრო კომუნიკაციების შენარჩუნებასთან.	10																								
2ეტ.	შენობა-ნაგებობის გრუნტზე დაკვალვა და ძირითადი ღერძების დაფიქსირება	10																								
II	მშენებლობის მეორე რიგი																									
	ძირითადი სამუშაოების პერიოდი																									
1ეტ.	რეზერუარებისთვის მიწის და ფუძის მოწყობის სამუშაოები	90																								
2ეტ.	რეზერუარებისთვის საძირკვლის და რკინა-ბეტონის კედლების სამუშაოები	80																								
3ეტ.	საწვავის ავზების მონტაჟი	90																								
4ეტ.	საწვავის კომუნიკაციების და ქსელების მონტაჟი	80																								
5ეტ.	საწვავის ჩასასხმელი დანადგარის რკინა-ბეტონის ძირის მოწყობა	80																								
6ეტ.	საწვავის ჩასასხმელი დანადგარის და მისი კომუნიკაციების მონტაჟი	80																								
7ეტ.	ტერიტორიიდან სამშენებლო ნაგვის გატანა	90																								
8ეტ.	ტერიტორიის დასუფთავება და კეთილმოწყობა	110																								

ღობე

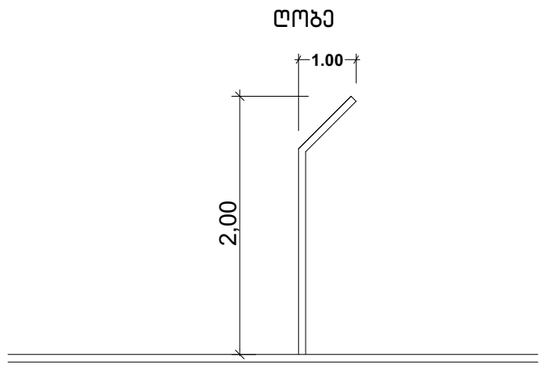

პრ.მთ.არქ.	გიორგი დგებუაძე			ინვენ.№	
არქიტექტორი	გიორგი დგებუაძე				
დამკვეთი	შ.პ.ს. "ბანი 13"			თარიღი	30.09.2025
შესრულა	ა. მაისაშვილი		ქ.ობილისი, თენგიზ შუშელიძის ქუჩა №1ა ს.კ. 01.11.19.001.026		
			გაზ გასამართი სადგურის რეკონსტრუქცია	სტადია	შურცალი
				მ. 1:100	
			მშენებლობის კალენდარული გრაფიკი		