სპორტულ-გამაჯანსაღებელი ცენტრი

დაგეგმარების საფუძველი და მიზნები:

დაგეგმარების საფუძველია შპს ''ვეფხვი''-თან გაფორმებული ხელშეკრულება, რომელიც მიზნად ისახავს მის საკუთრებაში არსებულ მიწის ნაკვეთზე ქ. თბილისი, ბელიაშვილის ქუჩა, №3-ში (სკ. 01.13.03.050.002) სპორტულ-გამაჯანსაღებელი ცენტრის მშენებლობის საპროექტო დოკუმენტაციის არქიტექტურული ნაწილის N41 დადგენილებასთან შესაბამისობის ანალიზსა და ანალიზის ექსპერტიზის ჩატარებას.

მიწის ნაკვეთის მდებარეობის აღწერა:

მიწის ნაკვეთს ჩრდილო-აღმოსავლეთით, სამხრეთ-აღმოსავლეთით და სამხრეთ-დასავლეთით ესაზღვრება კერძო საკუთრებაში არსებული მიწის ნაკვეთები, ხოლო ჩრდილო-დასავლეთით - საზოგადოებრივი სივრცე სამანქანე გზის სახით.
აბსოლიტური ნიშნულები ზღვის დონიდან მერყეობს 414.80-დან 415.29-მდე.

პროექტის შინაარსობრივი აღწერა:

შენობა წარმოადგენს სამსართულიან არსებულ ნაგებობას, რომელზეც ტარდება რეკონსტრუქცია. ნაგებობაზე ხორციელდება ძირეული გადაკეთება, რის შედეგადაც მივიღებთ სპორტულ-გამაჯანსაღებელ ცენტრს, რომლის სართულიანობა არ იცვლება. მიწისქვეშა სართულზე სარდაფია, ხოლო მიწისპირა პირველ სართულზე 0.00 ნიშნულზე განთავსებულია ძირითადი აქტივობების სივრცეები: ფიზიოთერაპიის ოთახი, სატრენაჟორო დარბაზი, გასახდელი,ფოიე და სველი წერტილები კაცთა/ქალთა და შ.შ.მ. პირთათვის, ხოლო მეორე სართულზე +4.80 ნიშნულზე განთავსებულია ფოიე, სპორტული ინვენტარის შესანახი სათავსო, დირექტორისა და მომსახურე პერსონალის ოთახები და კაბინეტები. შენობაში გადაადგილება ხდება ერთი დაცული კიბის უჯრედისა და ლიფტის საშუალებით, რომელიც ადაპტირებულია შ.შ.მ. პირებზე.

პროექტის ძირითადი სტრუქტურული სისტემის აღწერა

შენობა კარკასული ტიპისაა, მის მზიდ ნაწილს წარმოადგენს რკინა-ბეტონის სვეტები და რიგელები, რომელიც დაყრდნობილია მონოლითურ ლენტურ საძირკველზე, შენობის სართულშუა გადახურვა მოწყობილია მონოლითური არმირებული ფილით, ასევე შენობას აქვს რბილი გადახურვა.

დაგეგმარებისთვის გამოყენებული კანონმდებლობის აღწერა

საპროექტო შენობის და საპროექტო მიწის ნაკვეთის დაგეგმარებისათვის გამოყენებულია საქართველოს მთავრობის დადგენილება #41, ტექნიკური რეგლამენტი „შენობა-ნაგებობის უსაფრთხოების წესები“

შენობა-ნაგებობის უსაფრთხოების წესებთან შესაბამისობის ანალიზი

გამოყენებული წესები - "შენობა ნაგებობის უსაფრთხოების წესები"					
ჩამოთვალეთ შენობა-ნაგებობის დაკავებულობები და აღწერეთ თითოეული გამოყენება ცხრილი 1004.1.2-ის მიხედვით					
N	დაკავებულობა	ფართობი მ.კვ	აღწერა	დ.დ.ფ	სართული
1	სწ-1	315.30	სარდაფი	27.9	მიწისქვეშა სართ. -2.70 ნიშ.
2	თვ-3	98.8	ფიზიოთერაპიის ოთახი	4.7	მიწისპირა სართ. 0.00 ნიშ.
3	თვ-3	102.6	სატრენაჟორო დარბაზი	4.7	მიწისპირა სართ. 0.00 ნიშ.
4	სწ-1	59.50	სათავსო	27.9	მიწისზედა სართ. +4.80 ნიშ.
5	სქ	44.8	დირექტორის კაბინეტი	9.3	მიწისზედა სართ. +4.80 ნიშ.
6	სქ	52.8	პერსონალის ოთახი	9.3	მიწისზედა სართ. +4.80 ნიშ.
7	სქ	48.70	კაბინეტი	9.3	მიწისზედა სართ. +4.80 ნიშ.
8	სქ	61.50	კაბინეტი	9.3	მიწისზედა სართ. +4.80 ნიშ.

შენობის კონსტრუქციის ტიპი ცხრილი 503-ის მიხედვით	
განსაზღვრეთ კონსტრუქციის ტიპი არსებული შენობისთვის მაგ: II-A, II-B, V-A, V-B	V-A მიწის ზემოთ 2 სრული სართული, მიწის ქვემოთ1
განსაზღვრეთ კონსტრუქციის ტიპი ახალი შენობისთვის მაგ: II-A, II-B, V-A, V-B	
შერეული კონსტრუქციის შემთხვევაში მიუთითეთ ტიპები რომლებიც გამოყენებული იქნება, განსაზღვრეთ ტიპები და მათი მდებარეობა	

სახურავის მინიმალური ბურულის კლასიფიკაცია კონსტრუქციული ტიპისთვის ცხრილი 1505.1ა-ს მიხედვით		
კონსტრუქციის ტიპი	დასაშვები კლასი	შეთავაზებული კლასი
V-A	B	A

სიმაღლის შეზღუდვები ცხრილი 503-ის მიხედვით		
დაკავებულობები	**დასაშვები სართულიანობა**	**შეთავაზებული სართულიანობა**
სწ-1	3	**2** ნიშ.(-2.70; +4.80)
თვ-3	2	1 ნიშ.(0.00)
სქ	3	**1** ნიშ.(+4.80)
	დასაშვები სიმაღლე (მ)	**შემოთავაზებული სიმაღლე (მ)**
საერთო სიმაღლე	15.2	4.98

მოთხოვნის ჩამონათვალი	**დასაშვები**	**შემოთავაზებული**
მიწის ზემოთ სართულების რაოდენობა		**70** ნიშ.(0.00/43; +4.80/27)
მიწის ქვემოთ სართულების რაოდენობა		**12** ნიშ. (-2.70/12)
დაკავებულობა სულ	-	**82** ნიშ.(-2.70/12; 0.00/43; +4.80/27)

ფართობის შეზღუდვები ცხრილი 503-ის მიხედვით		
დაკავებულობები	**დასაშვები ფართობი**	**შეთავაზებული ფართობი**
სასაწყობე ჯგუფი სწ-1	1300	**374.80 მ.კვ** ნიშ.(-2.70/311.10; +4.80/58.00)
თავშეყრის ჯგუფი თვ-3	1070	**201.4 მ.კვ** ნიშ. (0.00/194.73)
საქმიანი ჯგუფი სქ	1670	**207.80 მ.კვ** ნიშ.(+4.80/202.00)
დაკავებული იატაკის საერთო ფართობი	**765.83** მ.კვ	
იატაკების რაოდენობა	**2 მიწისზედა და 1 მიწისქვეშა** ნიშ.(-2.70; 0.00; +4.80)	
შენობის საერთო ფართობი	**1082.4** მ.კვ	

გარე კედლების ცეცხლმედეგობისა და ღიობებისადმი მოთხოვნები ცხრილი 602-ის და 705.8-ის მიხედვით

გარე კედელი (ლერძები)	ხანძარსაწინააღმდეგო მანძილი (მეტრი)	ცეცხლმედეგობის ხარისხი (სთ)		კედლის ღიობების ფართობი(ღიობის %)					
				დასაშვები			გათვალისწინებული		
		მოთხოვნილი (სთ)	გათვალისწინებული (სთ)	დაუცველი, სამხეების გარეშე	დაუცველი, სამხეებით	დაცული	დაუცველი, სამხეების გარეშე	დაუცველი, სამხეებით	დაცული
1-5	საზ.სივრცე	0	2	შეუზღ.	შეუზღ.	შეუზღ.	45%		
ა-გ	0.955	2	2	არსებული	არს.	არს.	15%		
5-1	2.678	1	2	არსებული	არს.	არს.	5%		
გ-ა	2.872	1	2	არსებული	არს.	არს.	15%		

601 ცხრილის შესაბამისად V-A ტიპის კონსტრუქციისათვის მისი ძირითადი სტრუქტურული ჩარჩოს, იატაკისა და ძირითადი ნაწილების ცეცხლმედეგობა მოეთხოვება 1 საათიანი

ხანძრისაგან დაცვის სისტემებისადმი მოთხოვნები

დაკავებულობები, სივრცეები, გასასვლელი საშუალებები	ავტოსამზეფი სისტემა	ავტომატური ავტომატური ცეცხლმაქრობი სისტემები	სახანძრო განგაშისა და ცეცხლაღმოჩენი სისტემები	სახანძრო მილდგარების სისტემები	კვამლის საკონტროლო სისტემები	ხელის ცეცხლმაქრები	სავარაუდო განათების სისტემები
სასაწყობე ჯგუფი სწ-1	-	-	კი	-	-	კი	კი
თავშეყრის ჯგუფი თვ-3	-	-	კი	-	-	კი	კი
საქმიანი ჯგუფი სქ	-	-	კი	-	-	კი	კი
დერეფანი	-	-	კი	-	-	კი	კი
კიბის უჯრედი	-	-	კი	-	-	-	კი
ლიფტი	-	-	-	-	-	-	-
სახანძრო სამაშველო სამსახურის მიერ გამოსაყენებელი ჰიდრანტი					კი		
სახანძრო ტუმბოები და წყლის რეზერვუარი					-		

დაკავებულობის დატვირთვის და გასასვლელების განსაზღვრა თითოეულ სართულზე 1005.3.1; 1009.4; 1015.1; 1018 და 1021.2 ცხრილების მიხედვით

სართულები	დაკავებულობა და დაკავებულობის დატვირთვის ჯამური მაჩვენებელი	მოთხოვნილი გასასვლელების/გასასვლელთან მისადგომის რაოდენობა	გათვალისწინებული გასასვლელების/გასასვლელთან მისადგომის რაოდენობა	გასასვლელი საშუალებების სიგანე					
				გზა-კიბეები (7.6მმ)		დერეფანი (5.1მმ)		გასასვლელი გზა-კარი (5.1მმ)	
				მოთხოვნილი	გათვალისწ.	მოთხოვნილი	გათვალისწ.	მოთხოვნილი	გათვალის.
მიწისქვეშა სართ. -2.70 ნიშ.	**12** (სწ-1)12	**1** (გზა-კარი)	**1** (გზა-კარი)	**1** (გზა-კიბე)	**1** (გზა-კიბე)	1.5	1.5	0.82 მ.	0.92 მ.
მიწისპირა სართ. 0.00 ნიშ.	**43** (თვ-3)	**1** (გზა-კარი)	**1** (გზა-კარი)	**1** (გზა-კიბე)	**1** (გზა-კიბე)	1.5	1.5	0.82 მ.	0.92 მ.
მიწისზედა I სართ. +4.80 ნიშ.	**27** (სქ)24 (სწ-1)3	**1** (გზა-კარი)	**1** (გზა-კარი)	**1** (გზა-კიბე)	**1** (გზა-კიბე)	1.5	1.5	0.82 მ.	0.92 მ.

წყალსადენი სისტემების ფიქსირებული მოწყობილობების რაოდენობა ცხრილი 1602.1-ის მიხედვით

სართულები	დაკავებულობა და დაკავებულობის დატვირთვის ჯამური მაჩვენებელი	ფიქსირებული მოწყობილობები											
		უნიტაზი		ტუალეტის ხელსაბანი		აბაზანა შხაპი		სასმელი წყლის ფანტანი		სამომსახურეო ნიჟარა		სამზარეულოს ნიჟარა	
		მოთხოვნილი	გათვალისწ.	მოთხოვნილი	გათვალისწ.	მოთხოვნილი	გათვალისწ.	მოთხოვნილი	გათვალისწ.	მოთხოვნილი	გათვალისწ.	მოთხოვნილი	გათვალისწ.
მიწისქვეშა სართ. -2.70 ნიშ.	**12** (სწ-1)12	3	4	3	3	-	2	1	1	1	1	1	1
მიწისპირა სართ. 0.00 ნიშ.	**43** (თვ-3)												
მიწისზედა I სართ. +4.80 ნიშ.	**27** (სქ)24 (სწ-1)3												

განიავებისადმი მოთხოვნები ცხრილი 1203.4-ის მიხედვით		
დაკავებულობები, სივრცეები, გასასვლელი საშუალებები	ბუნებრივი განიავება	ხელოვნური განიავება
სასაწყობე ჯგუფი სწ-1	კი (ყველა დაკავებული ფართისთვის)	კი (ყველა ოთახისთვის)
თავშეყრის ჯგუფი თვ-3	კი (ყველა დაკავებული ფართისთვის)	კი (ყველა ოთახისთვის)
საქმიანი ჯგუფი სქ	კი (ყველა დაკავებული ფართისთვის)	კი (ყველა ოთახისთვის)
დერეფანი	-	კი
კიბის უჯრედი	-	კი
ლიფტი	-	კი

| ΔΔΔ

გეგმა -2.70 ნიშნულზე

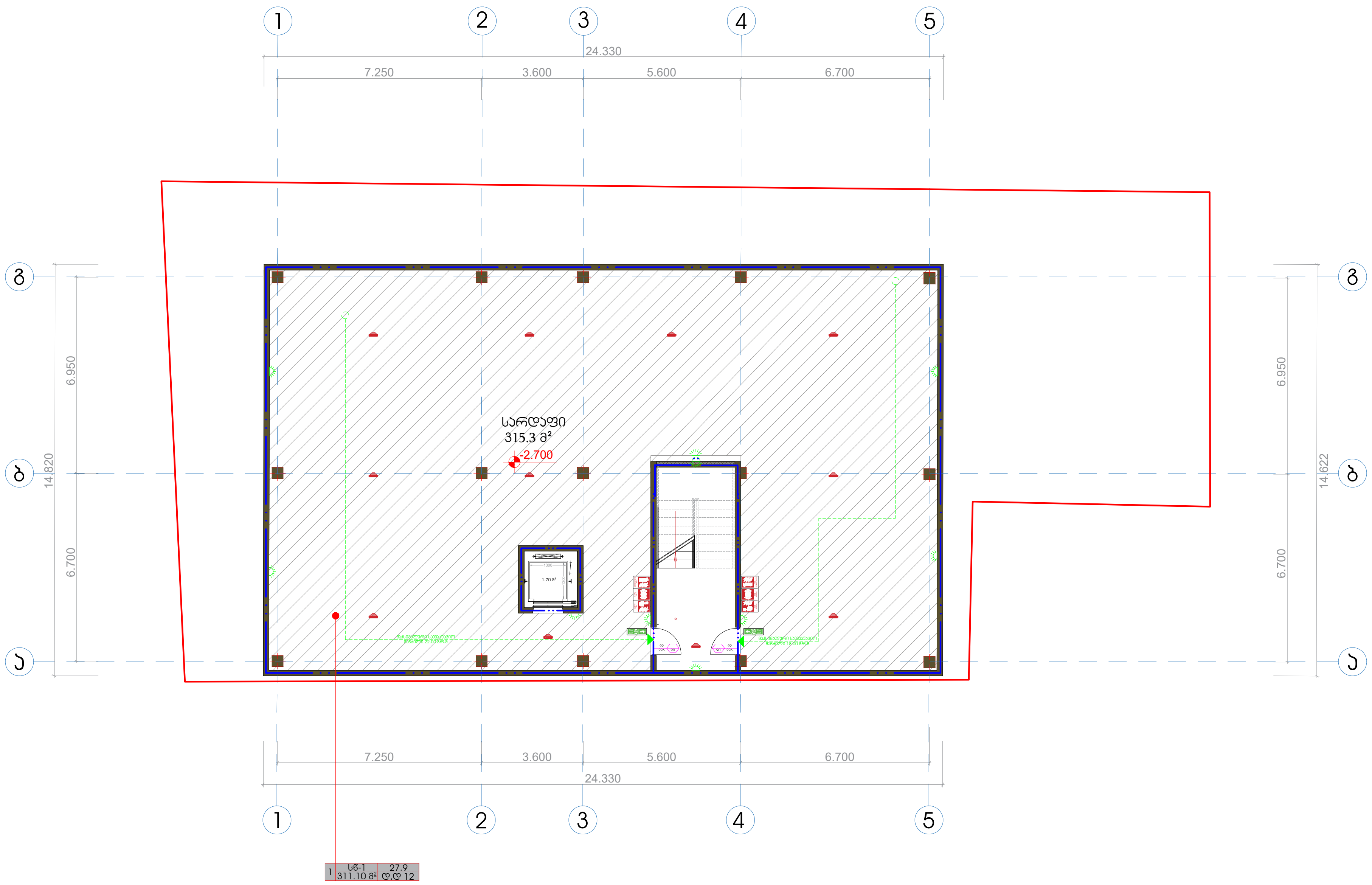

დაკავებულობა	დაკავებულობის დატვირთვის ფაქტორი	დაკავებულობის დატვირთვა	მოთხოვნილი გზა-კარი რაოდენობა/სიგანე		გათვალისწინებული გზა-კარი რაოდენობა/სიგანე	
სწ-1	27.9	12	1	0.82	1	0.92

თბილისი 2025

კუბი

პირობითი აღნიშვნები

- გასასვლელი
- ხელის ცეცხლმაქრი
- I კლასის სახანძრო მილდგარი
- II კლასის სახანძრო მილდგარი
- III კლასის სახანძრო მილდგარი
- საგანგებო ხმოვანი განგაშის საკომუნიკაციო სისტემა
- სახანძრო განგაშის ხელით სამართავი კოლოფი
- ALARM TEXT — განგაშის ტექსტური შეტყობინება
- ორმხრივი კავშირის სისტემა
- ავტოპარკინგი
- შ.შ.მ. პირთა სასარგებლო ადგილების აღნიშვნა
- უსაფრთხო თავშეყრის ადგილი
- სახანძრო-სამაშველო სამსახურის მიერ გამოსაყენებელი ჰიდრანტი
- სპრინგლერი
- კვამლის აღმომჩენი დეტექტორი
- ავარიული სანათი
- სახანძრო შლანგის აღმნიშვნელი
- 1 საათიანი ცეცხლმედეგობის კედელი
- 2 საათიანი ცეცხლმედეგობის კედელი
- 3 საათიანი ცეცხლმედეგობის კედელი
- გასასვლელამდე მისადგომი მანძილი

კარის თავისუფალი სიგანე
82 / 216 — 82 — ხანძარმედეგობა
კარის თავისუფალი სიმაღლე

დაკავებულობის ჯგუფი
დაკავებულობის ინდექსი
1 | თ3-4. 1785.00მ² | ფიქს. დ.დ 592
სათავსოს ფართობი
დაკავებულობის დატვირთვა

პროექტის ავტორი

პროექტის სახელწოდება

სპორტულ-გამაჯანსაღებელი ცენტრი

მის: ქ.თბილისი, ბელიაშვილის 3

ს.კ. 01.13.03.050.002

თანამდებობა	გვარი	ხელმოწერა
დირექტორი		მ.ხარბედია
არქიტექტორი		მ.ხარბედია
მასშტაბი	1:100	
თარიღი	21.03.2025	
სტადია		ფურცლები

გეგმა 0.00 ნიშნულზე

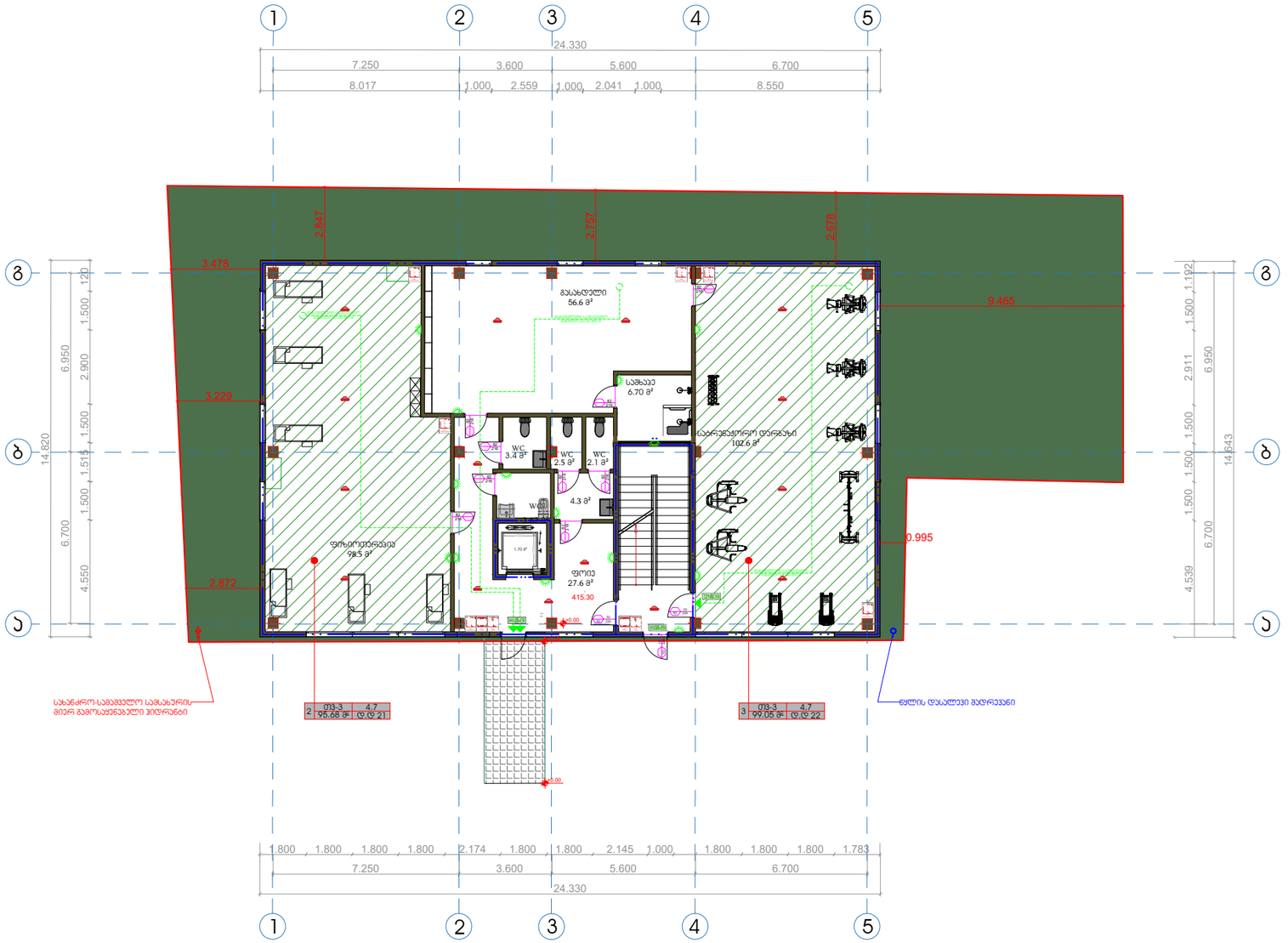

დაკავებულობა	დაკავებულობის დატვირთვის ფაქტორი	დაკავებულობის დატვირთვა	მოთხოვნილი გზა-კარი რაოდენობა/სიგანე		გათვალისწინებული გზა-კარი რაოდენობა/სიგანე	
თვ-3	4.7	43	1	0.82	1	0.92

თბილისი 2025

ᲙᲣᲑᲘ

ᲐᲘᲠᲝᲑᲘᲗᲘ ᲐᲦᲜᲘᲨᲕᲜᲔᲑᲘ

- გასასვლელი
- ხელის ცეცხლმაქრი
- I კლასის სახანძრო მილდგარი
- II კლასის სახანძრო მილდგარი
- III კლასის სახანძრო მილდგარი
- საგანგებო ხმოვანი განგაშის საკომუნიკაციო სისტემა
- სახანძრო განგაშის ხელით სამართავი პოლოფი
- ALARM TEXT განგაშის ტექსტური შეტყობინება
- ორმხრივი კავშირის სისტემა
- ავტოპარკინგი
- შ.შ.მ. პირთა სასარგებლო ადგილების აღნიშვნა
- უსაფრთხო თავშეყრის ადგილი
- სახანძრო-სამაშველო სამსახურის მიერ გამოსაყენებელი ჰიდრანტი
- სპრინგლერი
- კვამლის აღმომჩენი დეტექტორი
- კვარიული სანათი
- სახანძრო შლანგის აღნიშვნელი
- 1 საათიანი ცეცხლმედეგობის კედელი
- 2 საათიანი ცეცხლმედეგობის კედელი
- 3 საათიანი ცეცხლმედეგობის კედელი
- გასასვლელამდე მისადგომი მანძილი

კარის თავისუფალი სიგანე

82 / 216 / 82 ხანძარმედეგობა

კარის თავისუფალი სიმაღლე

დაკავებულობის ჯგუფი | დაკავებულობის ინდექსი

1 | თვ-4. 1785.00მ² | ფიქს. დ.ტ 592

სათავსოს ფართობი | დაკავებულობის დატვირთვა

ᲞᲠᲝᲔᲥᲢᲘᲡ ᲐᲕᲢᲝᲠᲘ

ᲞᲠᲝᲔᲥᲢᲘᲡ ᲡᲐᲮᲔᲚᲬᲝᲓᲔᲑᲐ

სპორტულ-გამაჯანსაღებელი ცენტრი

მის: ქ.თბილისი, ბელიაშვილის 3

ს.კ. 01.13.03.050.002

თანამდებობა	გვარი	ხელმოწერა
დირექტორი		მ.ხარბედია
არქიტექტორი		მ.ხარბედია
მაშტაბი	1:100	
თარიღი	21.03.2025	
სტადია		ფურცლები

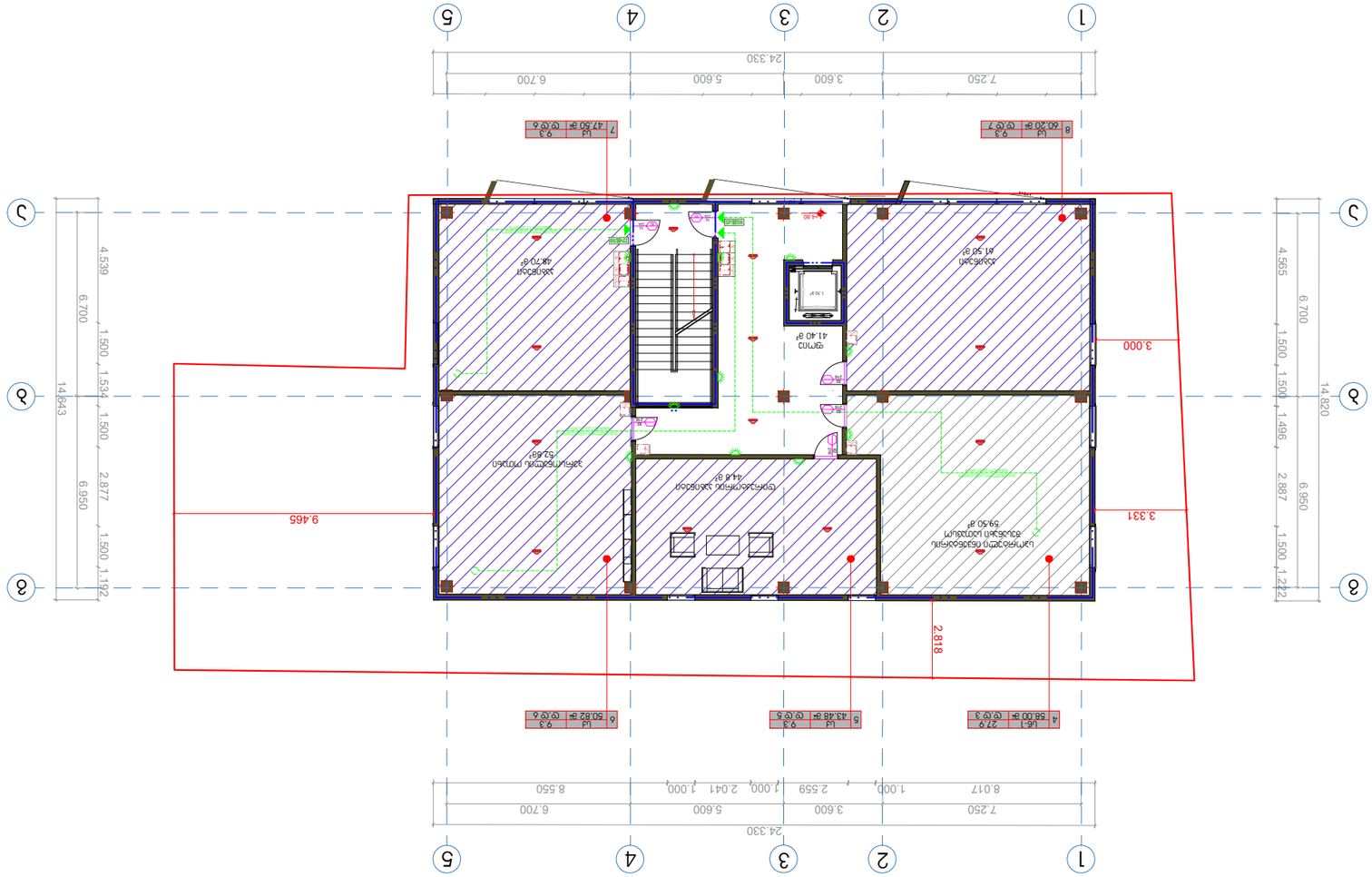

Ø	L	n	m	kg
Ø12	27.9	216	1	5	58.00	Ø 3
Ø10	9.3	216	1	2	43.48	Ø 5
Ø10	9.3	216	1	2	50.82	Ø 6
Ø10	9.3	216	1	2	47.50	Ø 7
Ø10	9.3	216	1	2	60.20	Ø 7

Ø	L	n	m	kg
Ø13	4..	178	1	0.692

ჭრილი 1-1

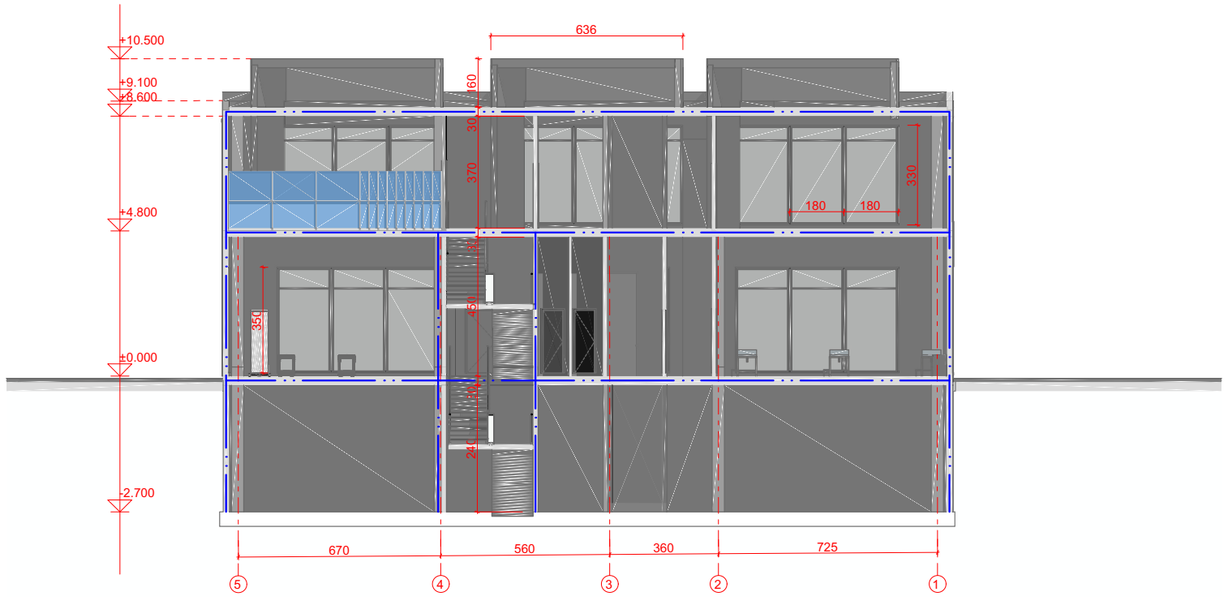

თბილისი 2025	ᲐᲣᲑᲘ

პირობითი აღნიშვნები

- გასასვლელი
- ხელის ცეცხლმაქრი
- I კლასის სახანძრო მილდგარი
- II კლასის სახანძრო მილდგარი
- III კლასის სახანძრო მილდგარი
- საგანგებო ხმოვანი განგაშის საკომუნიკაციო სისტემა
- სახანძრო განგაშის ხელით სამართავი პოლოფი
- ALARM TEXT — განგაშის ტექსტური შეტყობინება
- ორმხრივი აუვირის სისტემა
- ავტოპარკინგი
- შ.შ.მ. პირთა სასარგებლო ადგილების აღნიშვნა
- უსაფრთხო თავშეყრის ადგილი
- სახანძრო-სამაშველო სამსახურის მიერ გამოსაყენებელი ჰიდრანტი
- სპრინგლერი
- აქამლის აღმოჩენი დეტექტორი
- ავარიული სანათი
- სახანძრო შლანგის აღნიშვნელი
- 1 საათიანი ცეცხლმედეგობის კედელი
- 2 საათიანი ცეცხლმედეგობის კედელი
- 3 საათიანი ცეცხლმედეგობის კედელი
- გასასვლელამდე მისადგომი მანძილი

კარის თავისუფალი სიგანე

82 / 216 / 82 — ხანძარმედეგობა

კარის თავისუფალი სიმაღლე

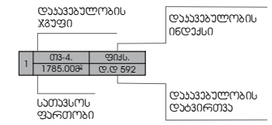

პროექტის ავტორი

პროექტის სახელწოდება

სპორტულ-გამაჯანსაღებელი ცენტრი

მის: ქ.თბილისი, ბელიაშვილის 3

ს.კ. 01.13.03.050.002

თანამდებობა	გვარი	ხელმოწერა
დირექტორი		მ.ხარბედია
არქიტექტორი		მ.ხარბედია
მაშტაბი	1:100	
თარიღი	21.03.2025	
სტადია		ფურცლები

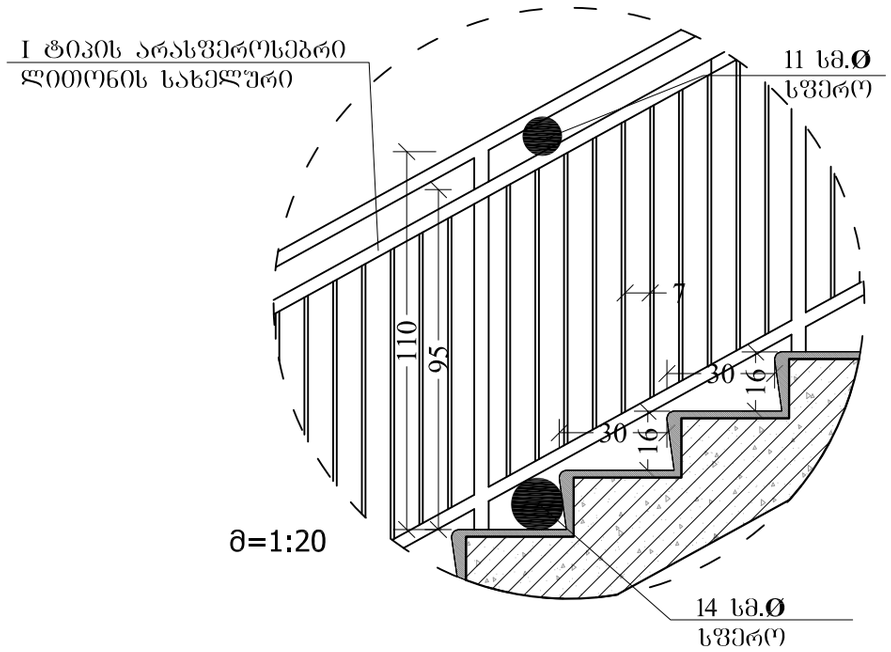

მ 1:10

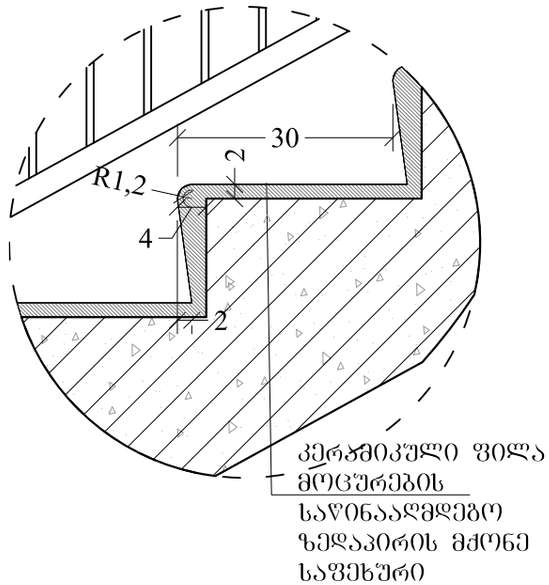

მ=1:10

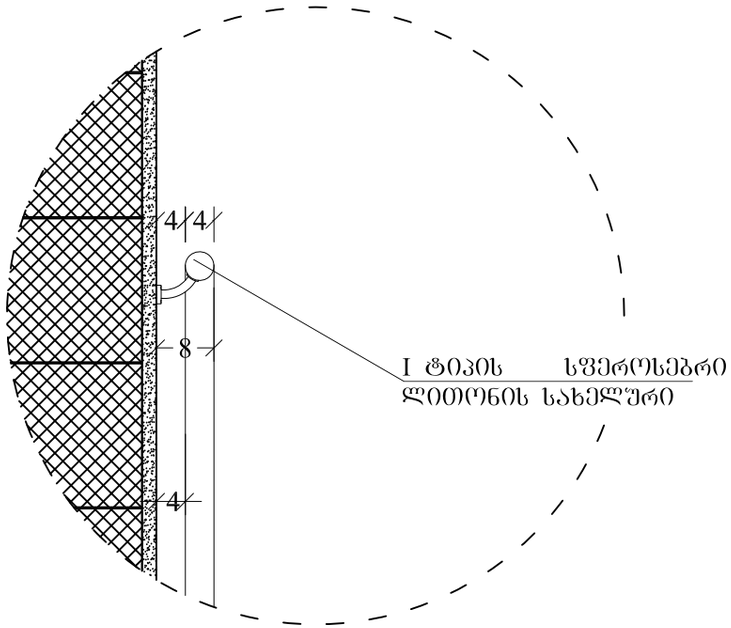

მოაჯირის კვანძი მ. 1:20

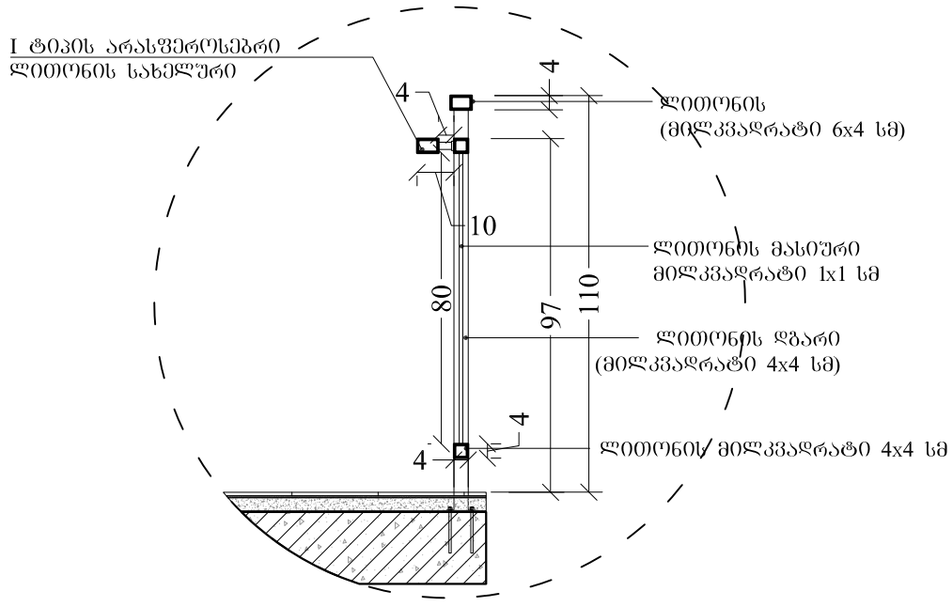

ს ა ე ქ ს პ ე რ ტ ო დ ა ს კ ვ ნ ა

ქ. თბილისი, ბელიაშვილის ქუჩა, №3-ში (სკ. 01.13.03.050.002) სპორტულ-გამაჯანსაღებელი ცენტრის მშენებლობის საპროექტო დოკუმენტაციის არქიტექტურული პროექტის "ტექნიკური რეგლამენტის "შენობა-ნაგებობის უსაფრთხოების წესების" დამტკიცების თაობაზე" საქართველოს მთავრობის 2016 წლის 28 იანვრის N41 დადგენილების მოთხოვნებთან შესაბამისობის დასადგენად.

ექსპერტი:  თეიმურაზ ახვლედიანი

თბილისი 2025

საექსპერტო შეფასება

შესრულებულია არქიტექტურული პროექტის "ტექნუკური რეგლამენტის "შენობა-ნაგებობის უსაფრთხოების წესები" დამტკიცების თაობაზე" საქართველოს მთავრობის 2016 წლის 28 იანვრის N41 დადგენილების მოთხოვნებთან შესაბამისობის დადგენის მიზნით

საფუძველი: „მშენებლობის ნებართვის გაცემისა და შენობა-ნაგებობის ექსპლუატაციაში მიღების წესისა და პირობების შესახებ" საქართველოს მთავრობის 2019 წლის 31 მაისის N255 დადგენილების დანართი N1.

ობიექტის ფუნქციური დანიშნულება: სპორტულ-გამაჯანსაღებელი ცენტრი

საპროექტო ორგანიზაცია: შპს. „ვეფხვი"

წარმოდგენილი მასალა: ქ. თბილისი, ბელიაშვილის ქუჩა, №3-ში (სკ. 01.13.03.050.002) სპორტულ-გამაჯანსაღებელი ცენტრის მშენებლობის არქიტექტურული პროექტი „მშენებლობის ნებართვის გაცემისა და შენობა-ნაგებობის ექსპლუატაციაში მიღების წესისა და პირობების შესახებ" საქართველოს მთავრობის 2019 წლის 31 მაისის N255 დადგენილებით გათვალისწინებული შემადგენლობით)

გამოსაკვლევი ნაწილები: „მშენებლობის ნებართვის გაცემისა და შენობა-ნაგებობის ექსპლუატაციაში მიღების წესისა და პირობების შესახებ" საქართველოს მთავრობის 2019 წლის 31 მაისის N255 დადგენილების შესაბამისად წინამდებარე საექსპერტო შეფასება მოიცავს არქიტექტურული პროექტის შემდეგ ნაწილებს:

ა) დაკავებულობ(ებ)ისა და დაკავებულობის დატვირთვების შეფასებას;

ბ) კონსტრუქციის ტიპების შეფასებას;

გ) სიმაღლისა და ფართობის შეფასებას;

დ) გასასვლელების, გასასვლელთან მისადგომების, გასავლელებისა და შენობიდან გამოსასვლელების შეფასებას;

ე) გზა-კიბეებისა და სხვა გასასვლელი საშუალებების გამტარუნარიანობების შეფასებას;

ვ) მისაწვდომობის შეფასებას (იხ მისაწვდომობის ეროვნული სტანდარტების ექსპერტიზაში)

ზ) გარე კედლებისადმი მოთხოვნების შეფასებას;

თ) სახურავის ანაწყობების შეფასებას;

ი) ცეცხლმედეგობის ხარისხიანი მოთხოვნილი გამმიჯნავების შეფასებას;

კ) ხანძრისაგან დაცვის სისტემების შეფასებას;

ლ) წყალსადენი სისტემის ფიქსირებული მოწყობილობების შეფასებას;

ასევე ექსპერტიზა მოიცავს:

მ) ავტოსადგომებისადმი მოთხოვნების შეფასებას;
ნ) ლიფტების შეფასებას;

გამოკვლევა:

ა) დაკავებულობ(ებ)ისა და დაკავებულობის დატვირთვების შეფასება:

საპროექტო ობიექტისათვის და მისი ცალკეული ნაწილებისთვის განსაზღვრული დაკავებულობები არის **სწ-1** (სარდაფი -4,50 ნიშ. და სპორტული ინვენტარის ოთახი +4,80) **თვ-3** (სავარჯიშო სივრცეები 0,00 ნიშ.) **სქ** (ადმინისტრაციული კაბინეტები +4,80 ნიშ.) დაკავებულობის დატვირთვის ნაწილში საპროექტო დოკუმენტაციაში მოცემული ინფორმაცია აკმაყოფილებს „წესების“ ცხრილი 1004.1.2-ის მოთხოვნებს,

კერძოდ: სწორად არის არჩეული სივრცეების დანიშნულება და შემდგომ ამ სივრცეების იატაკის ფართობი გაყოფილია შესაბამისი დაკავებულობის დატვირთვის ფაქტორზე .

ბ) კონსტრუქციის ტიპების შეფასება:

შეფასებული იქნა საპროექტო შენობის კონსტრუქციის ტიპი (V-A ტიპი) , რომელიც შერჩეულ იქნა შენობის დაკავებულობის, სიმაღლისა და სართულის ფართობის მიხედვით, აკმყოფილებს „წესების“ 503 ცხრილის მოთხოვნებს.

ცეცხლმედეგობის ხარისხის მოთხოვნები შენობის ელემეტებისათვის კონსტრუქციის ტიპების მიხედვით უნდა განისაზღვროს 601 ცხრილის შესაბამისად:

1. ძირითადი სტრუქტურული ჩარჩო - 1სთ
2. მზიდი კედლები - არ არის პროექტით გათვალისწინებული

3. გარე არამზიდი კედლებისათვის დაცულია 602 ცხრილის მოთხოვნები.
4. შიდა არამზიდ კედლებს და ტიხრებს 601 ცხრილის მიხედვით არ ესაჭიროება ცეცხლმედეგობა.
5. იატაკის კონსტრუქციას და არაძირითად ნაწილები - 1სთ.
6. სახურავის კონსტრუქციას და არაძირითად ნაწილები - 1სთ.

გ) სიმაღლისა და ფართობის შეფასება:

წარმოდგენილი პროექტი ითვალისწინებს მიწის დონიდან ბოლო დაკავებული იატაკის დონემდე 4,98 მ. სიმაღლის, 2 სართულიანი სარდაფით, არსებული შენობიას რეკონსტრუქცის. შენობაზე ხორციელდება ძირეული გადაკეთება, რის შედეგადაც მივიღებთ სპორტულ-გამაჯანსაღებელ ცენტრს, რომლის სართულიანობა არ იცვლება. მიწისქვეშა სართულზე სარდაფია, ხოლო მიწისპირა პირველ სართულზე 0.00 ნიშნულზე განთავსებულია ძირითადი აქტივობების სივრცეები: ფიზიოთერაპიის ოთახი, სატრენაჟორო დარბაზი, გასახდელი,ფოიე და სველი წერტილები კაცთა/ქალთა და შ.შ.მ. პირთათვის, ხოლო მეორე სართულზე +4.80 ნიშნულზე განთავსებულია ფოიე, სპორტული ინვენტარის შესანახი სათავსო, დირექტორისა და მომსახურე პერსონალის ოთახები და კაბინეტები. შენობაში გადაადგილება ხდება ერთი დაცული კიბის უჯრედისა და ლიფტის საშუალებით, რომელიც ადაპტირებულია შ.შ.მ. პირებზე.

მაქსიმალური დაკავებული იატაკის ფართობი განაწილებულია შემდეგნაერად:

-4,50 ნიშ. **სწ-1**=311,10 მ.კვ

-0,00 ნიშ. **თვ-3**=194,73 მ.კვ

-4,80 ნიშ. **სწ-1**=1734,10 მ.კვ; **თვ-3**=194,73 მ.კვ

არჩეული კონსტრუქციის ტიპიდან (V-A ტიპი) და პროექტით დაგეგმილი სიმაღლის და ფართობების გათვალისწინებით, დაცულია „წესების“ 503 ცხრილის მოთხოვნები.

დ) გასასვლელების, გასასვლელთან მისადგომების, გასავლელებისა და შენობიდან გამოსასვლელების შეფასება:

- ცხრილი 1021.2(2) ის მიხედვით, ყველა სართულისთვის მოთხოვნილია ერთი გასასვლელის მოწყობა, გასასვლელების რაოდენობა სრულიად აკმაყოფილებს წესების მოთხოვნებს მიწისქვეშა, მიწისპირა და მიწისზედა სართულისთვისაც

- გასასვლელამდე მისადგომი და გასასვლელთან მისადგომი სავალი ნაწილი აკმაყოფილებს წესების 1016.2 ქვეთავის მოთხოვნებს.

ე) გზა-კიბეებისა და სხვა გასასვლელი საშუალებების გამტარუნარიანობების შეფასება:

- შენობას ემსახურება ერთი გასასვლელთან მისადგომი გაუკვამლიანებელი კიბე, დაკავებულობის დატვირთვის შესაბამისად (ქვეთავი 1005.3.1; 1009.4), მოაჯირებს შორის სუფთა გასაველი სიგანე მოეთხოვება 1,10 მ. - პროექტით გათვალსწინებულია 1,20 მ, სახელური და მოაჯირი მოწყობილია 1012.6 და 1013 ქვეთავის მოთხოვნათა შესაბამისად კიბის მარშის ორივე მხარეს
(1009.15) სწორად არის განსაზღვრული საფეხურების შუბლის სიმაღლე და თარაზული ზედაპირის სიღრმე, რაც აკმაყოფილებს 1009.7.2 ქვეთავის მოთხოვნებს. ანტრესოლის კიბის ბაქნების ზომები შეესაბამება 1009.8 ქვეთავის მოთხოვნებს.

- **ქვეთავი 1023 გასასვლელის გზა დერეფანი:**

1023.1 გასასვლელის გზა-დერეფანი. გასასვლელის გზა-დერეფნები, რომლებიც გასასვლელი საშუალებების სისტემაში გასასვლელის კომპონენტია, უნდა აკმაყოფილებდეს ამ ქვეთავის მოთხოვნებს. გასასვლელის გზა-დერეფანი არ უნდა გამოიყენებოდეს სხვა დანიშნულებით, გარდა გასასვლელი საშუალებისა.

გამონაკლისი: შეჭრები 1005.7 ქვეთავის შესაბამისად.

1023.6 გაყვანილობები. დაუშვებელია, გასასვლელის გზა-დერეფანს კვეთდეს ღიობები და გაყვანილობები, გარდა აუცილებელი გასასვლელის კარებისა, მოწყობილობებისა და გაყვანილობებისა, რომლებიც საჭიროა დამოუკიდებლად დაწნევისათვის, საშხეფის მილსადენების, სახანძრო მილდგარების, სახანძრო-სამაშველო დანაყოფის საკომუნიკაციო სისტემის ელექტროგაყვანილობისათვის განკუთვნილი არხებისა და ელექტროგაყვანილობის არხებისათვის, რომლებიც ემსახურება გასასვლელის გზა-დერეფანს და ბოლოვდება 0,01 მ2 ფართობის ფოლადის კოლოფში. ასეთი გაყვანილობები დაცული უნდა იყოს 714-ე ქვეთავის შესაბამისად. მომიჯნავე გასასვლელის გზა-დერეფნებს შორის არ უნდა არსებობდეს გაყვანილობები ან

საკომუნიკაციო ღიობები, არც დაცული, არც დაუცველი.

გამონაკლისი: მემბრანის გაყვანილობები დასაშვებია გასასვლელის გზა-დერეფნის გარეთ. ამგვარი გაყვანილობები დაცული უნდა იყოს 714.3. ქვეთავის შესაბამისად.

- გასასვლელების ზომა აკმაყოფილებს 1017 და 1005 ქვეთავების მოთხოვნებს.
- კარების ზომები აკმაყოფილებს 1008 ქვეთავის მოთხოვნებს.

ვ) მისაწვდომობის შეფასება:

იხ. „მისაწვდომობის ეროვნული სტანდარტები“-ს ექსპერტიზაში.

ზ) გარე კედლებისადმი მოთხოვნების შეფასება:

- შენობის გარე კედლებს 602 ცხრილის მიხედვით ცეცხლმედეგობის ხარისხი არ მოეთხოვება

- შენობის გარე კედლებს ხანძარსაწინააღმდეგო მანძილების და კონსტრუქციის ტიპის გათვალისწინებით დაცულია 602 ცხრილის მოთხოვნები.

- ხანძარსაწინააღმდეგო მანძილის გათვალისწინებით საპროექტო შენობას :
შენობის გარე კედლებში მოსაწყობი ღიობების ფართობი შესაბამისობაშია 705.8 ცხრილის მოთხოვნებთან.
- შენობის გარე კედლების დათბუნებისთვის ნებისმიერი მასალისთვის ალის გავრცელების ინდექსი სავალდებულოა იყოს 75 ან 75-ზე ნაკლები, ხოლო კვამლის გავრცელების ინდექსი სავალდებულოა იყოს 450 ან 450-ზე ნაკლები.
დაუშვებელია გარე კედლებზე ისეთი მასალის გამოყენება რომელიც ვერ დააკმაყოფილებს ალისა და კვამლის გავრცელების დადგენილ ინდექსებს.

თ) სახურავის ანაწყობების შეფასება:

- საპროექტო შენობის სახურავის არის მონოლითური რკინაბეტონის ფილა რომელზეც მოწყობილია თბო და ჰიდროიზოლაციის ფენები, წყალარინება ხდება წყლის მიმღები ძაბრების საშუალებით.

- 601 ცხრილის მიხედვით შერჩეული კონსტრუქციის ტიპიდან (V-A ტიპი) გამომდინარე სახურავის ცხრილი 1505.1ა-ს მიხედვით სახურავის მინიმალური ბურულის

კლასიფიკაცია უნდა შეესაბამებოდეს B კლასს (რომელიც უძლებს ზომიერი ცეცხლის ზემოქმედებას) პროექტითაც გათვალისწინებულია A კლასის სახურავის ანაწყობი რომელიც უძლებს ზომიერ ცეცზხლის ზემოქმედებას.

ი) ცეცხლმედეგობის ხარისხიანი მოთხოვნილი გამმიჯნავების შეფასება:

- 508.4 ცხრილის მიხედვით

-4,5 ნიშნულზე

- არ არის მომიჯნავე დაკავებულობები

0,00 ნიშნულზე

- არ არის მომიჯნავე დაკავებულობები

+4.8 ნიშნულზე

- **სწ-1** და **სქ** დაკავებულობები არ საჭიროებენ გამიჯვნას

კ) ხანძრისაგან დაცვის სისტემების შეფასებას:

-შენობაში გათვალისწინებულია სახანძრო განგაშისა და კვამლის აღმომჩენი სისტემები.

-შენობა აღჭურვილია ხელის ცეცხლმაქრებით სრულად

-ტერიტორიაზე გათვალისწინებულია სახანძრო მანქანის მისაერთებელი სახანძრო მილდგარი

შენიშვნა: <u>სისტემები მოეწყოს 909 907 ქვეთავის მოთხოვნათა დაცვით.</u>

ხანძრისგან დაცვის სისტემები სწორად არის განსაზღვრული „წესების“ მიხედვით.

ლ) წყალსადენი სისტემის ფიქსირებული მოწყობილობების შეფასება:

მოწყობილობების რაოდენობა აკმაყოფილებს 1602.1 ქვეპუნქტისა და ცხრილის მინიმალურ მოთხოვნებს.

-შენობა უზრუნველყოფილია ყველა აუცილებელი წყალსადენი სისტემების ფიქსირებული მოწყობილობებით.

-წყალსადენის სისტემის ფიქსირებული მოწყობილობების რაოდენობა შეესაბამება „წესების“ ცხრილი 1602.1-ის მოთხოვნებს.

მ) ავტოსადგომებისადმი მოთხოვნების შეფასება:

შენობას ემსახურება მუნიციპალური პარკინგი სადაც გათვალისწინებულია სტანდარტების შესაბამისად მოწყობილი შშმ პირთა საპარკინგე ადგილები.

-ავტომობილის პარკირება სრულად აკმაყოფილებს წესების მოთხოვნებს.

ნ) ლიფტები

-713.14.1 ქვეთავის თანახმად თუ ლიფტის შახტა სამზე მეტ სართულს აკავშირებს, თითოეულ სართულთან ლიფტის შემოზღუდული ფოიე უნდა იყოს. ლიფტის შახტის შემომზღუდავის კარები თითოეული სართულისგან უნდა გაიმიჯნოს შემოზღუდულ ფოიეში მოწყობილი ცეცხლმედეგი ტიხრებით. 708-ე ქვეთავში ცეცხლმედეგი ტიხრებისთვის განსაზღვრულ მოთხოვნებთან ერთად, ლიფტის ფოიეს შემომზღუდავ კედლებში არსებული ღიობების კარები 716.5.3 ქვეთავის მოთხოვნებსაც უნდა აკმაყოფილებდეს, რომლებიც დერეფნის კედლებს ეხება. ლიფტის ფოიეს შემომზღუდავში გამავალი არხები და ჰაერცვლის ღიობები 717.5.4.1 ქვეთავის შესაბამისად დაცული დერეფნების მსგავსად უნდა იქნეს დაცული. ლიფტის ფოიეებს, სულ მცირე, ერთი გასასვლელი საშუალება უნდა ჰქონდეს მე-10 თავისა და წესების სხვა ქვეთავების შესაბამისად.

გამონაკლისი:

4. ლიფტის შემოზღუდული ფოიეები საჭირო არ არის, თუ შენობა აღჭურვილია 903.3.1.1 ან 903.3.1.2 ქვეთავების შესაბამისად მოწყობილი ავტოსაშხეფი სისტემით. ეს გამონაკლისი არ ეხება ქვემოთ ჩამოთვლილს: 4.1. დწ-2 ჯგუფის დაკავებულობები; 4.2. დწ-3 ჯგუფის დაკავებულობები; 4.3. ლიფტები, რომლებიც მაღლივ შენობებში სახანძრო-სამაშველო დანაყოფების მანქანის მისადგომი უდაბლესი დონიდან 23 მ-ზე მაღლა მდებარე იატაკის დონეებს ემსახურება; 4.4. თვ,

დწ, სქ, სვ და სც ჯგუფების შენობების ქვემოთ მდებარე შემოზღუდული ავტოსადგომი გარაჟები.

ვინაიდან ლიფტის შახრა არ აკავშირებს სამზე მეტ სართულს მას არ ჭირდება ფოიეს მოწყობა

დასკვნა

ქ. თბილისი, ბელიაშვილის ქუჩა, №3-ში (სკ. 01.13.03.050.002) სპორტულ-გამაჯანსაღებელი ცენტრის მშენებლობის არქიტექტურული პროექტი შესაბამისობაშია „ტექნიკური რეგლამენტის „შენობა ნაგებობის უსაფრთხოებისი წესების“ დამტკიცების თაობაზე“ საქართველოს მთავრობის 2016 წლის 28 იანვრის N41 დადგენილების მოთხოვნებთან და ეძლევა დადებითი შეფასება განსახორციელებლად.

გაფრთხილება:

1. მუშა დოკუმენტაციის და საინჟინრო კომუნიკაციების დამუშავებისას გათვალისწინებული იქნას წესების მოთხოვნები.

2. სათადარიგო/საავარიო ელექტრომომარაგებით უზრუნველყოფილი უნდა იყოს:
- განიავების და ცეცხლის ავტომატური აღმომჩენი სისტემები;
-გასასვლელების ნიშნების და გასასვლელი საშუალებების განათება მე-10 თავის მოთხოვნათა შესაბამისად;

- საგანგებო ხმოვანი განგაშის საკომუნიკაციო სისტემები;

- სახანძრო განგაშის სისტემები;

გამოყენებული მასალები:

შპს “ვეფხვი’’-ს მიერ მოწოდებული, ქ. თბილისი, ბელიაშვილის ქუჩა, №3-ში (სკ. 01.13.03.050.002) სპორტულ-გამაჯანსაღებელი ცენტრის მშენებლობის არქიტექტურული პროექტი.

გამოყენებული (კანონმდებლობა, რეგლამენტები, წესები, სტანდარტები.....)

1. შენობა-ნაგებობის ექსპლუატაციაში მიღების წესისა და პირობების შესახებ“ საქართველოს მთავრობის 2019 წლის 31 მაისის N255 დადგენილება.

2. „ტექნიკური რეგლამენტის „შენობა-ნაგებობის უსაფრთხოების წესების“ დამტკიცების თაობაზე“
საქართველოს მთავრობის 2016 წლის 28 იანვრის №41 დადგენილება.

ექსპერტი:  თეიმურაზ ახვლედიანი

Georgia

IDENTITY CARD

მოქალაქის პირადობის მოწმობა

საქართველო

GEO



სახელი / FIRST NAME

თეიმურაზ

TEIMURAZ

გვარი / LAST NAME

ახვლედიანი

AKHVLEDIANI

მოქ. / CIT	სქესი / SEX	პირადი No / PERSONAL No
GEO	მამ / M	61007000849

დაბადების თარიღი DATE OF BIRTH	მოქმედების ვადა DATE OF EXPIRY
16.02.1947	29.05.2025

ბარათის No / CARD No

13IL30224

ხელმოწერა SIGNATURE

დაბადების ადგილი / PLACE OF BIRTH
ხელვაჩაური
KHELVACHAURI

გაცემის თარიღი / DATE OF ISSUE
29.05.2015



გამცემი ორგანო / ISSUING AUTHORITY
იუსტიციის სამინისტრო
MINISTRY OF JUSTICE

დამკვეთი: სრს; დამამზადებელი: MB-IDS 2014
სფს-ს რეგისტრაციის No 26-3184

IDGE013IL30224610070000849<<<<
4702162M2505299GE0<<<<<<<<<<<1
AKHVLEDIANI<<TEIMURAZ<<<<<<<<<<

დიპლომი

Щ № 279370

ეს დიპლომი მიეცა თეიმურაზ ოთარის-ძე ახვლედიანს

მასზე, რომ იგი 1965 წელს შევიდა ვ.ი.ლენინის სახ. საქართველოს შრომის წითელი დროშის ორდენოსან პოლიტექნიკურ ინსტიტუტში

და 1970 წელს დაამთავრა აღნიშნული ინსტიტუტის

სრული კურსი სპეციალობით

არქიტექტურა

სახელმწიფო საგამოცდო კომისიის 1970 წ. „20" დეკემბრის გადაწყვეტილებით თ.ო. ახვლედიანს მიენიჭა

არქიტექტორის კვალიფიკაცია.

სახელმწიფო საგამოცდო კომისიის თავმჯდომარე

მდივანი

ქალაქი თბილისი 1971 წ. „22" აპრილი

რეგისტრაციო № АР-19

ДИПЛОМ

Щ № 279370

Настоящий диплом выдан Ахвледиани Теймуразу Отаровичу

в том, что он в 1965 году поступил в Грузинский ордена Трудового Красного Знамени политехнический институт им. В.И.Ленина

и в 1970 году окончил полный курс названного института

по специальности

Архитектура

Решением Государственной экзаменационной комиссии от „20" декабря 1970 г.

Ахвледиани Т.О.

присвоена квалификация

архитектора

Председатель Государственной экзаменационной комиссии

Секретарь

Город Тбилиси „22" апреля 1971 г.

Регистрационный № АР-19

Тбилисская типография Госзнака. 1968

CV

სახელი: **თეიმურაზ**

გვარი: **ახვლედიანი**

დაბადების თარიღი: **12 თებერვალი 1947**

მისამართი: **ქ. ბათუმი, დაბა მახინჯაური.**

ტელ. **593 93 00 09**

განათლება:

თარიღი	1965-1970წწ
ორგანიზაციის დასახელება	საქართველოს პოლიტექნიკური ინსტიტუტი
სპეციალობა	არქიტექტორი

სამუშაო გამოცდილება:

თარიღი	1970-1994 წწ
მდებარეობა	ქ. ბათუმი, მემედ აბაშიძის N1
ორგანიზაცია	საპროექტო ინსტიტუტი „საქქალაქმშენ სახპროექტი“-ს ბათუმის ფილიალი
თანამდებობა	არქიტექტორი, განყოფილების უფროსი, დირექტორი
მოვალეობა	არქიტექტურული ზედამხედველობა და ადმინისტრაციული მართვა

თარიღი	1994-1997 წწ
მდებარეობა	ქ. ბათუმი, ლუკა ასათიანის N26
ორგანიზაცია	ქ. ბათუმის ურბანული განვითარებისა და არქიტექტურული განვითარების სამსახური
თანამდებობა	მთავარი არქიტექტორი
მოვალეობა	არქიტექტურული ზედამხედველობა და ადმინისტრაციული მართვა

თარიღი	1997-2000
მდებარეობა	ქ. ბათუმი, დასახლება ბნზ
ორგანიზაცია	ნავთობგადამამუშავებელი ქარხანა
თანამდებობა	არქიტექტორი
მოვალეობა	სრული საპროექტო დოკუმენტაციის მომზადება

თარიღი	2005-2014
მდებარეობა	ქ. ბათუმი, მაიაკოვსკის N4
ორგანიზაცია	ბათუმის ნავთობ ტერმინალი

თანამდებობა	არქიტექტორი
მოვალეობა	სრული საპროექტო დოკუმენტაციის მომზადება

თარიღი	2004-2005 წწ
მდებარეობა	ქ. ბათუმი, ლუკა ასათიანის N26
ორგანიზაცია	ქ. ბათუმის ურბანული განვითარებისა და არქიტექტურული განვითარების სამსახური
თანამდებობა	მთავარი არქიტექტორი
მოვალეობა	არქიტექტურული ზედამხედველობა და ადმინისტრაციული მართვა

თარიღი	2014წ-დან დღემდე
მდებარეობა	ქ. ბათუმი, კლდიაშვილი N6
ორგანიზაცია	შპს „ვეგა+“
თანამდებობა	არქიტექტორი
მოვალეობა	სრული საპროექტო დოკუმენტაციის მომზადება

ენები:

ქართული მშობლიური
რუსული სრულყოფილად
ინგლისური საშუალოდ

კომპიუტერული პროგრამები:

AutoCAD, Adobe Photoshop, Adobe Illustrato, Lumion, Microsoft Office, ArchiCad

დამატებითი ინფორმაცია:

საპროექტო ინსტიტუტის „საქქალაქმშენ სახპროექტი“-ს ბათუმის ფილიალში დირექტორის თანამდებობაზე მუშაობის პერიოდში დამუშავებული მაქვს:

1 1978-1979წწ ქ. ბათუმის სტეფანოვკის უბნის (რომელიც მოიცავს დ აღმაშენებლის, ტაბიძის, ლეონიძის, რურუასა და მიმდებარე ქუჩებს) განაშენიანების რეგულირების გეგმა

2 1980-1981წწ არდაგანის უბნის (რომელიც მოიცავს ფიროსმანის, ტბელ აბუსელიძს, გენერალ ა. აბაშიძის, სელიმ ხიმშიაშვილის, კობალაძის ქუჩებს და დღევანდელ ახალ ბულვარს და მის მიმდებარე ტერიტორიას) განაშენიანების რეგულირების გეგმა

3 1983-1985წწ ფოთის პორტისა და მიმდებარე ტერიტორიის განაშენიანების რეგულირების გეგმა

ქ. ბათუმის ურბანული განვითარებისა და არქიტექტურული განვითარების სამსახურიშ 2004-2005 წლებში მთავარ არქიტექტურად მუშაობისას დავამუშავე ბათუმის ნავთობგადამამუყშავებელი ქარხნის დასახლების განაშენიანების რეგულირების გეგმა

შპს "ვეგა+"
ბათუმი, ფარნავაზმეფის ქ. №162
ტელ. 568 18 83 83
E-MAIL: l.imedadze@mail.ru

"ვეგა+"
445451001

LTD "Vega+"
№162 King Farnavaz st. Batumi
Tel. 568 18 83 83
E-MAIL: l.imedadze@mail.ru

№23/02-1 20/02/2023 წელი

ც ნ ო ბ ა

ეძლევა თეიმურაზ ახვლედიანს (პნ. 61007000849) მასზედ რომ, 2014 წლის მაისის თვიდან დღემდე ის მუშაობდა კომპანია „ვეგა+"-ში (სნ.445451001) მთავარი არქიტექტორის თანამდებობაზე, მის მოვალეობებს შეადგენს, სრული საპროექტო დოკუმენტაციის მომზადება მათ შორის პროექტის სახანძრო უსაფრთხოების ნორმებთან შესაბამისობის ანალიზი და ანალიზის საექსპერტო შეფასება, კომპანიის მიმდინარე პროექტების მონიტორინგი და ზედამხედველობა და აკრედიტირებულ საექსპერტო კომპანიებთან ურთიერთობა.

ცნობა ეძლევა უვადოდ დანიშნულებისამებრ წარსადგენად.

პატივისცემით: შ.პ.ს. „ვეგა+"_ის დირექტორი: / / ლ. იმედაძე