

პირობითი ნიშნები

- მიწის ნაკვეთის საზღვარი
- ბეტონი
- ბლოკი
- **+0.100** მოპირკეთებული ზედაპირის ნიშნული
- **+0.000** სტრუქტურული ზედაპირის ნიშნული

TSOMAIA ARCHITECTS

დამკვეთი	შ.პ.ს. "ჯგფ ჯგუფი"
მისამართი	შალვა შველიძის ქ 20
პროექტის სახელი	
მრავალბინიანი საცხოვრებელი სახლი	

მასშტაბი	ნახაზის დასახელება	
1:220	ფასადები ფასადი 1-10 ღერძებში	
სტადია	ფურცლის №	ფურცლები
მ.პ.	**A.02.2.1**	**180**

შემსრულებელი	შ.პ.ს. "ჰელიქსი" 404855992	
თანამდებობა	გვარი	ხელმოწერა
დირექტორი	ვ. ცომაია	
მთ.არქიტექტორი	ვ. ცომაია	



დეკორატიული ლესვა R.G.B-249.246.241

მეტალოპლასტმასის კარ-ფენჯარა

დეკორატიული ლესვა R.G.B-234.175.143

რკინის მოაჯირი

პირობითი ნიშნები

მიწის ნაკვეთის საზღვარი

ბეტონი

ბლოკი

+0.100 მოპირკეთებული ზედაპირის ნიშნული

+0.000 სტრუქტურული ზედაპირის ნიშნული

TSOMAIA ARCHITECTS

დამკვეთი	შ.პ.ს. "ჯგფ ჯგუფი"
მისამართი	შალვა შველიძის ქ 20
პროექტის სახელი	მრავალბინიანი საცხოვრებელი სახლი

მასშტაბი	ნახაზის დასახელება	
1:220	ფასადები ფასადი 10-1 ღერძებში	
სტადია	ფურცლის №	ფურცლები
მ.პ.	A.02.2.2	180

შემსრულებელი	შ.პ.ს. "ჰელიქსი" 404855992	
თანამდებობა	გვარი	ხელმოწერა
დირექტორი	ვ. ცომაია	
მთ.არქიტექტორი	ვ. ცომაია	

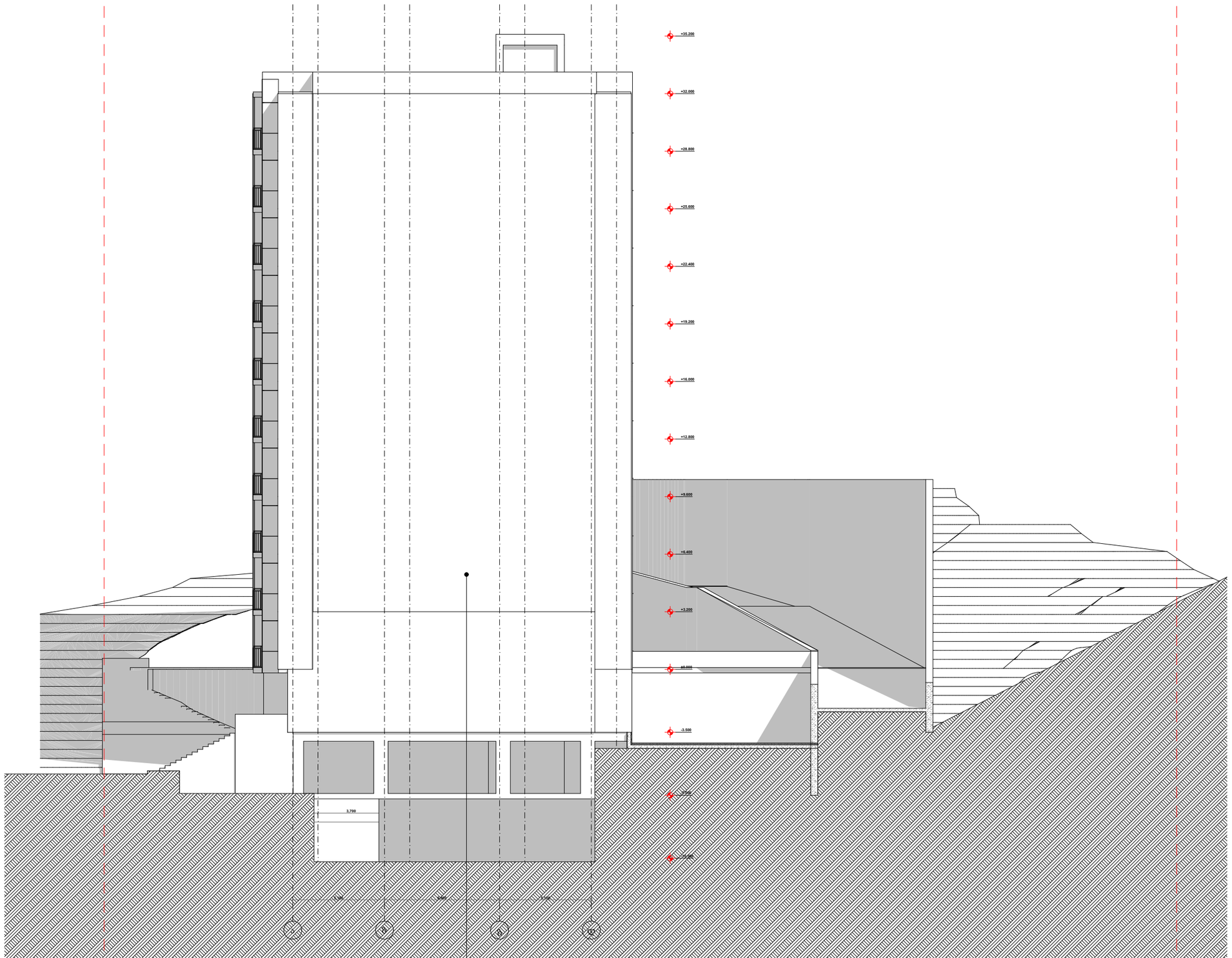

პირობითი ნიშნები

მიწის ნაკვეთის საზღვარი

ბეტონი

ბლოკი

+0.100 მოპირკეთებული ზედაპირის ნიშნული

+0.000 სტრუქტურული ზედაპირის ნიშნული

TSOMAIA ARCHITECTS

დამკვეთი	შ.პ.ს. "ჯვმ ჯგუფი"
მისამართი	შალვა შველიძის ქ 20
პროექტის სახელი	
მრავალბინიანი საცხოვრებელი სახლი	

მასშტაბი	ნახაზის დასახელება	
1:220	ფასადები ფასადი ა-დ ღერძებში	
სტადია	ფურცლის №	ფურცლები
მ.პ.	A.02.2.3	180

შემსრულებელი	შ.პ.ს. "ჰელიქსი" 404855992	
თანამდებობა	გვარი	ხელმოწერა
დირექტორი	ვ. ცომაია	
მთ.არქიტექტორი	ვ. ცომაია	

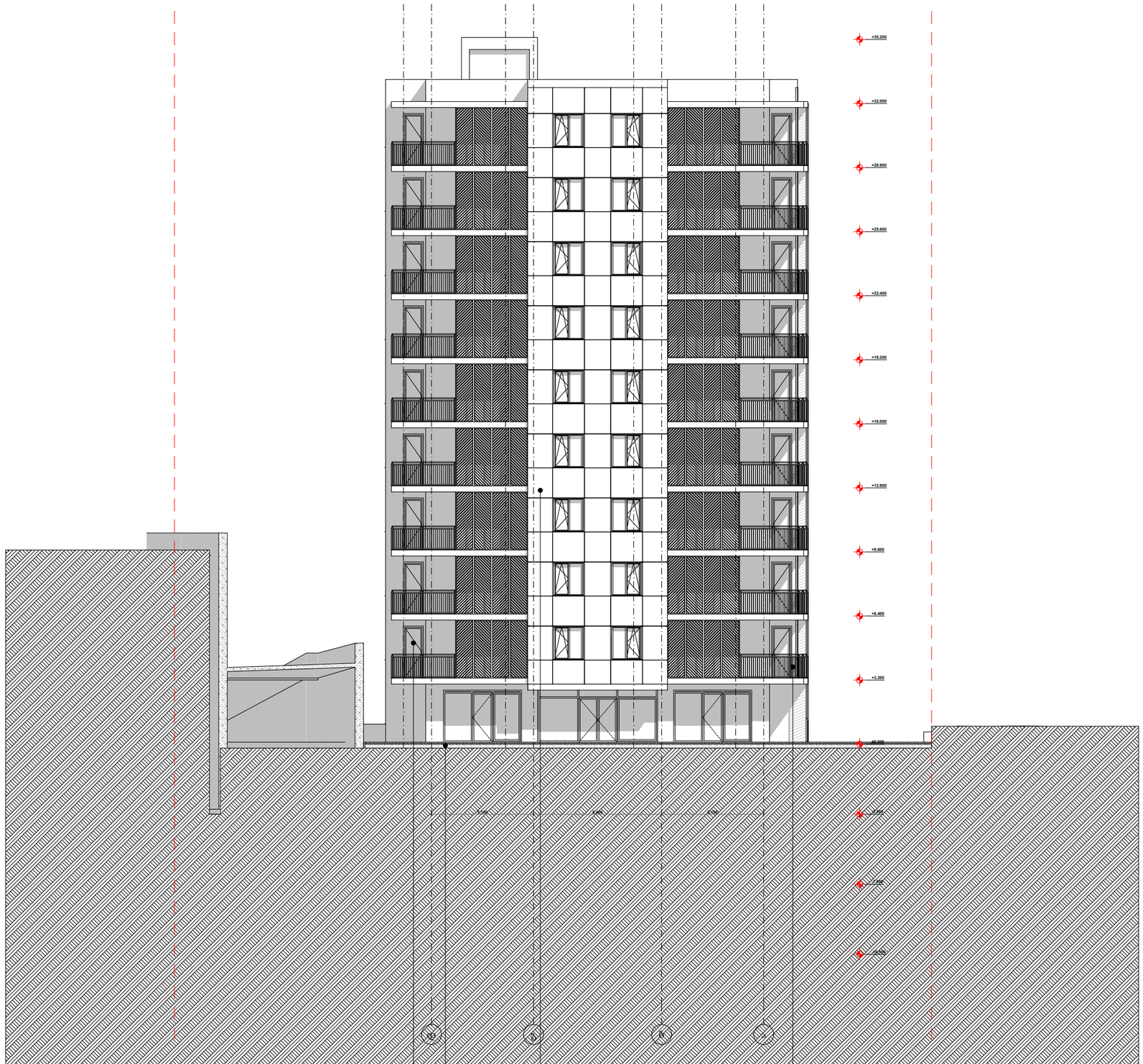

მეტალოპლასტმასის კარ-ფენჯარა

დეკორატიული ლესვა R.G.B-249.246.241

fundermax corro 0429



რკინის მოაჯირი

პირობითი ნიშნები

მიწის ნაკვეთის საზღვარი

ბეტონი

ბლოკი

+0.100 მოპირკეთებული ზედაპირის ნიშნული

+0.000 სტრუქტურული ზედაპირის ნიშნული

TSOMAIA ARCHITECTS

დამკვეთი	შ.პ.ს. "ჯვგ ჯგუფი"
მისამართი	შალვა შველიძის ქ 20
პროექტის სახელი	
მრავალბინიანი საცხოვრებელი სახლი	

მასშტაბი	ნახაზის დასახელება	
1:220	ფასადები ფასადი დ-ა ღერძებში	
სტადია	ფურცლის №	ფურცლები
მ.პ.	A.02.2.4	180

მშმსრულებელი	შ.პ.ს. "ჰელიქსი" 404855992	
თანამდებობა	გვარი	ხელმოწერა
დირექტორი	ვ. ცომაია	
მთ.არქიტექტორი	ვ. ცომაია	

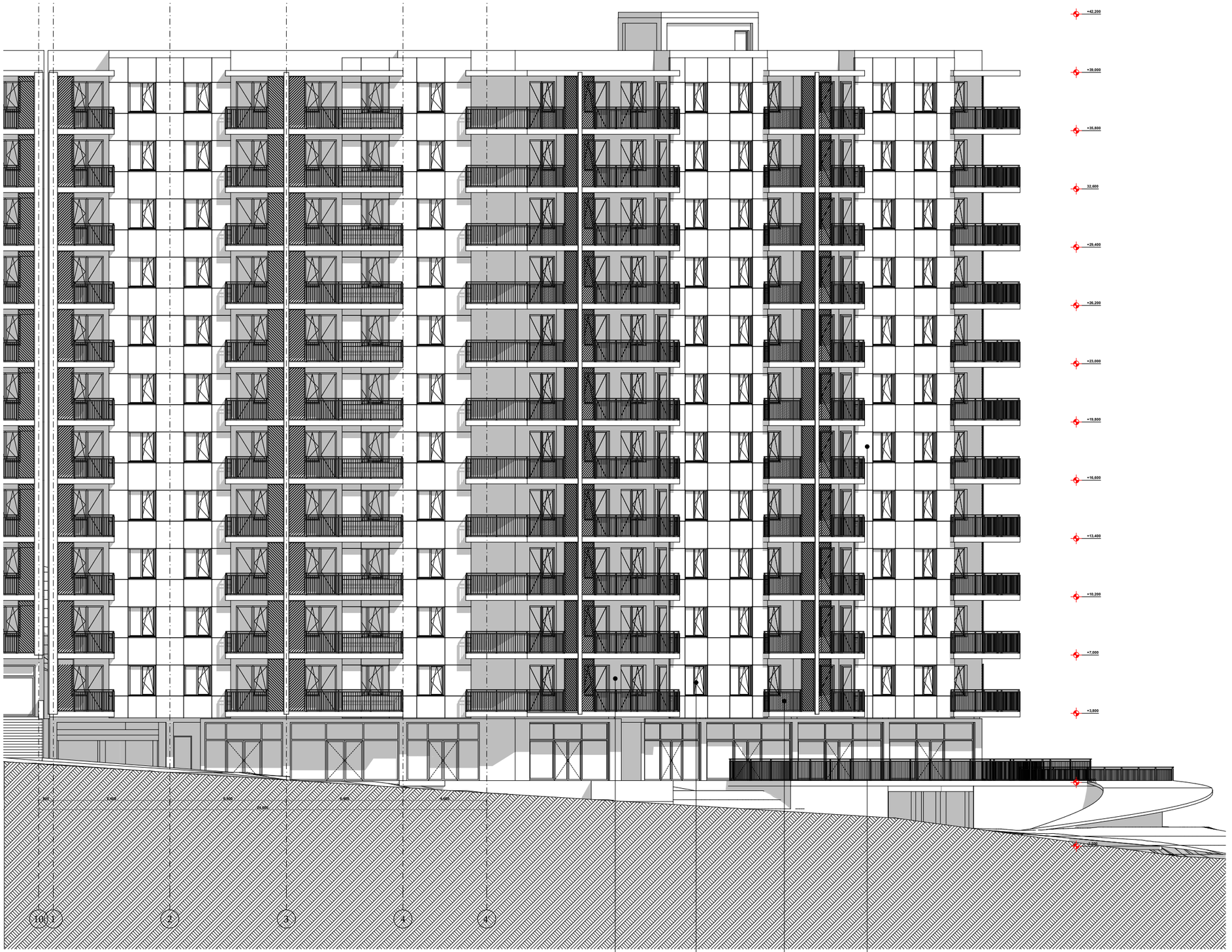

პირობითი ნიშნები

მიწის ნაკვეთის საზღვარი

ბეტონი

ბლოკი

+0.100 მოპირკეთებული ზედაპირის ნიშნული

+0.000 სტრუქტურული ზედაპირის ნიშნული

დეკორატიული ლესვა R.G.B-249.246.241

მეტალოპლასტმასის კარ-ფენჯარა

fundermax corro 0429

რკინის მოაჯირი

TSOMAIA ARCHITECTS

დამკვეთი	შ.პ.ს. "ჯვგ ჯგუფი"
მისამართი	შალვა შველიძის ქ 20
პროექტის სახელი	მრავალბინიანი საცხოვრებელი სახლი

მასშტაბი	ნახაზის დასახელება	
1:220	ფასადები ფასადი 1-10 ღერძებში	
სტადია	ფურცლის №	ფურცლები
მ.პ.	**A.03.2.1**	**180**

შემსრულებელი	შ.პ.ს. "ჰელიქსი" 404855992	
თანამდებობა	გვარი	ხელმოწერა
დირექტორი	ვ. ცომაია	
მთ.არქიტექტორი	ვ. ცომაია	

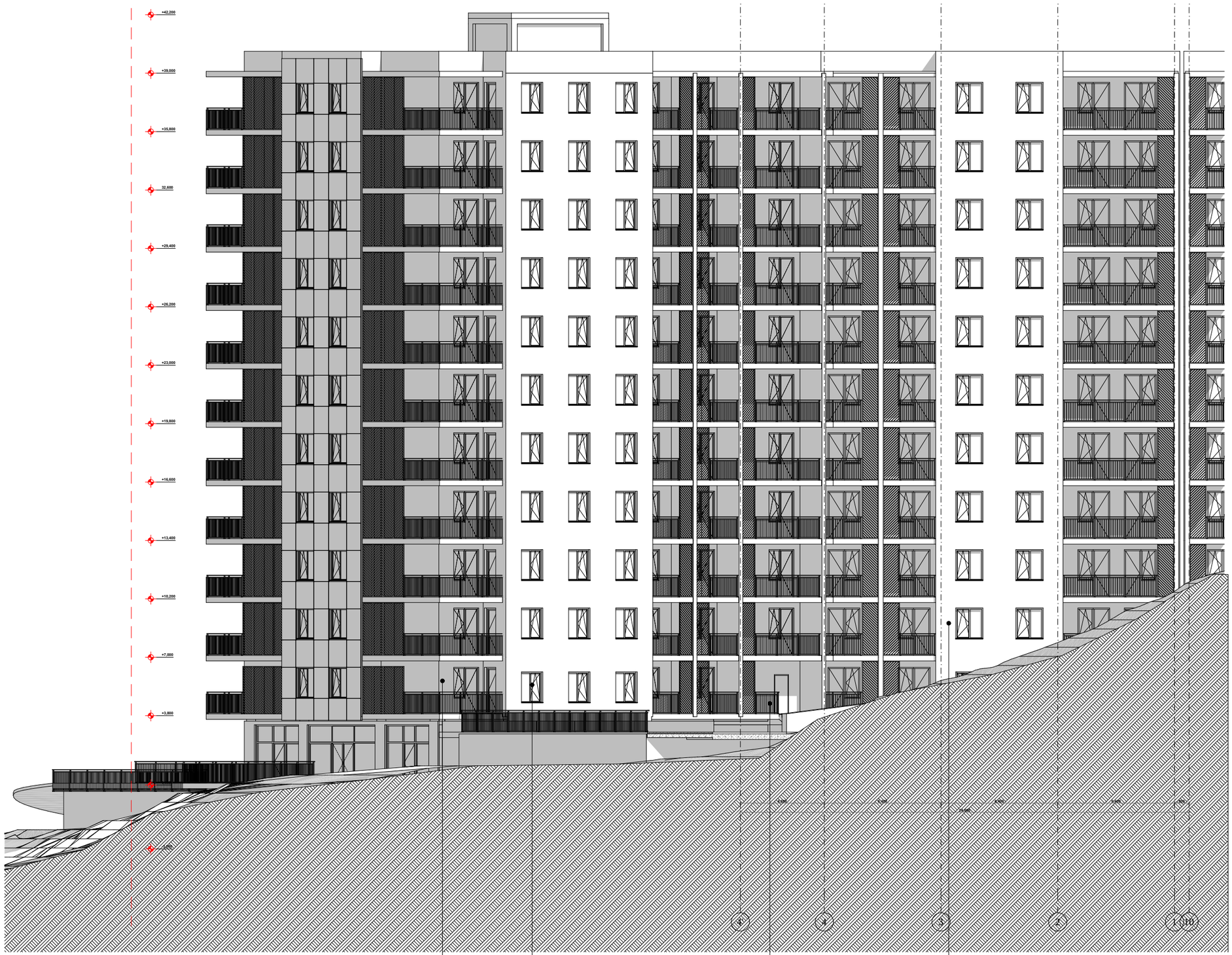

დეკორატიული ლესვა R.G.B-249.246.241

მეტალოპლასტმასის კარ-ფენჯარა

რკინის მოაჯირი

დეკორატიული ლესვა R.G.B-234.175.143

პირობითი ნიშნები

მიწის ნაკვეთის საზღვარი

ბეტონი

ბლოკი

+0.100 მოპირკეთებული ზედაპირის ნიშნული

+0.000 სტრუქტურული ზედაპირის ნიშნული

TSOMAIA ARCHITECTS

დამკვეთი	შ.პ.ს. "ჯგფ ჯგუფი"
მისამართი	შალვა შველიძის ქ 20
პროექტის სახელი	მრავალბინიანი საცხოვრებელი სახლი

მასშტაბი	ნახაზის დასახელება	
1:220	ფასადები ფასადი 10-1 ღერძებში	
სტადია	ფურცლის №	ფურცლები
მ.პ.	A.03.2.2	180

შემსრულებელი	შ.პ.ს. "ჰელიქსი" 404855992	
თანამდებობა	გვარი	ხელმოწერა
დირექტორი	ვ. ცომაია	
მთ.არქიტექტორი	ვ. ცომაია	



პირობითი ნიშნები

მიწის ნაკვეთის საზღვარი

ბეტონი

ბლოკი

+0.100 მოპირკეთებული ზედაპირის ნიშნული

+0.000 სტრუქტურული ზედაპირის ნიშნული

მეტალოპლასტმასის კარ-ფენჯარა

დეკორატიული ლესვა R.G.B-249.246.241

fundermax corro 0429

დეკორატიული ლესვა R.G.B-234.175.143

რკინის მოაჯირი

TSOMAIA ARCHITECTS

დამკვეთი	შ.პ.ს. "ჯეგ ჯგეფი"
მისამართი	შალვა შველიძის ქ 20
პროექტის სახელი	მრავალბინიანი საცხოვრებელი სახლი

მასშტაბი	ნახაზის დასახელება	
1:220	ფასადები ფასადი ა-დ ღერძებში	
სტადია	ფურცლის №	ფურცლები
მ.პ.	A.03.2.3	180

შემსრულებელი	შ.პ.ს. "ჰელიქსი" 404855992	
თანამდებობა	გვარი	ხელმოწერა
დირექტორი	ვ. ცომაია	
მთ.არქიტექტორი	ვ. ცომაია	

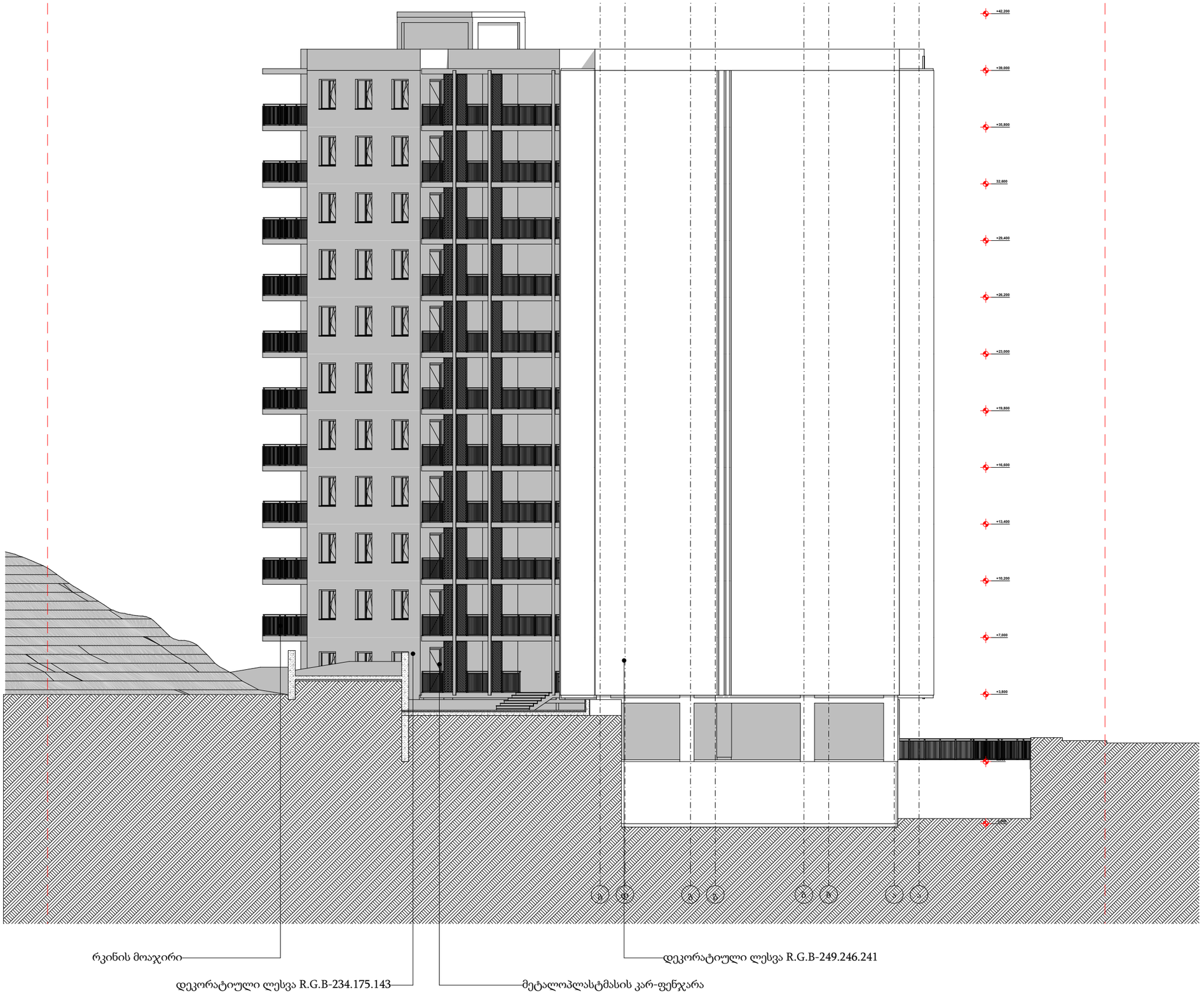

პირობითი ნიშნები

მიწის ნაკვეთის საზღვარი

ბეტონი

ბლოკი

+0.100 მოპირკეთებული ზედაპირის ნიშნული

+0.000 სტრუქტურული ზედაპირის ნიშნული

TSOMAIA ARCHITECTS

დამკვეთი	შ.პ.ს. "ჯგფ ჯგუფი"
მისამართი	შალვა შველიძის ქ 20
პროექტის სახელი	
მრავალბინიანი საცხოვრებელი სახლი	

მასშტაბი	ნახაზის დასახელება	
1:220	ფასადები ფასადი დ-ა ღერძებში	
სტადია	ფურცლის №	ფურცლები
მ.პ.	A.03.2.4	180

შემსრულებელი	შ.პ.ს. "ჰელიძსი" 404855992	
თანამდებობა	გვარი	ხელმოწერა
დირექტორი	ვ. ცომაია	
მთ.არქიტექტორი	ვ. ცომაია	

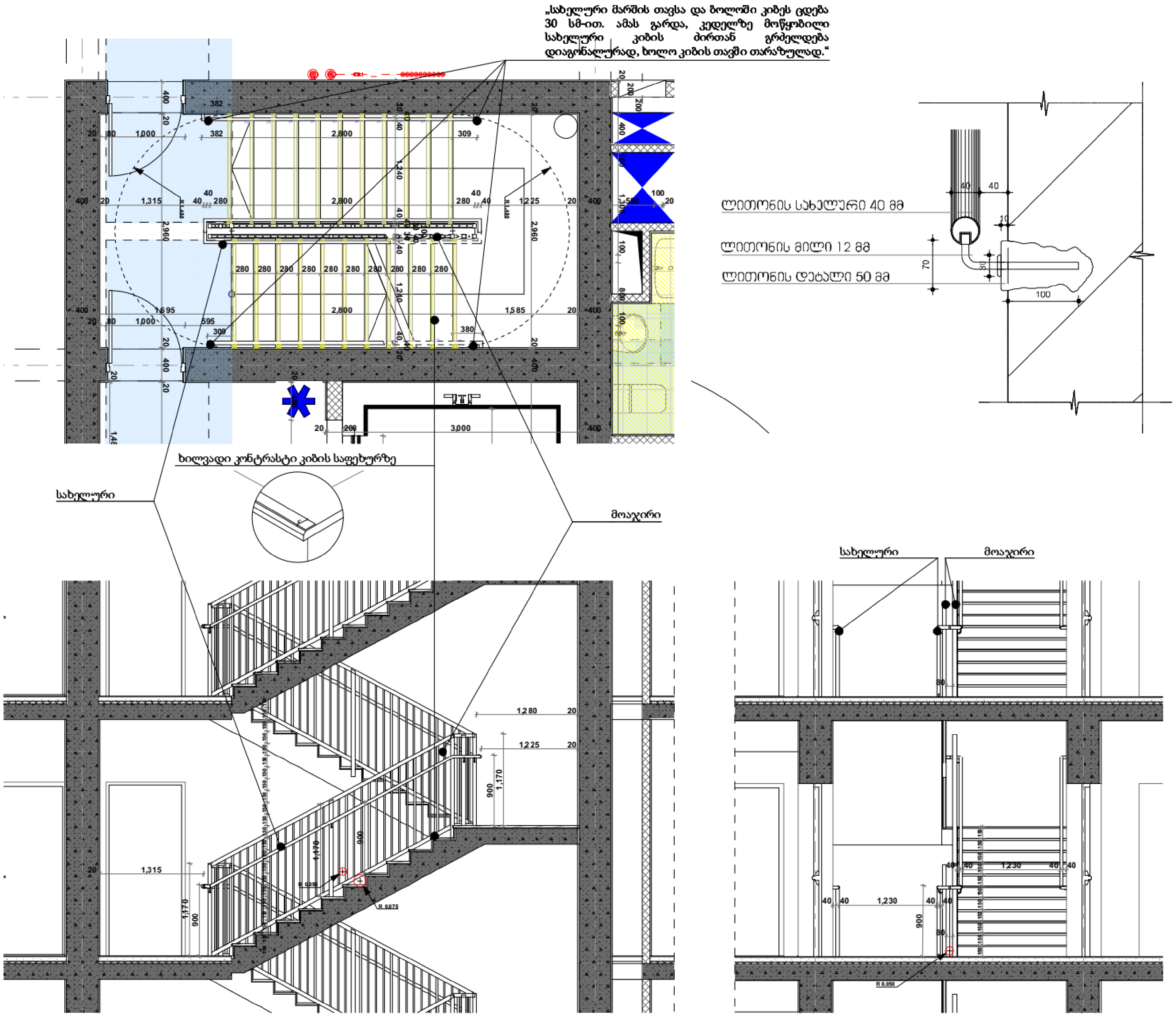

1. ყველა კიბეს ყოველი საფეხურის და საბიჯელის 40 მმ სავალ ნაწილს, რომელიც იზომება საფეხურის ნაშვერიდან თარაზულად, ექნება ერთგვაროვანი ფერის მქონე ზედაპირი, რომელიც საფეხურის დანარჩენი ნაწილისგან მკვეთრად ანსხვავებული იქნება (მუქი ღია ფონზე). ხილვადი კონტრასტი გაგრძელდება ყოველი საფეხურის ერთი კიდიდან საფეხურის მეორე კიდემდე.

2. მისაწვდომი გზაკიბის საზღვრებში იატაკის ზედაპირები იქნება მდგრადი, მყარი და არასრიალა.

3. კიბის საფეხურების განსხვავებული მონიშვნა იქნება გამძლე.

4. გასანათებელი საშუალებები უზრუნველყოფს კიბეების განათებას, რომელიც გაიზომება საბიჯელების ზედაპირების და ბაქნების ზედაპირების ცენტრში გაზომვისას საფეხურის წინაპირიდან 600 მმ-ის საზღვრებში, შემდეგი წესის შესაბამისად:

- ·არაუმცირეს 11 ლუქსი განათება
- ·არაუმცირეს 110 ლუქსი განათება კიბით სარგებლობის დროს
- ·კიბეების გამოყენებისას 11 ლუქსიდან 110 ლუქსზე გადასვლა შესაძლებელი უნდა იყოს განათების სამართავებით უზრუნველყოფილი ავტომატური მოძრავი სენსორული ტიპის განათების ჩამრთველებით რომლებიც შეესაბამება ყველა ქვემოთ ჩამოთვლილს
- ·განათების სამართავები აღჭურვილი იქნება საიმედო ოპერაციული სისტემით და შეფასებული იქნება ამ მიზნით გამოყენებისთვის
- ·მოძრავი სენსორი გააქტიურდება დამკვებლის მოძრაობით საფეხურებზე ან საფეხურების ბაქნებზე
- ·განათების გამააქტიურებლები დაყენებული იქნება არაუმცირეს 15 წუთიანი მოქმედების პერიოდით
- ·გზა კიბის განათება ჩაირთვება ავტომატური სენსორული ჩამრთველებით ასეთის არსებობის შემთხვევაში ისე რომ შესასვლელში მდებარე ბაქანზე შესასვლელში მდებარე ბაქნის მოსაზღვრე თითოეულ კიბის მარშსა და შესასვლელში მდებარე ბაქნის ზემოთ და ქვემოთ მდებარე ბაქნებზე მე-4 პუნქტით დადგენილი განათებულობის დონე საფეხურის გამოყენებამდე იქნება უზრუნველყოფილი
- ·კიბის სახელურები და ნებისმიერი კედელი ან მათ მომიჯნავედ მდებარე სხვა ზედაპირი არ იქნება ბასრი ან უხეში ელემენტების შემცველი
- ·კიბის სახელურები არ იტრიალებს მათი ბუდეების საზღვრებში

TSOMAIA ARCHITECTS

დამკვეთი	შ.პ.ს. "აკზ ჯგუფი"	მასშტაბი	ნახაზის დასახელება		შემსრულებელი	შ.პ.ს. "ჰელიქსი" 404855992	
მისამართი	შალვა შველიძის ქ 20	1:50, 1:2.25	დეტალები გზა კიბე		თანამდებობა	გვარი	ხელმოწერა
პროექტის სახელი					დირექტორი	ვ. ცომაია	
მრავალბინიანი საცხოვრებელი სახლი		სტადია	ფურცლის №	ფურცლები	მთ.არქიტექტორი	ვ. ცომაია	
		მ.პ.	A.05.1	180			

ARCHITECTS	

ՈՒՀԱՅԱՏԱՆ	Ռ.Յ.Ս. «ՅՅՁ ԶՅՉՈՐ»
ՈՒՀԻՄՆԱԴՐՈՒՄ	ՀԱՅԿԱԿԱՆ ՅԱՆՁՆԱԺՈՂՈՎ 20 Ի ՊԱՏԻՎ
ՅԱՐԿԱՅԱՆ ԱՆՁՆԱԿԱԶՄԱԿԵՐՊՈՒԹՅՈՒՆ	
ՈՒՇԱԴՐՈՒԹՅՈՒՆ ՀԱՄԱՐ ՊԱՏԱՍԽԱՆԱՏՎՈՒ ՈՐԵՎԷ ՀԱՐՑՈՒՄՆԵՐԻ ԴԵՊՔՈՒՄ	

ԱՐՁԱԿԱՆՔ	ԲՆԱԿԱՆ ՀՈՂԱՄԱՍ
ՀՈՂԱՄԱՍԻ ՀԱՍՑԵ	ՀՈՂԱՄԱՍԻ ՍԱՀՄԱՆԱՓԱԿՈՒՄՆԵՐ
ՀՈՂԱՄԱՍԻ ՀԱՍՑԱՅԻՆ ՊԱՐԱՄԵՏՐԵՐ	
ՀՈՂԱՄԱՍԻ ՀԱՍՑԱՅԻՆ ՊԱՐԱՄԵՏՐԵՐԻ ՈՐՈՇՄԱՆ ՀԱՄԱՐ ՊԱՏԱՍԽԱՆԱՏՎՈՒ ՈՐԵՎԷ ՀԱՐՑՈՒՄՆԵՐԻ ԴԵՊՔՈՒՄ	

ԱՐԴՅՈՒՆԱՎԵՏ	ՀՈՂԱՄԱՍԻ ՕԳՏԱԳՈՐԾՄԱՆ ՆՊԱՏԱԿԸ
ՀՈՂԱՄԱՍԻ ՕԳՏԱԳՈՐԾՄԱՆ ՆՊԱՏԱԿԸ	
ՀՈՂԱՄԱՍԻ ՕԳՏԱԳՈՐԾՄԱՆ ՍԱՀՄԱՆԱՓԱԿՈՒՄՆԵՐ	
ՀՈՂԱՄԱՍԻ ՕԳՏԱԳՈՐԾՄԱՆ ՍԱՀՄԱՆԱՓԱԿՈՒՄՆԵՐԻ ՈՐՈՇՄԱՆ ՀԱՄԱՐ ՊԱՏԱՍԽԱՆԱՏՎՈՒ ՈՐԵՎԷ ՀԱՐՑՈՒՄՆԵՐԻ ԴԵՊՔՈՒՄ	

ՇԻՆԱՐԱՐԱԿԱՆ ԱՇԽԱՏԱՆՔՆԵՐ	
ՇԻՆԱՐԱՐԱԿԱՆ ԱՇԽԱՏԱՆՔՆԵՐԻ ՀԱՄԱՌՈՏ ՆԿԱՐԱԳԻՐ	
ՇԻՆԱՐԱՐԱԿԱՆ ԱՇԽԱՏԱՆՔՆԵՐԻ ՀԱՄԱՌՈՏ ՆԿԱՐԱԳԻՐ	
ՇԻՆԱՐԱՐԱԿԱՆ ԱՇԽԱՏԱՆՔՆԵՐԻ ՀԱՄԱՌՈՏ ՆԿԱՐԱԳԻՐ	

ՀԱՏԱԿ ԱՇԽԱՏԱՆՔՆԵՐԻ ՑԱՆԿ	
ՀԱՏԱԿ ԱՇԽԱՏԱՆՔՆԵՐԻ ՑԱՆԿ	
ՀԱՏԱԿ ԱՇԽԱՏԱՆՔՆԵՐԻ ՑԱՆԿ	
ՀԱՏԱԿ ԱՇԽԱՏԱՆՔՆԵՐԻ ՑԱՆԿ	

ՀԱՏԱԿԱՑՄԱՆ ՀԱՄԱՐ ՊԱՏԱՍԽԱՆԱՏՎՈՒ ՈՐԵՎԷ ՀԱՐՑՈՒՄՆԵՐԻ ԴԵՊՔՈՒՄ		
ՀՈՂԱՄԱՍԻ ՀԱՏԱԿԱՑՄԱՆ ՆՊԱՏԱԿԸ		
ՀՈՂԱՄԱՍԻ ՀԱՏԱԿԱՑՄԱՆ ՍԱՀՄԱՆԱՓԱԿՈՒՄՆԵՐ		
ՀՈՂԱՄԱՍԻ ՀԱՏԱԿԱՑՄԱՆ ՍԱՀՄԱՆԱՓԱԿՈՒՄՆԵՐԻ ՈՐՈՇՄԱՆ ՀԱՄԱՐ ՊԱՏԱՍԽԱՆԱՏՎՈՒ ՈՐԵՎԷ ՀԱՐՑՈՒՄՆԵՐԻ ԴԵՊՔՈՒՄ		
ՀՈՂԱՄԱՍԻ ՀԱՏԱԿԱՑՄԱՆ ՆՊԱՏԱԿԸ		
ՀՈՂԱՄԱՍԻ ՀԱՏԱԿԱՑՄԱՆ ՍԱՀՄԱՆԱՓԱԿՈՒՄՆԵՐ		
ՀՈՂԱՄԱՍԻ ՀԱՏԱԿԱՑՄԱՆ ՍԱՀՄԱՆԱՓԱԿՈՒՄՆԵՐԻ ՈՐՈՇՄԱՆ ՀԱՄԱՐ ՊԱՏԱՍԽԱՆԱՏՎՈՒ ՈՐԵՎԷ ՀԱՐՑՈՒՄՆԵՐԻ ԴԵՊՔՈՒՄ		

ՀՈՂԱՄԱՍԻ ՕԳՏԱԳՈՐԾՄԱՆ ՆՊԱՏԱԿԸ		
ՀՈՂԱՄԱՍԻ ՕԳՏԱԳՈՐԾՄԱՆ ՍԱՀՄԱՆԱՓԱԿՈՒՄՆԵՐ		
ՀՈՂԱՄԱՍԻ ՕԳՏԱԳՈՐԾՄԱՆ ՍԱՀՄԱՆԱՓԱԿՈՒՄՆԵՐԻ ՈՐՈՇՄԱՆ ՀԱՄԱՐ ՊԱՏԱՍԽԱՆԱՏՎՈՒ ՈՐԵՎԷ ՀԱՐՑՈՒՄՆԵՐԻ ԴԵՊՔՈՒՄ		
ՀՈՂԱՄԱՍԻ ՕԳՏԱԳՈՐԾՄԱՆ ՆՊԱՏԱԿԸ		
ՀՈՂԱՄԱՍԻ ՕԳՏԱԳՈՐԾՄԱՆ ՍԱՀՄԱՆԱՓԱԿՈՒՄՆԵՐ		
ՀՈՂԱՄԱՍԻ ՕԳՏԱԳՈՐԾ

კედლის ანაწყობი დეტალი

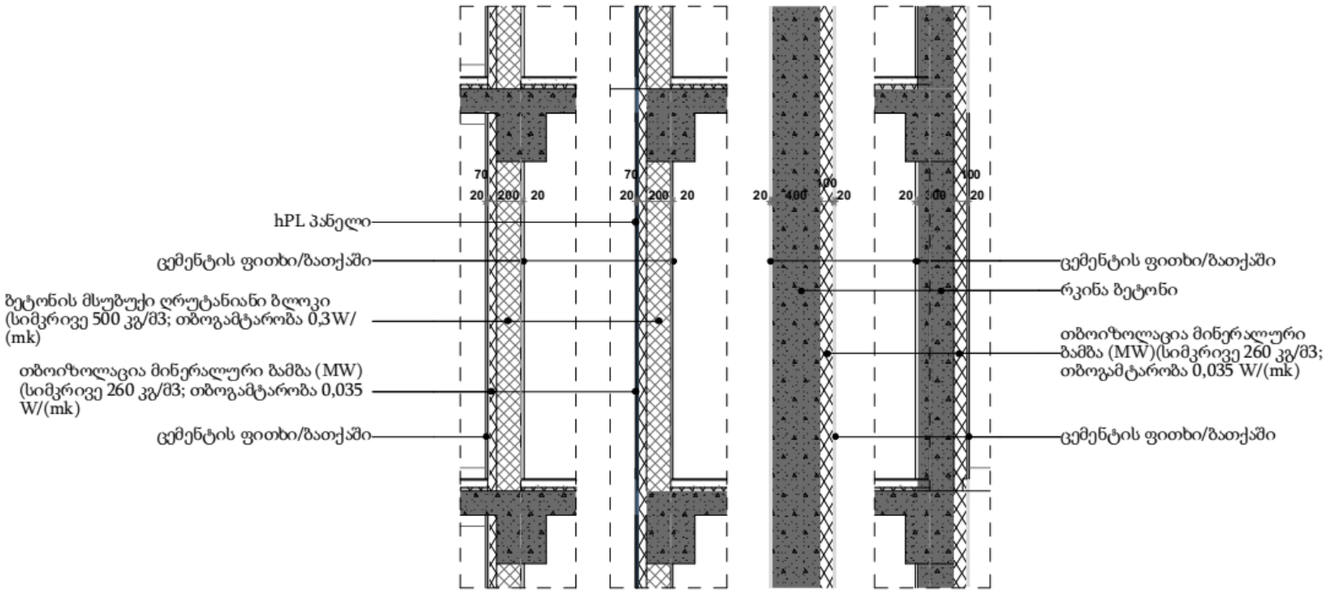

შემინული კარ-ფანჯრების დეტალი

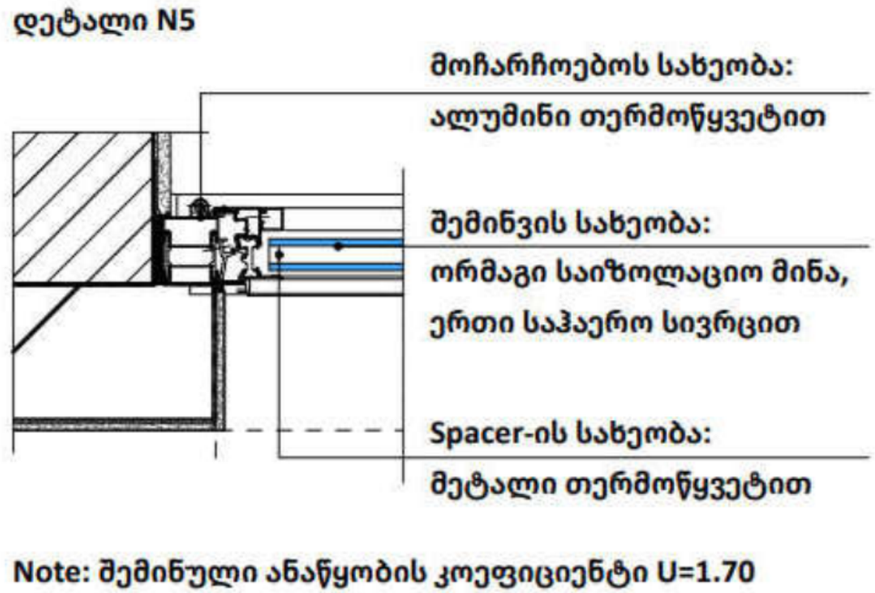

Note: შემინული ანაწყობის კოეფიციენტი U=1.70

სახურავის ანაწყობი დეტალი

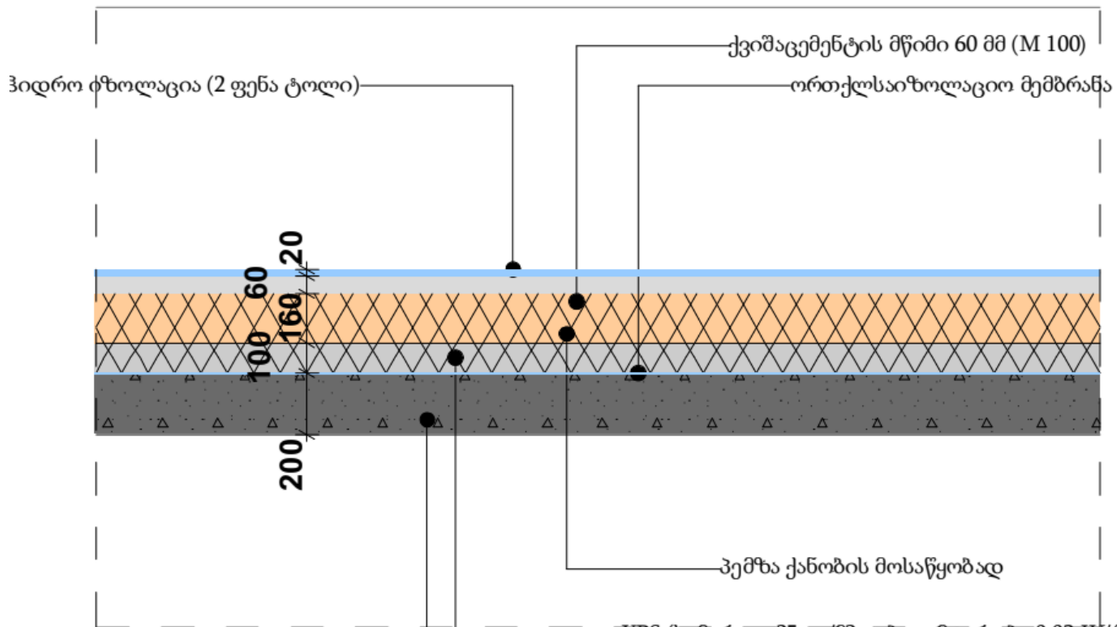

+3,000 ნიშნულის ფილის ანაწყობი დეტალი

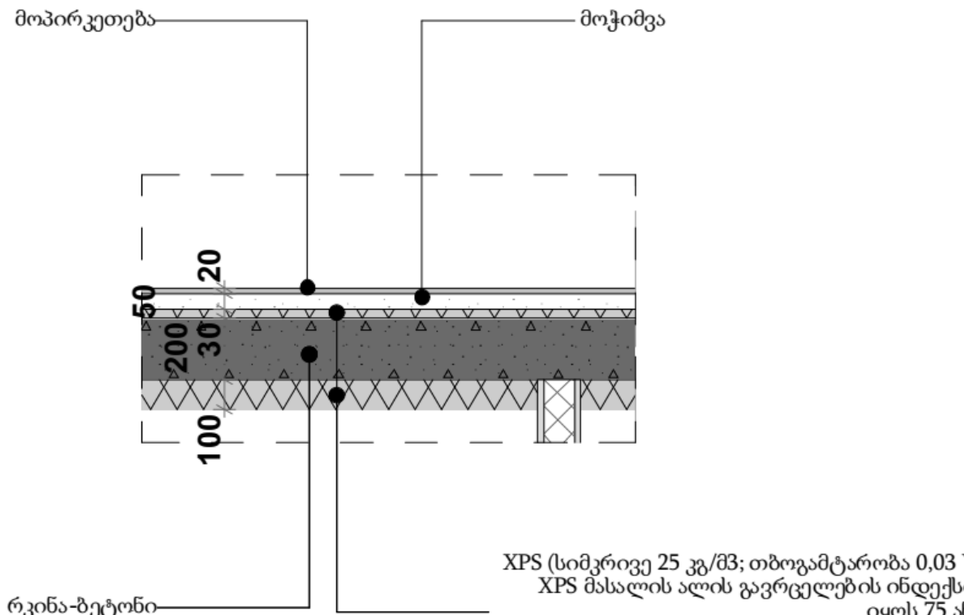

დამკვეთი	შ.პ.ს. "ჯვგ ჯგუფი"		
მისამართი	შალვა შველიძის ქ 20		
პროექტის სახელი			
მრავალბინიანი საცხოვრებელი სახლი			

TSOMAIA ARCHITECTS

მასშტაბი	ნახაზის დასახელება		
	დეტალები კედლების დეტალები		
სტადია	ფურცლის №	ფურცლები	
მ.პ.	A.05.3	180	

შემსრულებელი	შ.პ.ს. "ველიძსი" 404855992	
თანამდებობა	გვარი	ხელმოწერა
დირექტორი	ვ. ცომაია	
მთ.არქიტექტორი	ვ. ცომაია	

ტიპის დასახელება	LK-2
რაოდენობა ფილიალში	42
ზომა სიგანე, მმ	1,100×2,100
სიმაღლე, ვ.მ.	2.31
ფანჯრის ფართობი, მ2	2.31
ბანაკი	---
ფანჯარა	
2D Plan Preview	
მინის ტიპი	
ოთახის ნომერი	

ბეჭდვის ცხრილი

| ტიპის დასახელება | FK-1 | FK-2 | FK-3 | GK-1 | GK-2 | GK-3 | GK-4 | GK-4 | GK-4

ჳ-1

ერთი ზღურბლის
გარეშე მიმხურავით

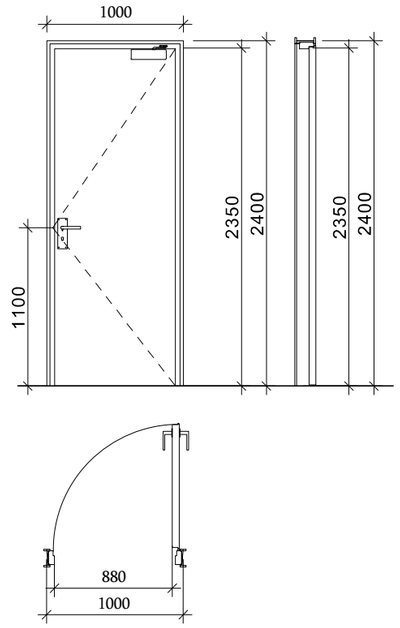

ჳ-2; ჳ-1,1

ერთი ზღურბლით
მიმხურავის გარეშე

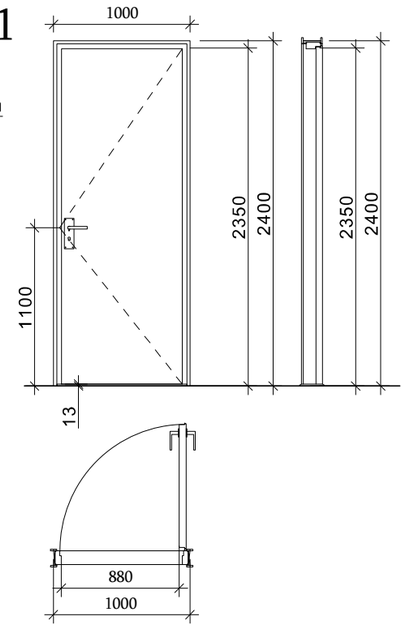

ჳ-5

ორი ზღურბლის და
მიმხურავის გარეშე

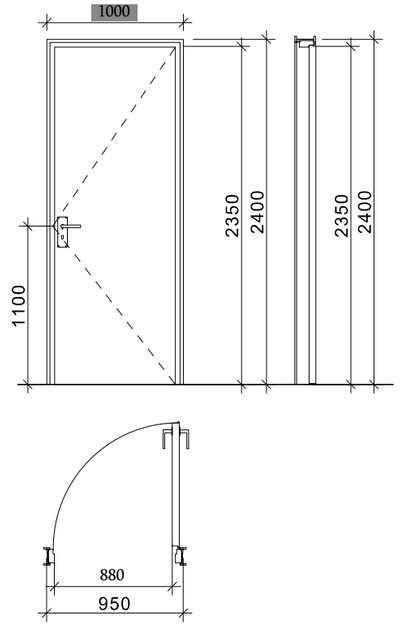

ზღურბლი მ. 1:1



დამკვეთი	შ.პ.ს. "ყვგ ჯგუფი"		
მისამართი	შალვა შველიძის ქ 20		
პროექტის სახელი			
მრავალბინიანი საცხოვრებელი სახლი			

მასშტაბი	ნახაზის დასახელება	
1:1	დეტალები კარის ტიპები	
სტადია	ფურცლის №	ფურცლები
მ.პ.	**A.05.5**	**180**

მშენებელი	შ.პ.ს. "ჰელიქსი" 404855992	
თანამდებობა	გვარი	ხელმოწერა
დირექტორი	ვ. ცომაია	
მთ.არქიტექტორი	ვ. ცომაია	