არსებული ფოტოსურათი



არსებული ფასადის ესკიზი

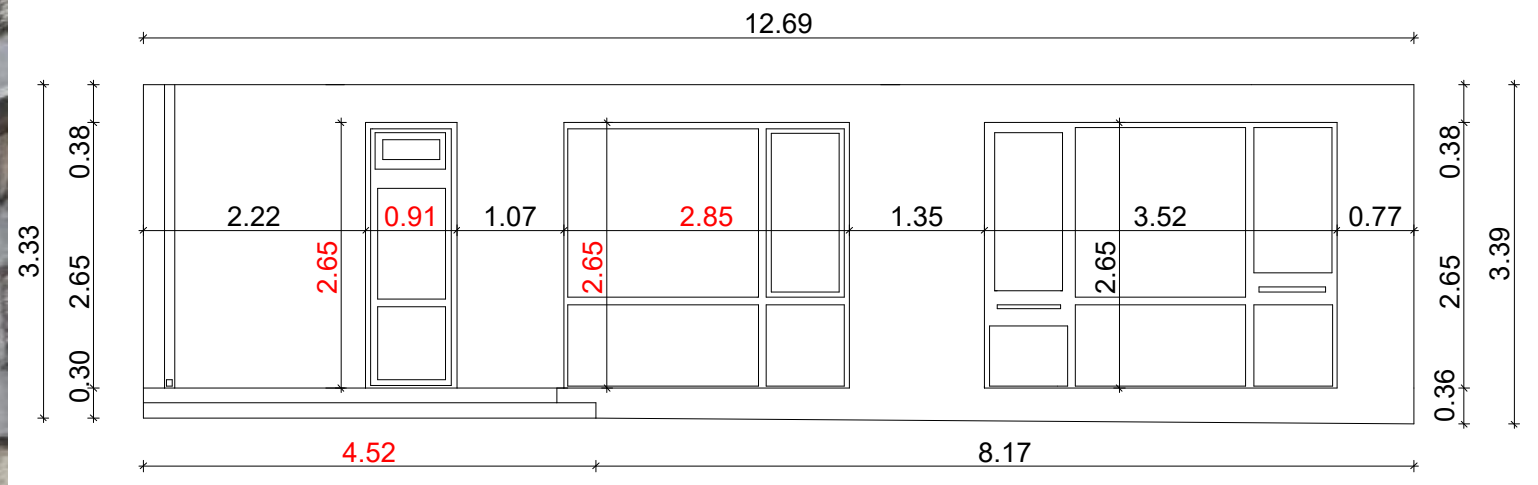

საპროექტო ფასადის ესკიზი

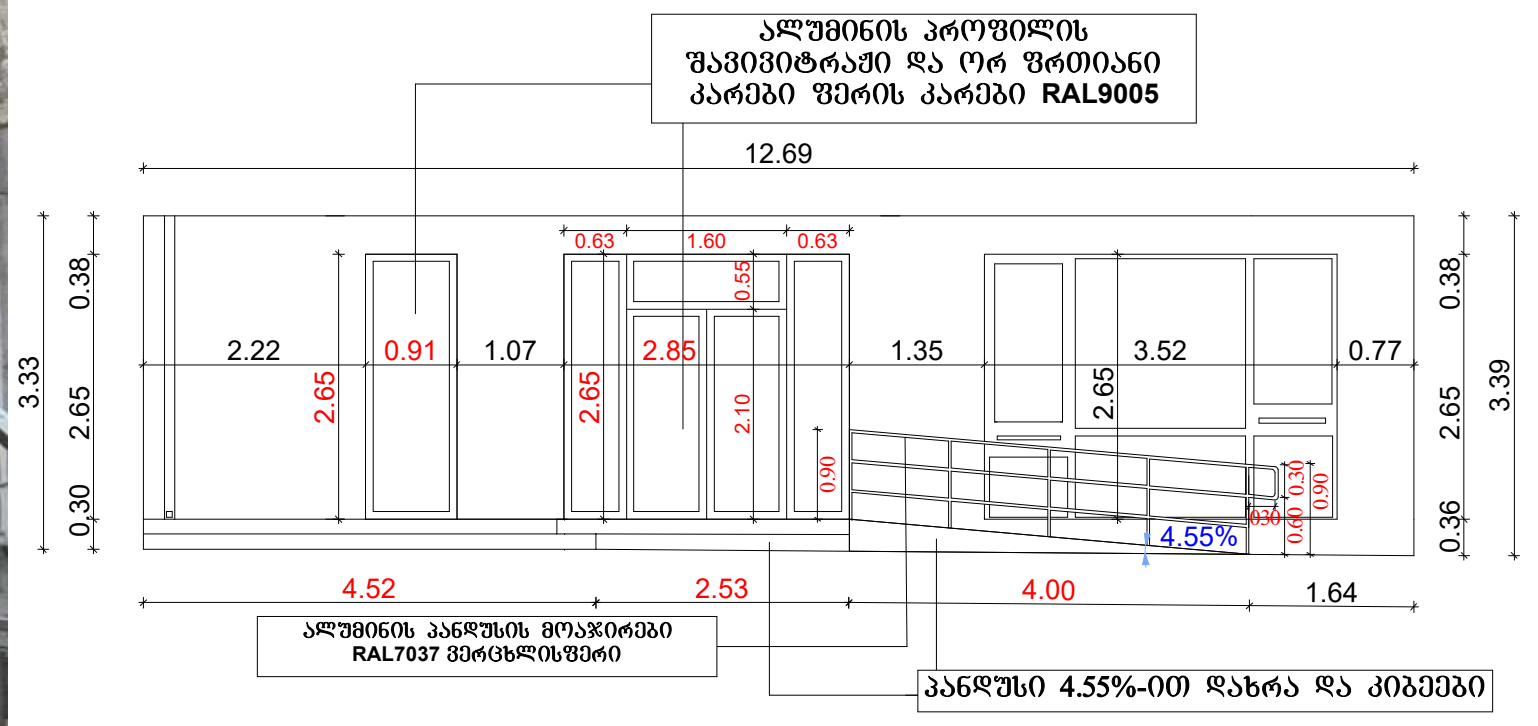

საპროექტო ფასადის ესკიზი

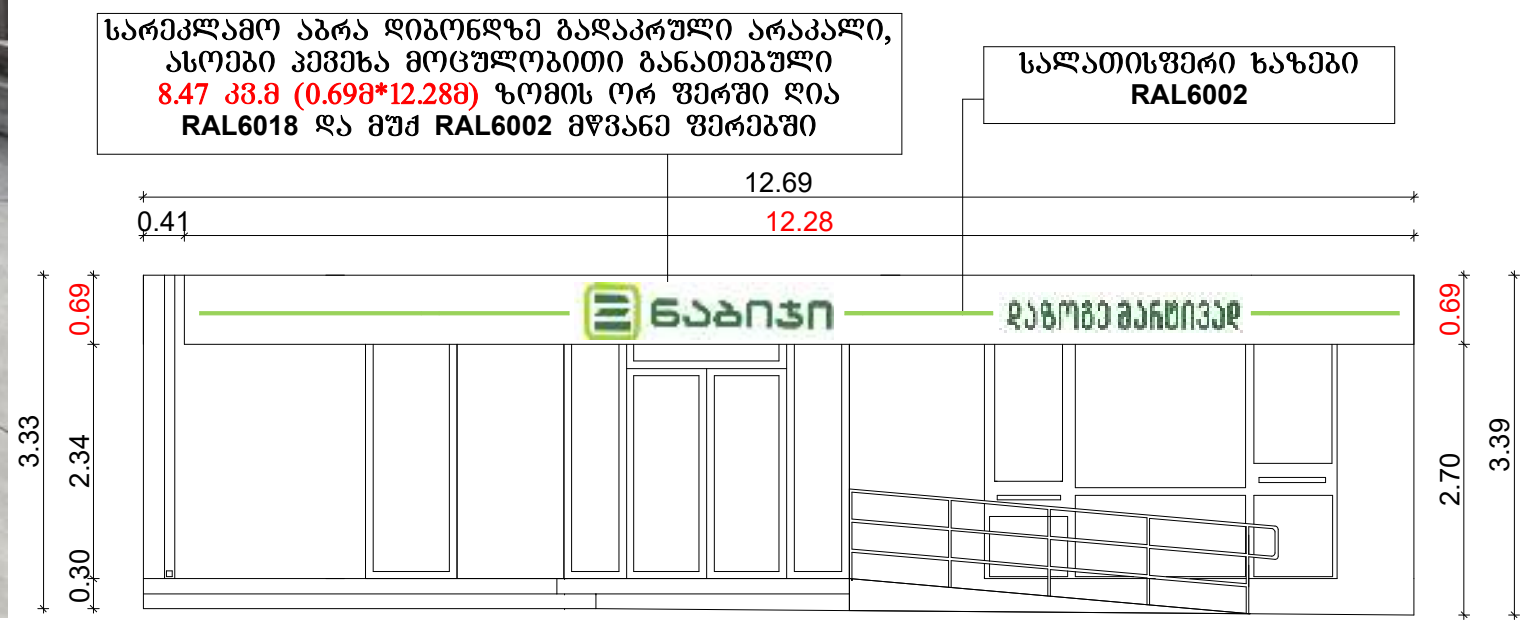

არსებული გეგმის ფრაგმენტი

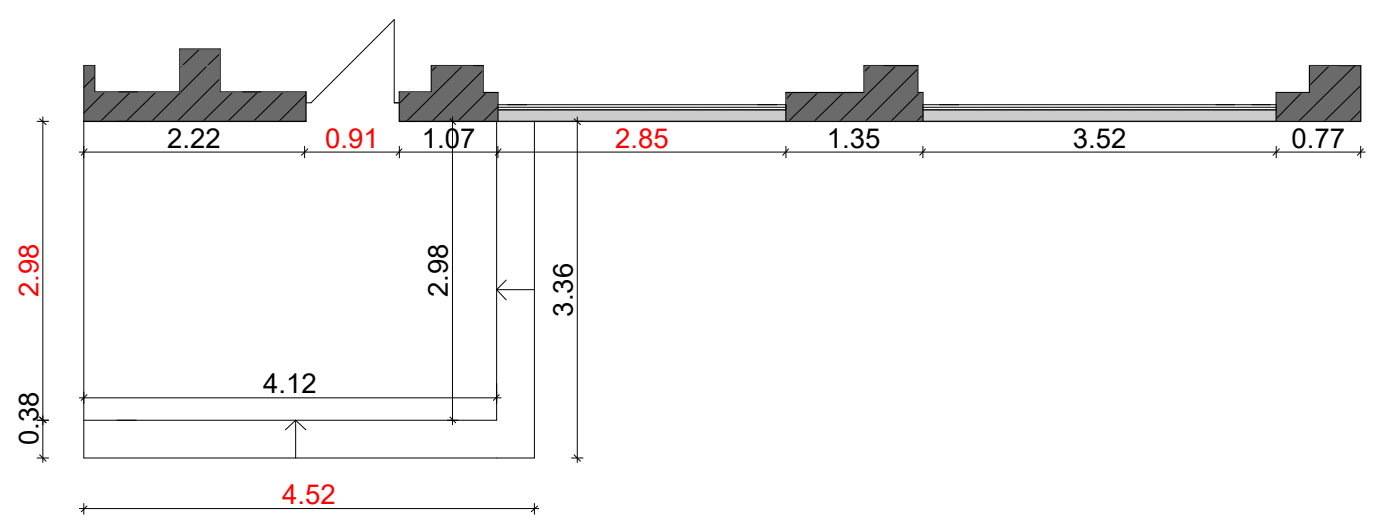

საპროექტო გეგმის ფრაგმენტი

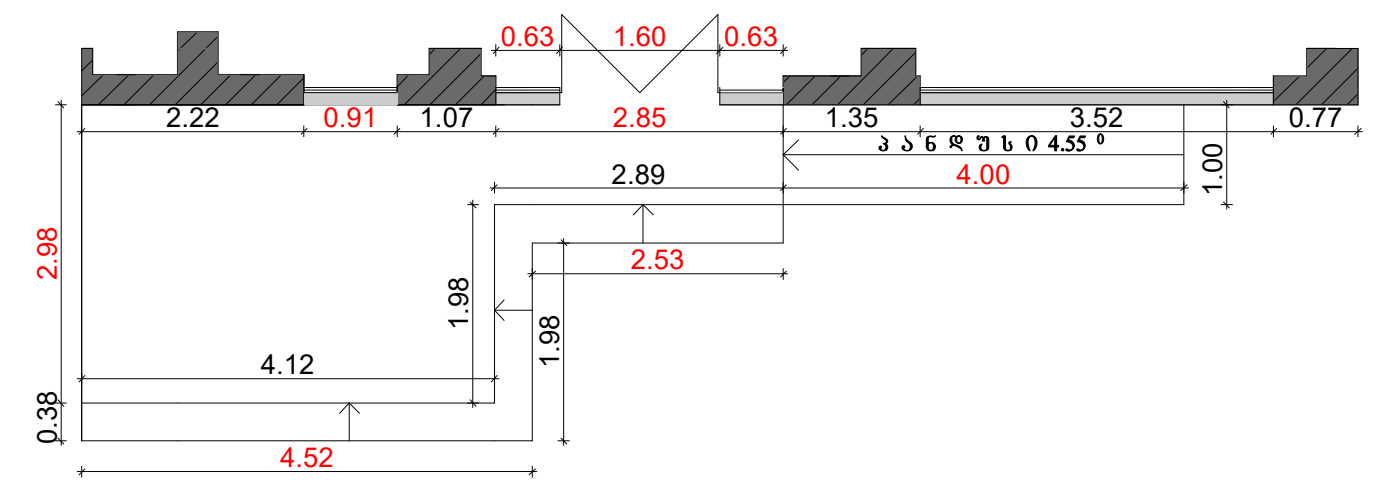

შენიშვნა:

საპროექტო სარეკლამო აბრა – 8.47 კვ.მ (0.69მ*12.28მ)

ფასადის კვადრატულობაა: 42.55 კვ.მ და მისი 20% არის – 8.51 კვ.მ, ხოლო ჩვენს მიერ საპროექტო სარეკლამო აბრების კვადრატულობაა 8.47 კვ.მ და აკმაყოფილებს სტანდარტებს.
შშმ პანდუსი მოწყობილია ეროვნული სტანდარტის შესაბამისად და არის 4.55% დახრით

ფოტომონტაჟი

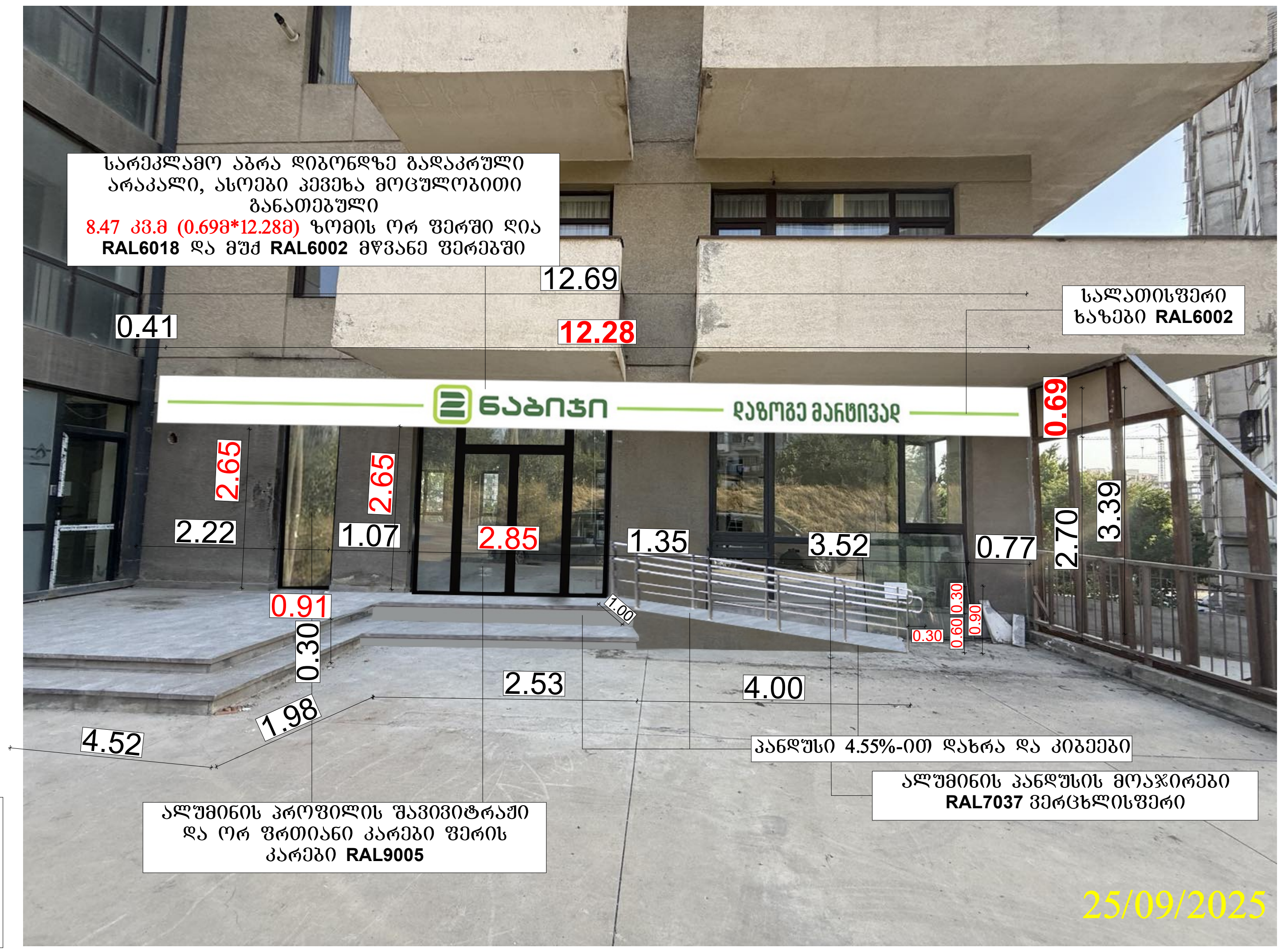

ფოტომონტაჟი

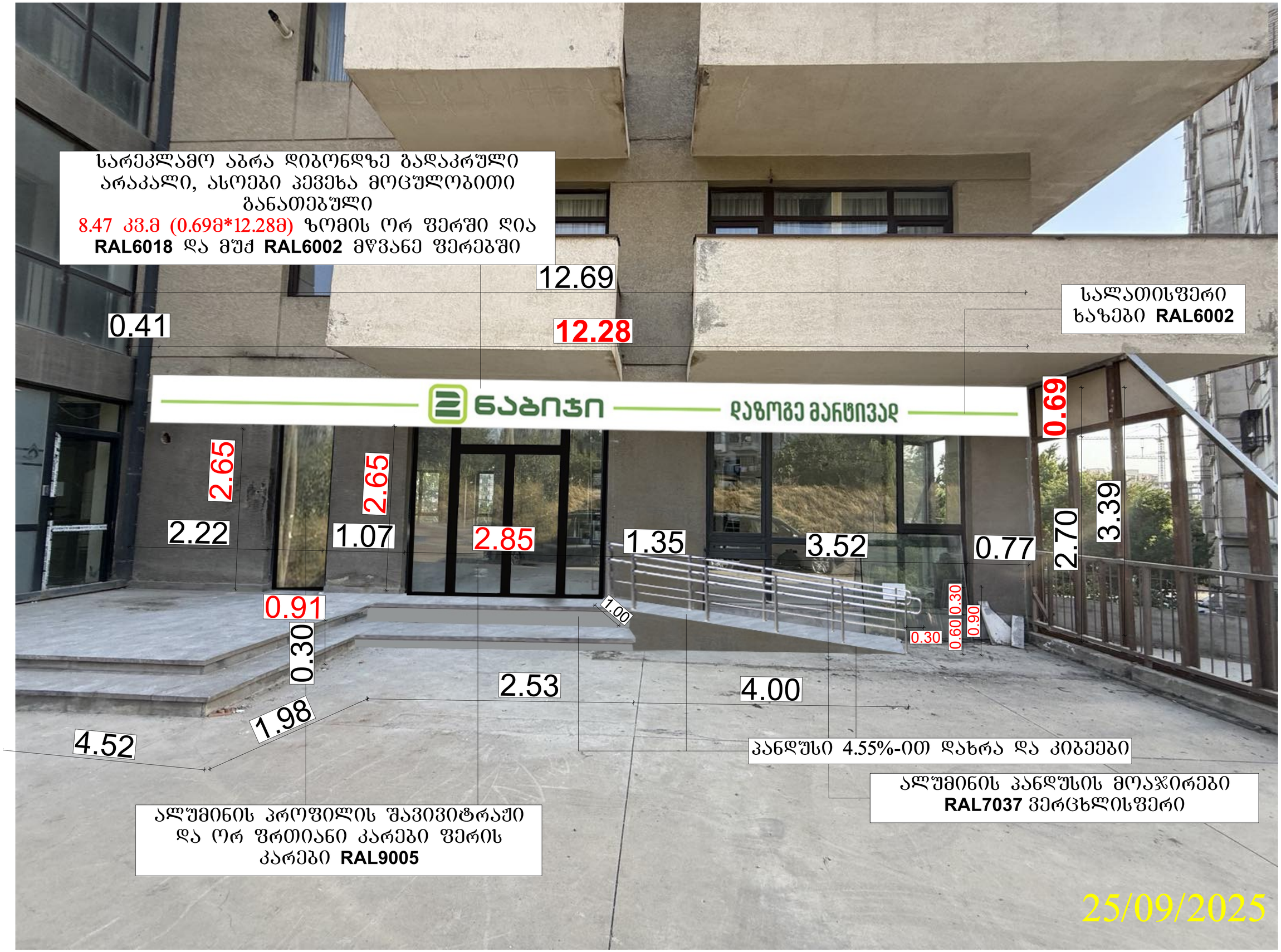

არსებული ფასადის ესკიზი

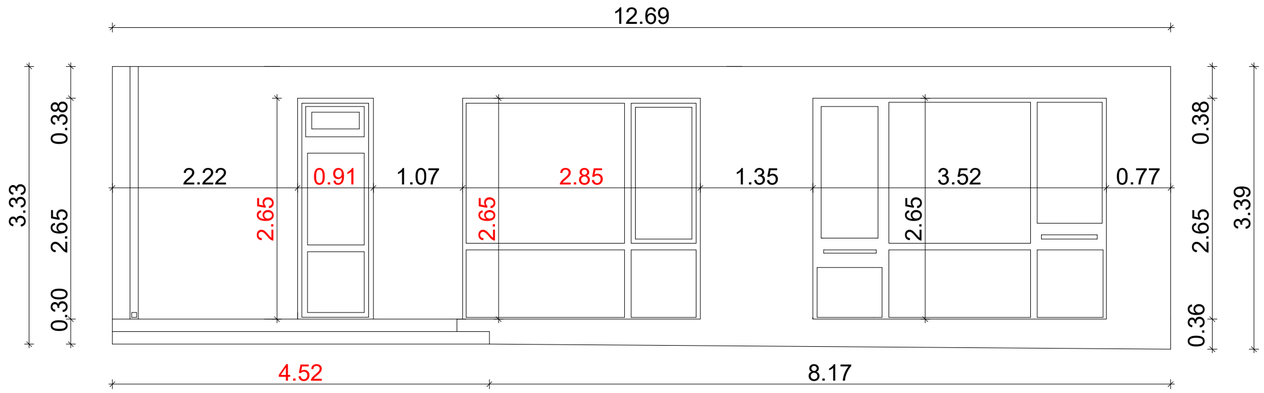

არსებული გეგმის ფრაგმენტი

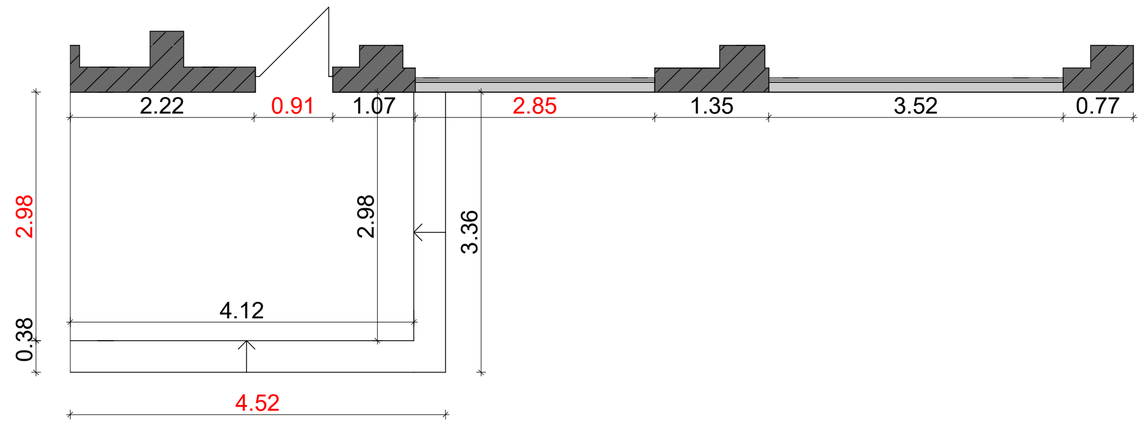

საპროექტო ფასადის ესკიზი

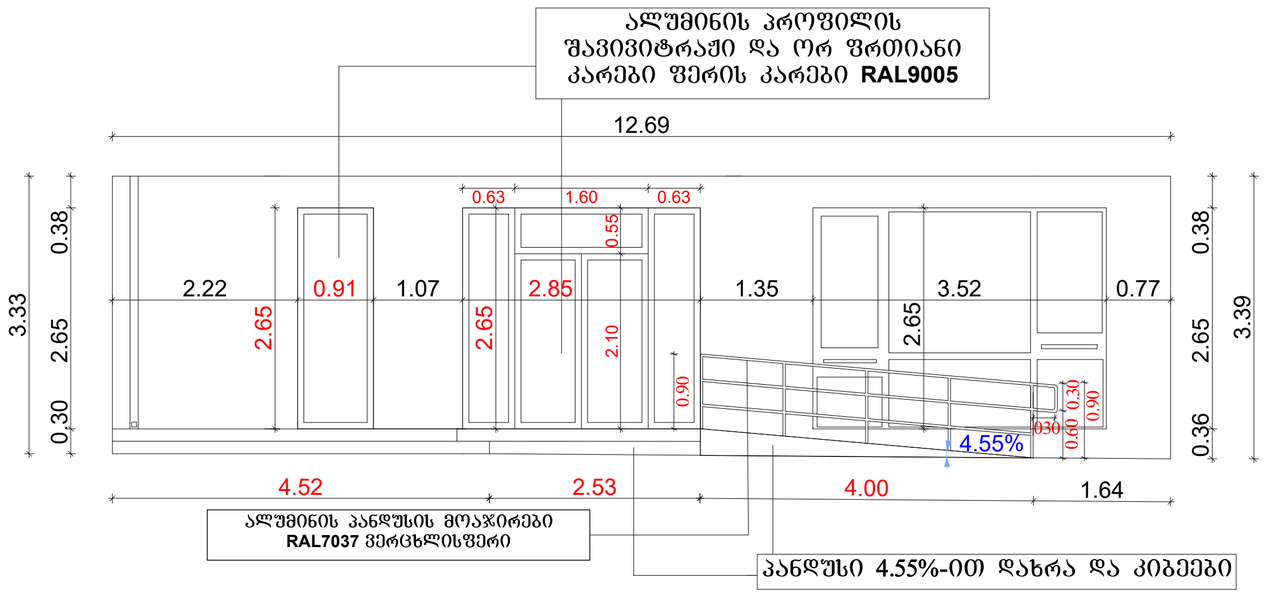

საპროექტო გეგმის ფრაგმენტი

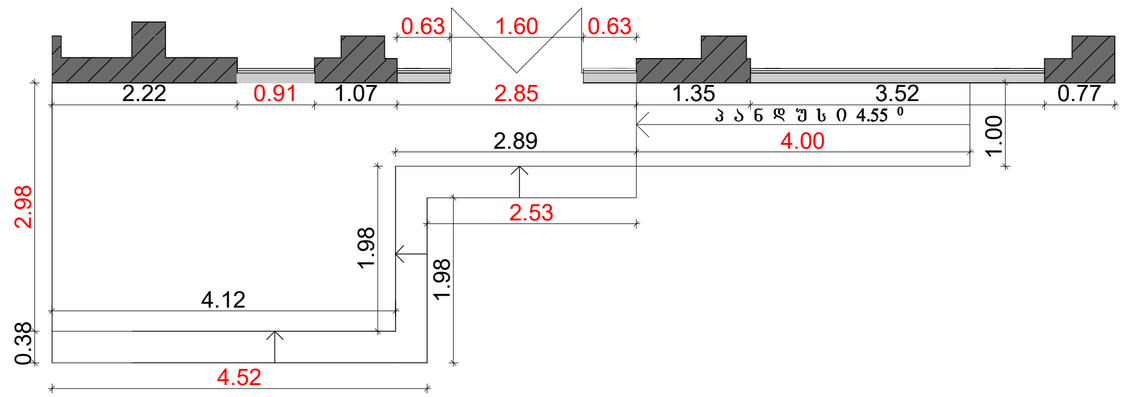

საპროექტო ფასადის ესკიზი

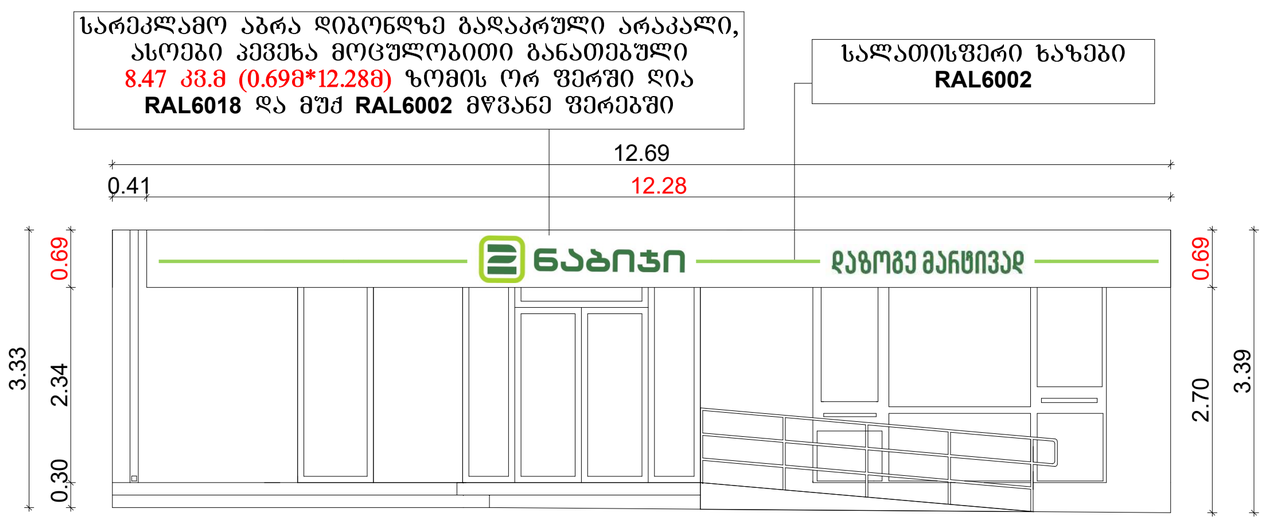

შენიშვნა:

საპროექტო სარეკლამო აბრა – 8.47 კვ.მ (0.69მ*12.28მ)

ფასადის კვადრატულობაა: 42.55 კვ.მ და მისი 20% არის – 8.51 კვ.მ, ხოლო ჩვენს მიერ საპროექტო სარეკლამო აბრების კვადრატულობაა 8.47 კვ.მ და აკმაყოფილებს სტანდარტებს.

შშმ პანდუსი მოწყობილია ეროვნული სტანდარტის შესაბამისად და არის 4.55% დახრით


(9) 10
(9) 10
(9) 10

01.19.39.026.014.01.02.004

ორთო 2024