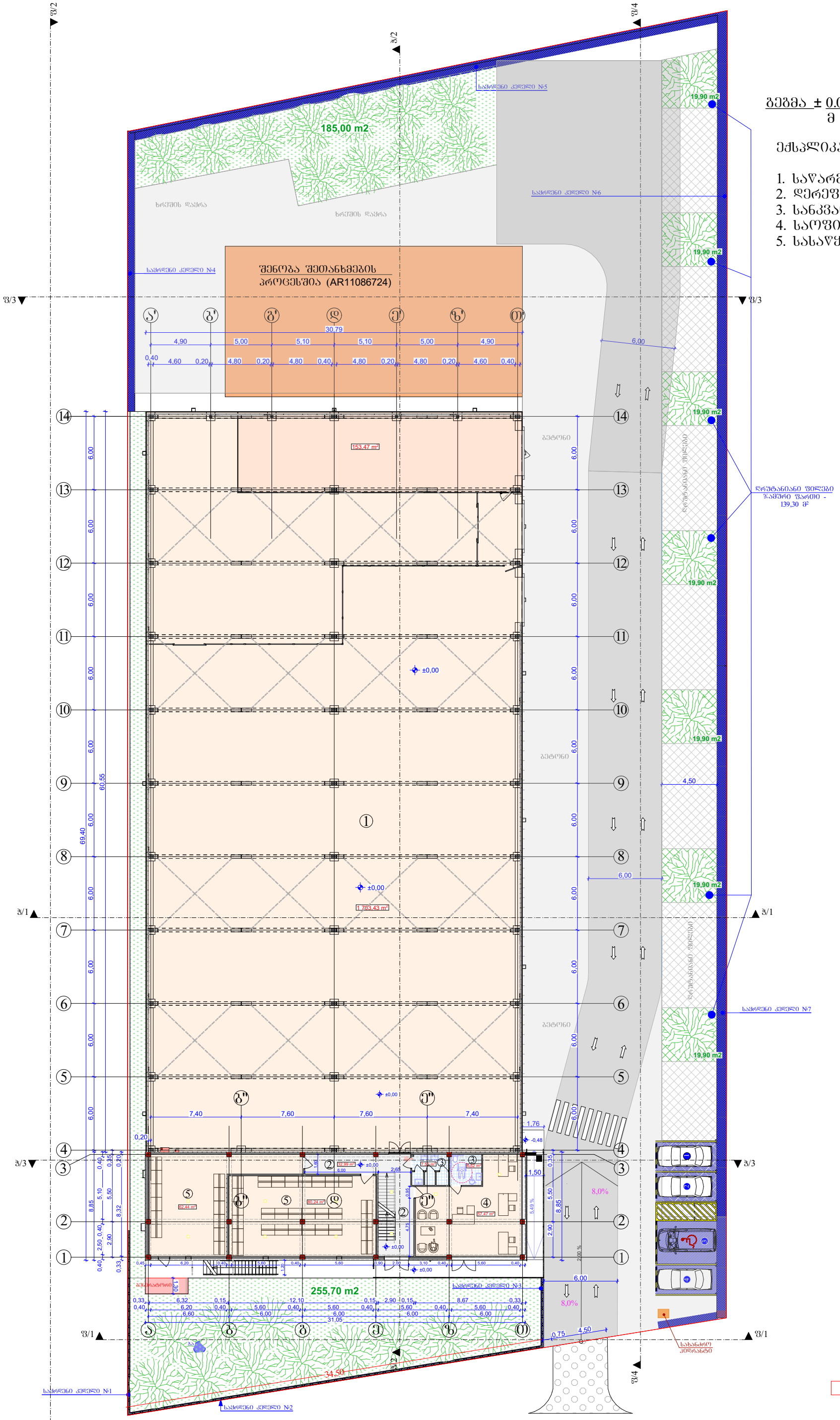

გეგმა ± 0.00 ნიშნულზე
მ 1:300

ექსპლიკაცია:

1. საწარმოს დარბაზი
2. დერეფანი
3. სანკვანძი
4. საოფისე ფართი
5. სასაწყობე ფართი

მისამართი: დ. ბაქრაძე, № 6	შპს MR		მისამართი: ქალაქი თბილისი, სოფელი დიდი ლილო ს/კ 01.81.08.339.348
დირექტორი		მ. როსტომაული	პროექტის სახელწოდება: ლითონის ნაკეთობების საამქრო
არქიტექტორი		მ. როსტომაული	ნახაზის სახელწოდება: გეგმა **± 0,00** ნიშნულზე
დამკვეთი		მ. ნაჭყებია ლ. კიკანიძეიშვილი	შურცელი / რაოდენობა / მასშტაბი / თარიღი 2025 წ.

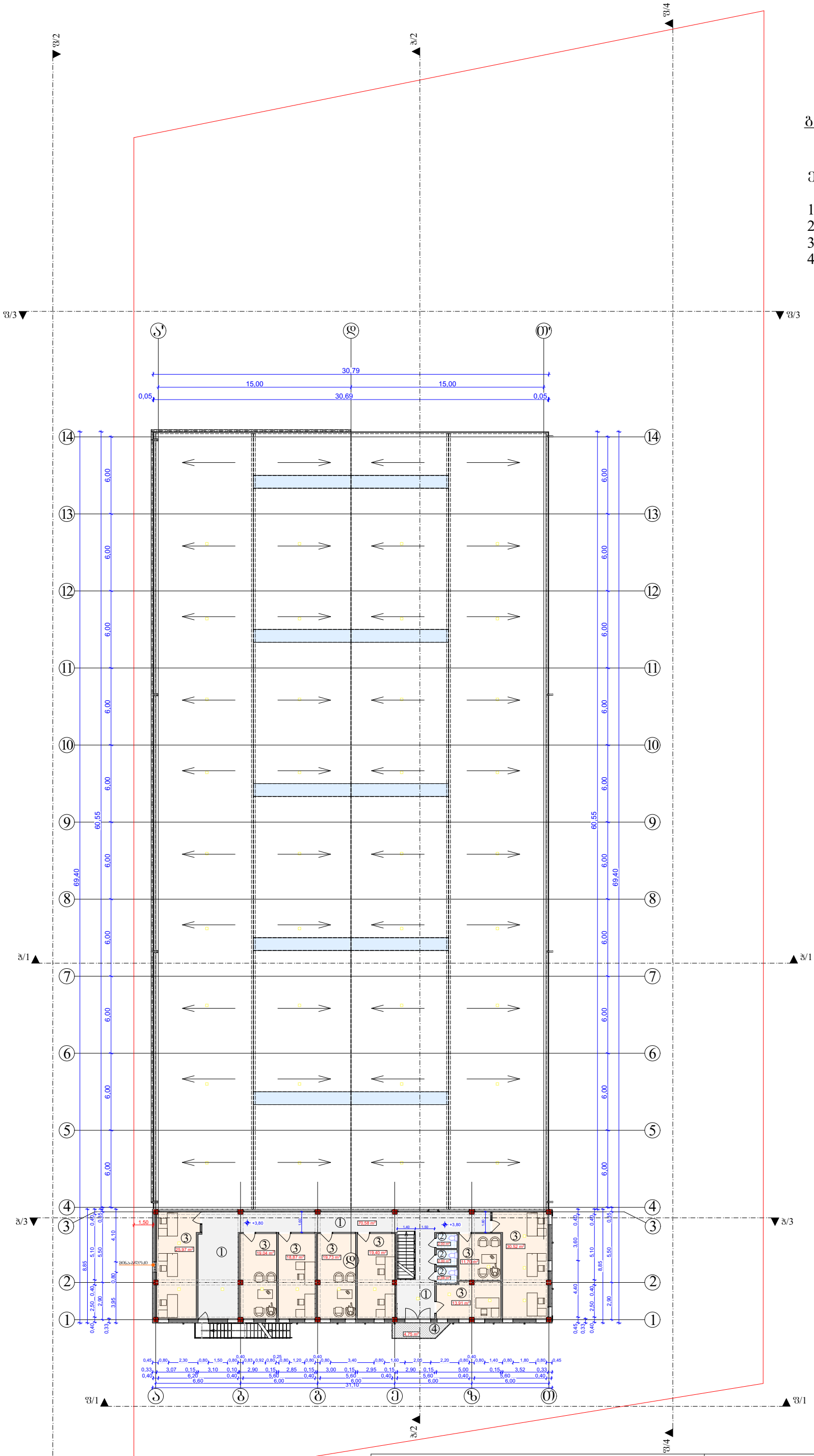

გეგმა +3,80 ნიშნულზე
მ 1:300

ექსპლიკაცია:

1. დერეფანი
2. სანკვანძი
3. საოფისე ფართი
4. აივანი

±0,00 = 544,90

შპს MR მისამართი: დ. ბაქრაძე, № 6			მისამართი: ქალაქი თბილისი, სოფელი დიდი ლილო ს/კ 01.81.08.339.348			
დირექტორი		მ. როსტომაშვილი	პროექტის სახელწოდება: ლითონის ნაკეთობების საამქრო			
არქიტექტორი		მ. როსტომაშვილი	ნახაზის სახელწოდება: გეგმა **+3,80** ნიშნულზე			
დამკვეთი		მ. ნაჭყებია ლ. კიკაჩეიშვილი	ფურცელი	რაოდენობა	მასშტაბი	თარიღი 2025 წ.

სახშრავის გეგმა
მ 1:300

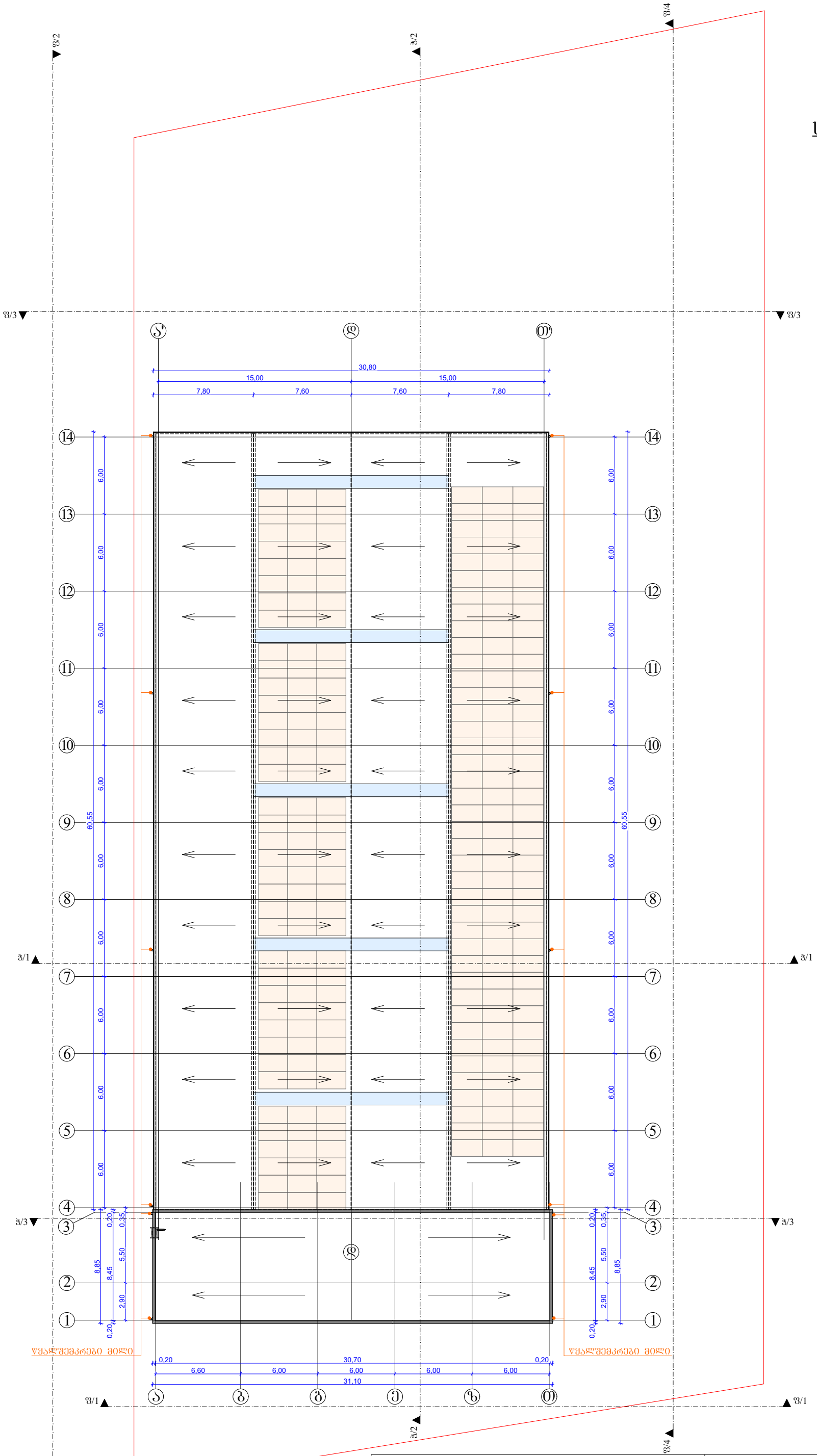

±0,00 = 544,90

შპს MR მისამართი: დ. ბაქრაძე, № 6			მისამართი: ქალაქი თბილისი, სოფელი დიდი ლილო ს/კ 01.81.08.339.348
დირექტორი		მ. როსტომაშვილი	პროექტის სახელწოდება: ლილოს ნაკეთობების საამქრო
არქიტექტორი		მ. როსტომაშვილი	ნახაზის სახელწოდება: სახშრავის გეგმა
დამკვეთი		მ. ნაჭყებია ლ. კიკაჩეიშვილი	შურცელი / რაოდენობა / მასშტაბი / თარიღი 2025 წ.

ხანძარსაწინააღმდეგო, დაკავებულობის და გასასვლელი საშუალებების პროექტი
ობიექტი: საწარმო შენობის პროექტი
მისამართი: ქ.თბილისი, სოფელი დიდი ლილო
საქართველოს მთავრობის 2016 წლის 28 იანვარის №41 დადგენილებასთან ტექნიკური რეგლამენტის შენობა-ნაგებობის უსაფრთხოების წესების დამტკიცების თაობაზე შესაბამისობის ანალიზი

შენობა-ნაგებობის უსაფრთხოების წესებთან შესაბამისობის ანალიზი

გამოყენებული წესები - **„შენობა-ნაგებობის უსაფრთხოების წესები“**

ჩამოთვალეთ შენობის დაკავებულებები და აღწერეთ თითოეული გამოყენება
სასაწყობო ჯგუფის ქვეჯგუფი **სწ-2** (ლითონის საწყობი +/-0,00 ნიშნულზე)
სამრეწვლო ჯგუფის ქვეჯგუფი **სმ-2** (ლითონის ნაკეთობების საწარმო +/-0,00 ნიშნულებზე)
საქმიანი ჯგუფი **სქ** (საოფისე ფართობი +/-0,00;+4,00 ნიშნულზე)

კონსტრუქციის ტიპი:	
განსაზღვრეთ კონსტრუქციის არსებული შენობისთვის: მაგალითი: II-A, II-B, V-A, V-B	
განსაზღვრეთ კონსტრუქციის ტიპი ახალი შენობისთვის: მაგალითი: II-A, II-B, V-A, V-B	II-B
შერეული კონსტრუქციის შემთხვევაში მიუთითეთ ტიპები, რომელიც გამოყენებული იქნება, განსაზღვრეთ ტიპები და მათი მდებარეობა:	

სიმაღლის შეზღუდვები ცხრილი 503 -ის მიხედვით		
დაკავებულობები	**დასაშვები სართულიანობა**	**შემოთავაზებული სართულიანობა**
სასაწყობო ჯგუფის ქვეჯგუფი **სწ-2**	**4**	**1**
სამრეწვლო ჯგუფის ქვეჯგუფი **სმ-2**	**3**	**1**
საქმიანი ჯგუფი **სქ**	**4**	**2**
	დასაშვები სიმაღლე	**შემოთავაზებული სიმაღლე**
საერთო სიმაღლე =	**16.80**	**8,00მ.**
მიწის ზემოთ სართულის რაოდენობა	**2 სართული**	

ფართობის შეზღუდვები

ცხრილი 503 -ის მიხედვით		
დაკავებულობები	**დასაშვები ფართობი**	**შემოთავაზებული ფართობი**
სასაწყობო ჯგუფის ქვეჯგუფი **სწ-2**	**2420,0 მ2**	**140,0მ2**
სამრეწვწლო ჯგუფის ქვეჯგუფი **სმ-2**	**2140,0 მ2**	**1856,0 მ2**
საქმიანი ჯგუფი **სქ**	**2140,0მ2**	**259.0მ2**
იატაკის საერთო ფართობი =	**2255,0კვ.მ**	
იატაკების რაოდენობა =	**2**	
შენობის საერთო ფართობი =	**2310,0კვ.მ**	

გარე კედლის ცეცხლმედეგობისა და ღიობისადმი მოთხოვნები ცხრილების 602-ის და 705.8 -ის მიხედვით									
გარე კედელი (ღერძებში)	**ხანძარსაწინააღმდეგო მანძილი** (მეტრი)	**ცეცხლმედეგობის ხარისხი** (საათი)		**კედლის ღიობების ფართობი** (კედლის %)					
				დასაშვები			**გათვალისწინებული**		
		მოთხოვნილი	**გათვალისწინებული**	**დაცული**	**დაუცველი საშხეფებით**	**დაუცველი**	**დაცული**	**დაუცველი საშხეფებით**	**დაუცველი**
“T’-A‘‘ ღერძებში	9 მეტრზე მეტი	0	0	შეუზღუდავია	შეუზღუდავია	შეუზღუდავია	-	-	**არ იზღუდება**
‘’A-T‘‘ ღერძებში	7.45-12.50	0	0	შეუზღუდავია	შეუზღუდავია	70%			**10%**
“1-14“ ღერძებში	9 მეტრზე მეტი	0	0	შეუზღუდავია	შეუზღუდავია	შეუზღუდავია	-	-	**არ იზღუდება**
“14-1“ ღერძებში	1.30	2	2	15%	15%	დაუშვებელია	-	-	**0%**

ხანძრისაგან დაცვის სისტემებისადმი მოთხოვნები

დაკავებულობები/სივრცეები/გასასვლელი საშუალებები	ავტოსაშხეფი სისტემა	ალტერნატიული ავტომატური ცეცხლსაქრობი სისტემები	სახანძრო განგაშისა, კვამლაღმომჩენი და ცეცხლაღმომჩენი სისტემები	სახანძრო მილდგარების სისტემები	კვამლის საკონტროლო სისტემები	ხელის ცეცხლმაქრები	საავარიო განგაშის სისტემები
სასაწყობო ჯგუფი სწ-2	კი	-	კი	კი II კლასი	--	კი	--
სამრეწვწლო ჯგუფის ქვეჯგუფი სმ-2	კი	-	კი	კი II კლასი	--	კი	--
საქმიანი ჯგუფი სქ	კი		კი	კი II კლასი		კი	
კიბის უჯრედი	--				-		
ლიფტები	--				-		
დერეფანი	არა				-	-	
სახანძრო-სამაშველო სამსახურის მიერ გამოსაყენებელი მისაერთებლები				კი			
სახანძრო ტუმბოები და წყლის რეზერვუარი				კი			

თითოეული სართულიდან გასასვლელი საშუალება									
სართულები	დაკავებულობა და დაკავებულობის დატვირთვის ჯამური მაჩვენებელი	მოთხოვნილი გასასვლელების/გასასვლელთან მისადგომის რაოდენობა	გათვალისწინებული გასასვლელების /გასასვლელთან მისადგომის რაოდენობა და ტიპი	გასასვლელი საშუალებების სიგანე(მეტრი)					
				გზა-კიბეები		დერაფანი,		გასასვლელის გზა-კარი	
				მოთხოვნილი	გათვალისწინებული	მოთხოვნილი	გათვალისწინებული	მოთხოვნილი	გათვალისწინებული
0,00 ნიშნული	სმ-2 სწ-2 სქ (დ.დ.-213)	2	2 შენობიდან გამოსასვლელი გზა-კარი					0,82 (თითო გზა-კარი)	მინ. 0.82 (თითო გზა-კარი)

+4,00 ნიშნული	სქ (დ.დ.-24)	1	1 გასასვლელთან მისადგომი გზა-კიბე					0,82 (თითო გზა-კარი)	მინ. 0.82 (თითო გზა-კარი)

დაკავებულობები/სივრცეები/გასასვლელი საშუალებები	ბუნებრივი განიავება	მექანიკური განიავება
სასაწყობო ჯგუფი სწ-2		კი
სამრეწველო ჯგუფი სმ-2		კი
საქმიანი ჯგუფი სქ	კი	
კიბის უჯრედი		-
ლიფტები		-
დერეფანი		-
ვესტიბიული		--

წყალსადენი სისტემის ფიქსირებული მოწყობილობების რაოდენობა ცხრილი 1602.1-ის მიხედვით												
სართულები	დაკავებულობა და დაკავებულობის დატვირთვის ჯამური მაჩვენებელი	ფიქსირებული მოწყობილობები(ცალი)										
		უნიტაზი		ტუალეტის ხელსაბანები		აბაზანა/შხაპი		სასმელი წყლის ფანტანი		სამომსახურეო ნიჟარა		სამზარეულოს ნიჟარა
		მოთხოვნილი	გათვალისწინებული	მოთხოვნილი	გათვალისწინებული	მოთხოვნილი	გათვალისწინებული	მოთხოვნილი	გათვალისწინებული	მოთხოვნილი	გათვალისწინებული	მოთხოვნილი	გათვალისწინებული

0,00 ნიშნული	სმ-2 სწ-2 სქ (დ.დ.-213)	1	1	1	1	1	1	1	1	-	-	-	-
+4,00 ნიშნული	სქ (დ.დ.-24)	1	3	1	3	1	3	1	1				

შენობა-ნაგებობის უსაფრთხოების წესები 1602.3.1 და 1602.3.2 ქვეთავების მოთხოვნების შესაბამისად +/-0.00 ნიშნულზე არსებული დამკავებლები დამატებით იყენებენ ზედა სართულებზე (+/-0.00 ნიშნულზე) არსებულ წყალსადენი სისტემის ფიქსირებულ მოწყობილობებს

ექსპლიკაცია:

1. საპროექტო შენობა
2. შენობა შეთანხმების პროცესში (AR11086724)
3. გამწვანება
4. ღია ავტოსადგომი

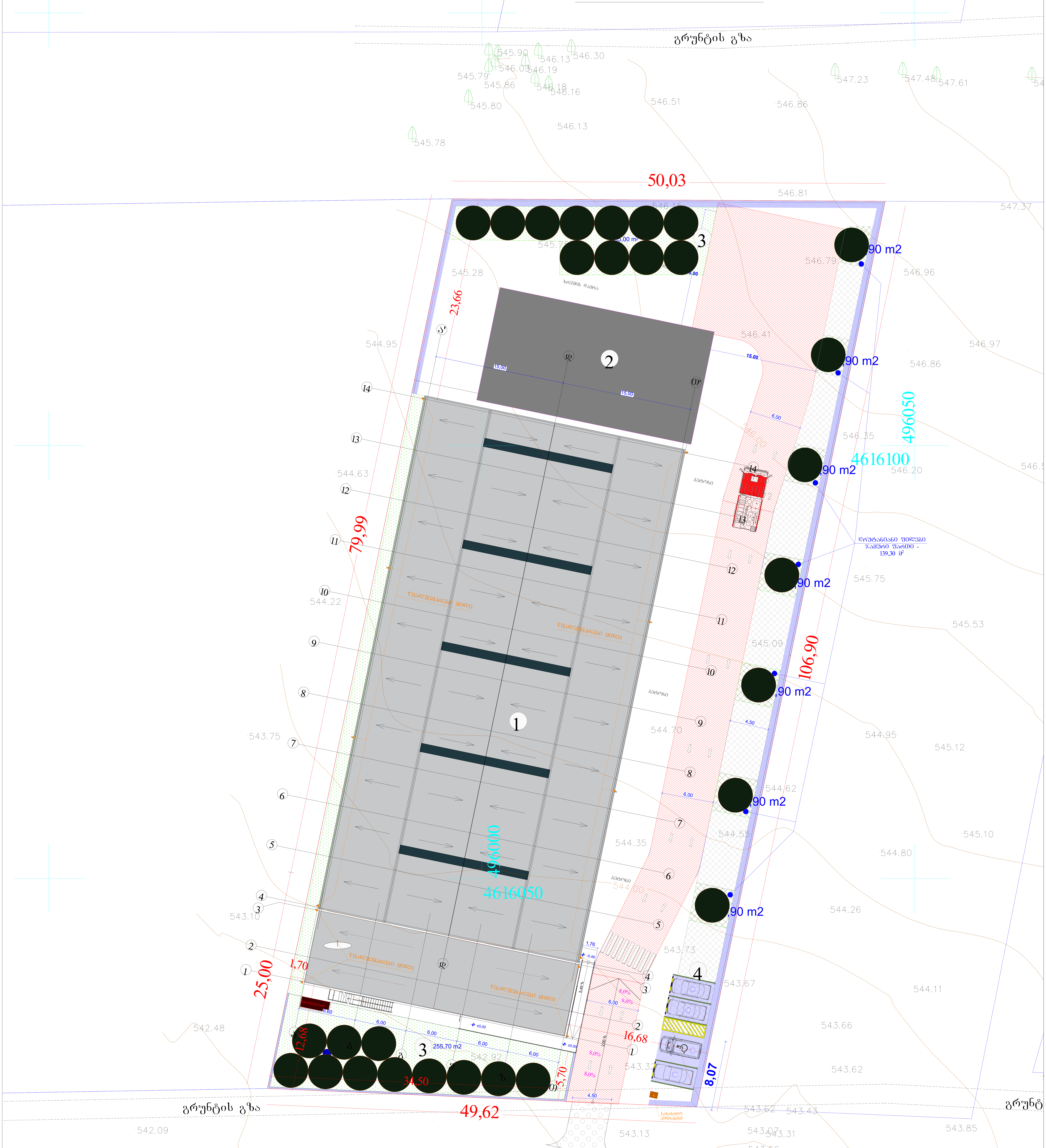

გეგმებზე მოცემული ხანძარსაწინააღმდეგო დაცვის სისტემების,მექანიკური მოწყობილობების, გასასვლელის ნიშნების და სხვა შენობა-ნაგებობის უსაფრთხოების წესებით მოთხოვნილი სისტემების აღნიშვნების განლაგება და რაოდენობა პირობითია. ხანძარსაწინააღმდეგო დაცვის სისტემების, მექანიკური მოწყობილობების გასასვლელის ნიშნების და სხვა აუცილებელი სისტემების პროექტი უნდა დამუშავდეს და განხორციელდეს შესაბამისი სპეციალისტების მიერ შენობა-ნაგებობის უსაფრთხოების წესებში მითითებული მოთხოვნების და სტანდარტების გამოყენებით.

გეგმებზე მოცემული დაკავებულობები, დაკავებულობის ჯგუფები და დაკავებულობის დატვირთვები, ასევე კედლების და კარების ცეცხლმედეგობის ხარისხების შესაბამისი აღნიშვნები, გასასვლელამდე სავალი მანძილები, გასასვლელისკენ სავალი საერთო ბილიკების სიგრძეები და სხვა წესებთან შესაბამისობისთვის აუცილებელი გრაფიკული აღნიშვნები განსაზღვრულია საქართველოს მთავრობის 2016 წლის 28 იანვრის №41 დადგენილების "ტექნიკური რეგლამენტის "შენობა ნაგებობის უსაფრთხოების წესებთან დამტკიცების თაობაზე" მიხედვით და აღნიშნული დადგენილების შემდგომი რედაქციების გათვალისწინებით.

სიმბოლოს სახელწოდება	
ხელის ცეცხლმაქრი	დამკავებელთა შეტყობინების სისტემა(ტექსტური შეტყობინების სისტემა)
სახანძრო მილდგარი	ავარიული განათება
ორმხრივი კავშირის სისტემა	სახანძრო მისაერთებელი
კვამლზე ავტომატური მორეაგირე მაუწყებელი	სახანძრო ჰიდრანტი
ჰაერის დაწნევის სისტემა	ხანძრის მართვის ოთახი
ავტოსაშხეფი	სახანძრო ლიფტი
კვამლის გაწოვის სისტემა	სახანძრო მილდგარის კარადა
სახანძრო განგაშის ღილაკი	ვიზუალური და ხმოვანი განგაშის სისტემა
	მექანიკური განიავების სისტემა

82 / 90 60 / 235 / ა1 — კარის თავისუფალი სიგანე; ხანძარმედეგობა; კარის ნუმერაცია; კარის თავისუფალი სიმაღლე

EXIT — გასასვლელი აღმნიშვნელი განათებული ნიშანი

1 საათიანი ხანძარმედეგობის აღმნიშვნელი ხაზი

2 საათიანი ხანძარმედეგობის აღმნიშვნელი ხაზი

დენის გათიშვის შემთხვევაში სათადარიგო ელექტროსისტემა ავტომატურად გაანათებს გასასვლელ საშუალებებს.

შპს MR

მისამართი: დ. ბაქრაძე, № 6

დირექტორი		მ. როსტომაული
არქიტექტორი		მ. როსტომაული
დამკვეთი		მ. ნაჭყებია ლ. კიკაჩეიშვილი

მისამართი: ქალაქი თბილისი, სოფელი დიდი ლილო

ს/კ 01.81.08.339.348

პროექტის სახელწოდება: ლითონის ნაკეთობების საამქრო

ნახაზის სახელწოდება: გენგეგმა

ფურცელი	რაოდენობა	masStabi	TariRi
			2023 w.

გეგმა ± 0.00 ნიშნულზე
მ 1:300

ექსპლიკაცია:

1. საწარმოს დარბაზი
2. დერეფანი
3. სანკვანძი
4. საოფისე ფართი
5. სასაწყობე ფართი



საწარმოს დარბაზი	
--	1856.9მ2
სმ-2	9.3
დ.დ.200	

ოფისი	
--	68.41მ2
სძ	9.3
დ.დ.7	

საწყობი	
--	80.58მ2
სწ-2	27.9
დ.დ.3	

საწყობი	
--	63.78მ2
სწ-2	27.9
დ.დ.2	

გეგმაზე მოცემული ხანძარსაწინააღმდეგო დაცვის სისტემების,მექანიკური მოწყობილობების, გასასვლელის ნიშნების და სხვა შენობა-ნაგებობის უსაფრთხოების წესებით მოთხოვნილი სისტემების აღნიშვნების განლაგება და რაოდენობა პირობითია. ხანძარსაწინააღმდეგო დაცვის სისტემების, მექანიკური მოწყობილობების გასასვლელის ნიშნების და სხვა აუცილებელი სისტემების პროექტი უნდა დამუშავდეს და განხორციელდეს შესაბამისი სპეციალისტების მიერ შენობა-ნაგებობის უსაფრთხოების წესებში მითითებული მოთხოვნების და სტანდარტების გამოყენებით.

გეგმაზე მოცემული დაკავებულობები, დაკავებულობის ჯგუფები და დაკავებულობის დატვირთვები, ასევე კედლების და კარების ცეცხლმედეგობის ხარისხების შესაბამისი აღნიშვნები, გასასვლელამდე სავალი მანძილები, გასასვლელისკენ სავალი საერთო ბილიკების სიგრძეები და სხვა წესებთან შესაბამისობისთვის აუცილებელი გრაფიკული აღნიშვნები განსაზღვრულია საქართველოს მთავრობის 2016 წლის 28 იანვრის №41 დადგენილების "ტექნიკური რეგლამენტის "შენობა ნაგებობის უსაფრთხოების წესებთან დამტკიცების თაობაზე" მიხედვით და აღნიშნული დადგენილების შემდგომი რედაქციების გათვალისწინებით.

სიმბოლოს სახელწოდება	
ხელის ცეცხლმაქრი	დამაკავებელთა შეტყობინების სისტემა(ტექსტური შეტყობინების სისტემა)
სახანძრო მილდგარი	ავარიული განათება
ორმხრივი კავშირის სისტემა	სახანძრო მისაერთებელი
კვამლზე ავტომატური მორეაგირე მაუწყებელი	სახანძრო ჰიდრანტი
ჰაერის დაწნევის სისტემა	ხანძრის მართვის ოთახი
ავტოსაშხეფი	სახანძრო ლიფტი
კვამლის გაწოვის სისტემა	სახანძრო მილდგარის კარადა
სახანძრო განგაშის ღილაკი	ვიზუალური და ხმოვანი განგაშის სისტემა
	მექანიკური განიავების სისტემა

82 / 235 — 90 ნთ / ა1: კარის თავისუფალი სიგანე; ხანძარმედეგობა; კარის ნუმერაცია; კარის თავისუფალი სიმაღლე

გასასვლელი აღმნიშვნელი განათებული ნიშანი

1 საათიანი ხანძარმედეგობის აღმნიშვნელი ხაზი

2 საათიანი ხანძარმედეგობის აღმნიშვნელი ხაზი

დენის გათიშვის შემთხვევაში სათადარიგო ელექტროსისტემა ავტომატურად განათებს გასასვლელ საშუალებებს.

შპს MR	მისამართი: ქალაქი თბილისი, სოფელი დიდი ლილო ს/კ 01.81.08.339.348
მისამართი: დ. ბაქრაძე, № 6	
დირექტორი — მ. როსტომაშვილი	პროექტის სახელწოდება: ლითონის ნაკეთობების საამქრო
არქიტექტორი — მ. როსტომაშვილი	ნახაზის სახელწოდება: გეგმა ± 0,00 ნიშნულზე
დამკვეთი — მ. ნაჭყებია, ლ. კიკაჩეიშვილი	ფურცელი / რაოდენობა / masStabi / TariRi 2023 w.

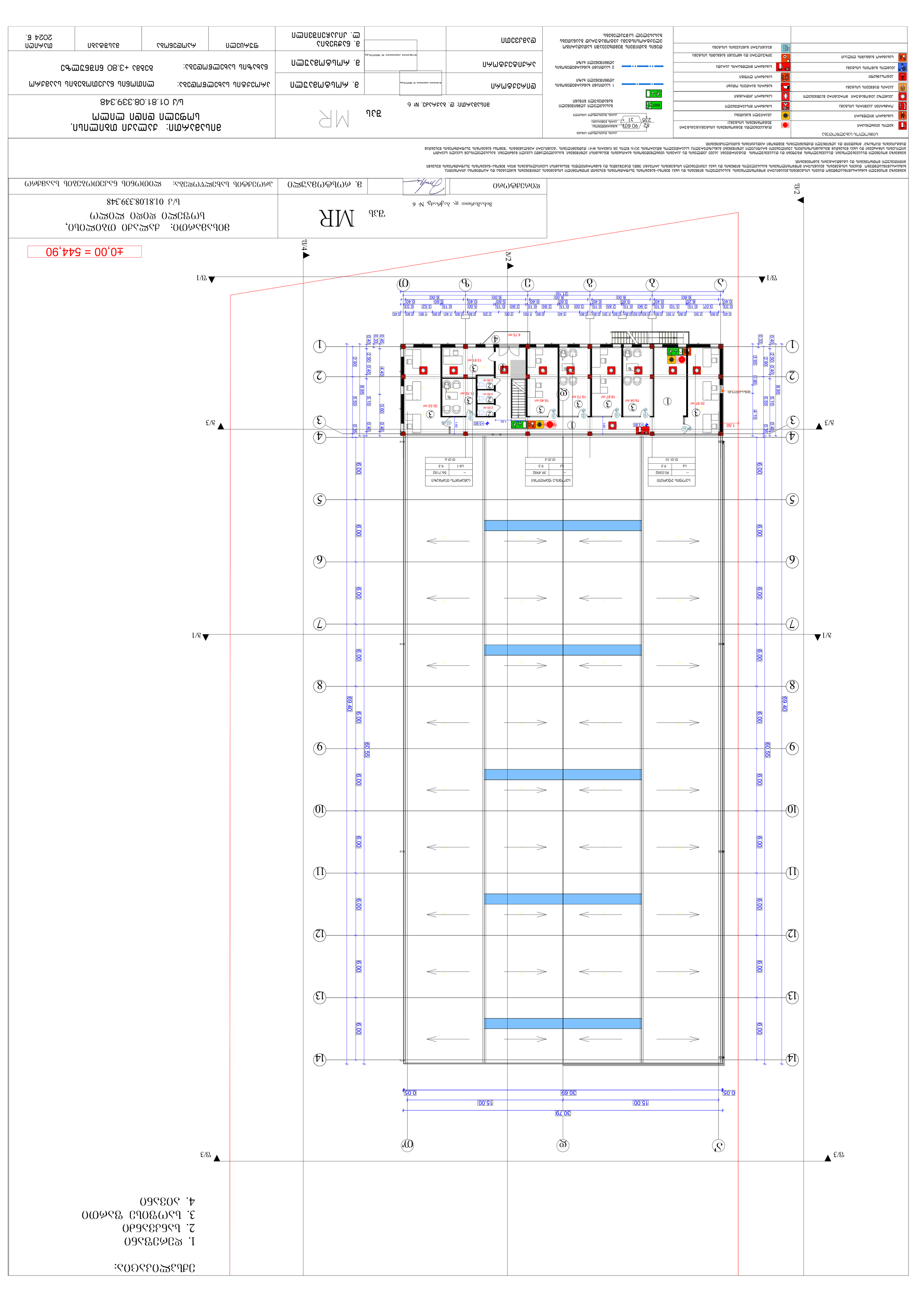

ЗДЬЗЖТОЗЗЭЭОЗ:

1. ЖЭЭЖЭЭЗЗЭОЗ
2. ЬЗЬЭЗЗЗЬЭЭОЗ
3. ЬЗЬЭЭОЬЭ ЭЗЬЭЭЭЬЭ
4. ЗЭЗЬЭОЗ

ЭЭЭЭЬЭЭ ЭЭЭЭ

ფერადი ნიშანი	ფერადი ნიშნის დასახელება	შეღებვა ან ტექსტურა	RGB (34,139,34)
	ფილტრის ზედაპირი (მიწა)		RGB (34,139,34)
	ფილტრის ზედაპირი (ასფალტი)		RGB (79,121,187)
	ფილტრის ზედაპირი (ბეტონი)		RGB (245,99,20)
	ფილტრის ზედაპირი (ბეტონის ბალიშით)		RGB (160,32,240)
	ფილტრის ზედაპირი (ბეტონის ბალიშით)		RGB (94,8,68)
	ფილტრის ზედაპირი (ბეტონის ბალიშით)		RGB (0,0,255)
	ფილტრის ზედაპირი (ბეტონის ბალიშით)		RGB (255,0,0)
	ფილტრის ზედაპირი (ასფალტი)		RGB (220,185,0)
	ფილტრის ზედაპირი (ასფალტი)		RGB (136,135,134)
	ფილტრის ზედაპირი (ასფალტი)		RGB (57,57,56)

ფილტრის ზედაპირის ნიშანი

ფილტრის ზედაპირის ნიშანი

ფილტრის ზედაპირის ნიშანი

ბეტონის მონოლითური კედელი	250მმ	RGB (57,57,56)	
ბეტონის მონოლითური კედელი (ტიპი)	200მმ	RGB (136,135,134)	
ბეტონის მონოლითური კედელი (ტიპი)	150მმ	RGB (220,185,0)	
ბეტონის მონოლითური კედელი (ტიპი)	100მმ	RGB (255,0,0)	
ბეტონის მონოლითური კედელი (ტიპი)	250მმ	RGB (0,0,255)	
ბეტონის ბლოკის კედელი (ტიპი)	200მმ-150მმ	RGB (94,8,58)	
ფიბრო ცემენტის ფილები		RGB (160,32,240)	
ბეტონის ფილა (ტიპი)		RGB (245,99,20)	
ბეტონის ფილა - (ტიპი)		RGB (79,12,187)	
ბეტონის ფილა (ტიპი)		RGB (34,139,34)	
ბეტონის ფილა (ტიპი)		RGB (34,139,34)	

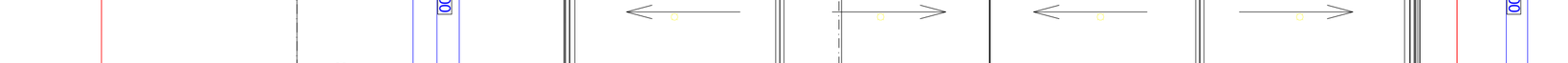
ბეტონის ფილა
ბეტონის ფილა
ბეტონის ფილა

სახურავის გეგმა
მ 1:300

2 საათიანი ხანძარმედეგი სენდვიჩ-პანელი
ლითონის ელემენტები

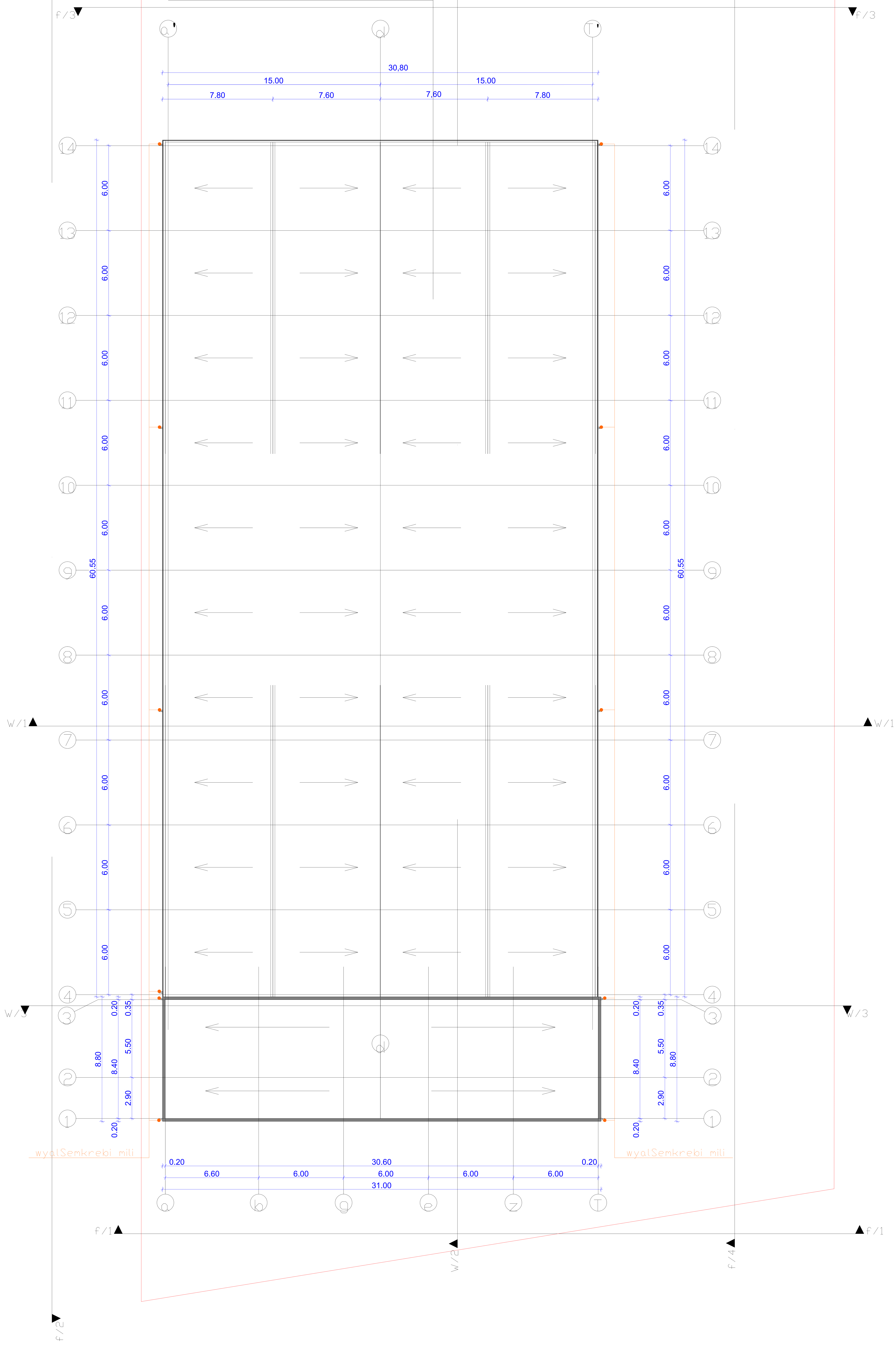

შპს MR მისამართი: დ. ბაქრაძე, № 6			მისამართი: ქალაქი თბილისი, სოფელი დიდი ლილო ს/კ 01.81.08.339.348
დირექტორი		მ. როსტომაული	პროექტის სახელწოდება: ლითონის ნაკეთობების საამქრო
არქიტექტორი		მ. როსტომაული	ნახაზის სახელწოდება: სახურავის გეგმა
დამკვეთი		მ. ნაჭყებია ლ. კიკაჩეიშვილი	ფურცელი / რაოდენობა / masStabi / TariRi 2023 w.

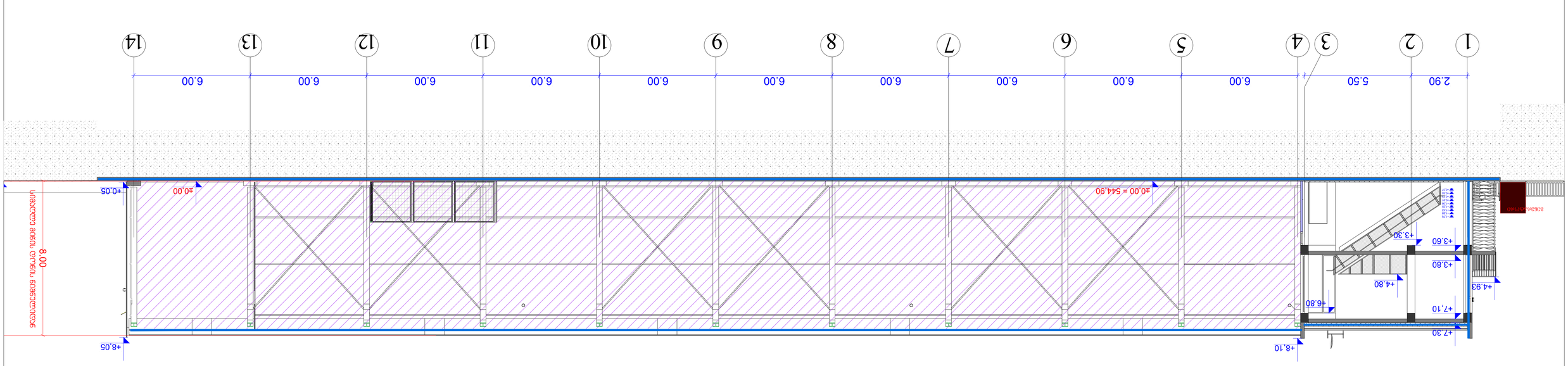

3ᲛᲝᲭᲠ 2-2
9 1:300

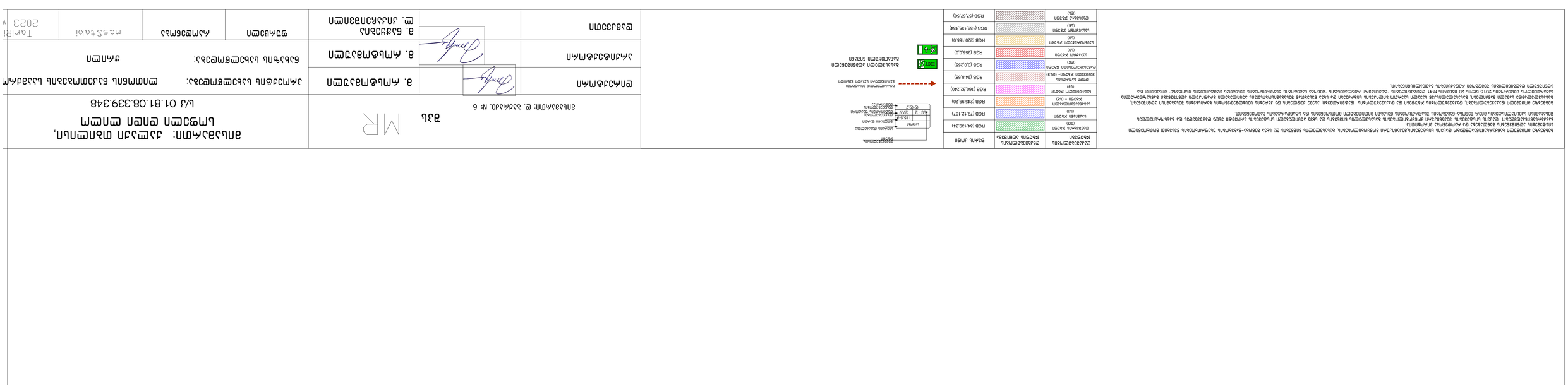
ფასადის მასალა
ფასადის მასალა
ფასადის მასალა

კარ-ფანჯრების დეტალიზაცია მ. 1:50

კარის ზედაპირი უნდა იყოს გლუვი მინიმუმ 250 მმ-ის სახელურები, ჩამოსაწევი სახელურები, საკეტები, რაზები და მისაწვდომი კარის სხვა სამართავები ისეთი ფორმის იქნება, რომ ადვილად შეიძლებოდეს ერთი ხელით მოჭიდება და ასამუშავებლად საჭირო არიქნება მაბრად მოჭიდება, წვალება ან მაჯის ტრიალი დახურული კარის კავეულის ნაწილები და გაღებისთვის განკუთვნილი ძალა შესაბამისობაში იქნება შემდეგთან:

1. წინიდან მისაწვდომობისას ან მოწოლით გაღებადი, არაუმეტეს 66.7ნიუტონი
2. ბრუნვითი მოძრაობით გასაღები, არაუმეტეს 315 ნიუტონი სმ.
3. კარის მომახურავები ისე მოეწყობა რომ 90 გრადუსით ღია მფგომარეობიდან 12 გრადუსით გაღებულ მდგომარეობამდე კარის მისახურად საჭირო დრო არაუმცირეს 5 წამი იქნება კარის ზამბარიანი ანჯამები ისე მოეწყობა, რომ 70 გრადუსით ღია მდგომარეობიდან დახურულ მდგომარეობამდე კარი არაუმცირეს 1.5 წამში გადავა.

ცეცხლმედები კარისგან განსხვავებული კარის მოწოლით ან გამოწევით გაღებისთვის საჭირო ძალა შესაბამისობაში იქნება შემდეგთან
შენობაში განთავსებული ანჯამიანი კარი: არაუმეტეს 22.2 ნიუტონი

–

Კ-1

კარი ზღურბლის გარეშე მიმახურავით

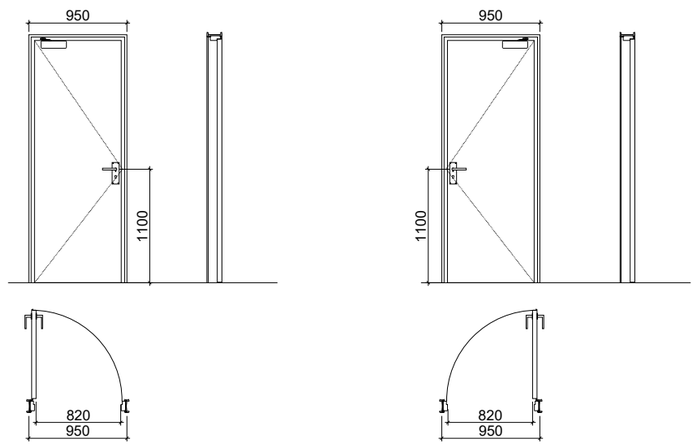

Კ-3

კარი ზღურბლის და მიმახურავის გარეშე

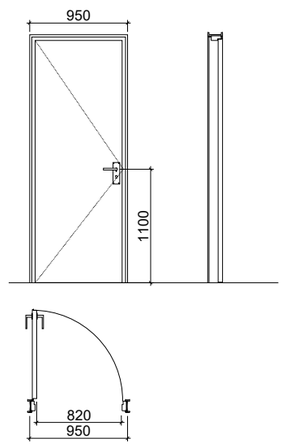

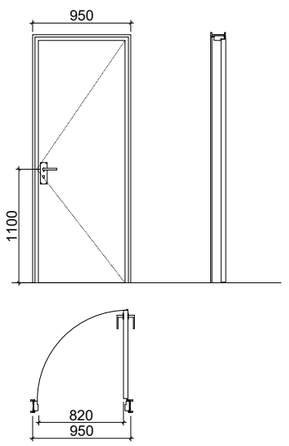

Კ-2

კარი ზღურბლით მიმახურავის გარეშე

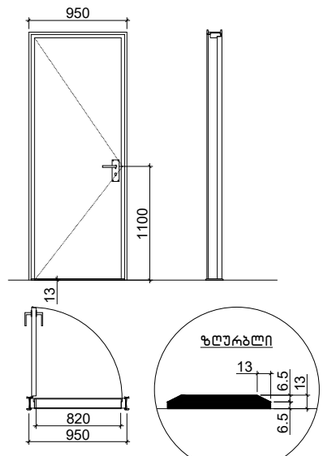

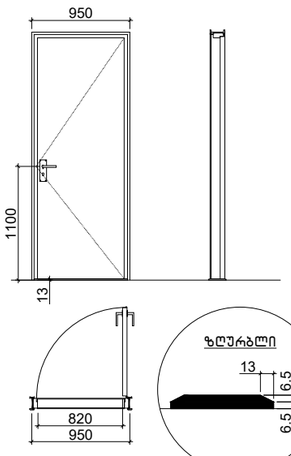

შპს MR მისამართი: დ. ბაქრაძე, № 6			მისამართი: ქალაქი თბილისი, სოფელი დიდი ლილო ს/კ 01.81.08.339.348
დირექტორი		მ. როსტომაული	პროექტის სახელწოდება: ლითონის ნაკეთობების საამქრო
არქიტექტორი		მ. როსტომაული	ნახაზის სახელწოდება: ჭრილი
დამკვეთი		მ. ნაჭყებია ლ. კიკაჩეიშვილი	ფურცელი / რაოდენობა / masStabi / TariRi 2023 w.

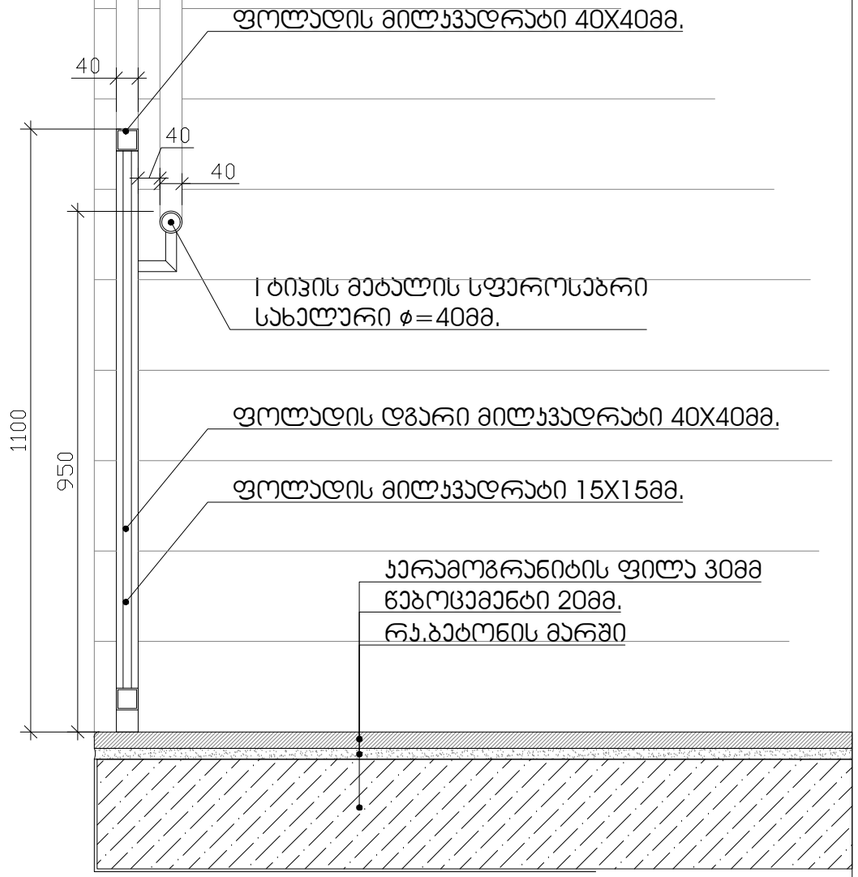

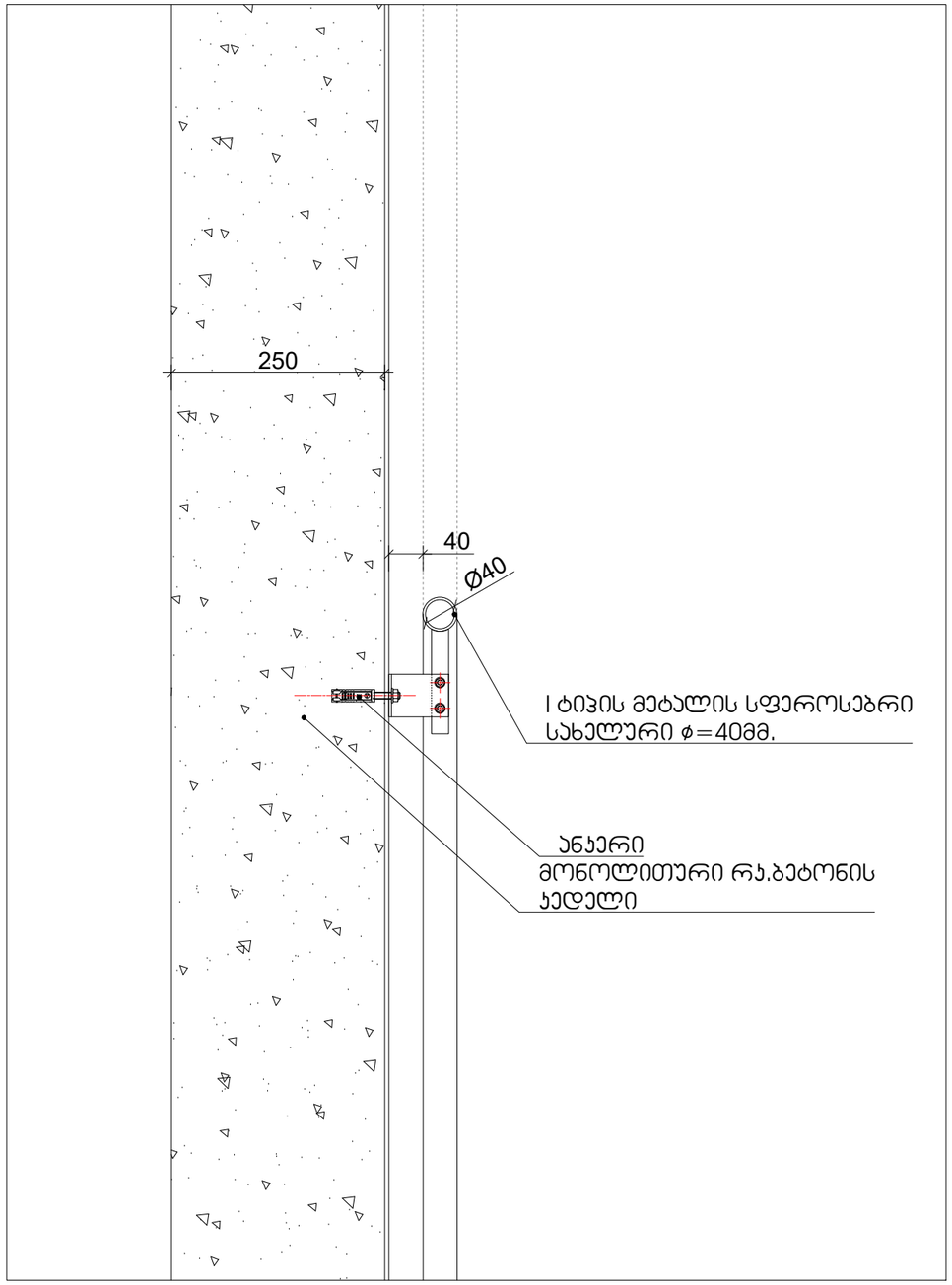

მისამართი: დ. ბაქრაძე, № 6	შპს MR		მისამართი: ქალაქი თბილისი, სოფელი დიდი ლილო ს/კ 01.81.08.339.348	
დირექტორი		მ. როსტომაული	პროექტის სახელწოდება:	ლითონის ნაკეთობების სამაქრო
არქიტექტორი		მ. როსტომაული	ნახაზის სახელწოდება:	ჭრილი
დამკვეთი		მ. ნაჭყებია ლ. კიკაჩეიშვილი	ფურცელი	რაოდენობა / masStabi / TariRi 2023 w.

მოაჯირის ფრაგმენტული ნახაზი მ. 1:20

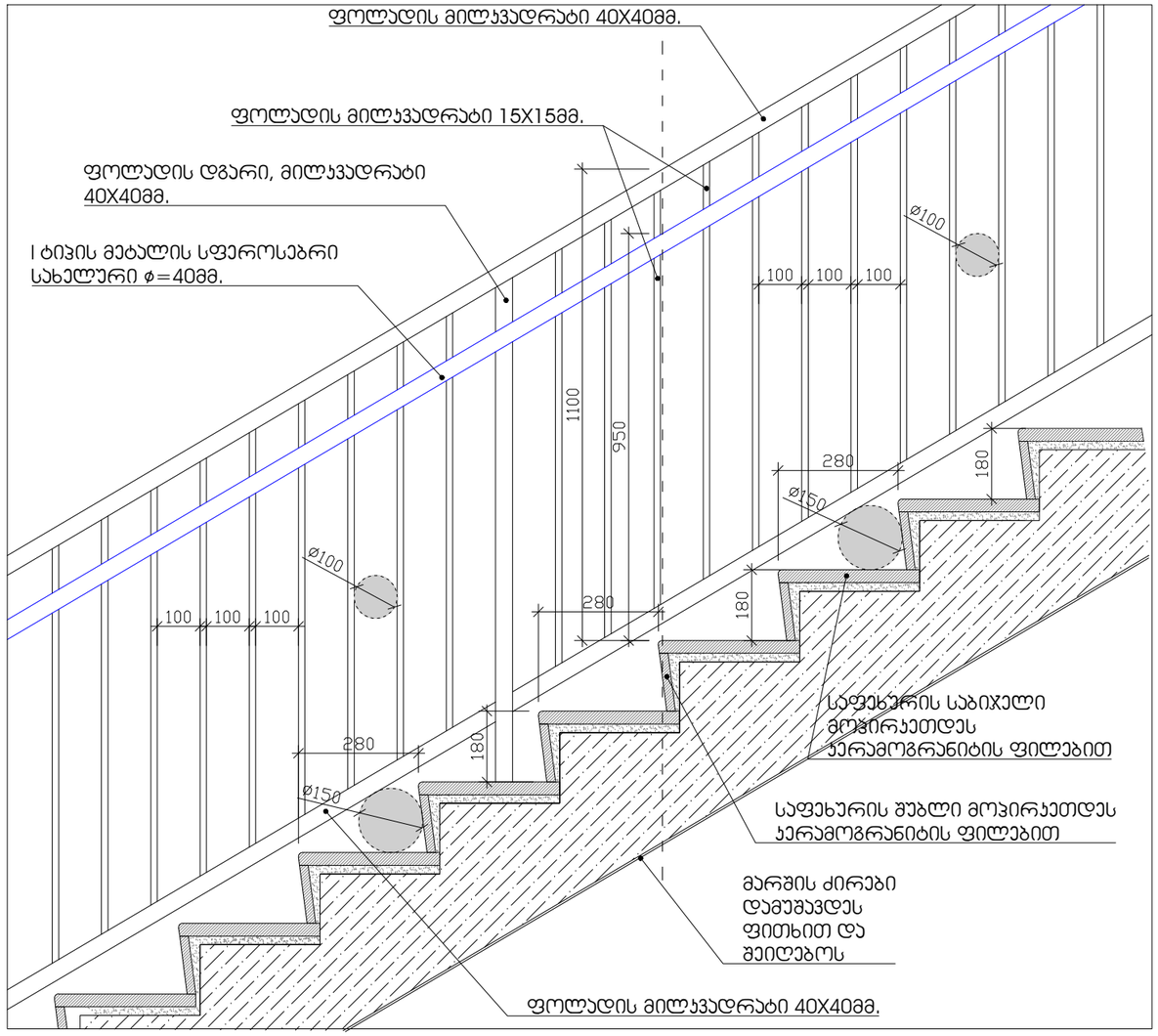

საფეხურის მოპირკეთების დეტალი მ. 1:10

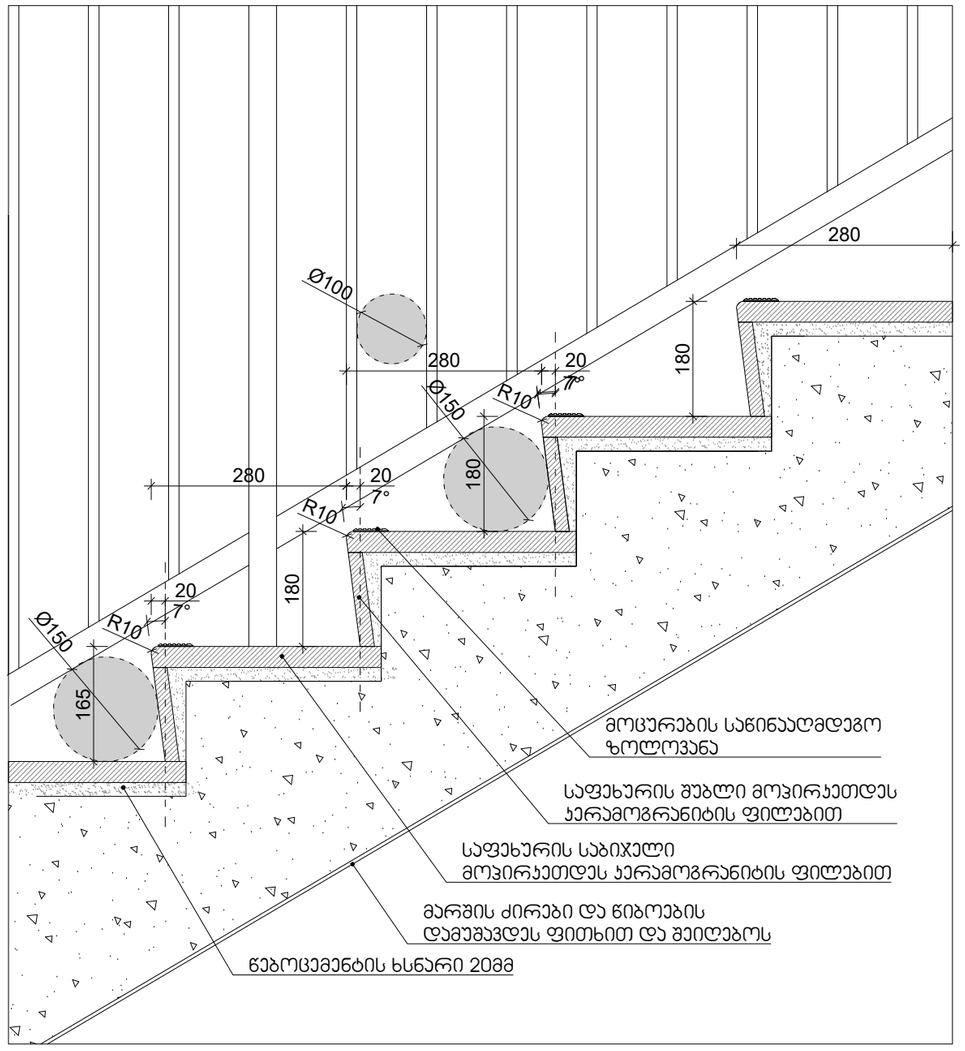

შენიშვნები:

1. ყველა კიბეს (მათ შორის გარე კიბეს) ყოველი საფეხურის და საბიჯელის 40მმ სავალ ნაწილს, რომელიც იზომება საფეხურის ნაშვერიდან თარაზულად, იქნება ერთგვაროვანი ფერის მქონე ზედაპირი, რომელიც საფეხურის დანარჩენი ნაწილისგან განსხვავებული იქნება (მუქი ღია ფონზე). ხილვადი კონტრასტი გაბრძელდება ყოველი საფეხურის ერთი კიდიდან საფეხურის მეორე კიდემდე.
2.მისანვდომი გზა-კიბის საზღვრებში იატაკის ზედაპირები იქნება მდგრადი, მყარი და არასრიალა
3. კიბის საფეხურების განსხვავებული მონიშვნა იქნება გამძლე
4. შენობის გარეთ მდებარე კიბის საფეხურები და ბაქნები ისე დაბეგმარდება, რომ სავალ ზედაპირზე წყალი არ დაბროვდება.
5. გასანათებელი საშუალებები უზრუნველყოფს კიბეების განათებას, რომელიც გაიზომება საბიჯელების ზედაპირების და ბაქნების ხედაპირების ცენტრში გაზომვისას საფეხურის წინაპირიდან 600მმ-ის საზღვრებში, შემდები წესის შესაბამისად:
არაუმცირეს 11 ლუქსი განათება
არაუმცირეს 110 ლუქსის განათება, კიბის სარგებლობის დროს
კიბეების გამოყენებისას 11 ლიქსიდან 110 ლუქსზე გადასვლა შესაძლებელი უნდა იყოს განათების სამართავებით უზრუნველყოფილი ავტომატური მოძრავი სენსორული ტიპის განათების ჩამრთველებით, რომლებიც შეესაბამება ყველა ქვემოთ ჩამოთვლილს:
განათების სამართავი აღჭურვილი იქნება საიმედო ოპერაციული სისტემით და შეფასებული იქნება ამ მიზნით გამოყენებისთვის.
მოძრავი სენსორი გააქტიურდება დამკავებლის მოძრაობით საფეხურებზე ან საფეხურების ბაქნებზე.
განათების გამააქტიურებლები დაყენებული იქნება არაუმცირეს 15 წუთიანი მოქმედების კიეტრიოდით.
გზა-კიბის განათება ჩაირთვება ავტომატური სენსორული ჩამრთველებით, ასეთის არსებობის შემთხვევაში, ისე რომ შესასვლელში მდებარე ბანქნის მოსაზღვრე თითოეულ კიბის მარშსა და შესასვლელში მდებარე ბაქნის ზემოთ და ქვემოთ მდებარე მაქნებზე მე -4 კუნქტით დადგენილი განათებულობის დონე საფეხურის გამოყენებამდე იქნება უზრუნველყოფილი
კიბის სახელურები და ნებისმიერი კედელი ან მათ მომიჯნავედ მდებარე სხვა ზედაპირი არ იქნება ბასრი ან უხეში ელემენტების შემცველი.
კიბის სახელურები არ იტრიელებს მათი ბუდეების საზღვრებში

მისამართი: ქ. ბაქრაძე, № 6		შპს MR	მისამართი: ქალაქი თბილისი, სოფელი დიდი ლილო			
						ს/კ 01.81.08.339.348
დირექტორი		მ. როსტომაული	პროექტის სახელწოდება:	ლითონის ნაკეთობების საამქრო		
არქიტექტორი		მ. როსტომაული	ნახაზის სახელწოდება:	ჭრილი		
დამკვეთი		მ. ნაჭყებია ლ. კიკაჩეიშვილი	ფურცელი	რაოდენობა	masStabi	TariRi 2023 w.

მისაწვდომობის ეროვნული სტანდარტის შესაბამისი დოკუმენტაცია

ობიექტი: ლითონის ნაკეთობების საამქრო (შეთანხმებული პროექტის კორექტირება)

მისამართი: თბილისი,სოფელი დიდი ლილო. მიწის (უძრავი ქონების) საკადასტრო კოდი №ს/კ 01.81.08.339.348

"ტექნიკური რეგლამენტის მისაწვდომობის ეროვნული სტანდარტები"-ს საქართველოს მთავრობის 2020 წლის 4 დეკემბრის №732 დადგენილების შესაბამისობის ანალიზი.

თ.ჯინჭარაძე
tatiajincharadze27@gmail.com
მობ:599 730364

05.08.2025წ

მისაწვდომობის მოთხოვნებს არეგულირებს “ტექნიკური რეგლამენტის მისაწვდომობის ეროვნული სტანდარტები“-ს საქართველოს მთავრობის 2020 წლის 4 დეკემბრის #732 დადგენილება.

102.1 ზოგადი. ამ ტექნიკური რეგლამენტის 3-10 თავებსა და 1002, 1003 და 1006 ქვეთავებში წარმოდგენილი ტექნიკური კრიტერიუმები ადგილებს, საშუალებებს, შენობებსა და ელემენტებს იმ ადამიანებისთვის მისაწვდომსა და გამოყენებადს ხდის, რომელთაც ფიზიკური შეზღუდული შესაძლებლობის გამო არ შეუძლიათ გადაადგილება, სიარულისას დამოკიდებულნი არიან დამხმარე საშუალებებზე, არიან უსინათლონი და მცირემხედველნი, ყრუ და სმენადაქვეითებულნი, არ შეუძლიათ კოორდინაცია, არ შეუძლიათ რამესთან მიღწევა და მანიპულაცია/ხელის მტევნისა და თითების მოძრაობა, ნაკლებ ამტანები არიან, უჭირთ გრძნობიერი ინფორმაციის გადმოცემა და მასზე რეაგირება და ახასიათებთ ფიზიკური ზომის უკიდურესობები. ამ ქვეთავების მიზანია, შეზღუდული შესაძლებლობის მქონე პირს შესაძლებლობა მისცეს, დამოუკიდებლად მიუახლოვდეს, შევიდეს და გამოიყენოს ადგილი, საშუალება, შენობა ან ელემენტი.

ობიექტი:	ლითონის ნაკეთობების საამქრო (შეთანხმებული პროექტის კორექტირება)
მისამართი:	ქ.თბილისი, სოფელი დიდი ლილო
საკადასტრო კოდი:	01.81.08.339.348
არქიტექტორ(ებ)ი:	მ. როსტომაული
ექსპერტი(ებ)ი:	თ. ჯინჭარაძე

შ ე ნ ი შ ვ ნ ე ბ ი

▪ საპროექტო დასკვნა წარმოადგენს სანებართვო არქიტექტურული პროექტისა საქართველოს მთავრობის 2020 წლის 4 დეკემბერის დადგენილება №732, ტექნიკური რეგლამენტის – „მისაწვდომობის ეროვნული სტანდარტების“ დამტკიცების თაობაზე შესაბამისობის შეფასებას და არ მოიცავს საქართველოს ტერიტორიაზე მოქმედ, სამშენებლო სფეროში გამოყენებულ სხვა რაიმე დადგენილებასთან შესაბამისობის ანალიზს.

▪ საექსპერტო დასკვნისთვის მოწოდებული დოკუმენტაციის სისწორეზე და რეალობასთან შესაბამისობაზე პასუხისმგებელია მომწოდებელი მხარე.

▪ დამკვეთი ვალდებულია შენობა-ნაგებობის მშენებლობა და შემდგომი ექსპლუატაციის პროცესი განახორციელოს წინამდებარე დასკვნის შესაბამისად და დასკვნაში აღნიშნული შენიშვნა-რეკომენდაციების გათვალისწინებით.

▪ პროექტის რაიმე სახის ცვლილებას მშენებლობის დროს ან ექსპლუატაციის მიღების შემდგომ ავტომატურად გამოიწვევს გაცემული საექსპერტო დასკვნის გაუქმებას.

▪ საპროექტო შენობის არქიტექტურული დოკუმენტაციის ისეთი კორექტირება, რომელიც შეუსაბამობაში მოდის წინამდებარე დასკვნის ნაწილებთან, შეთანხმებული უნდა იყოს ექსპერტთან.

▪ ექსპერტი პასუხს აგებს მხოლოდ არქიტექტურული პროექტის რეგლამენტთან შესაბამისობაზე და არა მის განხორციელებაზე მშენებლობის პროცესში.

ტექნიკური რეგლამენტი - „მისაწვდომობის ეროვნული სტანდარტები“

ტექნიკური რეგლამენტი „მისაწვდომობის ეროვნული სტანდარტები“ -ის შესაბამისობის ანალიზი მოიცავს შემდეგი პარამეტრების შეფასებას:

1. მისაწვდომი სვლაგეზი:
- მისაწვდომი სვლაგეზის სავალი ზედაპირები;
- თითოეული კარი და კართან მანევრირებისთვის საჭირო სივრცეები;
- პანდუსები;

2. ადგილისა და შენობის ზოგადი ელემენტები:
- მისაწვდომი ავტოსადგომი სივრცეები;
- ფანჯრები;

3. წყალსადენის ელემენტები და მოწყობილობები”
- ტუალეტების ოთახები:
- უნიტაზები;
- ხელსაბანები;

4. საკომუნიკაციო ელემენტები და ფუნქციები:
- ნიშნები;

<u>პროექტის შემადგენლობა</u>

1 თავფურცელი
2. ტექნიკურ რეგლამენტთან -„მისაწვდომობის ეროვნული სტანდარტები“-შესაბამისობის დასკვნა.
3. გენერალური გეგმა მისაწვდომი სვლაგეზი.
4.სართულის გეგმა +0.000 ნიშნულზე მისაწვდომი სვლაგეზი.
5.სართულის გეგმა +4.000 ნიშნულზე
6. საოფისე სივრცეში არსებული მისაწვდომი ტუალეტის დეტალიზაცია.
7.მისაწვდომი ნიშნები
ნიშანი,ამობურცული ნიშნებით და ბრაილით განთავსდება მისაწვდომ ტუალეტებთან კარის მომიჯნავედ.
8.საპროექტო შენობაში გამოყენებული თავისუფალი სივრცეები კართან მანევრირებისათვის.მოსატრიალებელი ბლოკები.
9.მისაწვდომი ნიშნები და მათი განთავსების ადგილები
10.მისაწვდომი პანდუსის დეტალიზაცია
11.მისაწვდომი პანდუსის დეტალიზაცია
12. შშმ. პირების სივრცეები
13.საპროექტო ტერიტორიაზე,მისაწვდომი ავტოსადგომის მოწყობა და ნიშნების განთავსების ადგილიები.
14.ბორდიულის პანდუსი
15.შემსრულებელი პირის კვალიფიკაციის დამადასტურებელი საბუთები.

განმარტებითი ბარათი.

ქ თბილისში, სოფელ დიდი ლილოში, შპს "გარდი"-ს საკუთრებაში არსებულ მიწის ნაკვეთზე საკადასტრო კოდით 01.81.08.339.348 ხორციელდება საწარმოო ობიექტის, კერძოდ ლითონის ნაკეთობების საამქროს პროექტის შეთანხმება. საპროექტო მიწის ნაკვეთი 5192 კვადრატული მეტრია ფართობით, მდებარეობს სოფელი დიდი ლილოს ტერიტორიის სამხრეთის ნაწილში, ხასიათდება ზომიერად დახრილი რელიეფით.

მიწის ნაკვეთისკენ მისასვლელი გზა-გრუნტის გზა გააჩნია ჩრდილოეთის და სამხრეთის მხრიდან.

საპროექტო ობიექტი წარმოადგენს საამქროს ნაწილში ერთსართულიან, ხოლო საოფისე ფართების ნაწილში ორსართულიან შენობას. საოფისე ბლოკი წარმოადგენს კარკასული ტიპის შენობას, კედლები ამოშენდება ბლოკით, მოპირკეთდება საფასადე მოსაპირკეტებელი მასალებით. კარ-ფანჯრები მოეწყობა ლითონის მასალით.

ლითონის საამქროს ბლოკი წარმოადგენს ლითონის სვეტებითა და ფერმებით აწყობილ კონსტრუქციას, კედლები და სახურავი შეიფუთება სენვიჩ-პანელის მასალის.

შენობის ნულოვანი ნიშნული განისაზღვრა ±0,00 = 544,90 საპროექტო ტერიტორია კეთილმოეწყობა, დაირგვება ხე-მცენარეები. საპროექტო ობიექტი თავისი არქიტექურულ-მხატვრული გადაწყვეტით კარგათ ჩაეწერება არსებულ სიტუაციაში.

განმარტებითი ბარათი.(კორექტირებული პროექტის)

0,00 ნიშნულზე ცვლილებები:

"ზ-თ" და "2-3" - დამატებულია შშმ პირების ტუალეტი და ძველი ტუალეტი გადაკეთებულია სტანდარტულ ტუალეტად.
გარე პანდუსს შეეცვალა დახრის მანძილი და დაწყების წერტილი, ასევე ავტოსადგომებს შეეცვალა ადგილმდებარეობა,
შეიცვალა ტერიტორიაზე შესასვლელ- გამოსასვლელი,

1. მისაწვდომი სვლა გეზი:

საპროექტო მიწის ნაკვეთსა და საპროექტო შენობაში მისაწვდომი სვლაგეზები შეესაბამება ტექნიკური რეგლამენტი - „მისაწვდომობის ეროვნული სტანდარტები“-ს მე-4 თავის დებულებებს. მისაწვდომი სვლაგეზი მოიცავს არაუმეტეს 1:20 დახრილ სავალ ზედაპირებს, კარებს, პანდუსს ,რაც შეესაბამება 402.2 ქვეთავის მოთხოვნებს.

მისაწვდომი სვლაგეზის სავალი ზედაპირები შეესაბამება 403 ქვეთავის მოთხოვნებს:

- იატაკის ზედაპირები არის მდგრადი, მყარი და არასრიალა, რაც შეესაბამება 302 ქვეთავის მოთხოვნას.
- საზოგადოებრივი სივრციდან საპროექტო მიწის ნაკვეთის გავლით მოწყობილი სავალი ზედაპირის დახრილი სვლა არ არის 1:20-ზე მეტად დახრილი, ხოლო სავალი ზედაპირის განივი დახრა არ აღემატება 1:48-ს, თანახმად 403.3 ქვეთავისა.
- იატაკის ზედაპირებზე დონე არ იცვლება, შესაბამისად დაკმაყოფილებულია 303-ე ქვეთავის მოთხოვნა.
- მისაწვდომი სვლაგეზის მინიმალური თავისუფალი სიგანე შენობაში უტოლდება 900 მმ-ს, ხოლო შენობის გარეთ - 1200 მმ-ს, რაც შეესაბამება 403.5.1 ქვეთავის მოთხოვნას.
- სადაც მისაწვდომი სვლაგეზი აკეთებს 180 გრადუსიან ბრუნს (სავაჭრო ფართში, თაროებს შორის), თავისუფალი სიგანე მოსატრიალებელთან მიახლოებისას და მოსატრიალებლიდან მოშორებისას აკმაყოფილებს 403.5.2.1 ქვეთავით განსაზღვრულ ყველა კრიტერიუმს.
- სადაც მისაწვდომი სვლაგეზი აკეთებს 90 გრადუსიან ბრუნს, თავისუფალი სიგანე მოსატრიალებელთან მიახლოებისას და მოსატრიალებლიდან მოშორებისას აკმაყოფილებს 403.5.3.1 ქვეთავით განსაზღვრულ ყველა კრიტერიუმს.
- საპროექტო შენობაში მისაწვდომი სვლაგეზები მოიცავს გვერდასავლელ სივრცეებს, რაც შეესაბამება 403.5.4.1 ქვეთავის მოთხოვნას.

კარები და გზა-კარები, რომლებიც მისაწვდომი სვლაგეზის ნაწილია შეესაბამება 404 ქვეთავის მოთხოვნებს:

- მისაწვდომ სვლაგეზზე არსებული ყველა გზა-კარების თავისუფალი სიგანე არ არის 820 მმ-ზე ნაკლები, რაც შეესაბამება 404.2.2 ქვეთავის მოთხოვნას.
- მისაწვდომ სვლაგეზზე არსებულ ყველა კართან და გზა-კართან უზრუნველყოფილია მანევრირებისათვის თავისუფალი სივრცე 404.2.3.2 ცხრილის შესაბამისად. მანევრირებისთვის აუცილებელ თავისუფალ სივრცეში, იატაკის ზედაპირი შეესაბამება 302-ე ქვეთავს და მათი ზედაპირი არ არის 1:48-ზე მეტად დახრილი. ყოველივე აღნიშნული შეესაბამება 404.2.3 და 404.2.3.1 ქვეთავების მოთხოვნებს.
- გზა-კარების ზღურბლების სიმაღლე არაუმეტეს 13 მმ-ია, რაც შეესაბამება 404.2.4 ქვეთავის მოთხოვნას. რაც შეეხება ამავე ქვეთავით განსაზღვრულ იატაკის დონეებს შორის ცვლილების საკითხს, კარებთან იატაკის დონეები უცვლელია. ტექნიკური რეგლამენტი „მისაწვდომობის ეროვნული სტანდარტები“
- კარების კავეულის სიმაღლე მდებარეობს არაუმცირეს 860 მმ და არაუმეტეს 1200 მმ სიმაღლეზე, რაც შეესაბამება 404.2.6.1 ქვეთავის მოთხოვნას.

▪ იატაკიდან 250 მმ-ის საზღვრებში, შვეულად გაზომვისას, კარების ზედაპირები გლუვია მიწოლის მხარეს და ასეთი გლუვი ზედაპირები კარის მთელ სიგანეზე გრძელდება. კარის კავეული და ნებისმიერი სხვა შემაფერხებელი ან გამოშვერილი ნაწილი, არ არის მოწყობილი იატაკიდან 250 მმ- ის საზღვრებში. ყოველივე აღნიშნული აკმაყოფილებს 404.2.9 ქვეთავის მოთხოვნებს.

მისაწვდომ სვლაგეზზე არსებული ბორდიურის პანდუსი, რომელიც პროექტით განთავსებულია ღმოსავლეთ ფასადზე კერძოდ 10-11 ღერძებს შორის შეესაბამება 406 ქვეთავის მოთხოვნებს, კერძოდ:

▪ საფეხმავლო ბილიკის გასწვრივ, ბორდიურის პანდუსის ბაქნის სიგრძე უტოლდება 1500 მმ-ს, ხოლო სიგანე 1200 მმ-ს, რაც შეესაბამება 406.2.1 ქვეთავს.
▪ ბორდიურის პანდუსის დახრა განისაზღვრება 1:20 თანაფარდობით, რაც შეესაბამება 406.2.2 ქვეთავს.
▪ ბორდიურის პანდუსის სიგანე შეადგენს 1200 მმ-ს, რაც შეესაბამება 406.5.1 ქვეთავს.
▪ დონის წყვეტისადმი მოთხოვნები შეესაბამება 406.5.2 ქვეთავს.
▪ ბორდიურის პანდუსის განივი დახრა არის სწორი, რაც აკმაყოფილებს 406.5.3 ქვეთავის მოთხოვნას.
▪ პანდუსის ბოლოში, ავტომობილების სამოძრაო გზის მიღმა, მოწყობილია თავისუფალი სივრცე 1200 მმ X 1200 მმ-ის სახით, თანახმად 406.5.5 ქვეთავისა.
▪ ბორდიურის პანდუსის მდებარეობა შეესაბამება 406.5.7 და 406.5.8 ქვეთავების მოთხოვნას.
▪ 705-ე ქვეთავის შესაბამისი ამოცნობადი გამაფრთხილებლები განთავსებულია ქვეითთა გზაზე გადასასვლელთან არსებულ ბორდიურის პანდუსთან, რაც შეესაბამება 406.6.2 ქვეთავის 1-ლი პუნქტის მოთხოვნას. ამოცნობადი გამაფრთხილებლები მოწყობილია შემდეგი ნორმების დაცვით:
▪ ამოცნობადი გამაფრთხილებლების კონტრასტი სხვა ზედაპირებისაგან შესაბამისობაშია 705.3 ქვეთავთან.
▪ თავწაკვეთილი გუმბათების პარამეტრები შესაბამისობაშია 705.5.1 – 705.5.4 ქვეთავებთან.
▪ ამოცნობადი გამაფრთხილებლების სიღრმე და სიგანე შეესაბამება 705.6 ქვეთავს.
▪ ამოცნობადი გამაფრთხილებლები განთავსებულია ბორდიურის უკან, პანდუსის ზედაპირზე, ქვედა დონის ცვლილების ხაზიდან ერთი გუმბათის ფარგლებში, თანახმად 705.7.1 ქვეთავის მე- 2 პუნქტისა.

შენობაში არსეული მისაწვდოი პანდუსი რომელიც ორ სივრეს საოფისესა და საწარმოოს აკავშირებს ერთმანეთთან და განთავსებულია 4 და ე ღერძების გადაკვეთაზე და ასევე გარე პანდუსი რომელიც მდებარეობს აღმოსავლეთ ფასადზე 4-თ ღერძების გადაკვეთაზე შეესაბამება 405 ქვეთავის მოთხოვნებს კერძოდ:

▪405.2 დახრა. პანდუსის ქანობი არ უნდა იყოს 1:12-ზე მეტად დახრილი.
▪405.3 გვერდითი დახრა. ქანობი, რომელიც იზომება პანდუსის სავალი მიმართულების პერპენდიკულარულად, არ უნდა აღემატებოდეს 1:48-ს.
▪405.4 იატაკის ზედაპირები. პანდუსის ზედაპირები უნდა შეესაბამებოდეს 302-ე ქვეთავს.

▪405.5 თავისუფალი სიგანე. პანდუსის თავისუფალი სიგანე უნდა იყოს არაუმცირეს 900 მმ. სადაც პანდუსის სვლაზე მოწყობილია სახელურები, თავისუფალი სიგანე უნდა გაიზომოს სახელურებს შორის.
▪405.6 ამაღლება. პანდუსის სვლის ამაღლება უნდა იყოს არაუმეტეს 750 მმ.
▪405.7 ბაქნები. თითოეული პანდუსის თავსა და ბოლოში უნდა იყოს ბაქნები. ბაქნები უნდა შეესაბამებოდეს 405.7 ქვეთავს.
▪405.8 სახელურები. 150 მმ-ზე მეტად ამაღლებულ პანდუსებს უნდა ჰქონდეს 505-ე ქვეთავის შესაბამისი სახელურები.
▪405.9 კიდის დაცვა. პანდუსის და პანდუსის ბაქნების ორივე მხარეს უნდა განთავსდეს
▪405.9.1-ე ან 405.9.2-ე ქვეთავების შესაბამისი კიდის დამცავები.
▪405.9.2 ზღუდე ან ზღუდე რონით (რელსით). საჭიროა 405.9.2.1-ე ქვეთავის შესაბამისი ზღუდის ან 405.9.2.2-ე ქვეთავის შესაბამისი ზღუდის რონით (რელსით) მოწყობა.
▪405.9.2.1 ზღუდე. ზღუდე უნდა იყოს არაუმცირეს 100 მმ სიმაღლის.
▪405.10 პირობები შენობის გარეთ. შენობის გარეთ მდებარე პანდუსები ისე უნდა დაგეგმარდეს, რომ სავალ ზედაპირზე წყალი არ დაგროვდეს.

2. ადგილის და შენობის ელემენტები:

საპროექტო მიწის ნაკვეთზე მისაწვდომი ავტოსადგომი სივრცეების რაოდენობა და ტიპი დარეგულირებულია საქართველოს მთავრობის 28.01.2016 წლის #41-ე დადგენილების საფუძველზე. ასეთი მისაწვდომი ავტოსადგომებისადმი მოთხოვნები კი შეესაბამება ტექნიკური რეგლამენტი - „მისაწვდომობის ეროვნული სტანდარტები“-ს მე-5 თავის დებულებებს: საპროექტო ტერიტორიაზე აღმოსავლეთ ფასადზე 7-10 ღერძებთან მოპირდაპირე მხარეს, განთავსებულია 5 ღია ავტოსადგომი, აქედან ერთი ავტოსადგომი მისაწვდომია, მიკროავტობუსის სადგომი ზომებით 5.00მ-3.500მ-1.500მ

▪ მისაწვდომი მსუბუქი ავტომობილის გასაჩერებელი სივრცის სიგანე უტოლდება 2500 მმ-ს, ხოლო მიკროავტობუსის - 3500 მმ-ს, რაც პასუხობს 502.2 ქვეთავის მოთხოვნას.
▪ მსუბუქი ავტომობილის და მიკროავტობუსის გასაჩერებელი სივრცე დახაზულია, თანახმად 502.3 ქვეთავისა.
▪ -მსუბუქი ავტომობილის და მიკროავტობუსის გასაჩერებელ სივრცეს ესაზღვრება მისაწვდომი გასავლელი. მისაწვდომი გასავლელი ესაზღვრება მისაწვდომ სვლაგეზს. მისაწვდომი გასავლელი არ ფარავს საავტომობილო გზას. მისაწვდომი ავტოსადგომების გასაჩერებელი სივრცის მისაწვდომი გასავლელის სიგანე უტოლდება 1500 მმ-ს, ხოლო მათი სიგრძე გრძელდება იმ ავტოსადგომი სივრცის მთელ სიგრძეზე, რომელსაც ის ემსახურება. მისაწვდომი გასავლელები აღნიშნულია გრაფიკულად, გასავლელებში პარკინგის თავიდან ასაცილებლად. ყოველივე აღნიშნული აკმაყოფილებს 502.4 – 502.4.4 ქვეთავის მოთხოვნებს.
▪ ავტოსადგომი სივრცეები და მისაწვდომი გასავლელები შეესაბამება 302 ქვეთავს და მათი ზედაპირებები არ არის 1:48-ზე მეტად დახრილი. მისაწვდომი გასავლელები იმ ავტოსადგომი სივრცის დონეზე მდებარეობდეს, რომლისთვისაც ის განკუთვნილია, რაც შეესაბამება 502.5 ქვეთავის მოთხოვნას.
▪ მისაწვდომი მსუბუქი ავტომობილის და მიკროავტობუსის ავტოსადგომ სივრცეებს ემსახურება ნიშანი, რომელიც შეიცავს 703.6.3.1 ქვეთავის შესაბამის

მისაწვდომობის საერთაშორისო სიმბოლოს და მიკროავტობუსის ავტოსადგომისათვის ასეთი ნიშანი დამატებით შეიცავს წარწერას - ტექნიკური რეგლამენტი „მისაწვდომობის ეროვნული სტანდარტები“
▪ „მისაწვდომია მიკროავტობუსებისთვის“/“VAN ACCESSIBLE”. ასეთი ნიშნების ქვედაპირი მდებარეობს ავტოსადგომი სივრცეებს იატაკიდან არაუმცირეს, 1500 მმ სიმაღლეზე. ყოველივე აღნიშნული შეესაბამება 502.7 ქვეთავის მოთხოვნას.
▪ მისაწვდომი ავტოსადგომებისათვის განკუთვნილი გასაჩერებელი სივრცეები და ამ სივრცეების მომსახურე მისაწვდომი გასასვლელები არ ხერგავს მომიჯნავე მისაწვდომი სვლაგეზებისათვის განკუთვნილ აუცილებელ თავისუფალ სიგანეს, რაც აკმაყოფილებს 502.8 ქვეთავის მოთხოვნას.

3. წყალსადენის ელემენტები და მოწყობილობები:

საპროექტო ფართში +0.000 ნიშნულზე ზ-ე და 3 ღერძების გადაკვეთაზე განთავსებული მისაწვდოი ტუალეტი შეესაბამება 603 ქვეთავის მოთხოვნებს:

▪ ტუალეტის ოთახებში უზრუნველყოფილია საპროექტო შენობებისათვის განკუთვნილი T-ს ფორმის მოსატრიალებელი სივრცე, რაც შეესაბამება 603.2.1 ქვეთავის მოთხოვნას.
▪ ტუალეტის ოთახების კარის გაღებისას, ისინი არ იჭრებიან მოწყობილობებისათვის განკუთვნილ იატაკის თავისუფალ სივრცეებში, რაც შეესაბამება 603.2.2 ქვეთავს.ტუალეტის ოთახებში განთავსებული უნიტაზები შეესაბამება 604 ქვეთავის მოთხოვნებს:
▪ უნიტაზის განთავსებულია კედელთან ახლოს და უნიტაზის ცენტრიდან კედლის ზედაპირამდე მანძილი განსაზღვრულია 400 მმ-ით, რაც შეესაბამება 604.2 ქვეთავის მოთხოვნას.
▪ უნიტაზთან მოწყობილია იატაკის თავისუფალი სივრცე 1400 მმ სიღრმისა და 1500 მმ სიგანის სახით, სადაც არ იჭრება რაიმე სახის დეტალი, რაც აკმაყოფილებს 604.3 ქვეთავის მოთხოვნას.
▪ უნიტაზის დასაჯდომის სიმაღლე განთავსებულია 450 მმ-ზე იატაკის ზედაპირიდან, რაც შეესაბამება 604.4 ქვეთავს.
▪ უნიტაზთან მოწყობილია ხელჩასაჭიდი ძელები 604.5 ქვეთავის მოთხოვნების დაცვით.
▪ უნიტაზთან მოწყობილი ძელები შეესაბამება 609 ქვეთავის მოთხოვნებს.
ტუალეტის ოთახებში განთავსებული ხელსაბანები შეესაბამება 606 ქვეთავის მოთხოვნებს:
▪ ხელსაბანთან მოწყობილია იატაკის თავისუფალი სივრცე, 606.2 ქვეთავის შესაბამისად.
▪ ხელსაბანის განთავსების სიმაღლე შესაბამისობაშია 606.3 ქვეთავის მოთხოვნასთან. ტექნიკური რეგლამენტი „მისაწვდომობის ეროვნული სტანდარტები“

4. საკომუნიკაციო ელემენტები და ფუნქციები:

საპროექტო შენობაში დაკმაყოფილებეულია საქართველოს მთავრობის 28.01.2016

წლის #41-ე დადგენილების მოთხოვნები შენობებში მისაწვდომობის ნიშნების მოწყობისა და ადგილმდებარეობის თაობაზე და ყველა ასეთი ნიშანი შეესაბამება ტექნიკური რეგლამენტი -„მისაწვდომობის ეროვნული სტანდარტები“-ს მოთხოვნებს, ნიშნები მოწყობილია ქვემოთ ჩამოთვლილ ადგილებში:

▪ გასასვლელის გზა-კიბეში შესასვლელ ყველა კართან, კიბის უჯრედიდან გარეთ გამავალ კართან და 0.00 ნიშნულზე გარეთ გამავალ ყველა კართან მოწყობილია ნიშანი ამოწეული სიმბოლოებითა და ბრაილის ასოებით, წარწერით - „გასასვლელი/EXIT“ აღნიშნული ნიშანი შეესაბამება 703.3 და 703.4 ქვეთავების მოთხოვნებს, ამობურცულ სიმბოლოებსა და ბრაილთან მიმართებაში.

▪ სართულის ამოსაცნობად, შიგა გასასვლელის გზაკიბის საზღვრებში, თითოეული სართულის ბაქანთან, დერეფანში გამავალი კარის მომიჯნავედ განთავსებულია იატაკის დონის ამოსაცნობი ნიშანი. აღნიშნული ნიშანი შეესაბამება 703.3 და 703.4 ქვეთავების მოთხოვნებს, ამობურცულ სიმბოლოებსა და ბრაილთან მიმართებაში.

▪ თითოეულ კარზე, რომელიც უზრუნველყოფს მისაწვდომს თავშესაფრის ფართობთან მომიჯნავე იატაკის ფართობიდან მოწყობილია ნიშანი წარწერით „თავშესაფრის ფართობი“ მისაწვდომობის საერთაშორისო სიმბოლოთი, ასეთი ნიშანი შეესაბამება 703.2 ქვეთავს ვიზუალურ სიმბოლოებთან დაკავშირებით და ასეთი ნიშანი არის განათებული.

▪ მისაწვდომობის საერთაშორისო სიმბოლო მოწყობილია საზოგადოებრივ სივრცეებში განთავსებულ ყველა მისაწვდომ ერთადგილიან ტუალეტის ოთახთან. ნიშანი შეესაბამება 703.6.3 და 703.2 ქვეთავებს.

▪ მისაწვდომობის საერთაშორისო სიმბოლო მოწყობილია მისაწვდომი მსუბუქი ავტომობილის და მიკროავტობუსის ავტოსადგომ სივრცეებში. ნიშანი შეესაბამება 703.6.3 და 703.2 ქვეთავებს.

ტექნიკური რეგლამენტი „მისაწვდომობის ეროვნული სტანდარტები“ ზემოაღნიშნულ ნიშნებში გამოყენებული ვიზუალური სიმბოლოები შეესაბამება 703.2 ქვეთავის მოთხოვნებს:

▪ სიმბოლოებს ტრადიციული ფორმა აქვთ. სიმბოლოები არ არის დაწერილი იტალიკით, დახრილად, გაკრული შრიფტით, მეტისმეტად დეკორატიულად ან სხვა უჩვეულო ფორმით.

▪ სიმბოლოების ზომა, სიგანე, შტრიხის სიგანე, სიმბოლოებს და სტრიქონებს შორის დაშორება შეესაბამება 703.2.4 – 703.2.8 ქვეთავების მოთხოვნებს.

▪ ვიზუალური სიმბოლოების იატაკიდან განთავსების სიმაღლე შეესაბამება 703.2.4 ცხრილს.

▪ სიმბოლოებისა და მათი ფონის ზედაპირი არ კაშკაშებს. სიმბოლოები ფონისგან განირჩევა, ანუ სიმბოლო სიმბოლო მუქი ფერისაა, ფონი კი ღია ფერის, რაც შეესაბამება 703.2.10 ქვეთავის მოთხოვნას.

ზემოაღნიშნულ ნიშნებში გამოყენებული ამობურცული სიმბოლოები შეესაბამება 703.3 ქვეთავის მოთხოვნებს:

▪ ამობურცული სიმბოლოები უკანა სიბრტყიდან ამობურცულია 703.3.2 ქვეთავის შესაბამისად.

▪ ლათინური სიმბოლოები ასახულია დიდი ასობგერებით, თანახმად 703.3.3 ქვეთავისა.

▪ ლათინური სიმბოლოებისთვის გამოყენებულია „SANS SERIF“-ის ტიპის შრიფტი. სიმბოლოები არ არის შესრულებული იტალიკით, დახრილად, ხელნაწერის სახით,

მეტისმეტად დეკორატიულად ან სხვა უჩვეულო ფორმით, თანახმად 703.3.4 ქვეთავისა.
▪ შრიფტის ყველა სიმბოლოს დასაშვები სიმაღლე, სიგანე, სიმბოლოებს შორის დაშორება, სტრიქონებს შორის დაშორება განსაზღვრულია 703.3.5 – 703.3.9 ქვეთავების შესაბამისად.
▪ სიმბოლოების იატაკის დონიდან განთავსების სიმაღლე შეესაბამება 703.3.10 ქვეთავის მოთხოვნას.
▪ ამობურცული სიმბოლოების და ბრაილის შემცველი ნიშანების განთავსების არეალები შეესაბამება 703.3.11 ქვეთავის მოთხოვნებს.
▪ სიმბოლოები ფონისგან განირჩევა (მუქი ფერის სიმბოლოებს ღია ფერის ფონი აქვთ), თანახმად 703.3.12 ქვეთავისა.
ზემოაღნიშნულ ნიშნებში გამოყენებული ბრაილი შეესაბამება 703.4 ქვეთავის მოთხოვნებს:
▪ ნიშნებზე გამოყენებულია მე-2 ხარისხის ბრაილი, თანახმად 703.4.1 ქვეთავისა.
▪ ბრაილის წერტილებს აქვს გუმბათისებური ფორმა და ისინი უნდა შეესაბამება 703.4.3 ცხრილს.
▪ ბრაილის განთავსების პოზიცია შეესაბამება 703.4.4 ქვეთავს.
▪ ბრაილის იატაკიდან განთავსების სიმაღლე შეესაბამება 703.4.5 ქვეთავს.
ტექნიკური რეგლამენტი „მისაწვდომობის ეროვნული სტანდარტები“
ზემოაღნიშნულ ნიშნებში გამოყენებული მისაწვდომობის სიმბოლო შეესაბამება 703.6 ქვეთავის მოთხოვნებს:
▪ მისაწვდომობის სიმბოლოები მკვეთრად განირჩევა ფონისგან, ანუ მუქი ფერის სიმბოლო მოწყობილია ღია ფერის ფონზე, თანახმად 703.6.2 ქვეთავისა.
▪ მისაწვდომობის საერთაშორისო სიმბოლო შეესაბამება 703.6.3.1 სურათს.
▪ მისაწვდომობის სიმბოლოები და მათი ფონები არ არის ამრეკლავი.

დ ა ს კ ვ ნ ა

ქ. თბილისი, სოფელი დიდი ლილო (ს/კ: 01.81.08.339.348) დაპროექტებული, ლითონის ნაკეთობების საამქროს შენობა სრულად შესაბამისობაშია საქართველოს მთავრობის 2020 წლის 4 დეკემბერის №732 დადგენილებასთან. ტექნიკური რეგლამენტის – „მისაწვდომობის ეროვნული სტანდარტების“ დამტკიცების თაობაზე. ასევე ვადასტურებ დოკუმენტაცია შედგენილია კარგ ტექნიკურ დონეზე და მოიცავს სტანდარტებთან შესაბამისობისთვის ყველა საჭირო ინფორმაციას. საექსპერტო დასკვნის საფუძველზე პროექტს ეძლევა დადებითი შეფასება

ექსპერტი: თამარ ჯინჭარაძე

6 აგვისტო 2025 წელი

გენ-გეგმა მ 1:300

მისაწვდომი სვლა გეზი

ექსპლიკაცია:

1. საპროექტო შენობა
2. შენობა შეთანხმების პროცესში (AR11086724)
3. გამწვანება
4. ღია ავტოსადგომი



მისამართი: დ. ბაქრაძე, № 6		შპს **MR**	მისამართი: ქალაქი თბილისი, სოფელი დიდი ლილო ს/კ 01.81.08.339.348			
			პროექტის სახელწოდება: ლითონის ნაკეთობების საამქრო			
არქიტექტორი		მ. როსტომაშვილი	ნახაზის სახელწოდება: გენ-გეგმა			
დამკვეთი		მ. ნაჭყებია ლ. კიკაჩეიშვილი	ფურცელი	რაოდენობა	მასშტაბი მ:1.300	თარიღი 2025 წ.

ბმბ MR

ა. რუსთაველი 6	ბინების ნახვა: დეიდის ნახვით ნახვა
ა. რუსთაველი 6	ნახვის ნახვა: ნახვა **±0.00** ნიშნულზე
ა. ნაზვიშვილი ქ. პატარძეული	დეველოპერი: შპს ნახვა

ფასადების ნახვა	01/08/2025 წ.
არქიტექტონიკა	
გეგმები	

ბინა №6

ბინა №5

ბინა №4

ბინა №3

ბინა №2

ბინა №1

ბინა №7

ბინა №8

ბინა №9

ბინა №10

ბინა №11

ბინა №12

ბინა №13

ბინა №14

ბინა №15

ბინა №16

ბინა №17

ბინა №18

ბინა №19

ბინა №20

ბინა №21

ბინა №22

ბინა №23

ბინა №24

ბინა №25

ბინა №26

ბინა №27

ბინა №28

ბინა №29

ბინა №30

ბინა №31

ბინა №32

ბინა №33

ბინა №34

ბინა №35

ბინა №36

ბინა №37

ბინა №38

ბინა №39

ბინა №40

ბინა №41

ბინა №42

ბინა №43

ბინა №44

ბინა №45

ბინა №46

ბინა №47

ბინა №48

ბინა №49

ბინა №50

ბინა №51

ბინა №52

ბინა №53

ბინა №54

ბინა №55

ბინა №56

ბინა №57

ბინა №58

ბინა №59

ბინა №60

ბინა №61

ბინა №62

ბინა №63

ბინა №64

ბინა №65

ბინა №66

ბინა №67

ბინა №68

ბინა №69

ბინა №70

ბინა №71

ბინა №72

ბინა №73

ბინა №74

ბინა №75

ბინა №76

ბინა №77

ბინა №78

ბინა №79

ბინა №80

ბინა №81

ბინა №82

ბინა №83

ბინა №84

ბინა №85

ბინა №86

ბინა №87

ბინა №88

ბინა №89

ბინა №90

ბინა №91

ბინა №92

ბინა №93

ბინა №94

ბინა №95

ბინა №96

ბინა №97

ბინა №98

ბინა №99

ბინა №100

ბინა №101

ბინა №102

ბინა №103

ბინა №104

ბინა №105

ბინა №106

ბინა №107

ბინა №108

ბინა №109

ბინა №110

ბინა №111

ბინა №112

ბინა №113

ბინა №114

ბინა №115

ბინა №116

ბინა №117

ბინა №118

ბინა №119

ბინა №120

ბინა №121

ბინა №122

ბინა №123

ბინა №124

ბინა №125

ბინა №126

ბინა №127

ბინა №128

ბინა №129

ბინა №130

ბინა №131

ბინა №132

ბინა №133

ბინა №134

ბინა №135

ბინა №136

ბინა №137

ბინა №138

ბინა №139

ბინა №140

ბინა №141

ბინა №142

ბინა №143

ბინა №144

ბინა №145

ბინა №146

ბინა №147

ბინა №148

ბინა №149

ბინა №150

ბინა №151

ბინა №152

ბინა №153

ბინა №154

ბინა №155

ბინა №156

ბინა №157

ბინა №158

ბინა №159

ბინა №160

ბინა №161

ბინა №162

ბინა №163

ბინა №164

ბინა №165

ბინა №166

ბინა №167

ბინა №168

ბინა №169

ბინა №170

ბინა №171

ბინა №172

ბინა №173

ბინა №174

ბინა №175

ბინა №176

ბინა №177

ბინა №178

ბინა №179

ბინა №180

ბინა №181

ბინა №182

ბინა №183

ბინა №184

ბინა №185

ბინა №186

ბინა №187

ბინა №188

ბინა №189

ბინა №190

ბინა №191

ბინა №192

ბინა №193

ბინა №194

ბინა №195

ბინა №196

ბინა №197

ბინა №198

ბინა №199

ბინა №200

ბინა №201

ბინა №202

ბინა №203

ბინა №204

ბინა №205

ბინა №206

ბინა №207

ბინა №208

ბინა №209

ბინა №210

ბინა №211

ბინა №212

ბინა №213

ბინა №214

ბინა №215

ბინა №216

ბინა №217

ბინა №218

ბინა №219

ბინა №220

ბინა №221

ბინა №222

ბინა №223

ბინა №224

ბინა №225

ბინა №226

ბინა №227

ბინა №228

ბინა №229

ბინა №230

ბინა №231

ბინა №232

ბინა №233

ბინა №234

ბინა №235

ბინა №236

ბინა №237

ბინა №238

ბინა №239

ბინა №240

ბინა №241

ბინა №242

ბინა №243

ბინა №244

ბინა №245

ბინა №246

ბინა №247

ბინა №248

ბინა №249

ბინა №250

ბინა №251

ბინა №252

ბინა №253

ბინა №254

ბინა №255

ბინა №256

ბინა №257

ბინა №258

ბინა №259

ბინა №260

ბინა №261

ბინა №262

ბინა №263

ბინა №264

ბინა №265

ბინა №266

ბინა №267

ბინა №268

ბინა №269

ბინა №270

ბინა №271

ბინა №272

ბინა №273

ბინა №274

ბინა №275

ბინა №276

ბინა №277

ბინა №278

ბინა №279

ბინა №280

ბინა №281

ბინა №282

ბინა №283

ბინა №284

ბინა №285

ბინა №286

ბინა №287

ბინა №288

ბინა №289

ბინა №290

ბინა №291

ბინა №292

ბინა №293

ბინა №294

ბინა №295

ბინა №296

ბინა №297

ბინა №298

ბინა №299

ბინა №300

ბინა №301

ბინა №302

ბინა №303

ბინა №304

ბინა №305

ბინა №306

ბინა №307

ბინა №308

ბინა №309

ბინა №310

ბინა №311

ბინა №312

ბინა №313

ბინა №314

ბინა №315

ბინა №316

ბინა №317

ბინა №318

ბინა №319

ბინა №320

ბინა №321

ბინა №322

ბინა №323

ბინა №324

ბინა №325

ბინა №326

ბინა №327

ბინა №328

ბინა №329

ბინა №330

ბინა №331

ბინა №332

ბინა №333

ბინა №334

ბინა №335

ბინა №336

ბინა №337

ბინა №338

ბინა №339

ბინა №340

ბინა №341

ბინა №342

ბინა №343

ბინა №344

ბინა №345

ბინა №346

ბინა №347

ბინა №348

ბინა №349

ბინა №350

ბინა №351

ბინა №352

ბინა №353

ბინა №354

ბინა №355

ბინა №356

ბინა №357

ბინა №358

ბინა №359

ბინა №360

ბინა №361

ბინა №362

ბინა №363

ბინა №364

ბინა №365

ბინა №366

ბინა №367

ბინა №368

ბინა №369

ბინა №370

ბინა №371

ბინა №372

ბინა №373

ბინა №374

ბინა №375

ბინა №376

ბინა №377

ბინა №378

ბინა №379

ბინა №380

ბინა №381

ბინა №382

ბინა №383

ბინა №384

ბინა №385

ბინა №386

ბინა №387

ბინა №388

ბინა №389

ბინა №390

ბინა №391

ბინა №392

ბინა №393

ბინა №394

ბინა №395

ბინა №396

ბინა №397

ბინა №398

ბინა №399

ბინა №400

ბინა №401

ბინა №402

ბინა №403

ბინა №404

ბინა №405

ბინა №406

ბინა №407

ბინა №408

ბინა №409

ბინა №410

ბინა №411

ბინა №412

ბინა №413

ბინა №414

ბინა №415

ბინა №416

ბინა №417

ბინა №418

ბინა №419

ბინა №420

ბინა №421

ბინა №422

ბინა №423

ბინა №424

ბინა №425

ბინა №426

ბინა №427

ბინა №428

ბინა №429

ბინა №430

ბინა №431

ბინა №432

ბინა №433

ბინა №434

ბინა №435

ბინა №436

ბინა №437

ბინა №438

ბინა №439

ბინა №440

ბინა №441

ბინა №442

ბინა №443

ბინა №444

ბინა №445

ბინა №446

ბინა №447

ბინა №448

ბინა №449

ბინა №450

ბინა №451

ბინა №452

ბინა №453

ბინა №454

ბინა №455

ბინა №456

ბინა №457

ბინა №458

ბინა №459

ბინა №460

ბინა №461

ბინა №462

ბინა №463

ბინა №464

ბინა №465

ბინა №466

ბინა №467

ბინა №468

ბინა №469

ბინა №470

ბინა №471

ბინა №472

ბინა №473

ბინა №474

ბინა №475

ბინა №476

ბინა №477

ბინა №478

ბინა №479

ბინა №480

ბინა №481

ბინა №482

ბინა №483

ბინა №484

ბინა №485

ბინა №486

ბინა №487

ბინა №488

ბინა №489

ბინა №490

ბინა №491

ბინა №492

ბინა №493

ბინა №494

ბინა №495

ბინა №496

ბინა №497

ბინა №498

ბინა №499

ბინა №500

ბინა №501

ბინა №502

ბინა №503

ბინა №504

ბინა №505

ბინა №506

ბინა №507

ბინა №508

ბინა №509

ბინა №510

ბინა №511

ბინა №512

ბინა №513

ბინა №514

ბინა №515

ბინა №516

ბინა №517

ბინა №518

ბინა №519

ბინა №520

ბინა №521

ბინა №522

ბინა №523

ბინა №524

ბინა №525

ბინა №526

ბინა №527

ბინა №528

ბინა №529

ბინა №530

ბინა №531

ბინა №532

ბინა №533

ბინა №534

ბინა №535

ბინა №536

ბინა №537

ბინა №538

ბინა №539

ბინა №540

ბინა №541

ბინა №542

ბინა №543

ბინა №544

ბინა №545

ბინა №546

ბინა №547

ბინა №548

ბინა №549

ბინა №550

ბინა №551

ბინა №552

ბინა №553

ბინა №554

ბინა №555

ბინა №556

ბინა №557

ბინა №558

ბინა №559

ბინა №560

ბინა №561

ბინა №562

ბინა №563

ბინა №564

ბინა №565

ბინა №566

ბინა №567

ბინა №568

ბინა №569

ბინა №570

ბინა №571

ბინა №572

ბინა №573

ბინა №574

ბინა №575

ბინა №576

ბინა №577

ბინა №578

ბინა №579

ბინა №580

ბინა №581

ბინა №582

ბინა №583

ბინა №584

ბინა №585

ბინა №586

ბინა №587

ბინა №588

ბინა №589

ბინა №590

ბინა №591

ბინა №592

ბინა №593

ბინა №594

ბინა №595

ბინა №596

ბინა №597

ბინა №598

ბინა №599

ბინა №600

ბინა №601

ბინა №602

ბინა №603

ბინა №604

ბინა №605

ბინა №606

ბინა №607

ბინა №608

ბინა №609

ბინა №610

ბინა №611

ბინა №612

ბინა №613

ბინა №614

ბინა №615

ბინა №616

ბინა №617

ბინა №618

ბინა №619

ბინა №620

ბინა №621

ბინა №622

ბინა №623

ბინა №624

ბინა №625

ბინა №626

ბინა №627

ბინა №628

ბინა №629

ბინა №630

ბინა №631

ბინა №632

ბინა №633

ბინა №634

ბინა №635

ბინა №636

ბინა №637

ბინა №638

ბინა №639

ბინა №640

ბინა №641

ბინა №642

ბინა №643

ბინა №644

ბინა №645

ბინა №646

ბინა №647

ბინა №648

ბინა №649

ბინა №650

ბინა №651

ბინა №652

ბინა №653

ბინა №654

ბინა №655

ბინა №656

ბინა №657

ბინა №658

ბინა №659

ბინა №660

ბინა №661

ბინა №662

ბინა №663

ბინა №664

ბინა №665

ბინა №666

ბინა №667

ბინა №668

ბინა №669

ბინა №670

ბინა №671

ბინა №672

ბინა №673

ბინა №674

ბინა №675

ბინა №676

ბინა №677

ბინა №678

ბინა №679

ბინა №680

ბინა №681

ბინა №682

ბინა №683

ბინა №684

ბინა №685

ბინა №686

ბინა №687

ბინა №688

ბინა №689

ბინა №690

ბინა №691

ბინა №692

ბინა №693

ბინა №694

ბინა №695

ბინა №696

ბინა №697

ბინა №698

ბინა №699

ბინა №700

ბინა №701

ბინა №702

ბინა №703

ბინა №704

ბინა №705

ბინა №706

ბინა №707

ბინა №708

ბინა №709

ბინა №710

ბინა №711

ბინა №712

ბინა №713

ბინა №714

ბინა №715

ბინა №716

ბინა №717

ბინა №718

ბინა №719

ბინა №720

ბინა №721

ბინა №722

ბინა №723

ბინა №724

ბინა №725

ბინა №726

ბინა №727

ბინა №728

ბინა №729

ბინა №730

ბინა №731

ბინა №732

ბინა №733

ბინა №734

ბინა №735

ბინა №736

ბინა №737

ბინა №738

ბინა №739

ბინა №740

ბინა №741

ბინა №742

ბინა №743

ბინა №744

ბინა №745

ბინა №746

ბინა №747

ბინა №748

ბინა №749

ბინა №750

ბინა №751

ბინა №752

ბინა №753

ბინა №754

ბინა №755

ბინა №756

ბინა №757

ბინა №758

ბინა №759

ბინა №760

ბინა №761

ბინა №762

ბინა №763

ბინა №764

ბინა №765

ბინა №766

ბინა №767

ბინა №768

ბინა №769

ბინა №770

ბინა №771

ბინა №772

ბინა №773

ბინა №774

ბინა №775

ბინა №776

ბინა №777

ბინა №778

ბინა №779

ბინა №780

ბინა №781

ბინა №782

ბინა №783

ბინა №784

ბინა №785

ბინა №786

ბინა №787

ბინა №788

ბინა №789

ბინა №790

ბინა №791

ბინა №792

ბინა №793

ბინა №794

ბინა №795

ბინა №796

ბინა №797

ბინა №798

ბინა №799

ბინა №800

ბინა №801

ბინა №802

ბინა №803

ბინა №804

ბინა №805

ბინა №806

ბინა №807

ბინა №808

ბინა №809

ბინა №810

ბინა №811

ბინა №812

ბინა №813

ბინა №814

ბინა №815

ბინა №816

ბინა №817

ბინა №818

ბინა №819

ბინა №820

ბინა №821

ბინა №822

ბინა №823

ბინა №824

ბინა №825

ბინა №826

ბინა №827

ბინა №828

ბინა №829

ბინა №830

ბინა №831

ბინა №832

ბინა №833

ბინა №834

ბინა №835

ბინა №836

ბინა №837

ბინა №838

ბინა №839

ბინა №840

ბინა №841

ბინა №842

ბინა №843

ბინა №844

ბინა №845

ბინა №846

ბინა №847

ბინა №848

ბინა №849

ბინა №850

ბინა №851

ბინა №852

ბინა №853

ბინა №854

ბინა №855

ბინა №856

ბინა №857

ბინა №858

ბინა №859

ბინა №860

ბინა №861

ბინა №862

ბინა №863

ბინა №864

ბინა №865

ბინა №866

ბინა №867

ბინა №868

ბინა №869

ბინა №870

ბინა №871

ბინა №872

ბინა №873

ბინა №874

ბინა №875

ბინა №876

ბინა №877

ბინა №878

ბინა №879

ბინა №880

ბინა №881

ბინა №882

ბინა №883

ბინა №884

ბინა №885

ბინა №886

ბინა №887

ბინა №888

ბინა №889

ბინა №890

ბინა №891

ბინა №892

ბინა №893

ბინა №894

ბინა №895

ბინა №896

ბინა №897

ბინა №898

ბინა №899

ბინა №900

ბინა №901

ბინა №902

ბინა №903

ბინა №904

ბინა №905

ბინა №906

ბინა №907

ბინა №908

ბინა №909

ბინა №910

ბინა №911

ბინა №912

ბინა №913

ბინა №914

ბინა №915

ბინა №916

ბინა №917

ბინა №918

ბინა №919

ბინა №920

ბინა №921

ბინა №922

ბინა №923

ბინა №924

ბინა №925

ბინა №926

ბინა №927

ბინა №928

ბინა №929

ბინა №930

ბინა №931

ბინა №932

ბინა №933

ბინა №934

ბინა №935

ბინა №936

ბინა №937

ბინა №938

ბინა №939

ბინა №940

ბინა №941

ბინა №942

ბინა №943

ბინა №944

ბინა №945

ბინა №946

ბინა №947

ბინა №948

ბინა №949

ბინა №950

ბინა №951

ბინა №952

ბინა №953

ბინა №954

ბინა №955

ბინა №956

ბინა №957

ბინა №958

ბინა №959

ბინა №960

ბინა №961

ბინა №962

ბინა №963

ბინა №964

ბინა №965

ბინა №966

ბინა №967

ბინა №968

ბინა №969

ბინა №970

ბინა №971

ბინა №972

ბინა №973

ბინა №974

ბინა №975

ბინა №976

ბინა №977

ბინა №978

ბინა №979

ბინა №980

ბინა №981

ბინა №982

ბინა №983

ბინა №984

ბინა №985

ბინა №986

ბინა №987

ბინა №988

ბინა №989

ბინა №990

ბინა №991

ბინა №992

ბინა №993

ბინა №994

ბინა №995

ბინა №996

ბინა №997

ბინა №998

ბინა №999

ბინა №1000

გეგმა +3,80 ნიშნულზე
მ 1:300

ექსპლიკაცია:

1. დერეფანი
2. სანკვანძი
3. საოფისე ფართი
4. აივანი



საპროექტო დოკუმენტაციის მიხედვით წარმოდგენილი ლითონის ნაკეთობების საამქროს შენობის +3.800 ნიშნულზე არსებული გეგმა,ექვემდებარება წესების 1104.4 ქვეთავის №1 გამონაკლისის მიხედვით დაშვებას,რომელიც გულისხმობს, რომ "მისაწვდომი სვლა გეზი არ სჭირდება სართულებს და ანტრესოლებს, რომელთა საერთო ფართობი არ აღემატება 280 მ2-ს და რომლებიც მდებარეობს მისაწვდომის ზემოთ ან ქვემოთ.

მისამართი: დ. ბაქრაძე, № 6	შპს **MR**		მისამართი: ქალაქი თბილისი, სოფელი დიდი ლილო ს/კ 01.81.08.339.348			
დირექტორი		მ. როსტომაული	პროექტის სახელწოდება: ლითონის ნაკეთობების საამქრო			
არქიტექტორი		მ. როსტომაული	ნახაზის სახელწოდება: გეგმა **± 0,00** ნიშნულზე			
დამკვეთი		მ. ნაჭყებია ლ. კიკაჩეიშვილი	ფურცელი	რაოდენობა	მასშტაბი	თარიღი 2025 წ.

საოფისე სივრცეში არსებული მისაწვდომი ტუალეტის დეტალიზაცია მ. 1:50

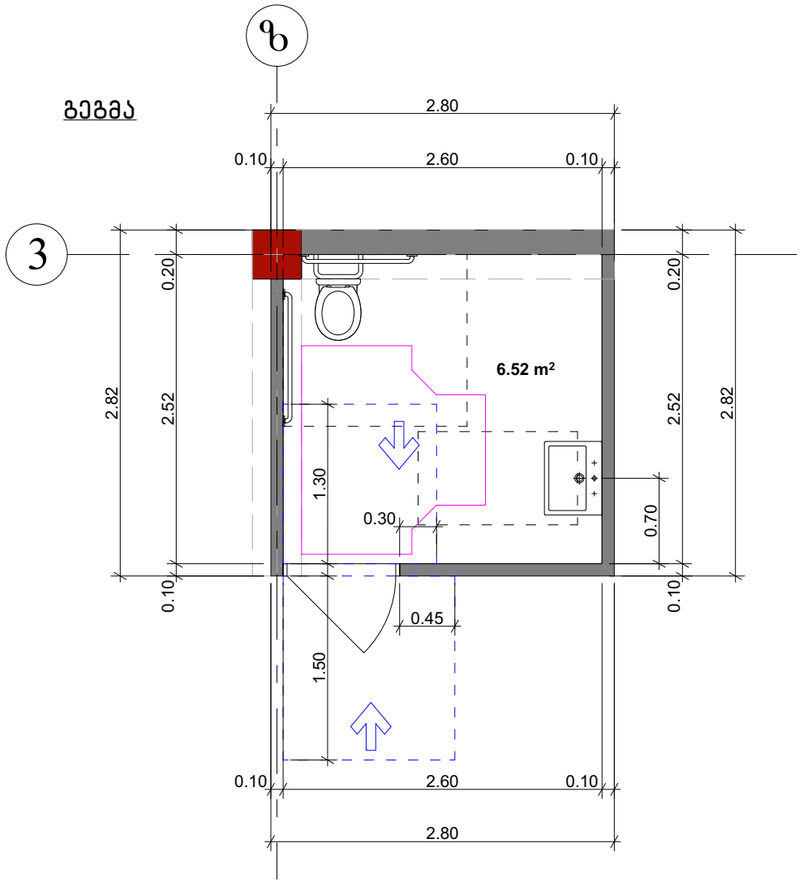

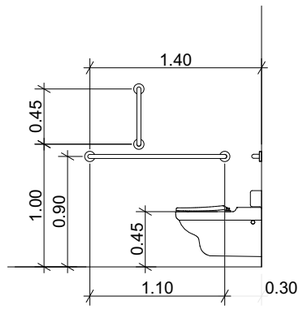

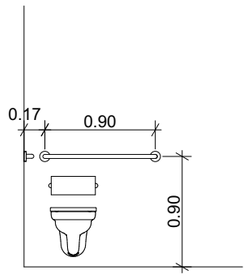

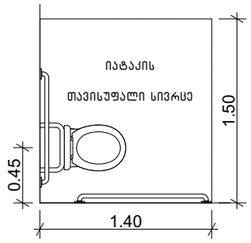

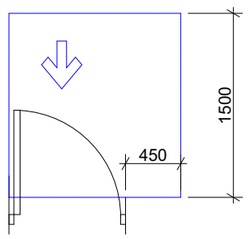

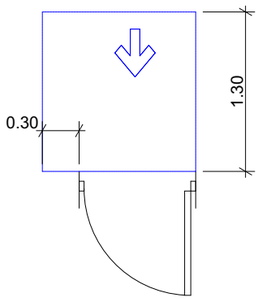

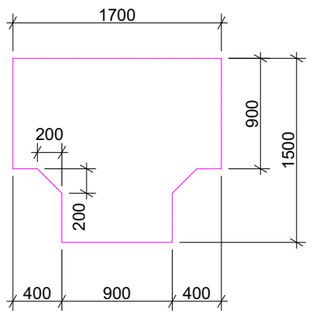

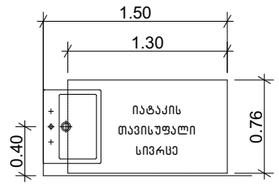

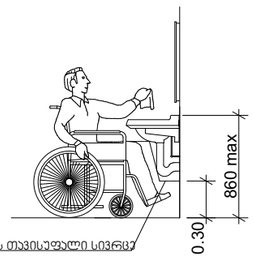

მისამართი: დ. ბაქრაძე, № 6	შპს **MR**		მისამართი: ქალაქი თბილისი, სოფელი დიდი ლილო ს/კ 01.81.08.339.348			
დირექტორი		მ. როსტომაშვილი	პროექტის სახელწოდება:	ლითონის ნაკეთობების საამქრო		
არქიტექტორი		მ. როსტომაშვილი	ნახაზის სახელწოდება:	მისაწვდომი ტუალეტის დეტალიზაცია		
დამკვეთი		მ. ნაჭყებია ლ. კიკაჩეიშვილი	ფურცელი	რაოდენობა	მასშტაბი	თარიღი 2025 წ.

მისაწვდომი ნიშნები მ. 1:50

ნიშანი, ამობურცული ნიშნებით და ბრაილით განთავსდება მისაწვდომ ტუალეტებთან კარის მომიჯნავედ.

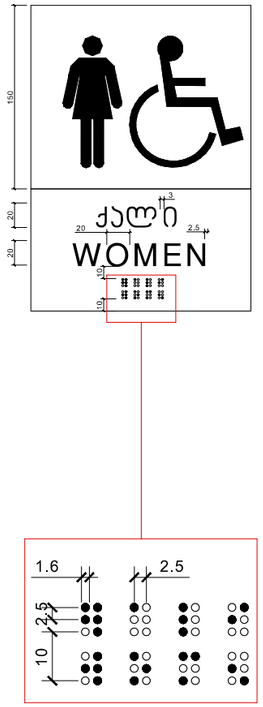

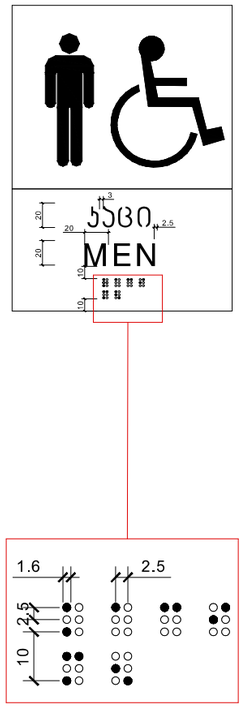

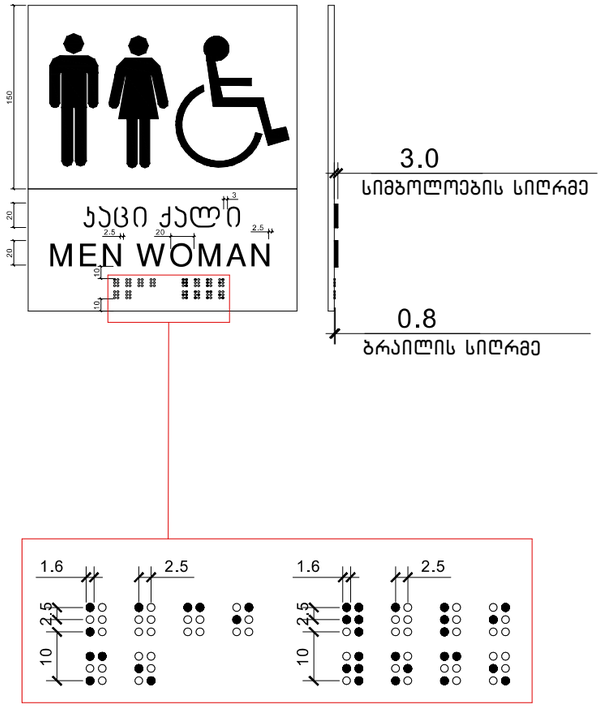

მისამართი: დ. ბაქრაძე, № 6	შპს MR		მისამართი: ქალაქი თბილისი, სოფელი დიდი ლილო ს/კ 01.81.08.339.348			
დირექტორი		მ. როსტომაშვილი	პროექტის სახელწოდება: ლითონის ნაკეთობების საამქრო			
არქიტექტორი		მ. როსტომაშვილი	ნახაზის სახელწოდება: ნიშნები და მათი განთავსების ადგილები			
დამკვეთი		მ. ნაჭყებია ლ. კიკაჩეიშვილი	ფურცელი	რაოდენობა	მასშტაბი მ. 1:50	თარიღი 2023 წ.

საპროექტო შენობაში გამოყენებული თავისუფალი სივრცეები კართან მანევრირებისთვის მ1:50

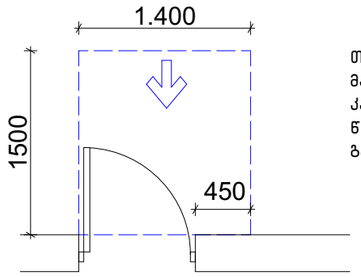

თავისუფალი სივრცე კართან მანევრირებისთვის – ანჯამიანი კარი
წინიდან მისაწვდომი – გამოწევით გაღება

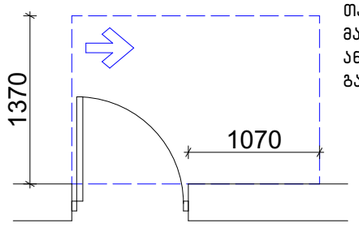

თავისუფალი სივრცე კართან მანევრირებისთვის – ანჯამიანი კარი ანჯამის მხრიდან მისაწვდომი – გამოწევით გაღება

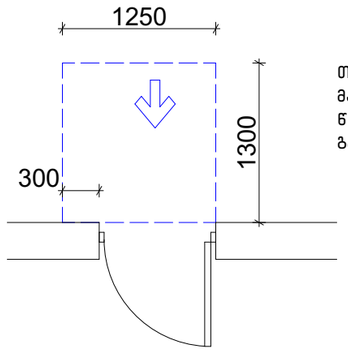

თავისუფალი სივრცე კართან მანევრირებისთვის – ანჯამიანი კარი
წინიდან მისაწვდომი – მიწოლით გაღება

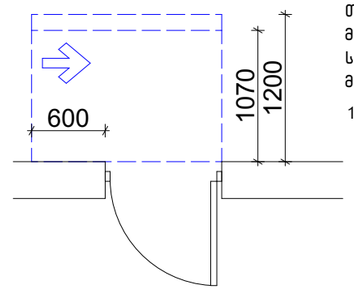

თავისუფალი სივრცე კართან მანევრირებისთვის – ანჯამიანი კარი
საკეტის მხრიდან მისაწვდომი – მიწოლით გაღება

120 მინ. თუ მოწყობილია მიმახურავი

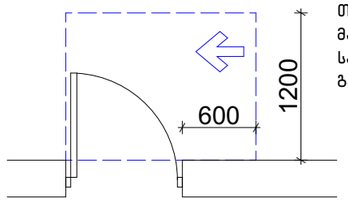

თავისუფალი სივრცე კართან მანევრირებისთვის – ანჯამიანი კარი
საკეტის მხრიდან მისაწვდომი – გამოწევით გაღება

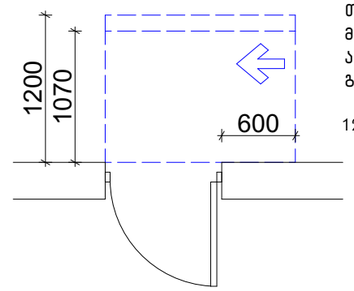

თავისუფალი სივრცე კართან მანევრირებისთვის – ანჯამიანი კარი
ანჯამის მხრიდან მისაწვდომი – მიწოლით გაღება

120 მინ. თუ მოწყობილია მიმახურავი

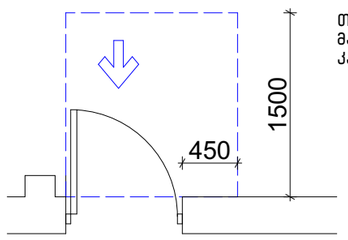

თავისუფალი სივრცე კართან მანევრირებისთვის-ნიშებში მოწყობილი კარი და ჭიშკარი-გამოწევით გაღება

იატაკის თავისუფალი სივრცე

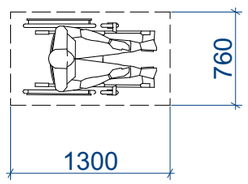

მოსატრიალებელი სივრცეები

ვარიანტი 4

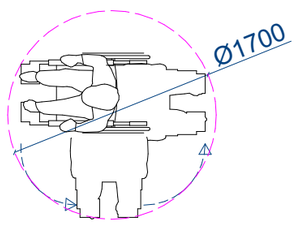

შენობაში გამოყენებული ბლოკები

ვარიანტი 1

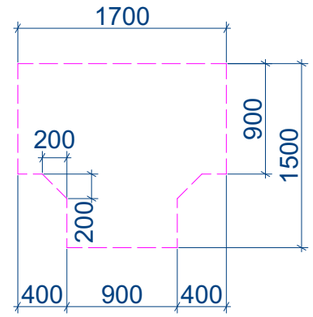

ვარიანტი 2

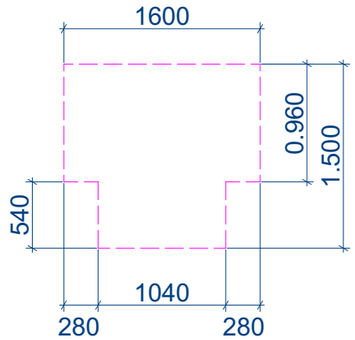

ვარიანტი 3

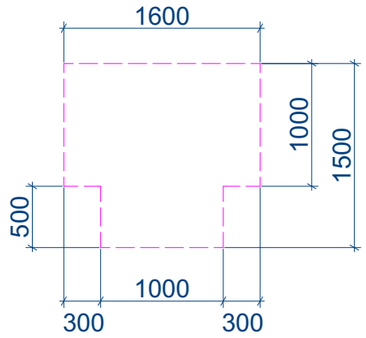

შპს MR მისამართი: დ. ბაქრაძე, № 6			მისამართი: ქალაქი თბილისი, სოფელი დიდი ლილო ს/კ 01.81.08.339.348
დირექტორი		მ. როსტომაული	პროექტის სახელწოდება: ლითონის ნაკეთობების საამქრო
არქიტექტორი		მ. როსტომაული	ნახაზის სახელწოდება: თავისუფალი სივრცე კართან მანევრირებისათვის
დამკვეთი		მ. ნაჭყებია ლ. კიკაჩეიშვილი	ფურცელი / რაოდენობა / მასშტაბი მ. 1:50 / თარიღი 2023 წ.

კარების დეტალიზაცია მ. 1:50

კ-1 კარი ზღურბლის გარეშე მიმხურავით

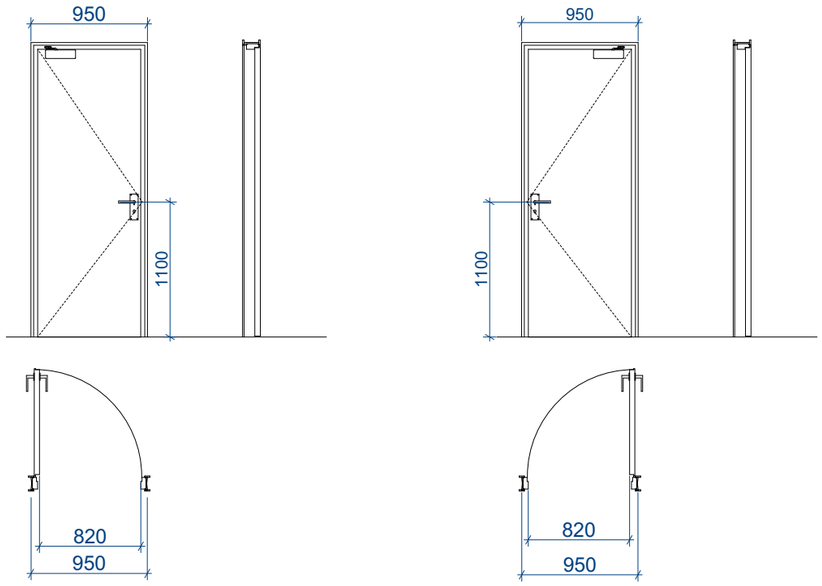

კ-2 კარი ზღურბლით მიმხურავის გარეშე

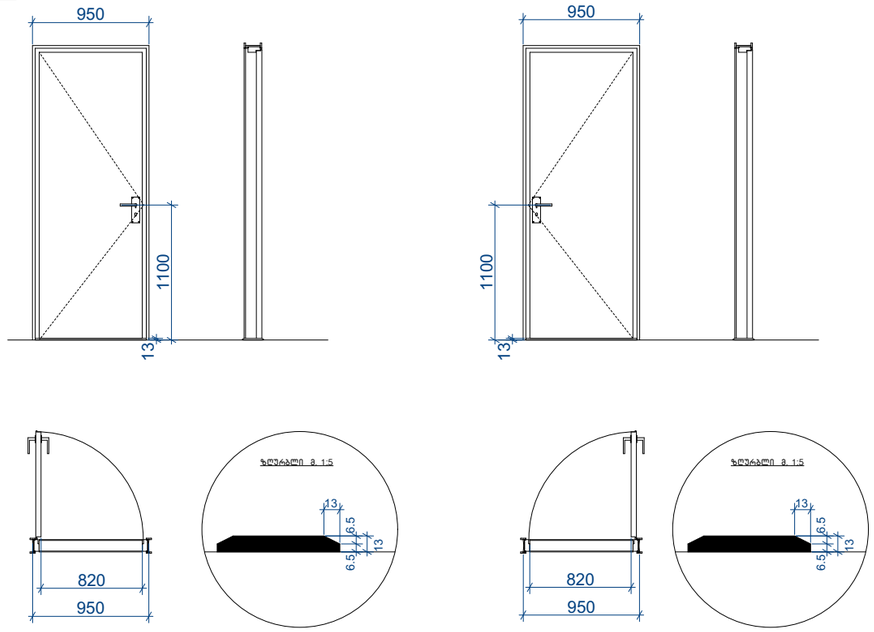

კ-3 კარი ზღურბლის და მიმხურავის გარეშე

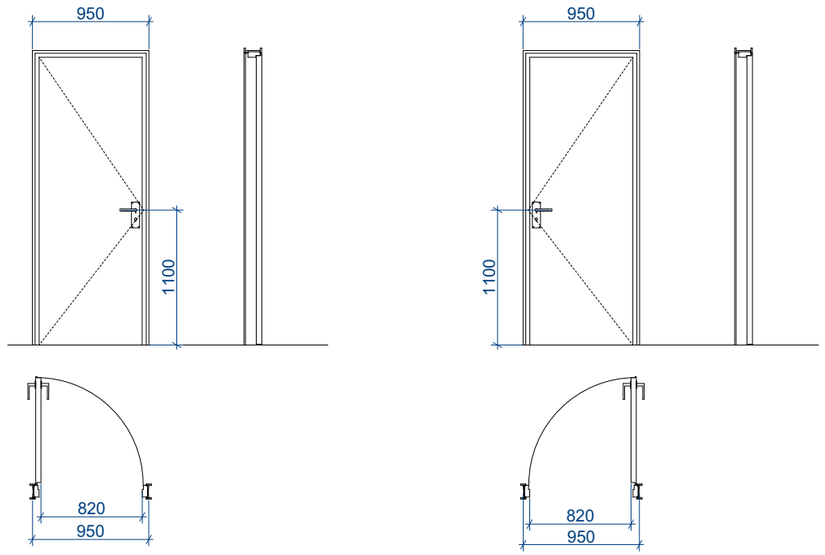

შენიშვნები:

- კარის ზედაპირი უნდა იყოს გლუვი იატაკიდან მინიმუმ 250 მმ-ის საზღვრებში.
- სახელურები, ჩამოსაწევი სახელურები, საკეტები, რაზები და მისაწვდომი კარის სხვა სამართავები ისეთი ფორმის იქნება, რომ ადვილად შეიძლებოდეს ერთი ხელით
მოჭიდება და მის ასამუშავებლად საჭირო არ იქნება მაგრად მოჭიდება, წვალება ან მაჯის ტრიალი.
- დახურული კარის კავეულის გასაღები ნაწილები და გაღებისათვის განკუთვნილი ძალა შესაბამისობაში იქნება

შემდეგთან:

1. წინიდან მისაწვდომობისას, გამოწევით ან მიწოლით გაღებადი, არაუმეტეს 66.7 ნიუტონი.
2. ბრუნვითი მოძრაობით გასაღები, არაუმეტეს 315 ნიუტონი სმ.

- **გასასვლელის კომპონენტებს (გზა-კიბე და ვესტიბიული) ემსახურება მიმხურავით აღჭურვილი კარებები.**
- კარის მიმხურავები ისე მოეწყობა, რომ 90 გრადუსით, ღია მდგომარეობიდან 12 გრადუსით გაღებულ მდგომარეობამდე კარის მისახურად საჭირო დრო არაუმცირეს 5 წამი იქნება.
- კარის ზამბარიანი ანჯამები ისე მოეწყობა, რომ 70 გრადუსით ღია მდგომარეობიდან დახურულ მდგომარეობამდე კარი არაუმცირეს 1.5 წამში გადავა.
- ცეცხლმედეგი კარისგან განსხვავებული კარის მიწოლით ან გამოწევით გაღებისათვის საჭირო ძალა შესაბამისობაში

იქნება შემდეგთან:

1. შენობაში განთავსებული ანჯამიანი კარი: არაუმეტეს 22.2 ნიუტონი.

- კარებების ცეცხლმედეგობა მითითებულია ხანძარსაწინააღმდეგო გეგმებზე.
- კარებების გაღების მიმართულება მითითებულია გეგმებზე.
- კერის ზღურბლი მითითბულია გეგმებზე
- არცერთი კარის სუფთა სიმაღლე არ იქნება 2,05 მეტრზე

მისამართი: დ. ბაქრაძე, № 6		შპს MR	მისამართი: ქალაქი თბილისი, სოფელი დიდი ლილო ს/კ 01.81.08.339.348			
დირექტორი		მ. როსტომაული	პროექტის სახელწოდება: ლითონის ნაკეთობების საამქრო			
არქიტექტორი		მ. როსტომაული	ნახაზის სახელწოდება: კარების დეტალიზაცია			
დამკვეთი		მ. ნაჭყებია ლ. კიკაჩეიშვილი	ფურცელი	რაოდენობა	მასშტაბი მ. 1:50	თარიღი 2023 წ.

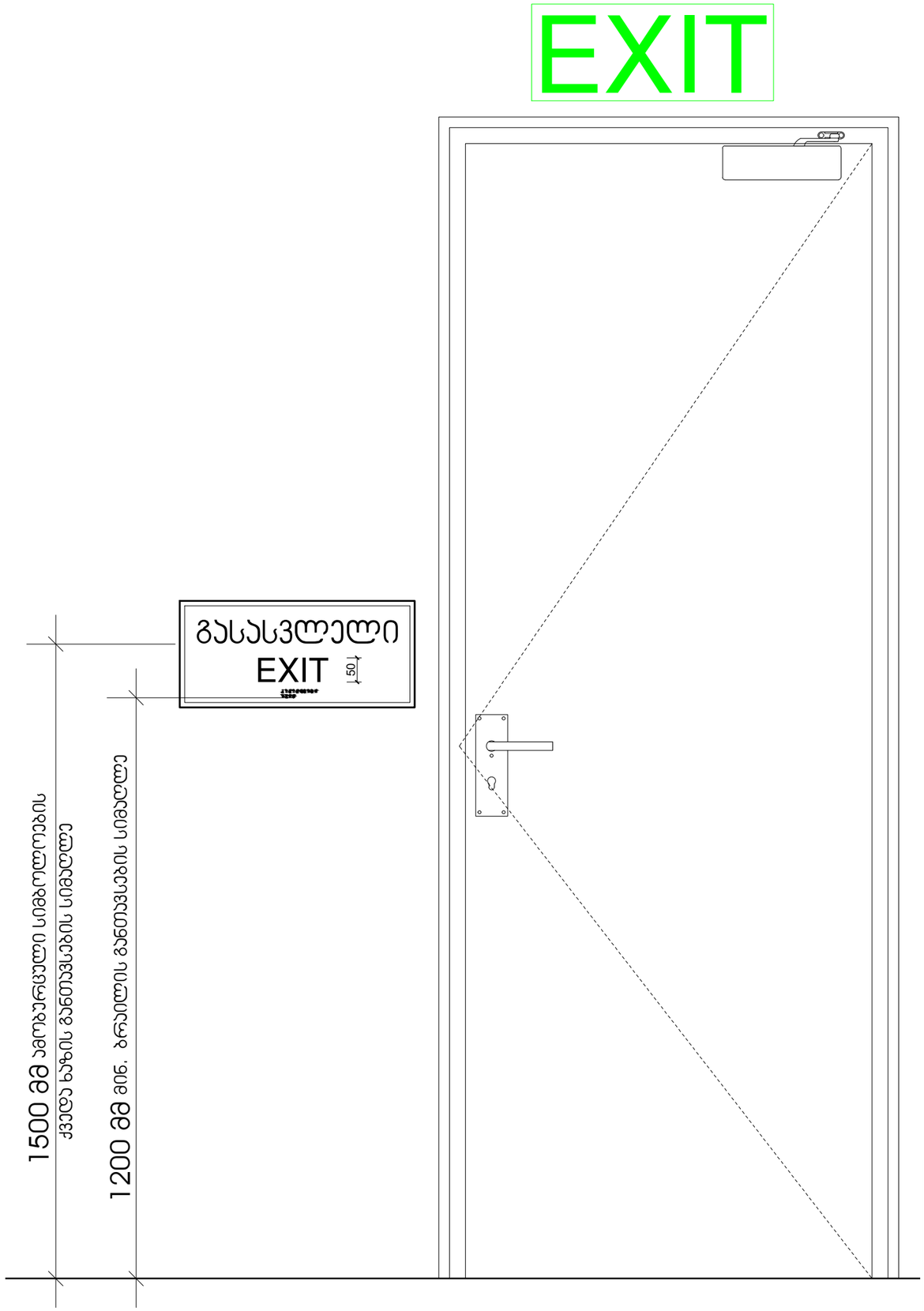

ნიშანი ამოგვრეცული სიმბოლოებით და ბრაილით გზა-ჯიბის შესასვლელთან და გარეთ გამავალ ყველა კართან

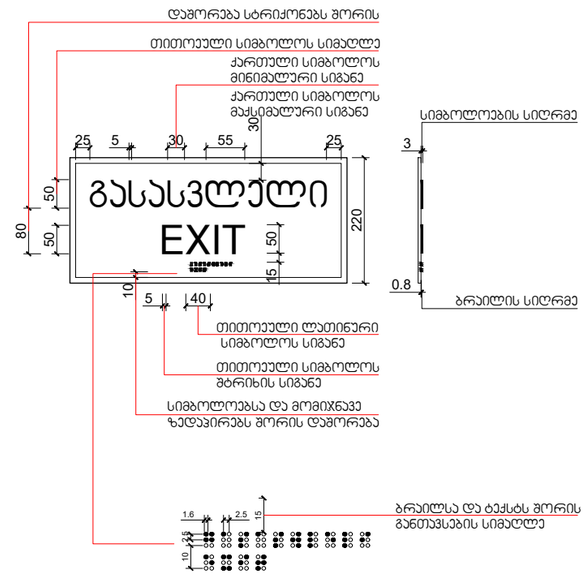

გასასვლელის განათებული ნიშანი

მ. 1:5

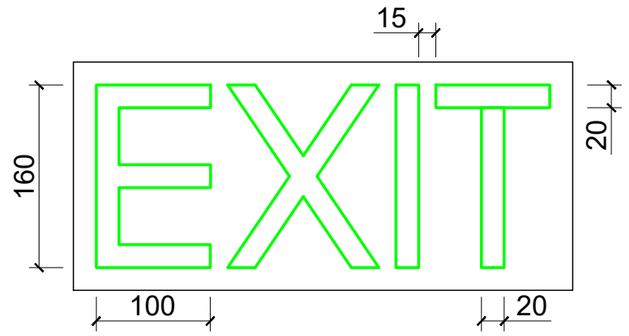

მისამართი: დ. ბაქრაძე, № 6		შპს MR	მისამართი: ქალაქი თბილისი, სოფელი დიდი ლილო ს/კ 01.81.08.339.348
დირექტორი		მ. როსტომაული	პროექტის სახელწოდება: ლითონის ნაკეთობების საამძრო
არქიტექტორი		მ. როსტომაული	ნახაზის სახელწოდება: ნიშნები და მათი განთავსების ადგილები
დამკვეთი		მ. ნაჭყებია ლ. კიკაჩეიშვილი	შურცელი / რაოდენობა / მასშტაბი მ. 1:10 / თარიღი 2023 წ.

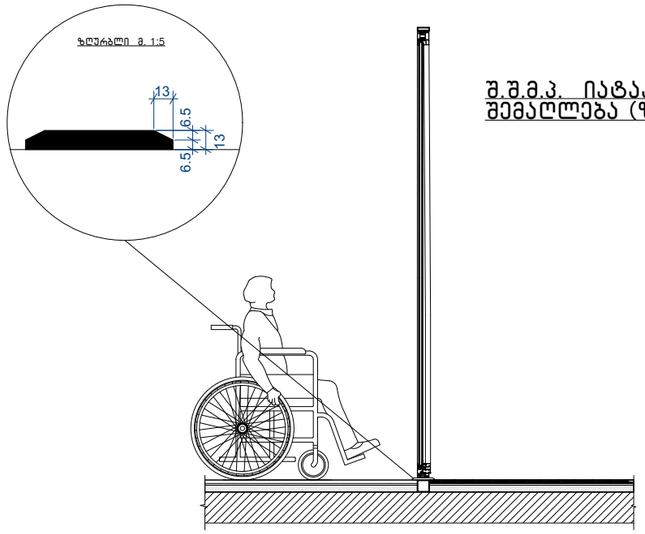

შ.შ.მ.პ. იატაკის შვეული შემაღლება (ზღურბლი)

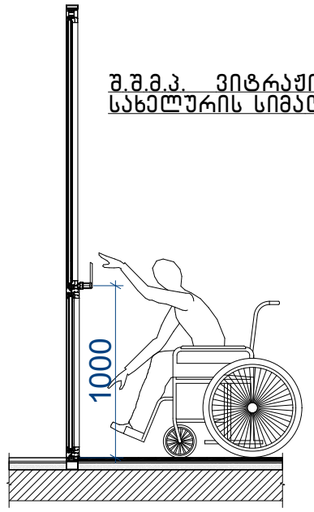

შ.შ.მ.პ. ვიტრაჟის სახელურის სიმაღლე

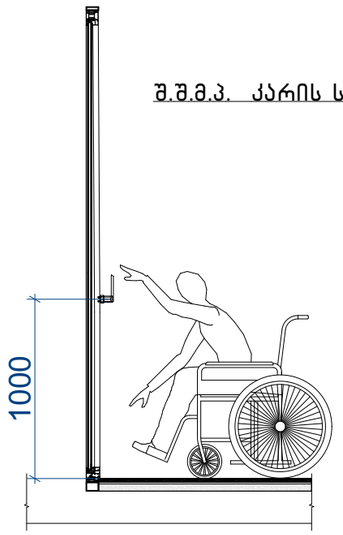

შ.შ.მ.პ. კარის სახელურის სიმაღლე

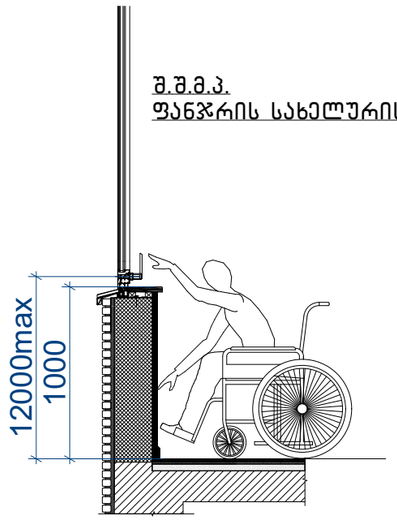

შ.შ.მ.პ.
ფანჯრის სახელურის სიმაღლე

შენიშვნა:

- იტაკის ზედაპირები მოეწყობა ისე, რომ იქნება მდგრადი, მყარი და არასრიალა 302 ქვეთავის შესაბამისად
- იატაკის ზედაპიზე დონის შეცვა უნდა მოხდეს 303-ე ქვეთავის შესაბამისად.
- როდესაც ელემენტის ქვემოთ არსებული სივრცე მიჩნეულია ელემენტთან მდებარე იატაკის თავისუფალი სივრცის, ელემენტთან არსებული თავისუფალი სივრცის ან მოსატრიალებელი სივრცის ნაწილად, სივრცე უნდა შეესაბამებოდეს 306-ე ქვეთავს. ელემენტის ქვემოთ დასაშვებია დამატებითი სივრცე მუხლის სიმაღლემდე და ფეხის ფალანგისთვის.
- მიწვდომის დიაპაზონი უნდა შეესაბამებოდეს 308-ე ქვეთავს.

მისამართი: დ. ბაქრაძე, № 6		შპს MR	მისამართი: ქალაქი თბილისი, სოფელი დიდი ლილო ს/კ 01.81.08.339.348			
დირექტორი		მ. როსტომაული	პროექტის სახელწოდება: ლითონის ნაკეთობების საამძრო			
არქიტექტორი		მ. როსტომაული	ნახაზის სახელწოდება: შ.შ.მ.პ სივრცეები			
დამკვეთი		მ. ნაჭყებია ლ. კიკაჩეიშვილი	ფურცელი	რაოდენობა	მასშტაბი მ. 1:--	თარიღი 2023 წ.

ნიშანი განთავსდება
გზა-ჯიხის საზღვრებში ჯარის მომიჯნავედ

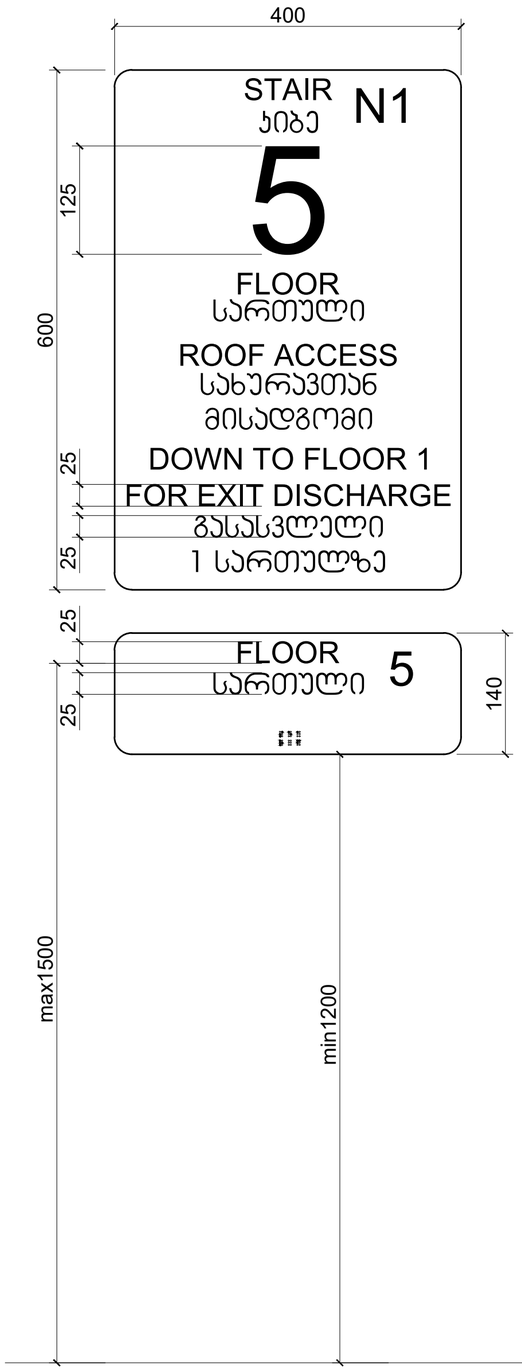

ნიშანი განთავსდება
გზა-ჯიხის საზღვრებში ჯარის მომიჯნავედ

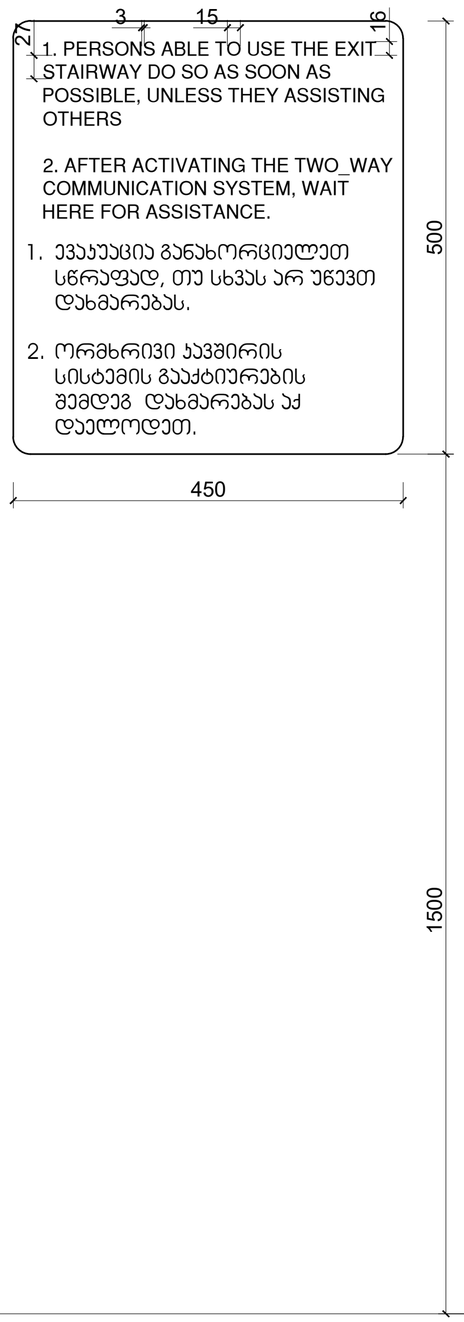

ნიშანი განთავსდება
გარე მისაწვდომ ავტოსადგომთან

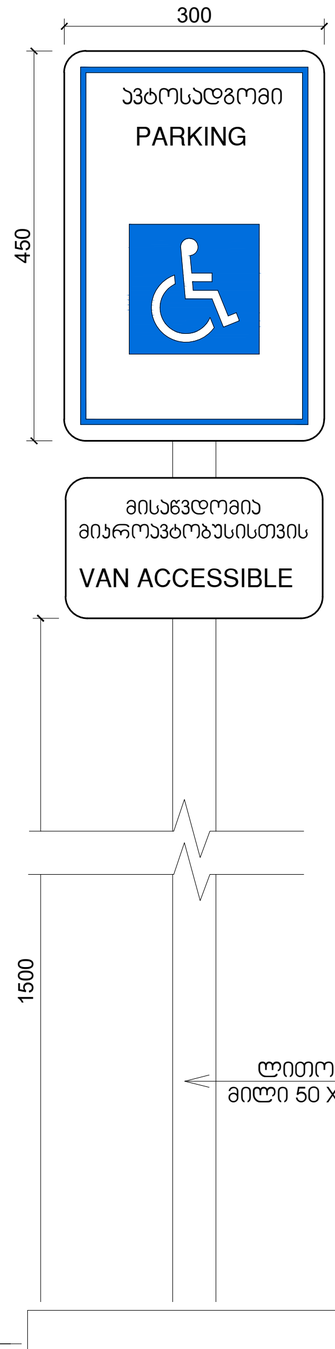

ნიშანი განთავსდება
შიგა მისაწვდომ ავტოსადგომთან

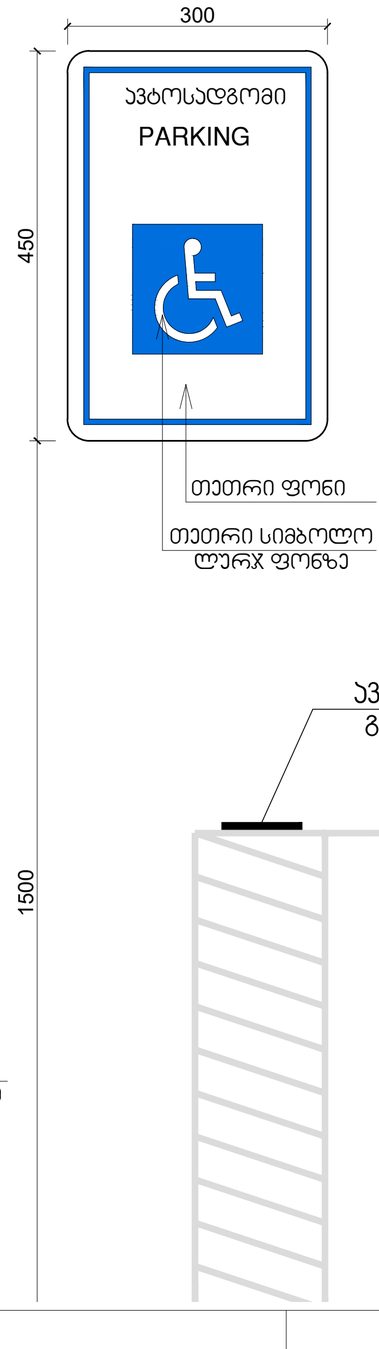

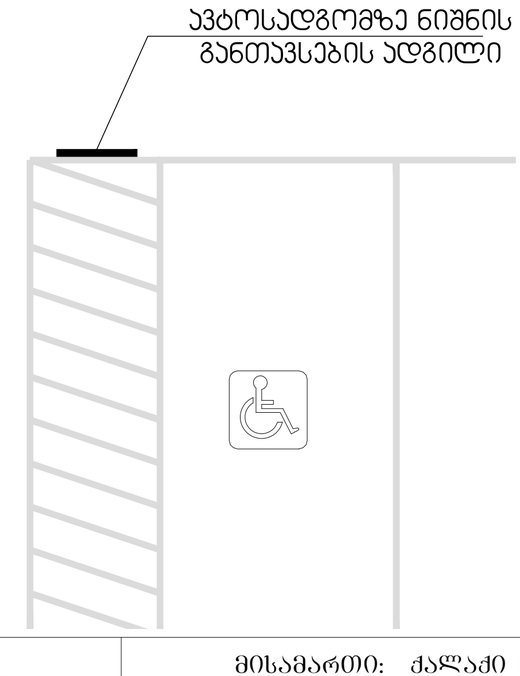

მისამართი: დ. ბაქრაძე, № 6	შპს MR	მისამართი: ქალაქი თბილისი, სოფელი დიდი ლილო ს/კ 01.81.08.339.348	
დირექტორი	მ. როსტომაული	პროექტის სახელწოდება:	ლითონის ნაკეთობების საამქრო
არქიტექტორი	მ. როსტომაული	ნახაზის სახელწოდება:	საპროექტო ტერიტორიაზე, მისაწვდომი ავტოსადგომის მოწყობა და ნიშნები განთავსების ადგილები
დამკვეთი	მ. ნაჭყებია ლ. კიკაჩეიშვილი	ფურცელი	რაოდენობა / მასშტაბი: მ. 1:10 / თარიღი: 2023 წ.

პანდუსების დეტალიზაცია მ. 1:50
მისაწვდომი პანდუსი

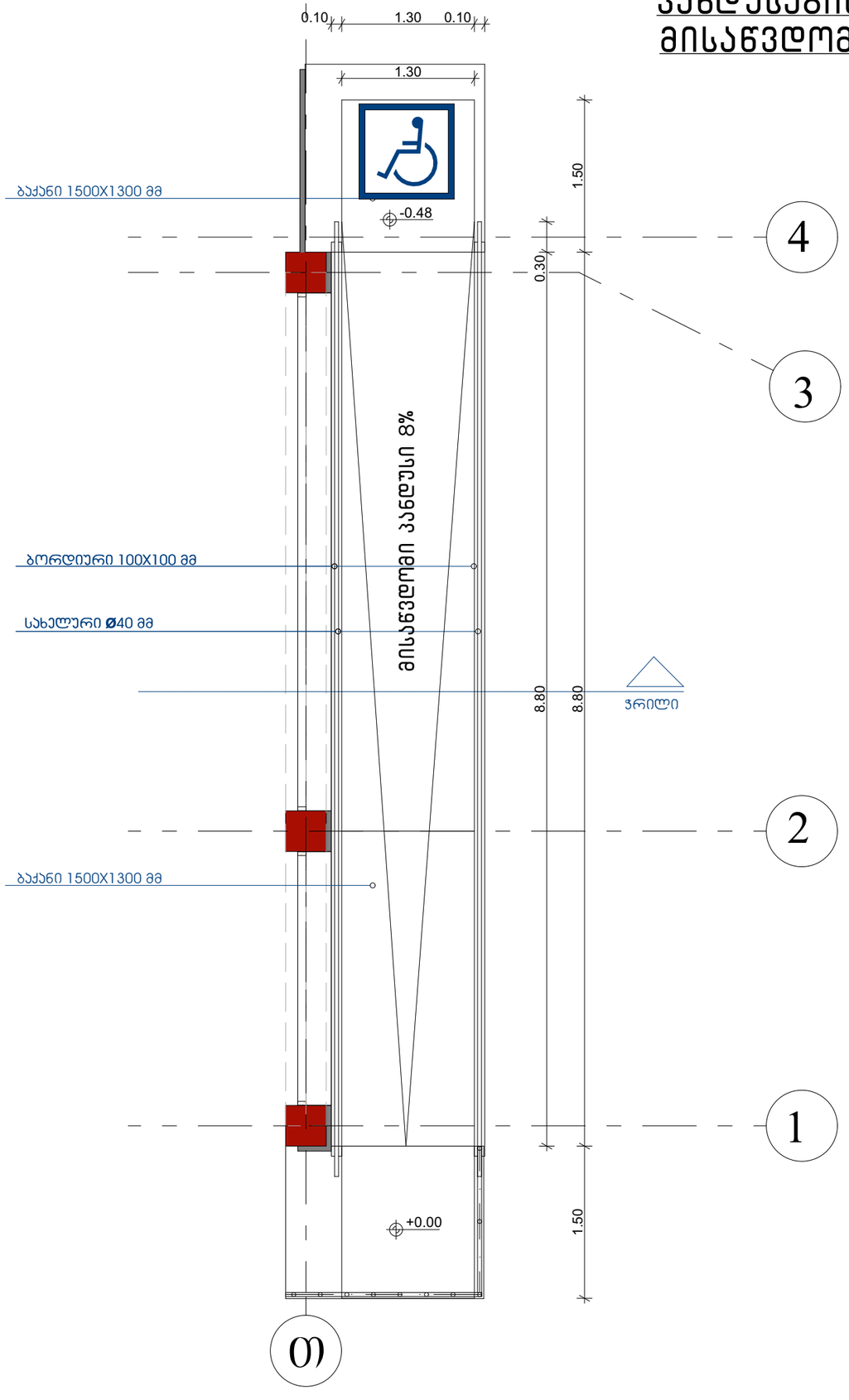

ფასადი

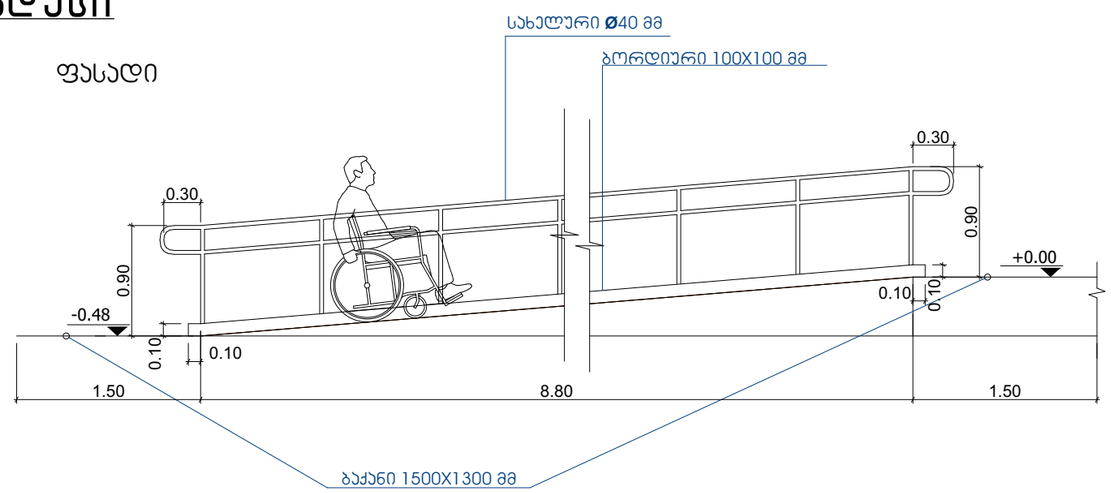

ჭრილი

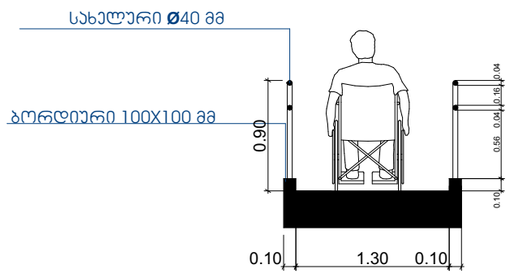

შენიშვნები:

* პანდუსების და ბაქნების ზედაპირი იქნება მდგრადი, მყარი და არასრიალა.
*ზოგადი. პანდუსები, რომლებიც მისაწვდომი სვლაგეზების ნაწილია, უნდა შეესაბამებოდეს 405-ე ქვეთავს
*დახრა. პანდუსის ქანობი არ უნდა იყოს 1:12-ზე მეტად დახრილი.
*გვერდითი დახრა. ქანობი, რომელიც იზომება პანდუსის სავალი მიმართულების პერპენდიკულარულად, არ უნდა აღემატებოდეს 1:48-ს.
*იატაკის ზედაპირები. პანდუსის ზედაპირები უნდა შეესაბამებოდეს 302-ე ქვეთავს.
*თავისუფალი სიგანე. პანდუსის თავისუფალი სიგანე უნდა იყოს არაუმცირეს 900 მმ. სადაც პანდუსის სვლაზე მოწყობილია სახელურები, თავისუფალი სიგანე უნდა გაიზომოს სახელურებს შორის.
*ბაქნები. თითოეული პანდუსის თავსა და ბოლოში უნდა იყოს ბაქნები. ბაქნები უნდა შეესაბამებოდეს 405.7 ქვეთავს.
*სახელურები. 150 მმ-ზე მეტად ამაღლებულ პანდუსებს უნდა ჰქონდეს 505-ე ქვეთავის შესაბამისი სახელურები.
* სახელურები და ნებისმიერი კედელი ან მათ მომიჯნავედ მდებარე სხვა ზედაპირი არ შეიცავს ბასრ ან უხეშ ელემენტებს.
*შენობის გარეთ მდებარე პანდუსები ისე დაგეგმარდება, რომ სავალ ზედაპირზე წყალი არ დაგროვდება.
* გამაფრთხილებლებს უნდა ჰქონდეს თავწაკვეთილი გუმბათის ფორმა და უნდა შეესაბამებოდეს შემდეგ მოთხოვნებს:
* თავწაკვეთილი გუმბათები კვადრატული ბადის სახით უნდა იყოს დალაგებული.
*თავწაკვეთილი გუმთათების ფუძის დიამეტრი უნდა იყოს,არაუმცირეს 23 მმ და, არაუმეტეს, 36 მმ, ხოლო წვეროს დიამეტრი ფუძი დიამეტრის, არაუმცირეს 50% და,არაუმეტეს, 65%.
* თავწაკვეთილი გუმბათების სიმაღლე უნდა იყოს 5,0 მმ.
* თავწაკვეთილი გუმბათების ცენტრიდან ცენტრამდე დაშორება უნდა იყოს, არაუმცირეს, 40 მმ და, არაუმეტეს, 60 მმ, ხოლო ფუძიდან ფუძემდე დაშორება, არაუმცირეს, 16,5 მმ დაფაზე ყველაზე ახლოს მდებარე გუმბათებს შორის გაზომვისას.
* თავწაკვეთილი გუმბათები კვადრატული ბადის სახით უნდა იყოს დალაგებული.

მისამართი: დ. ბაქრაძე, № 6		შპს **MR**	მისამართი: ქალაქი თბილისი, სოფელი დიდი ლილო ს/კ 01.81.08.339.348			
დირექტორი		მ. როსტომაული	პროექტის სახელწოდება: ლითონის ნაკეთობების საამქრო			
არქიტექტორი		მ. როსტომაული	ნახაზის სახელწოდება: მისაწვდომი პანდუსის დეტალიზაცია			
დამკვეთი		მ. ნაჭყებია ლ. კიკაჩეიშვილი	ფურცელი	რაოდენობა	მასშტაბი მ: 1.50	თარიღი 2025 წ.

ბორდიურის პანდუსი მ.1:25

გარე ტერიტორიის მოწყობის დროს გათვალისწინებული
იქნას ბორდიულის პანდუსების სწორად მოწყობის ნორმები.

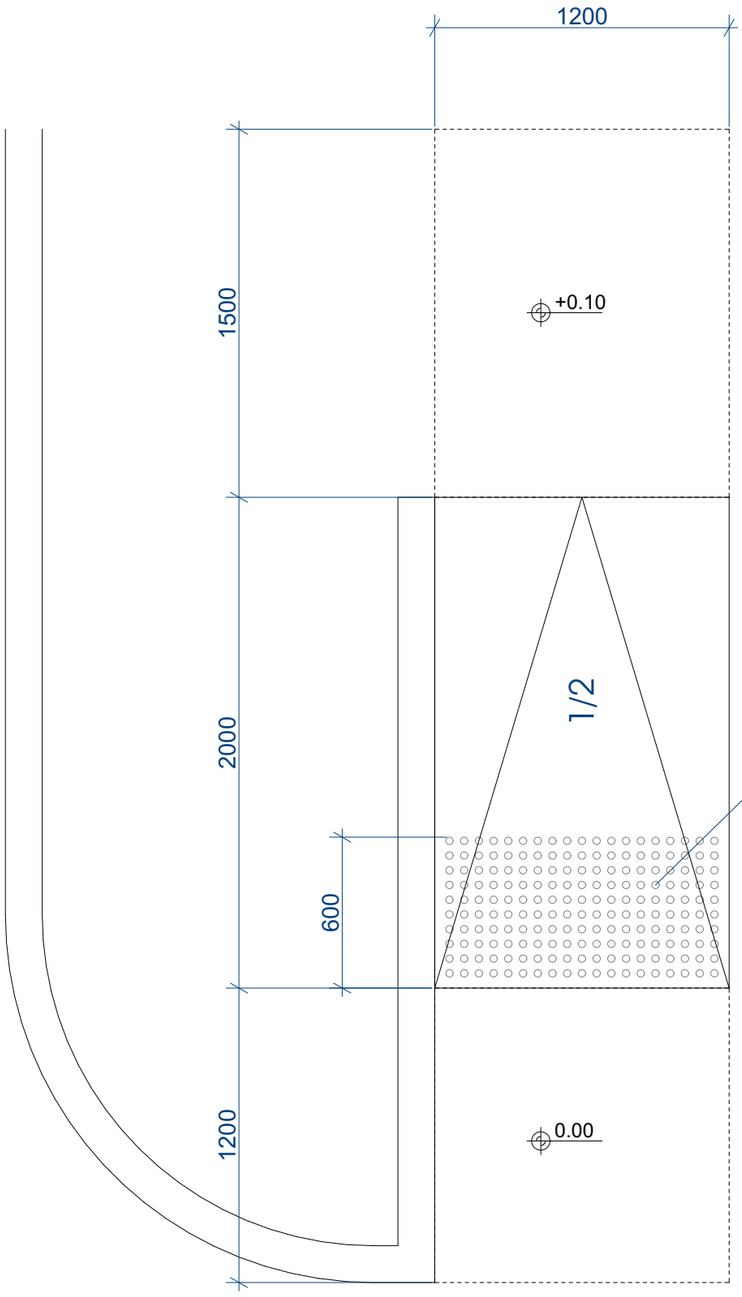

ამოცნობადი გამაფრთხილებელის დეტალიზაცია

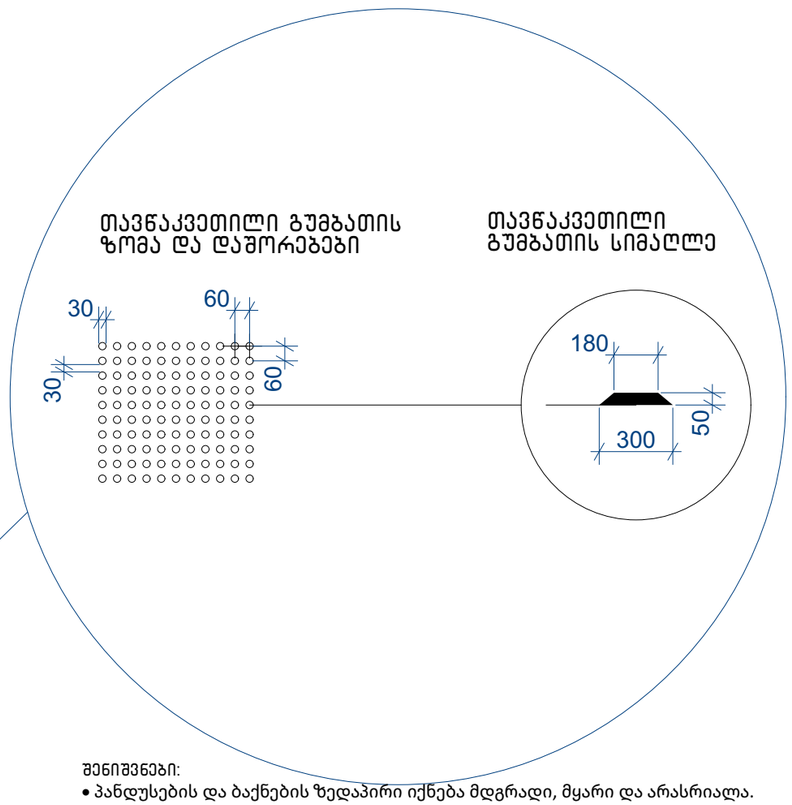

შენიშვნები:

- პანდუსების და ბაქნების ზედაპირი იქნება მდგრადი, მყარი და არასრიალა.
- პანდუსების სახელურები არ იტრიალებს მათი ბუდეების საზღვრებში.
- სახელურები და ნებისმიერი კედელი ან მათ მომიჯნავედ მდებარე სხვა ზედაპირი არ შეიცავს ბასრ ან უხეშ ელემენტებს.
- შენობის გარეთ მდებარე პანდუსები ისე დაგეგმარდება, რომ სავალ ზედაპირზე წყალი არ დაგროვდება.
- პანდუსის და ბაქნების განივი კვეთის დახრა არ აღემატება 1/48-ს. ამოცნობადი გამაფრთხილებლების ზედაპირები ვიზუალურად უნდა განსხვავდებოდეს მომიჯნავე ზედაპირებისგან და უნდა იყოს ღია ფერზე მუქი ან მუქ ფერზე ღია.
- გამაფრთხილებლებს უნდა ჰქონდეს თავწაკვეთილი გუმბათის ფორმა და უნდა შეესაბამებოდეს შემდეგ მოთხოვნებს:
- თავწაკვეთილი გუმბათები კვადრატული ბადის სახით უნდა იყოს დალაგებული.
- თავწაკვეთილი გუმთათების ფუძის დიამეტრი უნდა იყოს,არაუმცირეს 23 მმ და, არაუმეტეს, 36 მმ, ხოლო წვეროს დიამეტრი ფუძი დიამეტრის, არაუმცირეს 50% და,არაუმეტეს, 65%.
- თავწაკვეთილი გუმბათების სიმაღლე უნდა იყოს 5,0 მმ.
- თავწაკვეთილი გუმბათების ცენტრიდან ცენტრამდე დაშორება უნდა იყოს, არაუმცირეს, 40 მმ და, არაუმეტეს, 60 მმ, ხოლო ფუძიდან ფუძემდე დაშორება, არაუმცირეს, 16,5 მმ დაფაზე ყველაზე ახლოს მდებარე გუმბათებს შორის გაზომვისას.
- თავწაკვეთილი გუმბათები კვადრატული ბადის სახით უნდა იყოს დალაგებული.

მისამართი: დ. ბაქრაძე, № 6	შპს MR		მისამართი: ქალაქი თბილისი, სოფელი დიდი ლილო ს/კ 01.81.08.339.348
დირექტორი		მ. როსტომაული	პროექტის სახელწოდება: ლითონის ნაკეთობების საამქრო
არქიტექტორი		მ. როსტომაული	ნახაზის სახელწოდება: ბორდიულის პანდუსი
დამკვეთი		მ. ნაჭყებია ლ. კიკაჩეიშვილი	ფურცელი / რაოდენობა / მასშტაბი მ. 1:25 / თარიღი 2023 წ.


Georgia
IDENTITY CARD
მოქალაქის პირადობის მოწმობა
საქართველო
GEO
სახელი / FIRST NAME
თამარ
TAMAR
გვარი / LAST NAME
ჯინჭარაძე
JINCHARADZE
მოქ. / CIT
GEO
სქესი / SEX
მდ / F
პირადი No / PERSONAL No
01003009688
დაბადების თარიღი
DATE OF BIRTH
27.01.1982
მოქმედების ვადა
DATE OF EXPIRY
04.09.2024
ხელმოწერა
SIGNATURE

GEORGIAN TECHNICAL UNIVERSITY

DIPLOMA

STU N 000511

This is to certify that Mr./Ms. Tamar Jincharadze was enrolled in 2000 and in 2005 completed Georgian Technical University the full study programme of the Faculty of Architecture with a major in Architecture

By the decision of the Qualification Commission 11.30. 2005 (Month, Day, Year) was awarded an Academic Degree of Certified Specialist and the qualification of Architect

Seal

Rector R. Khurodze

Dean

City Tbilisi

Registration No 00601

საქართველოს ტექნიკური უნივერსიტეტი

დიპლომი

STU N 000511

მოქალაქე თამარ ჯინჭარაძე რომელიც 2000 წელს ჩაირიცხა და 2005 წელს დაამთავრა საქართველოს ტექნიკური უნივერსიტეტის არქიტექტურის ფაკულტეტის დიპლომირებული სპეციალისტის სრული კურსი არქიტექტურის სპეციალობით

საკვალიფიკაციო კომისიის 2005 30. 11 (წელი, რიცხვი, თვე) გადაწყვეტილებით თამარ ჯინჭარაძეს მიენიჭა დიპლომირებული სპეციალისტის აკადემიური ხარისხი და არქიტექტორის კვალიფიკაცია

ბ.ა.

რექტორი

დეკანი

ქ. თბილისი

სარეგისტრაციო № 00601

თბ. ზ.საკანდელიძის ქ.3
ტ- (99532) 2915257
Email: info@artstudio.ge

არტსტუდიო პროექტი

3. Z.Sakandelidze st, Tbilisi
Tel (99532) 2915257
Email: <info@artstudio.ge>

02.02.2022

ც ნ ო ბ ა

ეძლევა მოქალაქე თამარ ჯინჭარაძეს (პირადი №01003009688) მასზედ, რომ 2005-2009 წლებში ის მუშაობდა შპს "არტსტუდიო-პროექტში" (ს/ნ 204489393) არქიტექტორის თანამდებობაზე.

ცნობა ეძლევა დანიშნულების ადგილზე წარსადგენად.

ირენე სკალვინი

შპს "არტსტუდიო-პროექტი"-ს დირექტორი

Industrial
Construction
Engineering
Solutions

08.02.2022 წ.

ც ნ ო ბ ა

ცნობა ეძლევა ჯინჭარაძე თამარს (პირადი #01003009688), რომ იგი ნამდვილად მუშაობდა შპს "აი-სი-ი-ეს" ICES -ში (ს/ნ 236 094 677) არქიტექტორის თანამდებობაზე 2009 წლის 11 ნოემბრიდან 2017 წლის 1 აპრილამდე.

შპს აი-სი-ი-ეს ICES-ის
დირექტორი: /ლევან მეხრიშვილი/

Phone/Fax (995 32) 240 00 60
E-mail: info@ices.ge
www.ices.ge

03.02.2022

ცნობა

ეძლევა თამარ ჯინჭარაძეს (პ.ნ. 01003009688) მასზედ, რომ იგი 2016-2018 წლებში მუშაობდა შპს ,,ეკოჰაუსში“ (ს.კ.**400154104**) არქიტექტორის თანამდებობაზე.

ცნობა ეძლევა დანიშნულების ადგილზე წარსადგენად.

დირექტორი დავით მორჩილაძე

HUALING GROUP

JSC Hualing International Special Economic Zone
Hualing Tbilisi Sea Plaza, 5th floor, adjacent to Varketili IV m/d, Tbilisi 0190, Georgia

ს.ს Hualing International Special Economic Zone
ჰუალინგი თბილისის ზღვის პლაზა, V სართული, ვარკეთილის IV მ/რ-ის მიმდებარედ, თბილისი 1090 საქართველო

ც ნ ო ბ ა

№ 1

14 თებერვალი, 2022

ეძლევა **თამარ ჯინჭარაძეს** (პ/ნ 01003009688) მასზედ, რომ იგი 2019 წლის 18 მარტიდან 2020 წლის 18 ივნისამდე ნამდვილად მუშაობდა სს „HUALING INTERNATIONAL SPECIAL ECONOMIC ZONE–ში არქიტექტორის თანამდებობაზე .

ცნობა ეძლევა საჭიროებისამებრ წარსადგენად.

ადამიანური რესურსების მენეჯერი

ხათუნა ჩხაიძე