ქ.თბილისში, ქეთევან წამებულის გამზირი.
(ს.კ. 01.17.13.037.024)

"მრავალფუნქციური კომპლექსი"

კონსტრუქციული ნაწილი

თბილისი 2025 წ.

ქ.თბილისში, ქეთევან წამებულის გამზირი.
(ს.კ. 01.17.13.037.024)

"მრავალფუნქციური კომპლექსი"

კონსტრუქციული ნაწილი

პრ.მთ.არქიტექტორი		გ.ქიტესაშვილი
არქიტექტორი		გ.ჯანიაშვილი
კონსტრუქტორი	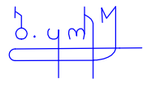	გ.ყოგიაშვილი

თბილისი 2025 წ.

ნახაზების ჩამონათვალი 1

ნახაზის ნომერი	დასახელება
ნ.ჩ.1	ნახაზების ჩამონათვალი 1;
ნ.ჩ.2	ნახაზების ჩამონათვალი 2;
ნ.ჩ.3	ნახაზების ჩამონათვალი 3;
ზ.ბ.	განმარტებითი ბარათი;
	შენობის საძალიბე ნახაზები:
კ-1-01	შენობის ქვაბულის გეგმა;
კ-1-02	შენობის გეგმა -3.300 ნიშნულზე;
კ-1-03	შენობის გეგმა -0.700 და ±0.000 ნიშნულზე;
კ-1-04	შენობის გეგმა +3.400 ნიშნულზე;
კ-1-05	შენობის გეგმა +6.800 ნიშნულზე;
კ-1-06	შენობის გეგმა +10.000/+13.200/+16.400 ნიშნულზე;
კ-1-07	შენობის გეგმა +19.400 ნიშნულზე;
კ-1-08	შენობის გეგმა +22.800 და +26.000 ნიშნულზე;
კ-1-09	შენობის გეგმა +29.200 ნიშნულზე;
კ-1-10	შენობის გეგმა +32.400 და +35.600 ნიშნულზე;
კ-1-11	შენობის გეგმა +38.800 ნიშნულზე;
კ-1-12	შენობის გეგმა +41.500 ნიშნულზე;
	საძირკველი:
კ-2-01	ლიფტის თანაორმო 1, ლიფტის თანაორმო 2,
კ-2-02	საძალიბე ჭრილი 1-1 ; საძალიბე ჭრილი 1-1;
კ-2-03	ლიფტის თანაორმო 1,2; არმირების ჭრილები 1-1/2-2.
კ-2-04	ლიფტის თანაორმო 3,
კ-2-05	საძირკვლის ფილის ძირითადი არმირების გეგმა -3.300 ნიშნულზე;
კ-2-06	საძირკვლის ფილის ქვედა შრის არმირების გაძლიერების გეგმა -3.300 ნიშნულზე X ღერძის გასწვრივ;
კ-2-07	საძირკვლის ფილის ქვედა შრის არმირების გაძლიერების გეგმა -3.300 ნიშნულზე Y ღერძის გასწვრივ;
კ-2-08	საძირკვლის ფილის ზედა შრის არმირების გაძლიერების გეგმა -3.300 ნიშნულზე X ღერძის გასწვრივ;
კ-2-09	საძირკვლის ფილის ზედა შრის არმირების გაძლიერების გეგმა -3.300 ნიშნულზე Y ღერძის გასწვრივ;
კ-2-10	საძირკვლის ფილის განივი არმირების გეგმა;
კ-2-11	საძირკვლის ფილის არმირების ჭრილები 1;
	საძირკვლის ფილის არმირების ჭრილები 2;
კ-2-12	საძირკვლის ფილის არმირების ჭრილები 3;
კ-2-13	საძირკვლის ფილის არმირების ჭრილები 4;
კ-2-14	საძირკვლის ფილის არმატურის კოზიციები 1;
კ-2-15	მასალების ამოკრება საძირკვლის ფილაზე;
კ-2-16	სვეტების და კედლის არმატურის ნაშვერების მარკირების გეგმა;
კ-2-17	სვეტის არმატურის ნაშვერის დეტალი 1;2;3;4.
კ-2-18	კედლის არმატურის ნაშვერის დეტალი 5;6.
	კედლის არმატურის ნაშვერის დეტალი A;A1.
კ-2-19	მასალების ამოკრება სვეტების და კედლების არმატურის ნაშვერებზე;
	სვეტები და კედლები:
კ-3-01	სვეტების მარკირების გეგმა -3.300 ნიშნულზე;
	რ.ბ კედლების არმირების ჭრილების დატანა;
კ-3-02	სვეტი 1 -3.30 ნიშნულზე;
კ-3-03	სვეტი 1/1 -3.300 ნიშნულზე;
კ-3-05	სვეტი 2 -3.300 ნიშნულზე;
კ-3-06	სვეტი 2/1 -3.300 ნიშნულზე;
კ-3-07	სვეტი 3 -3.300 ნიშნულზე;
კ-3-08	სვეტი 4 -3.300 ნიშნულზე;
კ-3-09	სვეტი 4/1 -3.300 ნიშნულზე;
კ-3-10	სვეტი 5 -3.300 ნიშნულზე;
კ-3-11	სვეტი 6 -3.300 ნიშნულზე;
კ-3-12	სვეტი 7 -3.300 ნიშნულზე;
კ-3-13	სვეტი 8 -3.300 ნიშნულზე;
კ-3-14	სვეტი 9 -3.300 ნიშნულზე;
კ-3-15	სვეტი 9/1 -3.300 ნიშნულზე;
კ-3-16	სვეტი 10 -3.300 ნიშნულზე;
კ-3-17	სვეტი 11 -3.300 ნიშნულზე;
კ-3-18	სვეტი 12 -3.300 ნიშნულზე;
კ-3-19	სვეტი 13 -3.300 ნიშნულზე;
კ-3-20	სვეტი 14 -3.300 ნიშნულზე;
კ-3-21	სვეტი 15 -3.300 ნიშნულზე;
კ-3-22	სვეტი 16 -3.300 ნიშნულზე;
კ-3-23	სვეტი 17 -3.300 ნიშნულზე;
კ-3-24	სვეტი 18 -3.300 ნიშნულზე;
კ-3-25	კედლის ჭრილი 1-1/1'-1'/2-2/2'-2'/3-3 -3.300 ნიშნულზე;
კ-3-26	კედლის ჭრილი 4-4/4'-4'/4''-4''/5-5 -3.300 ნიშნულზე;
კ-3-27	კედლის ჭრილი 6-6/7-7/8-8/9-9 -3.300 ნიშნულზე;
კ-3-28	კედლის ჭრილი 10-10/11-11/12-12/13-13/14-14 -3.300 ნიშნულზე;
კ-3-29	კედლის ჭრილი 15-15/16-16/17-17/17'-17/18-18 -3.300 ნიშნულზე;
კ-3-30	კედლის შეერთების და დაბოლოების დეტალები; მასალის ხარჯი კედლებზე;
კ-3-31	სვეტების და პილონების მარკირების გეგმა -0.700 და ±0.000 ნიშნულზე;
	რ.ბ კედლების არმირების ჭრილების დატანა;
კ-3-32	სვეტი 1 ±0.000 ნიშნულზე;
კ-3-33	სვეტი 2 -0.700 ნიშნულზე;
კ-3-34	სვეტი 3 ±0.000 ნიშნულზე;
კ-3-35	სვეტი 4 ±0.000 ნიშნულზე;
კ-3-36	სვეტი 5 ±0.000 ნიშნულზე;
კ-3-37	სვეტი 6 -0.700 ნიშნულზე;
კ-3-38	სვეტი 7 ±0.000 ნიშნულზე;
კ-3-39	სვეტი 8 -0.700 ნიშნულზე;
კ-3-40	კედლის ჭრილი 1-1 /2-2/ 3-3/4-4 ±0.000 ნიშნულზე;
კ-3-41	კედლის ჭრილი 5-5/6-6/7-7/8-8 -0.700 ნიშნულზე;
კ-3-42	კედლის ჭრილი 9-9/10-10/11-11 -0.700 და ±0.000 ნიშნულზე;
კ-3-43	კედლის შეერთების და დაბოლოების დეტალები; მასალის ხარჯი კედლებზე; სვეტების და პილონების მარკირების გეგმა +3.400 ნიშნულზე;
კ-3-44	რ.ბ კედლების არმირების ჭრილების დატანა;
კ-3-45	სვეტი 1 +3.400 ნიშნულზე;
კ-3-46	სვეტი 2 +3.400 ნიშნულზე;
კ-3-47	სვეტი 3 +3.400 ნიშნულზე;
კ-3-48	სვეტი 4 +3.400 ნიშნულზე;
კ-3-49	კედლის ჭრილი 1-1/2-2/3-3/4-4 +3.400 ნიშნულზე;
კ-3-50	კედლის ჭრილი 5-5/6-6/7-7/8-8 +3.400 ნიშნულზე;
კ-3-51	კედლის შეერთების და დაბოლოების დეტალები; მასალის ხარჯი კედლებზე; სვეტებისმარკირების გეგმა +6.800 ნიშნულზე;
კ-3-52	რ.ბ კედლების არმირების ჭრილების დატანა;
კ-3-53	სვეტი 1 +6.800 ნიშნულზე;
კ-3-54	სვეტი 2 +6.800 ნიშნულზე;
კ-3-55	კედლის ჭრილი 1-1/2-2/3-3/4-4/5-5 +6.800 ნიშნულზე;
კ-3-56	კედლის შეერთების და დაბოლოების დეტალები; მასალის ხარჯი კედლებზე;
კ-3-57	სვეტების მარკირების გეგმა +10.000 და 13.200 ნიშნულზე;
	რ.ბ კედლების არმირების ჭრილების დატანა;
კ-3-58	სვეტი 1 +10.000 და 13.200 ნიშნულზე;
კ-3-59	სვეტი 2 +10.000 და 13.200 ნიშნულზე;
კ-3-60	კედლის ჭრილი 1-1/2-2/3-3/4-4/5-5 +10.000 და 13.200 ნიშნულზე;
კ-3-61	კედლის შეერთების და დაბოლოების დეტალები; მასალის ხარჯი კედლებზე;
კ-3-62	სვეტების მარკირების გეგმა +16.400 ნიშნულზე;
	რ.ბ კედლების არმირების ჭრილების დატანა;
კ-3-63	სვეტი 1 +16.400 ნიშნულზე;
კ-3-64	სვეტი 2 +16.400 ნიშნულზე;
კ-3-65	კედლის ჭრილი 1-1/2-2/3-3/4-4/5-5 +16.400 ნიშნულზე;
კ-3-66	კედლის შეერთების და დაბოლოების დეტალები; მასალის ხარჯი კედლებზე;
კ-3-67	სვეტების მარკირების გეგმა +19.600 და 22.800 ნიშნულზე;
	რ.ბ კედლების არმირების ჭრილების დატანა;
კ-3-68	სვეტი 1 +19.600 და 22.800 ნიშნულზე;
კ-3-69	სვეტი 2 +19.600 და 22.800 ნიშნულზე;
კ-3-70	კედლის ჭრილი 1-1/2-2/3-3/4-4/5-5 +19.600 და 22.800 ნიშნულზე;
კ-3-71	კედლის შეერთების და დაბოლოების დეტალები; მასალის ხარჯი კედლებზე;

მისამართი:
ქ.თბილისში, ჟეთევან წამებულის გამზირი.
(ს.კ. 01.17.13.037.024)

ობიექტი:
"მრავალფუნქციური კომპლექსი"

დამკვეთი:
შპს "საქართველო-ისრაელის ბიზნეს ჯგუფი"
ს/ნ: 206025692

სტადია:
მუშა პროექტი

ფურცლის დასახელება:
ნახაზების ჩამონათვალი 1;

მასშტაბი: ---	ფორმატი: A3

თანამდებობა	სახელი,გვარი	ხელმოწერა
მთ.არქიტექტორი	გ.ქიტესაშვილი	
არქიტექტორი	გ.ჯანიაშვილი	
კონსტრუქტორი	გ.ჟღენიაშვილი	

თარიღი	ფურცლის №	ფურც. რაოდ.
2025 წ	ნ.ჩ.1	---

ნახაზების ჩამონათვალი 2

ნახაზის ნომერი	დასახელება
კ-3-72	სვეტების მარკირების გეგმა +26.000 ნიშნულზე; რ.ბ კედლების არმირების ჭრილების დატანა;
კ-3-73	სვეტი 1 +26.000 ნიშნულზე;
კ-3-74	სვეტი 2 +26.000 ნიშნულზე;
კ-3-75	სვეტი 3 +26.000 ნიშნულზე;
კ-3-76	კედლის ჭრილი 1-1/2-2/3-3/4-4/5-5 +26.000 ნიშნულზე;
კ-3-77	კედლის შეერთების და დაბოლოების დეტალები; მასალის ხარჯი კედლებზე;
კ-3-78	სვეტების მარკირების გეგმა +29.200 ნიშნულზე; რ.ბ კედლების არმირების ჭრილების დატანა;
კ-3-79	სვეტი 1 +29.200 ნიშნულზე;
კ-3-80	სვეტი 2 +29.200 ნიშნულზე;
კ-3-81	სვეტი 3 +29.200 ნიშნულზე;
კ-3-82	კედლის ჭრილი 1-1/2-2/3-3/4-4/5-5 +29.200 ნიშნულზე;
კ-3-83	კედლის შეერთების და დაბოლოების დეტალები; მასალის ხარჯი კედლებზე;
კ-3-84	სვეტების მარკირების გეგმა +32.400 ნიშნულზე; რ.ბ კედლების არმირების ჭრილების დატანა;
კ-3-85	სვეტი 1 +32.400 ნიშნულზე;
კ-3-86	სვეტი 2 +32.400 ნიშნულზე;
კ-3-87	სვეტი 3 +32.400 ნიშნულზე;
კ-3-88	კედლის ჭრილი 1-1/2-2/3-3/4-4/5-5 +32.400 ნიშნულზე;
კ-3-89	კედლის შეერთების და დაბოლოების დეტალები; მასალის ხარჯი კედლებზე;
კ-3-90	სვეტების მარკირების გეგმა +35.600 ნიშნულზე; რ.ბ კედლების არმირების ჭრილების დატანა;
კ-3-91	სვეტი 1 +35.600 ნიშნულზე;
კ-3-92	სვეტი 2 +35.600 ნიშნულზე;
კ-3-93	კედლის ჭრილი 1-1/2-2/3-3/4-4/5-5 +35.600 ნიშნულზე;
კ-3-94	კედლის შეერთების და დაბოლოების დეტალები; მასალის ხარჯი კედლებზე;
კ-3-95	რ.ბ კედლების არმირების ჭრილების დატანა +38.800 ნიშნულზე;
კ-3-96	კედლის ჭრილი 1-1/2-2 +38.800 ნიშნულზე;
	გადახურვის რიგელები:
კ-4-01	რიგელების არმირების გეგმა ±0.000 და -0.700 ნიშნულზე;
კ-4-02	რიგელების არმირების ჭრილი 1-1 ... 7-7; ±0.000 ნიშნულზე;
კ-4-03	რიგელების არმირების ჭრილი 8-8 ... 0-10; ±0.000 და -0.700 ნიშნულზე;
კ-4-04	რიგელების ძირითადი არმირების გეგმა +3.400 ნიშნულზე;
კ-4-05	რიგელების ზედა შრის დამატებითი არმირების გეგმა +3.400 ნიშნულზე;
კ-4-06	რიგელების არმირების ჭრილი 1-1/2-2/3-3/A-A/B-B +3.400 ნიშნულზე;
კ-4-07	რიგელების ძირითადი არმირების გეგმა +6.800 ნიშნულზე;
კ-4-08	რიგელების ზედა შრის დამატებითი არმირების გეგმა +6.800 ნიშნულზე;
კ-4-09	რიგელების არმირების ჭრილი 1-1/2-2/3-3/4-4/A-A/B-B/C-C +6.800 ნიშნულზე;
კ-4-10	რიგელების ძირითადი არმირების გეგმა 10.00/13.200/16.400/19.600 ნიშნულზე;
კ-4-11	რიგელების ქვედა შრის დამატებითი არმირების გეგმა 10.000/13.200/16.400/19.600 ნიშნულზე;
კ-4-12	რიგელების ზედა შრის დამატებითი არმირების გეგმა 10.000/13.200/16.400/19.600 ნიშნულზე;
კ-4-13	რიგელების არმირების ჭრილი 1-1/2-2/3-3/A-A/B-B/C-C 10.000/13.200/16.400/19.600 ნიშნულზე;
კ-4-14	რიგელების ძირითადი არმირების გეგმა 22.800/26.000/29.200 ნიშნულზე;
კ-4-15	რიგელების ქვედა შრის დამატებითი არმირების გეგმა 22.800/26.000/29.200 ნიშნულზე;
კ-4-16	რიგელების ზედა შრის დამატებითი არმირების გეგმა 22.800/26.000/29.200 ნიშნულზე;
კ-4-17	რიგელების არმირების ჭრილი 1-1/2-2/3-3/4-4/A-A/B-B 22.800/26.000/29.200 ნიშნულზე;
კ-4-18	რიგელების ძირითადი არმირების გეგმა 32.400/35.600 ნიშნულზე;
კ-4-19	რიგელების ზედა შრის დამატებითი არმირების გეგმა 32.400/35.600 ნიშნულზე;
კ-4-20	რიგელების არმირების ჭრილი 1-1/2-2/3-3 /A-A 32.400/35.600 ნიშნულზე;
კ-4-21	რიგელების ძირითადი არმირების გეგმა 38.800 ნიშნულზე;
კ-4-22	რიგელების ზედა შრის დამატებითი არმირების გეგმა 38.650 ნიშნულზე;
კ-4-23	რიგელების არმირების ჭრილი 1-1/2-2/3-3 /A-A 38.800 ნიშნულზე;
	გადახურვის ფილა;
კ-5-01	გადახურვის ფილის ძირითადი არმირების გეგმა ±0.000 და -0.700 ნიშნულზე;
კ-5-02	ქვედა შრის არმირების გაძლიერების გეგმა X ღერძის გასწვრის ±0.000 და -0.700 ნიშნულზე;
კ-5-03	ქვედა შრის არმირების გაძლიერების გეგმა Y ღერძის გასწვრის ±0.000 და -0.700 ნიშნულზე;
კ-5-04	ზედა შრის არმირების გაძლიერების გეგმა X ღერძის გასწვრის ±0.000 და -0.700 ნიშნულზე;
კ-5-05	ზედა შრის არმირების გაძლიერების გეგმა Y ღერძის გასწვრის ±0.000 და -0.700 ნიშნულზე;
კ-5-06	გადახურვის ფილის განივი არმირების გეგნა ±0.000 და -0.700 ნიშნულისთვის;
კ-5-07	გადახურვის ფილის არმირების ჭრილები 1, ±0.000 და -0.700 ნიშნულისთვის;
კ-5-08	გადახურვის ფილის არმირების ჭრილი შუა კოლონებთან;
კ-5-09	მასალების ხარჯი გადახურვის ფილისთვის ±0.000 და -0.700 ნიშნულისთვის;
კ-5-10	გადახურვის ფილის ძირითადი არმირების გეგმა +3.400 ნიშნულზე;
კ-5-11	ქვედა შრის არმირების გაძლიერების გეგმა +3.400 ნიშნულზე;
კ-5-12	ზედა შრის არმირების გაძლიერების გეგმა X ღერძის გასწვრის
კ-5-13	ზედა შრის არმირების გაძლიერების გეგმა Y ღერძის გასწვრის.
კ-5-14	გადახურვის ფილის არმირების ჭრილები +3.400 ნიშნულისთვის;
კ-5-15	გადახურვის ფილის ძირითადი არმირების გეგმა +6.800 ნიშნულზე;
კ-5-16	ქვედა შრის არმირების გაძლიერების გეგმა +6.800 ნიშნულზე;
კ-5-17	ზედა შრის არმირების გაძლიერების გეგმა X ღერძის გასწვრის.
კ-5-18	ზედა შრის არმირების გაძლიერების გეგმა Y ღერძის გასწვრის.
კ-5-19	გადახურვის ფილის არმირების ჭრილები +6.800 ნიშნულისთვის;
კ-5-20	გადახურვის ფილის ძირითადი არმირების გეგმა +10.000/+13.200/+16.400/ +19.600 ნიშნულზე;
კ-5-21	ქვედა შრის არმირების გაძლიერების გეგმა +10.000/+13.200/+16.400/19.600 ნიშნულზე;
კ-5-22	ზედა შრის არმირების გაძლიერების გეგმა X ღერძის გასწვრის.
კ-5-23	ზედა შრის არმირების გაძლიერების გეგმა Y ღერძის გასწვრის.
კ-5-24	გადახურვის ფილის არმირების ჭრილები +10.000/+13.200/+16.400/ +19.600 ნიშნულისთვის;
კ-5-25	გადახურვის ფილის ძირითადი არმირების გეგმა +22.800/+26.000/+29.200 ნიშნულზე;
კ-5-26	ქვედა შრის არმირების გაძლიერების გეგმა +22.800/+26.000/+29.200 ნიშნულზე;
კ-5-27	ზედა შრის არმირების გაძლიერების გეგმა X ღერძის გასწვრის.
კ-5-28	ზედა შრის არმირების გაძლიერების გეგმა Y ღერძის გასწვრის.
კ-5-29	გადახურვის ფილის არმირების ჭრილები +22.800/+26.000/+29.200 ნიშნულისთვის;
კ-5-30	გადახურვის ფილის ძირითადი არმირების გეგმა +32.400/+35.600 ნიშნულზე;
კ-5-31	ქვედა შრის არმირების გაძლიერების გეგმა +32.800/+35.600 ნიშნულზე;
კ-5-32	ზედა შრის არმირების გაძლიერების გეგმა X ღერძის გასწვრის.
კ-5-33	ზედა შრის არმირების გაძლიერების გეგმა Y ღერძის გასწვრის.
კ-5-34	გადახურვის ფილის არმირების ჭრილები +32.400/+35.600 ნიშნულისთვის;
კ-5-35	გადახურვის ფილის ძირითადი არმირების გეგმა +38.800 ნიშნულზე;
კ-5-36	ქვედა შრის არმირების გაძლიერების გეგმა +38.800 ნიშნულზე;
კ-5-37	ზედა შრის არმირების გაძლიერების გეგმა X ღერძის გასწვრის.
კ-5-38	ზედა შრის არმირების გაძლიერების გეგმა Y ღერძის გასწვრის.
კ-5-39	გადახურვის ფილის არმირების ჭრილები +38.800 ნიშნულისთვის;
კ-5-40	კიბის და ლიფტის შახრედების გადახურვის არმირების გეგმა +41.500 ნიშნულზე;

მისამართი:
ქ.თბილისში, ქეთევან წამებულის გამზირი.
(ს.კ. 01.17.13.037.024)

ობიექტი:
"მრავალფუნქციური კომპლექსი"

დამკვეთი:
შპს "საქართველო-ისრაელის ბიზნეს ჯგუფი"
ს/ნ: 206025692

სტადია:
მუშა პროექტი

ფურცლის დასახელება:
ნახაზების ჩამონათვალი 2;

მასშტაბი: ---

ფორმატი: A3

თანამდებობა	სახელი,გვარი	ხელმოწერა
მთ.არქიტექტორი	გ.ქიტესაშვილი	
არქიტექტორი	გ.ჯანიაშვილი	
კონსტრუქტორი	გ.ქოჩიაშვილი	

თარიღი	ფურცლის №	ფურც. რაოდ.
2025 წ	ნ.ჩ.2	---

ნახაზების ჩამონათვალი 3

ნახაზის ნომერი	დასახელება	
	კიბეები:	
კ-6-01	კიბეების მარკირების გეგმა ±0.000 დ -0.700 ნიშნულზე;	
კ-6-02	კიბე 1, გეგმა -3.300; ±0.000; +3.400 ნიშნულზე;	
კ-6-03	კიბე 1, გეგმა +6.800/+10.000/+13.200/+16.400/+19.600 +22.800/+26.000/+29.200/+32.400/+35.600 ნიშნულზე;	
კ-6-04	კიბე 1-ის ჭრილი 1-1;	
კ-6-05	კიბე 1-ის ჭრილი 1-1(ბაბრძელება);	
კ-6-06	კიბე 2, გეგმა -3.300; -0.700; +3.400 ნიშნულზე;	
კ-6-07	კიბე 1, გეგმა +6.800/+10.000/+13.200/+16.400/+19.600 +22.800/+26.000/+29.200/+32.400/+35.600 ნიშნულზე;	
კ-6-08	კიბე 2-ის ჭრილი 2-2;	
კ-6-09	კიბე 2-ის ჭრილი 2-2 (ბაბრძელება);	
კ-6-10	კიბე 1,2-ის არმირების დეტალები 1...9.	
კ-6-11	კიბე 3, გეგმა - ±0.000; ნიშნულზე; ჭრილი 3-3;	
კ-6-12	კიბე 3-ის არმირების დეტალები 1...6.	
კ-6-13	კიბე 4, გეგმა ±0.000 ნიშნულზე; ჭრილი 4-4;	
კ-6-14	კიბე 5, გეგმა ±0.000 ნიშნულზე; ჭრილი 5-5;	
კ-7-01	პანდუსის საქალიბე გეგმა; ჭრილი A-A;	
კ-7-02	პანდუსის ძირითადი არმირების გეგმა პანდუსის არმირების გაძლიერების სქემა ზედა შრეში;	
კ-7-03	ჭრილი 1-1 ... ჭრილი 5-5;	
კ-8-01	რიგელების არმირების ზოგადი სქემა;	
კ-8-02	ფილის არმირების ზოგადი სქემა;	
კ-8-03	რ.ბ გადახურვის ფილაში ღიობის გაძლიერების სქემა;	
კ-8-04	კედლის ყელობის დაარმირების ფრაგმენტი;	
კ-8-05	რკინაბეტონის მასალების ჯამური ხარჯი მთელ შენობაზე;	

მისამართი:
ქ.ბათუმში, ჟეთევან წამებულის გამზირი. (ს.კ. 01.17.13.037.024)

ობიექტი:
"მრავალფუნქციური კომპლექსი"

დამკვეთი:
შპს "საქართველო-ისრაელის ბიზნეს ჯგუფი"
ს/ნ: 206025692

სტადია:
მუშა პროექტი

ფურცლის დასახელება:
ნახაზების ჩამონათვალი 3;

მასშტაბი: ---

ფორმატი: A3

თანამდებობა	სახელი,გვარი	ხელმოწერა
მთ.არქიტექტორი	გ.ქიტესაშვილი	
არქიტექტორი	გ.ჯანიაშვილი	
კონსტრუქტორი	გ.ყოლბაიშვილი	

თარიღი	ფურცლის №	ფურც. რაოდ.
2025 წ	6.ნ.3	---

განმარტებითი ბარათი და ზოგადი მითითებები:

განმარტებითი ბარათი:

მოცემული ნახაზები წარმოადგენს ქ.თბილისში, ქეთევან წამებულის გამზირზე (ს.კ. 01.17.13.037.024) ასაშენებელი მრავალფუნქციური კომპლექსის პროექტის კონსტრუქციულ ნაწილს.

პროექტის კონსტრუქციული ნაწილი დამუშავებულია საპროექტო დავალების, არქიტექტურული გადაწყვეტების, გეოლოგიური კვლევა-ძიების და საძართველოში მოქმედი სამშენებლო ნორმებისა და წესების გათვალისწინებით.

შენობის მიბმა ტერიტორიასთან მოცემულია არქიტექტურულ ნახაზებში. (იხ. გენგეგმა). პირობითი ნიშნული ±0.000 მ შეესაბამება აბსოლუტურ ნიშნულს 419.74 მ ტოპოგეგმიდა

საინჟინრო-გეოლოგიური კვლევა-ძიების დასკვნის და რეკომენდაციების გათვალისწინების შესაბამისად შენობის დასაფუძნებლად მიღებულია ხელოვნური ფუძე დატკეპნილი ბალასტი, სისქით მიახლოებით 0.6მ...1.2მ, ბალასტის დატკეპნა ხდება ხრეშოვან ბრუნტზე, ფენა 3, რომლის საანგარიშო წინაღობა უდრის 6 კგ/სმ². საქართველოს რესპუბლიკის ტერიტორიის სეისმიური დარაიონებისა და საინჟინრო- გეოლოგიური პირობების გათვალისწინებით სამშენებლო მოედანი განლაგებულია 8 ბალიანი სეისმიური აქტივობის ზონაში;
ჭარის დაწნევის ნორმატიული მნიშვნელობაა - 60 კგძ/მ2; თოვლის ნორმატიული დატვირთვა - 50 კგძ/მ2.

დატვირთვების შეკრება ჩატარებულია სამშენებლო ნორმებისა და წესების 2.01.07-85-ის შესაბამისად.

შენობა არის 13 სართულიანი, 12 მიწისზედა სართული და 1 მიწისქვეშა ავტოსადგომის სართული.

შენობების საძირკველი არის საძირკვლის ფილა, საძირკვლის ფილის სისქეა 100სმ და 50სმ.

საძირკვლის ფილის ქვეშ უნდა დაიყაროს და დაიტკეპნოს მდინარისეული ბალასტი, სისქე დაზუსტდება ადგილზე. ბალასტის ტკეპნა განხორციელდეს მძიმე სატკეპნი მანქანებით, ტკეპნის კოეფიციენტი ტოლია 0.95; ბალასტის დატკეპნის შემდეგ ფუძე ბრუნტის სანგარიშო წინაღობა საძირკვლების ქვეშ უნდა აღემატებოდეს 3 კგძ/სმ².
შენობის ძირითად მზიდ სისტემას წარმოადგენს რკინაბეტონის სვეტების, რიგელების და სართულშორისი გადახურვების ერთობლივობა. რ.ბ სვეტების კვეთი 40სმX80სმ, 40სმX60სმ, 40სმX40სმ
რიგელების კვეთი არის 40სმX60სმ, 20სმX60სმ.

სართულშორისი გადახურვები არის 20სმ და 25სმ სისქის.

რ.ბ კედლები არის 20სმ სისქის, რ.ბ კიბეები არის სისქით 16სმ.

ზოგადი მითითებები:

ქვაბული აუცილებლად მიღებული უნდა იქნას ინჟინერ-გეოლოგის და კონსტრუქტორის მიერ თანახმად ნორმისა.

მშენებლობის ორგანიზაციამ უზრუნველყოს მონოლითურ რკინა-ბეტონის რიგელებსა და ფილებში ბეტონის ჩასხმა უწყვეტად ჰორიზონტალური მიმართულებით.
რკინა-ბეტონის კონსტრუქციების დაბეტონებისას კონტროლი უნდა გაეწიოს ბეტონის კლასს, ვიბრირებას, დაბეტონების ხარისხს და შრობის პროცესებს თანახმად ГОСТ 18105.1-80;ГОСТ 10180-78; ГОСТ 18105.1-80; ГОСТ 18105.2-80.
რკინა-ბეტონის კონსტრუქციებში გამოყენებულია A240C და A500C კლასის არმატურები და B25 და B30 კლასის ბეტონი
არმატურების ხარისხი შემოწმებული უნდა იქნას და შედგეს შესაბამისი აქტი.
კარკასის ღეროვან ელემენტებში განივი არმირება შესრულდეს შეკრული არმატურის საკიდების მეშვეობით, რომელთა ბოლოები გადაიღუნოს და ჩაანკერდეს კონსტრუქციის ტანში.
რიგელებსა და ფილებში ზედა შრის არმატურების გადაბმა განხორციელდეს მალის შუა ნაწილში, ხოლო ქვედა შრის საყრდენებთან გადაბმა ხორციელდება პირგადადებით, გადაბმის სიგრძე 40დ(დ-გადასაბმელ არმატურებს შორის უდიდესის დიამეტრია.)
რიგელებში ზედა დონის შუა არმატურები გაბრძელდეს მალის მესამედზე, გარდა გამონაკლისი შემთხვევებისა (იხ. შესაბამისი ნახაზები) საყრდენ კვანძებში არმატურის ჩაანკერება მოხდეს 50დ სიგრძით (დ ჩასაანკერებელი არმატურის დიამეტრი) . სასურველია თუ სიგრძის 50% ჩაანკერდება სწორ უბანზე , დანარჩენი კი ჩაიღუნება სვეტში.
ფილის მოწყობის დროს გათვალისწინებული იქნას არმატურის ნაშვერების დატოვება კიბის მარშისათვის .
ლიფტის შახტის კედლებში გათვალისტინებული უნდა იყოს არმატურის ნაშვერები კიბის მოსაწყობად იხ. შესაბამისი ნახაზი.
გადახურვის ფილებში საინჟინრო ხვრელების და ღიობების გაჩენის შემთხვევაში პროექტის შეთანხმება მოხდეს ინჟინერ კონსტრუქტორთან.
ბეტონის ჩაწყობა მოხდეს ვიბრატორების მეშვეობით.
ბეტონის დამზადებისას ყურადღება მიექცეს ცემენტის ხარისხს.

ზღუდარების მინიმალური დაქრდნობა ტიხრებზე მიღებულია 250 მმ თუ ღიობის სიგანე არ აღემატება 1.5 მ-ს და 350 მმ უფრო მეტი სიგანის ღიობის შემთხვევაში .

წვრილი ბლოკების შევსება აუცილებლად დამაგრებული უნდა იყოს კედლებთან არმატურის გადეებით, რომლებიც სიმაღლეზე უნდა დადგეს ბიჯით 600 მმ (ქვევით სამი რიგის შემდეგ).
საჭიროა აგრეთვე გათვალისწინებული იქნას შევსების მჭიდრო მიმაგრება მონოლითურ გადახურვასთან , როცა ტიხრის სიგრძე აღემატება 3 მეტრს, მაშინ აუცილებელია მათი მიმაგრება მონოლითურ გადახურვასთან ქვევით 1,5 მეტრში.

რკინაბეტონის მიწიქვეშა კონსტრუქციებს უნდა გაუკეთდეს ჰიდროიზოლაცია და ჩაისხას წყალშეუღწევადი ბეტონით(W8)

მისამართი:	ქ.თბილისში, ქეთევან წამებულის გამზირი. (ს.კ. 01.17.13.037.024)
ობიექტი:	"მრავალფუნქციური კომპლექსი"
დამკვეთი:	შპს "საქართველო-ისრაელის ბიზნეს ჯგუფი" ს/ნ: 206025692
სტადია:	მშპა პროექტი
ფურცლის დასახელება:	განმარტებითი ბარათი
მასშტაბი: ---	ფორმატი: A3

თანამდებობა	სახელი,გვარი	ხელმოწერა
მთ.არქიტექტორი	გ.ქიტესაშვილი	
არქიტექტორი	გ.ჯანიაშვილი	
კონსტრუქტორი	გ.ყოგიაშვილი	

თარიღი	ფურცლის №	ფურც. რაოდ.
2025 წ	გ.გ.	---

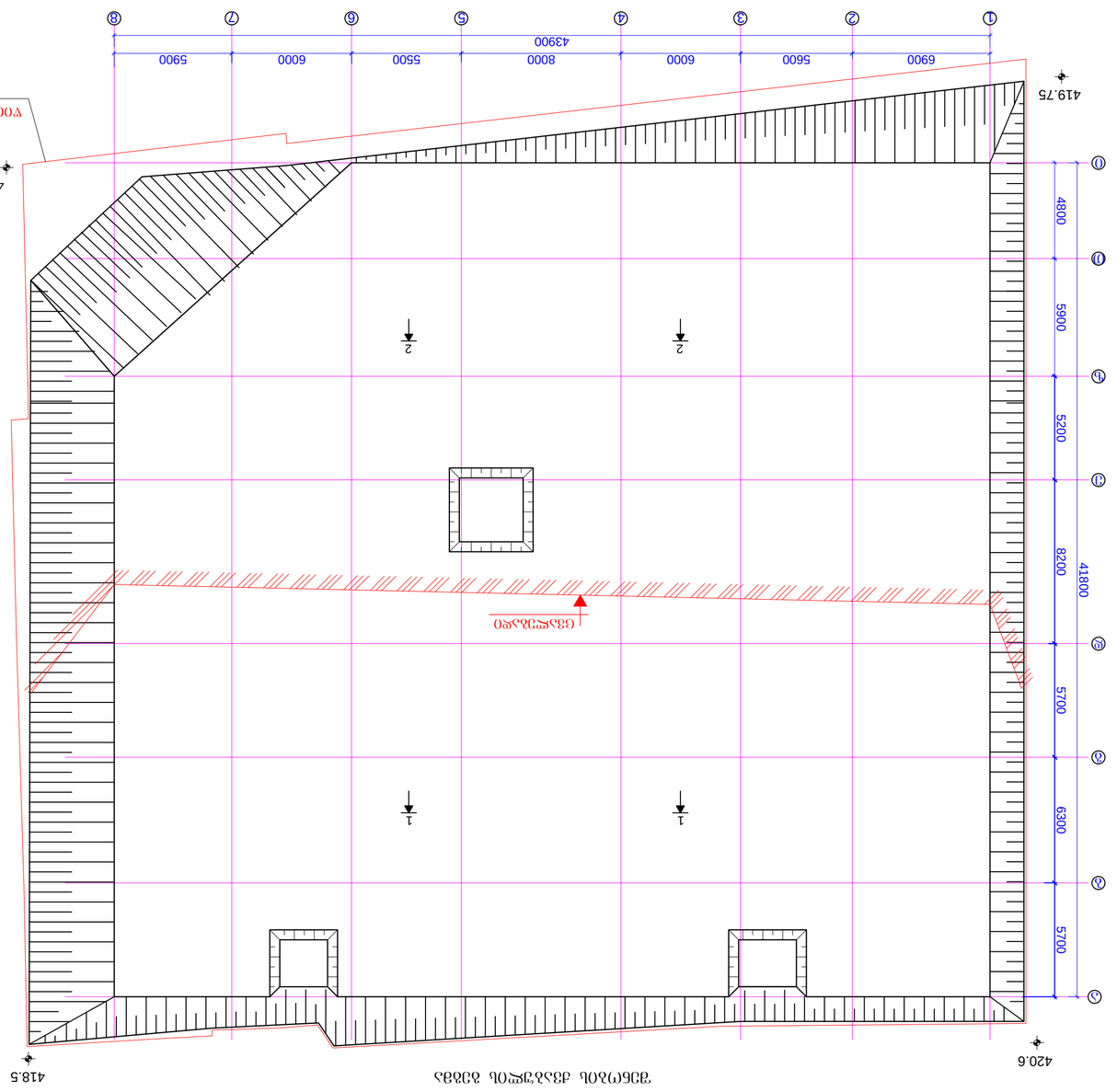

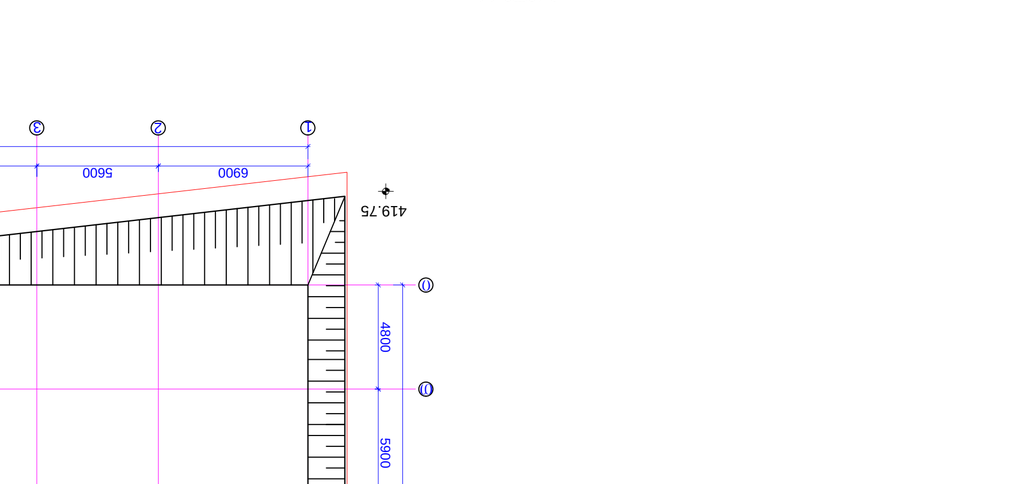

ᲭᲠᲘᲚᲘ 1-1

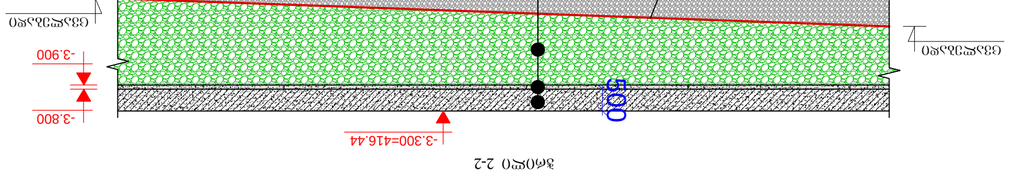

ᲭᲠᲘᲚᲘ 2-2

ᲨᲔᲜᲘᲨᲕᲜᲐ:
1. ᲓᲝᲜᲔᲡᲐᲛᲐᲠᲗᲕᲔᲚᲘ ᲛᲘᲬᲘᲡ ᲖᲔᲓᲐᲞᲘᲠᲘ ᲛᲘᲬᲘᲡ ᲓᲐᲜᲘᲨᲕᲜᲐ ᲛᲝᲮᲓᲔᲑᲐ ᲛᲮᲝᲚᲝᲓ ᲛᲐᲡᲨᲢᲐᲑᲘᲗ ᲛᲝᲜᲘᲨᲕᲜᲘᲗ ᲡᲐᲛᲨᲔᲜᲔᲑᲚᲝ ᲛᲘᲬᲘᲡ ᲖᲔᲓᲐᲞᲘᲠᲖᲔ ᲛᲓᲔᲑᲐᲠᲔ ᲙᲝᲜᲢᲣᲠᲘᲗ ᲓᲐᲛᲐᲢᲔᲑᲣᲚᲘ ᲛᲘᲬᲘᲡ ᲜᲐᲬᲘᲚᲔᲑᲘ ᲓᲐ ᲛᲘᲡᲘ ᲡᲐᲖᲦᲕᲠᲔᲑᲘ ᲐᲠᲘᲡ ᲓᲐᲪᲕᲐ ᲡᲐᲭᲘᲠᲝᲔᲑᲘᲡ ᲨᲔᲛᲗᲮᲕᲔᲕᲐᲨᲘ.
2. ᲨᲔᲛᲝᲠᲛᲔᲑᲣᲚᲘ ᲛᲘᲬᲘᲡ ᲜᲐᲬᲘᲚᲔᲑᲘ ᲓᲐᲜᲘᲨᲕᲜᲘᲡᲐᲡ ᲒᲐᲕᲝᲡᲔᲠᲗᲔ.
3. ᲨᲔᲛᲝᲠᲛᲔᲑᲣᲚᲘ ᲛᲐᲠᲗᲕᲘᲡ ᲡᲘᲡᲢᲔᲛᲐ ᲓᲐᲤᲣᲫᲜᲔᲑᲣᲚᲘᲐ ᲛᲘᲬᲘᲡ ᲖᲔᲓᲐᲞᲘᲠᲘᲡ ᲛᲐᲠᲙᲔᲠᲔᲑᲘᲡ ᲛᲘᲮᲔᲓᲕᲘᲗ ᲓᲐ ᲛᲘᲡᲘ ᲙᲝᲝᲠᲓᲘᲜᲐᲢᲔᲑᲘ ᲛᲝᲪᲔᲛᲣᲚᲘᲐ WGS-84 ᲙᲝᲝᲠᲓᲘᲜᲐᲢᲗᲐ ᲡᲘᲡᲢᲔᲛᲐᲨᲘ. ᲛᲐᲠᲙᲔᲠᲘᲡ ᲡᲘᲛᲐᲦᲚᲔ ᲖᲦᲕᲘᲡ ᲓᲝᲜᲘᲡᲐᲒᲐᲜ ±0.000 ᲨᲔᲡᲐᲑᲐᲛᲘᲡᲘᲐ 519.74 ᲛᲜᲘᲨᲕᲜᲔᲚᲝᲑᲐᲡ ᲙᲝᲠᲔᲥᲢᲣᲠᲘ.

ᲝᲜᲙᲝᲡ	ᲨᲔᲛᲡᲠᲣᲚ №	ᲨᲔᲪᲕ. ᲤᲐᲠᲒᲚᲔ
2025 წ	Ი-1-01	--

ᲐᲚᲑᲝᲛᲘᲡ ᲜᲝᲛᲔᲠᲘ: A2	ᲛᲐᲡᲨᲢᲐᲑᲘ: 1:200/1:100
ᲞᲠᲝᲔᲥᲢᲘᲡ ᲓᲐᲡᲐᲮᲔᲚᲔᲑᲐ	ᲚᲘᲪᲔᲜᲖᲘᲐᲢᲘᲡ ᲜᲝᲛᲔᲠᲘ
ᲛᲘᲛᲗᲐᲠᲔᲑᲘᲡ ᲓᲐᲡᲐᲮᲔᲚᲔᲑᲐ	ᲐᲠᲥᲘᲢᲔᲥᲢᲘ
ᲙᲝᲜᲡᲢᲠᲣᲥᲪᲘᲘᲡ ᲡᲐᲮᲔᲚᲘ	ᲙᲝᲜᲡᲢᲠᲣᲥᲪᲘᲘᲡ ᲡᲐᲮᲔᲚᲘ
ᲨᲔᲡᲠᲣᲚᲔᲑᲘᲡ ᲗᲐᲠᲘᲦᲘ	ᲨᲔᲛᲡᲠᲣᲚᲔᲑᲘᲡ ᲗᲐᲠᲘᲦᲘ
ᲨᲔᲛᲡᲠᲣᲚᲔᲑᲔᲚᲘ	ᲨᲔᲛᲡᲠᲣᲚᲔᲑᲔᲚᲘ
ᲐᲮᲐᲚᲘ ᲛᲝᲓᲘᲤᲘᲪᲘᲠᲔᲑᲣᲚᲘ ᲐᲜᲒᲐᲠᲘᲨᲘᲡ ᲜᲝᲛᲔᲠᲘ	
ᲐᲮᲐᲚᲘ ᲛᲝᲓᲘᲤᲘᲪᲘᲠᲔᲑᲣᲚᲘ ᲐᲜᲒᲐᲠᲘᲨᲘᲡ ᲗᲐᲠᲘᲦᲘ	
ᲐᲮᲐᲚᲘ ᲛᲝᲓᲘᲤᲘᲪᲘᲠᲔᲑᲣᲚᲘ ᲐᲜᲒᲐᲠᲘᲨᲘᲡ ᲛᲘᲖᲜᲘᲡ ᲜᲝᲛᲔᲠᲘ	
ᲐᲮᲐᲚᲘ ᲛᲝᲓᲘᲤᲘᲪᲘᲠᲔᲑᲣᲚᲘ ᲐᲜᲒᲐᲠᲘᲨᲘᲡ ᲛᲘᲖᲜᲘᲡ ᲗᲐᲠᲘᲦᲘ	
ᲐᲮᲐᲚᲘ ᲛᲝᲓᲘᲤᲘᲪᲘᲠᲔᲑᲣᲚᲘ ᲐᲜᲒᲐᲠᲘᲨᲘᲡ ᲛᲔᲛᲙᲕᲘᲓᲠᲔ ᲜᲐᲬᲘᲚᲘᲡ ᲜᲝᲛᲔᲠᲘ	
ᲐᲮᲐᲚᲘ ᲛᲝᲓᲘᲤᲘᲪᲘᲠᲔᲑᲣᲚᲘ ᲐᲜᲒᲐᲠᲘᲨᲘᲡ ᲛᲔᲛᲙᲕᲘᲓᲠᲔ ᲜᲐᲬᲘᲚᲘᲡ ᲗᲐᲠᲘᲦᲘ	

ᲨᲔᲡᲠᲣᲚᲔᲑᲘᲡ ᲡᲐᲙᲝᲜᲢᲠᲝᲚᲝ ᲐᲠᲥᲘᲢᲔᲥᲢᲘ:	
ᲓᲐᲛᲙᲕᲔᲗᲘ. ᲓᲔᲞᲐᲠᲢᲐᲛᲔᲜᲢᲘ ᲐᲠᲥᲘᲢᲔᲥᲢᲣᲠᲘᲡ ᲐᲡᲣᲠᲗᲘᲡ ᲓᲐ ᲛᲔᲜᲔᲯᲛᲔᲜᲢᲘᲡ ᲒᲐᲜᲧᲝᲤᲘᲚᲔᲑᲐ (ᲓᲐ. 01.7.13037.024)	
ᲛᲔᲬᲐᲠᲛᲝᲔᲑᲘᲡ ᲓᲐᲡᲐᲮᲔᲚᲔᲑᲐ ᲐᲜᲒᲐᲠᲘᲨᲘᲡ ᲓᲐᲛᲙᲕᲔᲗᲘ	
ᲡᲐᲛᲨᲔᲜᲔᲑᲚᲝ ᲙᲝᲜᲡᲢᲠᲣᲥᲪᲘᲘᲡ ᲐᲠᲥᲘᲢᲔᲥᲢᲣᲠᲘᲡ ᲓᲐᲛᲝᲣᲙᲘᲓᲔᲑᲔᲚᲘ ᲞᲠᲝᲔᲥᲢᲘᲡ ᲐᲕᲢᲝᲠᲘ: ᲒᲐᲜᲐᲯᲠᲘᲡᲮᲔᲚᲘ ᲐᲠᲥ. ᲛᲐᲠᲘᲐᲛ ᲛᲔᲤᲐᲠᲘᲨᲕᲘᲚᲘ ᲡᲐᲛᲔᲪᲜᲘᲔᲠᲝ ᲓᲐᲬᲔᲡᲔᲑᲣᲚᲔᲑᲔᲑᲘᲡ ᲓᲐ ᲙᲝᲜᲡᲢᲠᲣᲥᲪᲘᲘᲡ ᲙᲝᲜᲢᲠᲝᲚᲘᲡ ᲡᲐᲮᲔᲚᲛᲬᲘᲤᲝ ᲡᲐᲛᲡᲐᲮᲣᲠᲘᲡ ᲓᲔᲞᲐᲠᲢᲐᲛᲔᲜᲢᲘᲡ ᲒᲐᲜᲧᲝᲤᲘᲚᲔᲑᲐ ᲡᲐᲥᲐᲠᲗᲕᲔᲚᲝᲡ ᲡᲐᲮᲔᲚᲛᲬᲘᲤᲝ ᲓᲐᲪᲕᲘᲡ ᲡᲐᲛᲘᲜᲘᲡᲢᲠᲝᲡ ᲙᲝᲛᲘᲢᲔᲢᲘᲡ ᲒᲐᲜᲙᲐᲠᲒᲣᲚᲔᲑᲐ № 20602592	
ᲛᲔᲡᲐᲛᲔ ᲞᲘᲠᲘ: ᲐᲠᲥᲘᲢᲔᲥᲢᲘ ᲜᲘᲜᲝ ᲛᲔᲤᲐᲠᲘᲨᲕᲘᲚᲘ	
ᲨᲔᲛᲡᲠᲣᲚᲔᲑᲔᲚᲘᲡ ᲡᲐᲙᲝᲜᲢᲐᲥᲢᲝ ᲘᲜᲤᲝᲠᲛᲐᲪᲘᲐ:	
ᲨᲔᲛᲡᲠᲣᲚᲔᲑᲔᲚᲘᲡ ᲮᲔᲚᲛᲝᲬᲔᲠᲐ:	

შენობის გეგმა -3.300 ნიშნულზე

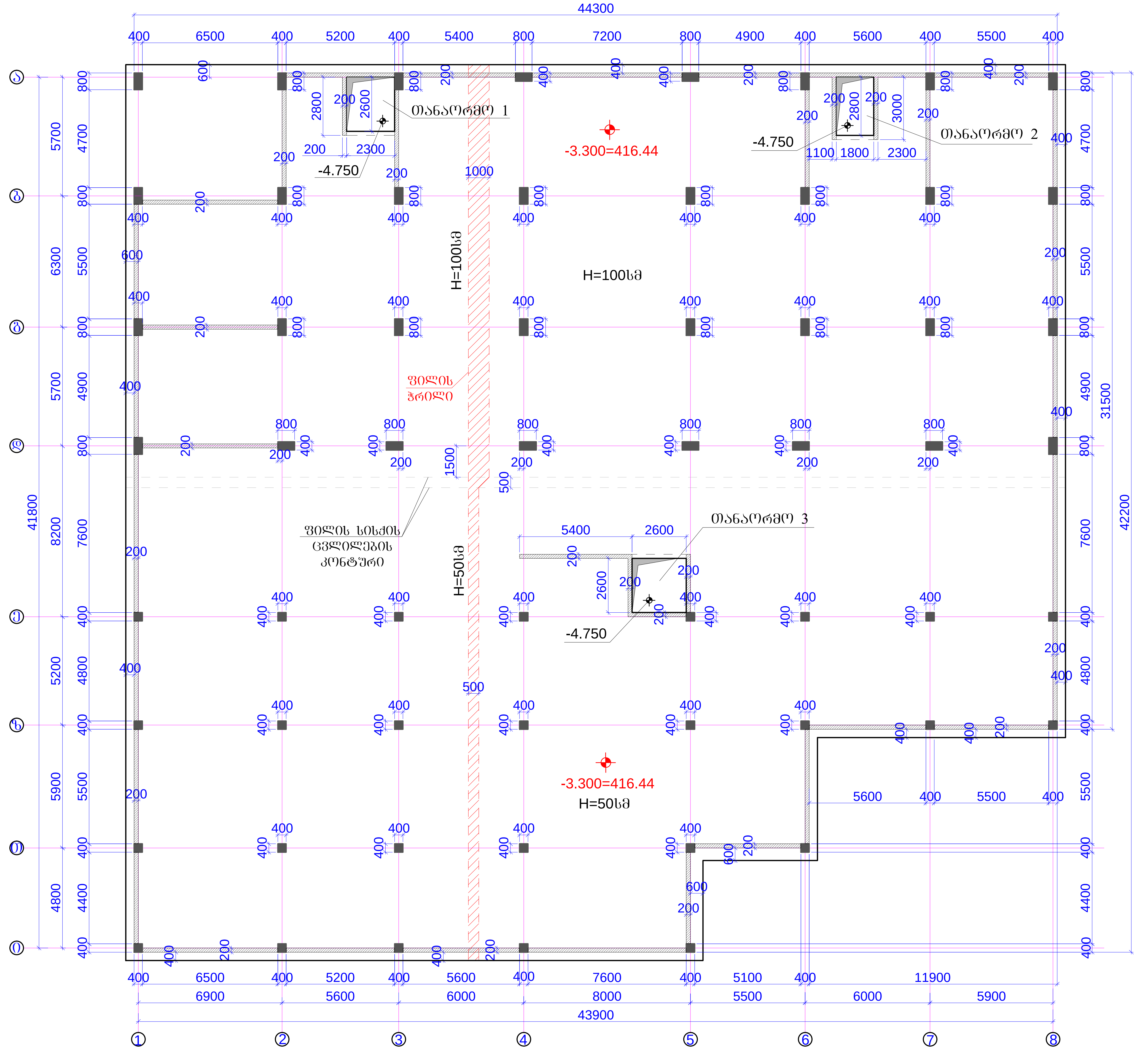

შენიშვნები:
1. ძირითადი შენიშვნები იხილე პროექტის განმარტებით ბარათში.
2. შენობის მიბმა ტერიტორიაზე იხილე პროექტის არქიტექტურულ ნაწილში.
3. შენობის პირობითი ნიშნული ±0.000 შეესაბამება აბსოლუტურ ნიშნულს 519.74 ტოპოგეგმიდან.

მისამართი:
ქ.თბილისში, ქეთევან წამებულის გამზირი.
(ს.კ. 01.17.13.037.024)

ობიექტი:
"მრავალფუნქციური კომპლექსი"

დამკვეთი:
შპს "საქართველო-ისრაელის ბიზნეს ჯგუფი"
ს/ნ: 206025692

სტადია:
მუშა პროექტი

ფურცლის დასახელება:
შენობის საყალიბე გეგმა
-3.300 ნიშნულზე;

მასშტაბი: 1:200	ფორმატი: A3

თანამდებობა	სახელი.გვარი	ხელმოწერა
მთ.არქიტექტორი	გ.ქიტესაშვილი	
არქიტექტორი	გ.ჯანიაშვილი	
კონსტრუქტორი	ბ.ყობიაშვილი	ბ.ყო[signature]

თარიღი	ფურცლის №	ფურც. რაოდ.
2025 წ	კ-1-01	---

შენობის ბეჭდა -0.700 და ±0.000 ნიშნულზე

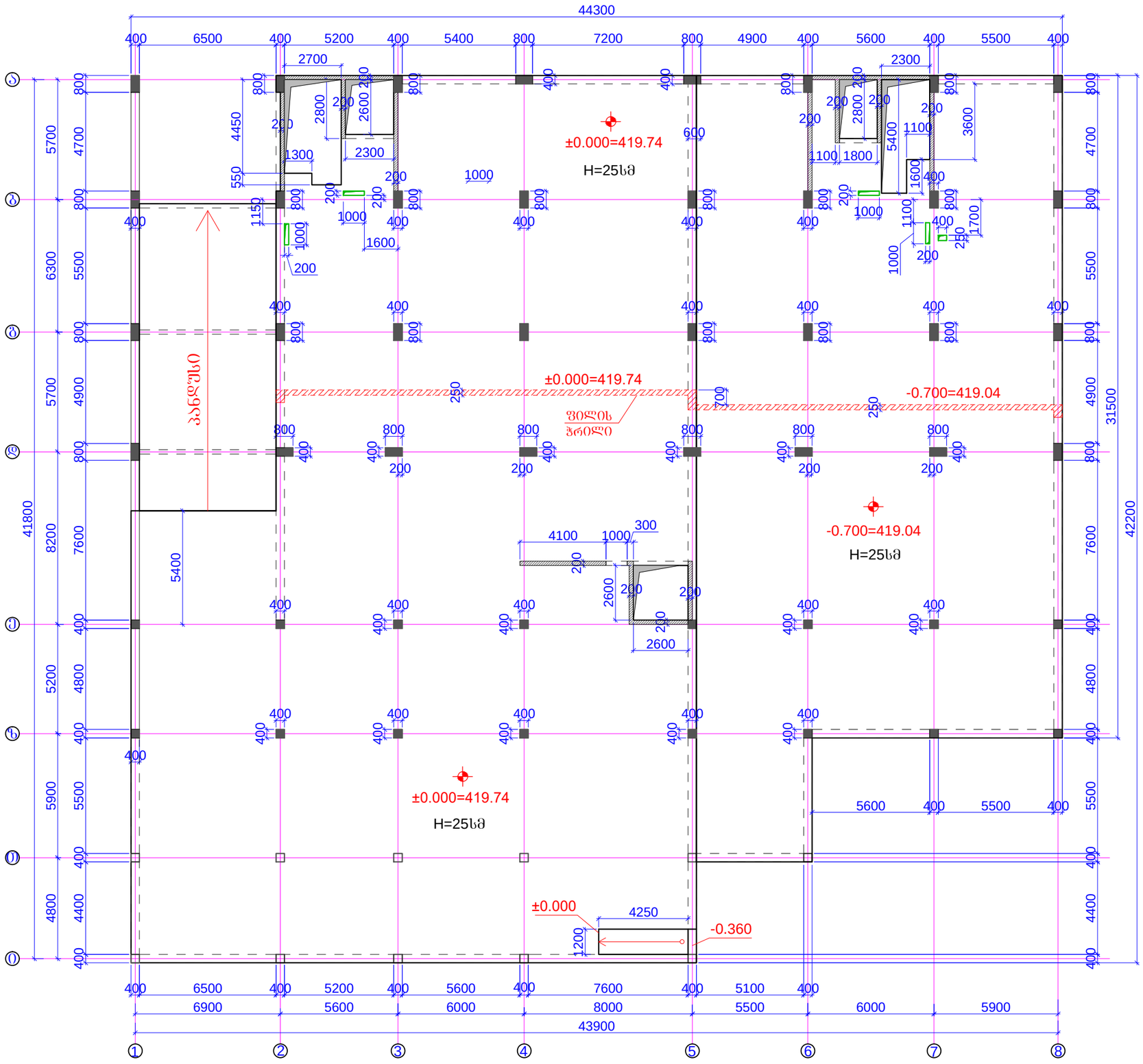

შენიშვნები:
1. ძირითადი შენიშვნები იხილე პროექტის განმარტებით ბარათში.
2. შენობის მიბმა ტერიტორიაზე იხილე პროექტის არქიტექტურულ ნაწილში.
3. შენობის პირობითი ნიშნული ±0.000 შეესაბამება აბსოლუტურ ნიშნულს 519.74 ტოპოგებმიდან.

მისამართი:	ქ.ბათუმში, ქეთევან წამებულის გამზირი. (ს.კ. 01.17.13.037.024)
ობიექტი:	"მრავალფუნქციური კომპლექსი"
დამკვეთი:	შპს "საქართველო-ისრაელის ბიზნეს ჯგუფი" ს/ნ: 206025692
სტადია:	მუშა პროექტი
ფურცლის დასახელება:	შენობის საძალიბე -0.700 და ±0.000 ნიშნულზე;
მასშტაბი: 1:200	ფორმატი: A3

თანამდებობა	სახელი,გვარი	ხელმოწერა
მთ.არქიტექტორი	გ.ქიტესაშვილი	
არქიტექტორი	გ.ჯანაშვილი	
კონსტრუქტორი	გ.ჟღენტი	

თარიღი	ფურცლის №	ფურც. რაოდ.
2025 წ	კ-1-03	---

შენობის ბეჭდა +3.400 ნიშნულზე

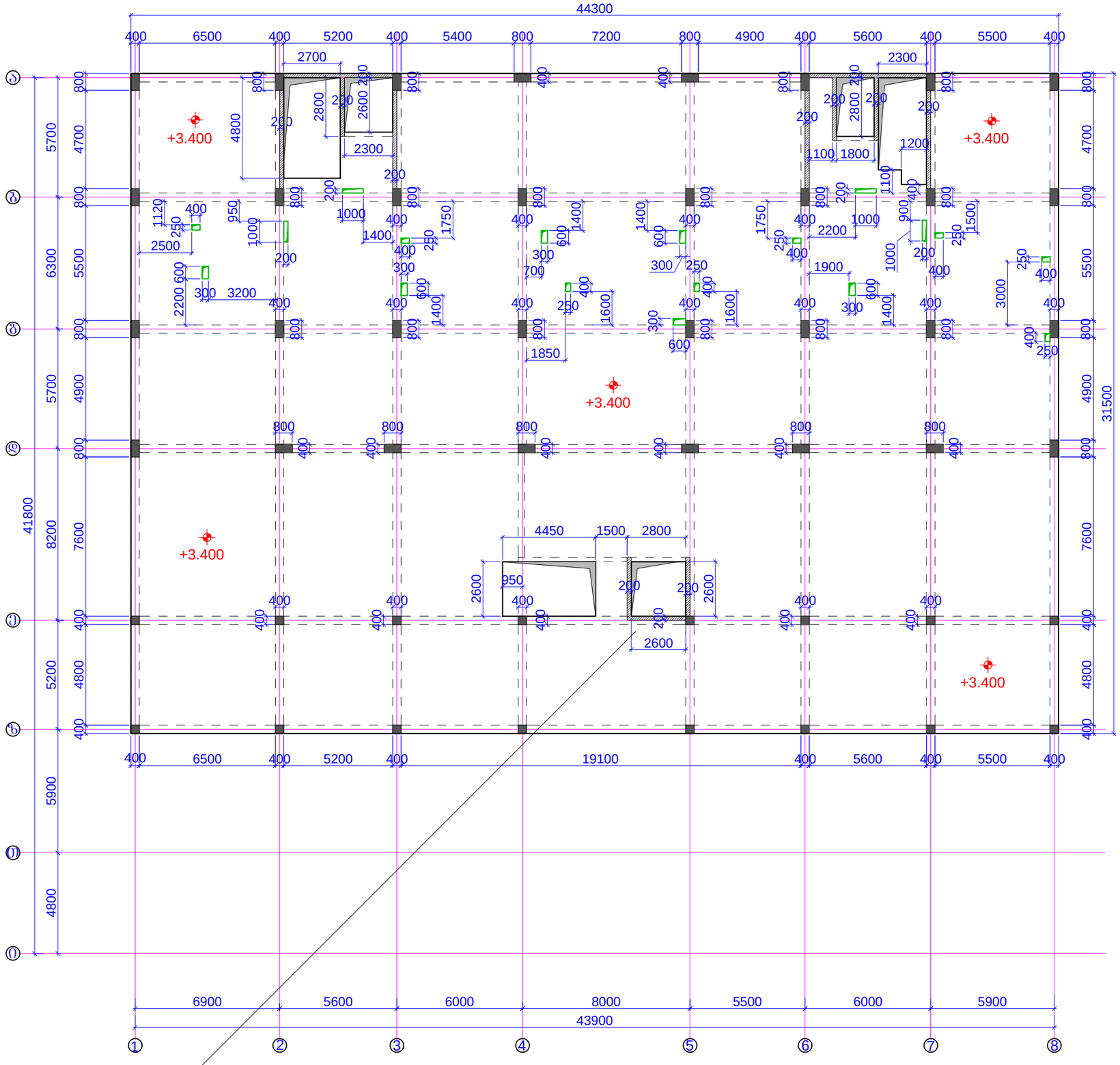

შენიშვნები:
1. ძირითადი შენიშვნები იხილე პროექტის განმარტებით ბარათში.
2. შენობის მიბმა ტერიტორიაზე იხილე პროექტის არქიტექტურულ ნაწილში.

მისამართი:
ქ.თბილისში, ქეთევან წამებულის გამზირი. (ს.კ. 01.17.13.037.024)

ობიექტი:
"მრავალფუნქციური კომპლექსი"

დამკვეთი:
შპს "საქართველო-ისრაელის ბიზნეს ჯგუფი"
ს/ნ: 206025692

სტადია:
მუშა პროექტი

ფურცლის დასახელება:
შენობის სამალიბე +3.400 ნიშნულზე;

მასშტაბი: 1:200	ფორმატი: A3

თანამდებობა	სახელი,გვარი	ხელმოწერა
მთ.არქიტექტორი	გ.ქიტესაშვილი	
არქიტექტორი	გ.ჯანიაშვილი	
კონსტრუქტორი	გ.ყოფიაშვილი	

თარიღი	ფურცლის №	ფურც. რაოდ.
2025 წ	კ-1-04	---

შენობის გეგმა +6.800 ნიშნულზე

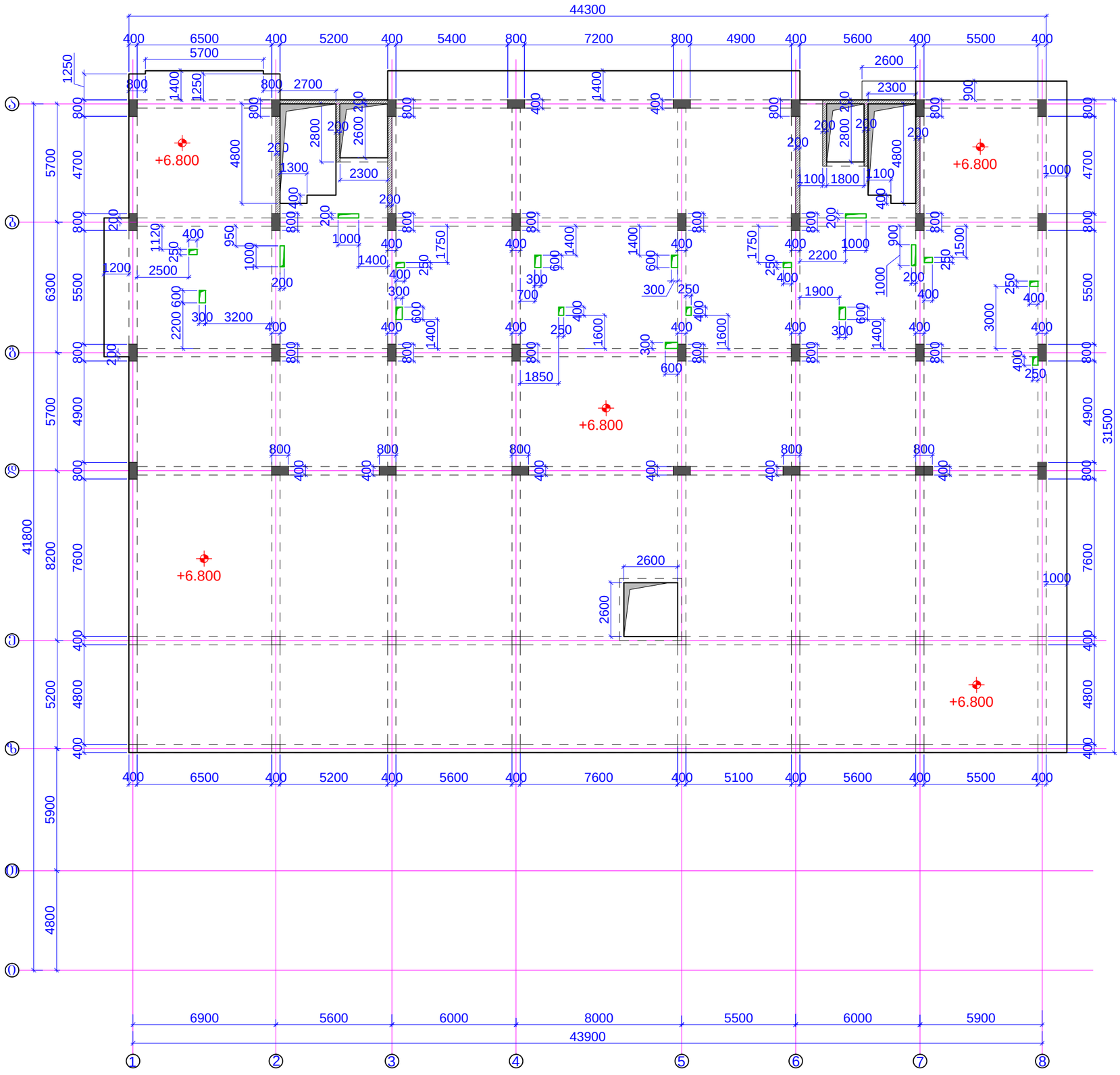

შენიშვნები:
1. ძირითადი შენიშვნები იხილე პროექტის განმარტებით ბარათში.
2. შენობის მიბმა ტერიტორიაზე იხილე პროექტის არქიტექტურულ ნაწილში.

მისამართი:
ქ.თბილისში, ძველივან წამებულის გამზირი. (ს.კ. 01.17.13.037.024)

ობიექტი:
"მრავალფუნქციური კომპლექსი"

დამკვეთი:
შპს "საქართველო-ისრაელის ბიზნეს ჯგუფი"
ს/ნ: 206025692

სტადია:
მუშა პროექტი

ნახაზის დასახელება:
შენობის საძალიბე +6.800 ნიშნულზე;

მასშტაბი: 1:200	ფორმატი: A3

თანამდებობა	სახელი,გვარი	ხელმოწერა
მთ.არქიტექტორი	გ.ძიბუნაშვილი	
არქიტექტორი	გ.ჯანაშვილი	
კონსტრუქტორი	გ.ქობაიშვილი	

თარიღი	ნახაზის №	ფურც. რაოდ.
2025 წ	ა-1-05	---

შენობის გეგმა +10.000/+13.200/+16.400 ნიშნულზე

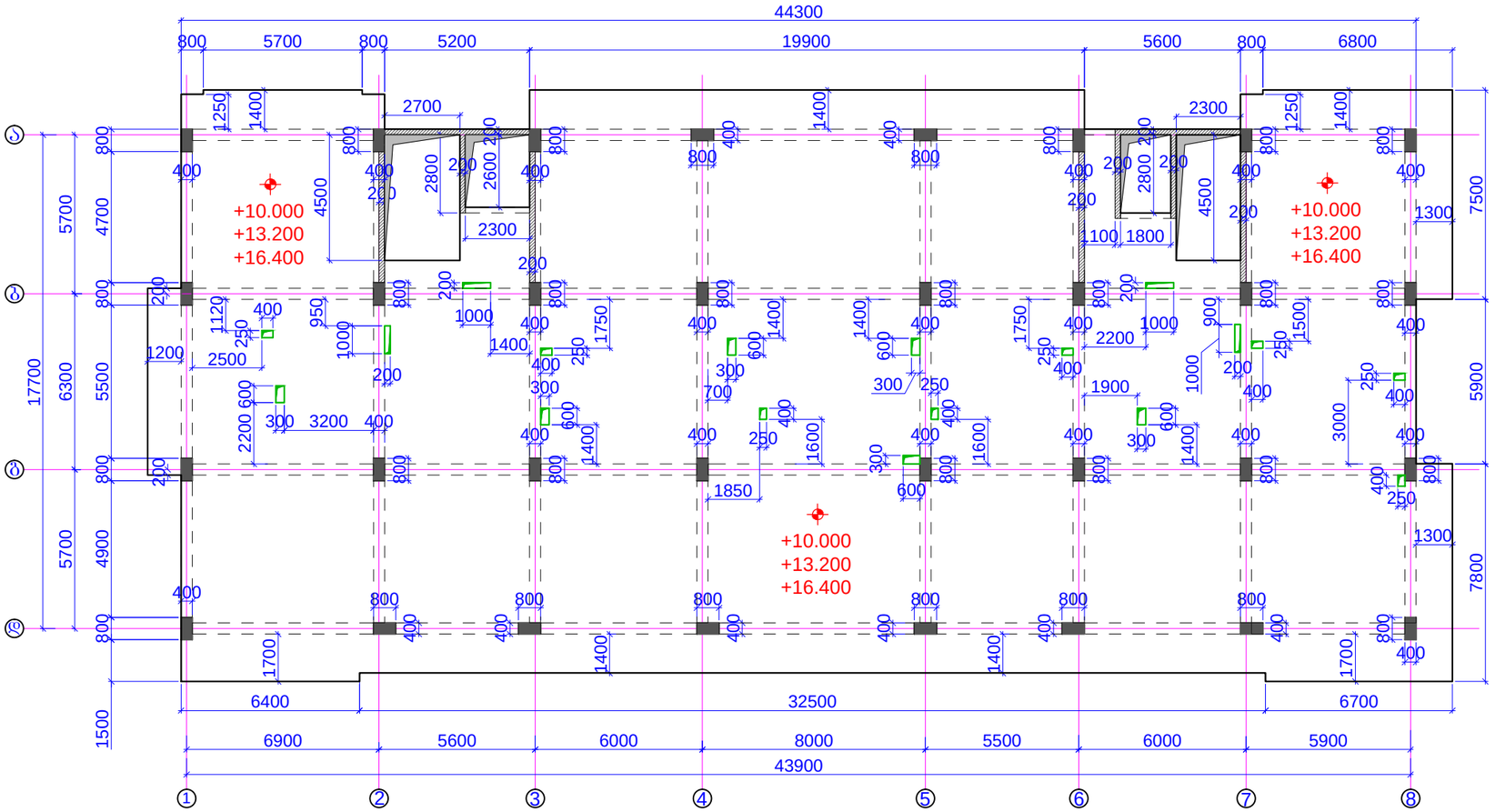

შენიშვნები:
1. ძირითადი შენიშვნები იხილე პროექტის განმარტებით ბარათში.
2. შენობის მიბმა ტერიტორიაზე იხილე პროექტის არქიტექტურულ ნაწილში.

მისამართი:
ქ.თბილისში, ქეთევან წამებულის გამზირი.
(ს.კ. 01.17.13.037.024)

ობიექტი:
"მრავალფუნქციური კომპლექსი"

დამკვეთი:
შპს "საქართველო-ისრაელის ბიზნეს ჯგუფი"
ს/ნ: 206025692

სტადია:
მუშა პროექტი

ფურცლის დასახელება:
შენობის საძირკვლის +10.000/+13.200/+16.400 ნიშნულზე;

მასშტაბი: 1:200	ფორმატი: A3

თანამდებობა	სახელი,გვარი	ხელმოწერა
მთ.არქიტექტორი	გ.ქიტესაშვილი	
არქიტექტორი	გ.ჯანიაშვილი	
კონსტრუქტორი	ბ.ქოქობაშვილი	

თარიღი	ფურცლის №	ფურც. რაოდ.
2025 წ	ქ-1-06	---

შენობის გეგმა +19.600 ნიშნულზე

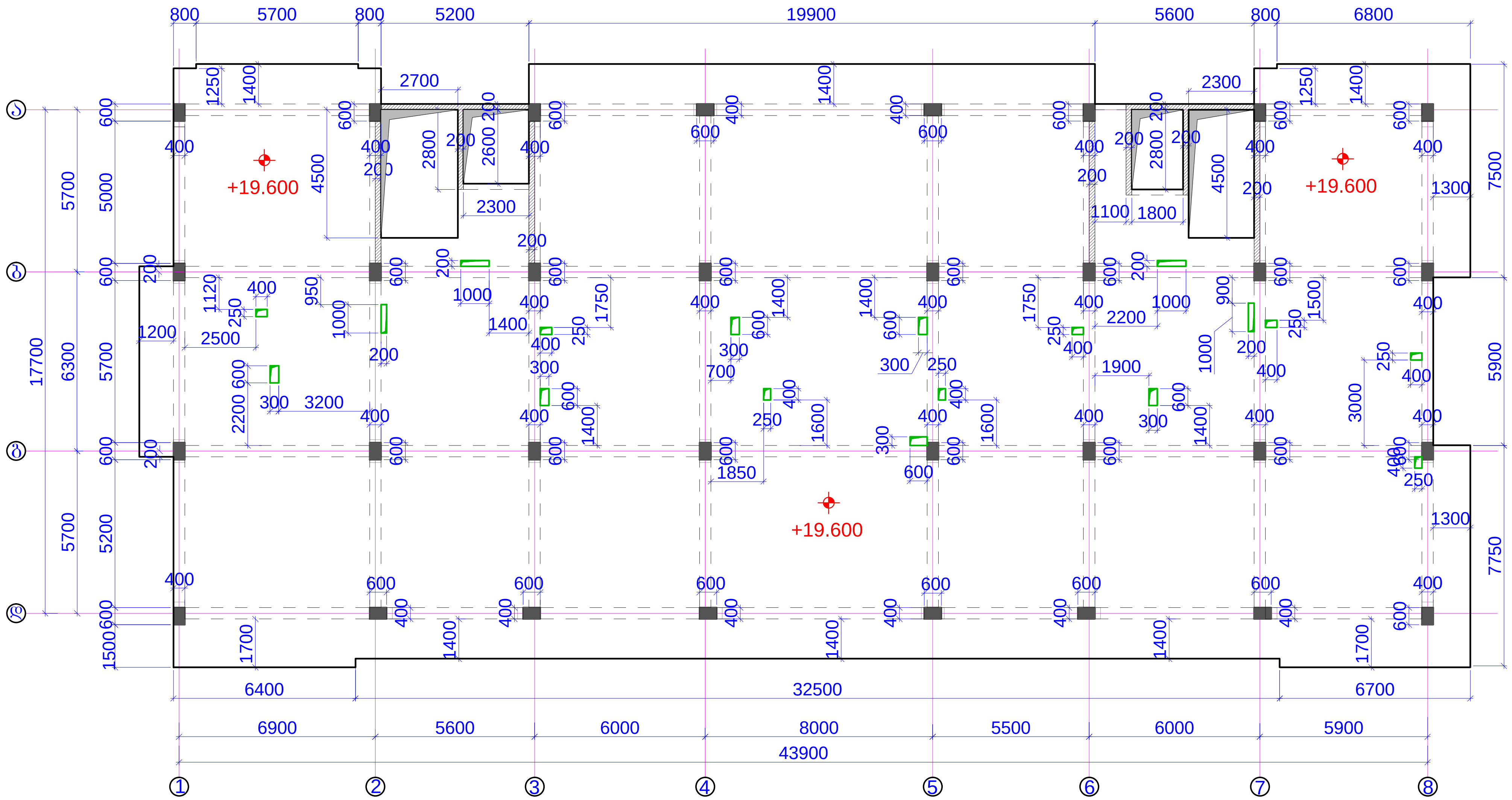

მისამართი: ქ.თბილისში, ქეთევან წამებულის გამზირი. (ს.კ. 01.17.13.037.024)	
ობიექტი: "მრავალფუნქციური კომპლექსი"	
დამკვეთი: შპს "საქართველო-ისრაელის ბიზნეს ჯგუფი" ს/ნ: 206025692	
სტადია: მუშა პროექტი	
ფურცლის დასახელება: შენობის საყალიბე +19.600 ნიშნულზე;	
მასშტაბი: 1:200	ფორმატი: A3

თანამდებობა	სახელი.გვარი	ხელმოწერა
მთ.არქიტექტორი	გ.ქიტესაშვილი	
არქიტექტორი	გ.ჯანიაშვილი	
კონსტრუქტორი	ბ.ყობიაშვილი	[signature]

თარიღი	ფურცლის №	ფურც. რაოდ.
2025 წ	კ-1-07	---

შენიშვნები:
1. ძირითადი შენიშვნები იხილე პროექტის განმარტებით ბარათში.
2. შენობის მიბმა ტერიტორიაზე იხილე პროექტის არქიტექტურულ ნაწილში.

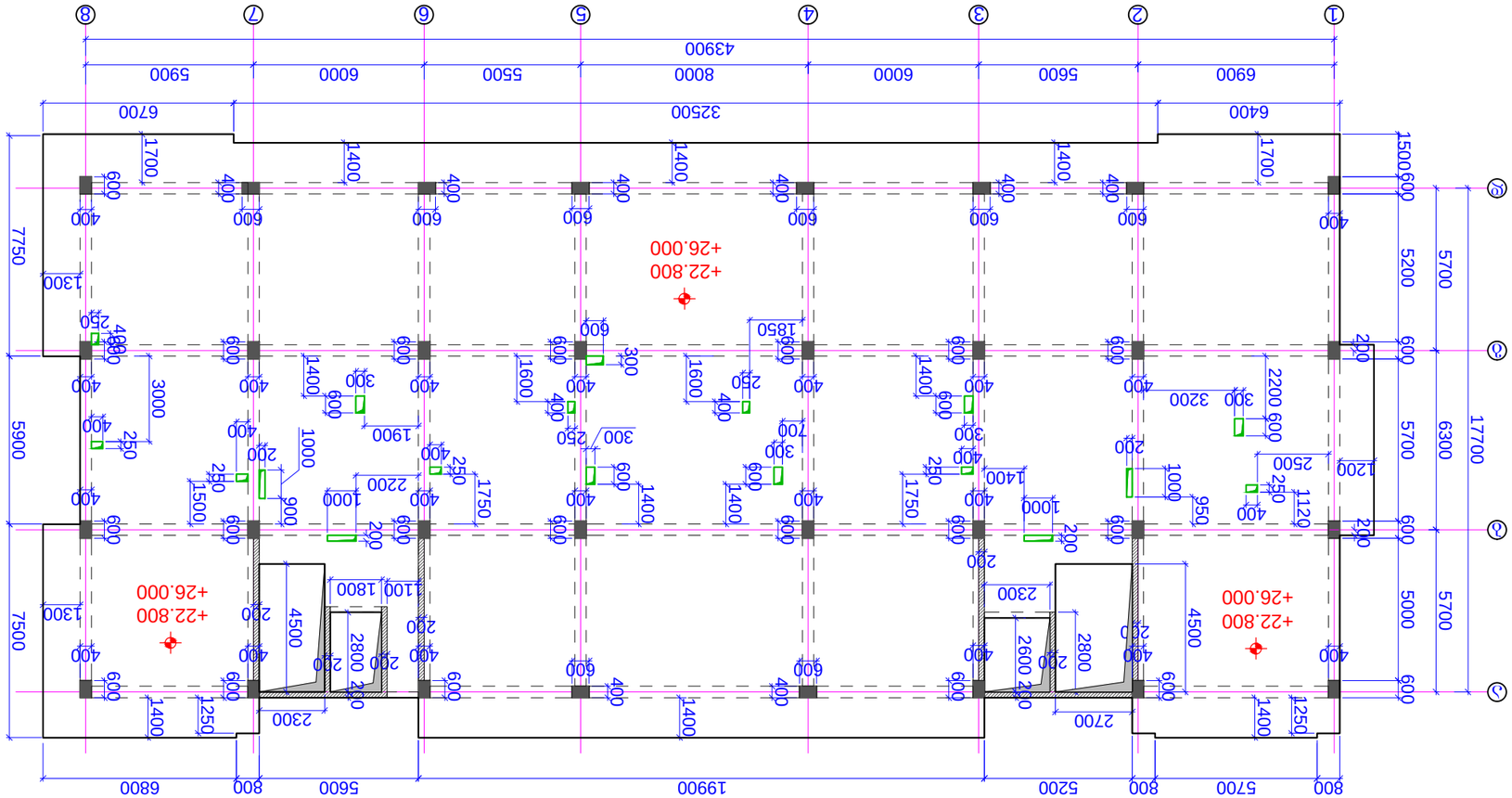

ЗЭЭБЧЭЛЭЪ ЭЭЭЭЭ +22.800/+26.000 БОЗБЭЭЭЭЧЭ

ЗЭЭБОЗЭЭЪЭ:
1. ЭОЧООЭЭЧЭ ЗЭЭОЗЭЭЪЭО ОЪОЭЭ ЭЧЧЭЭЭЭЪЭЭ ЭЭЧЭЭЭЭЪЭЭ ЭЭЧЭОЭЭЪЭО.
2. ЗЭЭБЧЭЛЭ ЭОЭЭЭ ЭЭЧЭЭЭЭЪЭЭ ЭЧЧЭЭЭЭЪЭЭЭЭЭЭ ЭЭЧЭЭЭЭЪЭЭЭЭЭЭ ЭЭЪЭЭЭЭЭЭ

შენობის ბეჭდა +29.200 ნიშნულზე

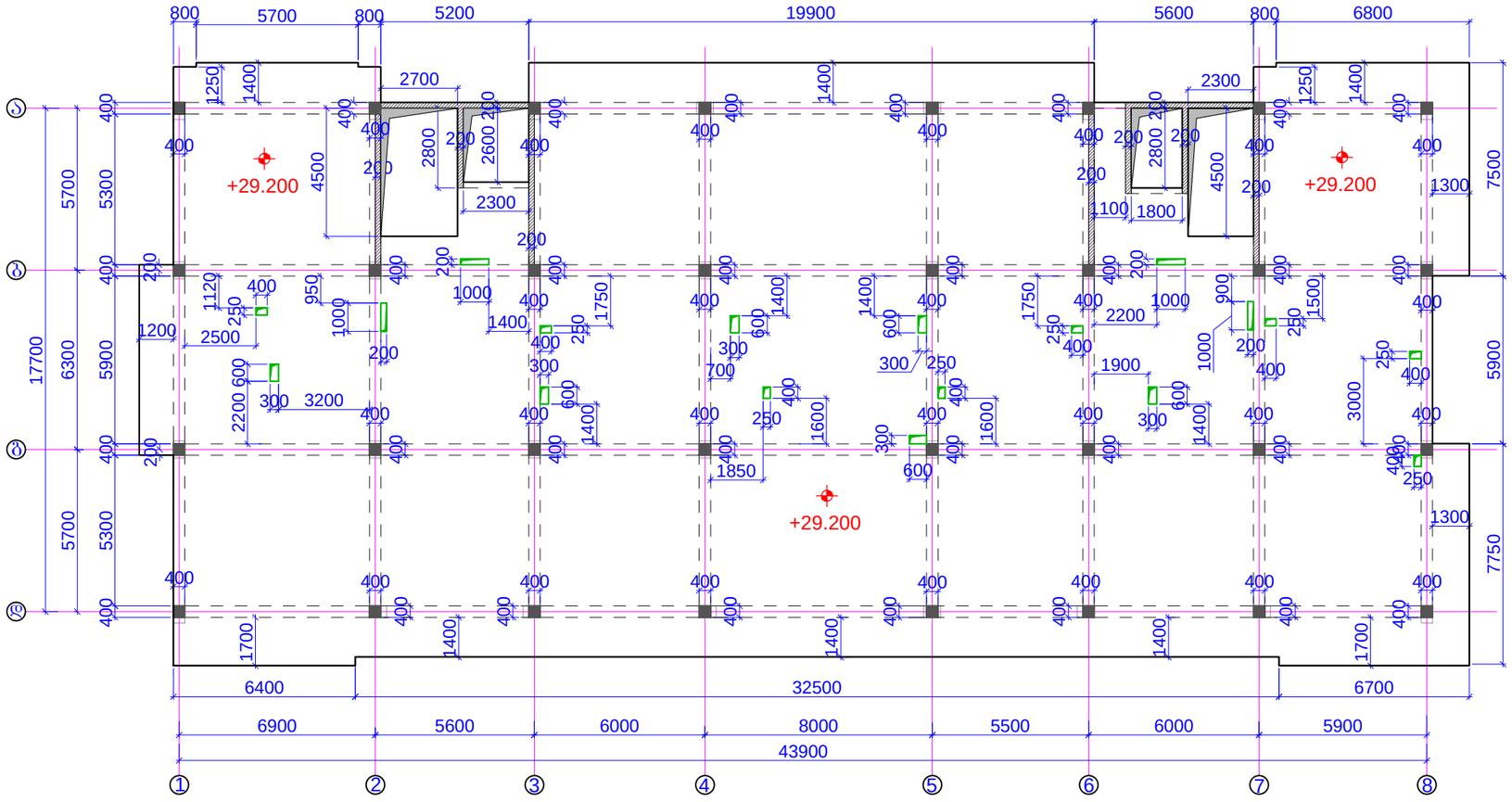

შენიშვნები:
1. ძირითადი შენიშვნები იხილე პროექტის განმარტებით ბარათში.
2. შენობის მიბმა ტერიტორიაზე იხილე პროექტის არქიტექტურულ ნაწილში.

მისამართი:
ქ.თბილისში, ქეთევან წამებულის გამზირი. (ს.კ. 01.17.13.037.024)

ობიექტი:
"მრავალფუნქციური კომპლექსი"

დამკვეთი:
შპს "საქართველო-ისრაელის ბიზნეს ჯგუფი"
ს/ნ: 206025692

სტადია:
მუშა პროექტი

ფურცლის დასახელება:
შენობის საძალიბე +29.200 ნიშნულზე;

მასშტაბი: 1:200	ფორმატი: A3

თანამდებობა	სახელი,გვარი	ხელმოწერა
მთ.არქიტექტორი	გ.ქიტესაშვილი	
არქიტექტორი	გ.ჯანიაშვილი	
კონსტრუქტორი	გ.ქოჩიაშვილი	

თარიღი	ფურცლის №	ფურც. რაოდ.
2025 წ	ქ-1-09	---

შენობის გეგმა +32.400/+35.600 ნიშნულზე

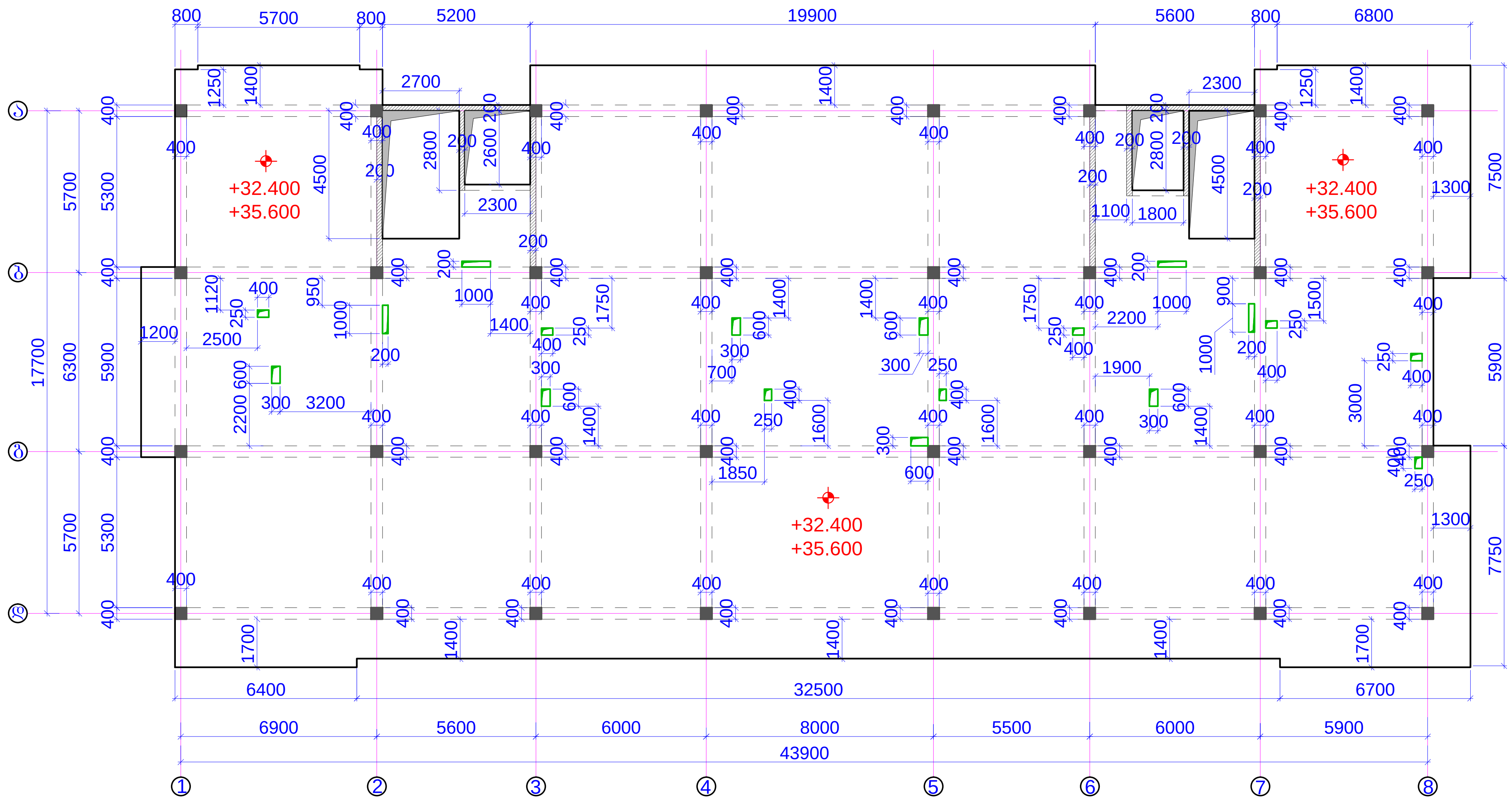

მისამართი: ქ.თბილისში, ქეთევან წამებულის გამზირი. (ს.კ. 01.17.13.037.024)		
ობიექტი: "მრავალფუნქციური კომპლექსი"		
დამკვეთი: შპს "საქართველო-ისრაელის ბიზნეს ჯგუფი" ს/ნ: 206025692		
სტადია: მუშა პროექტი		
ფურცლის დასახელება: შენობის საყალიბე +32.400/+35.600 ნიშნულზე;		
მასშტაბი: 1:200	ფორმატი: A3	
თანამდებობა	სახელი.გვარი	ხელმოწერა
მთ.არქიტექტორი	გ.ქიტესაშვილი	
არქიტექტორი	გ.ჯანიაშვილი	
კონსტრუქტორი	ბ.ყორბიაშვილი	[signature]
თარიღი	ფურცლის №	ფურც. რაოდ.
2025 წ	კ-1-10	---

შენიშვნები:
1. ძირითადი შენიშვნები იხილე პროექტის განმარტებით ბარათში.
2. შენობის მიბმა ტერიტორიაზე იხილე პროექტის არქიტექტურულ ნაწილში.

შენობის გეგმა +38.800 ნიშნულზე

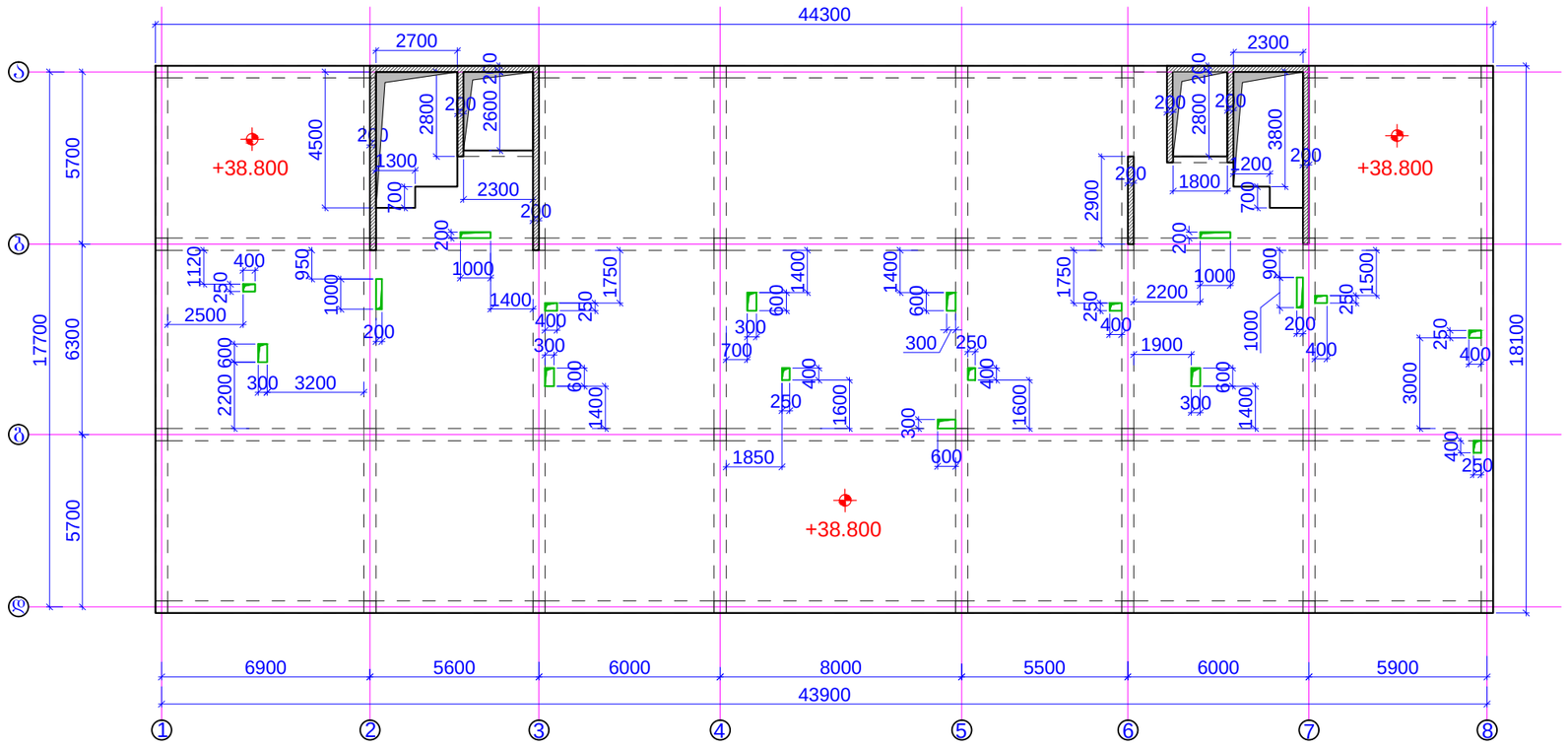

შენიშვნები:
1. ძირითადი შენიშვნები იხილე პროექტის განმარტებით ბარათში.
2. შენობის მიბმა ტერიტორიაზე იხილე პროექტის არქიტექტურულ ნაწილში.

მისამართი:
ქ.ბათუმში, ჭეთევან წამებულის გამზირი. (ს.კ. 01.17.13.037.024)

ობიექტი:
"მრავალფუნქციური კომპლექსი"

დამკვეთი:
შპს "საქართველო-ისრაელის ბიზნეს ჯგუფი"
ს/ნ: 206025692

სტადია:
მშპა პროექტი

ფურცლის დასახელება:
შენობის საძალიბე +38.800 ნიშნულზე;

მასშტაბი: 1:200	ფორმატი: A3

თანამდებობა	სახელი,გვარი	ხელმოწერა
მთ.არქიტექტორი	გ.ქიტესაშვილი	
არქიტექტორი	გ.ჯანიაშვილი	
კონსტრუქტორი	გ.ქობიაშვილი	

თარიღი	ფურცლის №	ფურც. რაოდ.
2025 წ	ა-1-11	---

შენობის გეგმა +41.500 ნიშნულზე

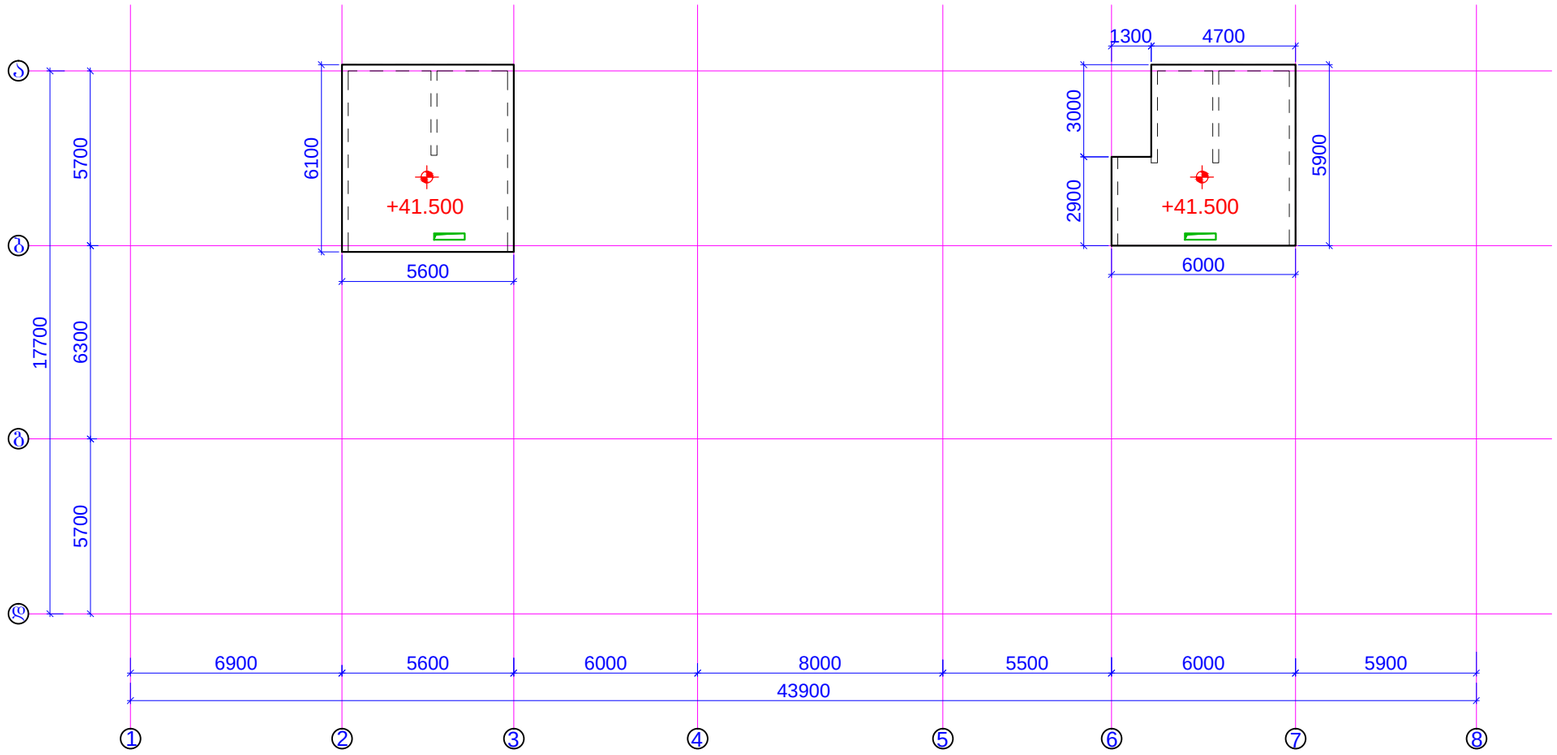

შენიშვნები:
1. ძირითადი შენიშვნები იხილე პროექტის განმარტებით ბარათში.
2. შენობის მიბმა ტერიტორიაზე იხილე პროექტის არქიტექტურულ ნაწილში.

მისამართი:
ქ.ბათუმში, ქეთევან წამებულის გამზირი. (ს.კ. 01.17.13.037.024)

ობიექტი:
"მრავალფუნქციური კომპლექსი"

დამკვეთი:
შპს "საქართველო-ისრაელის ბიზნეს ჯგუფი"
ს/ნ: 206025692

სტადია:
შშა პროექტი

ფურცლის დასახელება:
შენობის სამალიბე +41.500 ნიშნულზე;

მასშტაბი: 1:200	ფორმატი: A3

თანამდებობა	სახელი,გვარი	ხელმოწერა
მთ.არქიტექტორი	გ.ქიტესაშვილი	
არქიტექტორი	გ.ჯანაშვილი	
კონსტრუქტორი	გ.ჟღაბაშვილი	

თარიღი	ფურცლის №	ფურც. რაოდ.
2025 წ	კ-1-12	---

ლიფტის თანაორმო 1
საყალიბე გეგმა

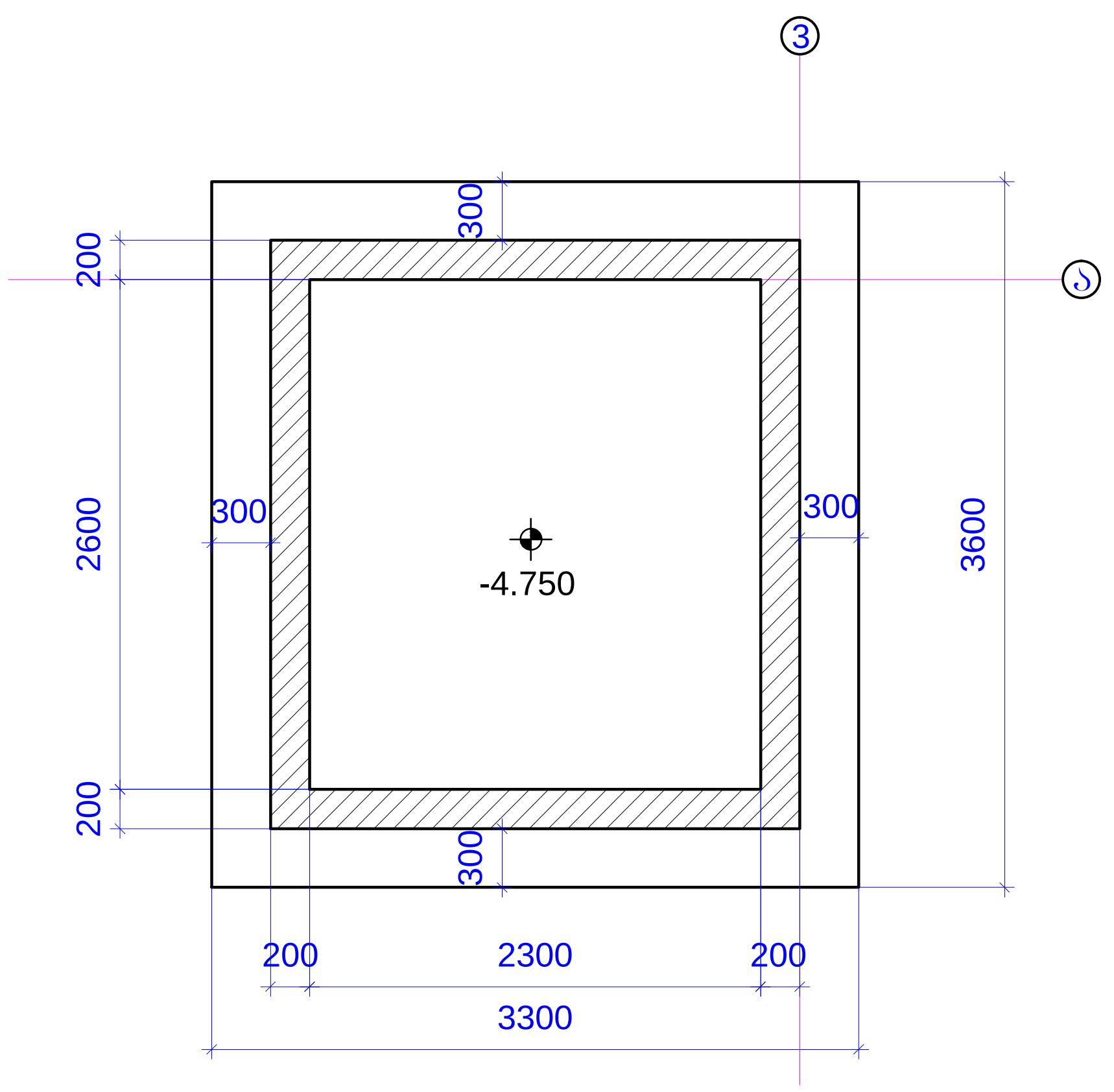

ლიფტის თანაორმო 1
ფილის არმირების გეგმა

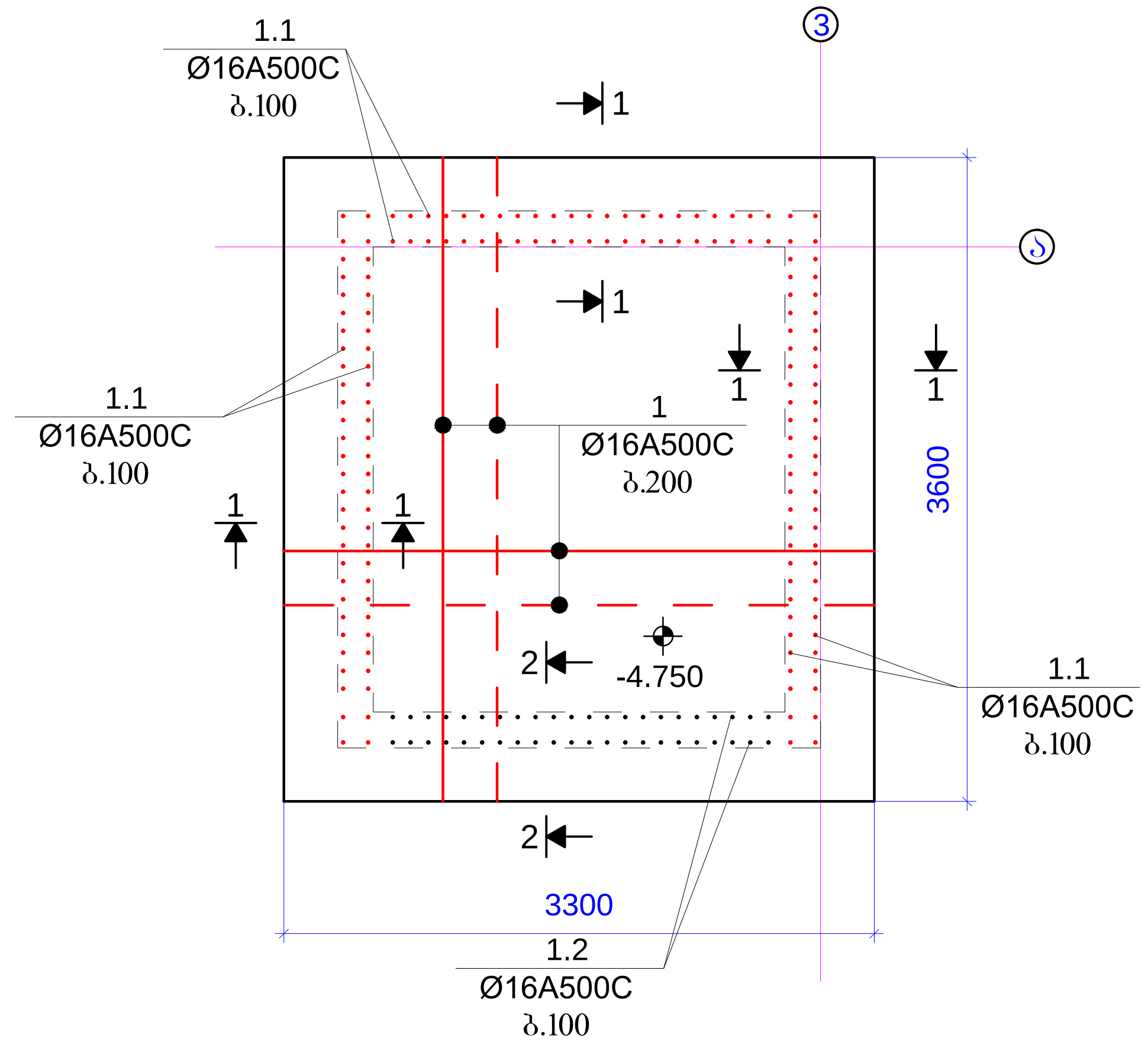

ლიფტის თანაორმო 2
საყალიბე გეგმა

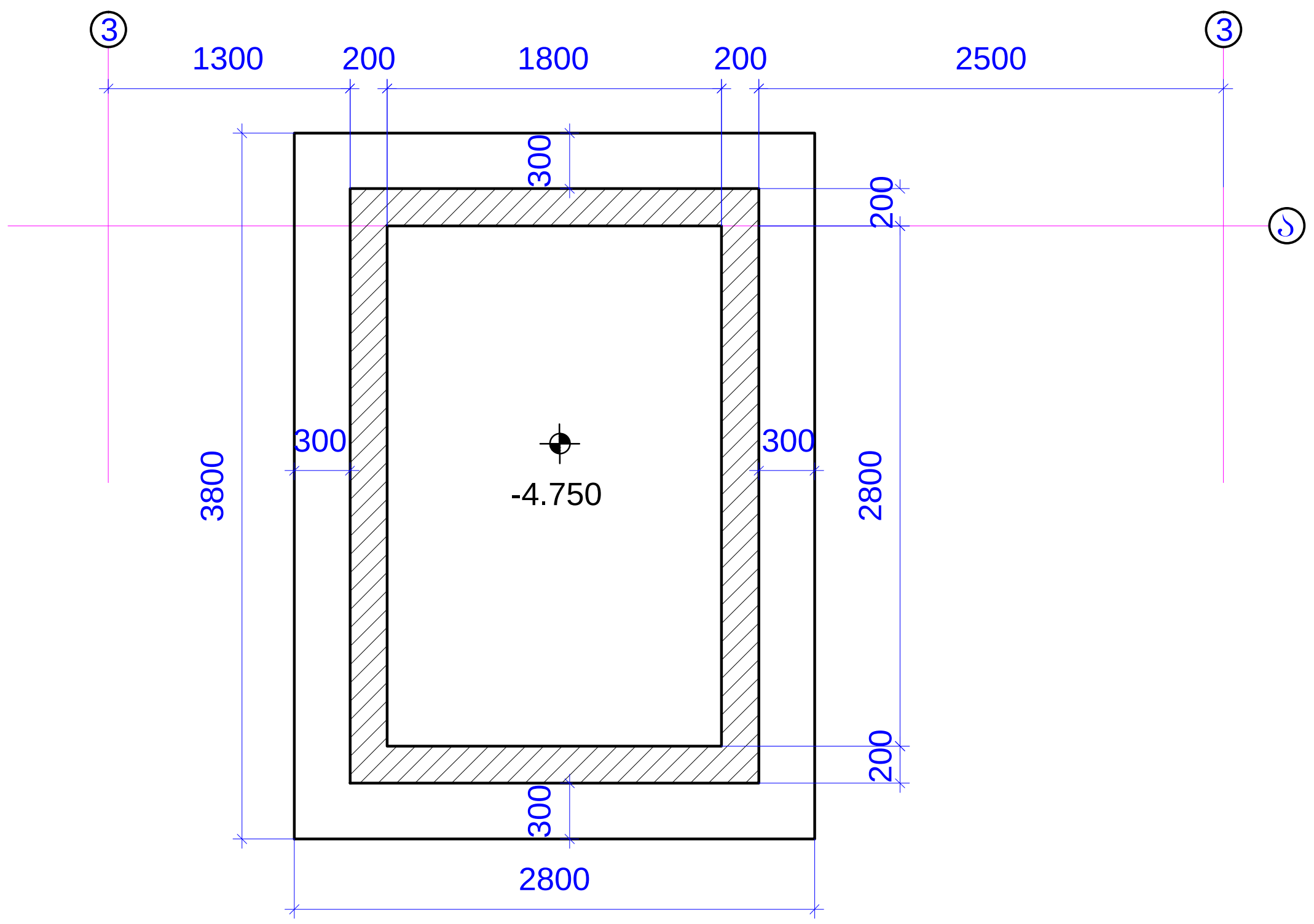

ლიფტის თანაორმო 2
ფილის არმირების გეგმა

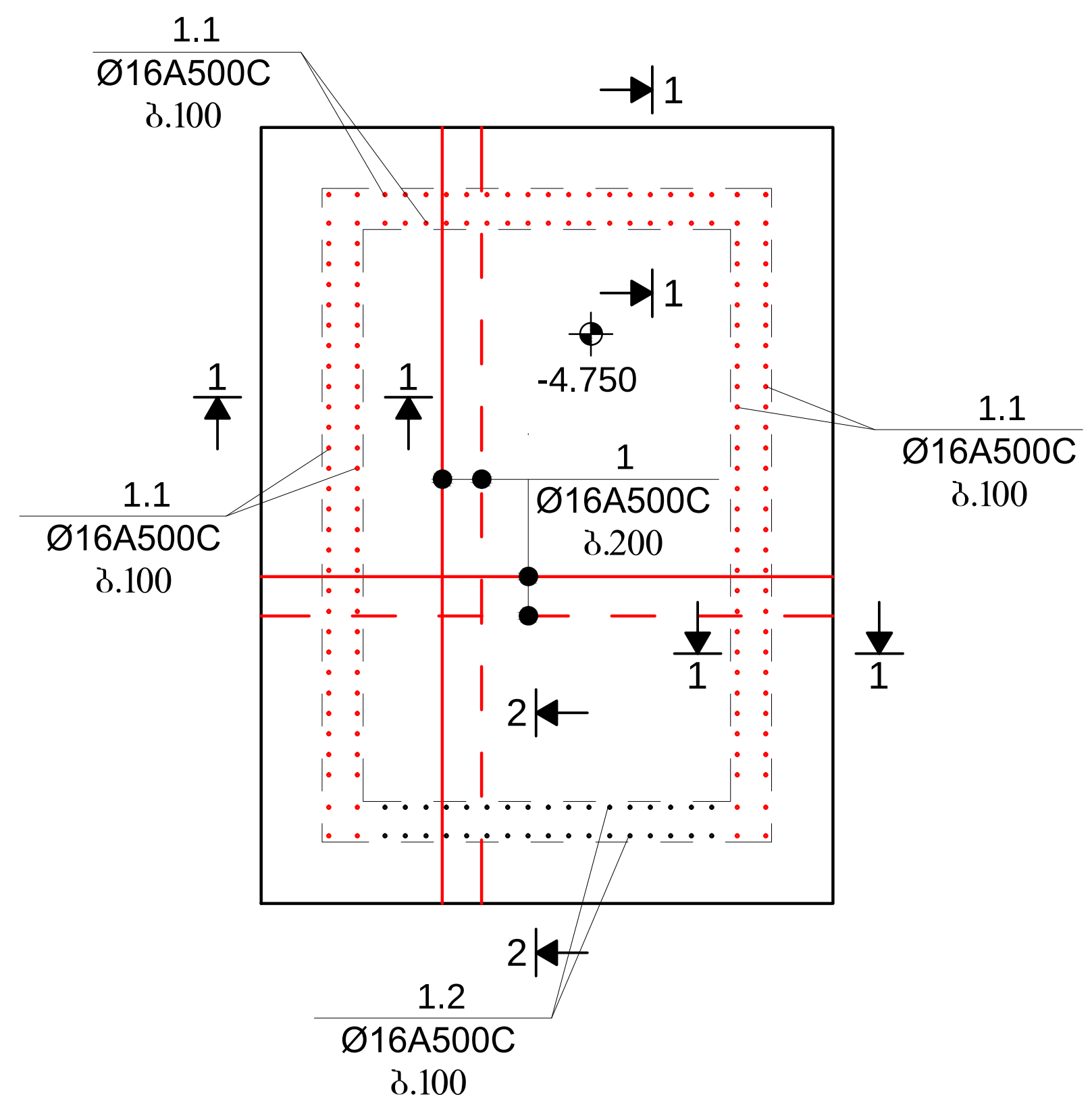

შენიშვნები:
1. ძირითადი შენიშვნები იხილე პროექტის განმარტებით ბარათში.
2. შენობის პირობითი ნიშნული ±0.000 შეესაბამება აბსოლუტურ ნიშნულს 519.74მ ტოპოგეგმიდან.
3. თანაორმო 1;2-ის არმირების ჭრილები იხ.ფ.კ-2-02.

მისამართი:
ქ.თბილისში, ქეთევან წამებულის გამზირი.
(ს.კ. 01.17.13.037.024)

ობიექტი:
"მრავალფუნქციური კომპლექსი"

დამკვეთი:
შპს "საქართველო-ისრაელის ბიზნეს ჯგუფი"
ს/ნ: 206025692

სტადია:
მუშა პროექტი

ფურცლის დასახელება:
ლიფტის თანაორმო 1
ლიფტის თანაორმო 2

მასშტაბი: 1:50	ფორმატი: A3

თანამდებობა	სახელი.გვარი	ხელმოწერა
მთ.არქიტექტორი	გ.ქიტესაშვილი	
არქიტექტორი	გ.ჯანიაშვილი	
კონსტრუქტორი	ბ.ყობიაშვილი	ბ.ყობ

თარიღი	ფურცლის №	ფურც. რაოდ.
2025 წ	კ-2-01	---

ჭრილი 1-1

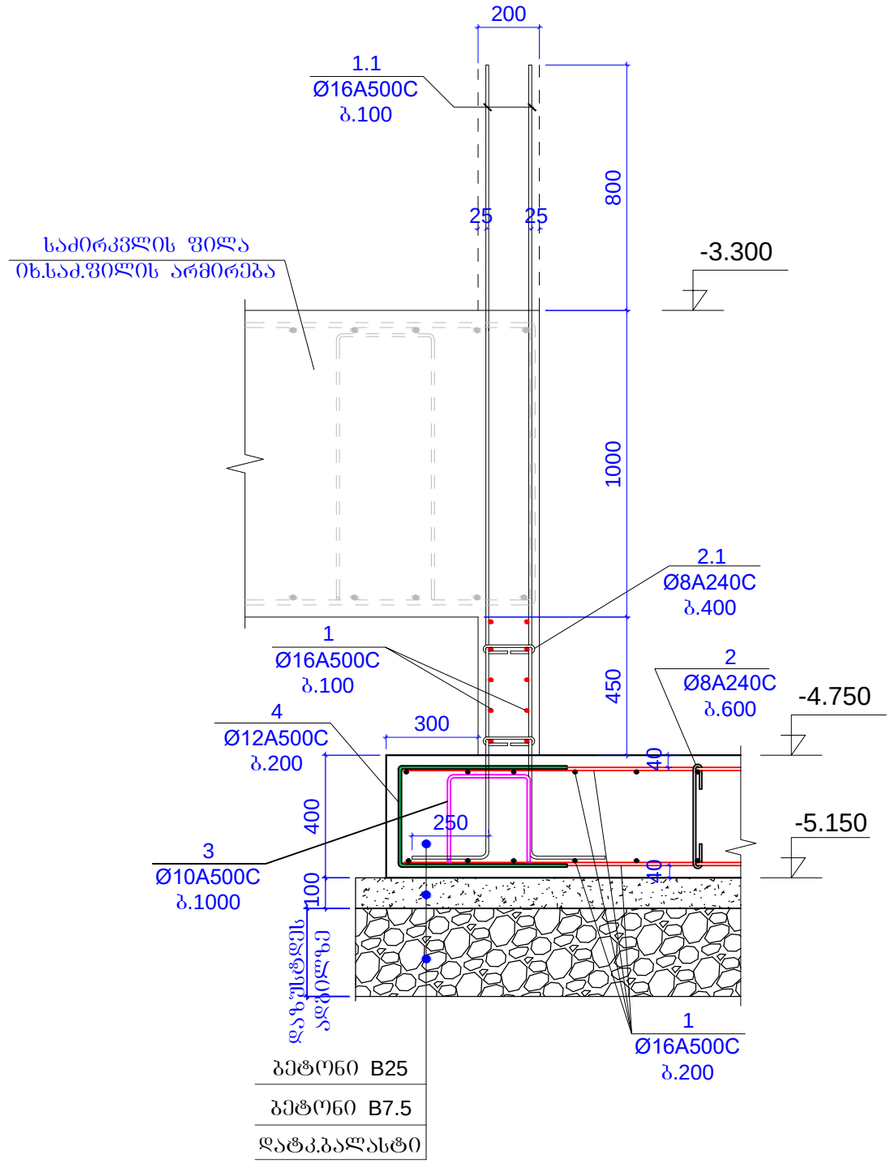

ჭრილი 2-2

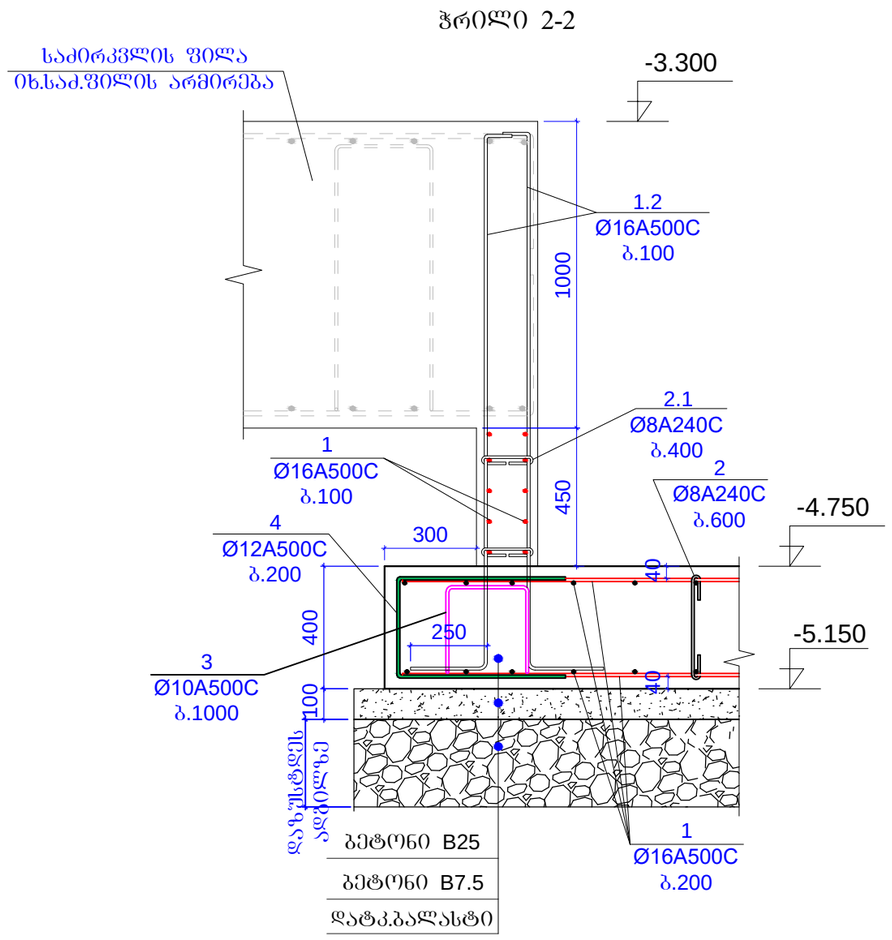

პოზიცია 1.1

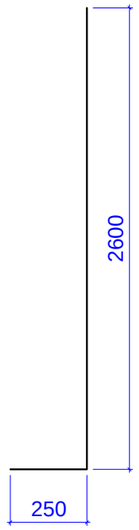

L=2850 მმ

პოზიცია 1.2

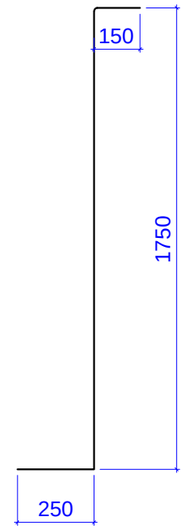

L=2150 მმ

პოზიცია 2

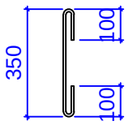

L=550 მმ

პოზიცია 2.1

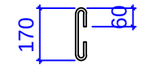

L=290 მმ

პოზიცია 3

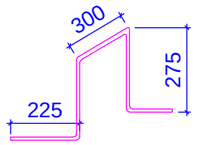

L=1300 მმ

პოზიცია 4

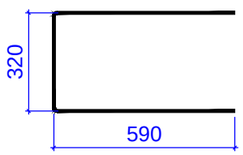

L=1500 მმ

ლიფტის თანაორმო 1/თანაორმო 2

კონსტ. დასახელება	პოზ.№	არმატურის სპეციფიკაცია						არმატურის ამოკრება			ბეტონის მოც.მ³	
		ესკიზი	Ø,მმ	კლასი	L,მმ	nxც	nxL ,მ	Ø,მმ	ΣnxL ,მ	Q კგ	B7.5	B25(W6)
ლიფტის თანაორმო 1/2	1	დაიჭრას ადგილზე	16	A500	720000		720	16A500C	1786.9	2819	2.2	10.5
	1.1	იხ.პოზიცია	16	A500	2850	314	894.9					
	1.2	იხ.პოზიცია	16	A500	2150	80	172					
	2	იხ.პოზიცია	8	A240	550	60	33	8A240C	62	24.45		
	2.1	იხ.პოზიცია	8	A240	290	100	29					
	3	იხ.პოზიცია	10	A500	1300	20	26	10A500C	26	16.02		
	4	იხ.პოზიცია	12	A500	1500	140	210	12A500C	210	186.3		
									სულ	3046		

შენიშვნები:
1. ძირითადი შენიშვნები იხილე პროექტის განმარტებით ბარათში.
2. შენობის პირობითი ნიშნული ±0.000 შეესაბამება აბსოლუტურ ნიშნულს 519.74მ ტოპოგეგმიდან.

მისამართი:
ქ.თბილისში, ქეთევან წამებულის გამზირი.
(ს.კ. 01.17.13.037.024)

ობიექტი:
"მრავალფუნქციური კომპლექსი"

დამკვეთი:
შპს "საქართველო-ისრაელის ბიზნეს ჯგუფი"
ს/ნ: 206025692

სტადია:
მუშა პროექტი

ფურცლის დასახელება:
თანაორმო 1,2-ის არმირების
ჭრილები 1-1/2-2

მასშტაბი: 1:20	ფორმატი: A3

თანამდებობა	სახელი,გვარი	ხელმოწერა
მთ.არქიტექტორი	გ.ქიტესაშვილი	
არქიტექტორი	გ.ჯანაშვილი	
კონსტრუქტორი	გ.ქოგბაშვილი	

თარიღი	ფურცლის №	ფურც. რაოდ.
2025 წ	ა-2-02	---

ლიფტის თანაორმო 3
საყალიბე გეგმა

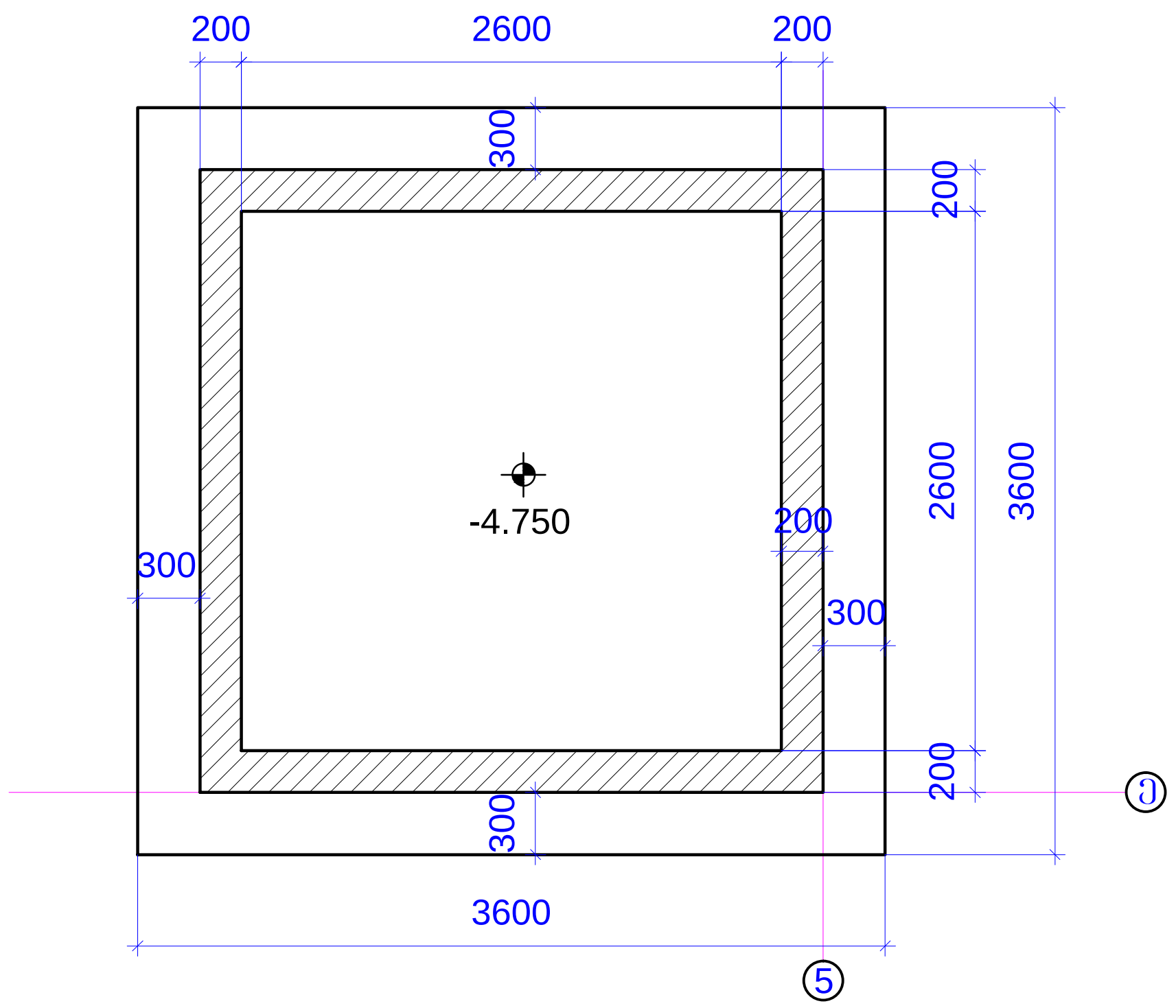

ლიფტის თანაორმო 3
ფილის არმირების გეგმა

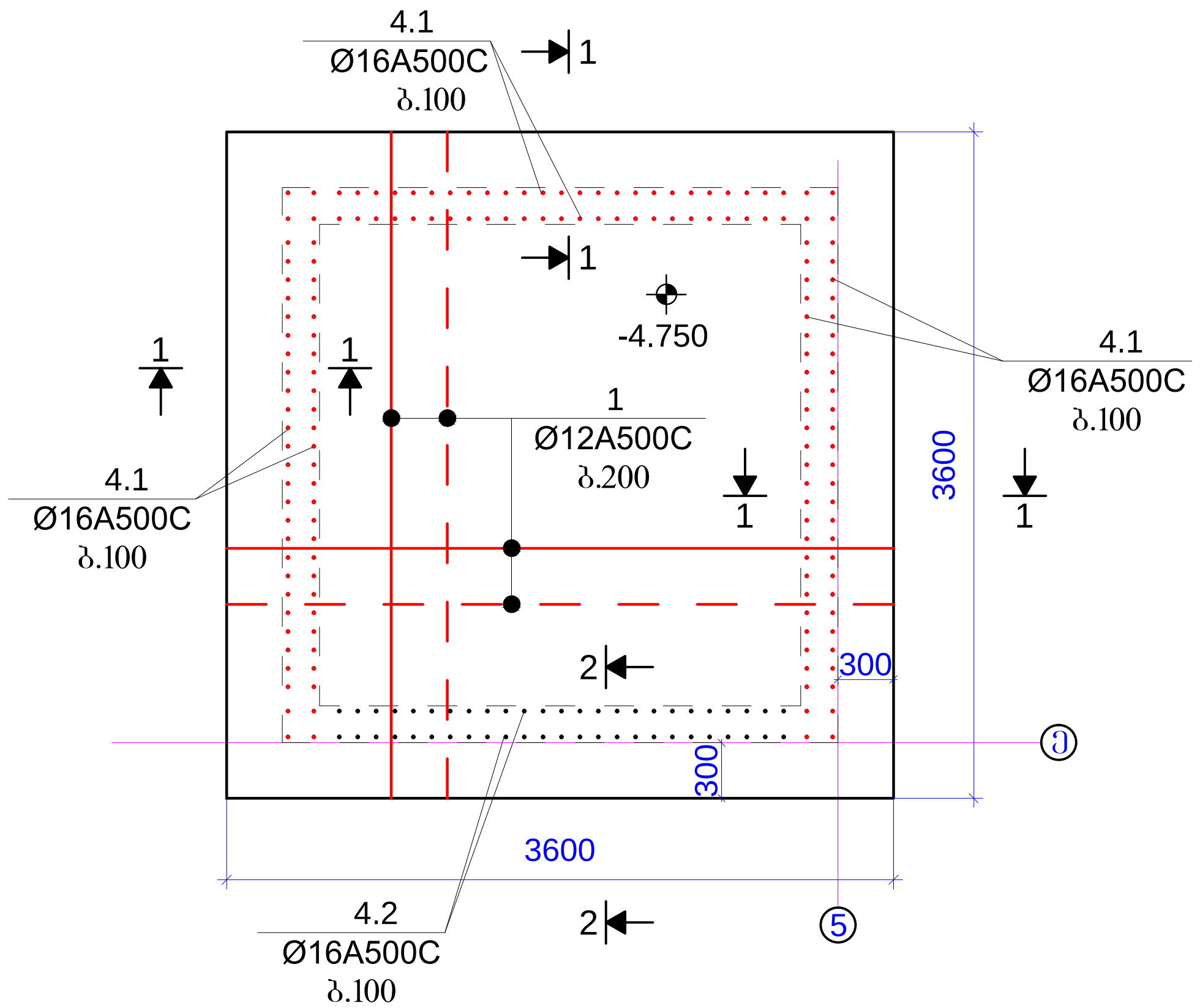

ჭრილი 1-1

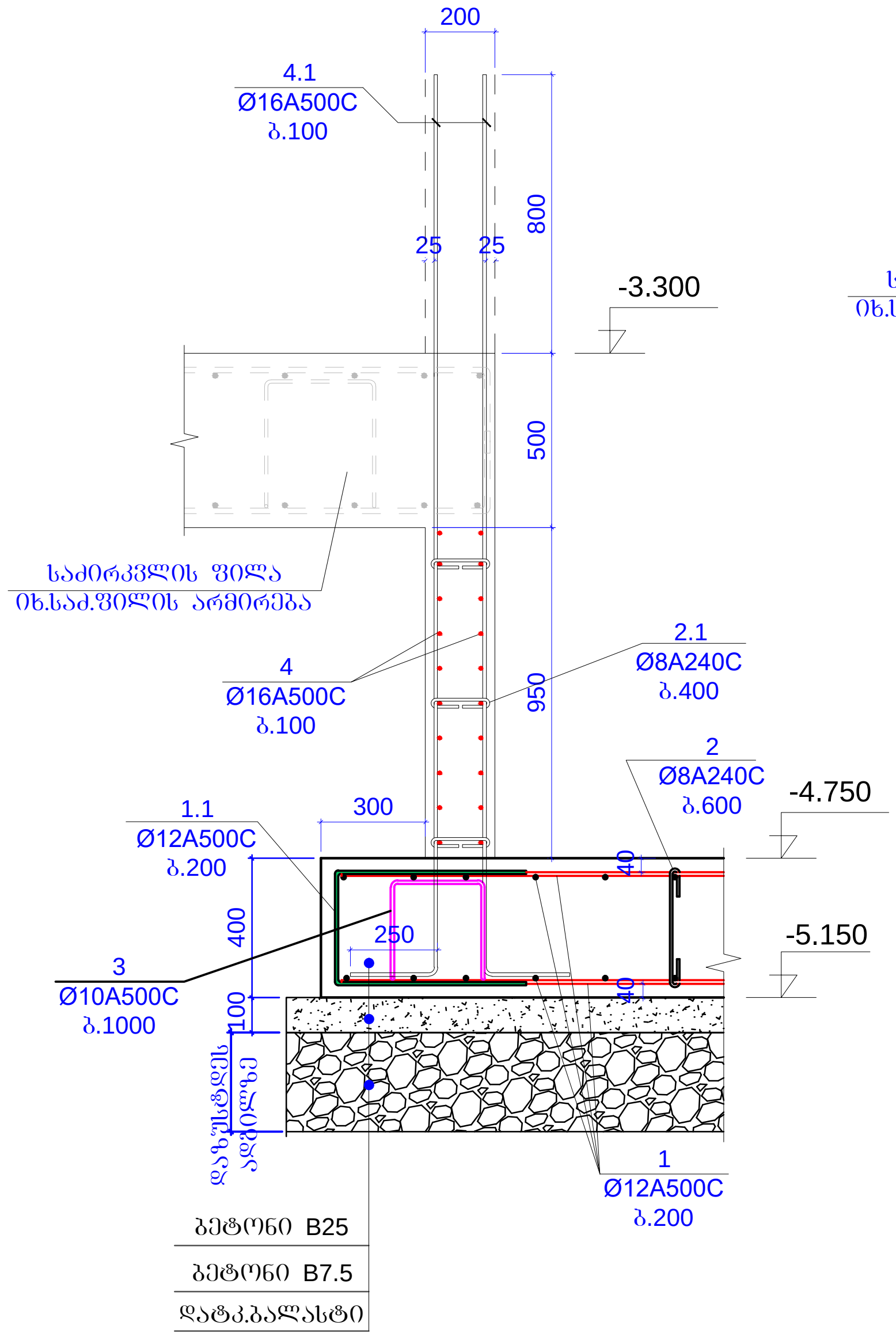

ჭრილი 2-2

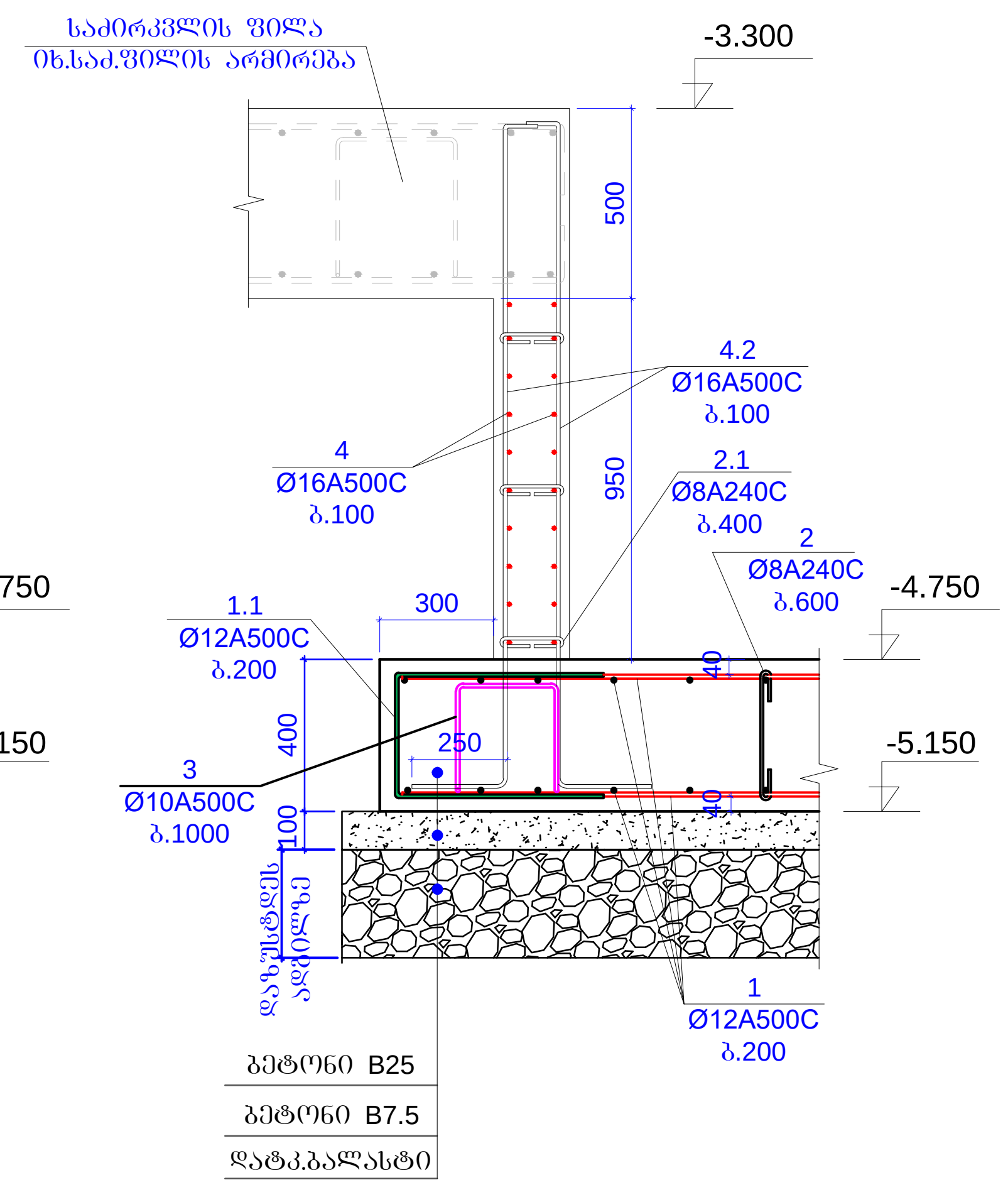

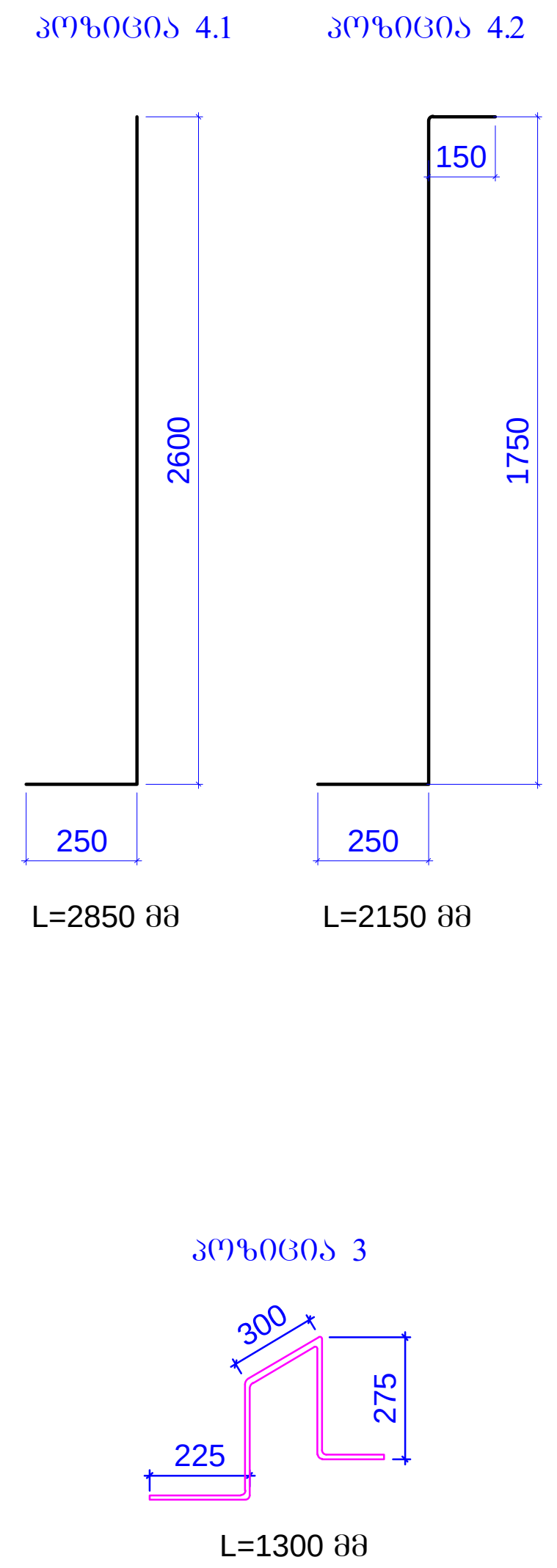

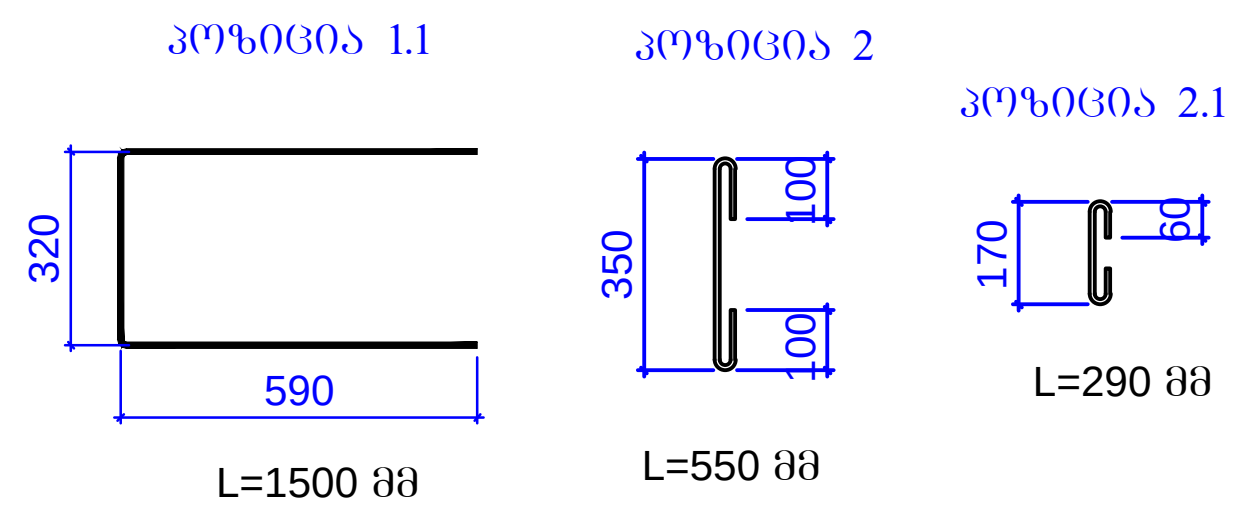

ლიფტის თანაორმო 3

კონსტ. დასახელება	პოზ.№	არმატურის სპეციფიკაცია						არმატურის ამოკრება			ბეტონის მოც.მ³	
		ესკიზი	Ø,მმ	კლასი	L,მმ	nxც	nxL ,მ	Ø,მმ	ΣnxL ,მ	Q კგ	B7.5	B25(W6)
ლიფტის თანაორმო 3	1	დაიჭრას ადგილზე	12	A500	300000		300	12A500C	414	367.4	1.3	7.5
	1.1	იხ.პოზიცია	12	A500	1500	76	114					
	2	იხ.პოზიცია	8	A240	550	60	33	8A240C	50.4	19.88		
	2.1	იხ.პოზიცია	8	A240	290	60	17.4					
	3	იხ.პოზიცია	10	A500	1300	20	26	10A500C	26	16.02		
	4	დაიჭრას ადგილზე	16	A500	260000		260	16A500C	840.6	1326		
	4.1	იხ.პოზიცია	16	A500	2850	166	473.1					
	4.2	იხ.პოზიცია	16	A500	2150	50	107.5					
									სულ	1729		

შენიშვნები:
1. ძირითადი შენიშვნები იხილე პროექტის განმარტებით ბარათში.
2. შენობის პირობითი ნიშნული ±0.000 შეესაბამება აბსოლუტურ ნიშნულს 519.74მ ტოპოგეგმიდან.

მისამართი:
ქ.თბილისში, ქეთევან წამებულის გამზირი.
(ს.კ. 01.17.13.037.024)

ობიექტი:
"მრავალფუნქციური კომპლექსი"

დამკვეთი:
შპს "საქართველო-ისრაელის ბიზნეს ჯგუფი"
ს/ნ: 206025692

სტადია:
მუშა პროექტი

ფურცლის დასახელება:
ლიფტის თანაორმო 3

მასშტაბი: 1:50/1:25	ფორმატი: A3

თანამდებობა	სახელი.გვარი	ხელმოწერა
მთ.არქიტექტორი	გ.ქიტესაშვილი	
არქიტექტორი	გ.ჯანიაშვილი	
კონსტრუქტორი	ბ.ყოზიაშვილი	ბ. ყოზ

თარიღი	ფურცლის №	ფურც. რაოდ.
2025 წ	კ-2-03	---

საძირკვლის ფილის ძირითადი არმირების გეგმა -3.300 ნიშნულზე

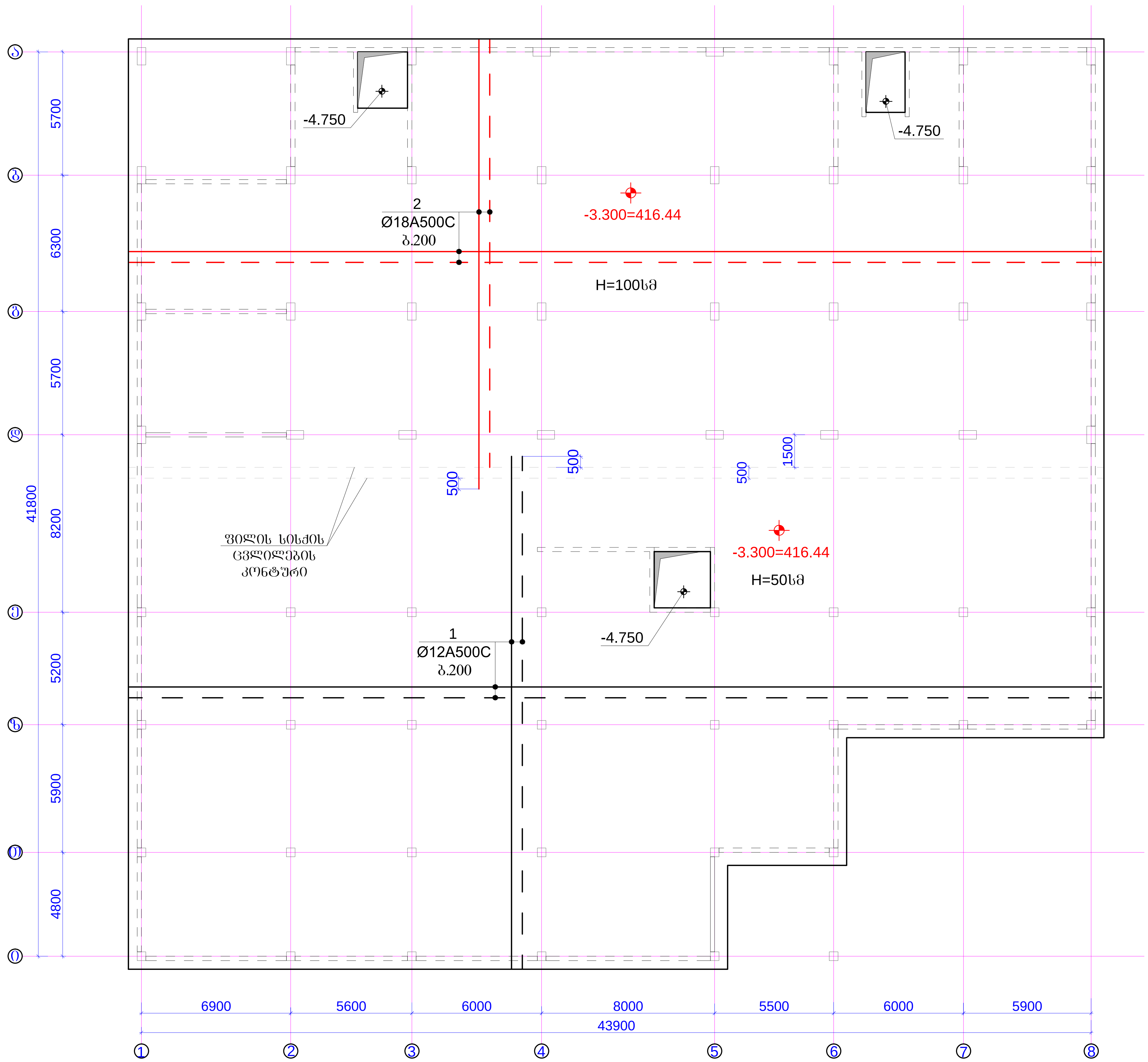

შენიშვნები:
1. ძირითადი შენიშვნები იხილე პროექტის განმარტებით ბარათში.
2. შენობის პირობითი ნიშნული ±0.000 შეესაბამება აბსოლუტურ ნიშნულს 519.74მ ტოპოგეგმიდან.
3. საძირკვლის არმირების ჭრილები იხ.ფ.კ-2-10 ... ფ.კ-2-13.

მისამართი:
ქ.თბილისში, ქეთევან წამებულის გამზირი.
(ს.კ. 01.17.13.037.024)

ობიექტი:
"მრავალფუნქციური კომპლექსი"

დამკვეთი:
შპს "საქართველო-ისრაელის ბიზნეს ჯგუფი"
ს/ნ: 206025692

სტადია:
მუშა პროექტი

ფურცლის დასახელება:
საძირკვლის ფილის ძირითადი არმირების გეგმა -3.300 ნიშნულზე

მასშტაბი: 1:200 | ფორმატი: A3

თანამდებობა	სახელი,გვარი	ხელმოწერა
მთ.არქიტექტორი	გ.ქიტესაშვილი	
არქიტექტორი	გ.ჯანიაშვილი	
კონსტრუქტორი	ბ.ყობიაშვილი	ბ.ყობ[signature]

თარიღი	ფურცლის №	ფურც. რაოდ.
2025 წ	კ-2-04	---

საძირკვლის ფილის ქვედა შრის არმირების გაძლიერების
ბეგმა -3.300 ნიშნულზე X ღერძის გასწვრივ

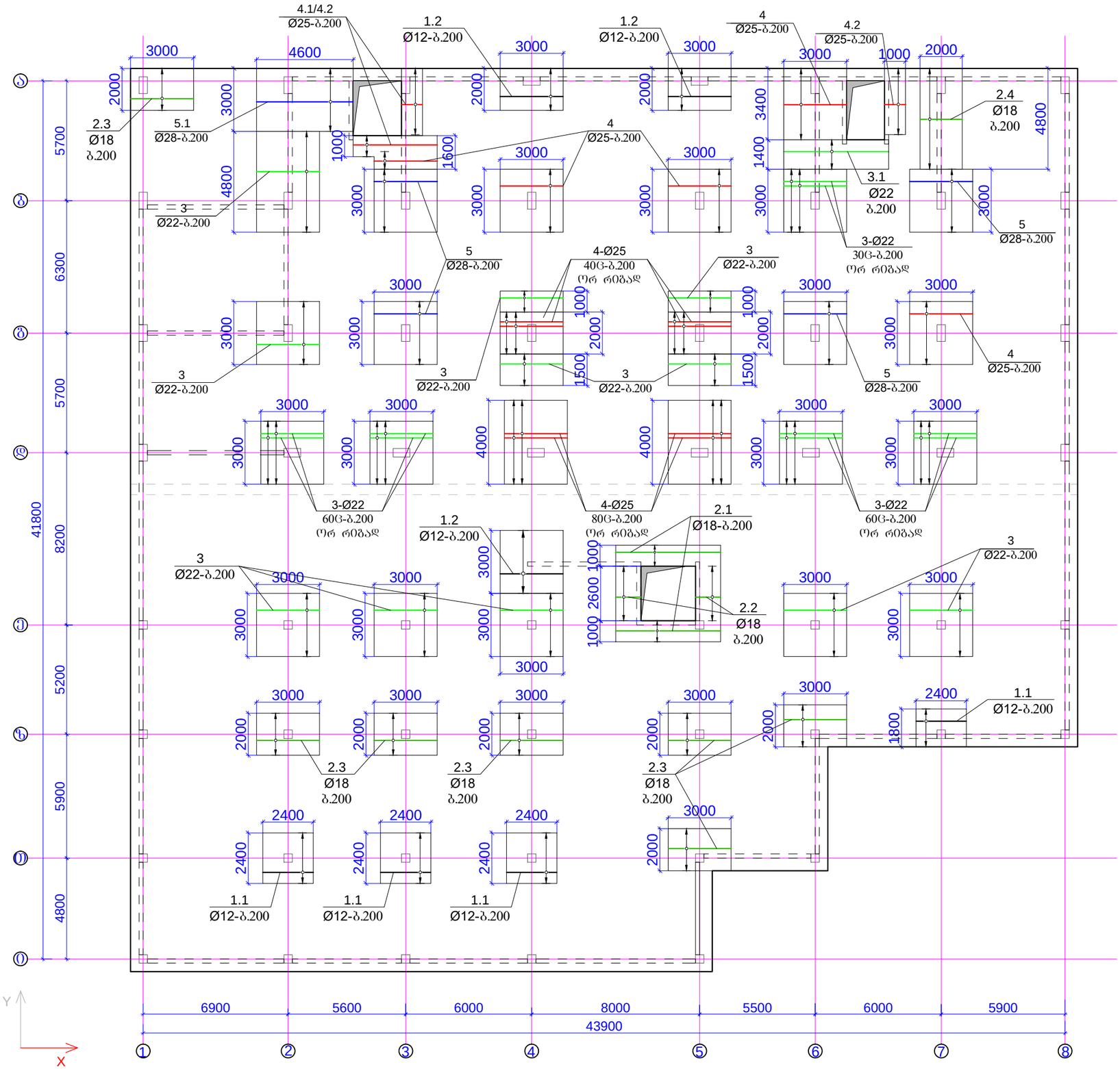

შენიშვნები:
1. ძირითადი შენიშვნები იხილე პროექტის განმარტებით ბარათში.
2. საძირკვლის არმირების ჭრილები იხ.შ.კ-2-10 ... შ.კ-2-13.

მისამართი:	ქ.თბილისში, ქეთევან წამებულის გამზირი. (ს.კ. 01.17.13.037.024)
ობიექტი:	"მრავალფუნქციური კომპლექსი"
დამკვეთი:	შპს "სატრანსველო-ოსრაელის ბიზნეს ჯგუფი" ს/ნ: 206025692
სტადია:	მშშა პროექტი
შურცლის დასახელება:	საძირკვლის ფილის ქვედა შრის არმირების გაძლიერების ბეგმა -3.300 ნიშნულზე X ღერძის გასწვრივ.
მასშტაბი: 1:200	შორმატი: A3

თანამდებობა	სახელი,გვარი	ხელმოწერა
მთ.არქიტექტორი	გ.ქიტესაშვილი	
არქიტექტორი	გ.ჯანიაშვილი	
კონსტრუქტორი	ბ.ყოლბიაშვილი	

თარიღი	შურცლის №	შურც. რაოდ.
2025 წ	კ-2-05	---

საძირკვლის ფილის ქვედა შრის არმირების ბაძლიერების გეგმა -3.300 ნიშნულზე Y ღერძის გასწვრივ

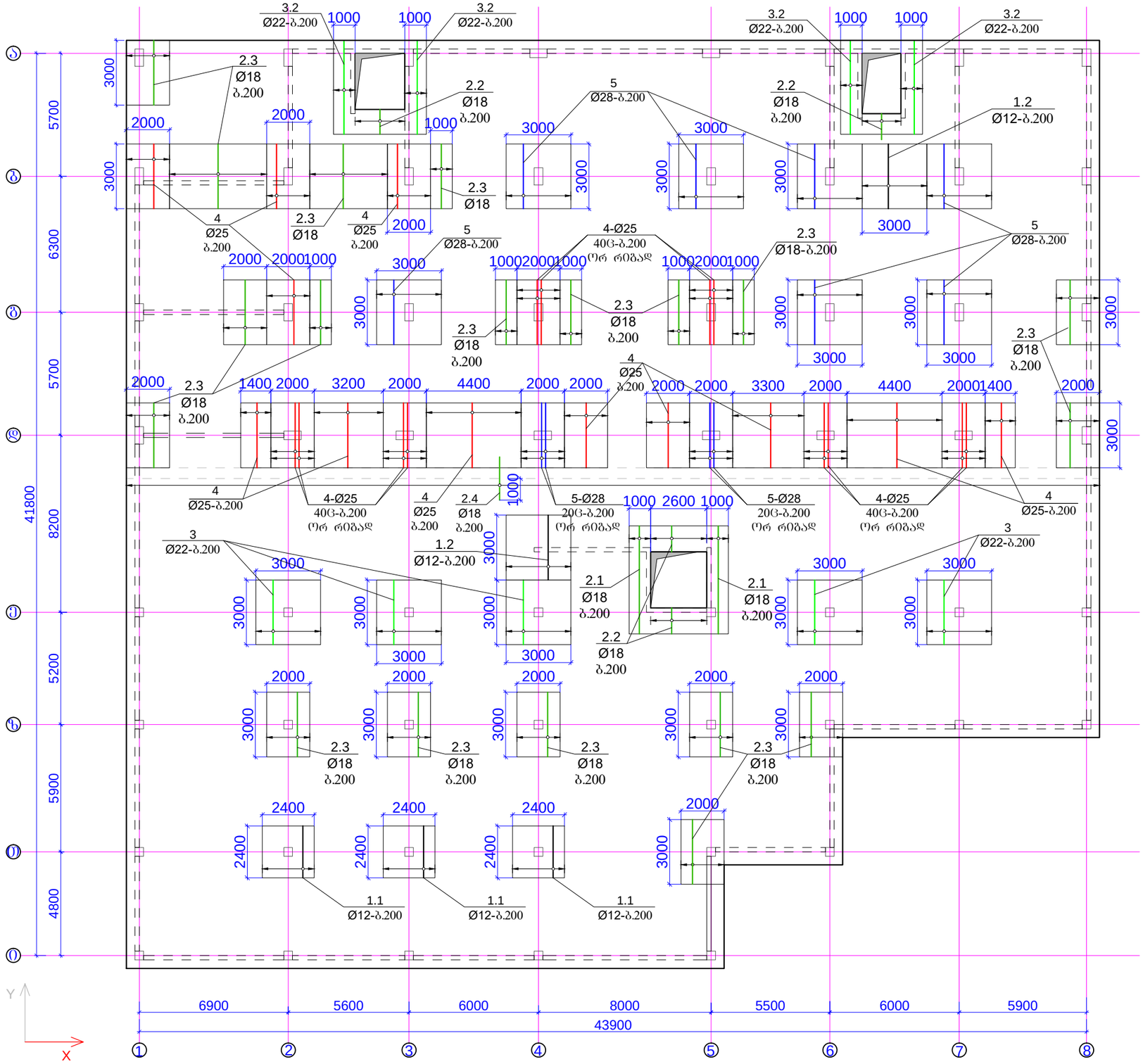

შენიშვნები:
1. ძირითადი შენიშვნები იხილე პროექტის განმარტებით ბარათში.
2. საძირკვლის არმირების ჭრილები იხ.შ.კ-2-10 ... შ.კ-2-13.

მისამართი:	ქ.ბათუმში, ჭეთევანე წამებულის გამზირი. (ს.კ. 01.17.13.037.024)
ობიექტი:	"მრავალფუნქციური კომპლექსი"
დამკვეთი:	შპს "საქართველო-ისრაელის ბიზნეს ჯგუფი" ს/ნ: 206025692
სტადია:	მუშა პროექტი
ნახატის დასახელება:	საძირკვლის ფილის ქვედა შრის არმირების ბაძლიერების გეგმა -3.300 ნიშნულზე Y ღერძის გასწვრივ.
მასშტაბი: 1:200	ფორმატი: A3

თანამდებობა	სახელი,გვარი	ხელმოწერა
მთ.არქიტექტორი	გ.ქიტესაშვილი	
არქიტექტორი	გ.ჯანაშვილი	
კონსტრუქტორი	ბ.ყიფიანი	

თარიღი	ნახატის №	ნახატ. რაოდ.
2025 წ	კ-2-06	---

საძირკვლის ფილის ზედა შრის არმირების გაძლიერების
ბეგმა -3.300 ნიშნულზე X ღერძის გასწვრივ

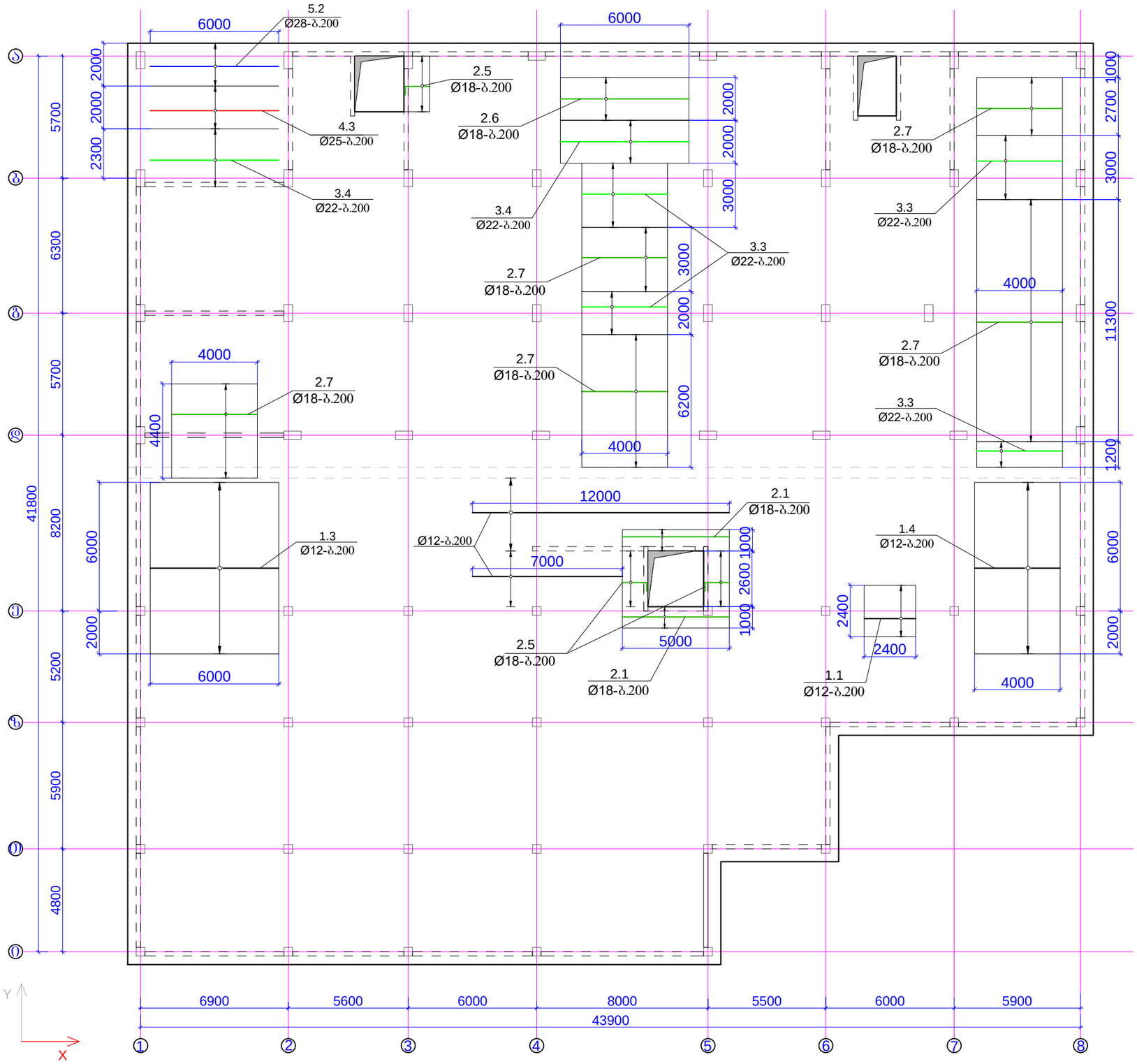

შენიშვნები:
1. ძირითადი შენიშვნები იხილე პროექტის განმარტებით ბარათში.
2. საძირკვლის არმირების ჭრილები იხ.შ.კ-2-10 ... შ.კ-2-13.

მისამართი:
ქ.თბილისში, ქეთევან წამებულის გამზირი.
(ს.კ. 01.17.13.037.024)

ობიექტი:
"მრავალფუნქციური კომპლექსი"

დამკვეთი:
შპს "საქართველო-ისრაელის ბიზნეს ჯგუფი"
ს/ნ: 206025692

სტადია:
მუშა პროექტი

ნახატის დასახელება:
საძირკვლის ფილის ზედა შრის არმირების
გაძლიერების ბეგმა -3.300 ნიშნულზე
X ღერძის გასწვრივ.

მასშტაბი: 1:200	ფორმატი: A3

ოპანამლებობა	სახელი,გვარი	ხელმოწერა
მთ.არქიტექტორი	გ.ქიტესაშვილი	
არქიტექტორი	გ.ჯანიაშვილი	
კონსტრუქტორი	გ.ყორბიაშვილი	

თარიღი	ნახატის №	ნახატ. რაოდ.
2025 წ	კ-2-07	---

საძირკვლის ფილის ზედა შრის არმირების გაძლიერების ბეგმა -3.300 ნიშნულზე Y ღერძის გასწვრივ

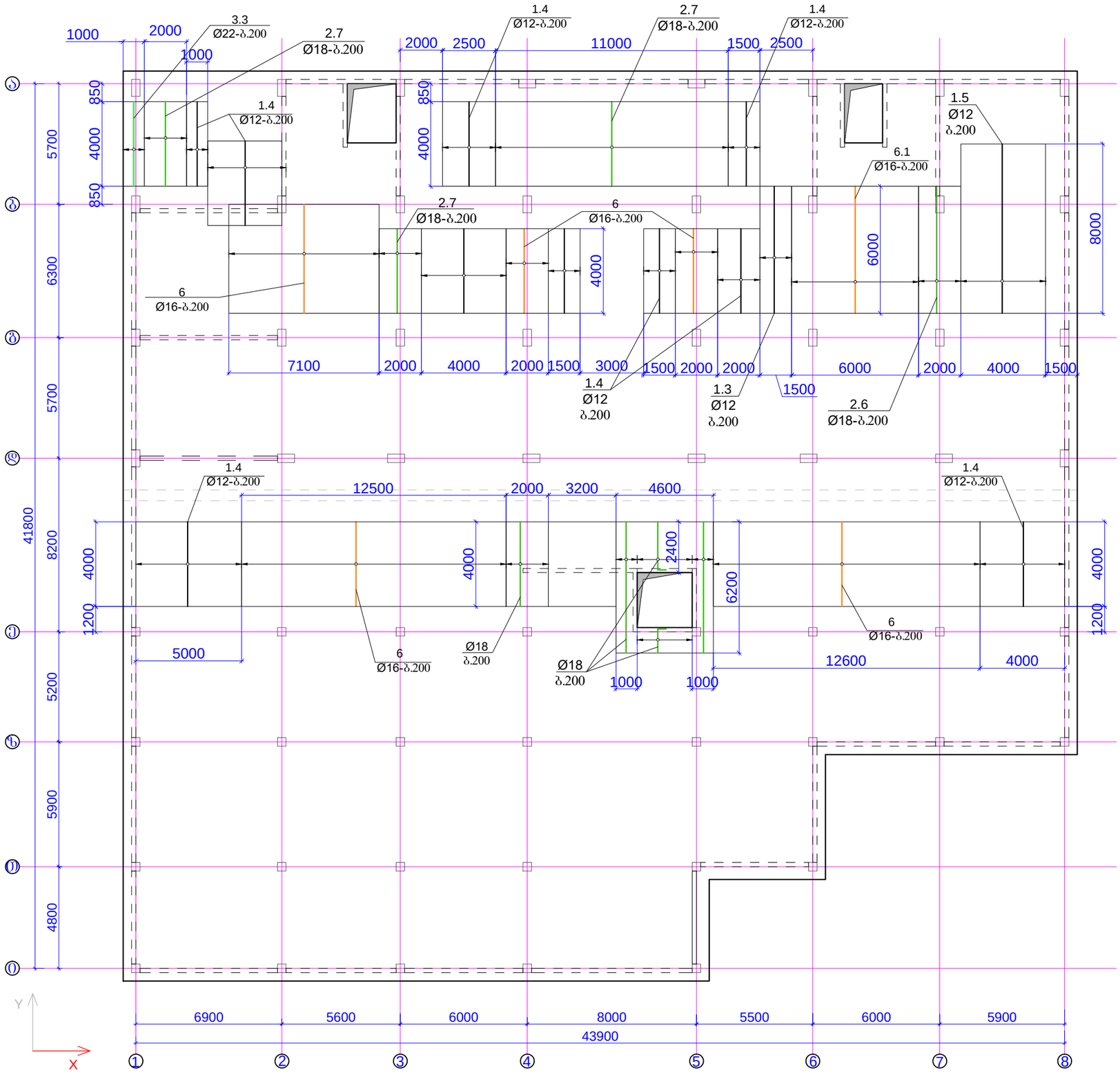

შენიშვნები:
1. ძირითადი შენიშვნები იხილე პროექტის განმარტებით ბარათში.
2. საძირკვლის არმირების ჭრილები იხ.შ.კ-2-10 ... შ.კ-2-13.

მისამართი:
ქ.ობილისში, ქეთევან წამებულის გამზირი. (ს.კ. 01.17.13.037.024)

ობიექტი:
"მრავალფუნქციური კომპლექსი"

დამკვეთი:
შპს "საქართველო-ისრაელის ბიზნეს ჯგუფი"
ს/ნ: 206025692

სტადია:
მუშა პროექტი

ნახაზის დასახელება:
საძირკვლის ფილის ზედა შრის არმირების გაძლიერების ბეგმა -3.300 ნიშნულზე Y ღერძის გასწვრივ.

მასშტაბი: 1:200	ფორმატი: A3

თანამფლობა	სახელი,გვარი	ხელმოწერა
მთ.არქიტექტორი	გ.ქიტესაშვილი	
არქიტექტორი	გ.ჯანაშვილი	
კონსტრუქტორი	გ.ყიბაშვილი	

თარიღი	ნახაზის №	ნახაზ. რაოდ.
2025 წ	კ-2-08	---

საძირკვლის ფილის განივი არმირების სქემა

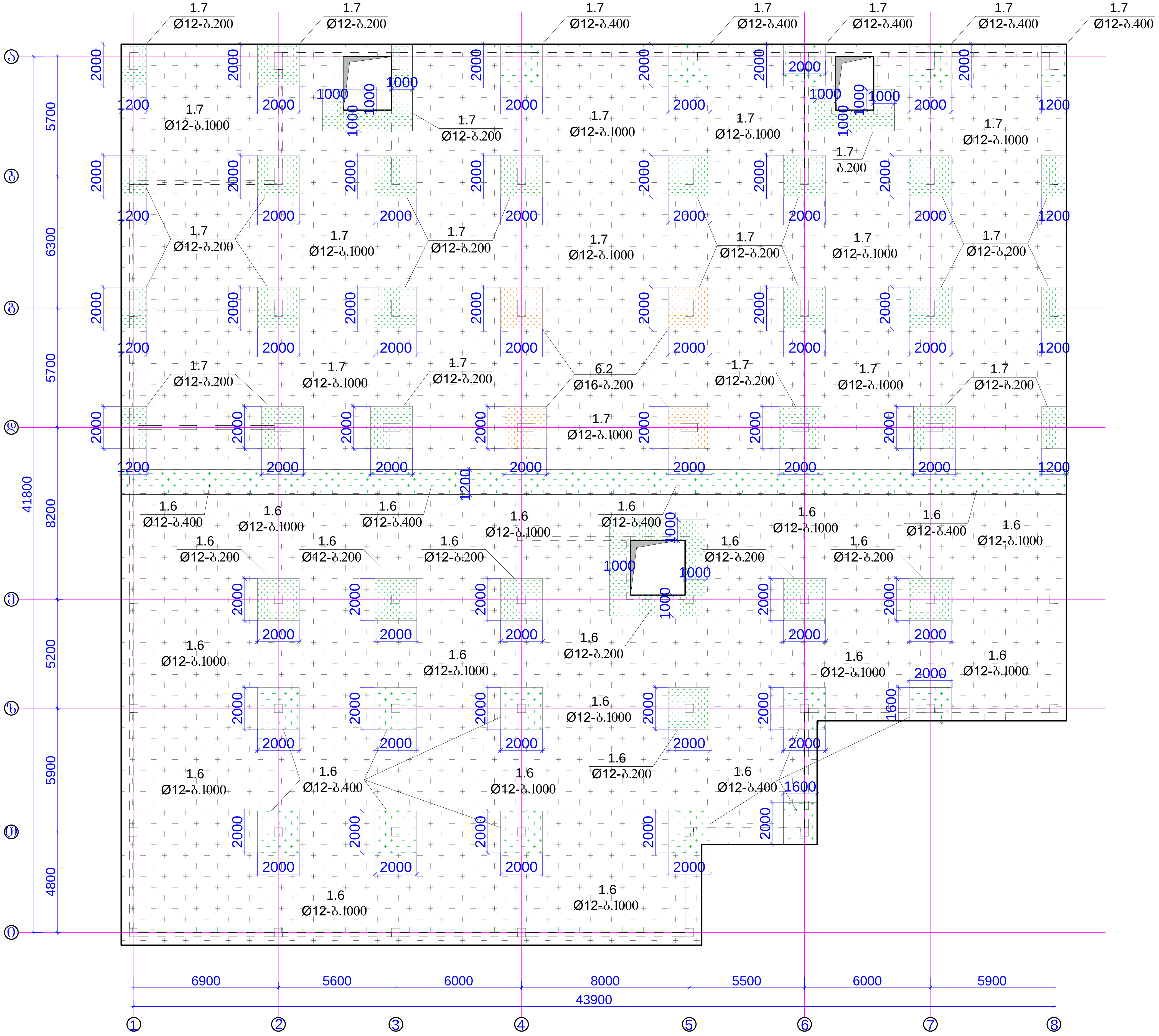

მისამართი: ქ.თბილისში, ქეთევან წამებულის გამზირი. (ს.კ. 01.17.13.037.024)	
ობიექტი: "მრავალფუნქციური კომპლექსი"	
დამკვეთი: შპს "საქართველო-ისრაელის ბიზნეს ჯგუფი" ს/ნ: 206025692	
სტადია: მუშა პროექტი	
ფურცლის დასახელება: საძირკვლის ფილის განივი არმირების სქემა	
მასშტაბი: 1:200	ფორმატი: A3

თანამდებობა	სახელი.გვარი	ხელმოწერა
მთ.არქიტექტორი	გ.ქიტესაშვილი	
არქიტექტორი	გ.ჯანიაშვილი	
კონსტრუქტორი	ბ.ყობიაშვილი	[signature]

თარიღი	ფურცლის №	ფურც. რაოდ.
2025 წ	კ-2-09	---

შენიშვნები:
1. ძირითადი შენიშვნები იხილე პროექტის განმარტებით ბარათში.
2. საძირკვლის არმირების ჭრილები იხ.ფ.კ-2-10 ... ფ.კ-2-13.

50სმ სისქის საძირკვლის ფილის
ძირითადი არმირების ჭრილი

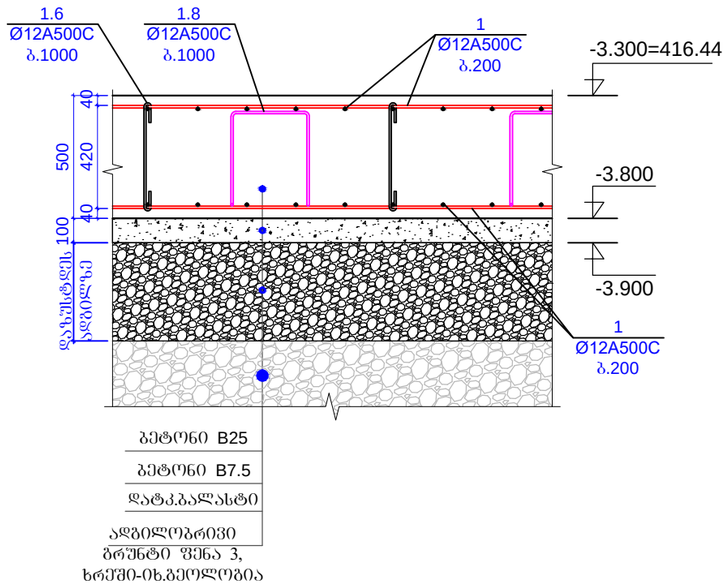

50სმ სისქის საძირკვლის ფილის
არმირების ჭრილი კერიმეტრზე

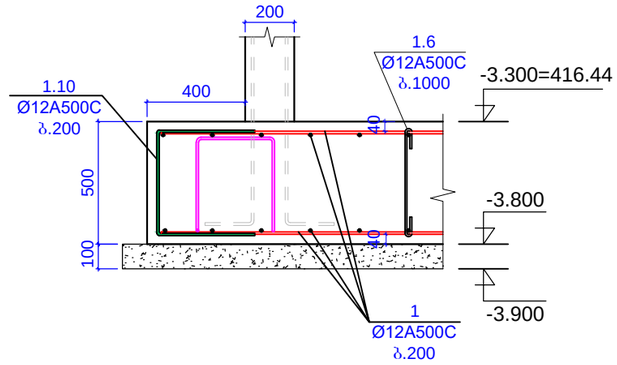

50სმ სისქის საძირკვლის ფილის
ზედა შრის არმირების გაძლიერების ჭრილი
ერთი მიმართულებით

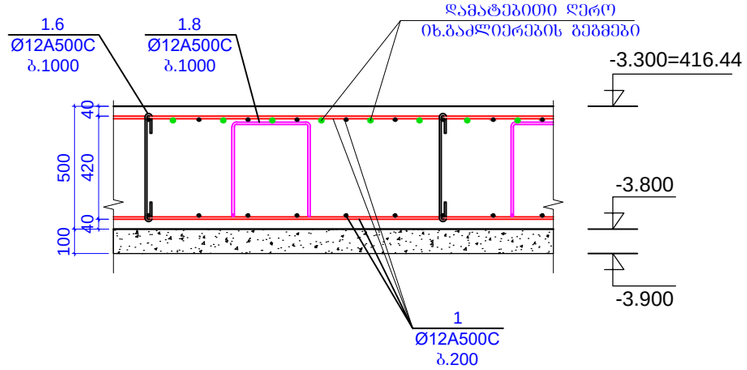

50სმ სისქის საძირკვლის ფილის
ზედა შრის არმირების გაძლიერების ჭრილი
ორივე მიმართულებით

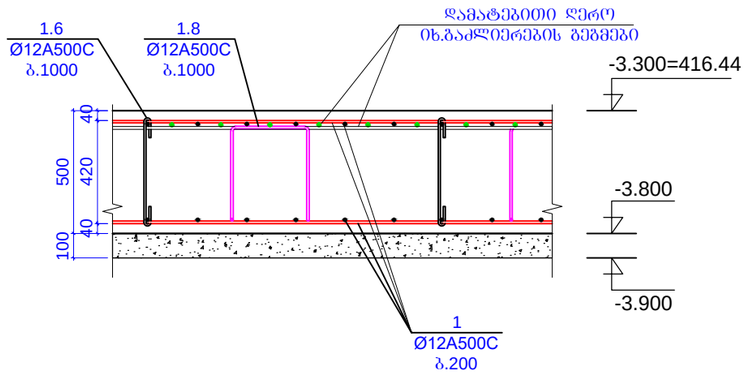

შენიშვნა:
არმირების ჭრილში მოცემულია ძირითადი არმირების ღეროები, დამატებითი არმატურის დიამეტრები და განლაგება იხილეთ ფილის გაძლიერების გეგმებზე.

50სმ სისქის საძირკვლის ფილის
ქვედა შრის არმირების გაძლიერების და სვეტებთან
განივი არმირების ჭრილი

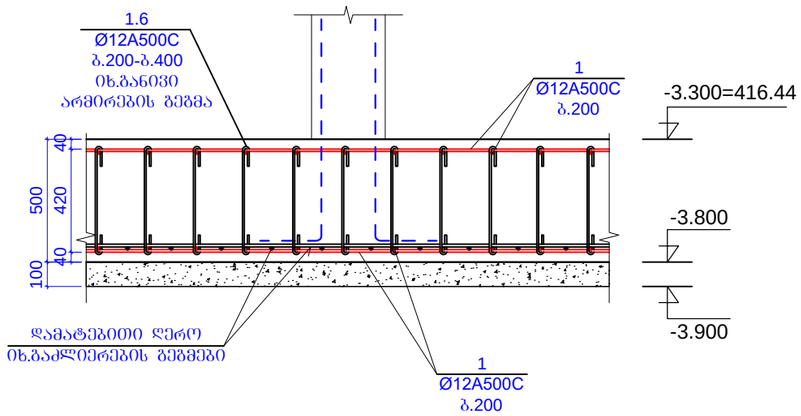

მისამართი:
ქ.ოზურგეთში, ქეთევან წამებულის გამზირი.
(ს.კ. 01.17.13.037.024)

ობიექტი:
"მრავალფუნქციური კომპლექსი"

დამკვეთი:
შპს "საქართველო-ოსრაელის ბიზნეს ჯგუფი"
ს/ნ: 206025692

სტადია:
შშა პროექტი

ფურცლის დასახელება:
საძირკვლის ფილის არმირების ჭრილები 1.

მასშტაბი: 1:25	ფორმატი: A3

თანამდებობა	სახელი,გვარი	ხელმოწერა
მთ.არქიტექტორი	გ.ქიტესაშვილი	
არქიტექტორი	გ.ჯანაშვილი	
კონსტრუქტორი	გ.ყიფიანი	

თარიღი	ფურცლის №	ფურც. რაოდ.
2025 წ	ა-2-10	---

100სმ სისქის საძირკვლის ფილის ძირითადი არმირების ჭრილი

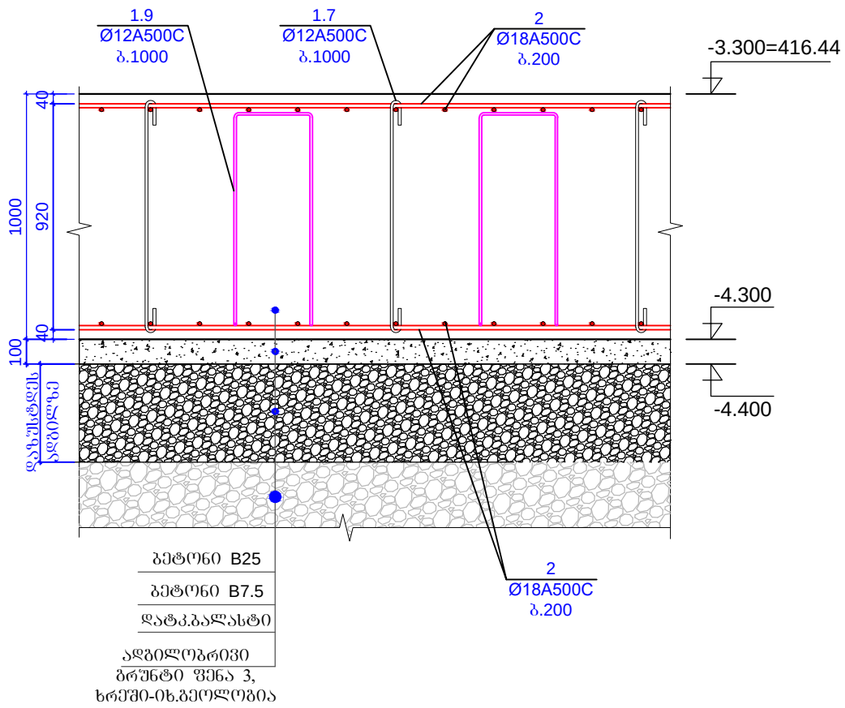

80სმ სისქის საძირკვლის ფილის ძირითადი არმირების ჭრილი პერიმეტრზე

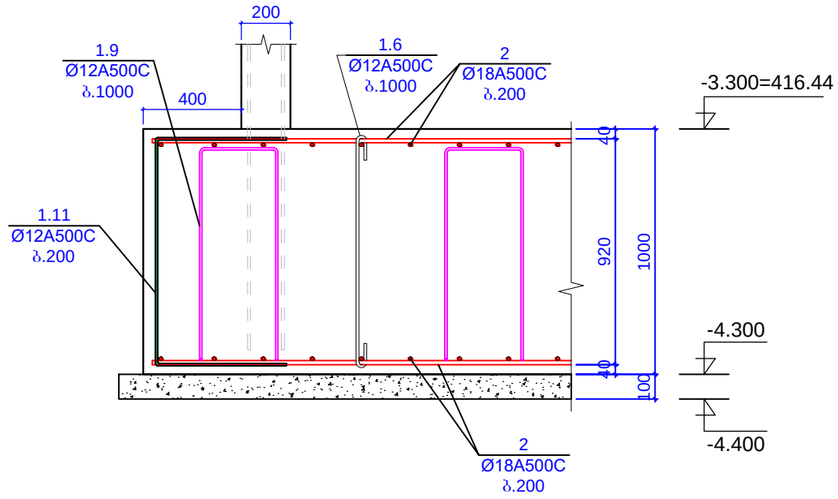

100სმ სისქის საძირკვლის ფილის ზედა შრის გაძლიერების ჭრილი ერთი მიმართულებით გაძლიერების დროს

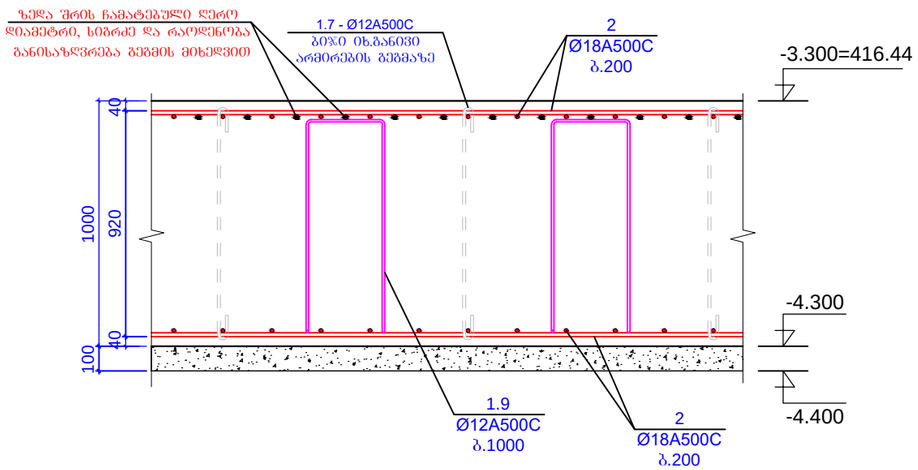

100სმ სისქის საძირკვლის ფილის ზედა შრის გაძლიერების ჭრილი ორივე მიმართულებით გაძლიერების დროს

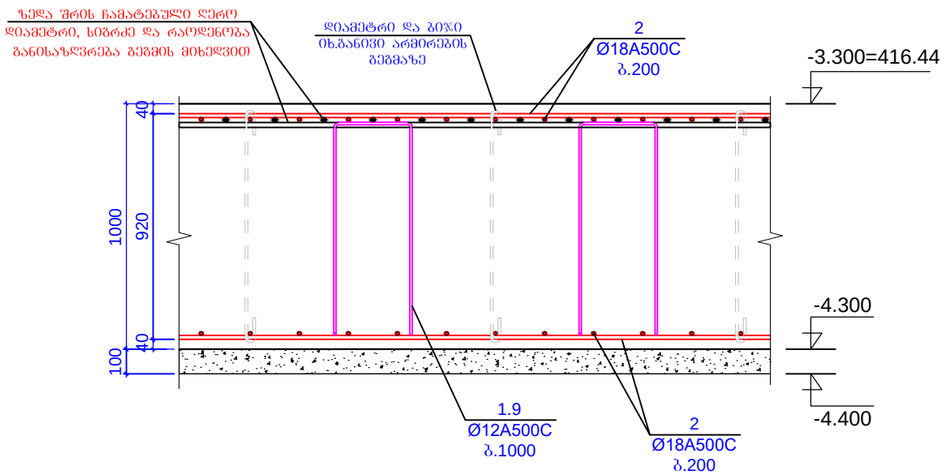

შენიშვნა:
არმირების ჭრილში მოცემულია ძირითადი არმირების ღეროები, დამატებითი არმატურის დიამეტრები და განლაგება იხილეთ ფილის გაძლიერების ბეტმებზე.

მისამართი:
ქ.თბილისში, ქეთევან წამებულის გამზირი. (ს.კ. 01.17.13.037.024)

ობიექტი:
"მრავალფუნქციური კომპლექსი"

დამკვეთი:
შპს "საქართველო-ისრაელის ბიზნეს ჯგუფი"
ს/ნ: 206025692

სტადია:
მუშა პროექტი

ფურცლის დასახელება:
საძირკვლის ფილის არმირების ჭრილები 2.

მასშტაბი: 1:25	ფორმატი: A3

თანამდებობა	სახელი,გვარი	ხელმოწერა
მთ.არქიტექტორი	გ.ქიტესაშვილი	
არქიტექტორი	გ.ჯანიაშვილი	
კონსტრუქტორი	გ.ყორღანაშვილი	

თარიღი	ფურცლის №	ფურც. რაოდ.
2025 წ	ა-2-11	---

100სმ სისქის საძირკვლის ფილის ქვედა შრის გაძლიერების
ჭრილი ერთი მიმართულებით გაძლიერების დროს

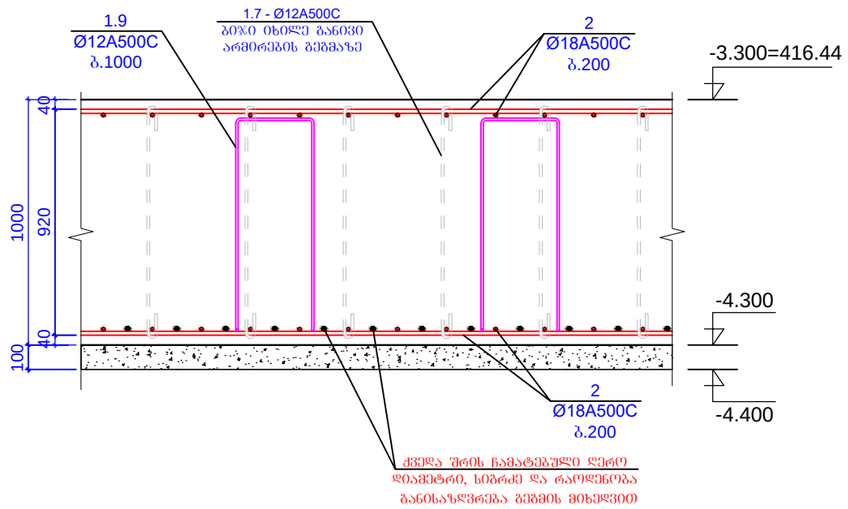

100სმ სისქის საძირკვლის ფილის ქვედა შრის გაძლიერების
ჭრილი ორივე მიმართულებით გაძლიერების დროს

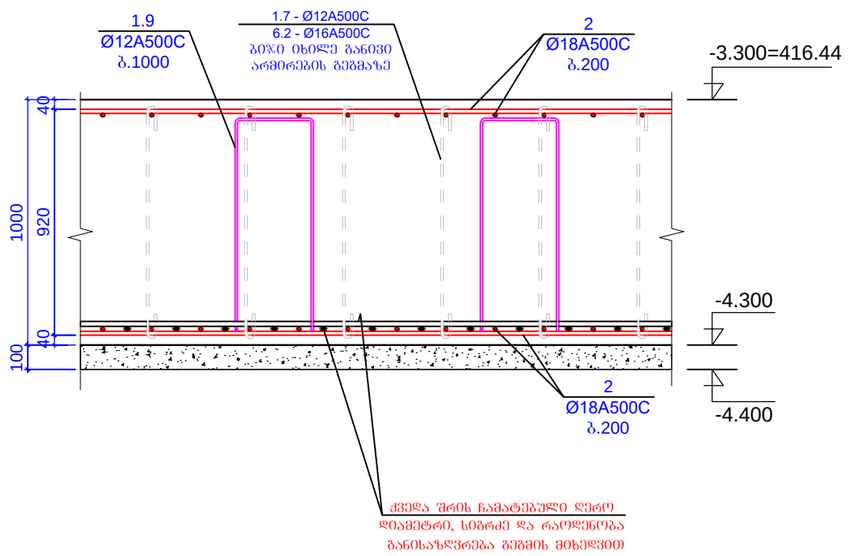

100სმ სისქის საძირკვლის ფილის ქვედა შრის გაძლიერების
ჭრილი ორ რიგად გაძლიერების დროს ერთი მიმართულებით

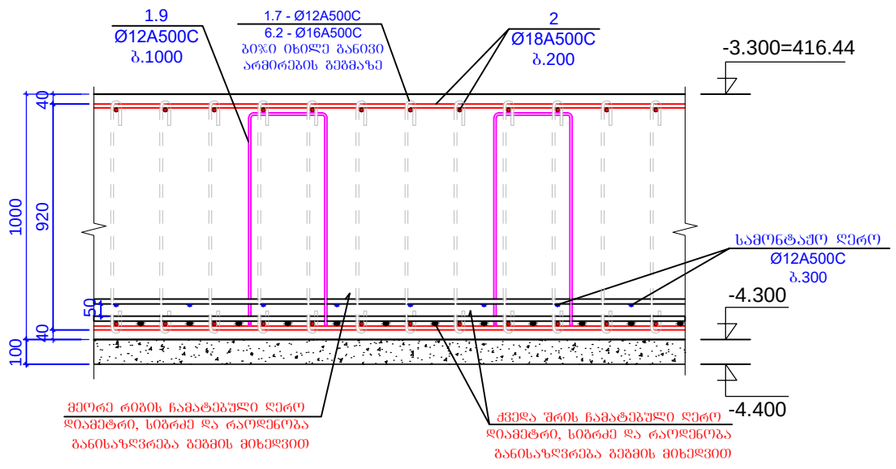

100სმ სისქის საძირკვლის ფილის ქვედა შრის გაძლიერების
ჭრილი ორ რიგად გაძლიერების დროს ორივე მიმართულებით

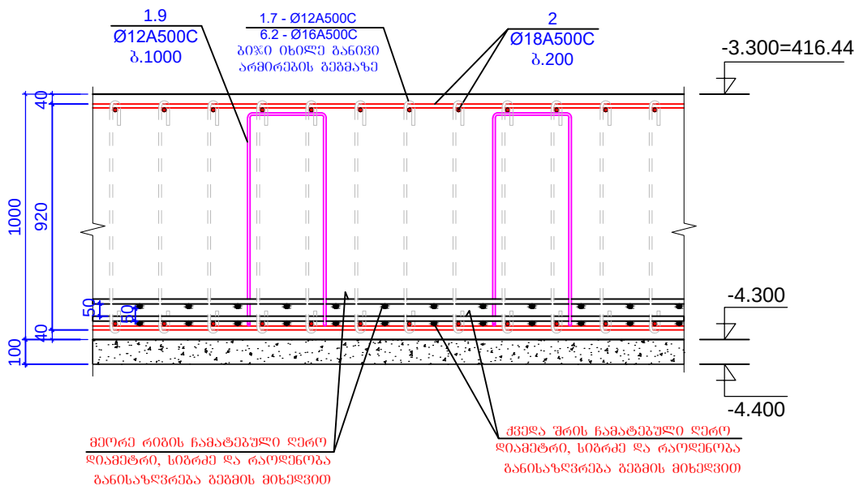

შენიშვნა:
არმირების ჭრილში მოცემულია ძირითადი
არმირების ღეროები, დამატებითი არმატურის
დიამეტრები და განლაგება იხილეთ ფილის
გაძლიერების ბეჭდებზე.

მისამართი:
ქ.ბათუმში, ქეთევან წამებულის გამზირი.
(ს.კ. 01.17.13.037.024)

ობიექტი:
"მრავალფუნქციური კომპლექსი"

დამკვეთი:
შპს "სამხრეთკავკასიის ბიზნეს ჯგუფი"
ს/ნ: 206025692

სტადია:
შუშა პროექტი

ფურცლის დასახელება:
საძირკვლის ფილის არმირების
ჭრილები 3.

მასშტაბი: 1:25	ფორმატი: A3

თანამდებობა	სახელი,გვარი	ხელმოწერა
მთ.არქიტექტორი	გ.ქიტესაშვილი	
არქიტექტორი	გ.ჯანაშვილი	
კონსტრუქტორი	გ.ყოფაშვილი	

თარიღი	ფურცლის №	ფურც. რაოდ.
2025 წ	ა-2-12	---

საძირკვლის ფილის განივი არმირების ჭრილი

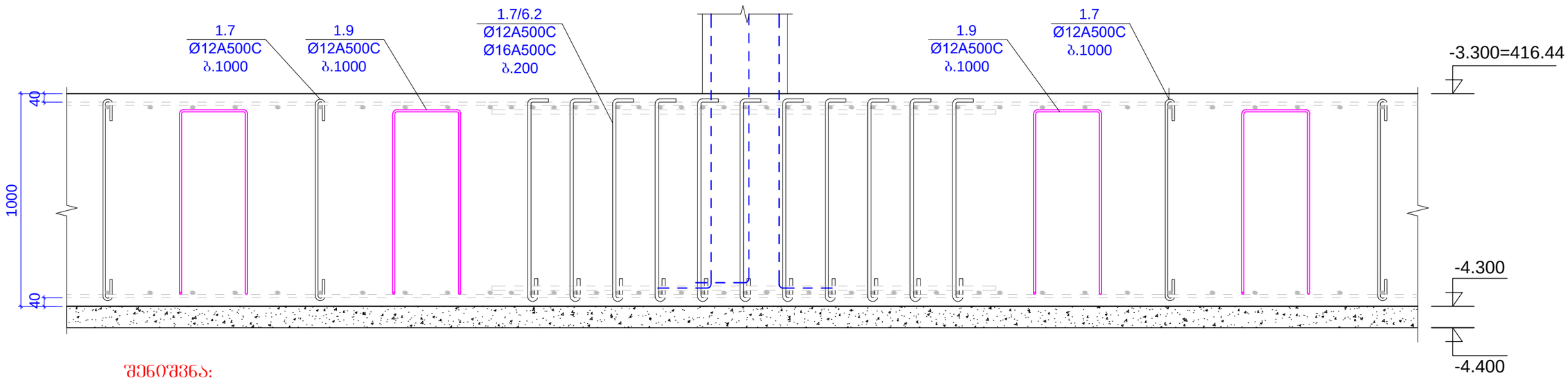

შენიშვნა:
განივი არმატურის დიამეტრი , ბიჯი და გავრცელების ფართი უნდა დაზუსტდეს განივი არმირების გეგმის მიხედვით.

არმირების ზოგადი ჭრილი ფილის სისქის ცვლილების ადგილზე

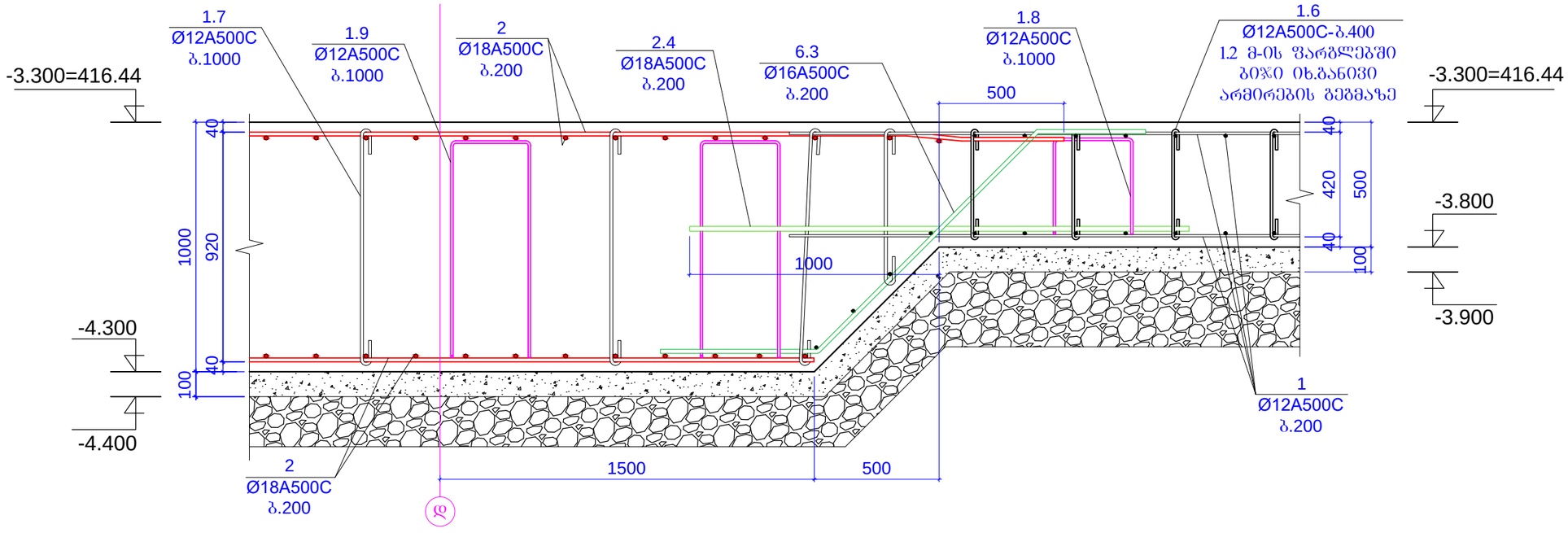

შენიშვნა:
არმირების ჭრილში მოცემულია ძირითადი არმირების ღეროები, დამატებითი არმატურის დიამეტრები და განლაგება იხილეთ ფილის გაძლიერების გეგმებზე.

მისამართი:
ქ.თბილისში, ქეთევან წამებულის გამზირი. (ს.კ. 01.17.13.037.024)

ობიექტი:
"მრავალფუნქციური კომპლექსი"

დამკვეთი:
შპს "საქართველო-ისრაელის ბიზნეს ჯგუფი"
ს/ნ: 206025692

სტადია:
მუშა პროექტი

ნახაზის დასახელება:
საძირკვლის ფილის არმირების ჭრილები 4.

მასშტაბი: 1:20	ფორმატი: A3

თანამდებობა	სახელი,გვარი	ხელმოწერა
მთ.არქიტექტორი	გ.ქიტესაშვილი	
არქიტექტორი	გ.ჯანიაშვილი	
კონსტრუქტორი	გ.ქოჩიაშვილი	

თარიღი	ნახაზის №	შენიშვნა
2025 წ	ა-2-13	---

პოზიცია 1 - Ø12A500C

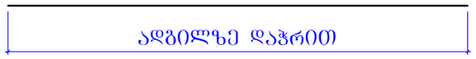

პოზიცია 1.1 - Ø12A500C

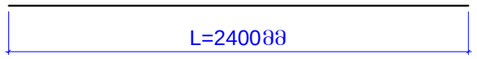

პოზიცია 1.2 - Ø12A500C

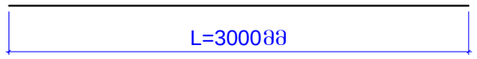

პოზიცია 1.3 - Ø12A500C

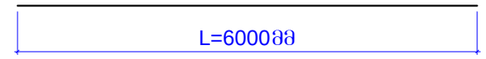

პოზიცია 1.4 - Ø12A500C

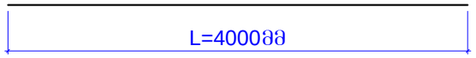

პოზიცია 1.5 - Ø12A500C

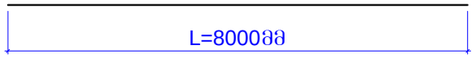

პოზიცია 1.6

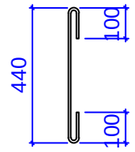

L=640 მმ

პოზიცია 1.7

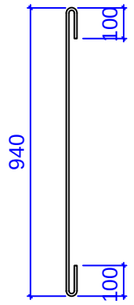

L=1140 მმ

პოზიცია 1.8

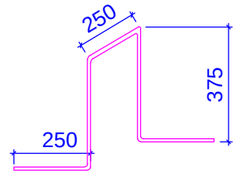

L=1500 მმ

პოზიცია 1.9

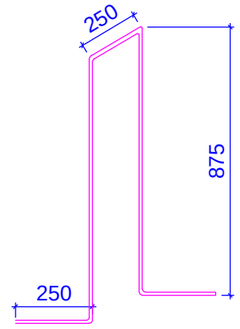

L=2500 მმ

პოზიცია 2 - Ø18A500C

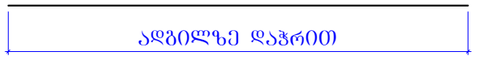

პოზიცია 2.1 - Ø18A500C

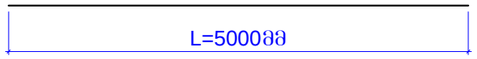

პოზიცია 2.2 - Ø18A500C

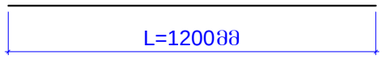

პოზიცია 2.3 - Ø18A500C

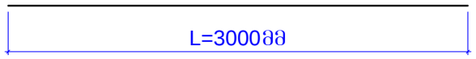

პოზიცია 2.4 - Ø18A500C

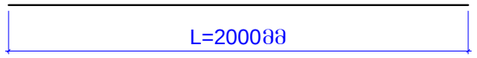

პოზიცია 1.11

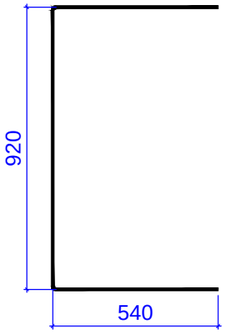

L=2500 მმ

პოზიცია 1.10

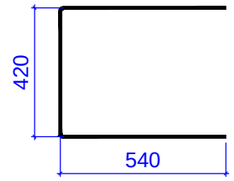

L=1500 მმ

პოზიცია 2.5 - Ø18A500C

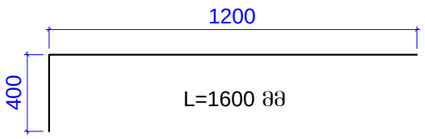

L=1600 მმ

პოზიცია 2.6 - Ø18A500C

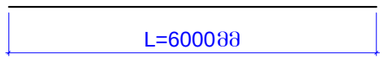

პოზიცია 2.7 - Ø18A500C

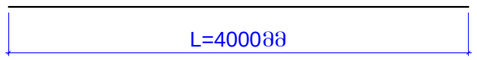

პოზიცია 3 - Ø22A500C

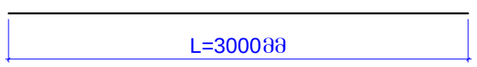

პოზიცია 3.1 - Ø22A500C

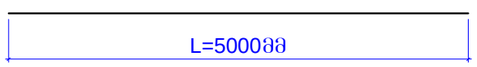

პოზიცია 3.2 - Ø22A500C

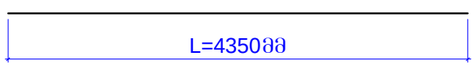

პოზიცია 3.3 - Ø22A500C

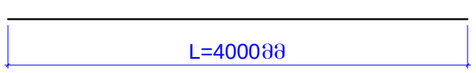

პოზიცია 3.4 - Ø22A500C

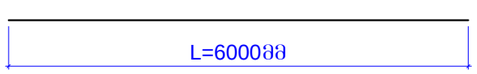

მისამართი:

ქ.ბათუმში, ქეთევან წამებულის გამზირი. (ს.კ. 01.17.13.037.024)

ობიექტი:

"მრავალფუნქციური კომპლექსი"

დამკვეთი:
შპს "საქართველო-ისრაელის ბიზნეს ჯგუფი"
ს/ნ: 206025692

სტადია:

მუშა პროექტი

ნახაზის დასახელება:

საძირკვლის ფილის არმატურის პოზიციები

მასშტაბი: 1:20	ფორმატი: A3

თანამდებობა	სახელი,გვარი	ხელმოწერა
მთ.არქიტექტორი	გ.ქიტესაშვილი	
არქიტექტორი	გ.ჯანაშვილი	
კონსტრუქტორი	გ.ყოფაშვილი	

თარიღი	ნახაზის №	ნახაზ. რაოდ.
2025 წ	ა-2-14	---

პოზიცია 4 - Ø25A500C

L=3000მმ

პოზიცია 4.1 - Ø25A500C

L=4000მმ

პოზიცია 4.2 - Ø25A500C

L=1200მმ

პოზიცია 4.3 - Ø25A500C

L=6000მმ

პოზიცია 5 - Ø28A500C

L=3000მმ

პოზიცია 5.1 - Ø28A500C

L=4600მმ

პოზიცია 5.2 - Ø28A500C

L=6000მმ

პოზიცია 6 - Ø16A500C

L=4000მმ

პოზიცია 6.1 - Ø16A500C

L=6000მმ

პოზიცია 6.2-Ø16A500C

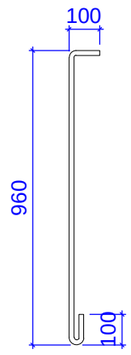

L=1160 მმ

კონსტ. დასახელება	პოზ.№	არმატურის სპეციფიკაცია						არმატურის ამოკრება			ბეტონის მოც.მ³	
		ესკიზი	Ø,მმ	კლასი	სიგრძე L,მმ	რაოდენ. nxც	nxL ,მ	Ø,მმ	ჯამ.სიგრძ. ΣnxL ,მ	მასა Q კგ	B7.5	B25
საძირკვლის ფილა	1	დაიჭრას ადგილზე	12	A500	19500000		19500	12A500C	32739.7	29052.0	181	1348
	1.1	იხ.პოზიცია	12	A500	2400	588	1411.2					
	1.2	იხ.პოზიცია	12	A500	3000	65	195					
	1.3	იხ.პოზიცია	12	A500	6000	60	360					
	1.4	იხ.პოზიცია	12	A500	4000	160	640					
	1.5	იხ.პოზიცია	12	A500	8000	21	168					
	1.6	იხ.პოზიცია	12	A500	640	2650	1696					
	1.7	იხ.პოზიცია	12	A500	1140	3550	4047					
	1.8	იხ.პოზიცია	12	A500	1500	750	1125					
	1.9	იხ.პოზიცია	12	A500	2500	750	1875					
	1.10	იხ.პოზიცია	12	A500	1500	440	660					
	1.11	იხ.პოზიცია	12	A500	2500	425	1062.5					
	2	დაიჭრას ადგილზე	18	A500	20150000	1	20150	18A500C	22380.4	44684.0		
	2.1	იხ.პოზიცია	18	A500	5000	48	240					
	2.2	იხ.პოზიცია	18	A500	1200	72	86.4					
	2.3	იხ.პოზიცია	18	A500	3000	112	336					
	2.4	იხ.პოზიცია	18	A500	2000	250	500					
	2.5	იხ.პოზიცია	18	A500	1600	65	104					
	2.6	იხ.პოზიცია	18	A500	6000	34	204					
	2.7	იხ.პოზიცია	18	A500	4000	190	760					
	3	იხ.პოზიცია	22	A500	3000	375	1125	22A500C	1723.4	5140.1		
	3.1	იხ.პოზიცია	22	A500	5000	6	30					
	3.2	იხ.პოზიცია	22	A500	4350	24	104.4					
	3.3	იხ.პოზიცია	22	A500	4000	62	248					
	3.4	იხ.პოზიცია	22	A500	6000	36	216					
	4	იხ.პოზიცია	25	A500	3000	438	1314	25A500C	1436.4	5532.2		
	4.1	იხ.პოზიცია	25	A500	4000	6	24					
	4.2	იხ.პოზიცია	25	A500	1200	32	38.4					
	4.3	იხ.პოზიცია	25	A500	6000	10	60					
	5	იხ.პოზიცია	28	A500	3000	200	600	28A500C	729	3521.9		
	5.1	იხ.პოზიცია	28	A500	4600	15	69					
	5.2	იხ.პოზიცია	28	A500	6000	10	60					
	6	იხ.პოზიცია	16	A500	4000	210	840	16A500C	1576.8	2487.5		
	6.1	იხ.პოზიცია	16	A500	6000	30	180					
	6.2	იხ.პოზიცია	16	A500	1160	480	556.8					
									ჯამი:	90417.7		

მისამართი:

ქ.თბილისში, ჭითევანი წამებულის გამზირი. (ს.კ. 01.17.13.037.024)

ობიექტი:

"მრავალფუნქციური კომპლექსი"

დამკვეთი:

შპს "სატარიველო-ისრაელის ბიზნეს ჯგუფი"
ს/ნ: 206025692

სტადია:

მუშა პროექტი

ფურცლის დასახელება:

მასალების ამოკრება საძირკლის ფილაზე

მასშტაბი: 1:20	ფორმატი: A3

თანამდებობა	სახელი,გვარი	ხელმოწერა
მთ.არქიტექტორი	გ.ქიტესაშვილი	
არქიტექტორი	გ.ჯანიაშვილი	
კონსტრუქტორი	გ.ქოსიაშვილი	

თარიღი	ფურცლის №	ფურც. რაოდ.
2025 წ	ქ-2-15	---

სვეტების და კედლის არმატურის ნაშვერების მარკირების გეგმა

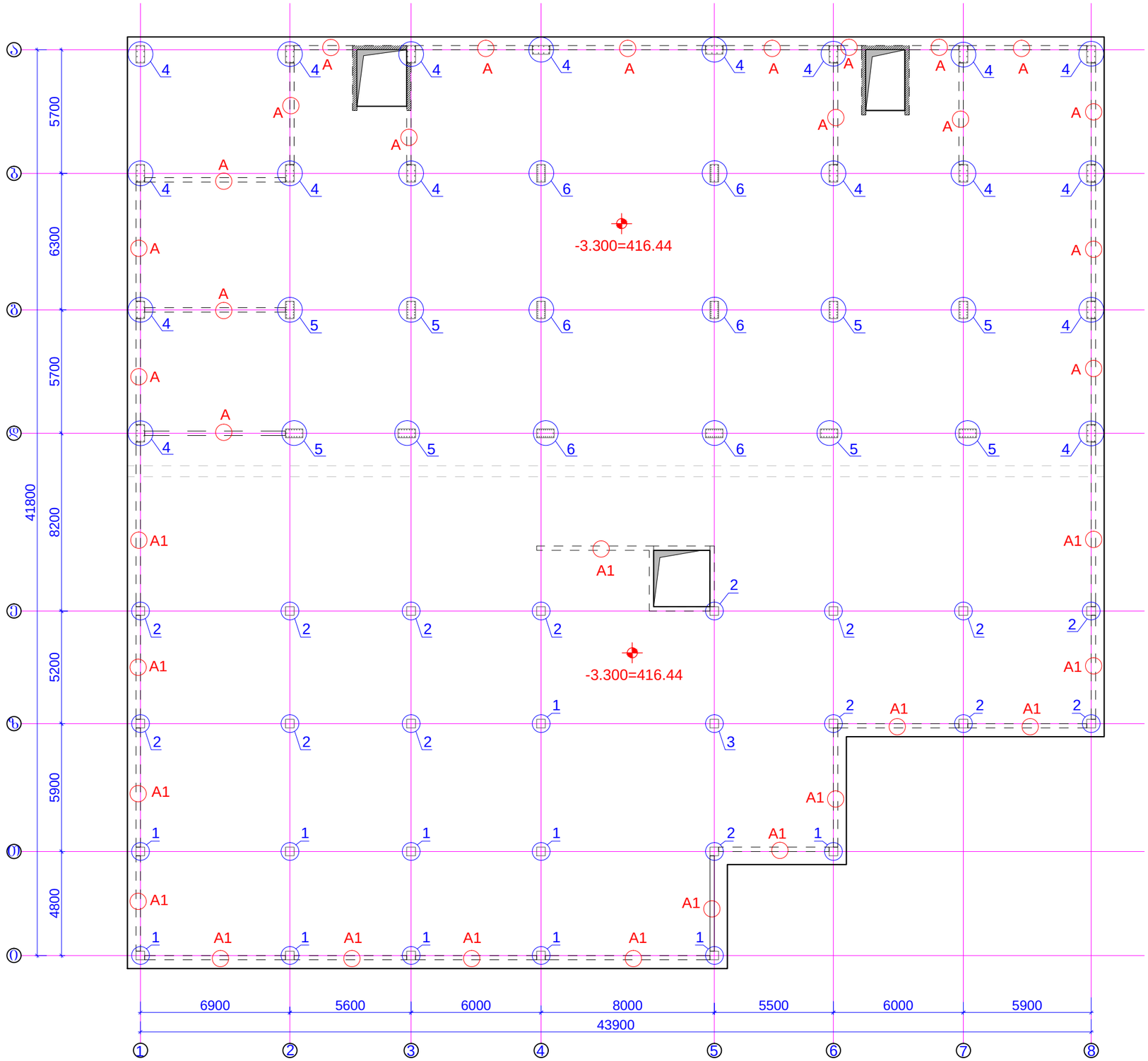

შენიშვნები:
1. ძირითადი შენიშვნები იხილე პროექტის განმარტებით ბარათში.
2. სვეტები და კედლების არმატურის ნაშვერის კვანძები იხ.შ.კ-2-17 ... შ.კ-2-19.

მისამართი:	ქ.თბილისში, ქეთევან წამებულის გამზირი. (ს.კ. 01.17.13.037.024)
ობიექტი:	"მრავალფუნქციური კომპლექსი"
დამკვეთი:	შპს "საქართველო-ისრაელის ბიზნეს ჯგუფი" ს/ნ: 206025692
სტადია:	მშპა პროექტი
ნახაზის დასახელება:	სვეტების და კედლის არმატურის ნაშვერების მარკირების გეგმა
მასშტაბი: 1:200	ფორმატი: A3

თანამდებობა	სახელი,გვარი	ხელმოწერა
მთ.არქიტექტორი	გ.ქიტესაშვილი	
არქიტექტორი	გ.ჯანიაშვილი	
კონსტრუქტორი	გ.ყოლბაიაშვილი	

თარიღი	ნახაზის №	შენიშ. რაოდ.
2025 წ	კ-2-16	---

სვეტის არმატურის
ნაშვერის დეტალი 1 (12ცალი)

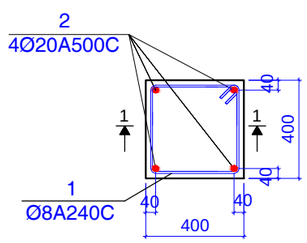

ჭრილი 1 - 1

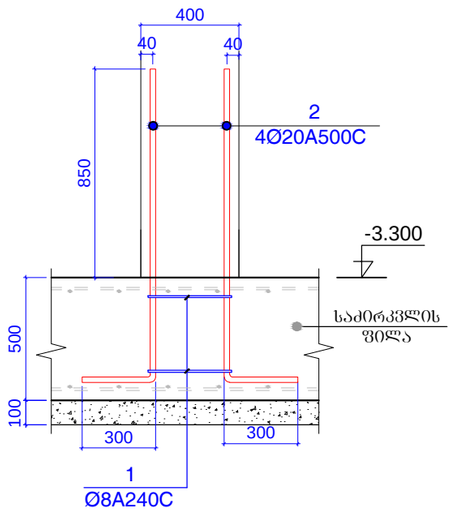

სვეტის არმატურის
ნაშვერის დეტალი 2 (15ცალი)

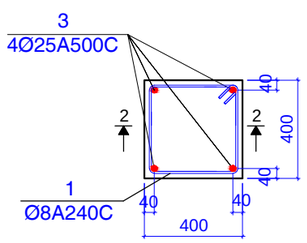

ჭრილი 2 - 2

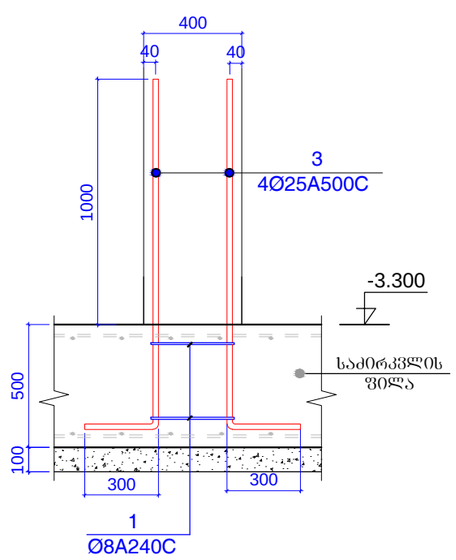

ჭრილი 3 - 3

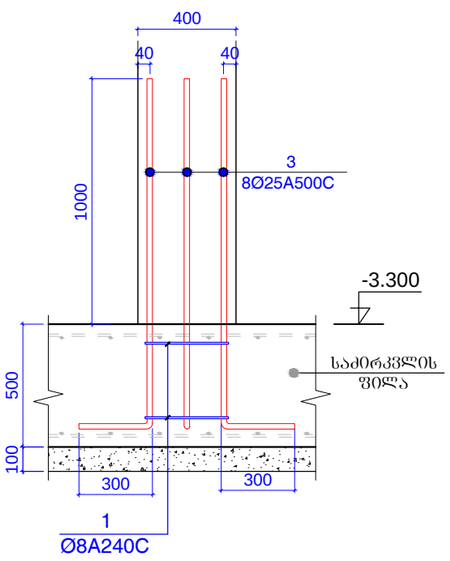

სვეტის არმატურის
ნაშვერის დეტალი 3 (1ცალი)

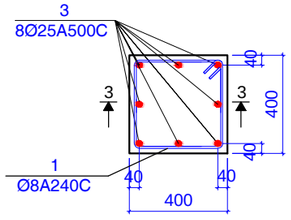

სვეტის არმატურის
ნაშვერის დეტალი 4 (18 ცალი)

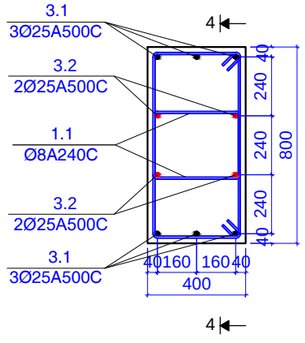

არმატურის ნაშვერის
ჭრილი 4-4

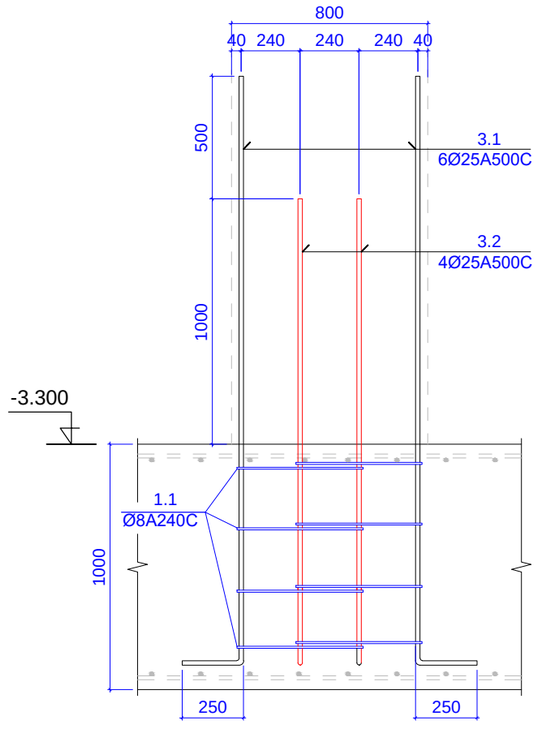

მისამართი:

ქ.ოზნისუბანი, ქვეშევან წაქაძულის გამზირი.
(ს.კ. 01.17.13.037.024)

ობიექტი:

"მრავალფუნქციური კომპლექსი"

დამკვეთი:
შპს "სამხრეთ-დასავლეთ ოსრაელის ბიზნეს ჯგუფი"
ს/ნ: 206025692

სტადია:

მუშა პროექტი

ნახაზის დასახელება:

სვეტის არმატურის ნაშვერის
დეტალი 1 ... დეტალი 4;

მასშტაბი: 1:25	ფორმატი: A3

თანამდებობა	სახელი,გვარი	ხელმოწერა
მთ.არქიტექტორი	გ.ქიტესაშვილი	
არქიტექტორი	გ.ჯ.ანაიაშვილი	
კონსტრუქტორი	გ.ყიფიაშვილი	

თარიღი	ნახაზის №	ნახაზ. რაოდ.
2025 წ	ა-2-17	---

სვეტის არმატურის
ნაშვერის დეტალი 5 (8 ცალი)

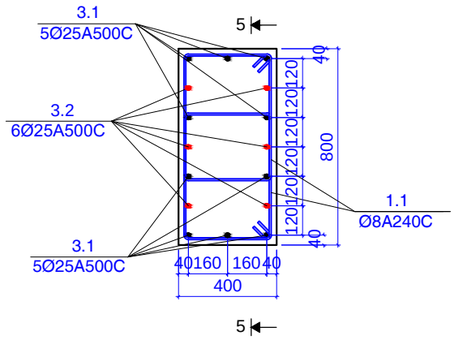

სვეტის არმატურის
ნაშვერის დეტალი 6 (6 ცალი)

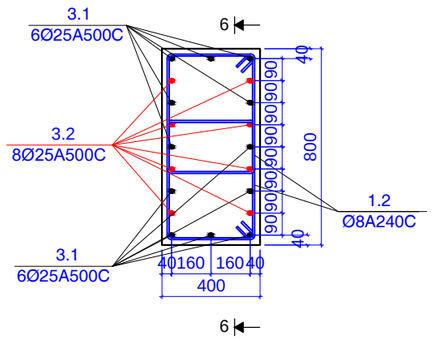

კედლის არმატურის
ნაშვერის დეტალი A

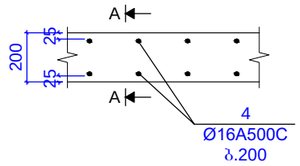

არმატურის ნაშვერის
ჭრილი A-A

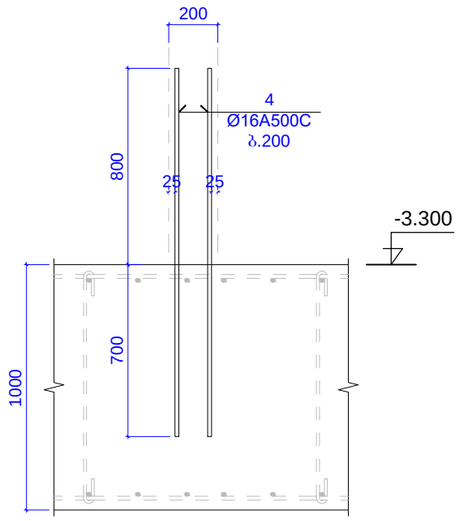

არმატურის ნაშვერის
ჭრილი 5-5

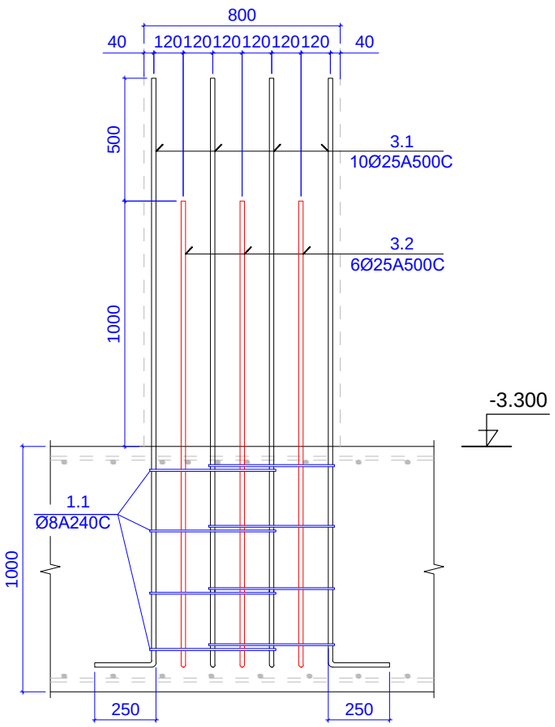

არმატურის ნაშვერის
ჭრილი 6-6

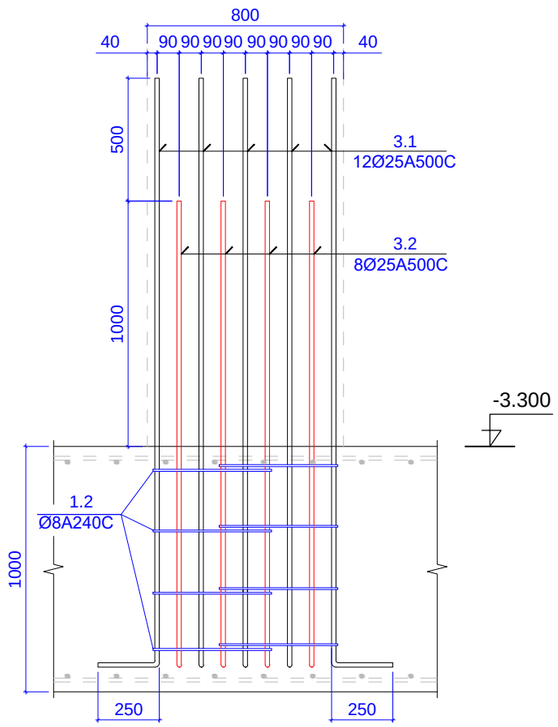

კედლის არმატურის
ნაშვერის დეტალი A1

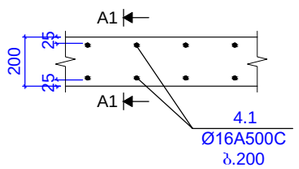

არმატურის ნაშვერის
ჭრილი A1-A1

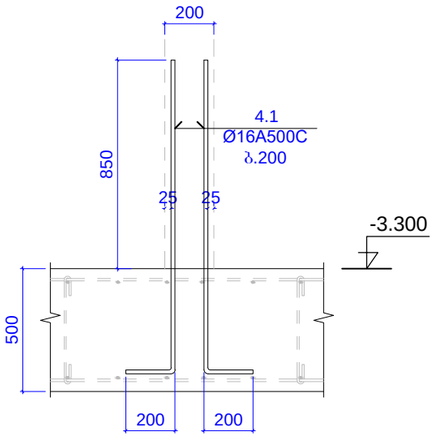

მისამართი:
ქ.თბილისში, ქეთევან წამებულის გამზირი.
(ს.კ. 01.17.13.037.024)

ობიექტი:
"მრავალფუნქციური კომპლექსი"

დამკვეთი:
შპს "საქართველო-ისრაელის ბიზნეს ჯგუფი"
ს/ნ: 206025692

სტადია:
მუშა პროექტი

ნახაზის დასახელება:
სვეტის არმატურის ნაშვერის
დეტალი 5/დეტალი 6;

კედლის არმატურის ნაშვერის
დეტალი 1/დეტალი 2;

მასშტაბი: 1:25	ფორმატი: A3

თანამდებობა	სახელი,გვარი	ხელმოწერა
მთ.არქიტექტორი	გ.ქიტესაშვილი	
არქიტექტორი	გ.ჯ.ანიაშვილი	
კონსტრუქტორი	ბ.ყოლბაიშვილი	ბ.ყოლბაიშვილი

თარიღი	ნახაზის №	ნახაზ. რაოდ.
2025 წ	ა-2-18	---

პოზიცია 1

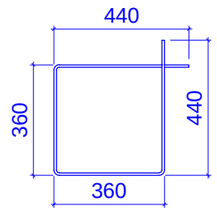

L=1600 მმ

პოზიცია 1.1

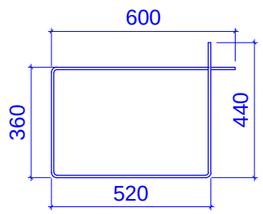

L=1920 მმ

პოზიცია 1.2

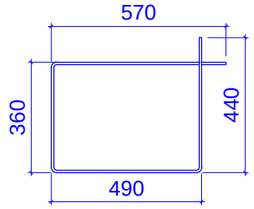

L=1860 მმ

პოზიცია 2
Ø20A500C

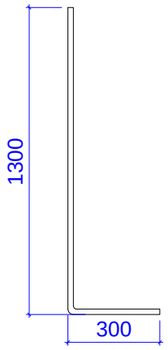

L=1600 მმ

პოზიცია 3
Ø25A500C

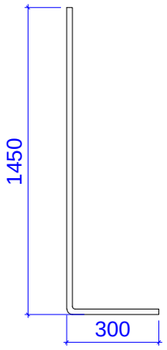

L=1750 მმ

პოზიცია 3.1
Ø25A500C

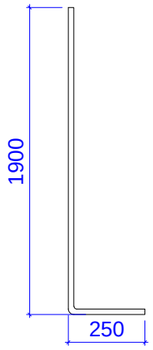

L=2150 მმ

პოზიცია 3.2
Ø25A500C

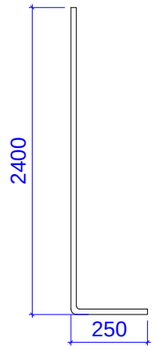

L=2650 მმ

პოზიცია 4
Ø16A500C

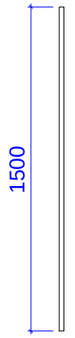

L=1500 მმ

პოზიცია 4.1
Ø16A500C

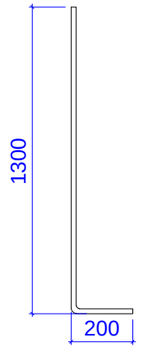

L=1500 მმ

მასალების ამოკრება სვეტების და კედლების არმატურის ნაშვერებზე

კონსტ. დასახელება	პოზ№	არმატურის სპეციფიკაცია						არმატურის ამოკრება		
		ესკიზი	Ø,მმ	კლასი	სიგრძე L,მმ	რაოდენ. nxც	nxL ,მ	Ø,მმ	ΣnxL ,მ	მასა Q კგ
სვეტების და კედლების არმატურის ნაშვერები	1	იხ.პოზიცია	8	A500	1600	56	408	8A240C	558	220.1
	1.1	იხ.პოზიცია	8	A500	1920	208	75			
	1.2	იხ.პოზიცია	8	A500	1860	48	75			
	2	იხ.პოზიცია	20	A500	1600	48	76.8	20A500C	76.8	189.3
	3	იხ.პოზიცია	25	A500	1750	68	119	25A500C	1123.2	4325.9
	3.1	იხ.პოზიცია	25	A500	2150	260	559			
	3.2	იხ.პოზიცია	25	A500	2650	168	445.2			
	4	იხ.პოზიცია	16	A500	1500	780	1170	16A500C	2580	4070.0
	4.1	იხ.პოზიცია	16	A500	1500	940	1410			
									სულ:	8805.3

მისამართი:

ქ.ონბილისში, ქეთევან წამებულის გამზირი. (ს.კ. 01.17.13.037.024)

ობიექტი:

"მრავალფუნქციური კომპლექსი"

დამკვეთი:
შპს "საქართველო-ისრაელის ბიზნეს ჯგუფი"
ს/ნ: 206025692

სტადია:

მუშა პროექტი

ფურცლის დასახელება:

მასალების ამოკრება სვეტების და კედლების არმატურის ნაშვერებზე

მასშტაბი: ---	ფორმატი: A3

თანამდებობა	სახელი,გვარი	ხელმოწერა
მთ.არქიტექტორი	გ.ქიტესაშვილი	
არქიტექტორი	გ.ჯანიაშვილი	
კონსტრუქტორი	ბ.ჭოხონაშვილი	

თარიღი	ფურცლის №	ფურც. რაოდ.
2025 წ	კ-2-19	---

სვეტების მარკირების გეგმა -3.300 ნიშნულზე;
რ.ბ კედლების არმირების ჭრილების დატანა;

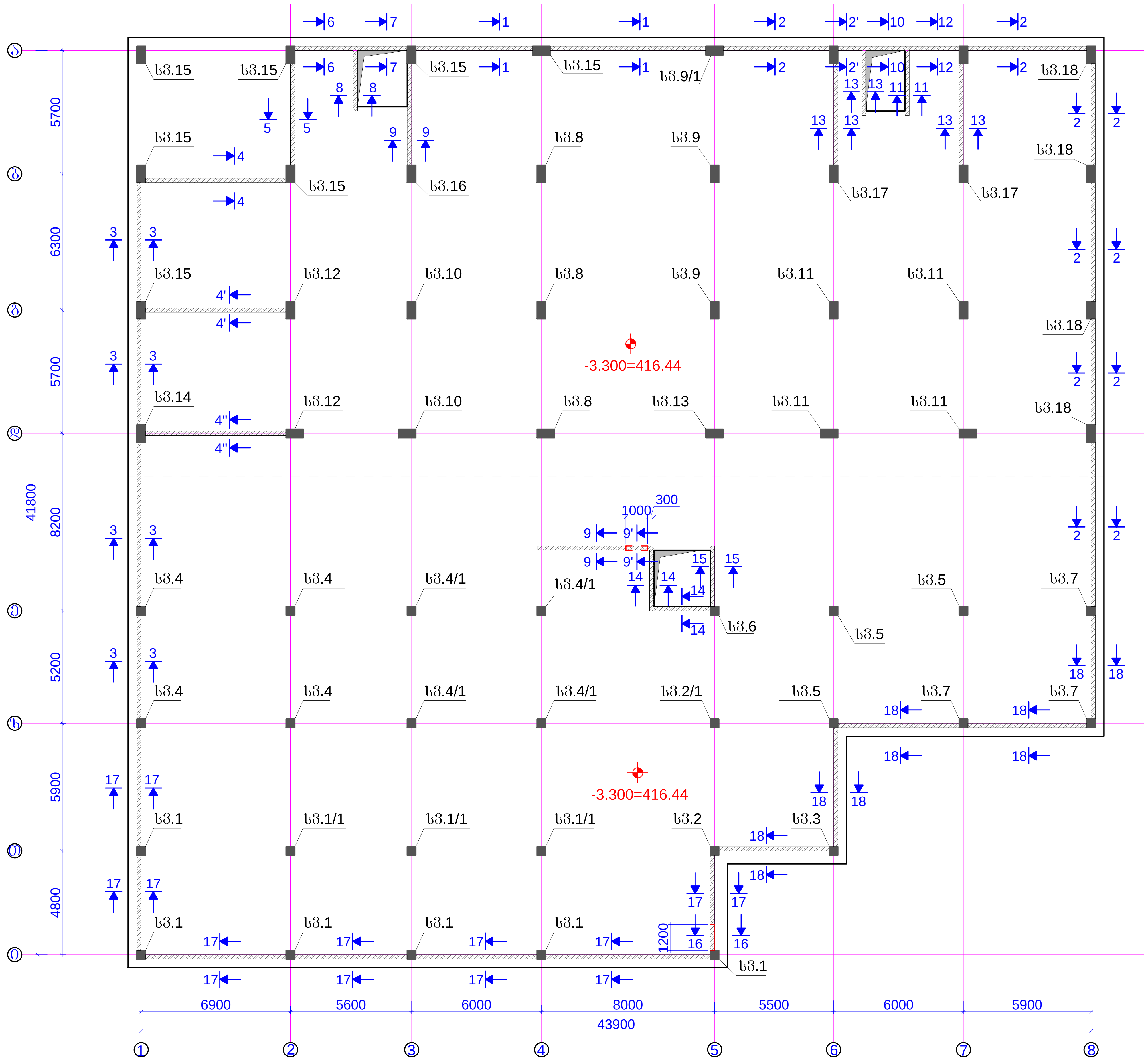

შენიშვნები:
1. ძირითადი შენიშვნები იხილე პროექტის განმარტებით ბარათში.
2. სვეტი 1 ... სვეტი 18 იხ.ფ.კ-3-02 ... ფ.კ-3-24.
3. კედლის არმირების ჭრილები 1-1 ... 18-18 იხ.ფ.კ-3-24 ... ფ.კ-3-29.

მისამართი:
ქ.თბილისში, ქეთევან წამებულის გამზირი.
(ს.კ. 01.17.13.037.024)

ობიექტი:
"მრავალფუნქციური კომპლექსი"

დამკვეთი:
შპს "საქართველო-ისრაელის ბიზნეს ჯგუფი"
ს/ნ: 206025692

სტადია:
მუშა პროექტი

ფურცლის დასახელება:
სვეტების მარკირების გეგმა -3.300 ნიშნულზე;
რ.ბ კედლების არმირების ჭრილების დატანა;

მასშტაბი: 1:200 | ფორმატი: A3

თანამდებობა	სახელი.გვარი	ხელმოწერა
მთ.არქიტექტორი	გ.ქიტესაშვილი	
არქიტექტორი	გ.ჯანიაშვილი	
კონსტრუქტორი	ბ.ყობიაშვილი	ბ.ყობ

თარიღი	ფურცლის №	ფურც. რაოდ.
2025 წ	კ-3-01	---

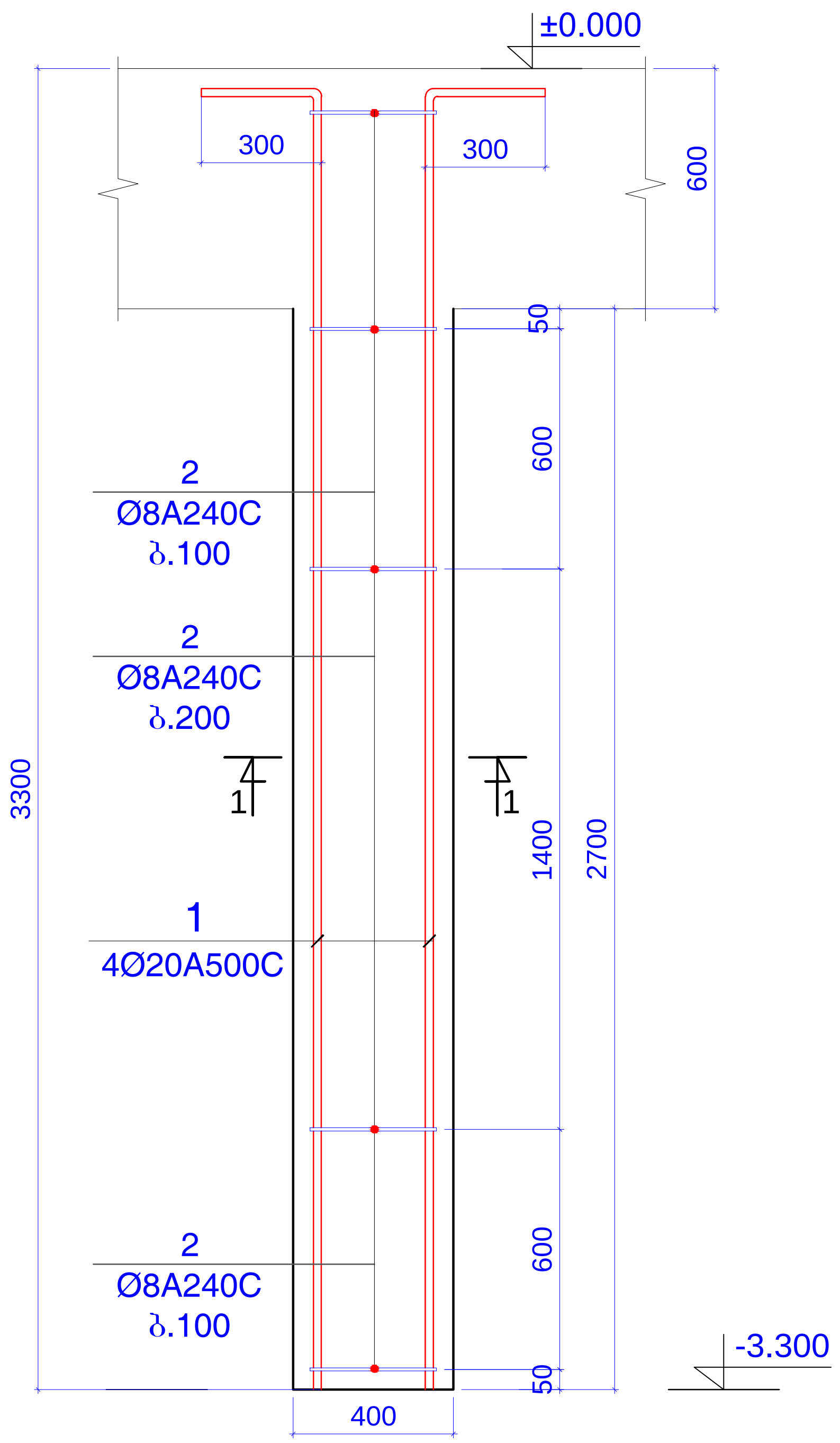

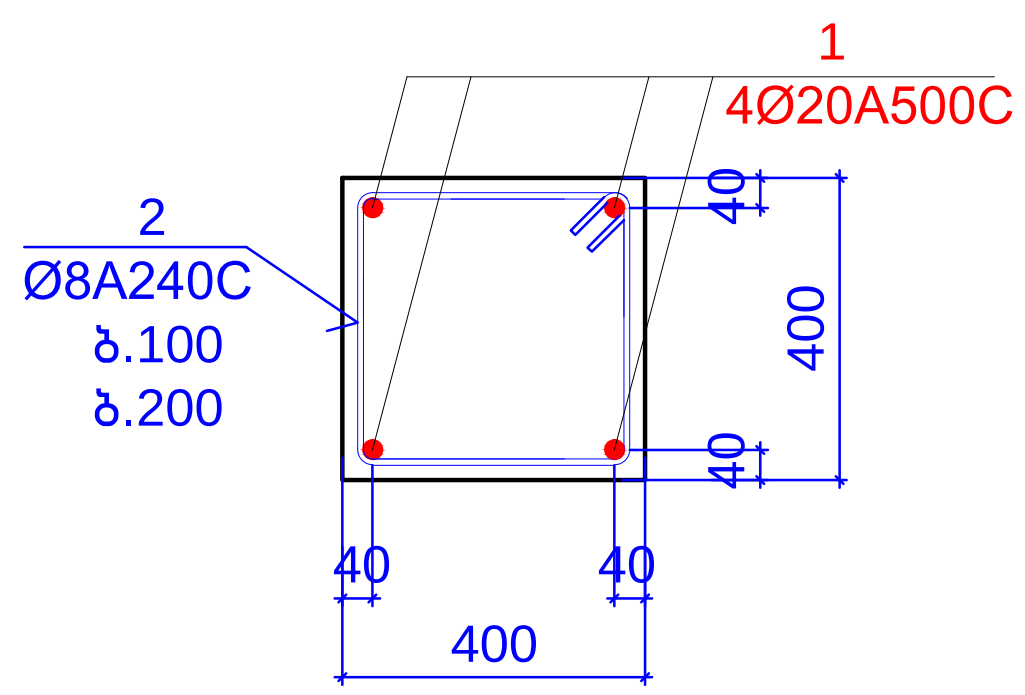

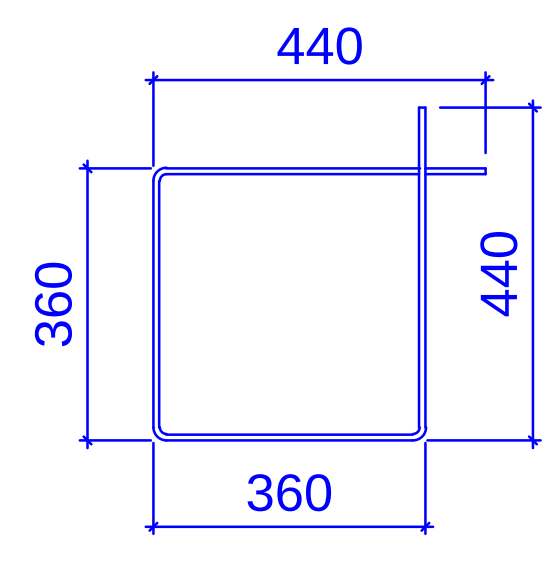

ᲛᲐᲡᲐᲚᲔᲑᲘ 6 რ.ბ ᲡᲕᲔᲢᲘᲡᲗᲕᲘᲡ

კონსტ. დასახელება	პოზ.№	არმატურის სპეციფიკაცია						არმატურის ამოკრება			ბეტონის მოც.მ³
		ესკიზი	Ø,მმ	კლასი	L,მმ	nxც	nxL ,მ	Ø,მმ	ΣnxL ,მ	Q კგ	
სვეტი 1 (6 ცალი)	1	დაიჭრას ადგილზე	20	A500c	3550	24	85.2	20A500c	85.2	210	B30
	2	იხ.პოზიცია	8	A240c	1600	150	240	8A240c	240	94.65	2.59

ᲛᲘᲡᲐᲛᲐᲠᲗᲘ:
Ქ.ᲗᲑᲘᲚᲘᲡᲨᲘ, ᲥᲔᲗᲔᲕᲐᲜ ᲬᲐᲛᲔᲑᲣᲚᲘᲡ ᲒᲐᲛᲖᲘᲠᲘ.
(Ს.Კ. 01.17.13.037.024)

ᲝᲑᲘᲔᲥᲢᲘ:
"ᲛᲠᲐᲕᲐᲚᲤᲣᲜᲥᲪᲘᲣᲠᲘ ᲙᲝᲛᲞᲚᲔᲥᲡᲘ"

ᲓᲐᲛᲙᲕᲔᲗᲘ:
ᲨᲞᲡ "ᲡᲐᲥᲐᲠᲗᲕᲔᲚᲝ-ᲘᲡᲠᲐᲔᲚᲘᲡ ᲑᲘᲖᲜᲔᲡ ᲯᲒᲣᲤᲘ"
Ს/Ნ: 206025692

ᲡᲢᲐᲓᲘᲐ:
ᲛᲣᲨᲐ ᲞᲠᲝᲔᲥᲢᲘ

ᲤᲣᲠᲪᲚᲘᲡ ᲓᲐᲡᲐᲮᲔᲚᲔᲑᲐ:
ᲡᲕᲔᲢᲘ 1
(-3.300 ᲜᲘᲨᲜᲣᲚᲖᲔ)

ᲛᲐᲡᲨᲢᲐᲑᲘ: 1:20 | ᲤᲝᲠᲛᲐᲢᲘ: A3

ᲗᲐᲜᲐᲛᲓᲔᲑᲝᲑᲐ	ᲡᲐᲮᲔᲚᲘ.ᲒᲕᲐᲠᲘ	ᲮᲔᲚᲛᲝᲬᲔᲠᲐ
ᲛᲗ.ᲐᲠᲥᲘᲢᲔᲥᲢᲝᲠᲘ	Გ.ᲥᲘᲢᲔᲡᲐᲨᲕᲘᲚᲘ	
ᲐᲠᲥᲘᲢᲔᲥᲢᲝᲠᲘ	Გ.ᲯᲐᲜᲘᲐᲨᲕᲘᲚᲘ	
ᲙᲝᲜᲡᲢᲠᲣᲥᲢᲝᲠᲘ	Ბ.ᲧᲝᲑᲘᲐᲨᲕᲘᲚᲘ	

ᲗᲐᲠᲘᲦᲘ	ᲤᲣᲠᲪᲚᲘᲡ №	ᲤᲣᲠᲪ. ᲠᲐᲝᲓ.
2025 Წ	Კ-3-01	---

ᲨᲔᲜᲘᲨᲕᲜᲔᲑᲘ:
1. ᲫᲘᲠᲘᲗᲐᲓᲘ ᲨᲔᲜᲘᲨᲕᲜᲔᲑᲘ ᲘᲮᲘᲚᲔ ᲞᲠᲝᲔᲥᲢᲘᲡ ᲒᲐᲜᲛᲐᲠᲢᲔᲑᲘᲗ ᲑᲐᲠᲐᲗᲨᲘ.
2. ᲡᲕᲔᲢᲔᲑᲘᲡ ᲛᲐᲠᲙᲘᲠᲔᲑᲐ ᲘᲮᲘᲚᲔ ᲒᲔᲒᲛᲐᲖᲔ, ᲘᲮ.Ფ.Კ-3-01

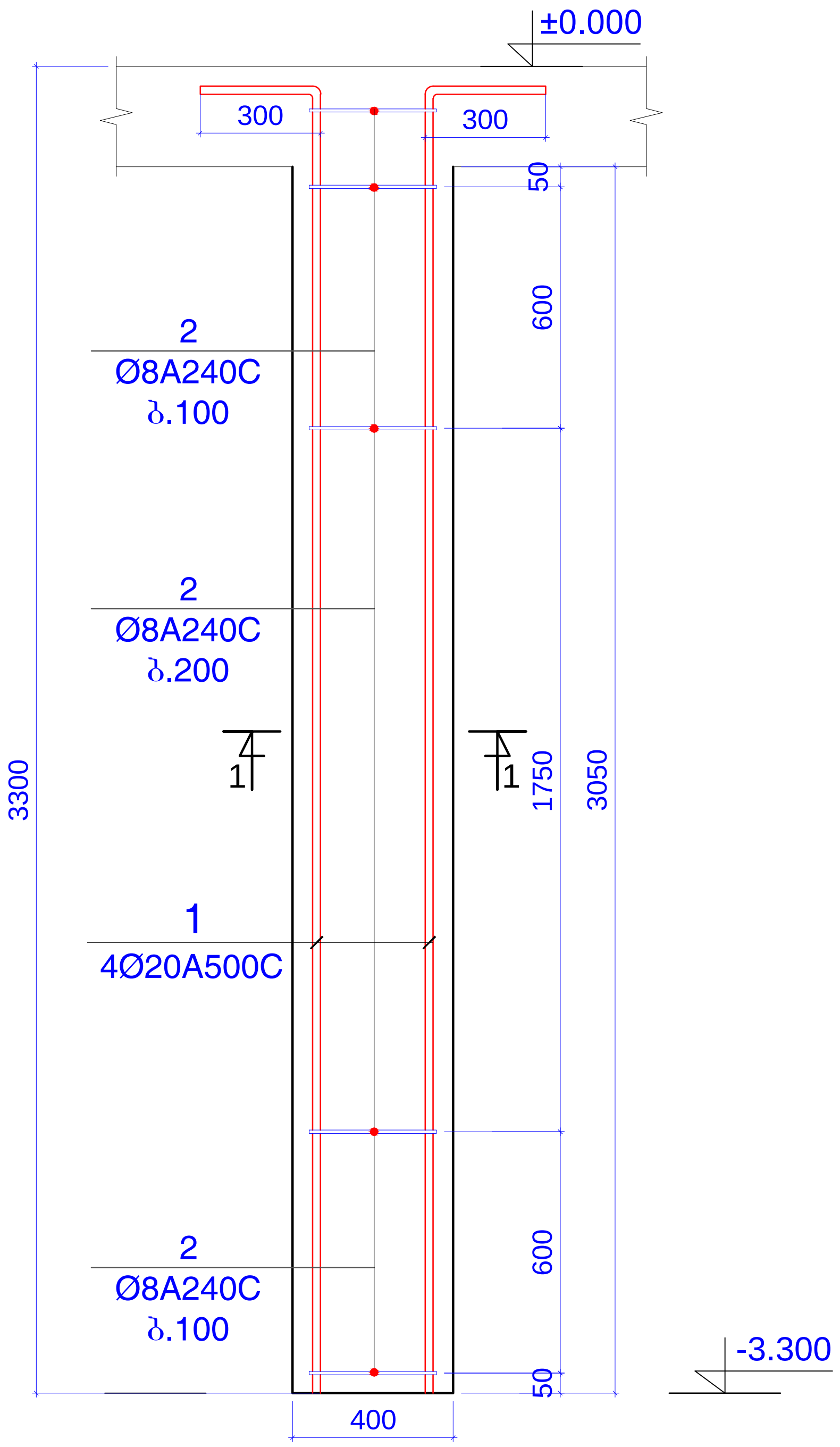

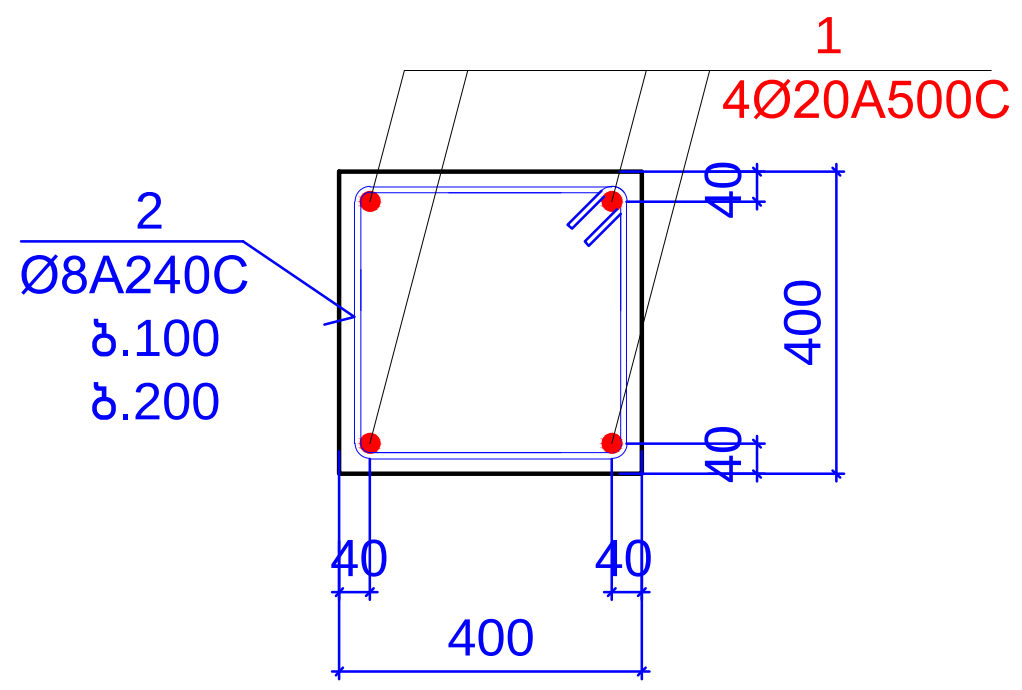

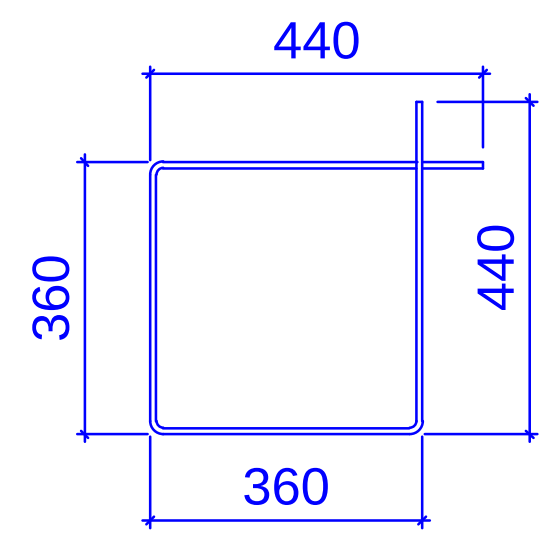

მასალები 3 რ.ბ სვეტისთვის

კონსტ. დასახელება	პოზ.№	არმატურის სპეციფიკაცია						არმატურის ამოკრება			ბეტონის მოც.მ³
		ესკიზი	Ø,მმ	კლასი	L,მმ	nxც	nxL ,მ	Ø,მმ	ΣnxL ,მ	Q კგ	
სვეტი 1/1 (3 ცალი)	1	დაიჭრას ადგილზე	20	A500c	3550	12	42.6	20A500c	42.6	105	B30
	2	იხ.პოზიცია	8	A240c	1600	69	110.4	8A240c	110.4	43.54	1.46

შენიშვნები:
1. ძირითადი შენიშვნები იხილე პროექტის განმარტებით ბარათში.
2. სვეტების მარკირება იხილე გეგმაზე, იხ.ფ.კ-3-01

მისამართი:
ქ.თბილისში, ქეთევან წამებულის გამზირი.
(ს.კ. 01.17.13.037.024)

ობიექტი:
"მრავალფუნქციური კომპლექსი"

დამკვეთი:
შპს "საქართველო-ისრაელის ბიზნეს ჯგუფი"
ს/ნ: 206025692

სტადია:
მუშა პროექტი

ფურცლის დასახელება:
სვეტი 1/1
(-3.300 ნიშნულზე)

მასშტაბი: 1:20	ფორმატი: A3

თანამდებობა	სახელი.გვარი	ხელმოწერა
მთ.არქიტექტორი	გ.ქიტესაშვილი	
არქიტექტორი	გ.ჯანიაშვილი	
კონსტრუქტორი	ზ.ყოზიაშვილი	ბ.ყო

თარიღი	ფურცლის №	ფურც. რაოდ.
2025 წ	კ-3-02	---

სვეტი 2
1 ცალი

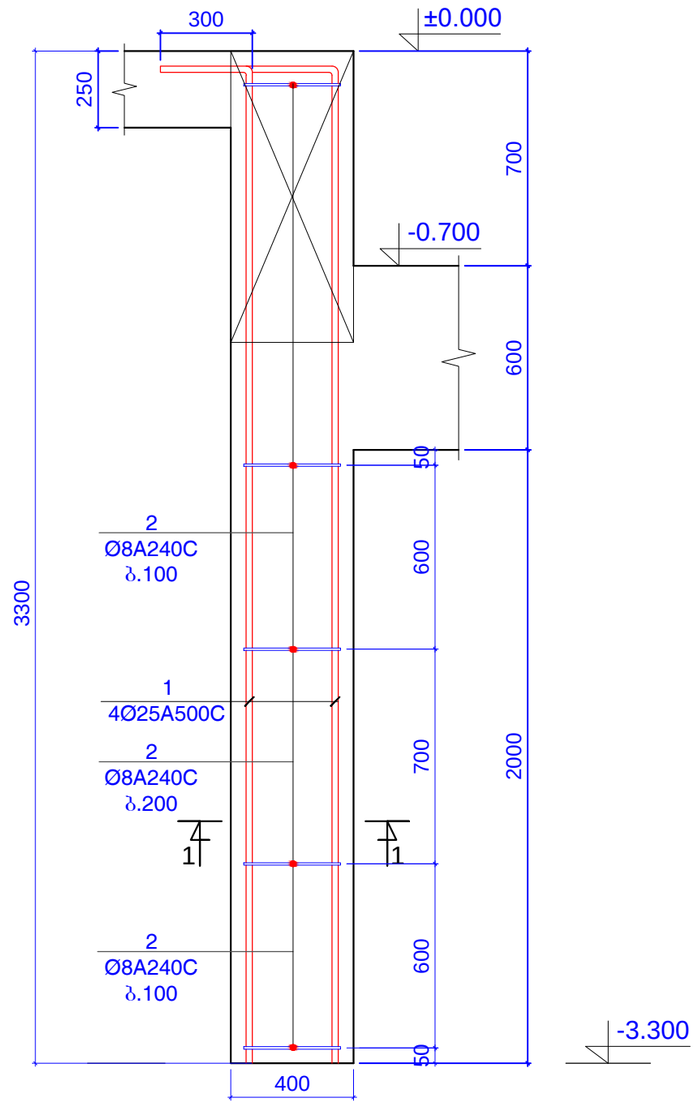

ჭრილი 1-1

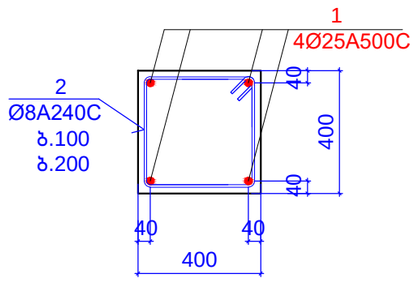

კოზიცია 2

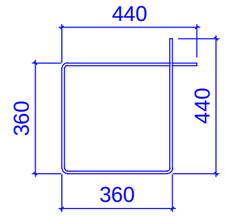

L=1600 მმ

მასალები 1 რ.ბ სვეტისთვის

კონსტ. დასახელება	პოზ.№	არმატურის სპეციფიკაცია						არმატურის ამოკრება			ბეტონის მოც.მ³
		ესკიზი	Ø,მმ	კლასი	L,მმ	nxც	nxL ,მ	Ø,მმ	ΣnxL ,მ	Q კგ	
სვეტი 2 (1 ცალი)	1	დაიჭრას ადგილზე	25	A500c	3550	4	14.2	25A500c	14.2	54.69	B30
	2	იხ.პოზიცია	8	A240c	1600	27	43.2	8A240c	43.2	17.04	0.32

შენიშვნები:
1. ძირითადი შენიშვნები იხილე პროექტის განმარტებით ბარათში.
2. სვეტების მარკირება იხილე ბეგმაზე, იხ.შ.კ-3-01

მისამართი:
ქ.თბილისში, ძველივან წამებულის გამზირი.
(ს.კ. 01.17.13.037.024)

ობიექტი:
"მრავალფუნქციური კომპლექსი"

დამკვეთი:
შპს "საქართველო-ისრაელის ბიზნეს ჯგუფი"
ს/ნ: 206025692

სტადია:
მუშა პროექტი

ფურცლის დასახელება:
სვეტი 2/1
(-3.300 ნიშნულზე)

მასშტაბი: 1:20	ფორმატი: A3

თანამდებობა	სახელი,გვარი	ხელმოწერა
მთ.არქიტექტორი	გ.ქიტესაშვილი	
არქიტექტორი	გ.ჯანიაშვილი	
კონსტრუქტორი	გ.ყოფიაშვილი	

თარიღი	ფურცლის №	ფურც. რაოდ.
2025 წ	კ-3-05	---

სვეტი 2/1
(1 ცალი)

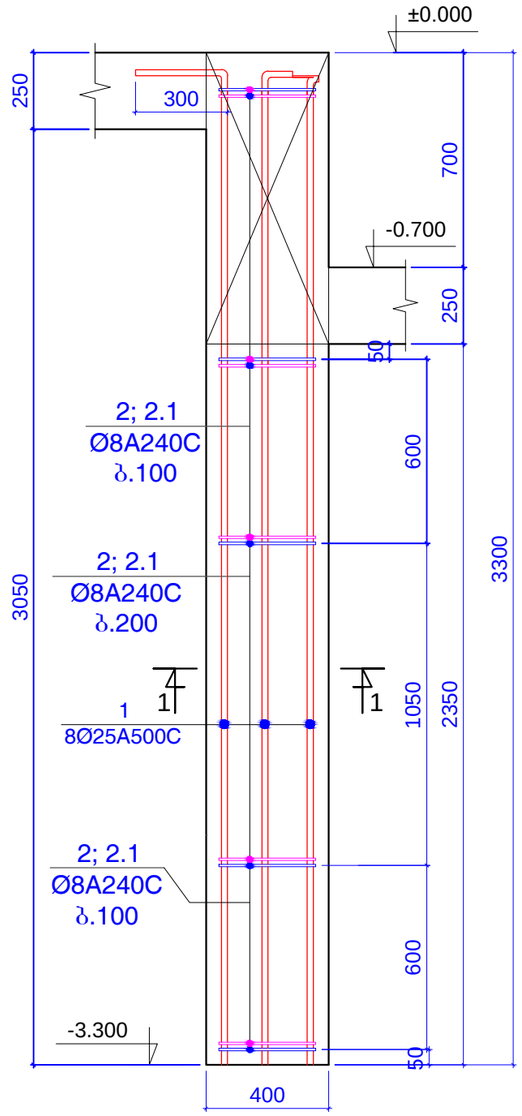

ჭრილი 1-1

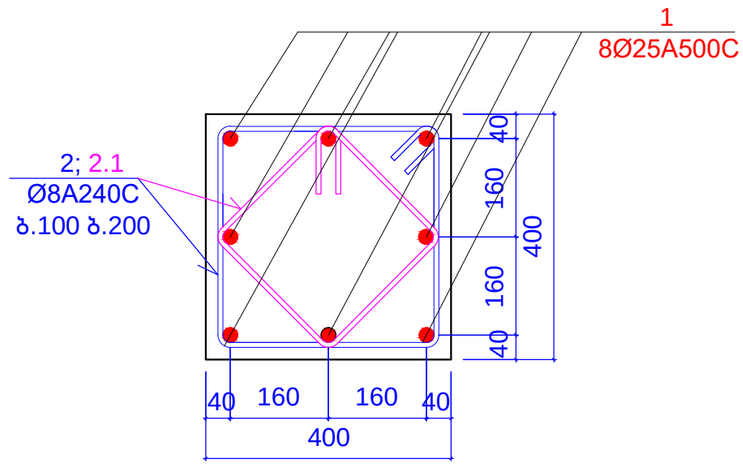

პოზიცია 2

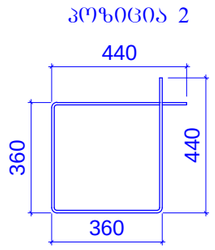

L=1600 მმ

პოზიცია 2.1

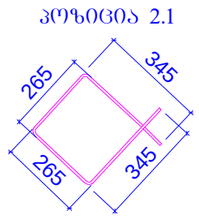

L=1220 მმ

მასალები 1 ცალი სვეტისთვის

კონსტ. დასახელება	პოზ.№	არმატურის სპეციფიკაცია						არმატურის ამოკრება			ბეტონის მოც.მ³
		ესკიზი	Ø,მმ	კლასი	L,მმ	nxც	nxL ,მ	Ø,მმ	ΣnxL ,მ	Q კგ	
სვეტი 2/1 1 ცალი	1	დაიჭრას ადგილზე	25	A500c	3550	8	28.4	25A500c	28.4	109.4	B30
	2	იხ.პოზიცია	8	A240c	1600	27	43.2	8A240c	76.14	30.0	0.38
	2.1	იხ.პოზიცია	8	A240c	1220	27	32.94				

შენიშვნები:
1. ძირითადი შენიშვნები იხილე პროექტის განმარტებით ბარათში.
2. სვეტების მარკირება იხილე გეგმაზე, იხ.ს.კ-3-01

მისამართი:	ქ.თბილისში, ქეთევან წამებულის გამზირი. (ს.კ. 01.17.13.037.024)
ობიექტი:	"მრავალფუნქციური კომპლექსი"
დამკვეთი:	შპს "საქართველო-ისრაელის ბიზნეს ჯგუფი" ს/ნ: 206025692
სტადია:	მუშა პროექტი
ფურცლის დასახელება:	სვეტი 2/2 (-3.300 ნიშნულზე)
მასშტაბი: 1:20/1:10	ფორმატი: A3

თანამდებობა	სახელი,გვარი	ხელმოწერა
მთ.არქიტექტორი	გ.ქიტესაშვილი	
არქიტექტორი	გ.ჯანიაშვილი	
კონსტრუქტორი	გ.ჟღენტი	

თარიღი	ფურცლის №	ფურც. რაოდ.
2025 წ	კ-3-06	---

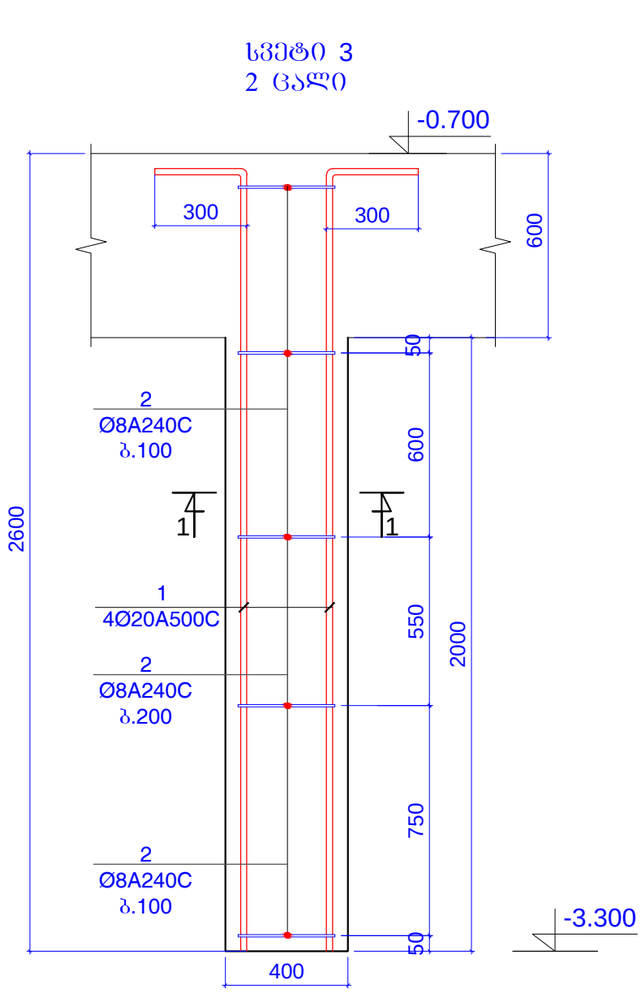

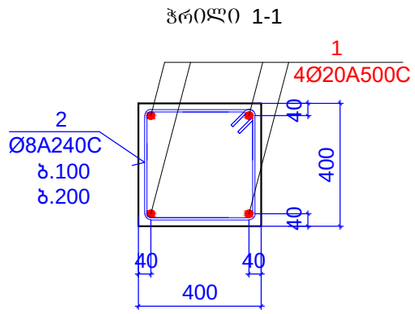

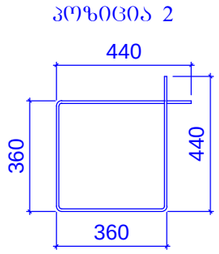

მასალები 2 რ.ბ სვეტისთვის

კონსტ. დასახელება	პოზ№	არმატურის სპეციფიკაცია						არმატურის ამოკრება			ბეტონის მოც.მ³
		ესკიზი	Ø,მმ	კლასი	L,მმ	nxც	nxL ,მ	Ø,მმ	ΣnxL ,მ	Q კგ	
სვეტი 3 (2 ცალი)	1	დაიჭრას ადგილზე	20	A500c	2850	8	22.8	20A500c	22.8	56.2	B30
	2	იხ.პოზიცია	8	A240c	1600	40	64	8A240c	64	25.24	0.64

შენიშვნები:
1. ძირითადი შენიშვნები იხილე პროექტის განმარტებით ბარათში.
2. სვეტების მარკირება იხილე გეგმაზე, იხ.შ.კ-3-01

მისამართი:
ქ.თბილისში, ქეთევან წამებულის გამზირი.
(ს.კ. 01.17.13.037.024)

ობიექტი:
"მრავალფუნქციური კომპლექსი"

დამკვეთი:
შპს "საქართველო-ისრაელის ბიზნეს ჯგუფი"
ს/ნ: 206025692

სტადია:
მუშა პროექტი

ფურცლის დასახელება:
სვეტი 3
(-3.300 ნიშნულზე)

მასშტაბი: 1:20	ფორმატი: A3

თანამდებობა	სახელი,გვარი	ხელმოწერა
მთ.არქიტექტორი	გ.ქიტესაშვილი	
არქიტექტორი	გ.ჯანიაშვილი	
კონსტრუქტორი	გ.ქოგიაშვილი	

თარიღი	ფურცლის №	ფურც. რაოდ.
2025 წ	კ-3-07	---

სვეტი 4
(4 ცალი)

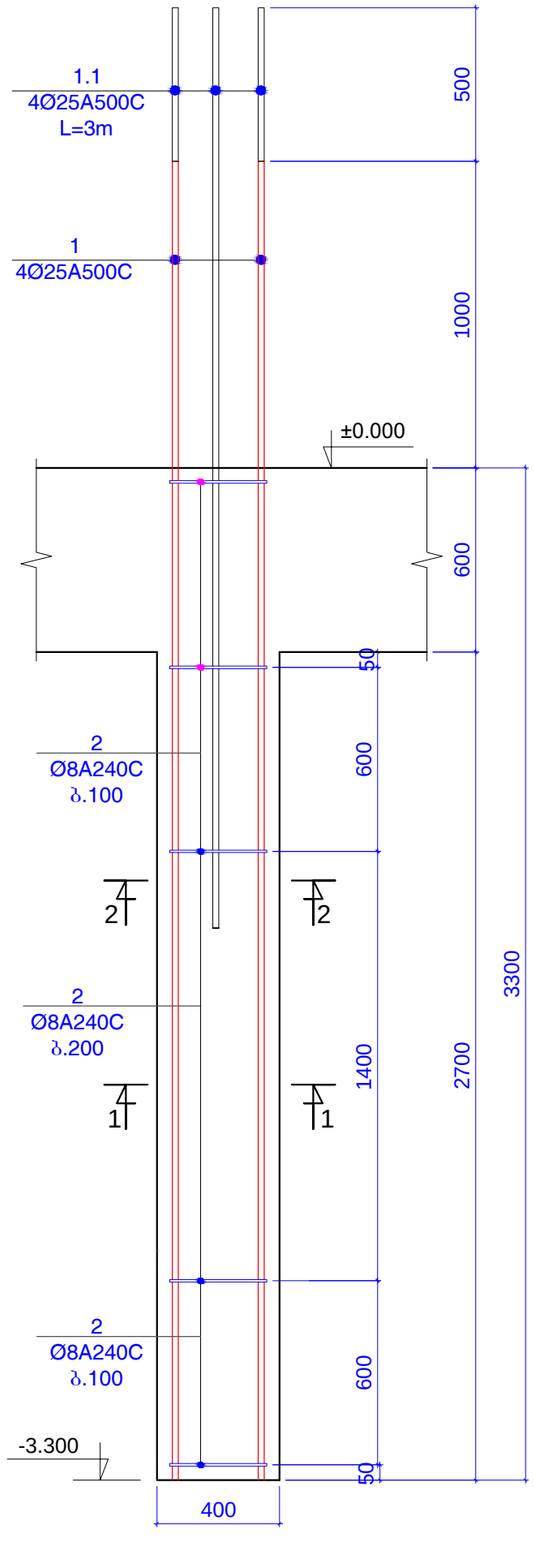

ჭრილი 1-1

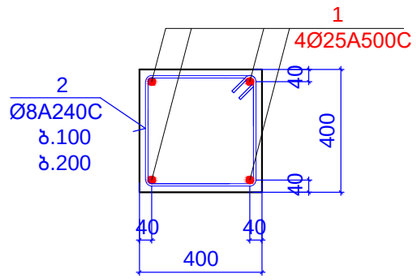

კოზიცია 2

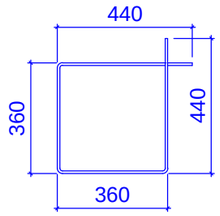

L=1600 მმ

ჭრილი 2-2

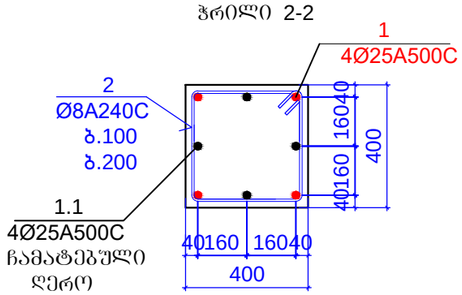

მასალები 4 ცალი სვეტისთვის

კონსტ. დასახელება	პოზ.№	არმატურის სპეციფიკაცია						არმატურის ამოკრება			ბეტონის მოც.მ³
		ესკიზი	Ø,მმ	კლასი	L,მმ	nxც	nxL ,მ	Ø,მმ	ΣnxL ,მ	Q კგ	
სვეტი 4 4 ცალი	1	დაიჭრას ადგილზე	25	A500c	4300	16	68.8	25A500c	116.8	449.8	B30
	1.1	დაიჭრას ადგილზე	25	A500c	3000	16	48				1.73
	2	იხ.პოზიცია	8	A240c	1600	100	160	8A240c	160	63.1	

შენიშვნები:
1. ძირითადი შენიშვნები იხილე პროექტის განმარტებით ბარათში.
2. სვეტების მარკირება იხილე გეგმაზე, იხ.შ.კ-3-01

მისამართი:	ქ.თბილისში, ქეთევან წამებულის გამზირი. (ს.კ. 01.17.13.037.024)
ობიექტი:	"მრავალფუნქციური კომპლექსი"
დამკვეთი:	შპს "საქართველო-ისრაელის ბიზნეს ჯგუფი" ს/ნ: 206025692
სტადია:	მუშა პროექტი
ფურცლის დასახელება:	სვეტი 4 (-3.300 ნიშნულზე)
მასშტაბი: 1:20	ფორმატი: A3

თანამდებობა	სახელი,გვარი	ხელმოწერა
მთ.არქიტექტორი	გ.ქიტესაშვილი	
არქიტექტორი	გ.ჯანიაშვილი	
კონსტრუქტორი	გ.ქოგიაშვილი	

თარიღი	ფურცლის №	ფურც. რაოდ.
2025 წ	კ-3-08	---

სვეტი 4/1
(4 ცალი)

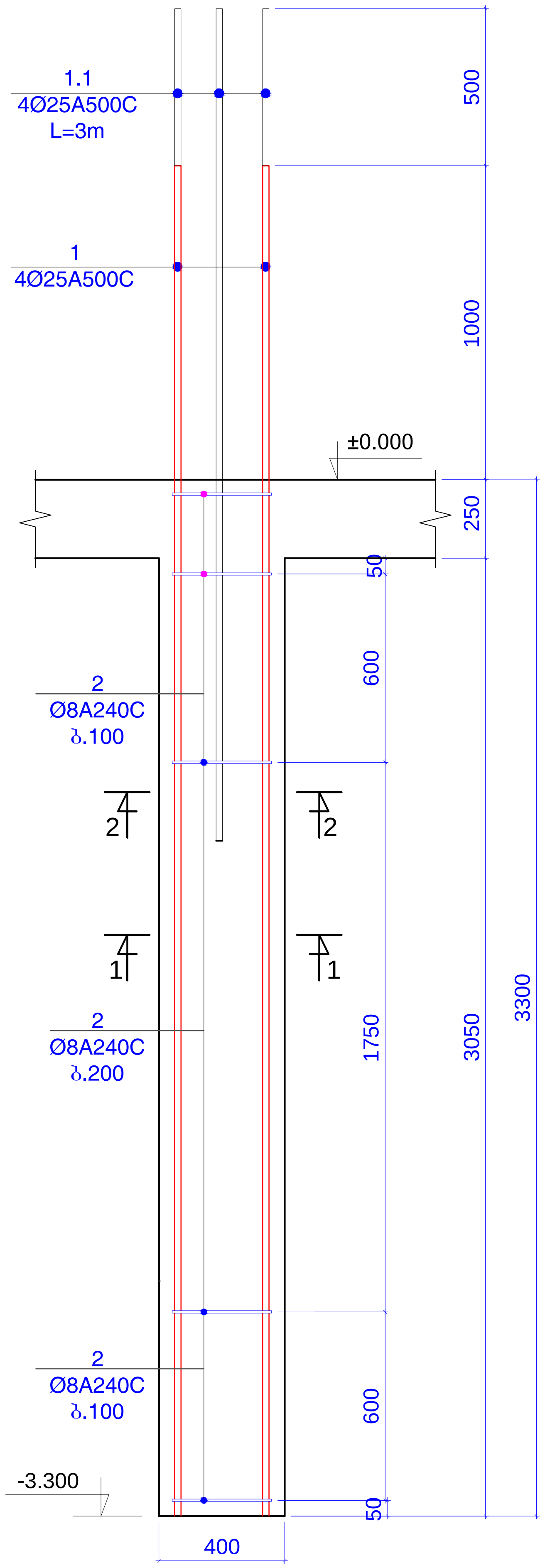

ჭრილი 1-1

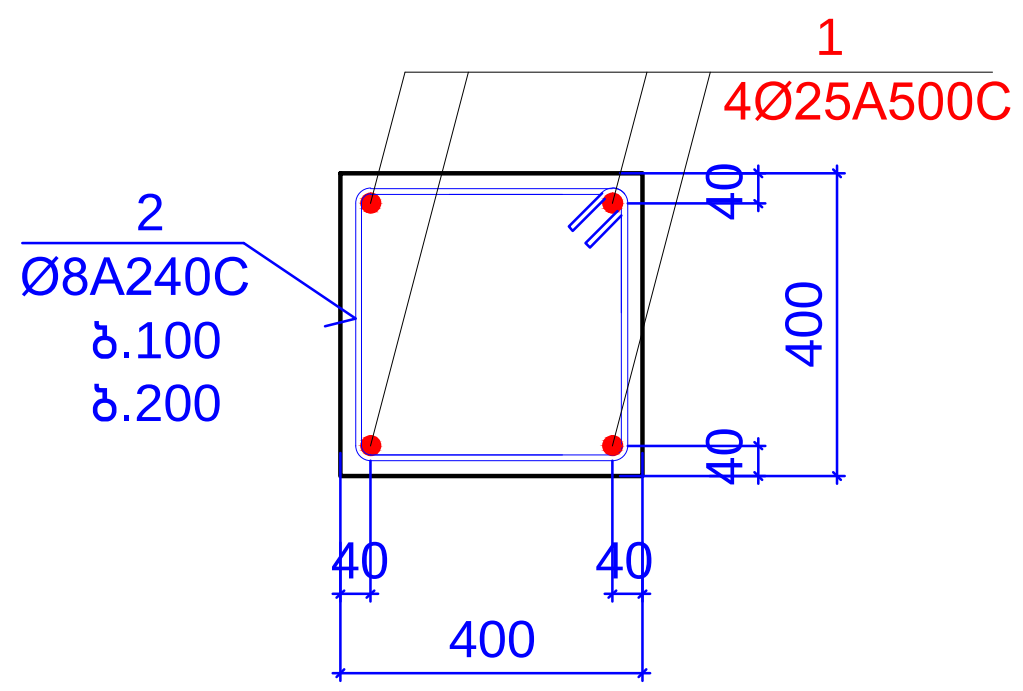

პოზიცია 2

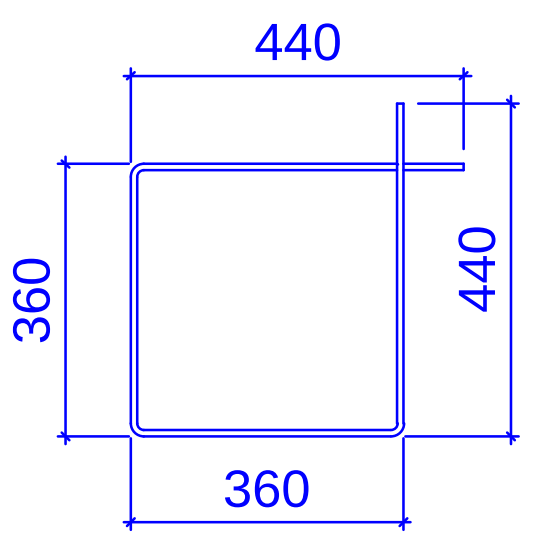

L=1600 მმ

ჭრილი 2-2

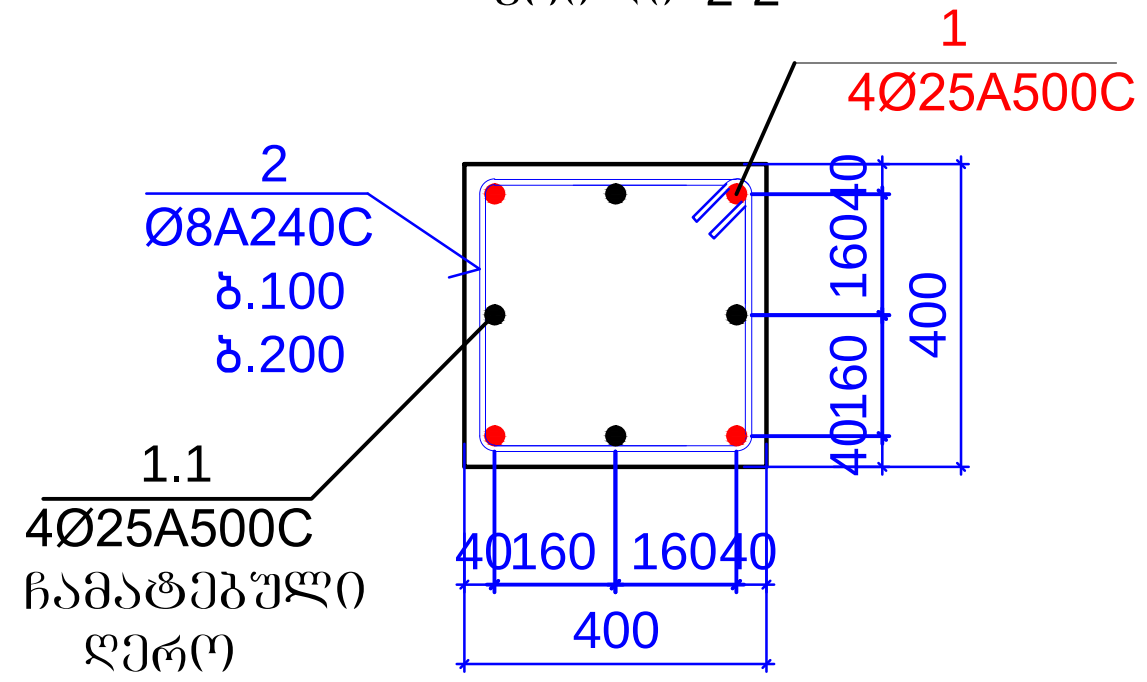

მასალები 3 ცალი სვეტისთვის

კონსტ. დასახელება	პოზ.№	არმატურის სპეციფიკაცია						არმატურის ამოკრება			ბეტონის მოც.მ³
		ესკიზი	Ø,მმ	კლასი	L,მმ	nxც	nxL ,მ	Ø,მმ	ΣnxL ,მ	Q კგ	
სვეტი 4/1 4 ცალი	1	დაიჭრას ადგილზე	25	A500c	4300	16	68.8	25A500c	116.8	449.8	B30
	1.1	დაიჭრას ადგილზე	25	A500c	3000	16	48				1.95
	2	იხ.პოზიცია	8	A240c	1600	100	160	8A240c	160	63.1	

შენიშვნები:
1. ძირითადი შენიშვნები იხილე პროექტის განმარტებით ბარათში.
2. სვეტების მარკირება იხილე გეგმაზე, იხ.ფ.კ-3-01

მისამართი:
ქ.თბილისში, ქეთევან წამებულის გამზირი.
(ს.კ. 01.17.13.037.024)

ობიექტი:
"მრავალფუნქციური კომპლექსი"

დამკვეთი:
შპს "საქართველო-ისრაელის ბიზნეს ჯგუფი"
ს/ნ: 206025692

სტადია:
მუშა პროექტი

ფურცლის დასახელება:
სვეტი 4/1
(-3.300 ნიშნულზე)

მასშტაბი: 1:20	ფორმატი: A3

თანამდებობა	სახელი.გვარი	ხელმოწერა
მთ.არქიტექტორი	გ.ქიტესაშვილი	
არქიტექტორი	გ.ჯანიაშვილი	
კონსტრუქტორი	ბ.ყობიაშვილი	ბ.ყოჩ

თარიღი	ფურცლის №	ფურც. რაოდ.
2025 წ	კ-3-09	---

სვეტი 5
(3 ცალი)

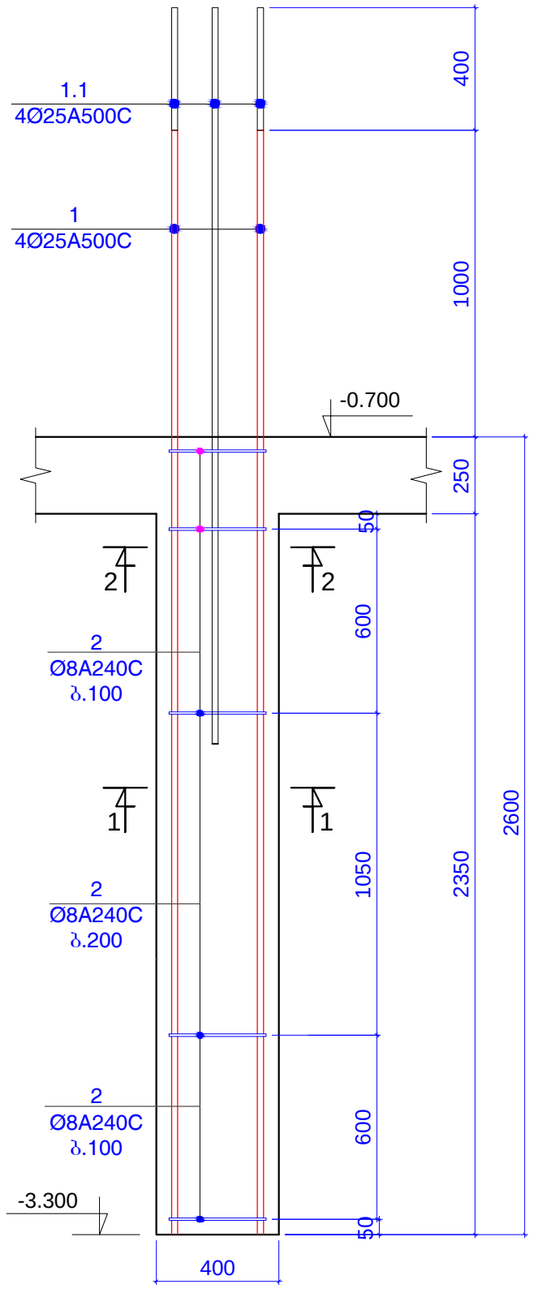

ჭრილი 1-1

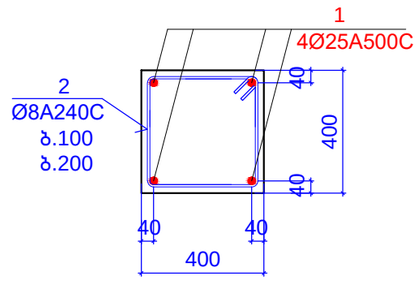

პოზიცია 2

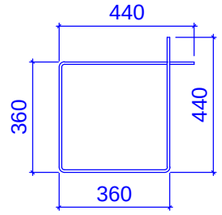

L=1600 მმ

ჭრილი 2-2

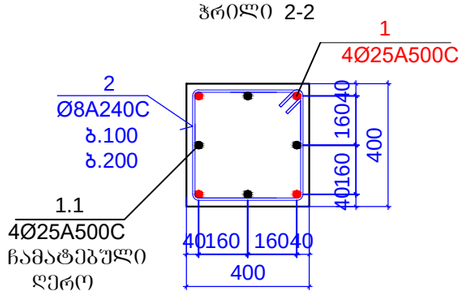

მასალები 3 ცალი სვეტისთვის

კონსტ. დასახელება	პოზ.№	არმატურის სპეციფიკაცია						არმატურის ამოკრება			ბეტონის მოც.მ³
		ესკიზი	Ø,მმ	კლასი	L,მმ	nxც	nxL ,მ	Ø,მმ	ΣnxL ,მ	Q კგ	
სვეტი 5 3 ცალი	1	დაიჭრას ადგილზე	25	A500c	3600	12	43.2	25A500c	72	277.3	B30
	1.1	დაიჭრას ადგილზე	25	A500c	2400	12	28.8				1.13
	2	იხ.პოზიცია	8	A240c	1600	60	96	8A240c	96	37.9	

შენიშვნები:
1. ძირითადი შენიშვნები იხილე პროექტის განმარტებით ბარათში.
2. სვეტების მარკირება იხილე გებმაზე, იხ.შ.კ-3-01

მისამართი:
ქ.თბილისში, ქეთევან წამებულის გამზირი.
(ს.კ. 01.17.13.037.024)

ობიექტი:
"მრავალფუნქციური კომპლექსი"

დამკვეთი:
შპს "საქართველო-ისრაელის ბიზნეს ჯგუფი"
ს/ნ: 206025692

სტადია:
მშპა პროექტი

ნახატის დასახელება:
სვეტი 5
(-3.300 ნიშნულზე)

მასშტაბი: 1:20	ფორმატი: A3

ოანამდებობა	სახელი,გვარი	ხელმოწერა
მთ.არქიტექტორი	გ.ქიტესაშვილი	
არქიტექტორი	გ.ჯანიაშვილი	
კონსტრუქტორი	გ.ყორბიაშვილი	

თარიღი	ნახატის №	ფურც. რაოდ.
2025 წ	კ-3-10	---

სვეტი 6
(1 ცალი)

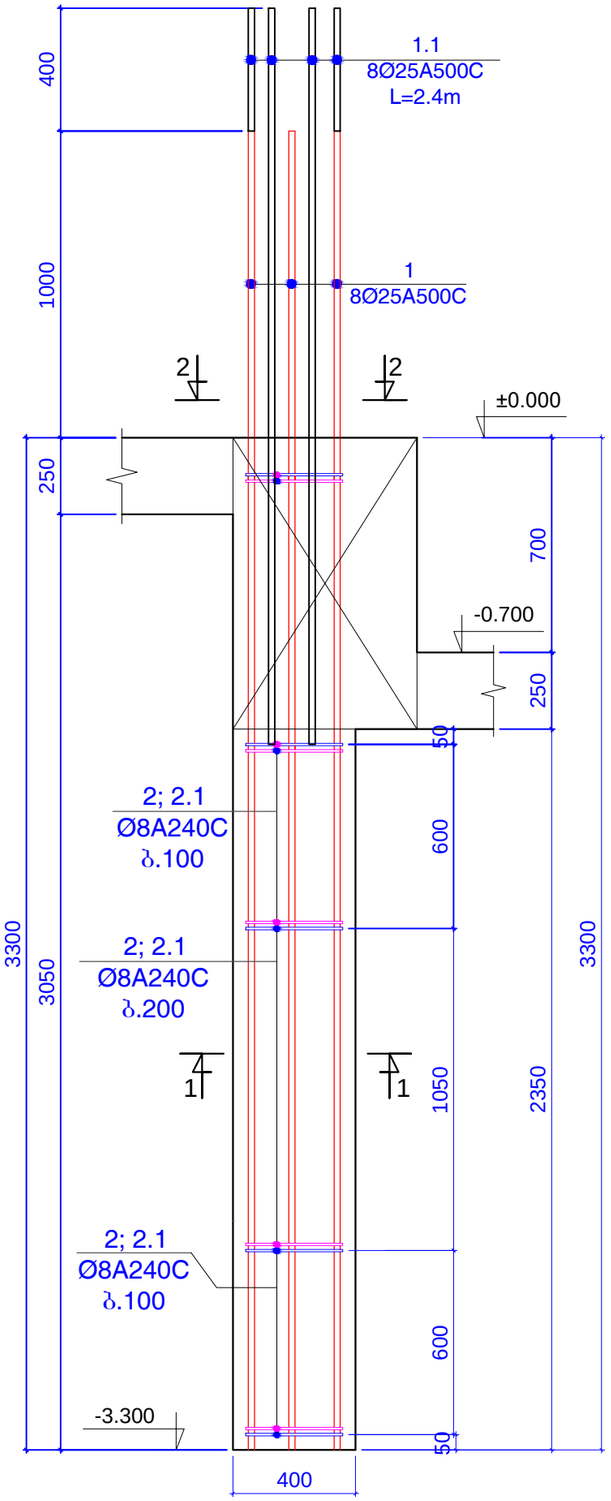

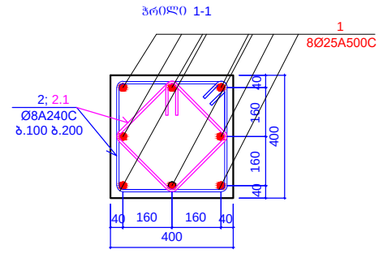

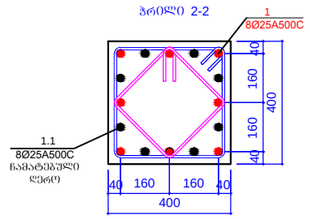

კოზიცია 2

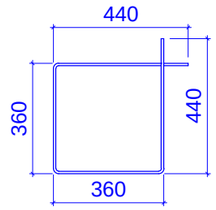

L=1600 მმ

კოზიცია 2.1

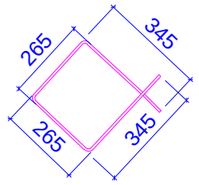

L=1220 მმ

მასალები 1 ცალი სვეტისთვის

კონსტ. დასახელება	პოზ.№	არმატურის სპეციფიკაცია						არმატურის ამოკრება			ბეტონის მოც.მ³
		ესკიზი	Ø,მმ	კლასი	L,მმ	nxც	nxL ,მ	Ø,მმ	ΣnxL ,მ	Q კგ	
სვეტი 6 1 ცალი	1	დაიჭრას ადგილზე	25	A500c	4300	8	34.4	25A500c	53.6	206.4	B30
	1.1	დაიჭრას ადგილზე	25	A500c	2400	8	19.2				
	2	იხ.პოზიცია	8	A240c	1600	27	43.2	8A240c	76.14	30.0	0.38
	2.1	იხ.პოზიცია	8	A240c	1220	27	32.94				

შენიშვნები:
1. ძირითადი შენიშვნები იხილე პროექტის განმარტებით ბარათში.
2. სვეტების მარკირება იხილე გეგმაზე, იხ.შ.კ-3-01

მისამართი:
ქ.თბილისში, ქეთევან წამებულის გამზირი.
(ს.კ. 01.17.13.037.024)

ობიექტი:
"მრავალფუნქციური კომპლექსი"

დამკვეთი:
შპს "საქართველო-ისრაელის ბიზნეს ჯგუფი"
ს/ნ: 206025692

სტადია:
მუშა პროექტი

ფურცლის დასახელება:
სვეტი 6
(-3.300 ნიშნულზე)

მასშტაბი: 1:20	ფორმატი: A3

თანამდებობა	სახელი,გვარი	ხელმოწერა
მთ.არქიტექტორი	გ.ქიტესაშვილი	
არქიტექტორი	გ.ჯანაშვილი	
კონსტრუქტორი	გ.ქოჩიაშვილი	

თარიღი	ფურცლის №	ფურც. რაოდ.
2025 წ	კ-3-11	---

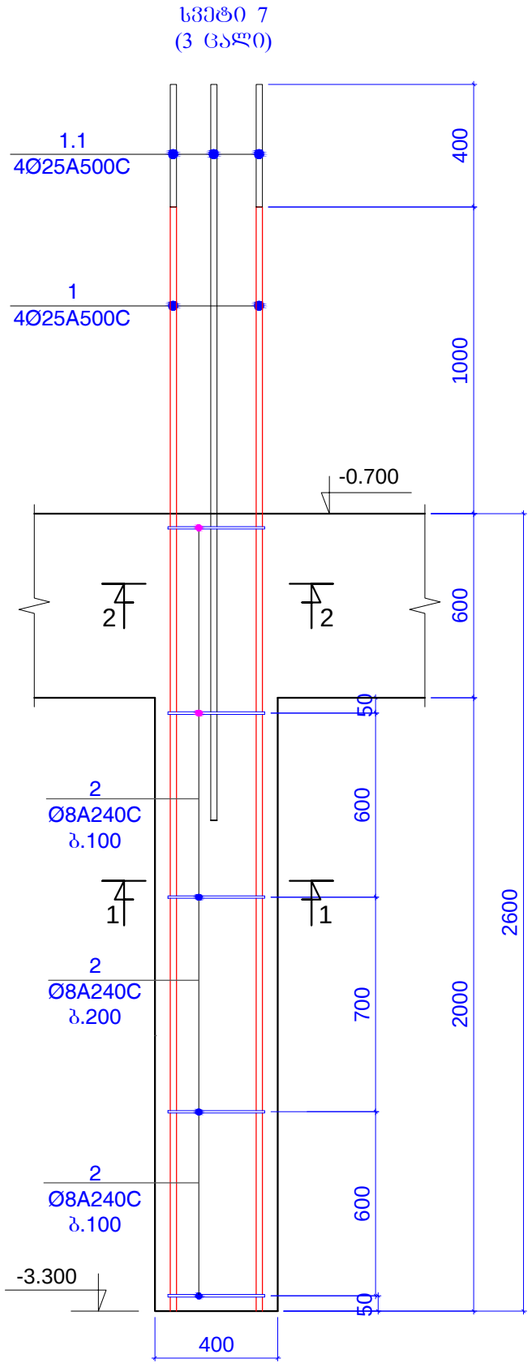

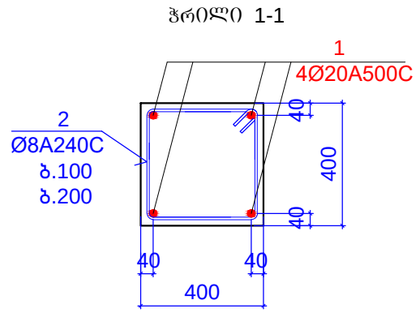

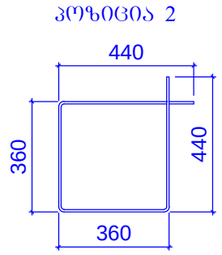

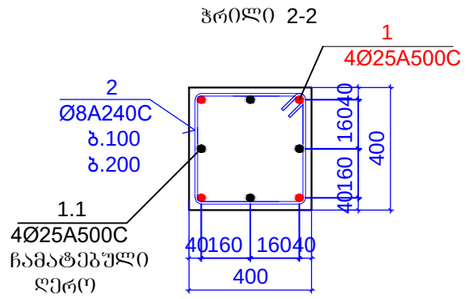

მასალები 3 ცალი სვეტისთვის

კონსტ. დასახელება	პოზ.№	არმატურის სპეციფიკაცია						არმატურის ამოკრება			ბეტონის მოც.მ³
		ესკიზი	Ø,მმ	კლასი	L,მმ	nxც	nxL ,მ	Ø,მმ	ΣnxL ,მ	Q კგ	
სვეტი 7 3 ცალი	1	დაიჭრას ადგილზე	25	A500c	3600	12	43.2	25A500c	72	277.3	B30
	1.1	დაიჭრას ადგილზე	25	A500c	2400	12	28.8				0.96
	2	იხ.პოზიცია	8	A240c	1600	60	96	8A240c	96	37.9	

შენიშვნები:
1. ძირითადი შენიშვნები იხილე პროექტის განმარტებით ბარათში.
2. სვეტების მარკირება იხილე ბეგმაზე, იხ.შ.კ-3-01

მისამართი:	ქ.თბილისში, ჟეთევან წამებულის გამზირი. (ს.კ. 01.17.13.037.024)
ობიექტი:	"მრავალფუნქციური კომპლექსი"
დამკვეთი:	შპს "საქართველო-ისრაელის ბიზნეს ჯგუფი" ს/ნ: 206025692
სტადია:	მშპა პროექტი
ფურცლის დასახელება:	სვეტი 7 (-3.300 ნიშნულზე)
მასშტაბი: 1:20	ფორმატი: A3

თანამდებობა	სახელი,გვარი	ხელმოწერა
მთ.არქიტექტორი	გ.ქიტესაშვილი	
არქიტექტორი	გ.ჯანიაშვილი	
კონსტრუქტორი	გ.ქოლიაშვილი	

თარიღი	ფურცლის №	ფურც. რაოდ.
2025 წ	კ-3-12	---

სვეტი 8
3 ცალი)

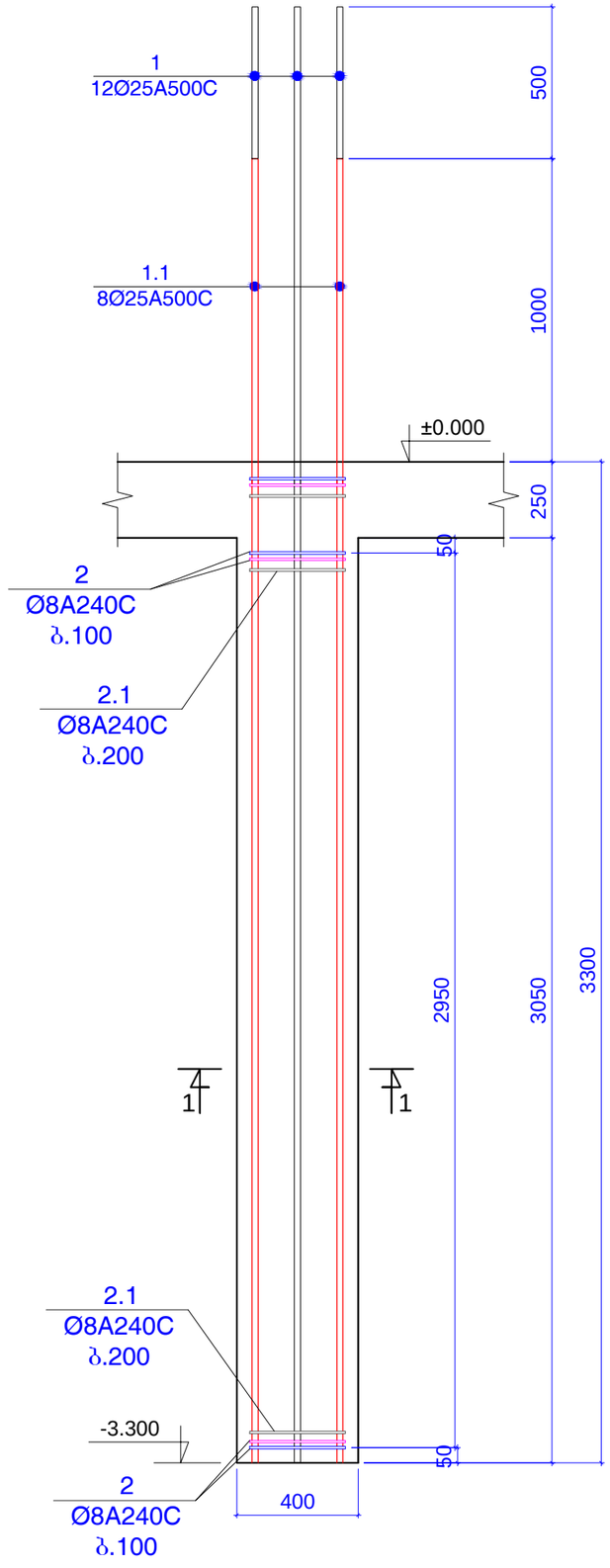

ჭრილი 1-1

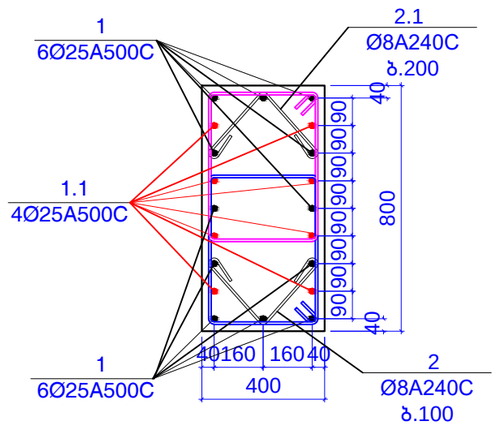

პოზიცია 2

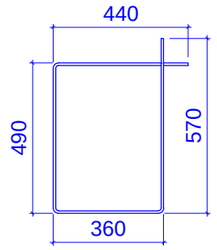

L=1860 მმ

პოზიცია 2.1

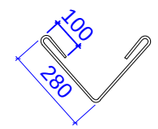

L=760 მმ

მასალები 3 ცალი სვეტისთვის

კონსტ. დასახელება	პოზ.№	არმატურის სპეციფიკაცია						არმატურის ამოკრება			ბეტონის მოც.მ³
		ესკიზი	Ø,მმ	კლასი	L,მმ	nxც	nxL ,მ	Ø,მმ	ΣnxL ,მ	Q კგ	
სვეტი 8 3 ცალი	1	დაიჭრას ადგილზე	25	A500c	4800	36	172.8	25A500c	276	1063.0	B30
	1.1	დაიჭრას ადგილზე	25	A500c	4300	24	103.2				2.93
	2	იხ.პოზიცია	8	A240c	1860	180	334.8	8A240c	403.2	159.0	
	3	იხ.პოზიცია	8	A240c	760	90	68.4				

შენიშვნები:
1. ძირითადი შენიშვნები იხილე პროექტის განმარტებით ბარათში.
2. სვეტების მარკირება იხილე ბეგმაზე, იხ.ს.კ-3-01

მისამართი:
ქ.თბილისში, ქეთევან წამებულის გამზირი.
(ს.კ. 01.17.13.037.024)

ობიექტი:
"მრავალფუნქციური კომპლექსი"

დამკვეთი:
შპს "საქართველო-ისრაელის ბიზნეს ჯგუფი"
ს/ნ: 206025692

სტადია:
მუშა პროექტი

ფურცლის დასახელება:
სვეტი 8
(-3.300 ნიშნულზე)

მასშტაბი: 1:20 | ფორმატი: A3

თანამდებობა	სახელი,გვარი	ხელმოწერა
მთ.არქიტექტორი	გ.ქიტესაშვილი	
არქიტექტორი	გ.ჯანიაშვილი	
კონსტრუქტორი	ბ.ჭოხონელიძე	

თარიღი	ფურცლის №	ფურც. რაოდ.
2025 წ	კ-3-13	---

სვეტი 9
2 ცალი)

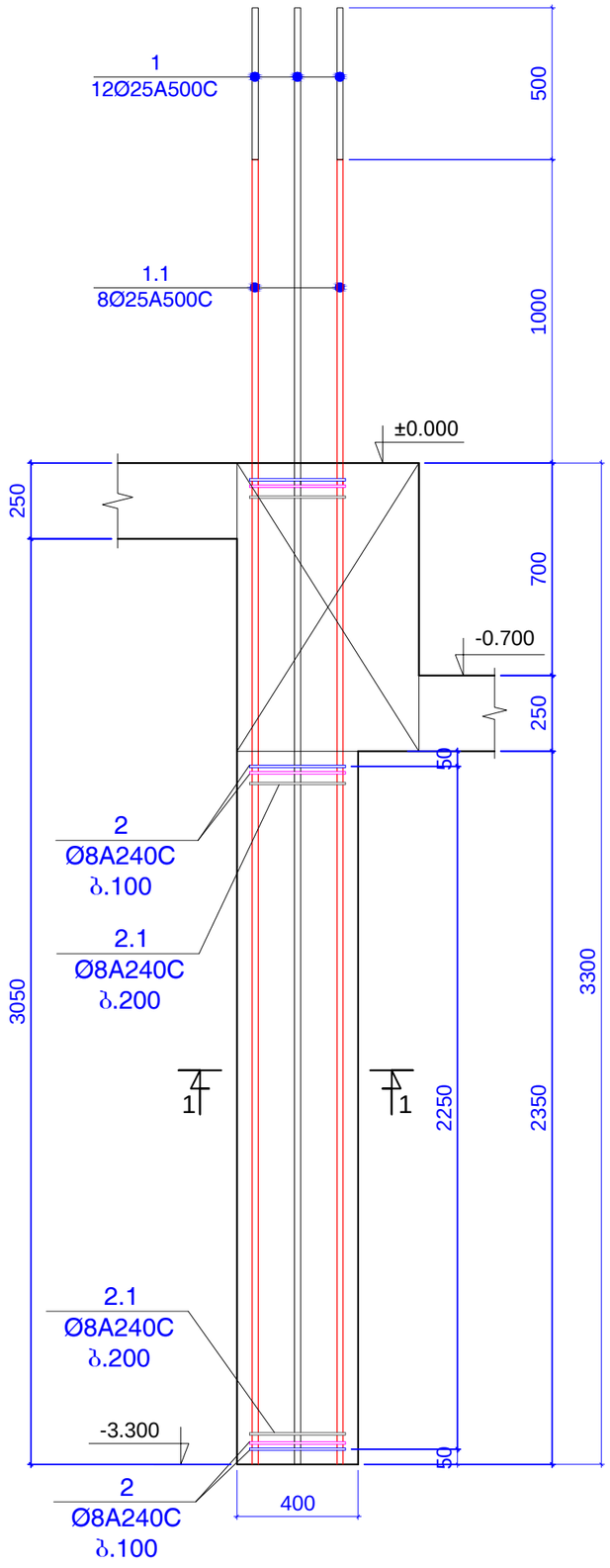

ჭრილი 1-1

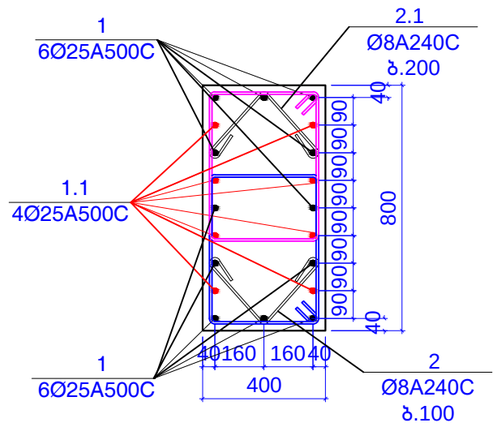

პოზიცია 2

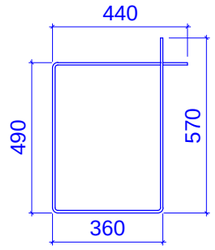

L=1860 მმ

პოზიცია 2.1

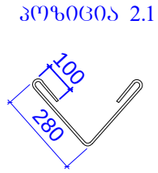

L=760 მმ

მასალები 2 ცალი სვეტისთვის

კონსტ. დასახელება	პოზ.№	არმატურის სპეციფიკაცია						არმატურის ამოკრება			ბეტონის მოც.მ³
		ესკიზი	Ø,მმ	კლასი	L,მმ	nxც	nxL ,მ	Ø,მმ	ΣnxL ,მ	Q კგ	
სვეტი 9 2 ცალი	1	დაიჭრას ადგილზე	25	A500c	4800	24	115.2	25A500c	184	708.7	B30
	1.1	დაიჭრას ადგილზე	25	A500c	4300	16	68.8				1.50
	2	იხ.პოზიცია	8	A240c	1860	120	223.2	8A240c	268.8	106.0	
	3	იხ.პოზიცია	8	A240c	760	60	45.6				

შენიშვნები:
1. ძირითადი შენიშვნები იხილე პროექტის განმარტებით ბარათში.
2. სვეტების მარკირება იხილე გეგმაზე, იხ.ს.კ-3-01

მისამართი:
ქ.თბილისში, ქეთევან წამებულის გამზირი.
(ს.კ. 01.17.13.037.024)

ობიექტი:
"მრავალფუნქციური კომპლექსი"

დამკვეთი:
შპს "საქართველო-ისრაელის ბიზნეს ჯგუფი"
ს/ნ: 206025692

სტადია:
მუშა პროექტი

ფურცლის დასახელება:
სვეტი 9
(-3.300 ნიშნულზე)

მასშტაბი: 1:20	ფორმატი: A3

თანამდებობა	სახელი,გვარი	ხელმოწერა
მთ.არქიტექტორი	გ.ქიტესაშვილი	
არქიტექტორი	გ.ჯანიაშვილი	
კონსტრუქტორი	გ.ქოგიაშვილი	

თარიღი	ფურცლის №	ფურც. რაოდ.
2025 წ	კ-3-14	---

სვეტი 9/1
1 ცალი)

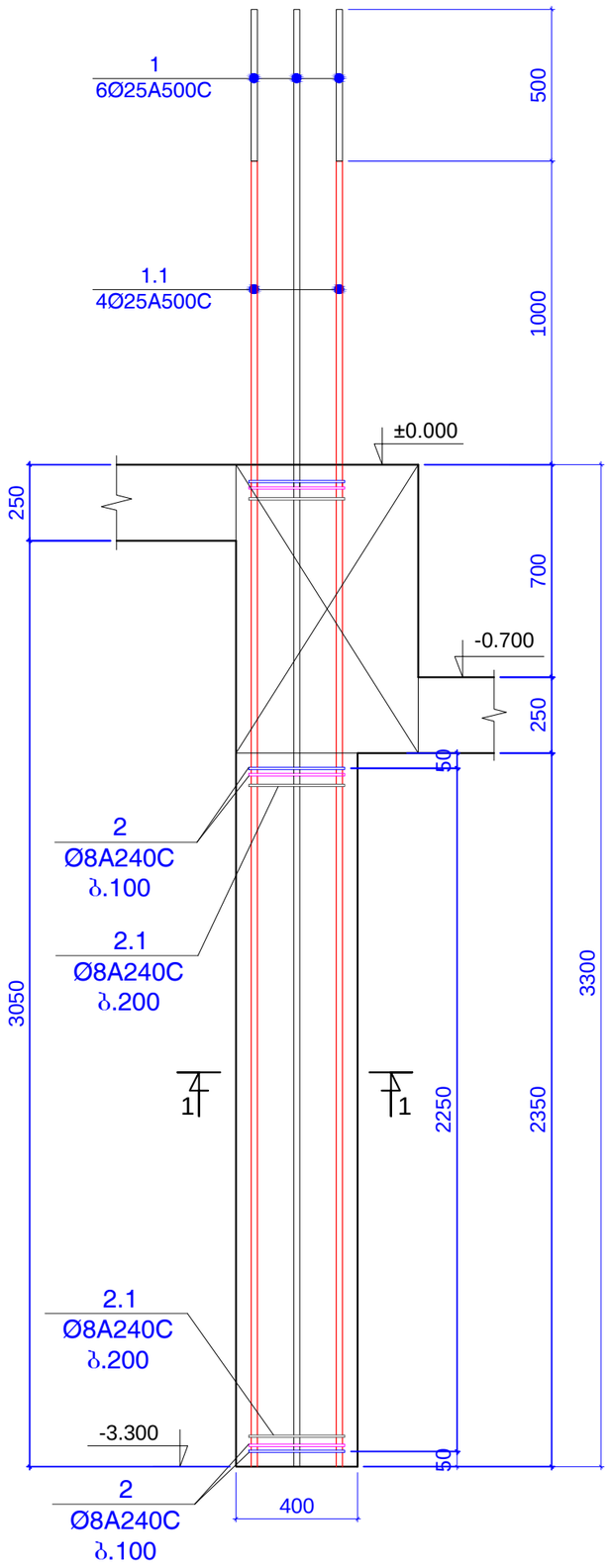

ჭრილი 1-1

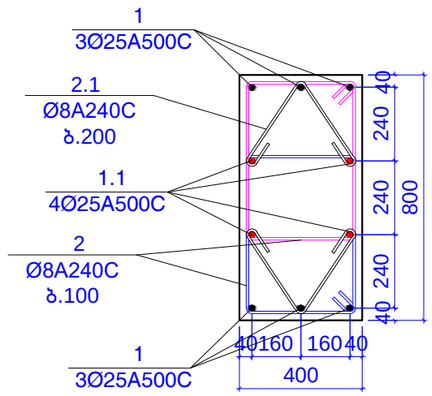

პოზიცია 2

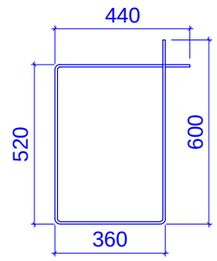

L=1920 მმ

პოზიცია 2.1

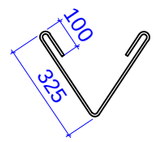

L=850 მმ

მასალები 1 ცალი სვეტისთვის

კონსტ. დასახელება	პოზ.№	არმატურის სპეციფიკაცია						არმატურის ამოკრება			ბეტონის მოც.მ³
		ესკიზი	Ø,მმ	კლასი	L,მმ	nxც	nxL ,მ	Ø,მმ	ΣnxL ,მ	Q კგ	
სვეტი 9/1 1 ცალი	1	დაიჭრას ადგილზე	25	A500c	4800	6	28.8	25A500c	46	177.2	B30
	1.1	დაიჭრას ადგილზე	25	A500c	4300	4	17.2				0.75
	2	იხ.პოზიცია	8	A240c	1920	60	115.2	8A240c	140.7	55.5	
	3	იხ.პოზიცია	8	A240c	850	30	25.5				

შენიშვნები:
1. ძირითადი შენიშვნები იხილე პროექტის განმარტებით ბარათში.
2. სვეტების მარკირება იხილე ბეგმაზე, იხ.შ.კ-3-01

მისამართი:
ქ.ოზგილისში, ჟეთევან წამებულის გამზირი.
(ს.კ. 01.17.13.037.024)

ობიექტი:
"მრავალფუნქციური კომპლექსი"

დამკვეთი:
შპს "საქართველო-ისრაელის ბიზნეს ჯგუფი"
ს/ნ: 206025692

სტადია:
მშპა პროექტი

ფურცლის დასახელება:
სვეტი 9/1
(-3.300 ნიშნულზე)

მასშტაბი: 1:20	ფორმატი: A3

თანამდებობა	სახელი,გვარი	ხელმოწერა
მთ.არქიტექტორი	გ.ქიტესაშვილი	
არქიტექტორი	გ.ჯანიაშვილი	
კონსტრუქტორი	ბ.ქოსიაშვილი	

თარიღი	ფურცლის №	ფურც. რაოდ.
2025 წ	კ-3-15	---

სვეტი 10
2 ცალი)

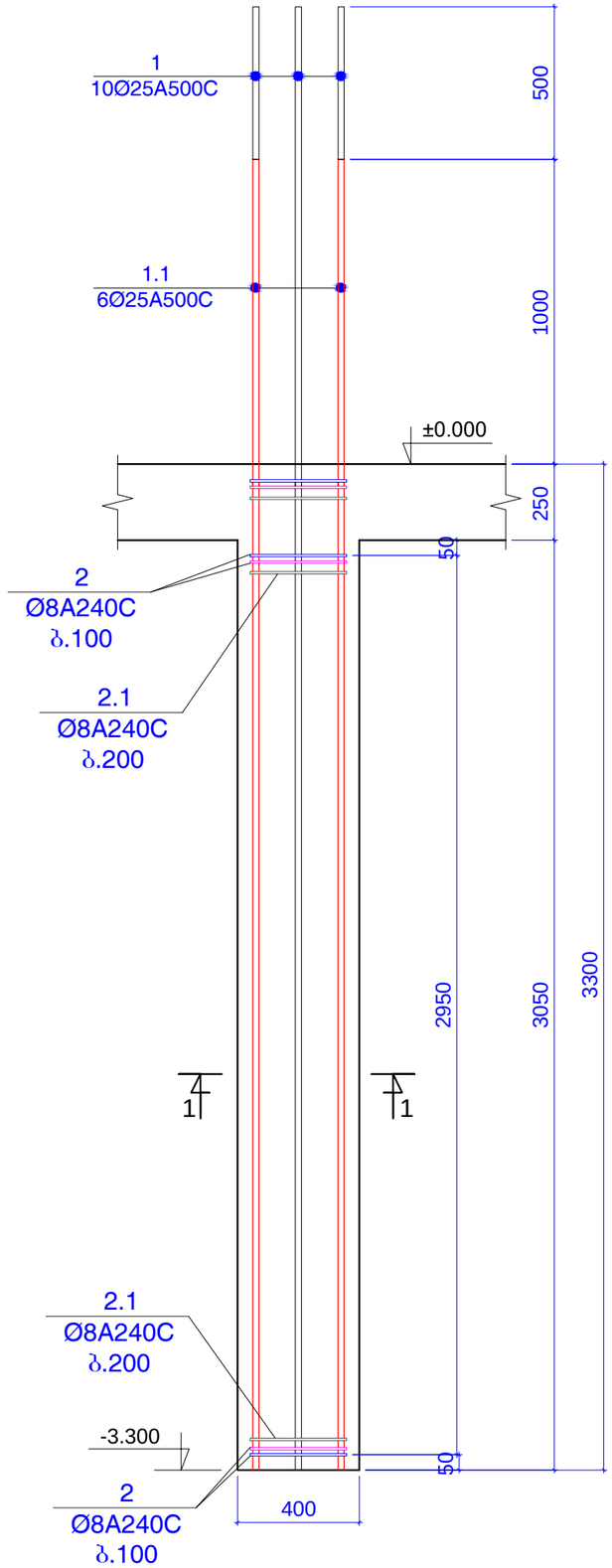

ჭრილი 1-1

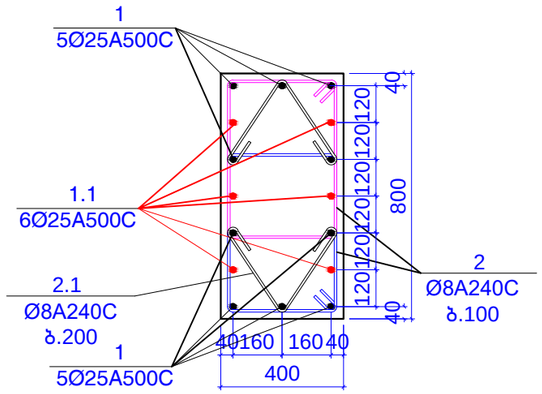

პოზიცია 2

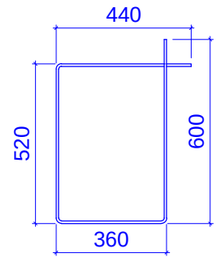

L=1920 მმ

პოზიცია 2.1

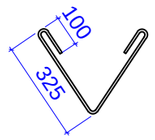

L=850 მმ

მასალები 3 ცალი სვეტისთვის

კონსტ. დასახელება	პოზ.№	არმატურის სპეციფიკაცია						არმატურის ამოკრება			ბეტონის მოც.მ³
		ესკიზი	Ø,მმ	კლასი	L,მმ	nxც	nxL ,მ	Ø,მმ	ΣnxL ,მ	Q კგ	
სვეტი 10 2 ცალი	1	დაიჭრას ადგილზე	25	A500c	4800	20	96	25A500c	147.6	568.5	B30
	1.1	დაიჭრას ადგილზე	25	A500c	4300	12	51.6				1.95
	2	იხ.პოზიცია	8	A240c	1920	120	230.4	8A240c	281.4	111.0	
	3	იხ.პოზიცია	8	A240c	850	60	51				

შენიშვნები:
1. ძირითადი შენიშვნები იხილე პროექტის განმარტებით ბარათში.
2. სვეტების მარკირება იხილე ბეგმაზე, იხ.ს.კ-3-01

მისამართი:
ქ.ოზგილისში, ჭეთევან წამებულის გამზირი.
(ს.კ. 01.17.13.037.024)

ობიექტი:
"მრავალფუნქციური კომპლექსი"

დამკვეთი:
შპს "საქართველო-ოსრაელის ბიზნეს ჯგუფი"
ს/ნ: 206025692

სტადია:
მუშა პროექტი

ფურცლის დასახელება:
სვეტი 10
(-3.300 ნიშნულზე)

მასშტაბი: 1:20 | ფორმატი: A3

თანამდებობა	სახელი,გვარი	ხელმოწერა
მთ.არქიტექტორი	გ.ქიტესაშვილი	
არქიტექტორი	გ.ჯანიაშვილი	
კონსტრუქტორი	ბ.ქოსიაშვილი	

თარიღი	ფურცლის №	ფურც. რაოდ.
2025 წ	კ-3-16	---

სვეტი 11
4 ცალი)

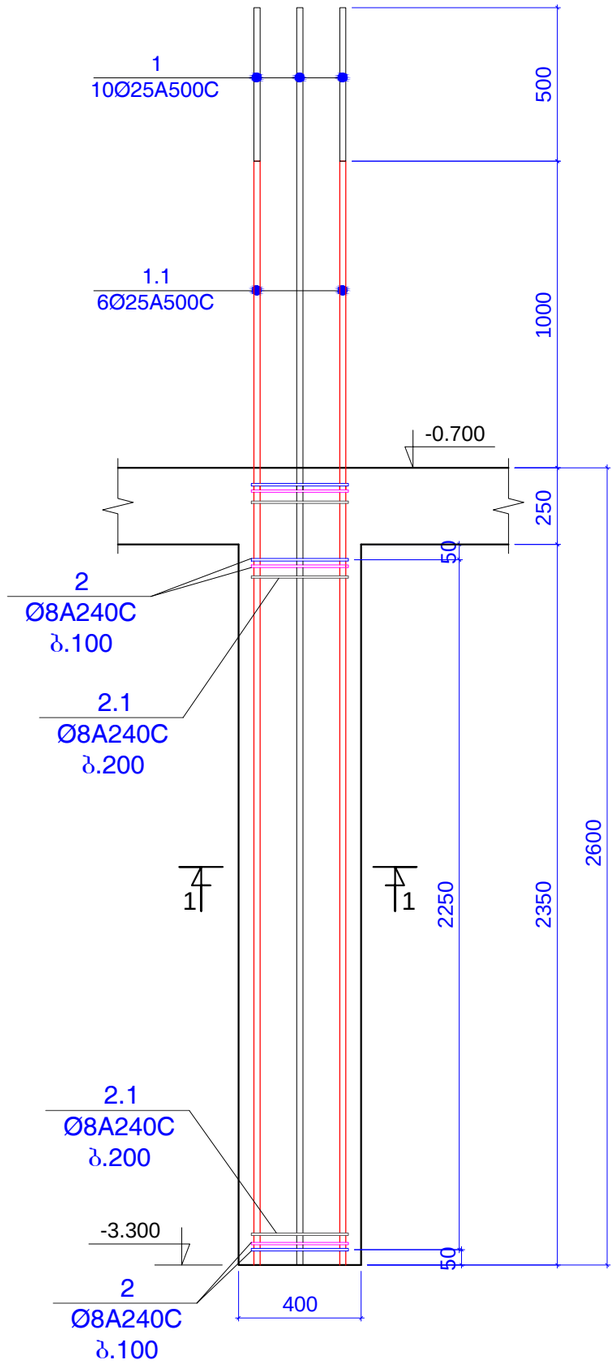

ჭრილი 1-1

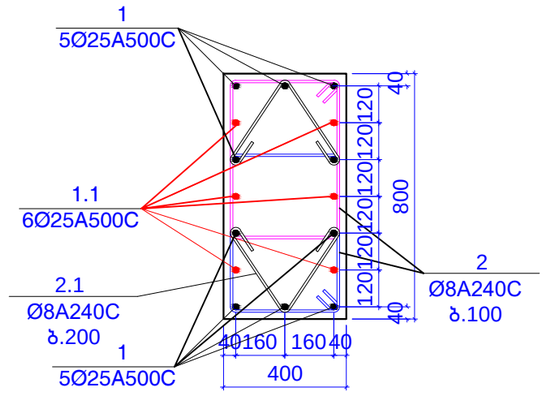

პოზიცია 2

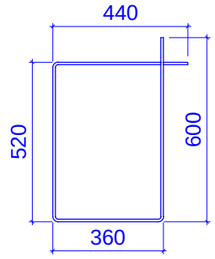

L=1920 მმ

პოზიცია 2.1

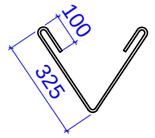

L=850 მმ

მასალები 4 ცალი სვეტისთვის

კონსტ. დასახელება	პოზ.№	არმატურის სპეციფიკაცია						არმატურის ამოკრება			ბეტონის მოც.მ³
		ესკიზი	Ø,მმ	კლასი	L,მმ	nxც	nxL ,მ	Ø,მმ	ΣnxL ,მ	Q კგ	
სვეტი 11 4 ცალი	1	დაიჭრას ადგილზე	25	A500c	4100	40	164	25A500c	250.4	964.4	B30
	1.1	დაიჭრას ადგილზე	25	A500c	3600	24	86.4				3.01
	2	იხ.პოზიცია	8	A240c	1920	184	353.28	8A240c	421.28	166.1	
	3	იხ.პოზიცია	8	A240c	850	80	68				

შენიშვნები:
1. ძირითადი შენიშვნები იხილე პროექტის განმარტებით ბარათში.
2. სვეტების მარკირება იხილე გეგმაზე, იხ.ფ.კ-3-01

მისამართი:
ქ.თბილისში, ქეთევან წამებულის გამზირი.
(ს.კ. 01.17.13.037.024)

ობიექტი:
"მრავალფუნქციური კომპლექსი"

დამკვეთი:
შპს "საქართველო-ისრაელის ბიზნეს ჯგუფი"
ს/ნ: 206025692

სტადია:
მუშა პროექტი

ფურცლის დასახელება:
სვეტი 11
(-3.300 ნიშნულზე)

მასშტაბი: 1:20	ფორმატი: A3

თანამდებობა	სახელი,გვარი	ხელმოწერა
მთ.არქიტექტორი	გ.ქიტესაშვილი	
არქიტექტორი	გ.ჯანიაშვილი	
კონსტრუქტორი	გ.ყოფიაშვილი	

თარიღი	ფურცლის №	ფურც. რაოდ.
2025 წ	კ-3-17	---

სვეტი 12
2 ცალი)

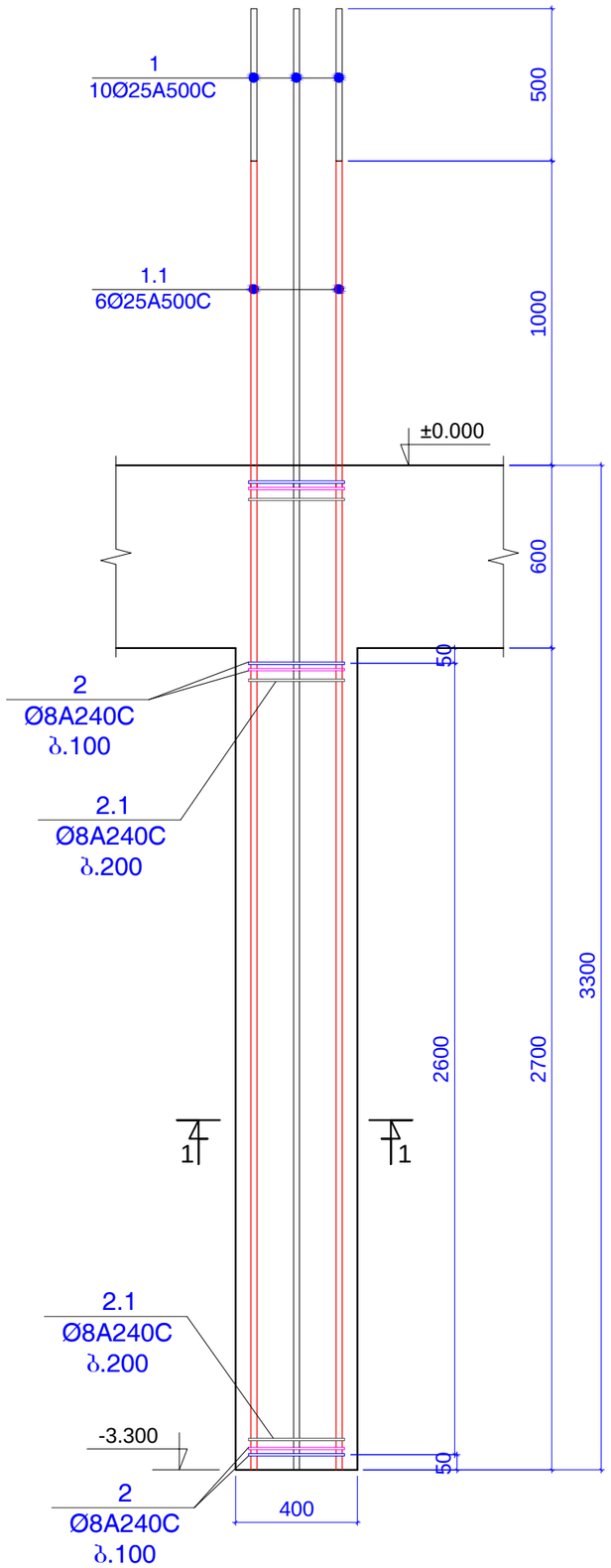

ჭრილი 1-1

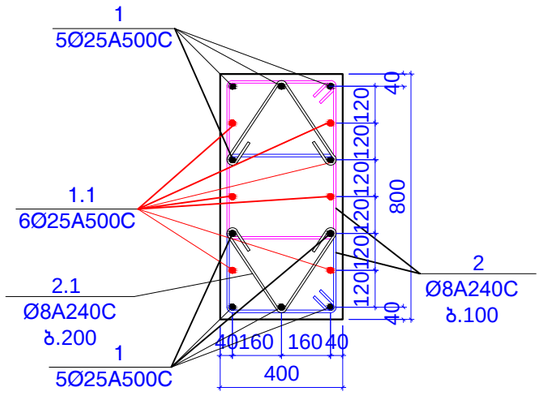

პოზიცია 2

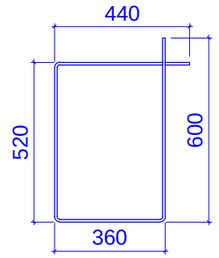

L=1920 მმ

პოზიცია 2.1

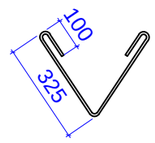

L=850 მმ

მასალები 2 ცალი სვეტისთვის

კონსტ. დასახელება	პოზ.№	არმატურის სპეციფიკაცია						არმატურის ამოკრება			ბეტონის მოც.მ³
		ესკიზი	Ø,მმ	კლასი	L,მმ	nxც	nxL ,მ	Ø,მმ	ΣnxL ,მ	Q კგ	
სვეტი 12 2 ცალი	1	დაიჭრას ადგილზე	25	A500c	4800	20	96	25A500c	147.6	568.5	B30
	1.1	დაიჭრას ადგილზე	25	A500c	4300	12	51.6				1.73
	2	იხ.პოზიცია	8	A240c	1920	120	230.4	8A240c	281.4	111.0	
	3	იხ.პოზიცია	8	A240c	850	60	51				

შენიშვნები:
1. ძირითადი შენიშვნები იხილე პროექტის განმარტებით ბარათში.
2. სვეტების მარკირება იხილე ბეგმაზე, იხ.შ.კ-3-01

მისამართი:
ქ.თბილისში, ქეთევან წამებულის გამზირი.
(ს.კ. 01.17.13.037.024)

ობიექტი:
"მრავალფუნქციური კომპლექსი"

დამკვეთი:
შპს "საქართველო-ისრაელის ბიზნეს ჯგუფი"
ს/ნ: 206025692

სტადია:
მუშა პროექტი

ფურცლის დასახელება:
სვეტი 12
(-3.300 ნიშნულზე)

მასშტაბი: 1:20	ფორმატი: A3

თანამდებობა	სახელი,გვარი	ხელმოწერა
მთ.არქიტექტორი	გ.ქიტესაშვილი	
არქიტექტორი	გ.ჯანიაშვილი	
კონსტრუქტორი	გ.ქოჩიაშვილი	

თარიღი	ფურცლის №	ფურც. რაოდ.
2025 წ	კ-3-18	---

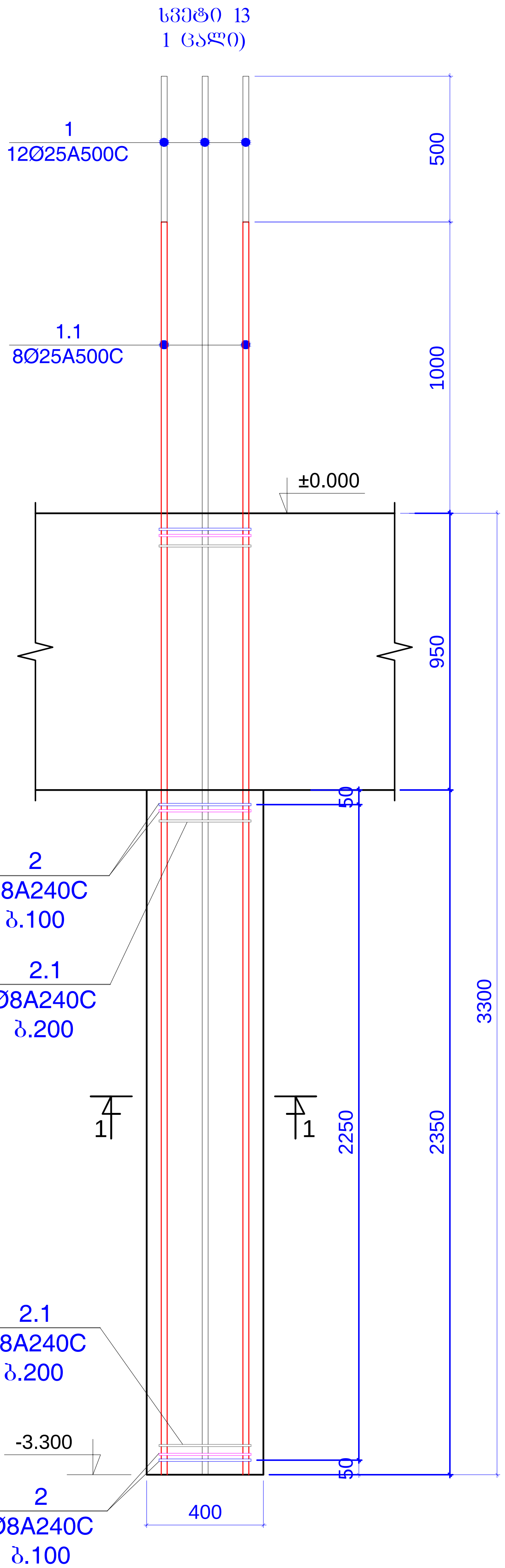

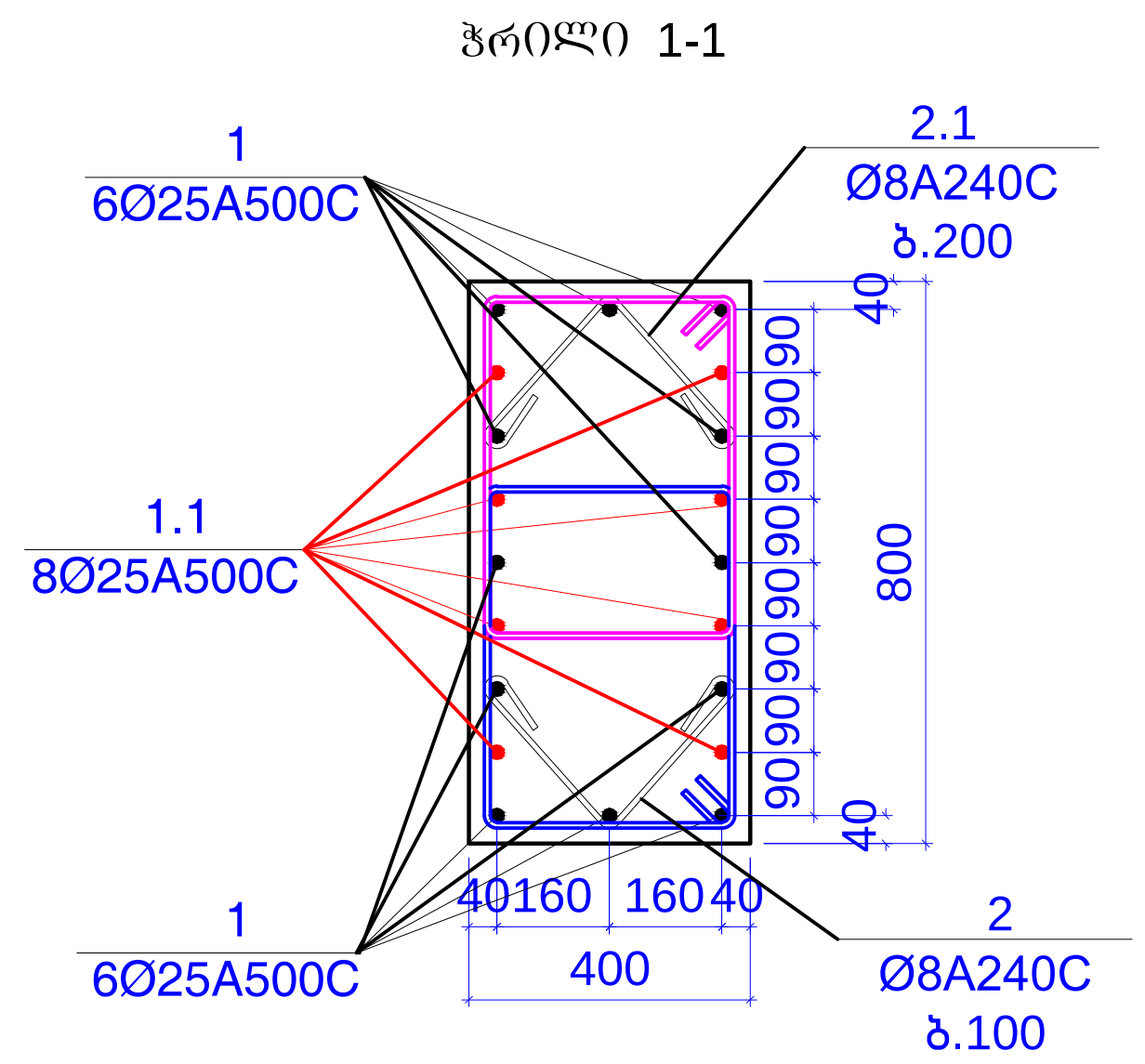

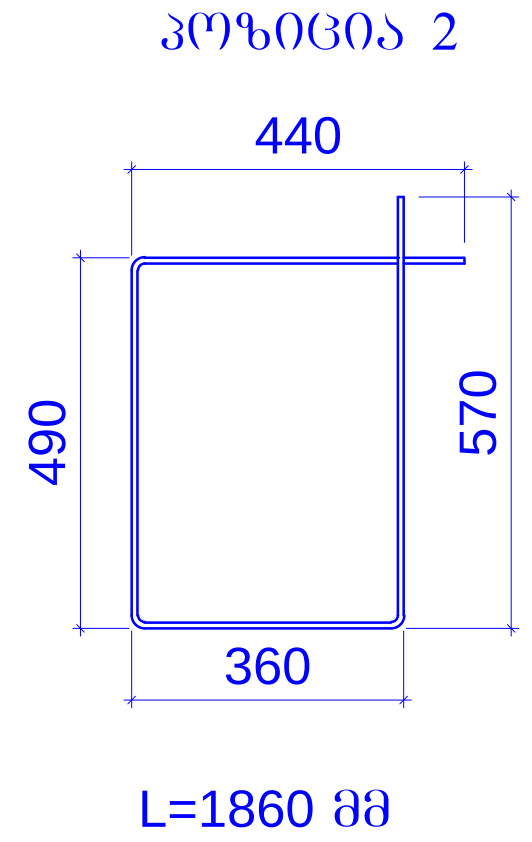

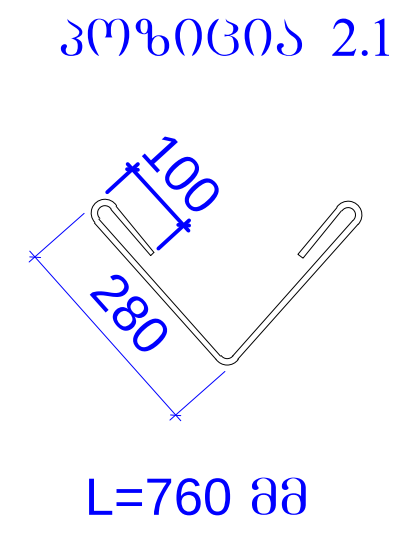

მასალები 1 ცალი სვეტისთვის

კონსტ. დასახელება	პოზ.№	არმატურის სპეციფიკაცია						არმატურის ამოკრება			ბეტონის მოც.მ³
		ესკიზი	Ø,მმ	კლასი	L,მმ	nxც	nxL ,მ	Ø,მმ	ΣnxL ,მ	Q კგ	
სვეტი 9/1 1 ცალი	1	დაიჭრას ადგილზე	25	A500c	4800	12	57.6	25A500c	92	354.3	B30
	1.1	დაიჭრას ადგილზე	25	A500c	4300	8	34.4				0.75
	2	იხ.პოზიცია	8	A240c	1860	60	111.6	8A240c	134.4	53.0	
	3	იხ.პოზიცია	8	A240c	760	30	22.8				

შენიშვნები:
1. ძირითადი შენიშვნები იხილე პროექტის განმარტებით ბარათში.
2. სვეტების მარკირება იხილე გეგმაზე, იხ.ფ.კ-3-01

მისამართი:
ქ.თბილისში, ქეთევან წამებულის გამზირი.
(ს.კ. 01.17.13.037.024)

ობიექტი:
"მრავალფუნქციური კომპლექსი"

დამკვეთი:
შპს "საქართველო-ისრაელის ბიზნეს ჯგუფი"
ს/ნ: 206025692

სტადია:
მუშა პროექტი

ფურცლის დასახელება:
სვეტი 13
(-3.300 ნიშნულზე)

მასშტაბი: 1:20	ფორმატი: A3

თანამდებობა	სახელი.გვარი	ხელმოწერა
მთ.არქიტექტორი	გ.ქიტესაშვილი	
არქიტექტორი	გ.ჯანიაშვილი	
კონსტრუქტორი	ბ.ყობიაშვილი	ბ.ყობ

თარიღი	ფურცლის №	ფურც. რაოდ.
2025 წ	კ-3-19	---

სვეტი 14
(1 ცალი)

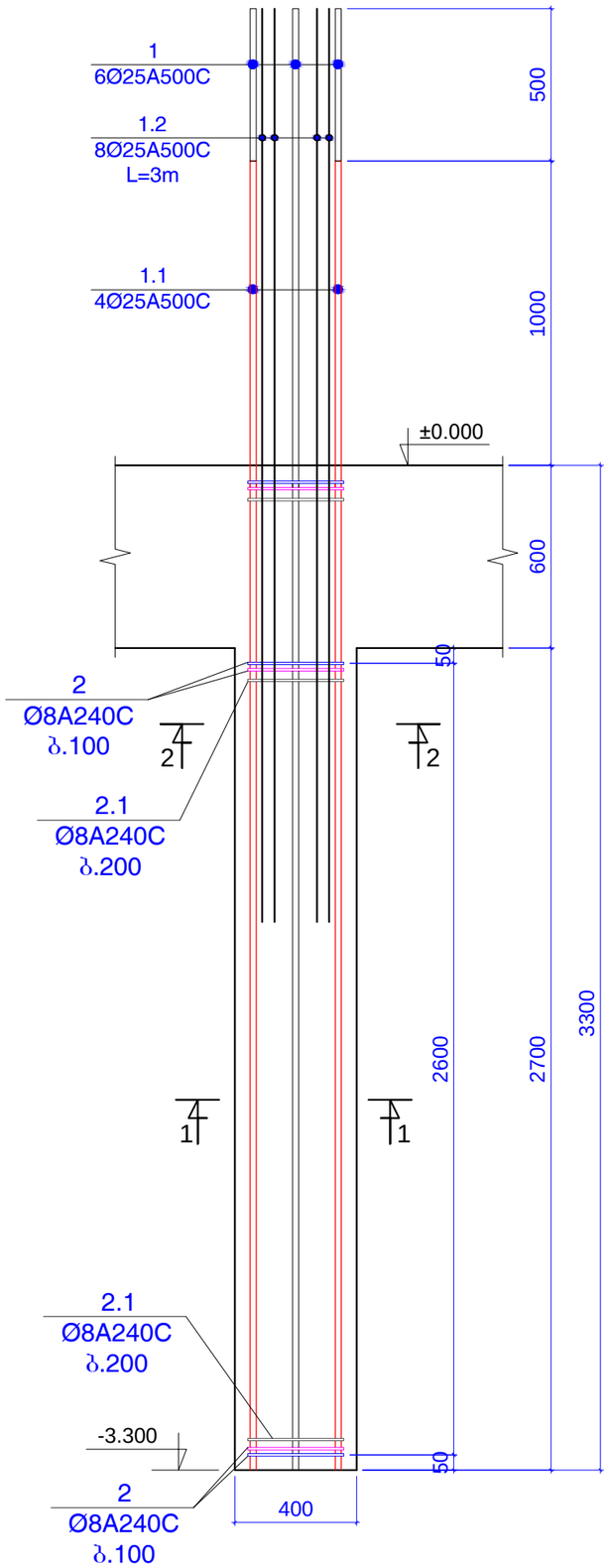

ჭრილი 1-1

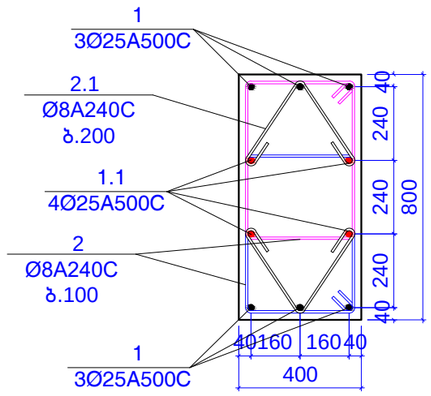

ჭრილი 2-2

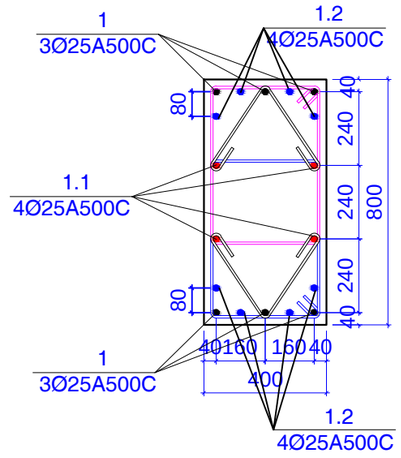

კოზიცია 2

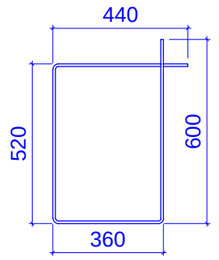

L=1920 მმ

კოზიცია 2.1

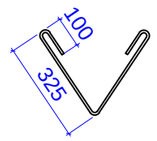

L=850 მმ

მასალები 1 ცალი სვეტისთვის

კონსტ. დასახელება	პოზ.№	არმატურის სპეციფიკაცია						არმატურის ამოკრება			ბეტონის მოც.მ³
		ესკიზი	Ø,მმ	კლასი	L,მმ	nxც	nxL ,მ	Ø,მმ	ΣnxL ,მ	Q კგ	
სვეტი 14 1 ცალი	1	დაიჭრას ადგილზე	25	A500c	4800	6	28.8	25A500c	70	269.6	B30
	1.1	დაიჭრას ადგილზე	25	A500c	4300	4	17.2				0.86
	1.2	დაიჭრას ადგილზე	25	A500c	3000	8	24				
	2	იხ.პოზიცია	8	A240c	1920	60	115.2	8A240c	140.7	55.5	
	3	იხ.პოზიცია	8	A240c	850	30	25.5				

შენიშვნები:
1. ძირითადი შენიშვნები იხილე პროექტის განმარტებით ბარათში.
2. სვეტების მარკირება იხილე გეგმაზე, იხ.შ.კ-3-01

მისამართი:
ქ.თბილისში, ქეთევან წამებულის გამზირი.
(ს.კ. 01.17.13.037.024)

ობიექტი:
"მრავალფუნქციური კომპლექსი"

დამკვეთი:
შპს "საქართველო-ისრაელის ბიზნეს ჯგუფი"
ს/ნ: 206025692

სტადია:
მუშა პროექტი

ნახაზის დასახელება:
სვეტი 14
(-3.300 ნიშნულზე)

მასშტაბი: 1:20	ფორმატი: A3

თანამდებობა	სახელი,გვარი	ხელმოწერა
მთ.არქიტექტორი	გ.ქიტესაშვილი	
არქიტექტორი	გ.ჯანაშვილი	
კონსტრუქტორი	გ.ქოჩიაშვილი	

თარიღი	ნახაზის №	ფურც. რაოდ.
2025 წ	კ-3-20	---

სვეტი 15
(7 ცალი)

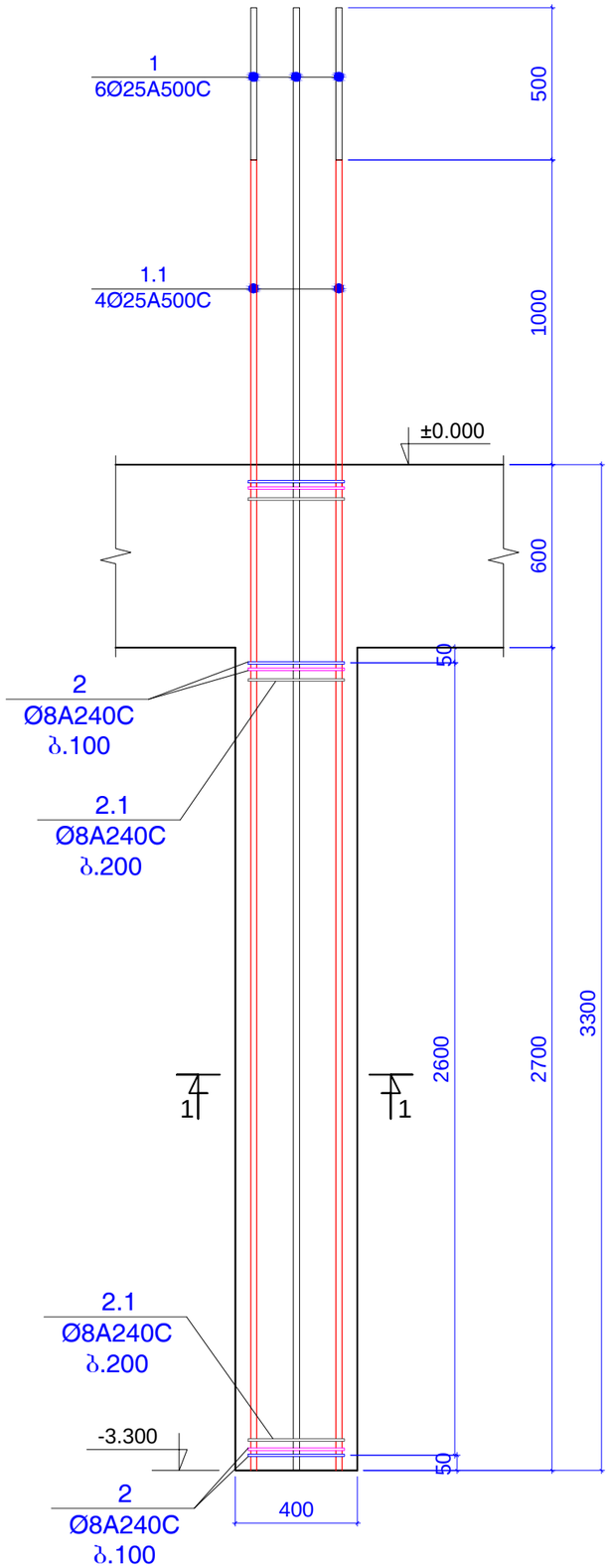

ჭრილი 1-1

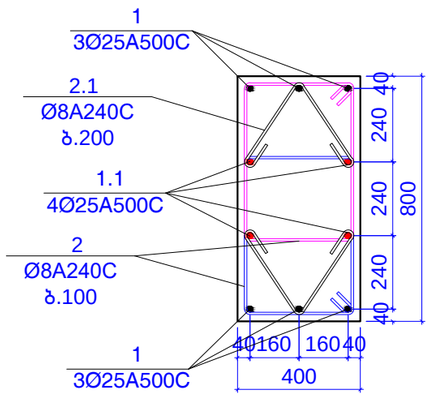

პოზიცია 2

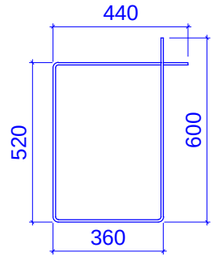

L=1920 მმ

პოზიცია 2.1

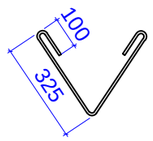

L=850 მმ

მასალები 7 ცალი სვეტისთვის

კონსტ. დასახელება	პოზ.№	არმატურის სპეციფიკაცია						არმატურის ამოკრება			ბეტონის მოც.მ³
		ესკიზი	Ø,მმ	კლასი	L,მმ	nxც	nxL ,მ	Ø,მმ	ΣnxL ,მ	Q კგ	
სვეტი 15 7 ცალი	1	დაიჭრას ადგილზე	25	A500c	4800	42	201.6	25A500c	322	1240.2	B30
	1.1	დაიჭრას ადგილზე	25	A500c	4300	28	120.4				6.05
	2	იხ.პოზიცია	8	A240c	1920	420	806.4	8A240c	984.9	388.4	
	3	იხ.პოზიცია	8	A240c	850	210	178.5				

შენიშვნები:
1. ძირითადი შენიშვნები იხილე პროექტის განმარტებით ბარათში.
2. სვეტების მარკირება იხილე გებმაზე, იხ.ფ.კ-3-01

მისამართი:
ქ.თბილისში, ჭითევანი წამებულის გამზირი.
(ს.კ. 01.17.13.037.024)

ობიექტი:
"მრავალფუნქციური კომპლექსი"

დამკვეთი:
შპს "საქართველო-ისრაელის ბიზნეს ჯგუფი"
ს/ნ: 206025692

სტადია:
მშშა პროექტი

ფურცლის დასახელება:
სვეტი 15
(-3.300 ნიშნულზე)

მასშტაბი: 1:20	ფორმატი: A3

თანამდებობა	სახელი,გვარი	ხელმოწერა
მთ.არქიტექტორი	გ.ქოტესაშვილი	
არქიტექტორი	გ.ჯანიაშვილი	
კონსტრუქტორი	გ.ყიფიანი	

თარიღი	ფურცლის №	ფურც. რაოდ.
2025 წ	კ-3-21	---

სვეტი 16
1 ცალი)

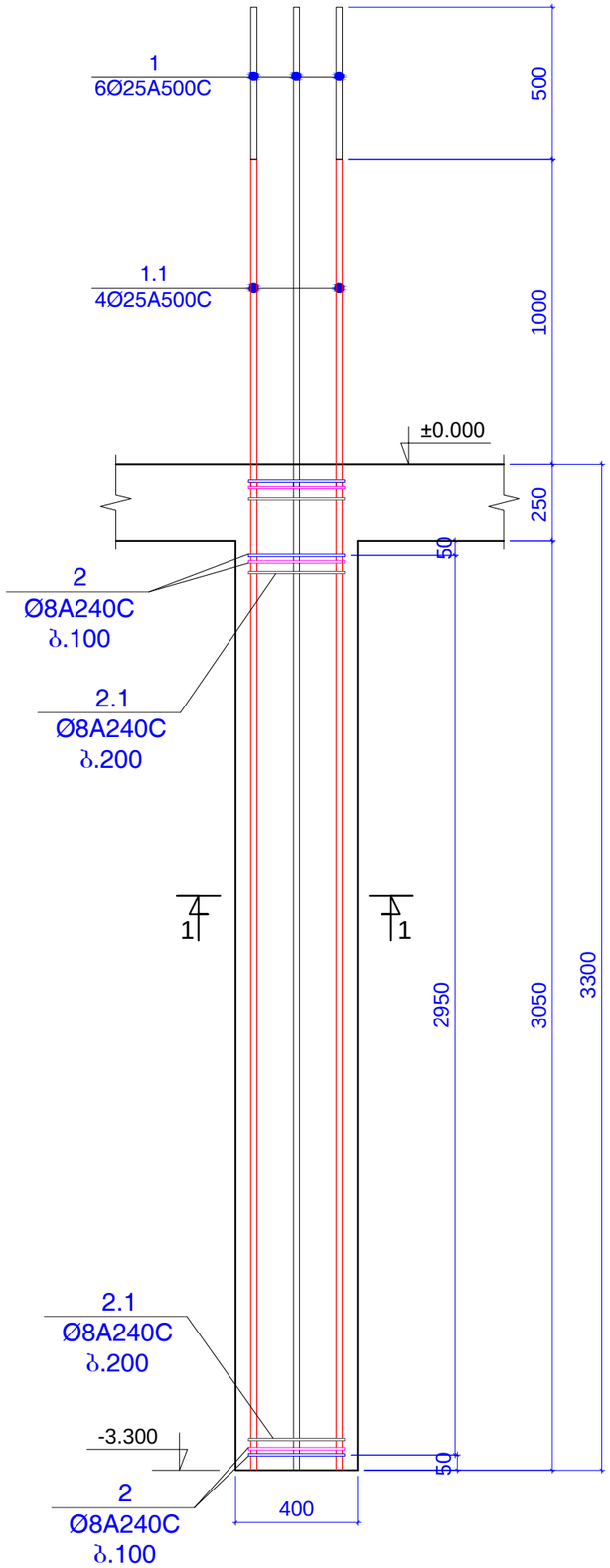

ჭრილი 1-1

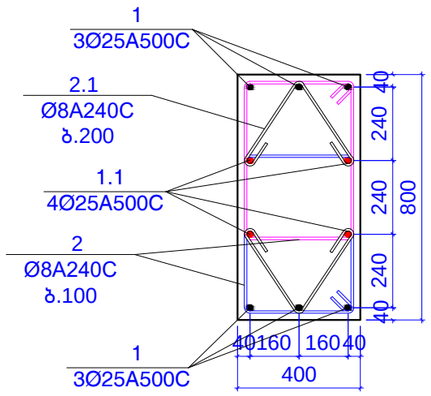

პოზიცია 2

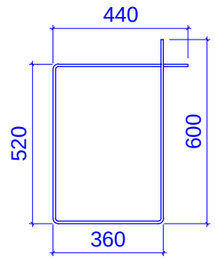

L=1920 მმ

პოზიცია 2.1

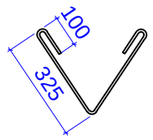

L=850 მმ

მასალები 1 ცალი სვეტისთვის

კონსტ. დასახელება	პოზ.№	არმატურის სპეციფიკაცია						არმატურის ამოკრება			ბეტონის მოც.მ³
		ესკიზი	Ø,მმ	კლასი	L,მმ	nxც	nxL ,მ	Ø,მმ	ΣnxL ,მ	Q კგ	
სვეტი 16 1 ცალი	1	დაიჭრას ადგილზე	25	A500c	4800	6	28.8	25A500c	46	177.2	B30
	1.1	დაიჭრას ადგილზე	25	A500c	4300	4	17.2				0.86
	2	იხ.პოზიცია	8	A240c	1920	60	115.2	8A240c	140.7	55.5	
	3	იხ.პოზიცია	8	A240c	850	30	25.5				

შენიშვნები:
1. ძირითადი შენიშვნები იხილე პროექტის განმარტებით ბარათში.
2. სვეტების მარკირება იხილე ბებმაზე, იხ.შ.კ-3-01

მისამართი:
ქ.თბილისში, ჭითევან წამებულის გამზირი.
(ს.კ. 01.17.13.037.024)

ობიექტი:
"მრავალფუნქციური კომპლექსი"

დამკვეთი:
შპს "საქართველო-ისრაელის ბიზნეს ჯგუფი"
ს/ნ: 206025692

სტადია:
მუშა პროექტი

ნახაზის დასახელება:
სვეტი 16
(-3.300 ნიშნულზე)

მასშტაბი: 1:20 | ფორმატი: A3

თანამდებობა	სახელი,გვარი	ხელმოწერა
მთ.არქიტექტორი	გ.ქიტესაშვილი	
არქიტექტორი	გ.ჯანიაშვილი	
კონსტრუქტორი	გ.ქოსიაშვილი	

თარიღი	ნახაზის №	ფურც. რაოდ.
2025 წ	კ-3-22	---

სვეტი 18
2 ცალი)

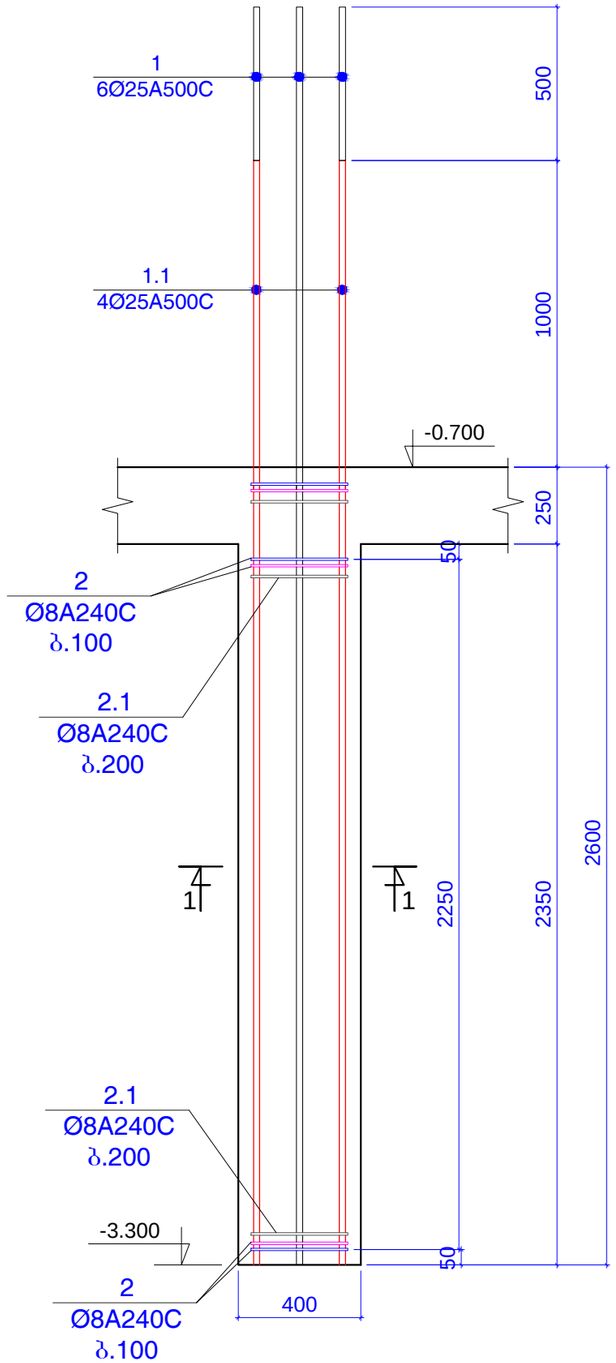

ჭრილი 1-1

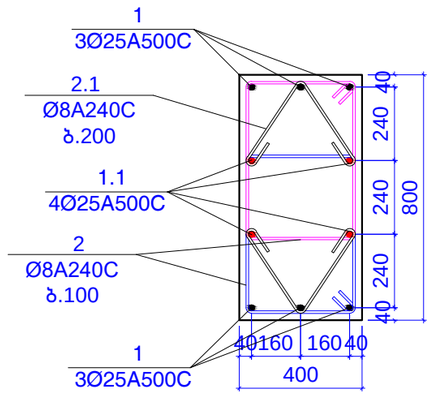

პოზიცია 2

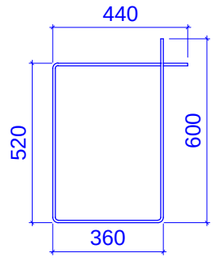

L=1920 მმ

პოზიცია 2.1

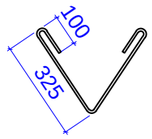

L=850 მმ

მასალები 2 ცალი სვეტისთვის

კონსტ. დასახელება	პოზ.№	არმატურის სპეციფიკაცია						არმატურის ამოკრება			ბეტონის მოც.მ³
		ესკიზი	Ø,მმ	კლასი	L,მმ	nxც	nxL ,მ	Ø,მმ	ΣnxL ,მ	Q კგ	
სვეტი 17 2 ცალი	1	დაიჭრას ადგილზე	25	A500c	4100	12	49.2	25A500c	78	300.4	B30
	1.1	დაიჭრას ადგილზე	25	A500c	3600	8	28.8				1.50
	2	იხ.პოზიცია	8	A240c	1920	96	184.32	8A240c	225.12	88.8	
	3	იხ.პოზიცია	8	A240c	850	48	40.8				

შენიშვნები:
1. ძირითადი შენიშვნები იხილე პროექტის განმარტებით ბარათში.
2. სვეტების მარკირება იხილე გებმაზე, იხ.ფ.კ-3-01

მისამართი:
ქ.თბილისში, ჭითევან წამებულის გამზირი. (ს.კ. 01.17.13.037.024)

ობიექტი:
"მრავალფუნქციური კომპლექსი"

დამკვეთი:
შპს "სამხრეთკავკასიონი-ისრაელის ბიზნეს ჯგუფი"
ს/ნ: 206025692

სტადია:
მშპა პროექტი

ფურცლის დასახელება:
სვეტი 17
(-3.300 ნიშნულზე)

მასშტაბი: 1:20	ფორმატი: A3

თანამდებობა	სახელი,გვარი	ხელმოწერა
მთ.არქიტექტორი	გ.ქიტესაშვილი	
არქიტექტორი	გ.ჯანიაშვილი	
კონსტრუქტორი	გ.ყიფიანი	

თარიღი	ფურცლის №	ფურც. რაოდ.
2025 წ	კ-3-23	---

სვეტი 18
(4 ცალი)

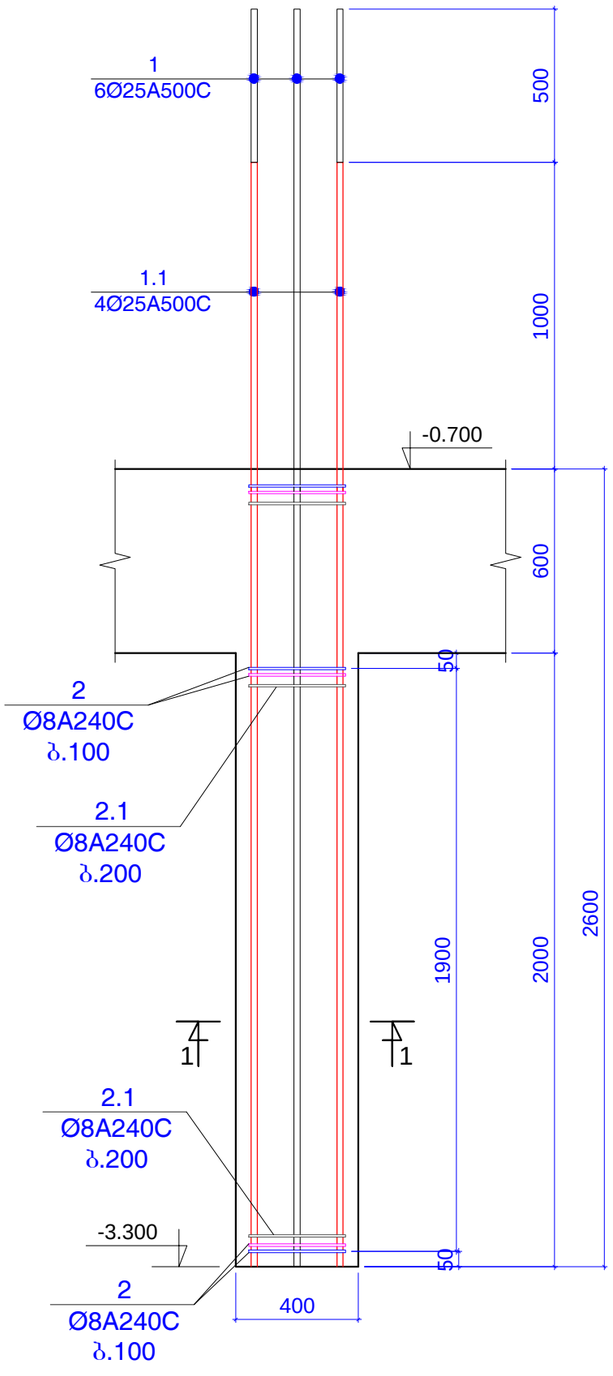

ჭრილი 1-1

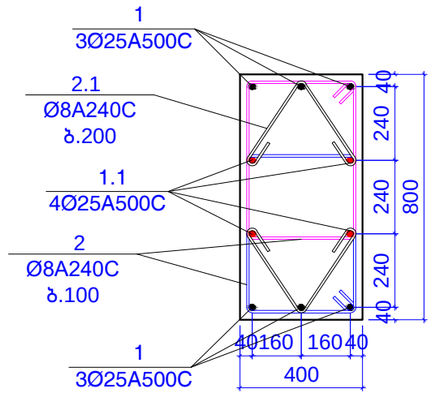

კოზიცია 2

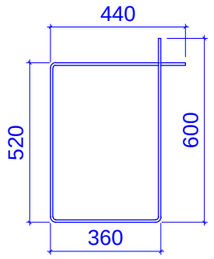

L=1920 მმ

კოზიცია 2.1

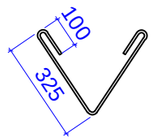

L=850 მმ

მასალები 4 ცალი სვეტისთვის

კონსტ. დასახელება	პოზ.№	არმატურის სპეციფიკაცია						არმატურის ამოკრება			ბეტონის მოც.მ³
		ესკიზი	Ø,მმ	კლასი	L,მმ	nxც	nxL ,მ	Ø,მმ	ΣnxL ,მ	Q კგ	
სვეტი 18 4 ცალი	1	დაიჭრას ადგილზე	25	A500c	4100	24	98.4	25A500c	156	600.8	B30
	1.1	დაიჭრას ადგილზე	25	A500c	3600	16	57.6				
	2	იხ.პოზიცია	8	A240c	1920	192	368.64	8A240c	450.24	177.6	2.56
	3	იხ.პოზიცია	8	A240c	850	96	81.6				

შენიშვნები:
1. ძირითადი შენიშვნები იხილე პროექტის განმარტებით ბარათში.
2. სვეტების მარკირება იხილე ბეგმაზე, იხ.ს.კ-3-01

მისამართი:
ქ.თბილისში, ქეთევან წამებულის გამზირი.
(ს.კ. 01.17.13.037.024)

ობიექტი:
"მრავალფუნქციური კომპლექსი"

დამკვეთი:
შპს "საქართველო-ისრაელის ბიზნეს ჯგუფი"
ს/ნ: 206025692

სტადია:
მუშა პროექტი

ფურცლის დასახელება:
სვეტი 18
(-3.300 ნიშნულზე)

მასშტაბი: 1:20	ფორმატი: A3

თანამდებობა	სახელი,გვარი	ხელმოწერა
მთ.არქიტექტორი	გ.ქიტესაშვილი	
არქიტექტორი	გ.ჯანაშვილი	
კონსტრუქტორი	გ.ქოგიაშვილი	

თარიღი	ფურცლის №	ფურც. რაოდ.
2025 წ	კ-3-24	---

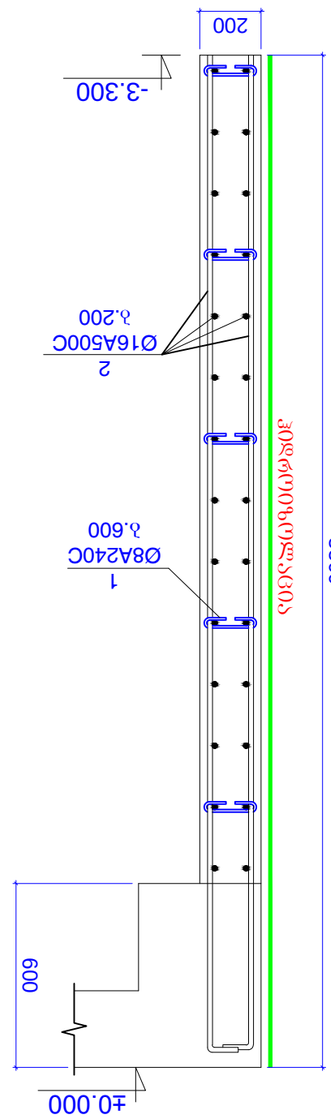

ჭრილი 1 - 1

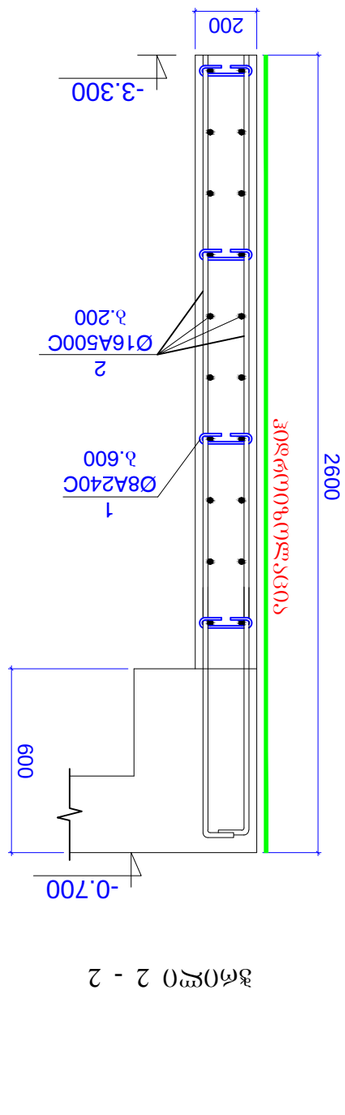

ჭრილი 2 - 2

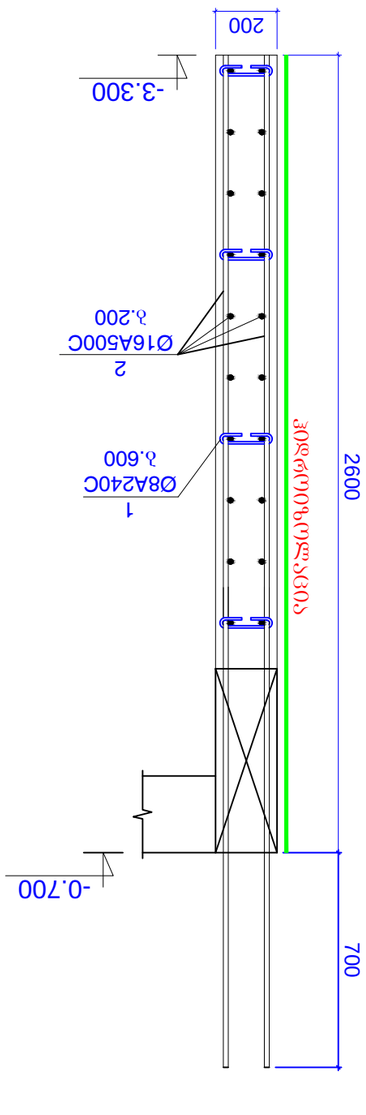

ჭრილი 2' - 2'

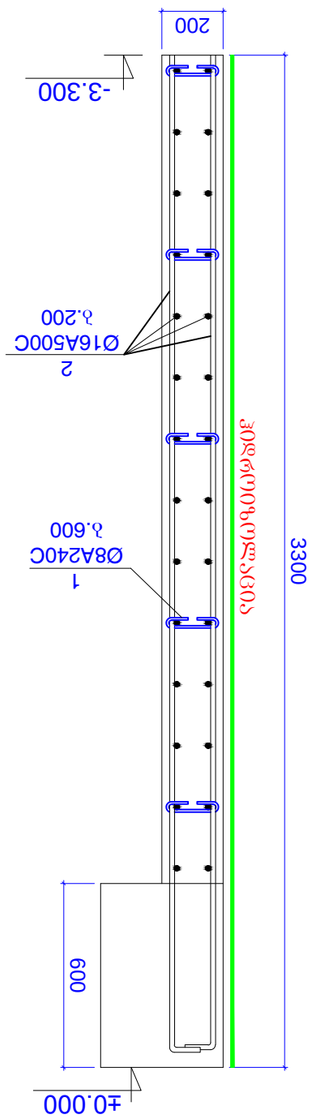

ჭრილი 3 - 3

ვებ-გვერდის:
1. ძირითადი ტექნიკური მახასიათებლების ცხრილი.
2. კედლის ჭრილები მარკირების ნახაზი, ტიპ.კ-კ-01

ობიექტი	შენობა № ტიპ. ფასი.
2025 წ	კ-კ-25 —

კონსტრუქციის ტიპი	ბეტონის კლასი C12/15	ბეტონის მოცულობა, მ³
ფუნდამენტის ქვეშ ბალიში	C12/15	0.0
ფუნდამენტი	C20/25	0.0
ფუნდამენტის ქვეშ ბალიში	C12/15	0.0
ფუნდამენტის ფილა	C20/25	0.0
ფუნდამენტის ფილის ქვეშ ბალიში	C12/15	0.0
ფუნდამენტის ლენტა	C20/25	0.0
ფუნდამენტის ლენტის ქვეშ ბალიში	C12/15	0.0
ფუნდამენტის ბალიში	C20/25	0.0
ფუნდამენტის ბალიშის ქვეშ ბალიში	C12/15	0.0
ფუნდამენტის ბლოკი	C20/25	0.0
ფუნდამენტის ბლოკის ქვეშ ბალიში	C12/15

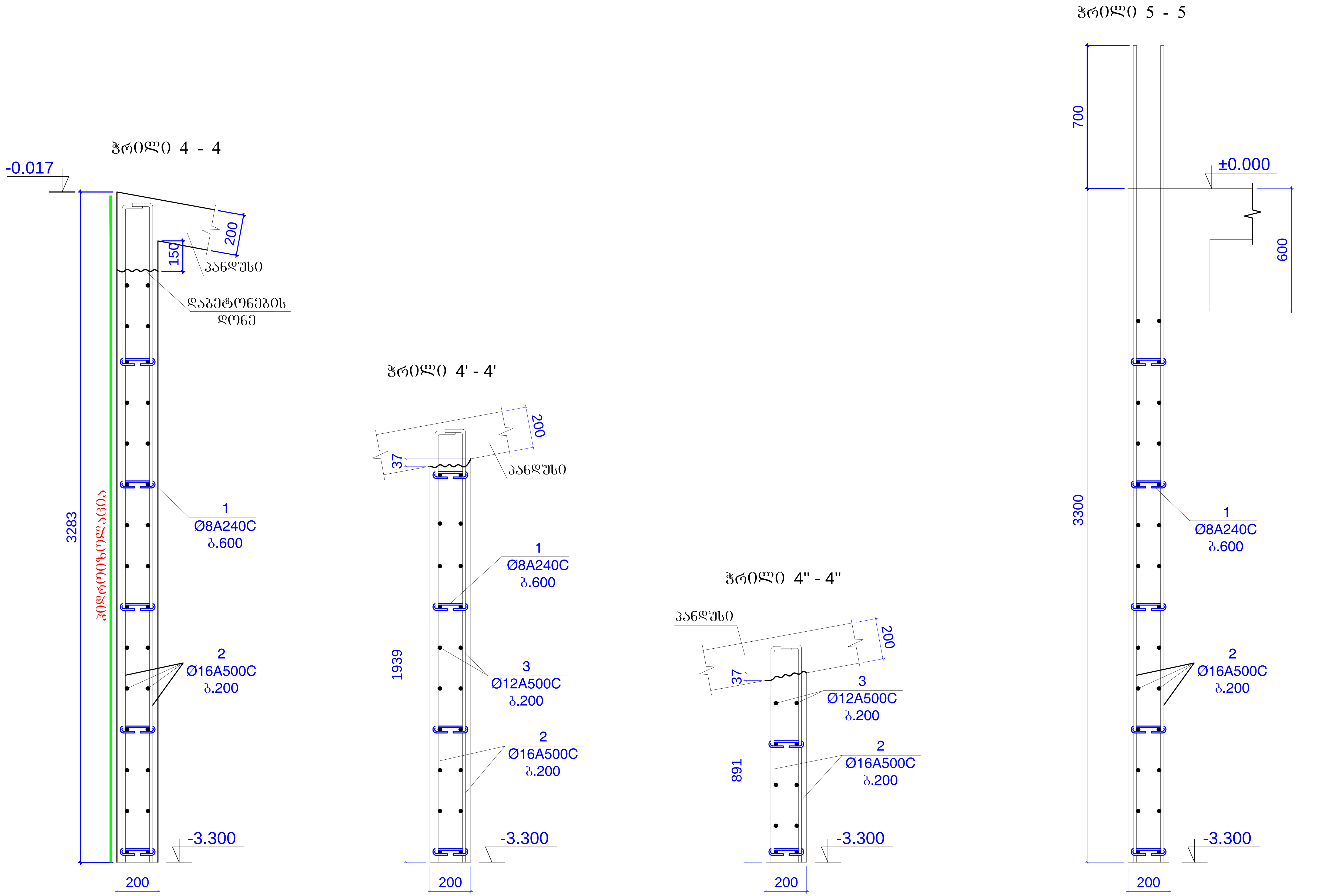

შენიშვნები:
1. ძირითადი შენიშვნები იხილე პროექტის განმარტებით ბარათში.
2. კედლის ჭრილების მარკირება იხილე გეგმაზე, იხ.ფ.კ-3-01

მისამართი: ქ.თბილისში, ქეთევან წამებულის გამზირი. (ს.კ. 01.17.13.037.024)		
ობიექტი: "მრავალფუნქციური კომპლექსი"		
დამკვეთი: შპს "საქართველო-ისრაელის ბიზნეს ჯგუფი" ს/ნ: 206025692		
სტადია: მუშა პროექტი		
ფურცლის დასახელება: კედლის ჭრილი 4-4/4'-4'/4"-4"/5-5 (-3.300 ნიშნულზე)		
მასშტაბი: 1:20	ფორმატი: A3	
თანამდებობა	სახელი.გვარი	ხელმოწერა
მთ.არქიტექტორი	გ.ქიტესაშვილი	
არქიტექტორი	გ.ჯანიაშვილი	
კონსტრუქტორი	ბ.ყობიაშვილი	
თარიღი	ფურცლის №	ფურც. რაოდ.
2025 წ	კ-3-26	---

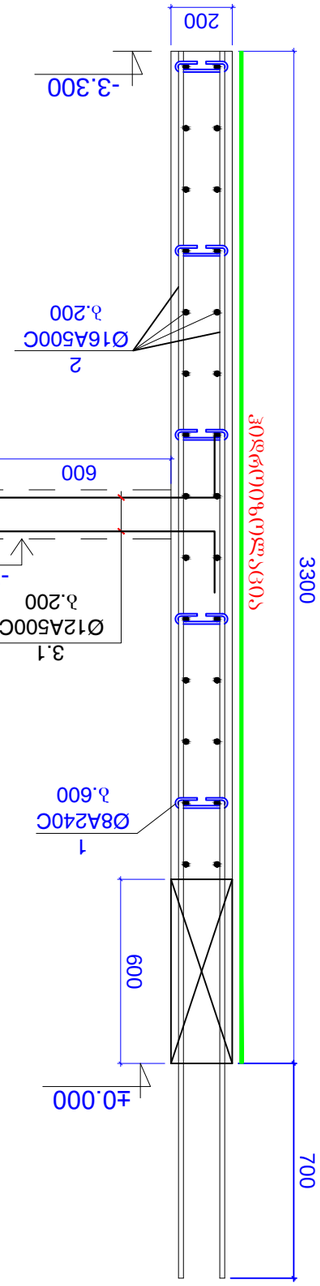

эл0РЕО 6 - 6

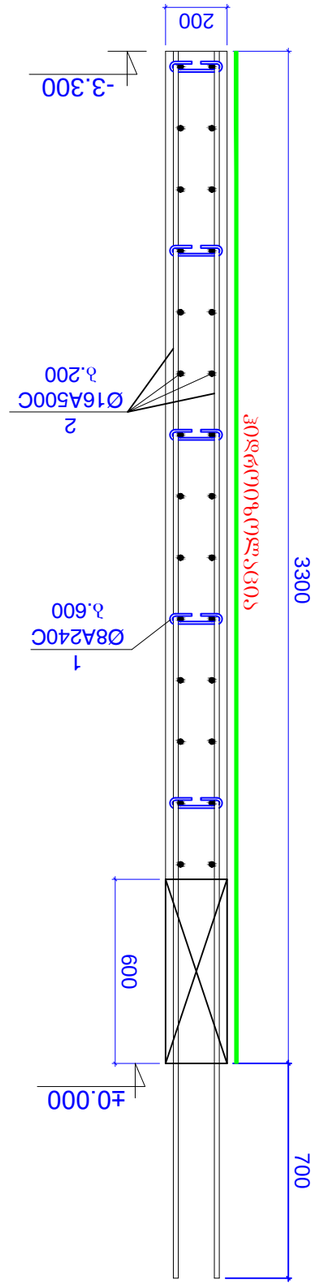

эл0РЕО 7 - 7

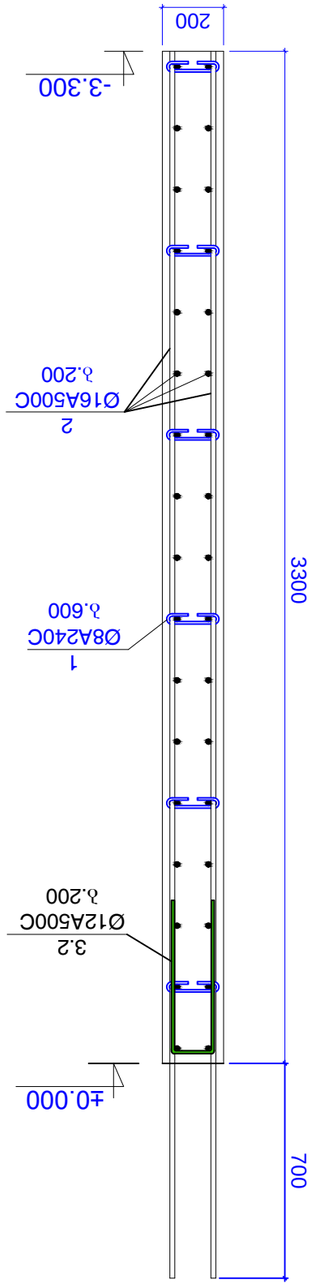

эл0РЕО 8 - 8

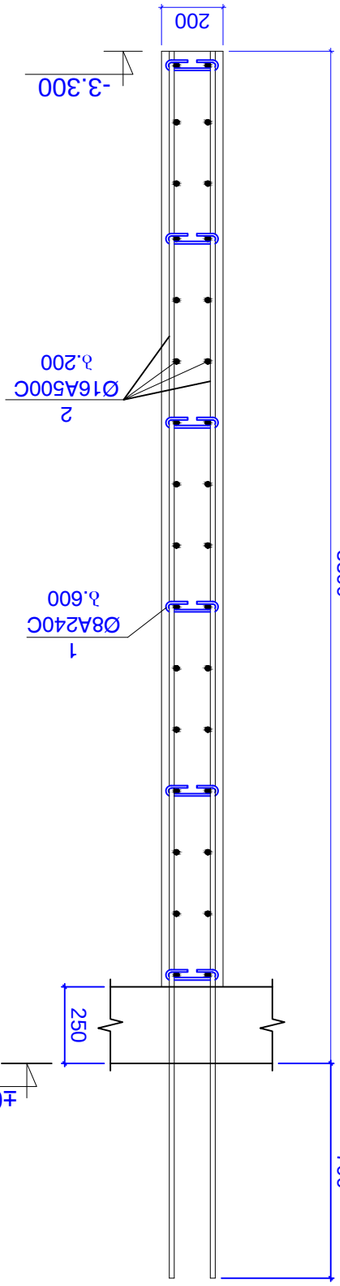

эл0РЕО 9 - 9

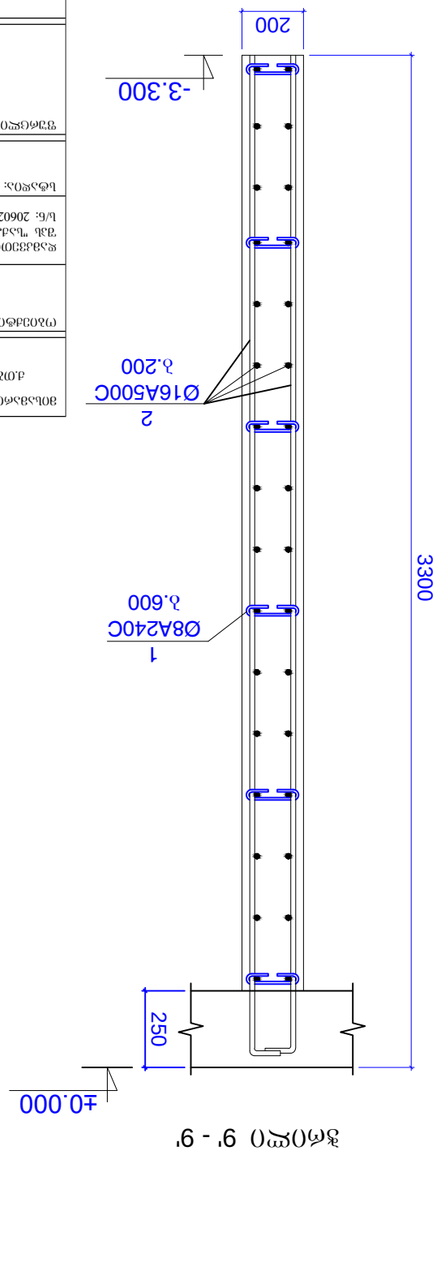

эл0РЕО 9' - 9'

ЗОЛОЖЕНО:	
ДОПОЛНЕНО. ДОПУЩЕНО УЗЛОВЗАМЕНА ВЗАМЕН. 01.17.13037.024)	
ГИПОТЕЗА:	
"ЭЛЕКТРОСЕТЕВОЕ ПРОЕКТИРОВАНИЕ ЛТЭЦ"	
ИСПОЛНИТЕЛЬ:	
ГАЗЛ "ТЕХНОПОЛЕЗНЫЕ ПРОДУКТЫ ЭЛЕКТРОПОЛЬ ЛОЧЕЛЬ ЭЛЕКТРО"	
Ш/Б: 2060256921	
ЦЕНЗУРА:	
ЗАЗА ЛЕГКОЙ ОБЩЕСТВО	
ТЕХНОЛОГИЧЕСКИЕ ИЗМЕНЕНИЯ:	
ДОПУСКИ ЭЛЕМЕНТОВ 6-6 ... 9-9 (-3.300 ГОЛОВНОЙ)	
ЗАЗЕМЛЕНИЕ: I:20	ЗОНА ВЛИЯНИЯ: A3

ОПИСАНИЕ ОПОРЫ	ЦЕНТРОВОЕ ЛЕЗВИЕ	ВЕРТИКАЛЬНЫЙ
ЗОЛОЧЕНОЕ ОСНОВАНИЕ	ЗАЛОЖЕННЫЙ ЭЛЕМЕНТ	
ЗАЛОЖЕННОЕ ОСНОВАНИЕ	ЗАЛОЖЕННЫЙ ЭЛЕМЕНТ	
ЗАЛОЖЕННЫЙ ЭЛЕМЕНТ	ЗАЛОЖЕННЫЙ ЭЛЕМЕНТ	
ОПОРНОЕ	ЗАЗЕМЛЕНИЕ №	ЗАЗЕМЛ. ФУНД.
2025 Г.	Д-3-27	---

ЗАЗЕМЛЕНИЕ:
1. ДОЛЖНО ЗЕМЛЕ ЗАЗЕМЛЕННОЕ ОБОРУДОВАНИЕ ЗАБЛАГОВРЕМЕННО ЗАЗЕМЛЕНО.
2. ЗЕЛЕНЫЙ ЗЕМЛЕЙ ЗАЗЕМЛЕНИЕ ОБОРУДОВАНИЕ ЗЕЛЕНЫЙ, ОБ.Э.Д-3-01

ჭრილი 10 - 10

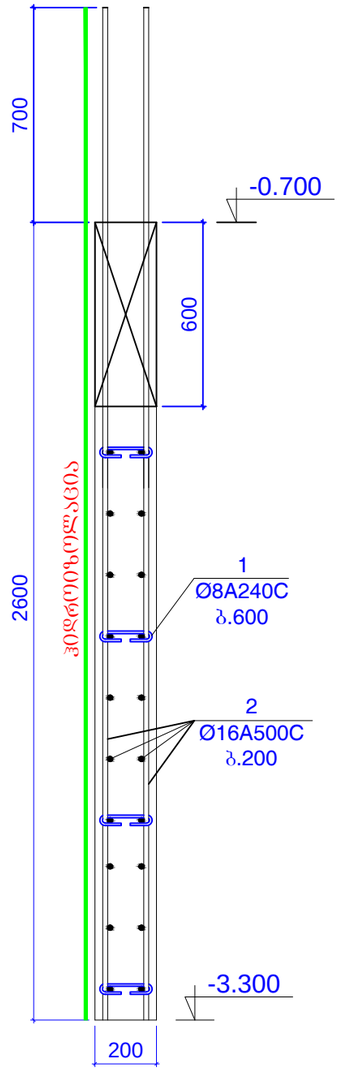

ჭრილი 11 - 11

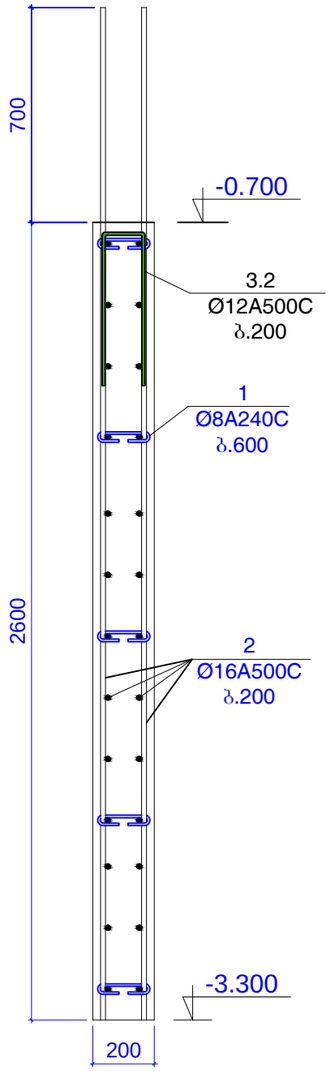

ჭრილი 12 - 12

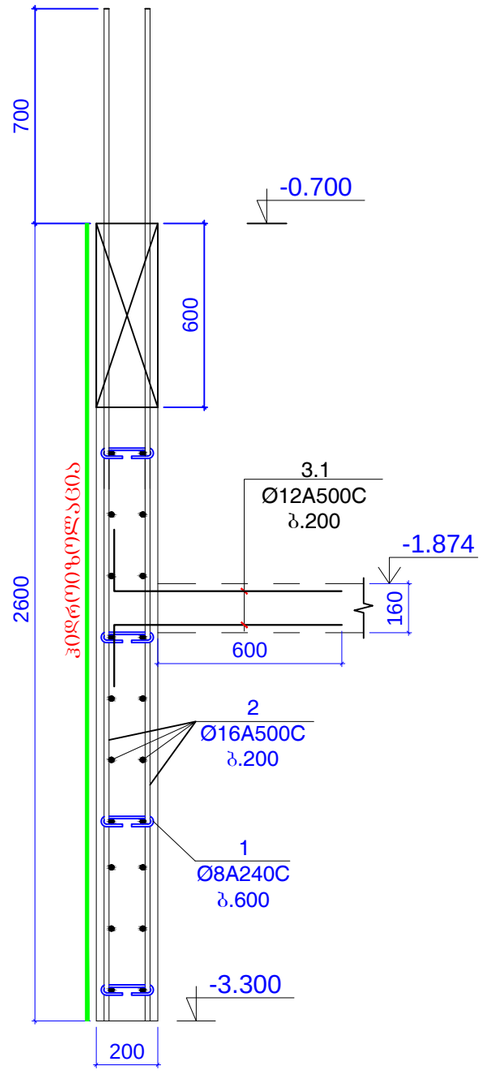

ჭრილი 13 - 13

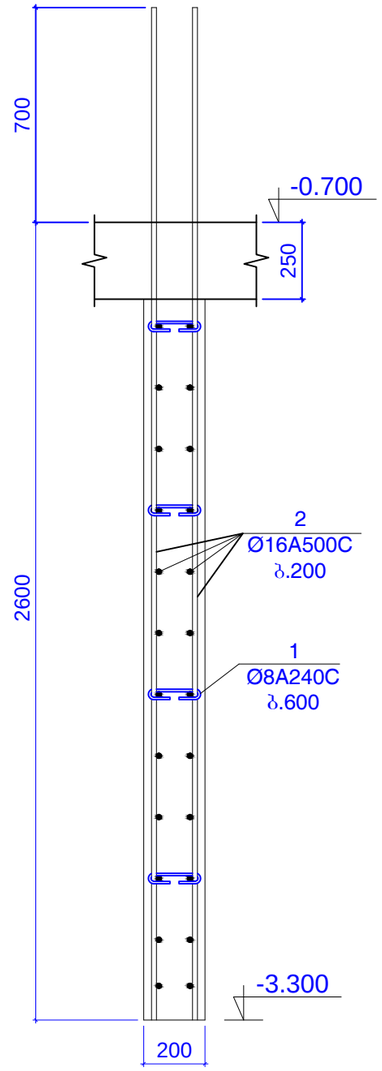

ჭრილი 14 - 14

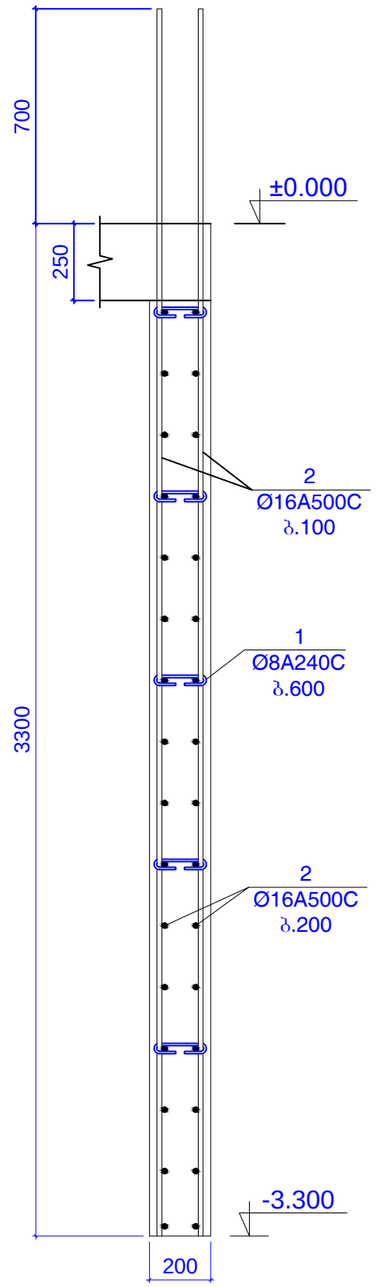

შენიშვნები:
1. ძირითადი შენიშვნები იხილე პროექტის განმარტებით ბარათში.
2. კედლის ჭრილების მარკირება იხილე გეგმაზე, იხ.ს.კ-3-01

მისამართი:	ქ.თბილისში, ჟეთევანი წამებულის გამზირი. (ს.კ. 01.17.13.037.024)
ობიექტი:	"მრავალფუნქციური კომპლექსი"
დამკვეთი:	შპს "საქართველო-ისრაელის ბიზნეს ჯგუფი" ს/ნ: 206025692
სტადია:	მუშა პროექტი
ნახაზის დასახელება:	კედლის ჭრილი 10-10 ... 14-14 (-3.300 ნიშნულზე)
მასშტაბი: 1:20	ფორმატი: A3

თანამდებობა	სახელი,გვარი	ხელმოწერა
მთ.არქიტექტორი	გ.ქიტესაშვილი	
არქიტექტორი	გ.ჯანიაშვილი	
კონსტრუქტორი	ბ.ყომ	

თარიღი	ნახაზის №	ფურც. რაოდ.
2025 წ	კ-3-28	---

ჭრილი 15 - 15

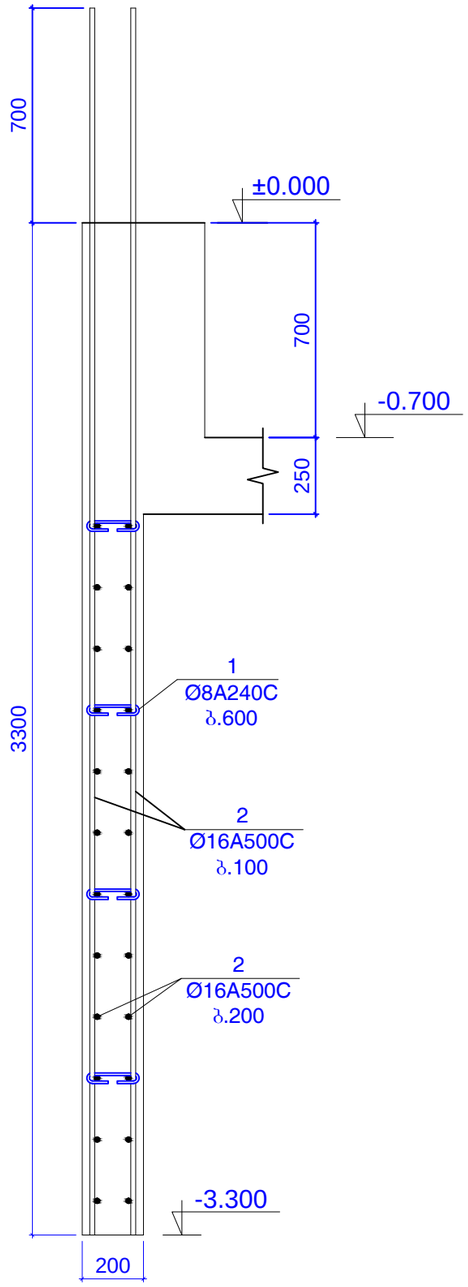

ჭრილი 16 - 16

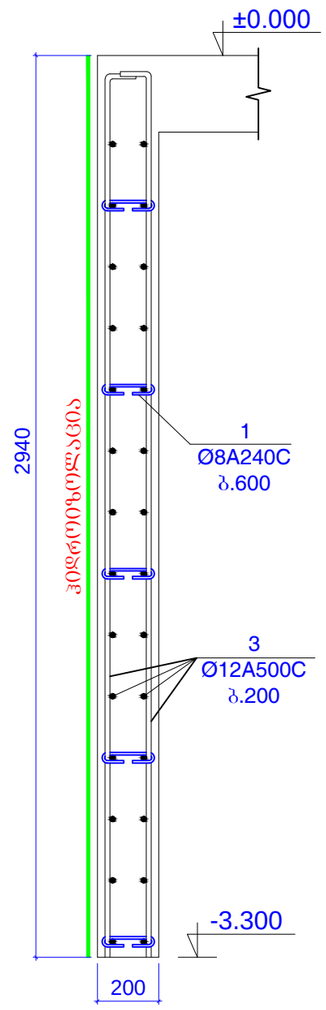

ჭრილი 17 - 17

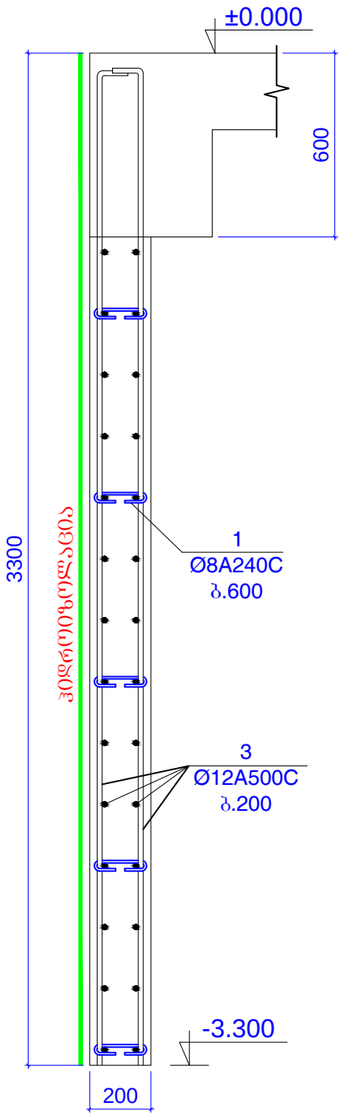

ჭრილი 18 - 18

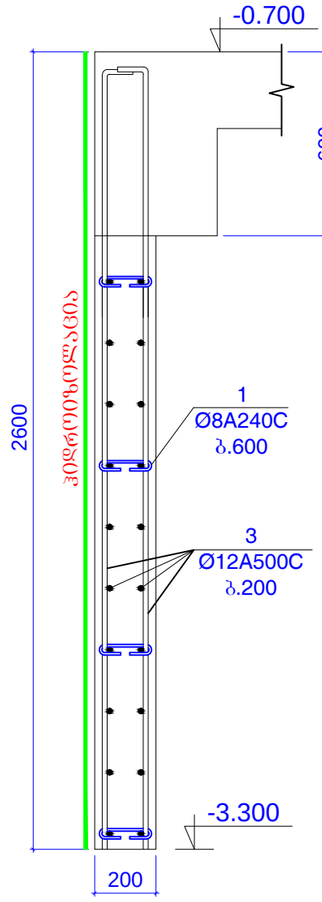

შენიშვნები:
1. ძირითადი შენიშვნები იხილე პროექტის განმარტებით ბარათში.
2. კედლის ჭრილების მარკირება იხილე გეგმაზე, იხ.ს.კ-3-01

მისამართი:
ქ.თბილისში, ქეთევან წამებულის გამზირი.
(ს.კ. 01.17.13.037.024)

ობიექტი:
"მრავალფუნქციური კომპლექსი"

დამკვეთი:
შპს "საქართველო-ისრაელის ბიზნეს ჯგუფი"
ს/ნ: 206025692

სტადია:
მუშა პროექტი

ფურცლის დასახელება:
კედლის ჭრილი 15-15 ... 18-18
(-3.300 ნიშნულზე)

მასშტაბი: 1:20	ფორმატი: A3

თანამდებობა	სახელი,გვარი	ხელმოწერა
მთ.არქიტექტორი	გ.ქიტესაშვილი	
არქიტექტორი	გ.ჯანაშვილი	
კონსტრუქტორი	გ.ქოქობაშვილი	

თარიღი	ფურცლის №	ფურც. რაოდ.
2025 წ	კ-3-29	---

კედლის დაბოლოების დეტალი 1

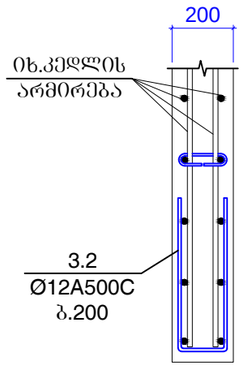

კედლების შეერთების დეტალი 2

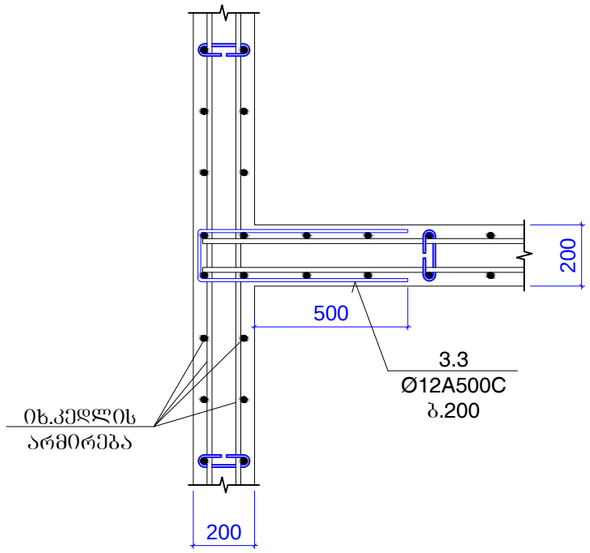

კედლების შეერთების დეტალი 3

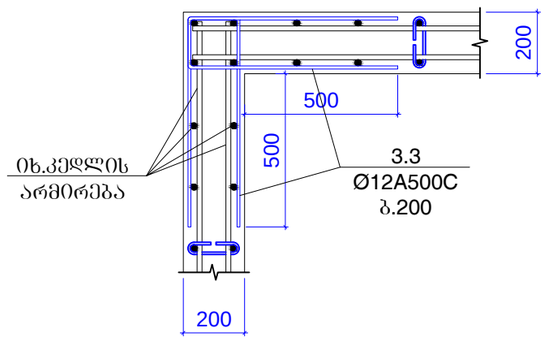

პოზიცია 1

L=310 მმ

პოზ 3.1

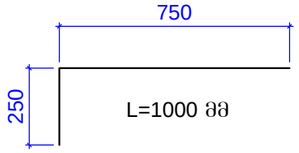

L=1000 მმ

პოზ 3.2

L=1170 მმ

პოზ 3.3

L=1500 მმ

კონსტ.დასახელება	პოზ.№	არმატურის სპეციფიკაცია						არმატურის ამოკრება			ბეტონის მოც.მ³
		ესკიზი	Ø,მმ	კლასი	L,მმ	nxც	nxL ,მ	Ø,მმ	ΣnxL ,მ	Q კგ	
რ.ბ კედელი	1	იხ.პოზიცია	8	A240c	330	1600	528	8A240c	528	208.2	B30
	2	დაიჭრას ადგილზე	16	A500c	10050000		10050	16A500c	10050.0	15854.2	92
	3	დაიჭრას ადგილზე	12	A500c	4350000		4350	12A500c	4654.0	4129.8	
	3.1	იხ.პოზიცია	12	A500c	1000	52	52				
	3.2	იხ.პოზიცია	12	A500c	1170	100	117				
	3.3	იხ.პოზიცია	12	A500c	1500	90	135				
									ჯამი	20192.3	

შენიშვნები:
1. ძირითადი შენიშვნები იხილე პროექტის განმარტებით ბარათში.
2. კედლის ჭრილების მარკირება იხილე ბეჭმაზე, იხ.შ.კ-3-01

მისამართი:
ქ.თბილისში, ქეთევან წამებულის გამზირი.
(ს.კ. 01.17.13.037.024)

ობიექტი:
"მრავალფუნქციური კომპლექსი"

დამკვეთი:
შპს "საქართველო-ისრაელის ბიზნეს ჯგუფი"
ს/ნ: 206025692

სტადია: მუშა პროექტი

ფურცლის დასახელება:
კედლის შეერთების და დაბოლოების დეტალები;
მასალის ხარჯი კედლებზე;
(-3.300 ნიშნულზე)

მასშტაბი: 1:20 | ფორმატი: A3

თანამდებობა	სახელი,გვარი	ხელმოწერა
მთ.არქიტექტორი	გ.ქიტესაშვილი	
არქიტექტორი	გ.ჯანიაშვილი	
კონსტრუქტორი	გ.ქოლბაიშვილი	

თარიღი	ფურცლის №	ფურც. რაოდ.
2025 წ	კ-3-30	---

სვეტების მარკირების გეგმა -0.700 და ±0.000 ნიშნულზე;
რ.ბ კედლების არმირების ჭრილების დატანა;

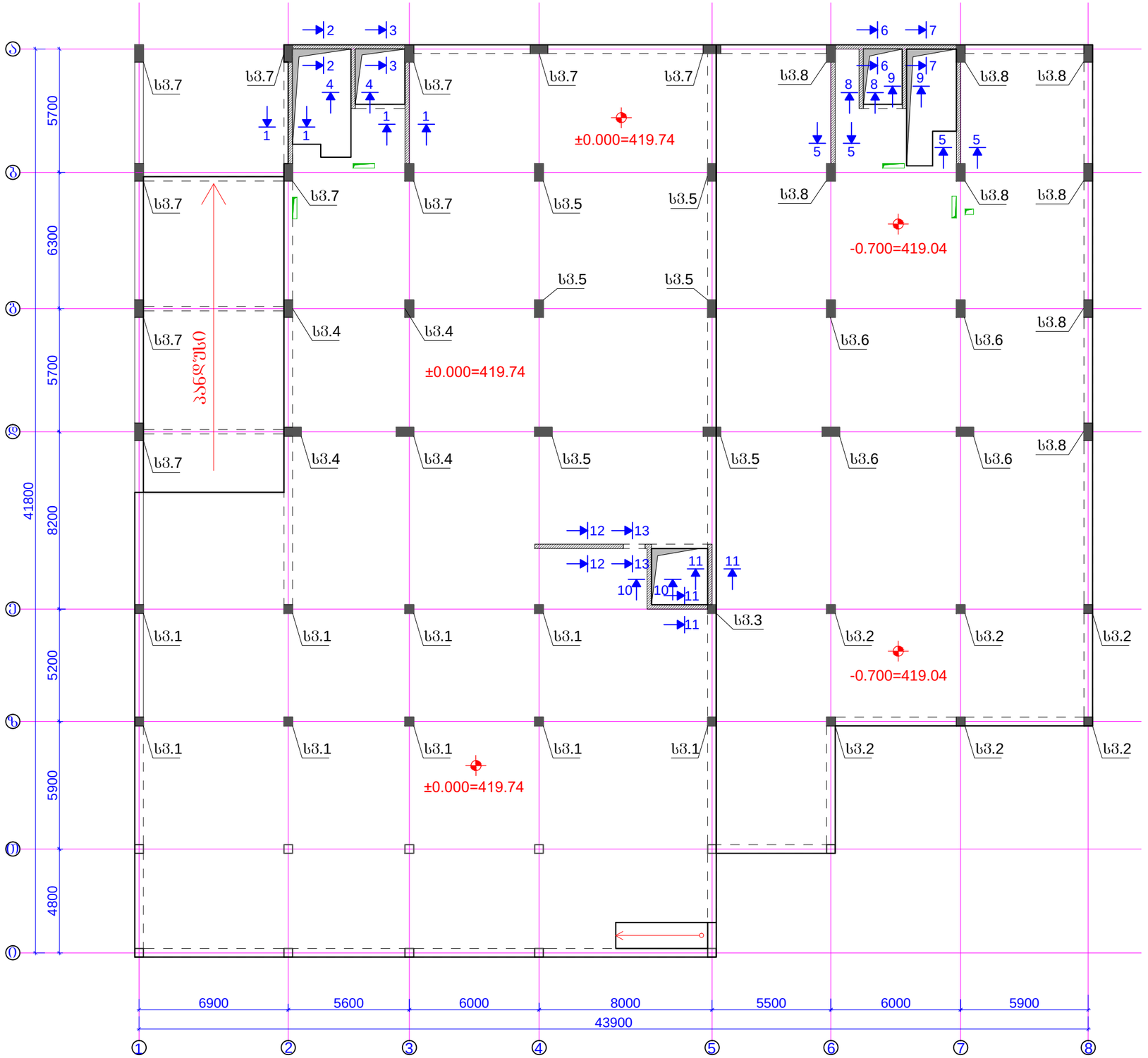

შენიშვნები:
1. ძირითადი შენიშვნები იხილე პროექტის განმარტებით ბარათში.
2. სვეტი 1 ... სვეტი 8 იხ.შ.კ-3-32 ... შ.კ-3-39.
3. კედლის არმირების ჭრილები 1-1 ... 11-11 იხ.შ.კ-3-40 ... შ.კ-3-42.

მისამართი:
ქ.თბილისში, ჟეთევანი წამებულის გამზირი.
(ს.კ. 01.17.13.037.024)

ობიექტი:
"მრავალფუნქციური კომპლექსი"

დამკვეთი:
შპს "ხაჭართველო-ისრაელის ბიზნეს ჯგუფი"
ს/ნ: 206025692

სტადია:
შუშა პროექტი

ნახაზის დასახელება:
სვეტების მარკირების გეგმა -0.700 და ±0.000 ნიშნულზე;
რ.ბ კედლების არმირების ჭრილების დატანა;

მასშტაბი: 1:200	ფორმატი: A3

თანამდებობა	სახელი,გვარი	ხელმოწერა
მთ.არქიტექტორი	გ.ქიტესაშვილი	
არქიტექტორი	გ.ჯანიაშვილი	
კონსტრუქტორი	გ.ყიფიანი	

თარიღი	ნახაზის №	ნახაზ. რაოდ.
2025 წ	კ-3-31	---

სვეტი 1 (9 ცალი)

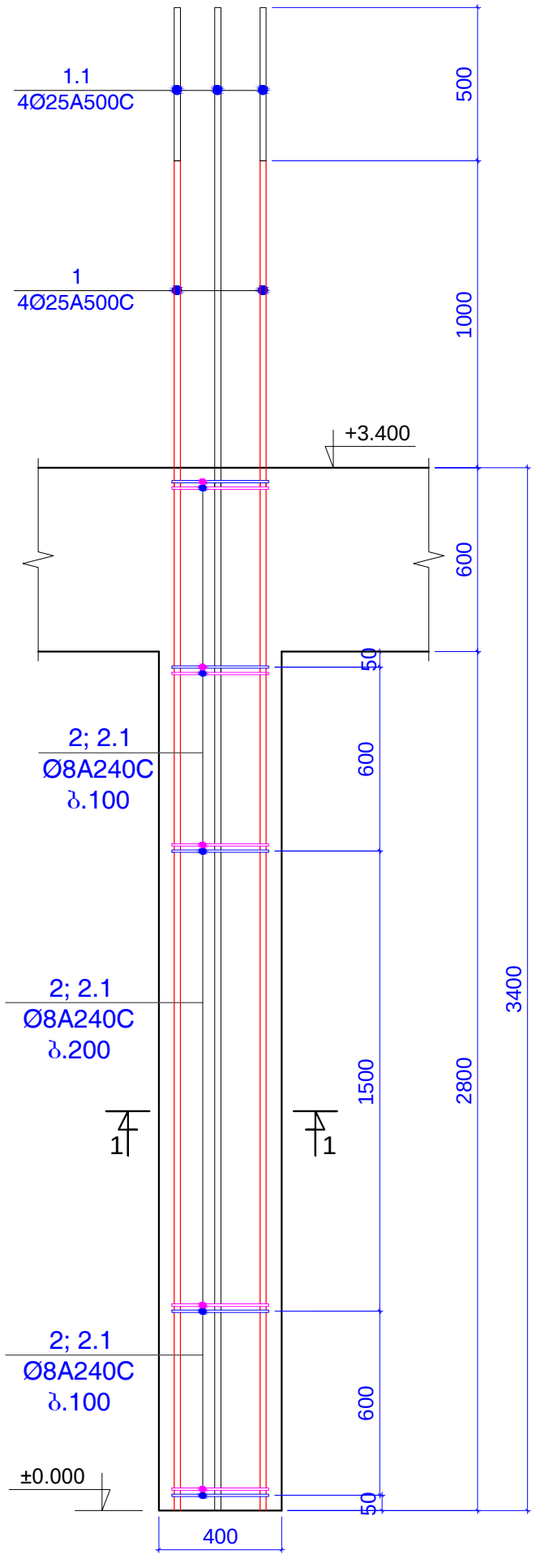

ჭრილი 1-1

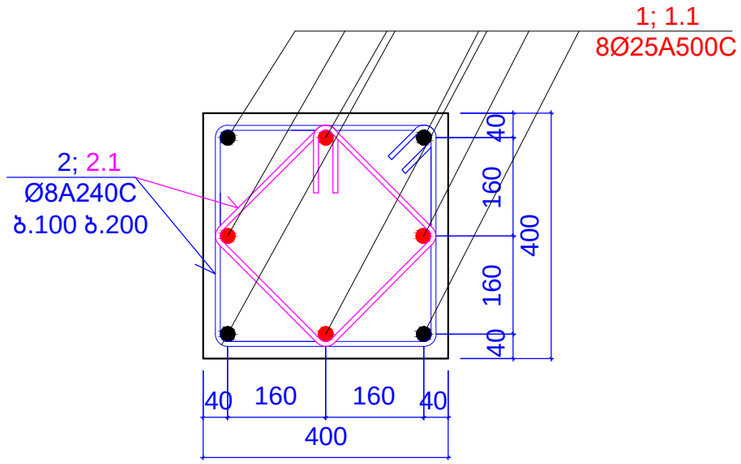

პოზიცია 2

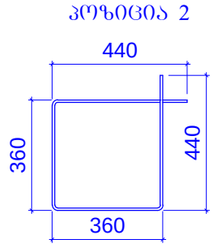

პოზიცია 2.1

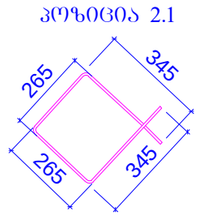

მასალები 9 ცალი სვეტისთვის

კონსტ. დასახელება	პოზ.№	არმატურის სპეციფიკაცია						არმატურის ამოკრება			ბეტონის მოც.მ³
		ესკიზი	Ø,მმ	კლასი	L,მმ	nxც	nxL ,მ	Ø,მმ	ΣnxL ,მ	Q კგ	
სვეტი 1 9 ცალი	1	დაიჭრას ადგილზე	25	A500c	4400	36	158.4	25A500c	334.8	1289.5	B30
	1.1	დაიჭრას ადგილზე	25	A500c	4900	36	176.4				4.03
	2	იხ.პოზიცია	8	A240c	1600	225	360	8A240c	634.5	250.2	
	2.1	იხ.პოზიცია	8	A240c	1220	225	274.5				

შენიშვნები:
1. ძირითადი შენიშვნები იხილე პროექტის განმარტებით ბარათში.
2. სვეტების მარკირება იხილე გეგმაზე, იხ.შ.კ-3-31

მისამართი:
ქ.თბილისში, ქეთევან წამებულის გამზირი.
(ს.კ. 01.17.13.037.024)

ობიექტი:
"მრავალფუნქციური კომპლექსი"

დამკვეთი:
შპს "საქართველო-ისრაელის ბიზნეს ჯგუფი"
ს/ნ: 206025692

სტადია:
მუშა პროექტი

ფურცლის დასახელება:
სვეტი 1
(±0.000 ნიშნულზე)

მასშტაბი: 1:20/1:10	ფორმატი: A3

თანამდებობა	სახელი,გვარი	ხელმოწერა
მთ.არქიტექტორი	გ.ქიტესაშვილი	
არქიტექტორი	გ.ჯანაშვილი	
კონსტრუქტორი	გ.ქოგიაშვილი	

თარიღი	ფურცლის №	ფურც. რაოდ.
2025 წ	კ-3-32	---

სვეტი 2 (6 ცალი)

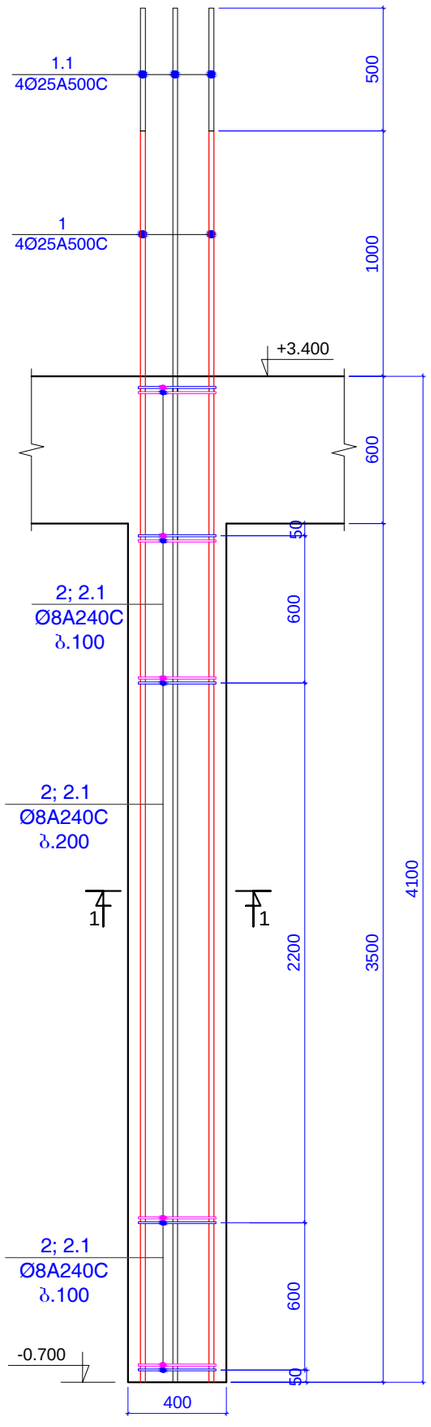

ჭრილი 1-1

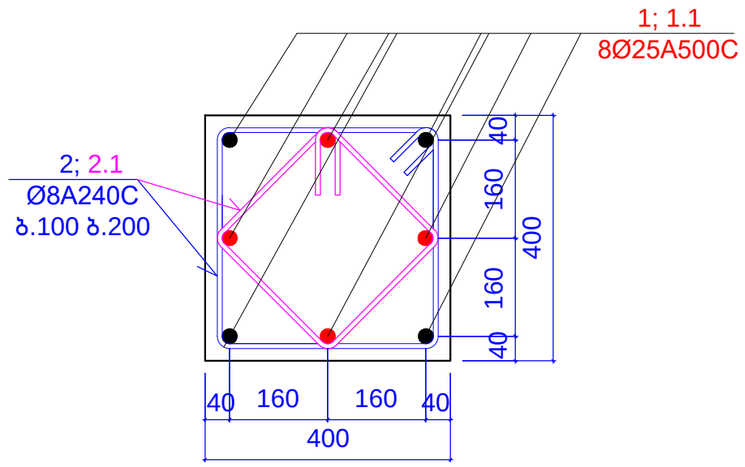

პოზიცია 2

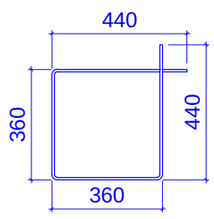

L=1600 მმ

პოზიცია 2.1

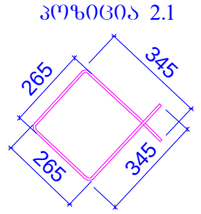

L=1220 მმ

მასალები 6 ცალი სვეტისთვის

კონსტ. დასახელება	პოზ.№	არმატურის სპეციფიკაცია						არმატურის ამოკრება			ბეტონის მოც.მ³
		ესკიზი	Ø,მმ	კლასი	L,მმ	nxც	nxL ,მ	Ø,მმ	ΣnxL ,მ	Q კგ	
სვეტი 2 6 ცალი	1	დაიჭრას ადგილზე	25	A500c	5100	24	122.4	25A500c	256.8	989.0	B30
	1.1	დაიჭრას ადგილზე	25	A500c	5600	24	134.4				3.36
	2	იხ.პოზიცია	8	A240c	1600	180	288	8A240c	507.6	200.2	
	2.1	იხ.პოზიცია	8	A240c	1220	180	219.6				

შენიშვნები:
1. ძირითადი შენიშვნები იხილე პროექტის განმარტებით ბარათში.
2. სვეტების მარკირება იხილე ბეჭდაზე, იხ.შ.კ-3-31

მისამართი:
ქ.თბილისში, ქეთევან წამებულის გამზირი. (ს.კ. 01.17.13.037.024)

ობიექტი:
"მრავალფუნქციური კომპლექსი"

დამკვეთი:
შპს "საქართველო-ისრაელის ბიზნეს ჯგუფი"
ს/ნ: 206025692

სტადია:
მუშა პროექტი

ნახატის დასახელება:
სვეტი 2
(-0.700 ნიშნულზე)

მასშტაბი: 1:25/1:10	ფორმატი: A3

ორგანიზაცია	სახელი,გვარი	ხელმოწერა
მთ.არქიტექტორი	გ.ქიტესაშვილი	
არქიტექტორი	გ.ჯანაშვილი	
კონსტრუქტორი	გ.ჟორბიაშვილი	

თარიღი	ნახატის №	ნახატ. რაოდ.
2025 წ	კ-3-33	---

სვეტი 3 (1 ცალი)

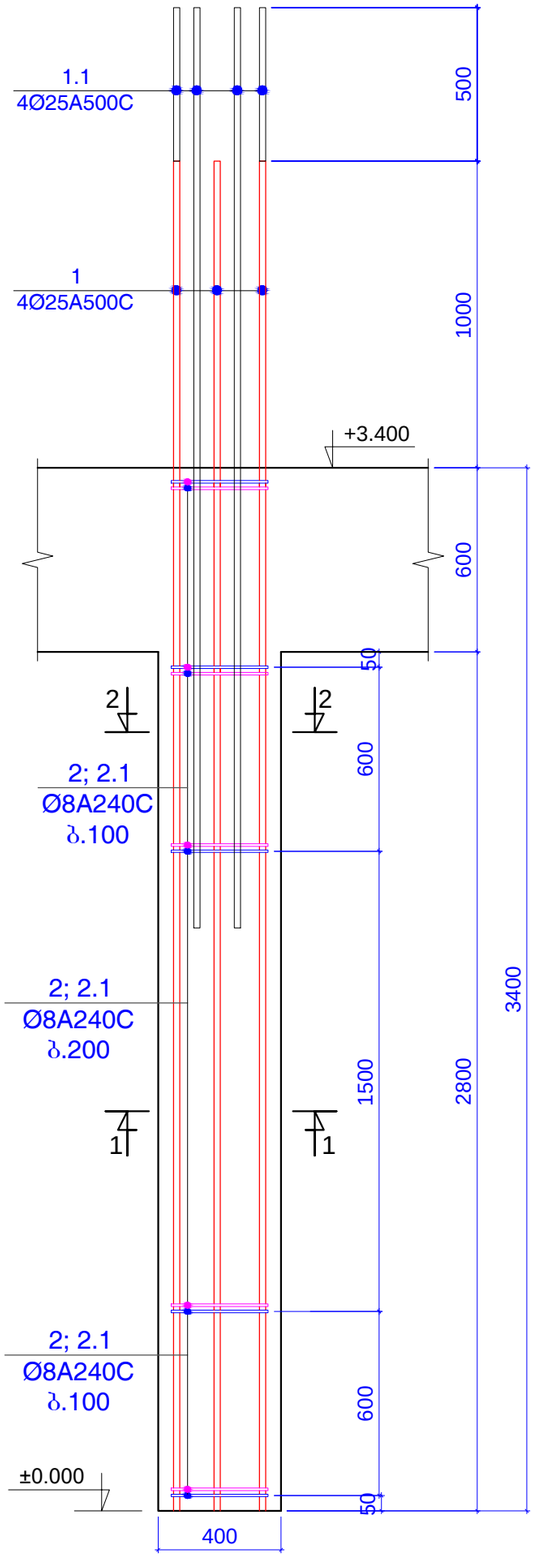

ჭრილი 1-1

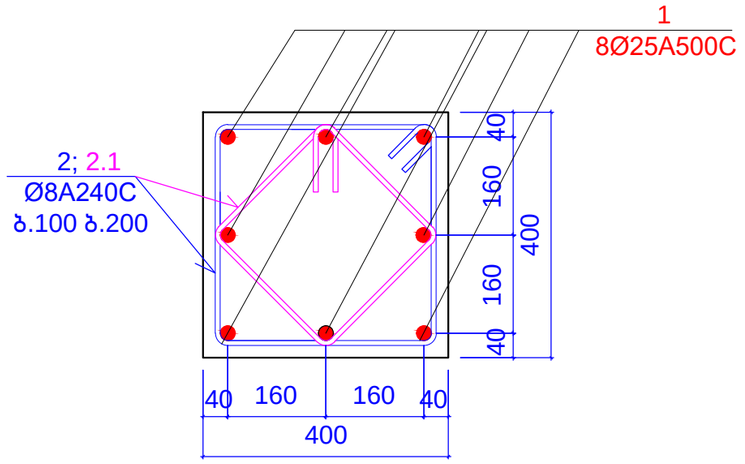

ჭრილი 2-2

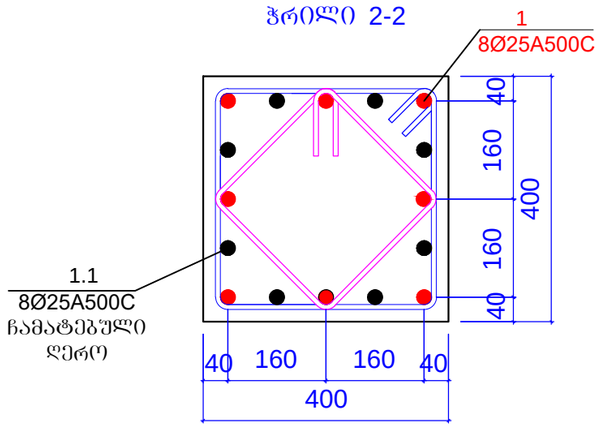

პოზიცია 2

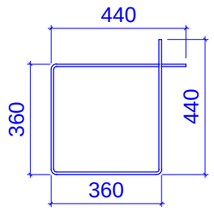

პოზიცია 2.1

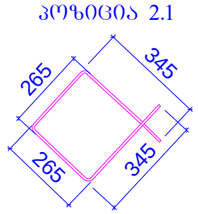

მასალები 1 ცალი სვეტისთვის

კონსტ. დასახელება	პოზ.№	არმატურის სპეციფიკაცია						არმატურის ამოკრება			ბეტონის მოც.მ³
		ესკიზი	Ø,მმ	კლასი	L,მმ	nxც	nxL ,მ	Ø,მმ	ΣnxL ,მ	Q კგ	
სვეტი 3 1 ცალი	1	დაიჭრას ადგილზე	25	A500c	4400	8	35.2	25A500c	74.4	286.5	B30
	1.1	დაიჭრას ადგილზე	25	A500c	4900	8	39.2				0.45
	2	იხ.პოზიცია	8	A240c	1600	25	40	8A240c	70.5	27.8	
	2.1	იხ.პოზიცია	8	A240c	1220	25	30.5				

შენიშვნები:
1. ძირითადი შენიშვნები იხილე პროექტის განმარტებით ბარათში.
2. სვეტების მარკირება იხილე ბეგმაზე, იხ.ს.კ-3-31

მისამართი:
ქ.თბილისში, ქეთევან წამებულის გამზირი. (ს.კ. 01.17.13.037.024)

ობიექტი:
"მრავალფუნქციური კომპლექსი"

დამკვეთი:
შპს "საქართველო-ისრაელის ბიზნეს ჯგუფი"
ს/ნ: 206025692

სტადია:
მუშა პროექტი

ფურცლის დასახელება:
სვეტი 3
(±0.000 ნიშნულზე)

მასშტაბი: 1:20/1:10 | ფორმატი: A3

თანამდებობა	სახელი,გვარი	ხელმოწერა
მთ.არქიტექტორი	გ.ქიტესაშვილი	
არქიტექტორი	გ.ჯანიაშვილი	
კონსტრუქტორი	ბ.ჭოჭიაშვილი	

თარიღი	ფურცლის №	ფურც. რაოდ.
2025 წ	კ-3-34	---

სვეტი 4
(4 ცალი)

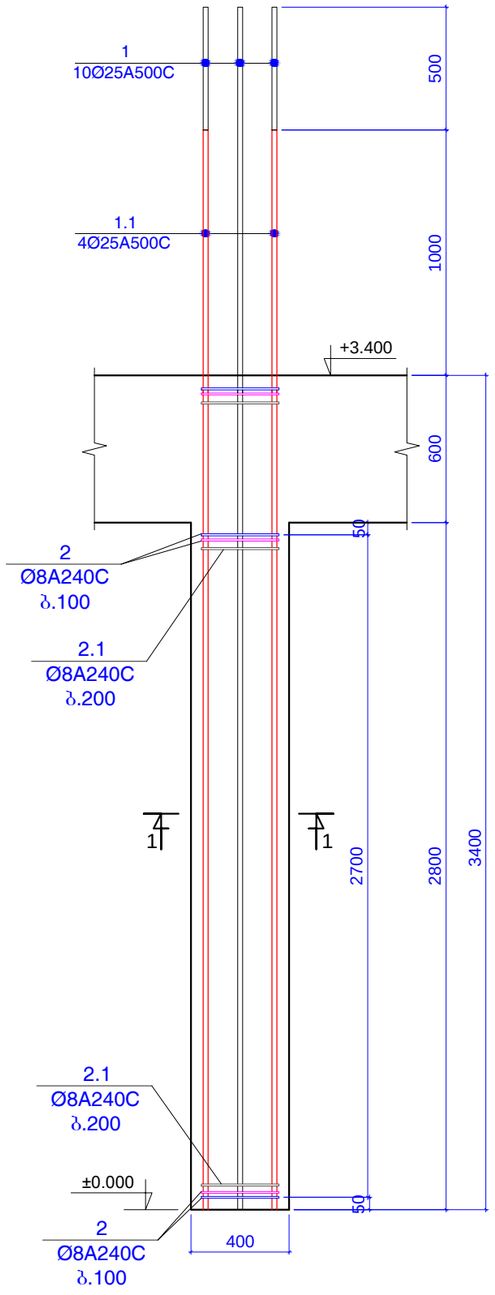

ჭრილი 1-1

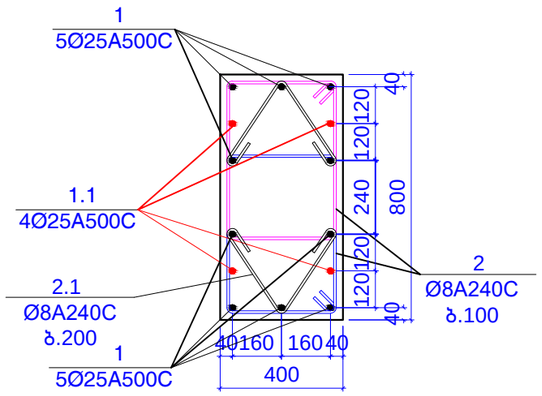

კოზიცია 2

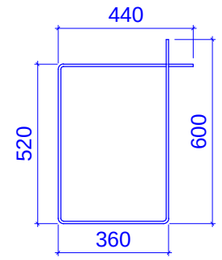

L=1920 მმ

კოზიცია 2.1

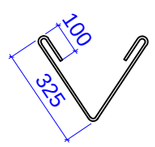

L=850 მმ

მასალები 4 ცალი სვეტისთვის

კონსტ. დასახელება	პოზ.№	არმატურის სპეციფიკაცია						არმატურის ამოკრება			ბეტონის მოც.მ³
		ესკიზი	Ø,მმ	კლასი	L,მმ	nxც	nxL ,მ	Ø,მმ	ΣnxL ,მ	Q კგ	
სვეტი 4 4 ცალი	1	დაიჭრას ადგილზე	25	A500c	4900	40	196	25A500c	266.4	1026.0	B30
	1.1	დაიჭრას ადგილზე	25	A500c	4400	16	70.4				3.58
	2	იხ.პოზიცია	8	A240c	1920	272	522.24	8A240c	637.84	251.6	
	3	იხ.პოზიცია	8	A240c	850	136	115.6				

შენიშვნები:
1. ძირითადი შენიშვნები იხილე პროექტის განმარტებით ბარათში.
2. სვეტების მარკირება იხილე ბეშმაზე, იხ.ფ.კ-3-31

მისამართი:	ქ.თბილისში, ქეთევან წამებულის გამზირი. (ს.კ. 01.17.13.037.024)
ობიექტი:	"მრავალფუნქციური კომპლექსი"
დამკვეთი:	შპს "საქართველო-ისრაელის ბიზნეს ჯგუფი" ს/ნ: 206025692
სტადია:	მუშა პროექტი
ფურცლის დასახელება:	სვეტი 4 (±0.000 ნიშნულზე)
მასშტაბი: 1:25/1:10	ფორმატი: A3

თანამდებობა	სახელი,გვარი	ხელმოწერა
მთ.არქიტექტორი	გ.ქიტესაშვილი	
არქიტექტორი	გ.ჯანიაშვილი	
კონსტრუქტორი	გ.ყორბიაშვილი	

თარიღი	ფურცლის №	ფურც. რაოდ.
2025 წ	კ-3-35	---

სვეტი 5
(6 ცალი)

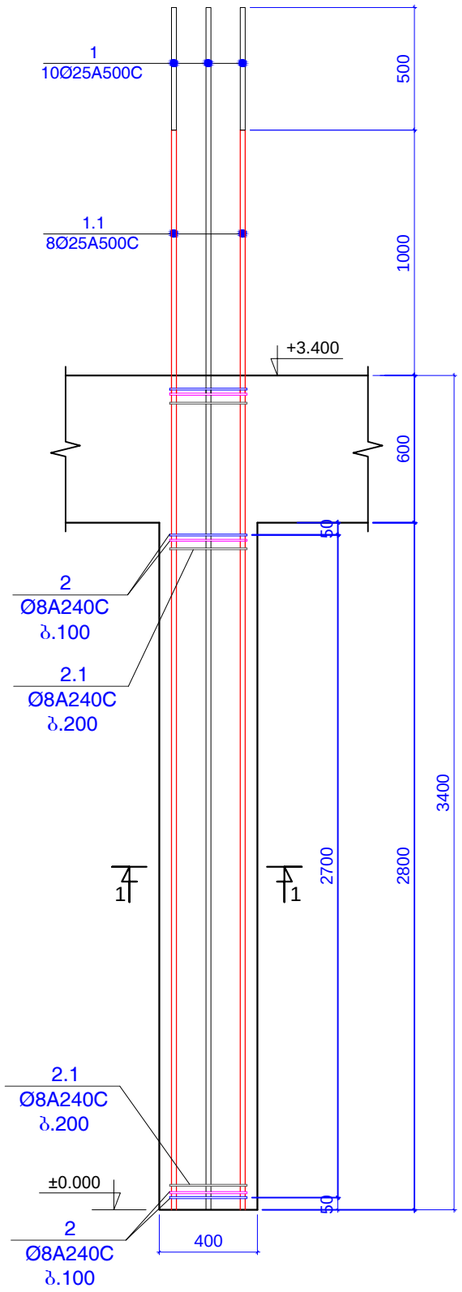

ჭრილი 1-1

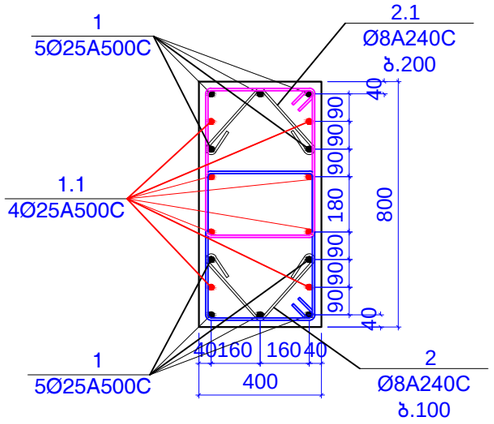

პოზიცია 2

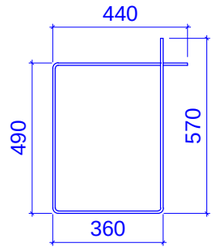

L=1860 მმ

პოზიცია 2.1

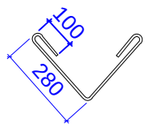

L=760 მმ

მასალები 6 ცალი სვეტისთვის

კონსტ. დასახელება	პოზ.№	არმატურის სპეციფიკაცია						არმატურის ამოკრება			ბეტონის მოც.მ³
		ესკიზი	Ø,მმ	კლასი	L,მმ	nxც	nxL ,მ	Ø,მმ	ΣnxL ,მ	Q კბ	
სვეტი 5 6 ცალი	1	დაიჭრას ადგილზე	25	A500c	4650	60	279	25A500c	478.2	1841.7	B30
	1.1	დაიჭრას ადგილზე	25	A500c	4150	48	199.2				5.38
	2	იხ.პოზიცია	8	A240c	1860	408	758.88	8A240c	913.92	360.4	
	3	იხ.პოზიცია	8	A240c	760	204	155.04				

შენიშვნები:
1. ძირითადი შენიშვნები იხილე პროექტის განმარტებით ბარათში.
2. სვეტების მარკირება იხილე ბეგმაზე, იხ.ჯ-3-31

მისამართი:
ქ.ბათუმში, ჟეთევან წამებულის გამზირი.
(ს.კ. 01.17.13.037.024)

ობიექტი:
"მრავალფუნქციური კომპლექსი"

დამკვეთი:
შპს "საქართველო-ისრაელის ბიზნეს ჯგუფი"
ს/ნ: 206025692

სტადია:
მუშა პროექტი

ნახაზის დასახელება:
სვეტი 5
(±0.000 ნიშნულზე)

მასშტაბი: 1:25/1:10	ფორმატი: A3

თანამდებობა	სახელი,გვარი	ხელმოწერა
მთ.არქიტექტორი	გ.ქიტესაშვილი	
არქიტექტორი	გ.ჯანაშვილი	
კონსტრუქტორი	გ.ჯოხაშვილი	

თარიღი	ნახაზის №	ნახაზ. რაოდ.
2025 წ	ჯ-3-36	---

სვეტი 6
(4 ცალი)

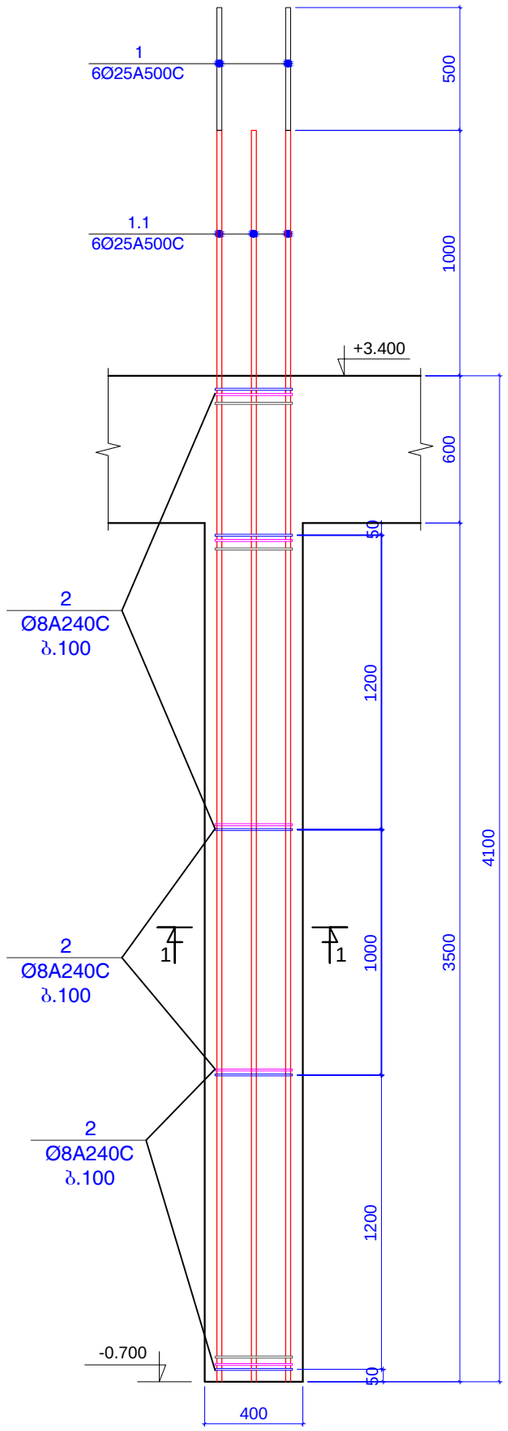

ჭრილი 1-1

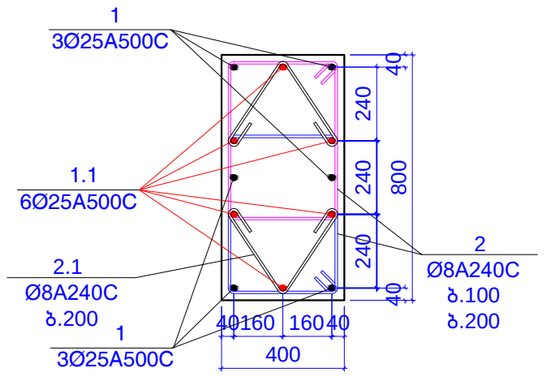

პოზიცია 2

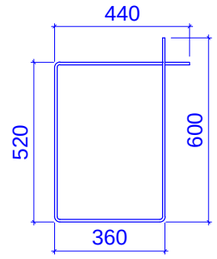

L=1920 მმ

პოზიცია 2.1

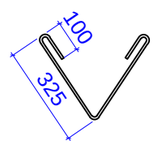

L=850 მმ

მასალები 4 ცალი სვეტისთვის

კონსტ. დასახელება	პოზ.№	არმატურის სპეციფიკაცია						არმატურის ამოკრება			ბეტონის მოც.მ³
		ესკიზი	Ø,მმ	კლასი	L,მმ	nxც	nxL ,მ	Ø,მმ	ΣnxL ,მ	Q კგ	
სვეტი 6 4 ცალი	1	დაიჭრას ადგილზე	25	A500c	5600	24	134.4	25A500c	256.8	989.0	B30
	1.1	დაიჭრას ადგილზე	25	A500c	5100	24	122.4				4.48
	2	იხ.პოზიცია	8	A240c	1920	280	537.6	8A240c	656.6	259.0	
	3	იხ.პოზიცია	8	A240c	850	140	119				

შენიშვნები:
1. ძირითადი შენიშვნები იხილე პროექტის განმარტებით ბარათში.
2. სვეტების მარკირება იხილე ბეგმაზე, იხ.ჯ-3-31

მისამართი:	ქ.თბილისში, ჟეთევან წამებულის გამზირი. (ს.კ. 01.17.13.037.024)
ობიექტი:	"მრავალფუნქციური კომპლექსი"
დამკვეთი:	შპს "საქართველო-ისრაელის ბიზნეს ჯგუფი" ს/ნ: 206025692
სტადია:	მუშა პროექტი
ფურცლის დასახელება:	სვეტი 6 (-0.700 ნიშნულზე)
მასშტაბი: 1:25/1:10	ფორმატი: A3

თანამდებობა	სახელი,გვარი	ხელმოწერა
მთ.არქიტექტორი	გ.ქიტესაშვილი	
არქიტექტორი	გ.ჯანაშვილი	
კონსტრუქტორი	ბ.ქობიაშვილი	

თარიღი	ფურცლის №	ფურც. რაოდ.
2025 წ	ჯ-3-37	---

სვეტი 7
(10 ცალი)

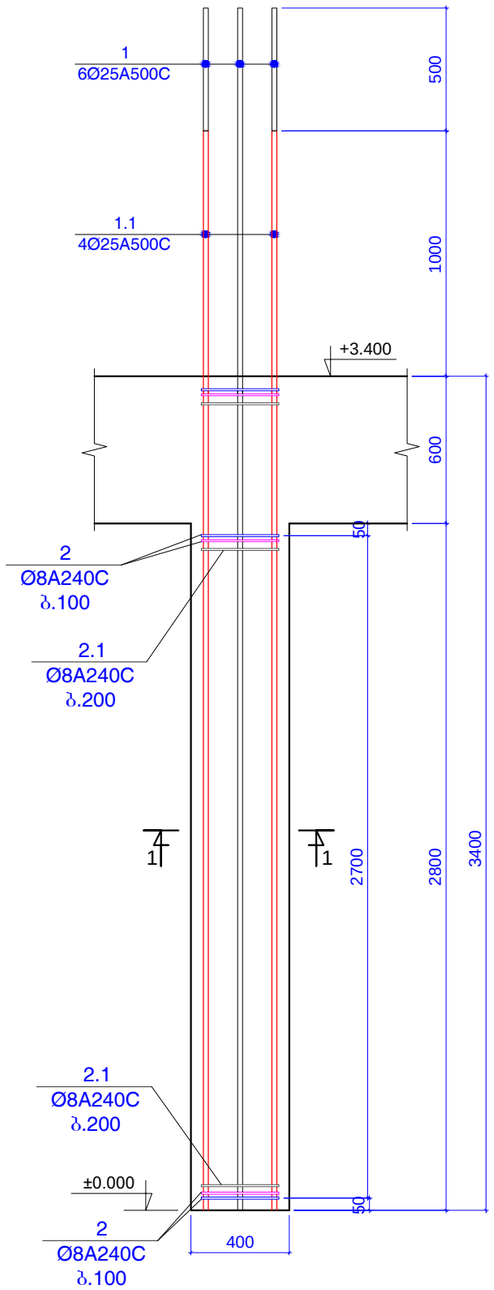

ჭრილი 1-1

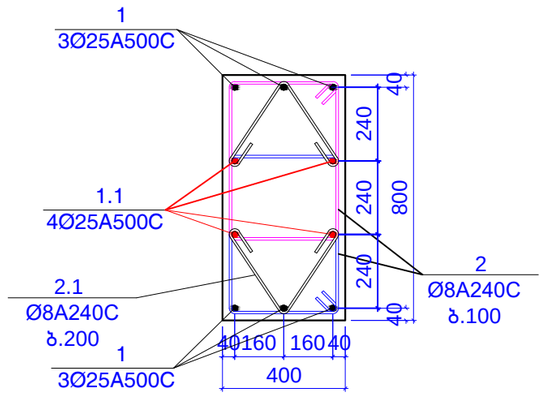

პოზიცია 2

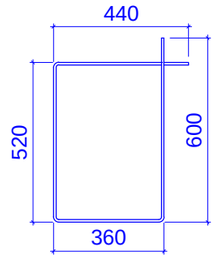

L=1920 მმ

პოზიცია 2.1

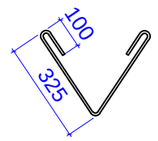

L=850 მმ

მასალები 10 ცალი სვეტისთვის

კონსტ. დასახელება	პოზ.№	არმატურის სპეციფიკაცია						არმატურის ამოკრება			ბეტონის მოც.მ³
		ესკიზი	Ø,მმ	კლასი	L,მმ	nxც	nxL ,მ	Ø,მმ	ΣnxL ,მ	Q კბ	
სვეტი 7 10 ცალი	1	დაიჭრას ადგილზე	25	A500c	4900	60	294	25A500c	470	1810.2	B30
	1.1	დაიჭრას ადგილზე	25	A500c	4400	40	176				8.96
	2	იხ.პოზიცია	8	A240c	1920	680	1305.6	8A240c	1594.6	628.9	
	3	იხ.პოზიცია	8	A240c	850	340	289				

შენიშვნები:
1. ძირითადი შენიშვნები იხილე პროექტის განმარტებით ბარათში.
2. სვეტების მარკირება იხილე ბეგმაზე, იხ.ჯ-3-31

მისამართი:
ქ.თბილისში, ჟეთევან წამებულის გამზირი.
(ს.კ. 01.17.13.037.024)

ობიექტი:
"მრავალფუნქციური კომპლექსი"

დამკვეთი:
შპს "სამხრეთკავკასიონის ბიზნეს ჯგუფი"
ს/ნ: 206025692

სტადია:
მუშა პროექტი

ნახაზის დასახელება:
სვეტი 7
(±0.000 ნიშნულზე)

მასშტაბი: 1:25/1:10	ფორმატი: A3

თანამდებობა	სახელი,გვარი	ხელმოწერა
მთ.არქიტექტორი	გ.ქიტესაშვილი	
არქიტექტორი	გ.ჯანიაშვილი	
კონსტრუქტორი	გ.ყიფიანი	

თარიღი	ნახაზის №	ნახაზ. რაოდ.
2025 წ	ჯ-3-38	---

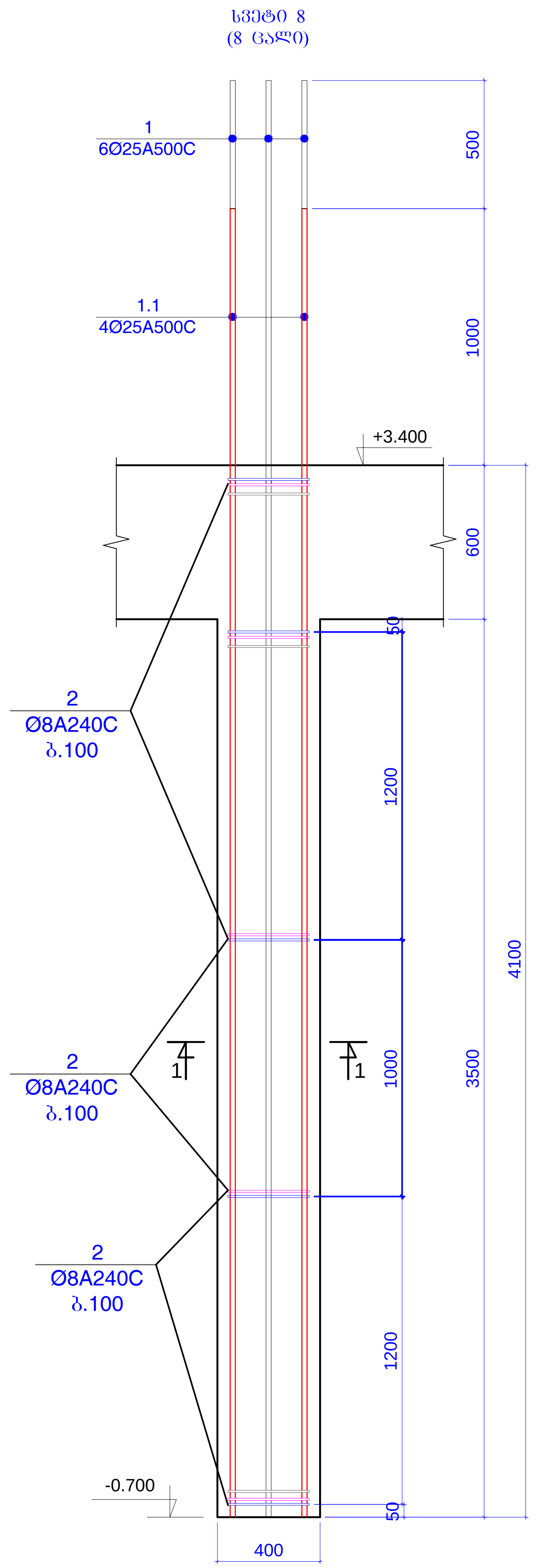

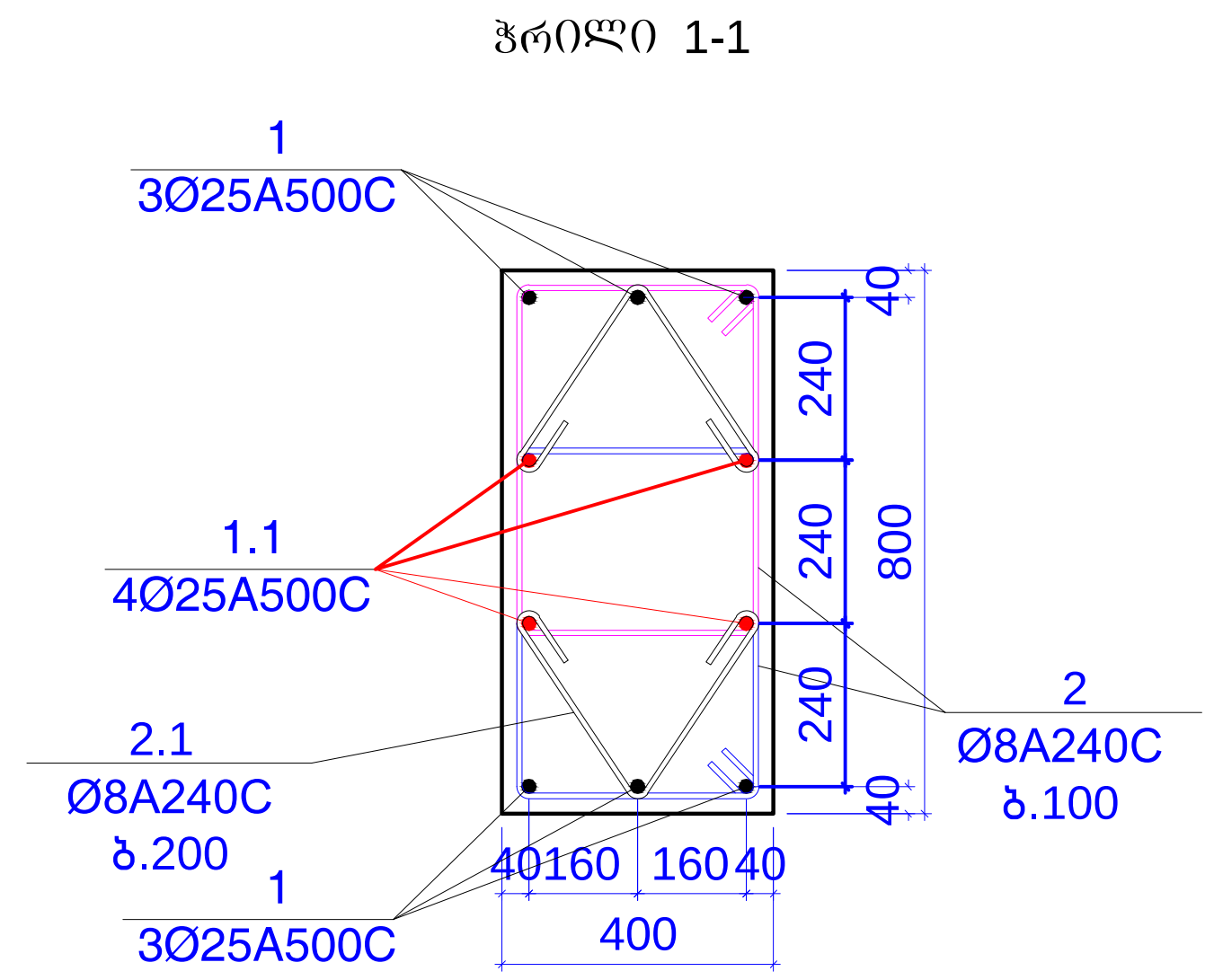

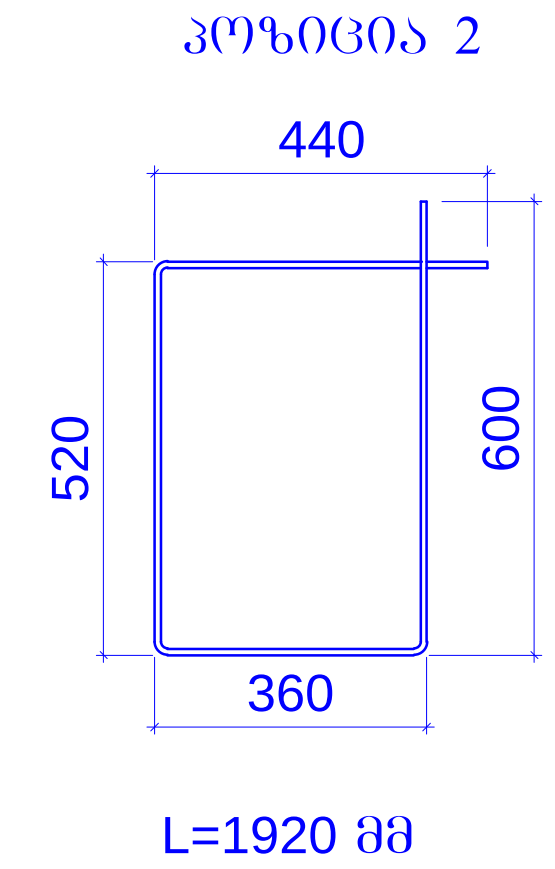

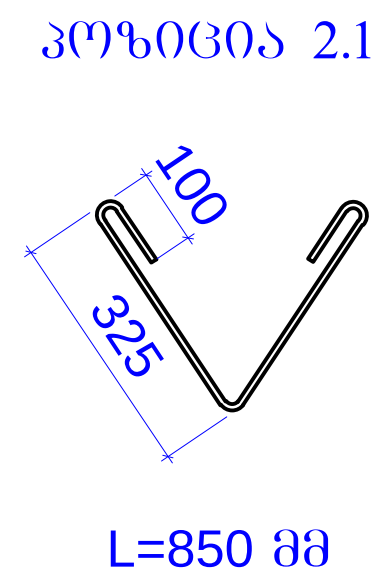

მასალები 8 ცალი სვეტისთვის

კონსტ. დასახელება	პოზ.№	არმატურის სპეციფიკაცია						არმატურის ამოკრება			ბეტონის მოც.მ³
		ესკიზი	Ø,მმ	კლასი	L,მმ	nxც	nxL ,მ	Ø,მმ	ΣnxL ,მ	Q კგ	
სვეტი 8 8 ცალი	1	დაიჭრას ადგილზე	25	A500c	5600	32	179.2	25A500c	424	1633.0	B30
	1.1	დაიჭრას ადგილზე	25	A500c	5100	48	244.8				8.96
	2	იხ.პოზიცია	8	A240c	1920	560	1075.2	8A240c	1313.2	517.9	
	3	იხ.პოზიცია	8	A240c	850	280	238				

შენიშვნები:
1. ძირითადი შენიშვნები იხილე პროექტის განმარტებით ბარათში.
2. სვეტების მარკირება იხილე გეგმაზე, იხ.ფ.კ-3-31

მისამართი:
ქ.თბილისში, ქეთევან წამებულის გამზირი.
(ს.კ. 01.17.13.037.024)

ობიექტი:
"მრავალფუნქციური კომპლექსი"

დამკვეთი:
შპს "საქართველო-ისრაელის ბიზნეს ჯგუფი"
ს/ნ: 206025692

სტადია:
მუშა პროექტი

ფურცლის დასახელება:
სვეტი 8
(-0.700 ნიშნულზე)

მასშტაბი: 1:25/1:10	ფორმატი: A3

თანამდებობა	სახელი.გვარი	ხელმოწერა
მთ.არქიტექტორი	გ.ქიტესაშვილი	
არქიტექტორი	გ.ჯანიაშვილი	
კონსტრუქტორი	ბ.ყობიაშვილი	ბ.ყოჩ

თარიღი	ფურცლის №	ფურც. რაოდ.
2025 წ	კ-3-39	---

ჭრილი 1 - 1

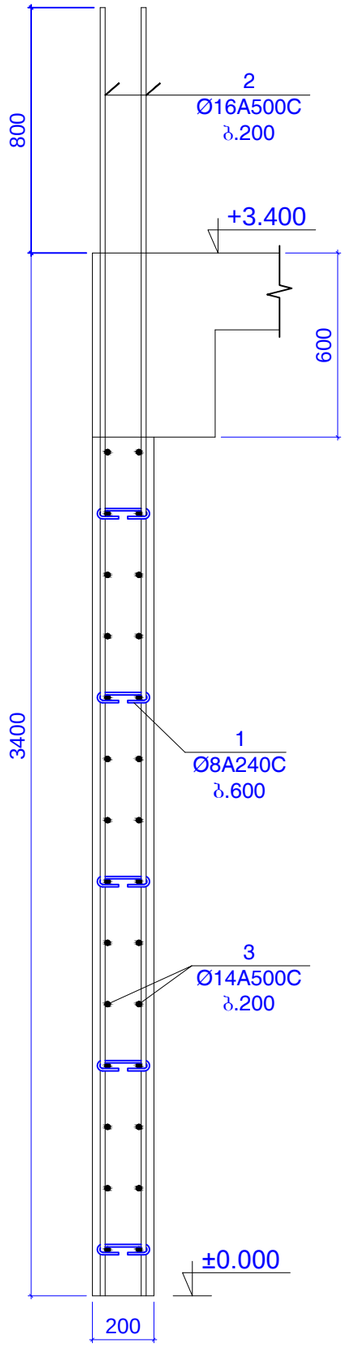

ჭრილი 2 - 2

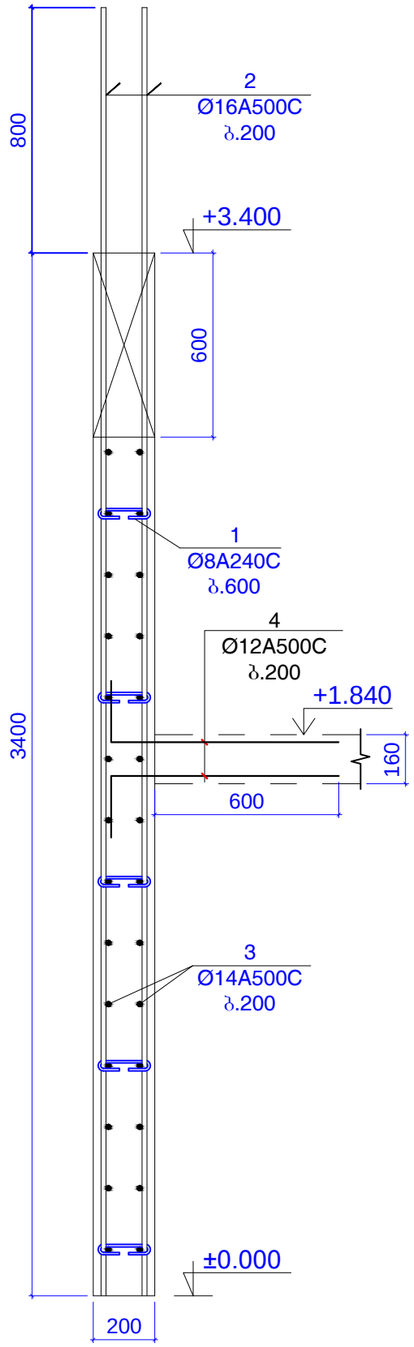

ჭრილი 3 - 3

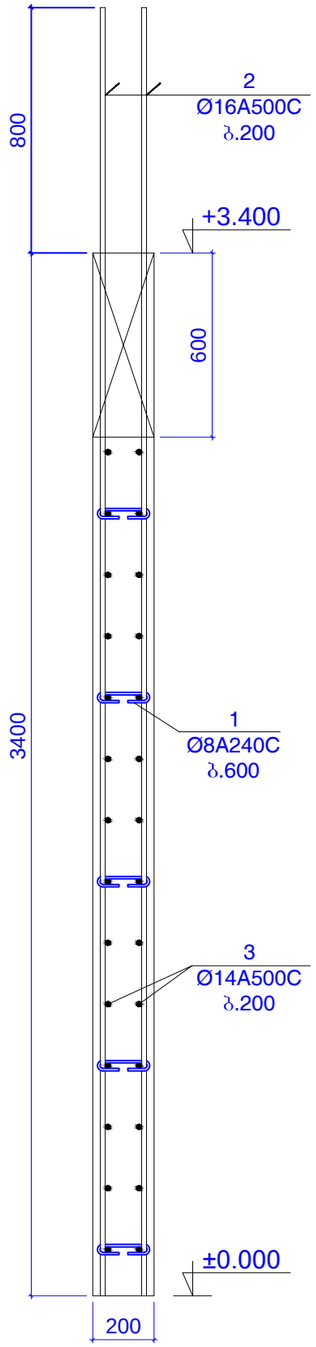

ჭრილი 4 - 4

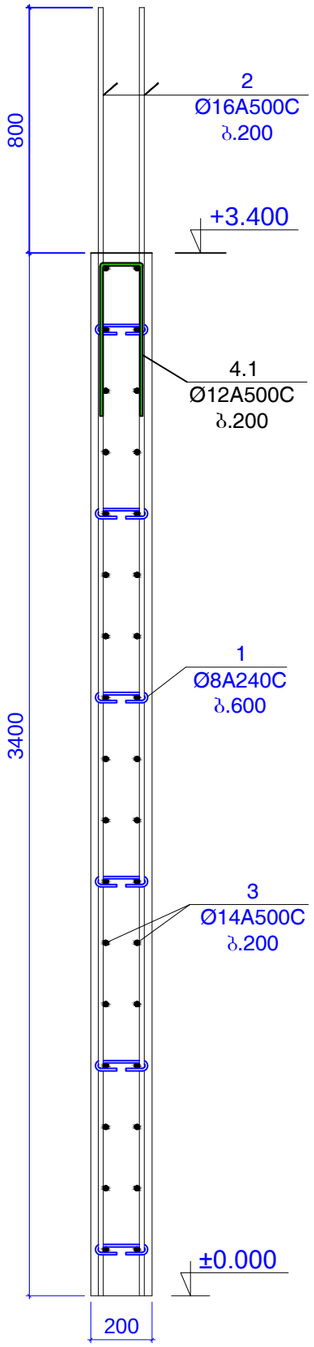

შენიშვნები:
1. ძირითადი შენიშვნები იხილე პროექტის განმარტებით ბარათში.
2. კედლის ჭრილების მარკირება იხილე გეგმაზე, იხ.ს.კ-3-31

მისამართი:
ქ.თბილისში, ქეთევან წამებულის გამზირი.
(ს.კ. 01.17.13.037.024)

ობიექტი:
"მრავალფუნქციური კომპლექსი"

დამკვეთი:
შპს "საქართველო-ისრაელის ბიზნეს ჯგუფი"
ს/ნ: 206025692

სტადია:
მშპა პროექტი

ფურცლის დასახელება:
კედლის ჭრილი 1-1 ... 4-4
(±0.000 ნიშნულზე)

მასშტაბი: 1:20	ფორმატი: A3

თანამდებობა	სახელი,გვარი	ხელმოწერა
მთ.არქიტექტორი	გ.ქიტესაშვილი	
არქიტექტორი	გ.ჯანიაშვილი	
კონსტრუქტორი	გ.ყოლბაიშვილი	

თარიღი	ფურცლის №	ფურც. რაოდ.
2025 წ	კ-3-40	---

ჭრილი 5 - 5

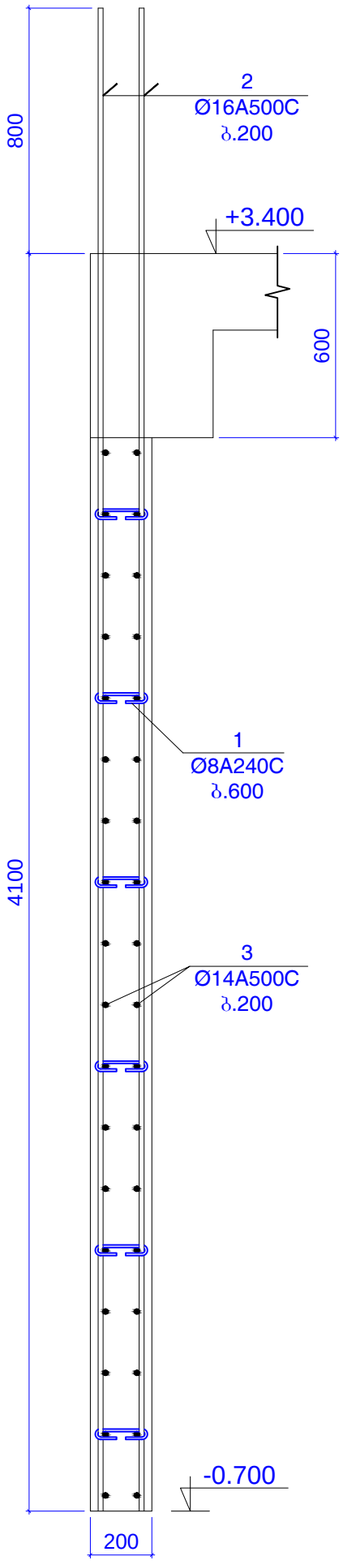

ჭრილი 6 - 6

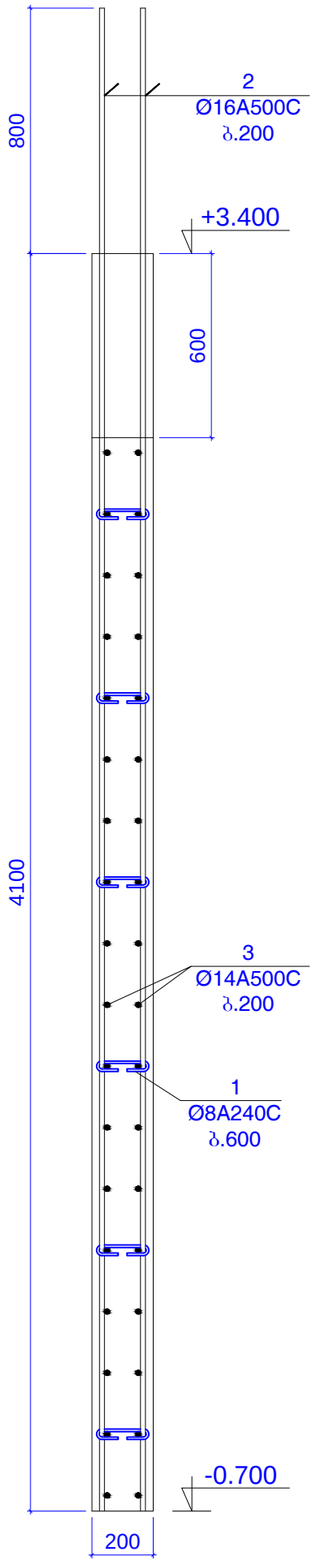

ჭრილი 7 - 7

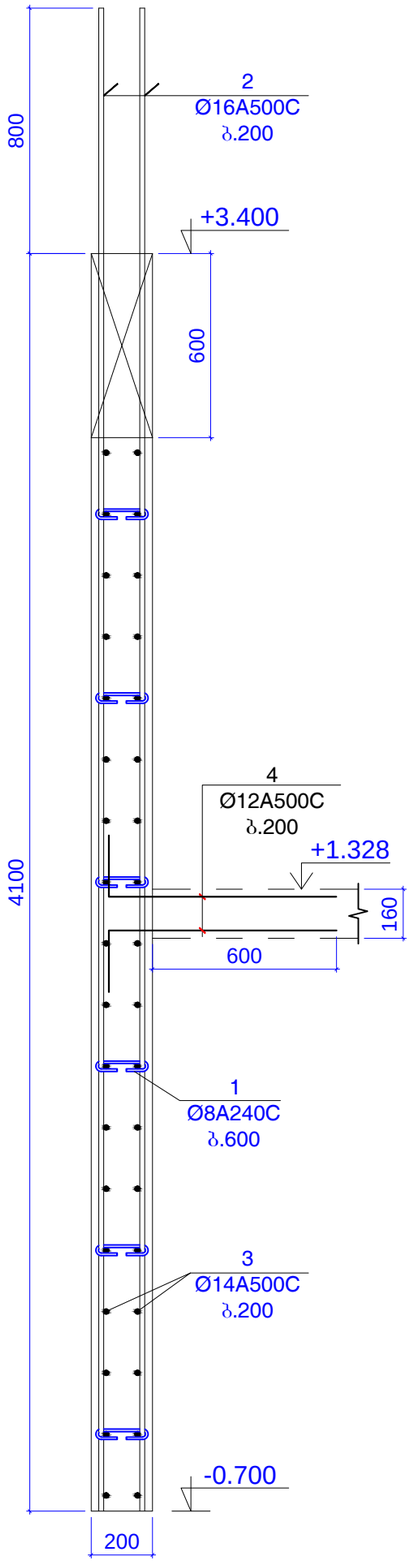

ჭრილი 8 - 8

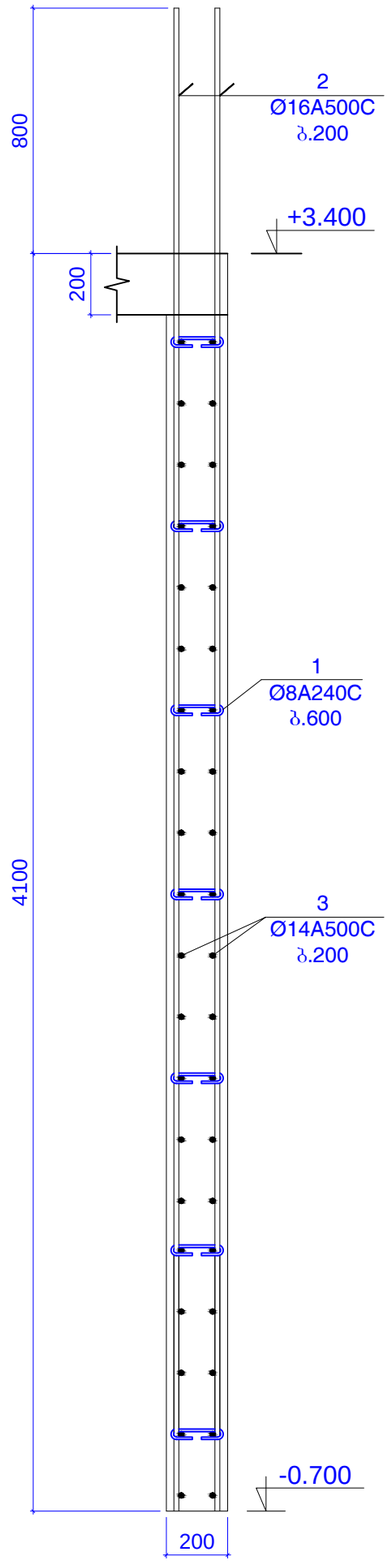

შენიშვნები:
1. ძირითადი შენიშვნები იხილე პროექტის განმარტებით ბარათში.
2. კედლის ჭრილების მარკირება იხილე გეგმაზე, იხ.ს.კ-3-31

მისამართი:
ქ.თბილისში, ქეთევან წამებულის გამზირი.
(ს.კ. 01.17.13.037.024)

ობიექტი:
"მრავალფუნქციური კომპლექსი"

დამკვეთი:
შპს "საქართველო-ისრაელის ბიზნეს ჯგუფი"
ს/ნ: 206025692

სტადია:
მუშა პროექტი

ფურცლის დასახელება:
კედლის ჭრილი 5-5 ... 8-8
(-0.700 ნიშნულზე)

მასშტაბი: 1:20	ფორმატი: A3

თანამდებობა	სახელი,გვარი	ხელმოწერა
მთ.არქიტექტორი	გ.ქიტესაშვილი	
არქიტექტორი	გ.ჯანაშვილი	
კონსტრუქტორი	გ.ქოგიაშვილი	

თარიღი	ფურცლის №	ფურც. რაოდ.
2025 წ	კ-3-41	---

ჭრილი 9 - 9

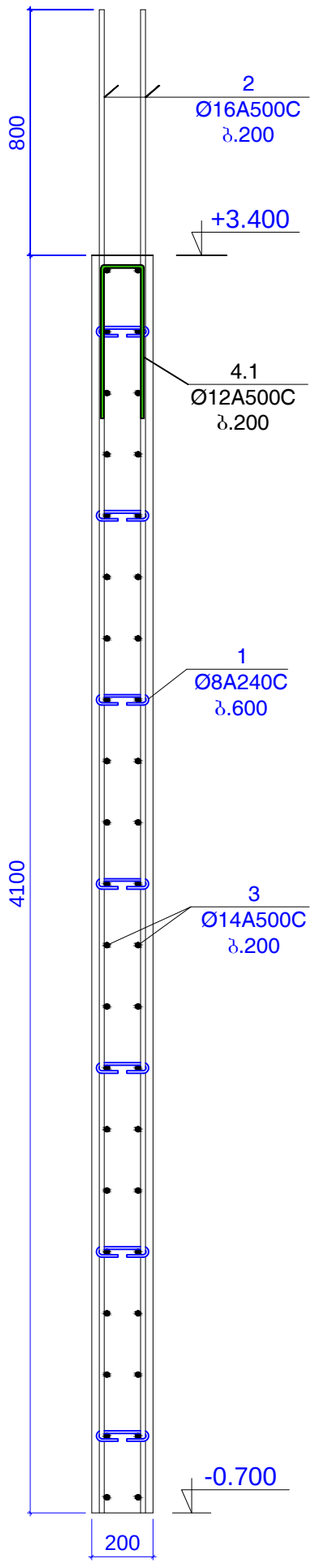

ჭრილი 10 - 10

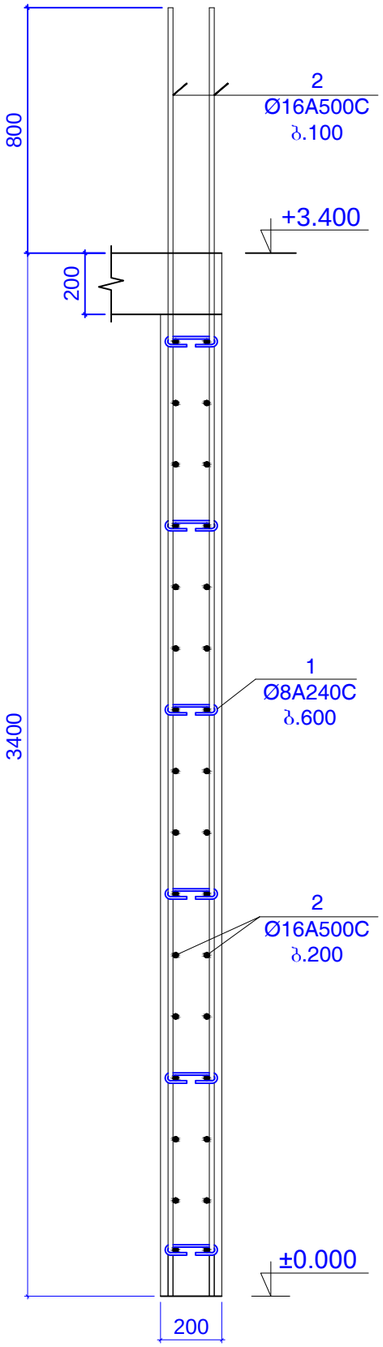

ჭრილი 11 - 11

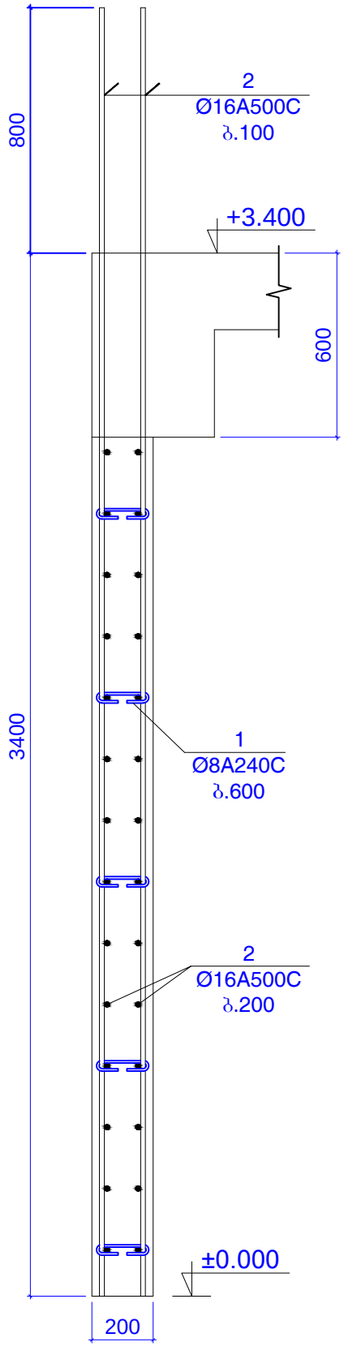

ჭრილი 12 - 12

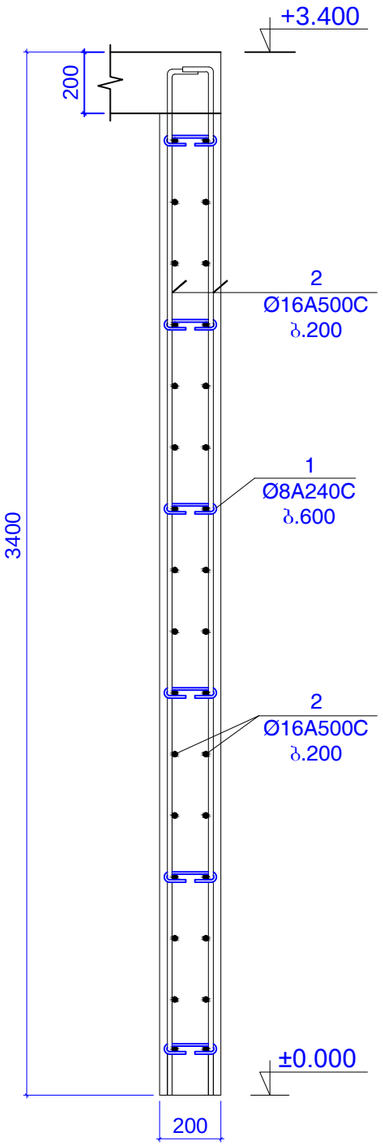

ჭრილი 13 - 13

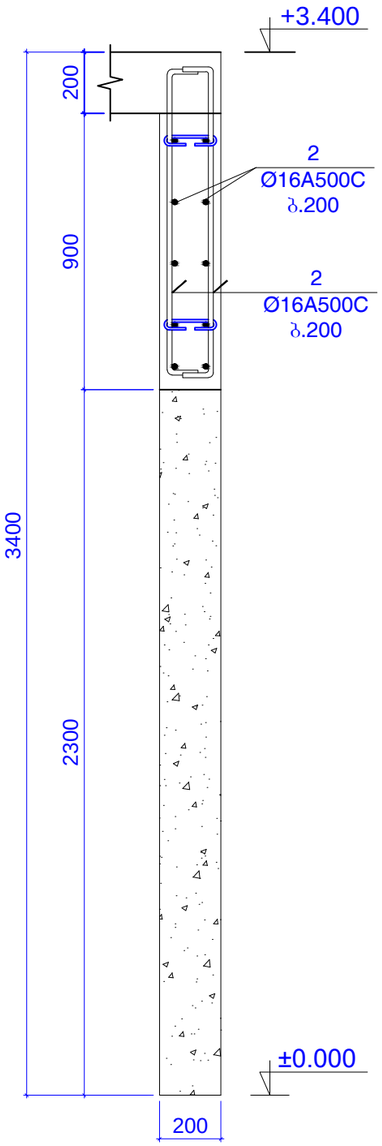

შენიშვნები:
1. ძირითადი შენიშვნები იხილე პროექტის განმარტებით ბარათში.
2. კედლის ჭრილების მარკირება იხილე გეგმაზე, იხ.შ.კ-3-31

მისამართი:
ქ.თბილისში, ქეთევან წამებულის გამზირი.
(ს.კ. 01.17.13.037.024)

ობიექტი:
"მრავალფუნქციური კომპლექსი"

დამკვეთი:
შპს "საქართველო-ისრაელის ბიზნეს ჯგუფი"
ს/ნ: 206025692

სტადია:
მუშა პროექტი

ნახაზის დასახელება:
კედლის ჭრილი 9-9 ... 13-13
(-0.700 და ±0.000 ნიშნულზე)

მასშტაბი: 1:20	ფორმატი: A3

თანამდებობა	სახელი,გვარი	ხელმოწერა
მთ.არქიტექტორი	გ.ქიტესაშვილი	
არქიტექტორი	გ.ჯანაშვილი	
კონსტრუქტორი	გ.ქოჩიაშვილი	

თარიღი	ნახაზის №	ფურც. რაოდ.
2025 წ	კ-3-42	---

კედლის დაბოლოების დეტალი 1

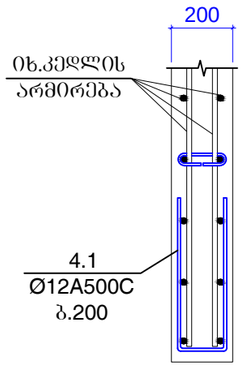

კედლების შეერთების დეტალი 2

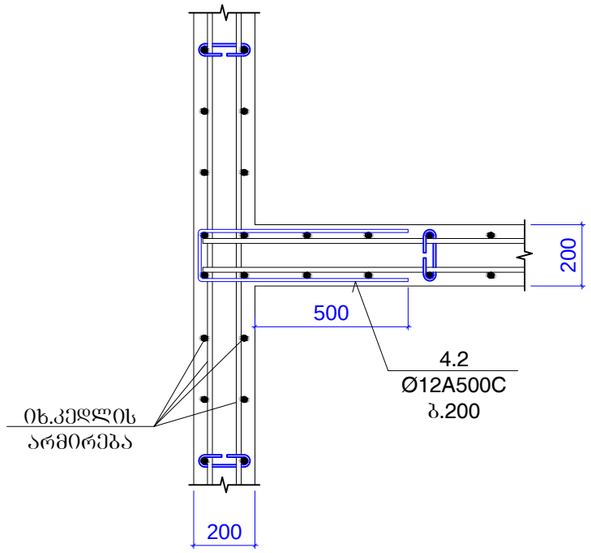

კედლების შეერთების დეტალი 3

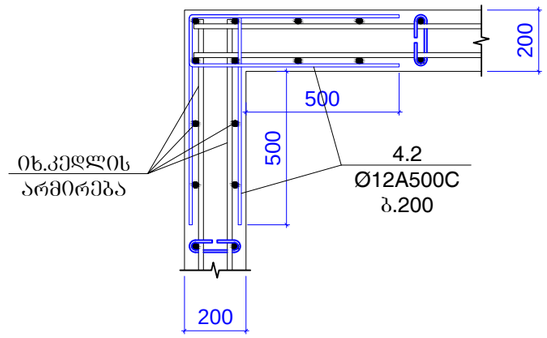

პოზიცია 1

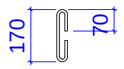

L=310 მმ

პოზ 4

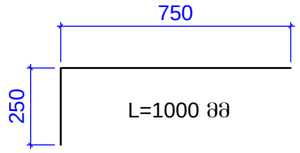

L=1000 მმ

პოზ 4.1

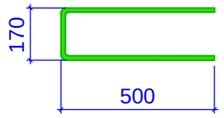

L=1170 მმ

პოზ 4.2

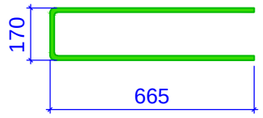

L=1500 მმ

კონსტ.დასახელება	პოზ.№	არმატურის სპეციფიკაცია						არმატურის ამოკრება			ბეტონის მოც.მ³
		ესკიზი	Ø,მმ	კლასი	L,მმ	nxც	nxL ,მ	Ø,მმ	ΣnxL ,მ	Q კგ	
რ.ბ კედელი	1	იხ.პოზიცია	8	A240c	310	525	162.75	8A240c	162.75	64.2	B30
	2	დაიჭრას ადგილზე	16	A500c	3000000		3000	16A500c	3000.0	4732.6	30.6
	3	დაიჭრას ადგილზე	14	A500c	1700000		1700	14A500c	1700.0	2053.3	
	4	იხ.პოზიცია	12	A500c	1000	52	52	12A500c	338.8	300.6	
	4.1	იხ.პოზიცია	12	A500c	1170	90	105.3				
	4.2	იხ.პოზიცია	12	A500c	1500	121	181.5				
									ჯამი	7150.7	

შენიშვნები:
1. ძირითადი შენიშვნები იხილე პროექტის განმარტებით ბარათში.
2. კედლის ჭრილების მარკირება იხილე გეგმაზე, იხ.შ.კ-3-31

მისამართი:
ქ.თბილისში, ჭეთევან წამებულის გამზირი. (ს.კ. 01.17.13.037.024)

ობიექტი:
"მრავალფუნქციური კომპლექსი"

დამკვეთი:
შპს "საქართველო-ისრაელის ბიზნეს ჯგუფი"
ს/ნ: 206025692

სტადია: მუშა პროექტი

ნახაზის დასახელება:
კედლის შეერთების და დაბოლოების დეტალები; მასალის ხარჯი კედლებზე; (-0.700 და ±0.000 ნიშნულზე)

მასშტაბი: 1:20 | ფორმატი: A3

თანამდებობა	სახელი,გვარი	ხელმოწერა
მთ.არქიტექტორი	გ.ქიტესაშვილი	
არქიტექტორი	გ.ჯანაშვილი	
კონსტრუქტორი	ბ.ყოლბაშვილი	

თარიღი	ნახაზის №	ნახაზ. რაოდ.
2025 წ	კ-3-43	---

სვეტების მარკირების გეგმა +3.400 ნიშნულზე;
რ.ბ კედლების არმირების ჭრილების დატანა;

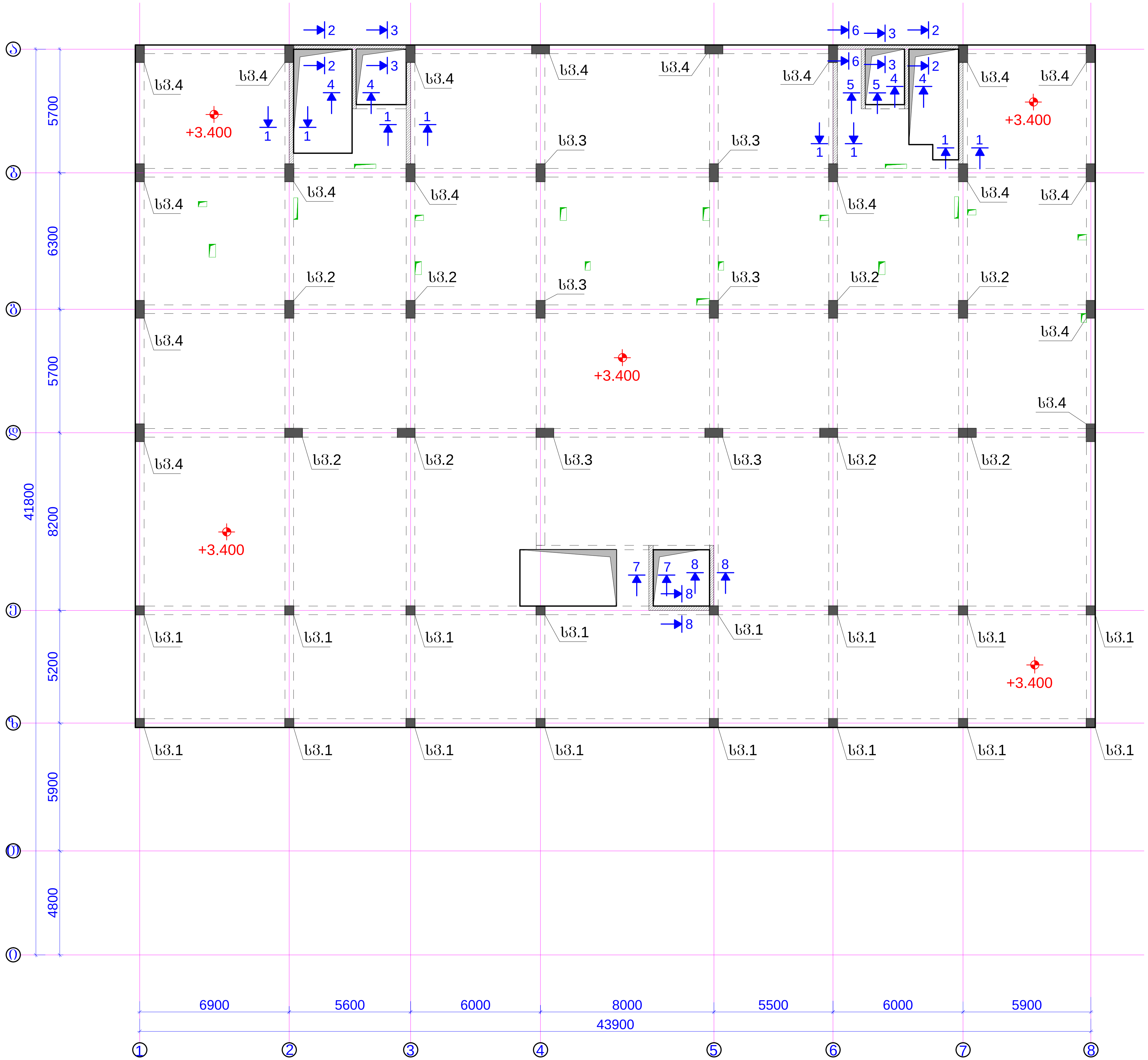

შენიშვნები:
1. ძირითადი შენიშვნები იხილე პროექტის განმარტებით ბარათში.
2. სვეტი 1 ... სვეტი 4 იხ.ფ.კ-3-45 ... ფ.კ-3-48.
3. კედლის არმირების ჭრილები 1-1 ... 8-8 იხ.ფ.კ-3-49/ფ.კ-3-50.

მისამართი:
ქ.თბილისში, ქეთევან წამებულის გამზირი.
(ს.კ. 01.17.13.037.024)

ობიექტი:
"მრავალფუნქციური კომპლექსი"

დამკვეთი:
შპს "საქართველო-ისრაელის ბიზნეს ჯგუფი"
ს/ნ: 206025692

სტადია:
მუშა პროექტი

ფურცლის დასახელება:
სვეტების მარკირების გეგმა +3.400 ნიშნულზე;
რ.ბ კედლების არმირების ჭრილების დატანა;

მასშტაბი: 1:200	ფორმატი: A3

თანამდებობა	სახელი.გვარი	ხელმოწერა
მთ.არქიტექტორი	გ.ქიტესაშვილი	
არქიტექტორი	გ.ჯანიაშვილი	
კონსტრუქტორი	ბ.ყობიაშვილი	[signature]

თარიღი	ფურცლის №	ფურც. რაოდ.
2025 წ	კ-3-44	---

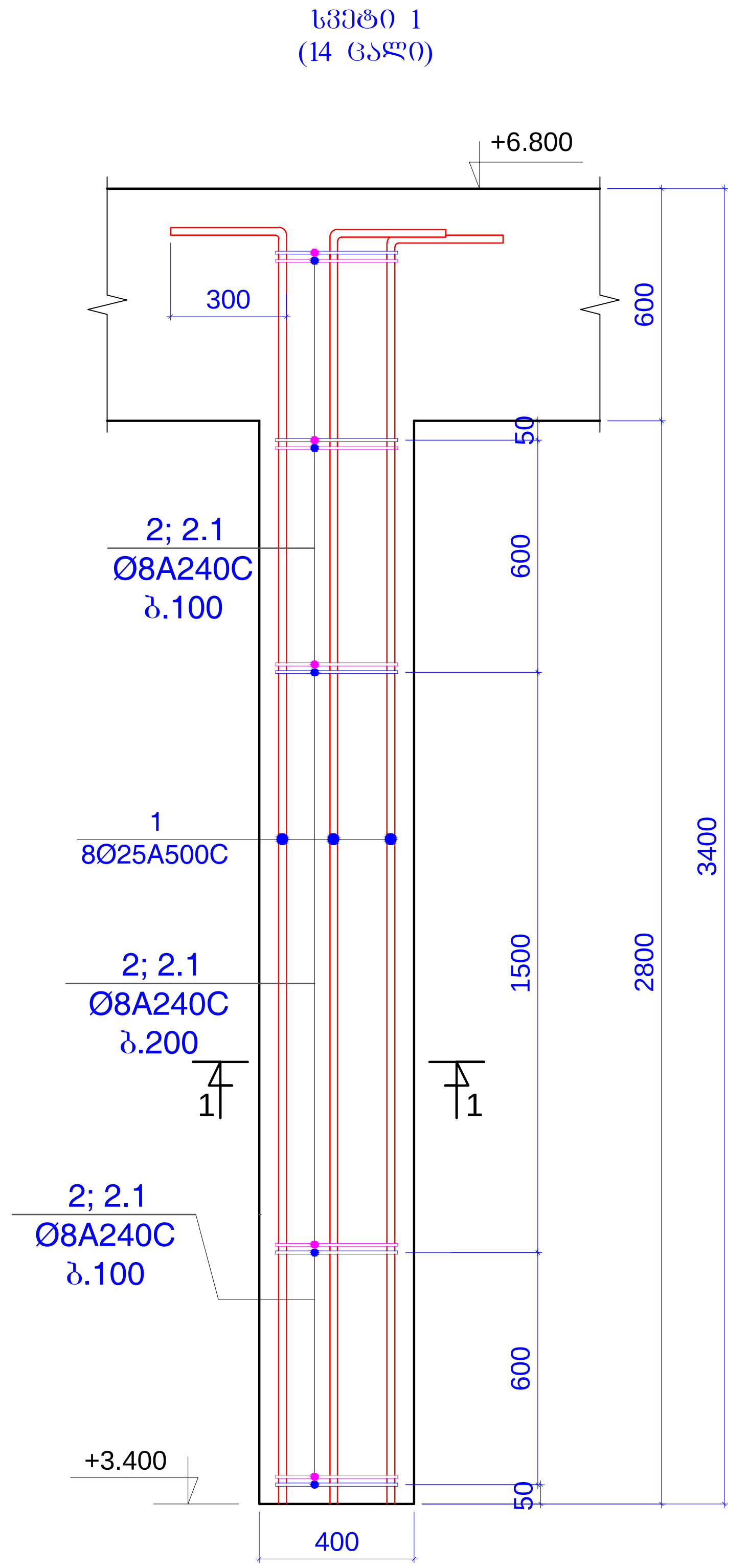

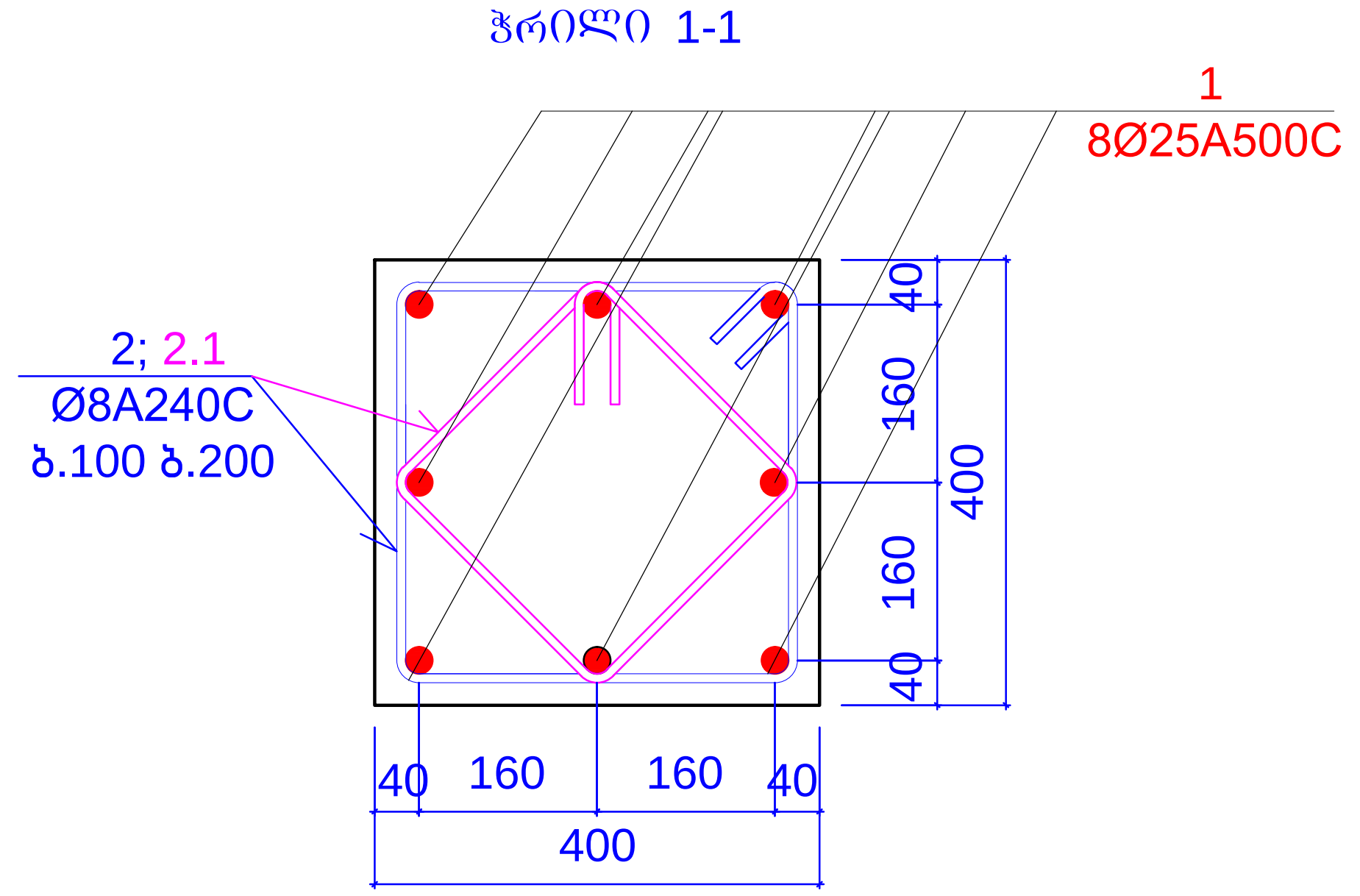

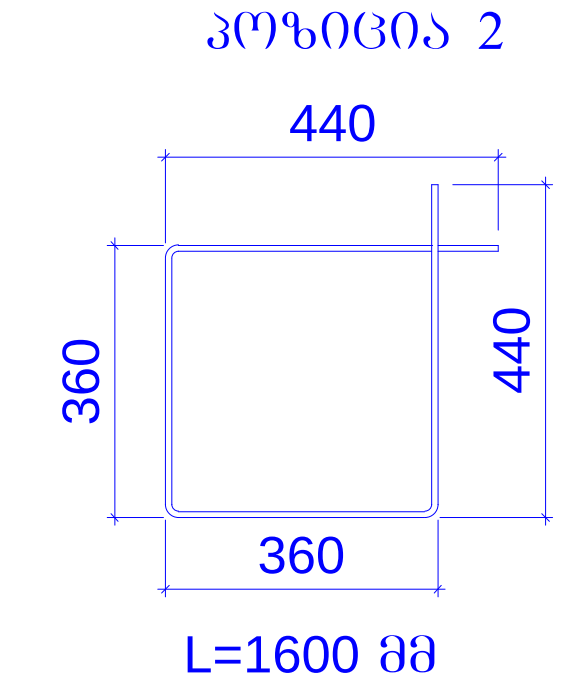

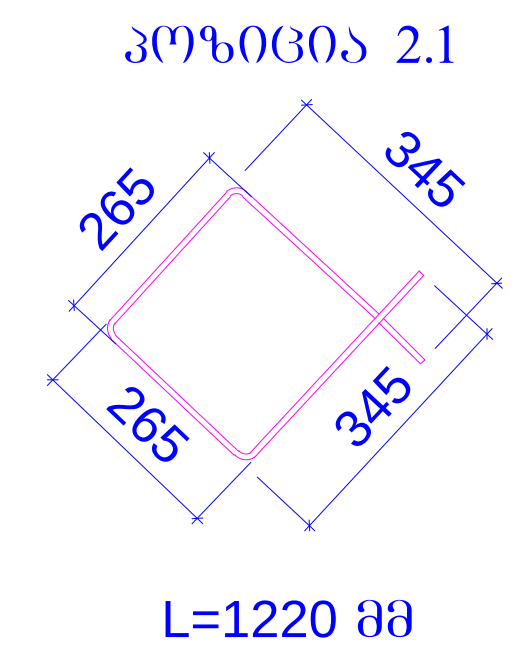

მასალები 14 ცალი სვეტისთვის

კონსტ. დასახელება	პოზ.№	არმატურის სპეციფიკაცია						არმატურის ამოკრება			ბეტონის მოც.მ³
		ესკიზი	Ø,მმ	კლასი	L,მმ	nxც	nxL ,მ	Ø,მმ	ΣnxL ,მ	Q კგ	
სვეტი 1 14 ცალი	1	დაიჭრას ადგილზე	25	A500c	3650	112	408.8	25A500c	408.8	1574.5	B30
	2	იხ.პოზიცია	8	A240c	1600	350	560	8A240c	987	389.3	6.27
	2.1	იხ.პოზიცია	8	A240c	1220	350	427				

შენიშვნები:
1. ძირითადი შენიშვნები იხილე პროექტის განმარტებით ბარათში.
2. სვეტების მარკირება იხილე გეგმაზე, იხ.ფ.კ-3-44

მისამართი:
ქ.თბილისში, ქეთევან წამებულის გამზირი.
(ს.კ. 01.17.13.037.024)

ობიექტი:
"მრავალფუნქციური კომპლექსი"

დამკვეთი:
შპს "საქართველო-ისრაელის ბიზნეს ჯგუფი"
ს/ნ: 206025692

სტადია:
მუშა პროექტი

ფურცლის დასახელება:
სვეტი 1
(+3.400 ნიშნულზე)

მასშტაბი: 1:20/1:10	ფორმატი: A3

თანამდებობა	სახელი.გვარი	ხელმოწერა
მთ.არქიტექტორი	გ.ქიტესაშვილი	
არქიტექტორი	გ.ჯანიაშვილი	
კონსტრუქტორი	ბ.ყობიაშვილი	ბ.ყობ

თარიღი	ფურცლის №	ფურც. რაოდ.
2025 წ	კ-3-45	---

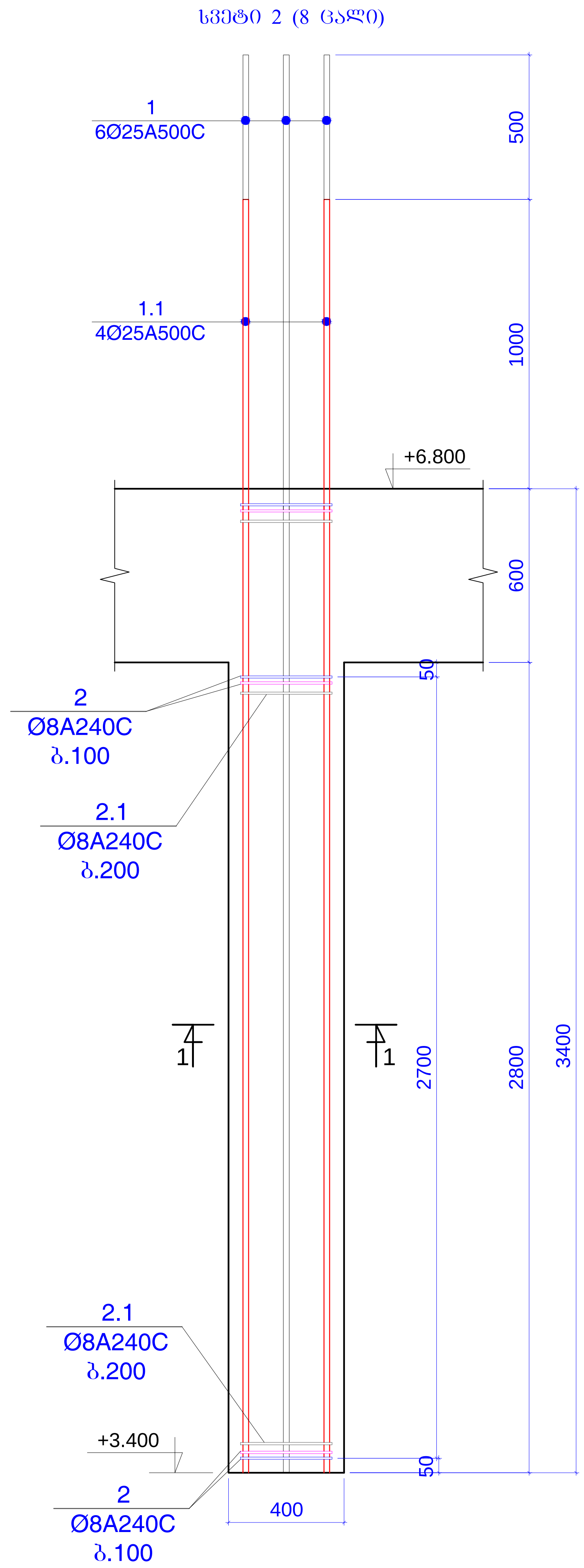

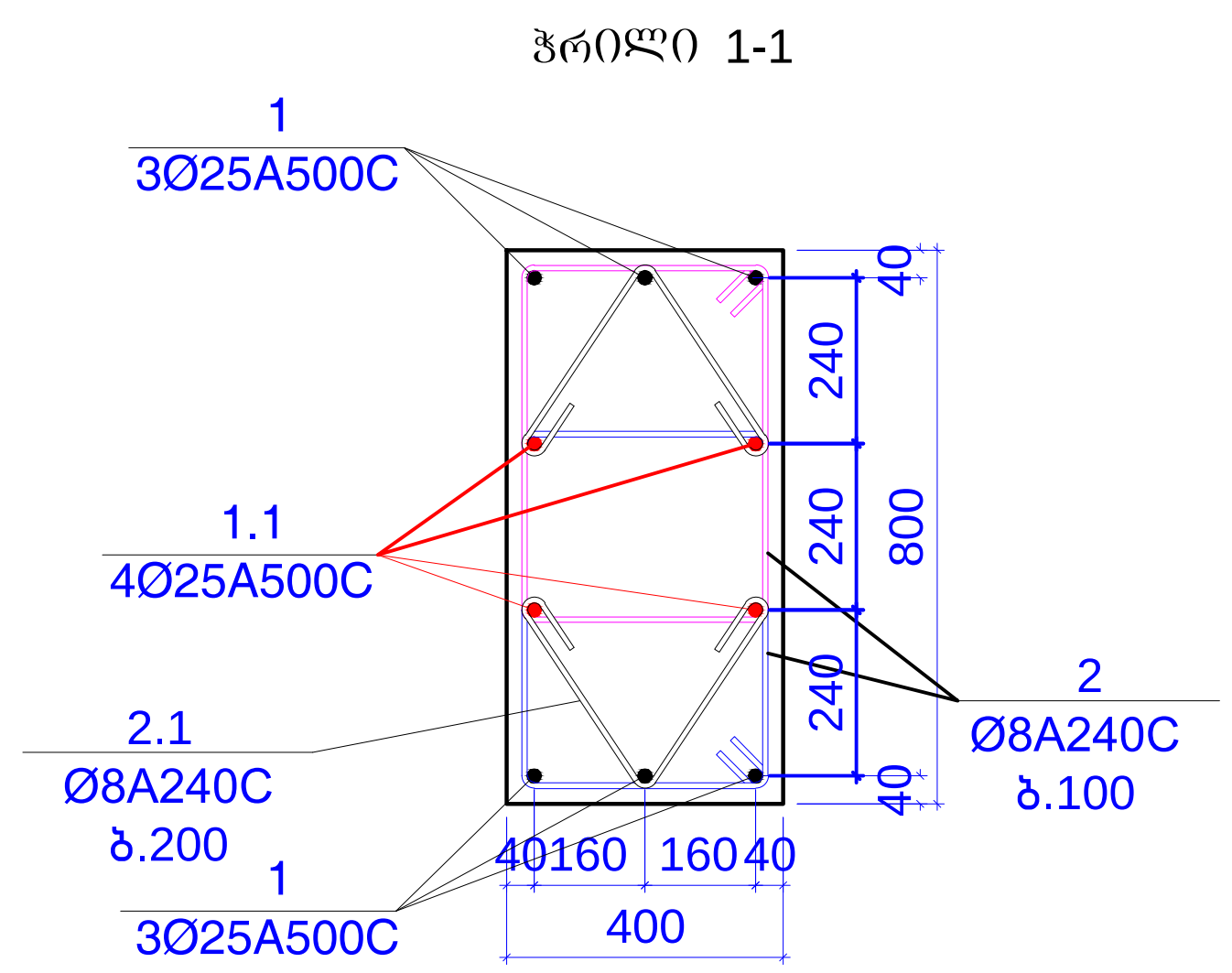

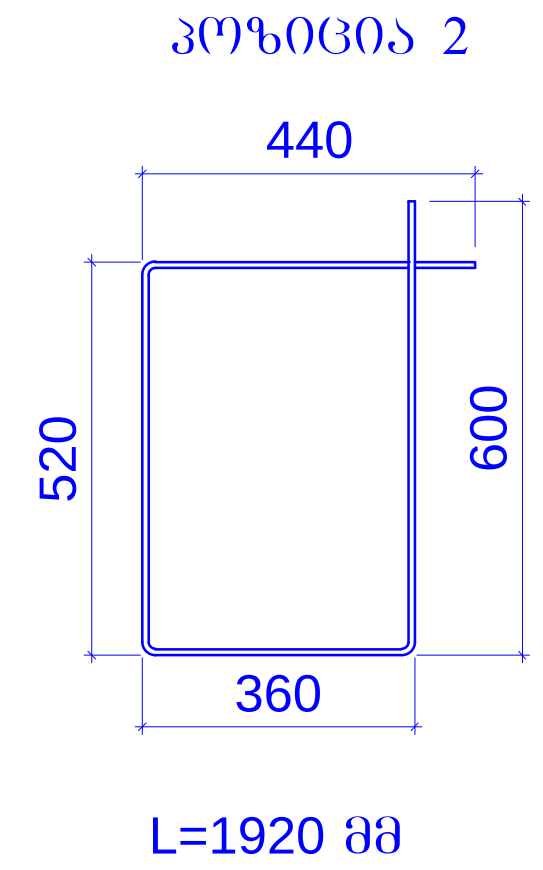

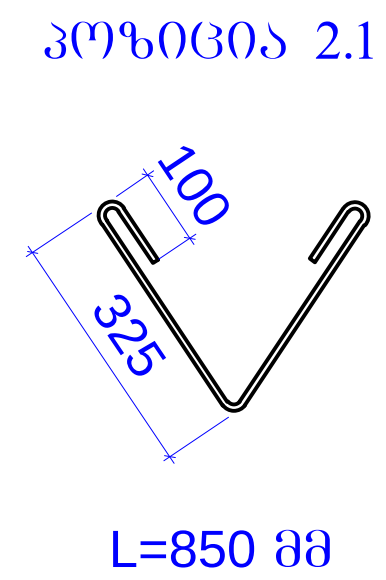

მასალები 8 ცალი სვეტისთვის

კონსტ. დასახელება	პოზ.№	არმატურის სპეციფიკაცია						არმატურის ამოკრება			ბეტონის მოც.მ³
		ესკიზი	Ø,მმ	კლასი	L,მმ	nxც	nxL ,მ	Ø,მმ	ΣnxL ,მ	Q კგ	
სვეტი 2 8 ცალი	1	დაიჭრას ადგილზე	25	A500c	4900	48	235.2	25A500c	376	1448.1	B30
	1.1	დაიჭრას ადგილზე	25	A500c	4400	32	140.8				7.17
	2	იხ.პოზიცია	8	A240c	1920	544	1044.5	8A240c	1275.68	503.1	
	3	იხ.პოზიცია	8	A240c	850	272	231.2				

შენიშვნები:
1. ძირითადი შენიშვნები იხილე პროექტის განმარტებით ბარათში.
2. სვეტების მარკირება იხილე გეგმაზე, იხ.ფ.კ-3-44

მისამართი:
ქ.თბილისში, ქეთევან წამებულის გამზირი.
(ს.კ. 01.17.13.037.024)

ობიექტი:
"მრავალფუნქციური კომპლექსი"

დამკვეთი:
შპს "საქართველო-ისრაელის ბიზნეს ჯგუფი"
ს/ნ: 206025692

სტადია:
მუშა პროექტი

ფურცლის დასახელება:
სვეტი 2
(+3.400 ნიშნულზე)

მასშტაბი: 1:20	ფორმატი: A3

თანამდებობა	სახელი.გვარი	ხელმოწერა
მთ.არქიტექტორი	გ.ქიტესაშვილი	
არქიტექტორი	გ.ჯანიაშვილი	
კონსტრუქტორი	ბ.ყობიაშვილი	ბ.ყობ

თარიღი	ფურცლის №	ფურც. რაოდ.
2025 წ	კ-3-46	---

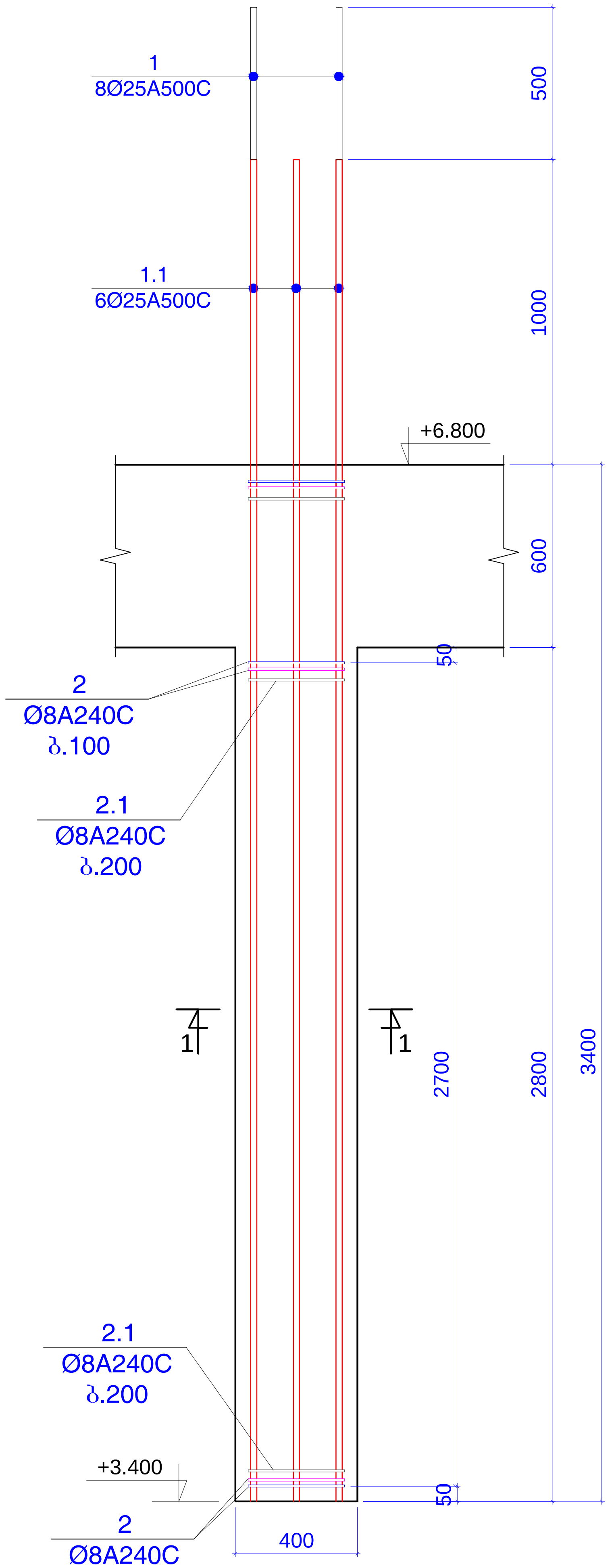

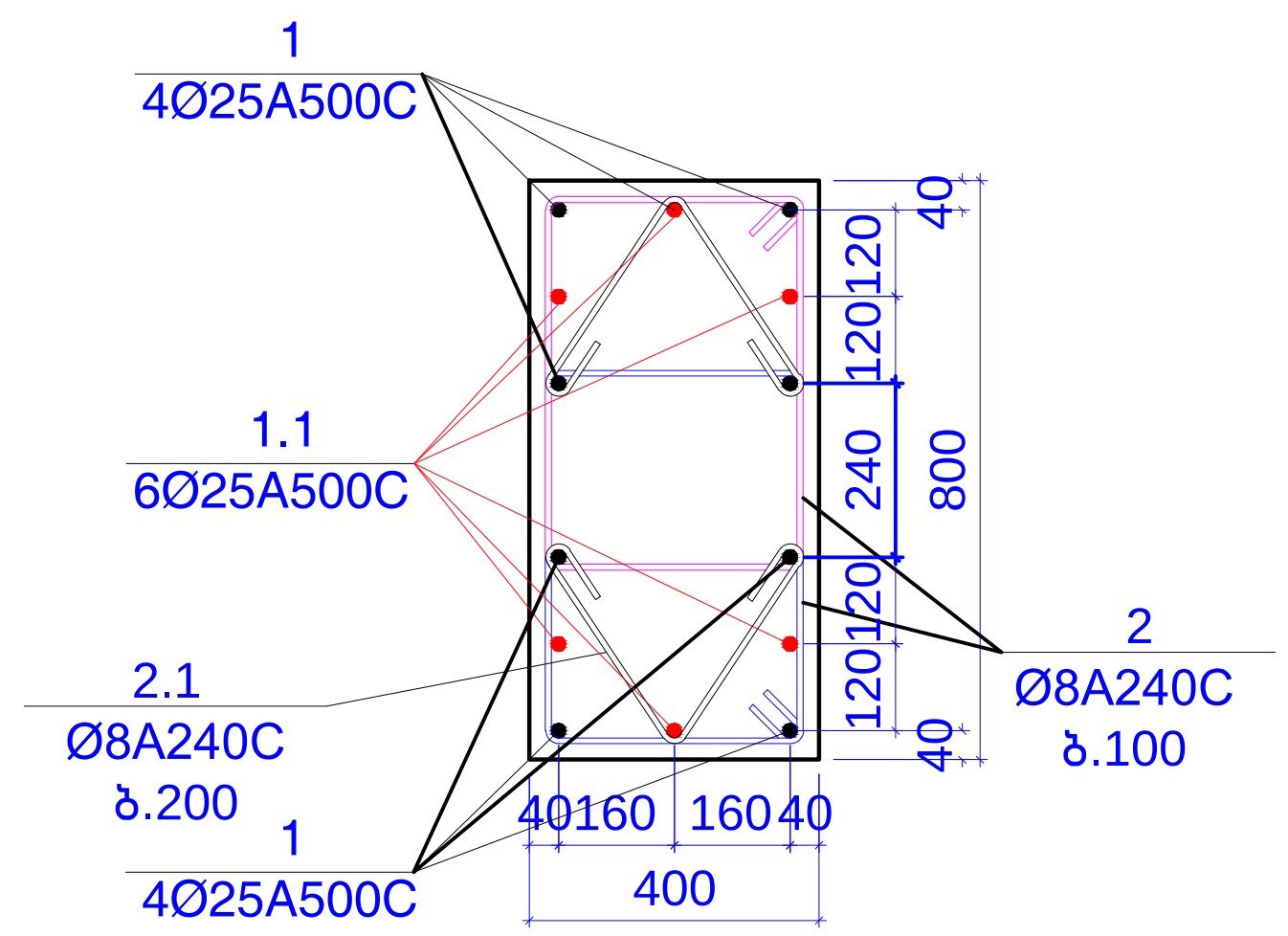

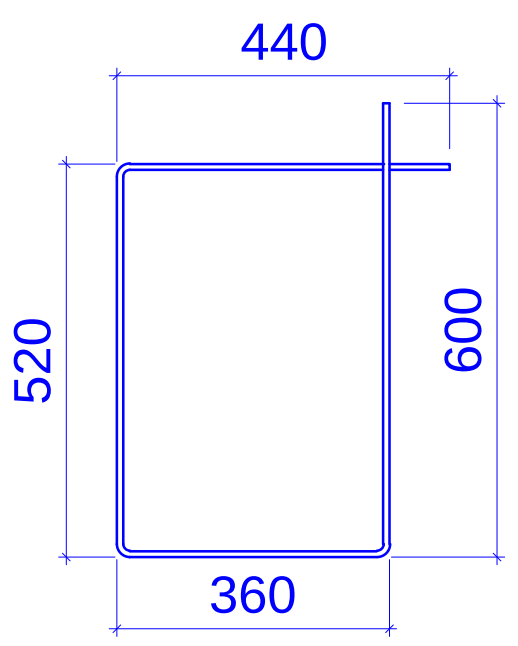

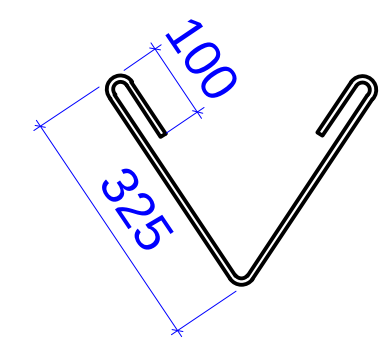

ᲨᲔᲜᲘᲨᲕᲜᲔᲑᲘ:
1. ᲫᲘᲠᲘᲗᲐᲓᲘ ᲨᲔᲜᲘᲨᲕᲜᲔᲑᲘ ᲘᲮᲘᲚᲔ ᲞᲠᲝᲔᲥᲢᲘᲡ ᲒᲐᲜᲛᲐᲠᲢᲔᲑᲘᲗ ᲑᲐᲠᲐᲗᲨᲘ.
2. ᲡᲕᲔᲢᲔᲑᲘᲡ ᲛᲐᲠᲙᲘᲠᲔᲑᲐ ᲘᲮᲘᲚᲔ ᲒᲔᲒᲛᲐᲖᲔ, ᲘᲮ.Ფ.Კ-3-44

ᲛᲐᲡᲐᲚᲔᲑᲘ 6 ᲪᲐᲚᲘ ᲡᲕᲔᲢᲘᲡᲗᲕᲘᲡ

კონსტ. დასახელება	პოზ.№	არმატურის სპეციფიკაცია						არმატურის ამოკრება			ბეტონის მოც.მ³
		ესკიზი	Ø,მმ	კლასი	L,მმ	nxც	nxL ,მ	Ø,მმ	ΣnxL ,მ	Q კგ	
სვეტი 3 6 ცალი	1	დაიჭრას ადგილზე	25	A500c	4900	48	235.2	25A500c	393.6	1515.9	B30
	1.1	დაიჭრას ადგილზე	25	A500c	4400	36	158.4				5.38
	2	იხ.პოზიცია	8	A240c	1920	408	783.36	8A240c	956.76	377.3	
	3	იხ.პოზიცია	8	A240c	850	204	173.4				

ᲛᲘᲡᲐᲛᲐᲠᲗᲘ:
Ქ.ᲗᲑᲘᲚᲘᲡᲨᲘ, ᲥᲔᲗᲔᲕᲐᲜ ᲬᲐᲛᲔᲑᲣᲚᲘᲡ ᲑᲐᲛᲖᲘᲠᲘ.
(Ს.Კ. 01.17.13.037.024)

ᲝᲑᲘᲔᲥᲢᲘ:
"ᲛᲠᲐᲕᲐᲚᲤᲣᲜᲥᲪᲘᲣᲠᲘ ᲙᲝᲛᲞᲚᲔᲥᲡᲘ"

ᲓᲐᲛᲙᲕᲔᲗᲘ:
ᲨᲞᲡ "ᲡᲐᲥᲐᲠᲗᲕᲔᲚᲝ-ᲘᲡᲠᲐᲔᲚᲘᲡ ᲑᲘᲖᲜᲔᲡ ᲯᲒᲣᲤᲘ"
Ს/Ნ: 206025692

ᲡᲢᲐᲓᲘᲐ:
ᲛᲣᲨᲐ ᲞᲠᲝᲔᲥᲢᲘ

ᲤᲣᲠᲪᲚᲘᲡ ᲓᲐᲡᲐᲮᲔᲚᲔᲑᲐ:
ᲡᲕᲔᲢᲘ 3
(+3.400 ᲜᲘᲨᲜᲣᲚᲖᲔ)

ᲛᲐᲡᲨᲢᲐᲑᲘ: 1:20 ᲤᲝᲠᲛᲐᲢᲘ: A3

ᲗᲐᲜᲐᲛᲓᲔᲑᲝᲑᲐ	ᲡᲐᲮᲔᲚᲘ.ᲒᲕᲐᲠᲘ	ᲮᲔᲚᲛᲝᲬᲔᲠᲐ
ᲛᲗ.ᲐᲠᲥᲘᲢᲔᲥᲢᲝᲠᲘ	Გ.ᲥᲘᲢᲔᲡᲐᲨᲕᲘᲚᲘ	
ᲐᲠᲥᲘᲢᲔᲥᲢᲝᲠᲘ	Გ.ᲯᲐᲜᲘᲐᲨᲕᲘᲚᲘ	
ᲙᲝᲜᲡᲢᲠᲣᲥᲢᲝᲠᲘ	Ბ.ᲧᲝᲑᲘᲐᲨᲕᲘᲚᲘ	

ᲗᲐᲠᲘᲦᲘ	ᲤᲣᲠᲪᲚᲘᲡ №	ᲤᲣᲠᲪ. ᲠᲐᲝᲓ.
2025 Წ	Კ-3-47	---

სვეტი 4
(17 ცალი)

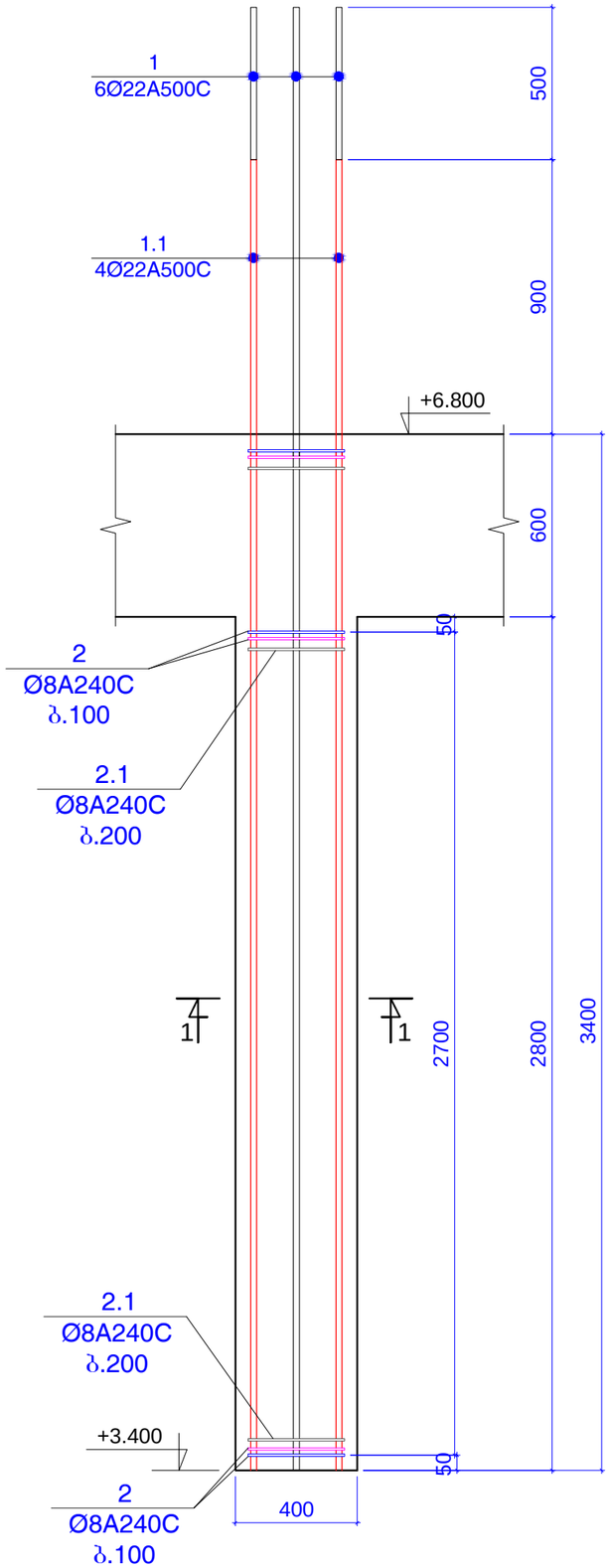

ჭრილი 1-1

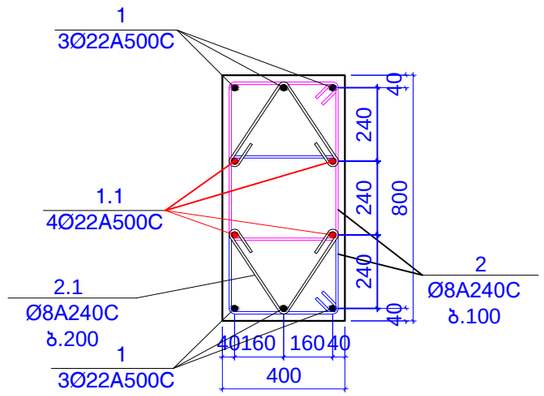

პოზიცია 2

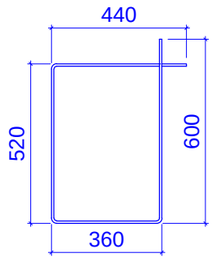

L=1920 მმ

პოზიცია 2.1

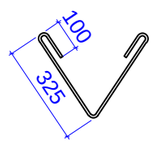

L=850 მმ

მასალები 17 ცალი სვეტისთვის

კონსტ. დასახელება	პოზ.№	არმატურის სპეციფიკაცია						არმატურის ამოკრება			ბეტონის მოც.მ³
		ესკიზი	Ø,მმ	კლასი	L,მმ	nxც	nxL ,მ	Ø,მმ	ΣnxL ,მ	Q კგ	
სვეტი 4 17 ცალი	1	დაიჭრას ადგილზე	22	A500c	4800	102	489.6	22A500c	782	2332.3	B30
	1.1	დაიჭრას ადგილზე	22	A500c	4300	68	292.4				
	2	იხ.პოზიცია	8	A240c	1920	1156	2219.5	8A240c	2710.82	1069.1	15.23
	3	იხ.პოზიცია	8	A240c	850	578	491.3				

შენიშვნები:
1. ძირითადი შენიშვნები იხილე პროექტის განმარტებით ბარათში.
2. სვეტების მარკირება იხილე ბეჭდაზე, იხ.შ.კ-3-44

მისამართი:
ქ.ბათუმში, ქეთევან წამებულის გამზირი. (ს.კ. 01.17.13.037.024)

ობიექტი:
"მრავალფუნქციური კომპლექსი"

დამკვეთი:
შპს "საქართველო-ისრაელის ბიზნეს ჯგუფი" ს/ნ: 206025692

სტადია:
მშპა პროექტი

ფურცლის დასახელება:
სვეტი 4
(+3.400 ნიშნულზე)

მასშტაბი: 1:20	ფორმატი: A3

თანამდებობა	სახელი,გვარი	ხელმოწერა
მთ.არქიტექტორი	გ.ქიტესაშვილი	
არქიტექტორი	გ.ჯანიაშვილი	
კონსტრუქტორი	ბ.ყოლიაშვილი	

თარიღი	ფურცლის №	ფურც. რაოდ.
2025 წ	კ-3-48	---

ჭრილი 1 - 1

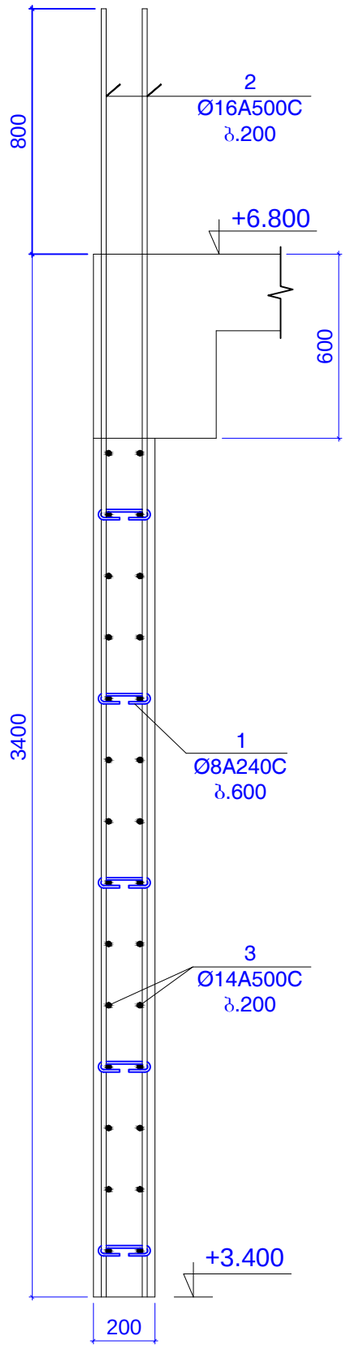

ჭრილი 2 - 2

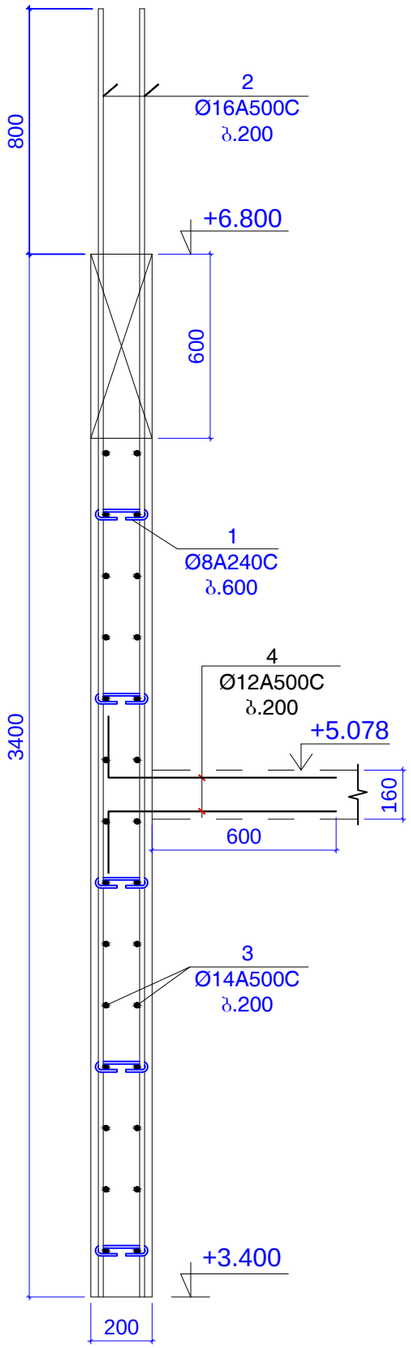

ჭრილი 3 - 3

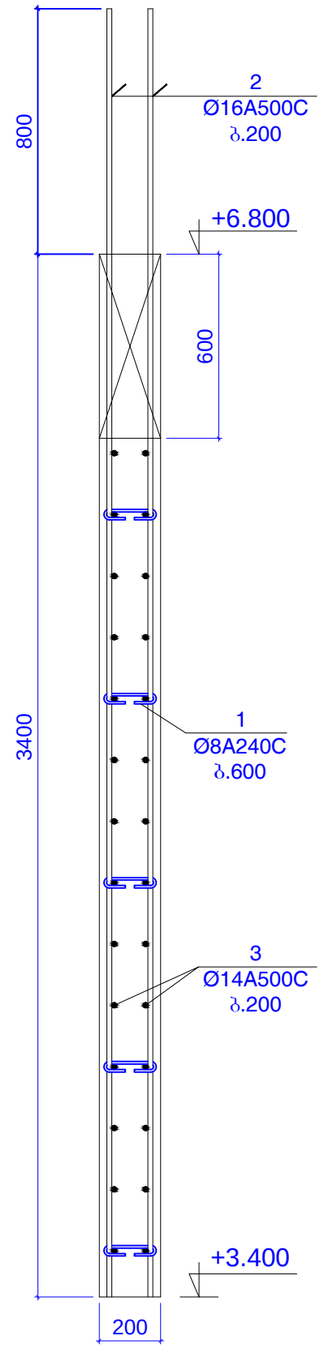

ჭრილი 4 - 4

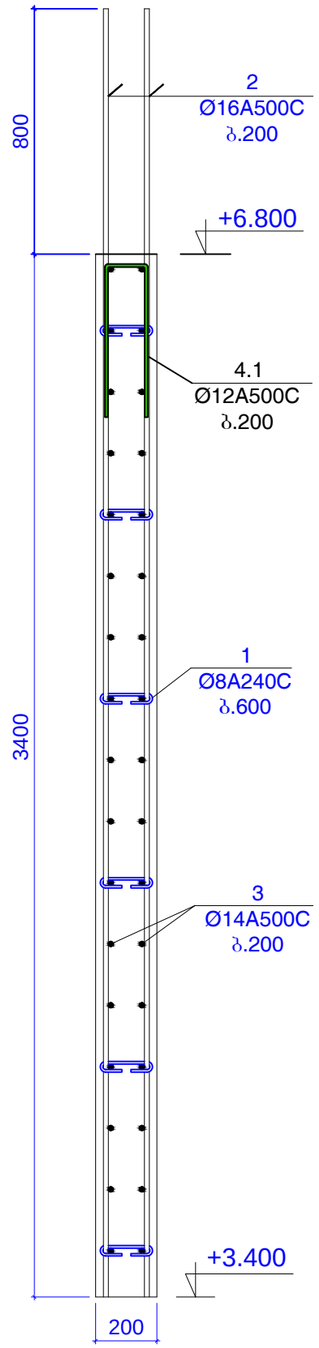

შენიშვნები:
1. ძირითადი შენიშვნები იხილე პროექტის განმარტებით ბარათში.
2. კედლის ჭრილების მარკირება იხილე გეგმაზე, იხ.ს.კ-3-44

მისამართი:	ქ.ბათუმში, ჟეთევან წამებულის გამზირი. (ს.კ. 01.17.13.037.024)
ობიექტი:	"მრავალფუნქციური კომპლექსი"
დამკვეთი:	შპს "საქართველო-ისრაელის ბიზნეს ჯგუფი" ს/ნ: 206025692
სტადია:	მუშა პროექტი
ფურცლის დასახელება:	კედლის ჭრილი 1-1 ... 4-4 (+3.400 ნიშნულზე)
მასშტაბი: 1:20	ფორმატი: A3

თანამდებობა	სახელი,გვარი	ხელმოწერა
მთ.არქიტექტორი	გ.ქიტესაშვილი	
არქიტექტორი	გ.ჯანიაშვილი	
კონსტრუქტორი	ბ.ყოლბაიშვილი	

თარიღი	ფურცლის №	ფურც. რაოდ.
2025 წ	კ-3-49	---

ჭრილი 5 - 5

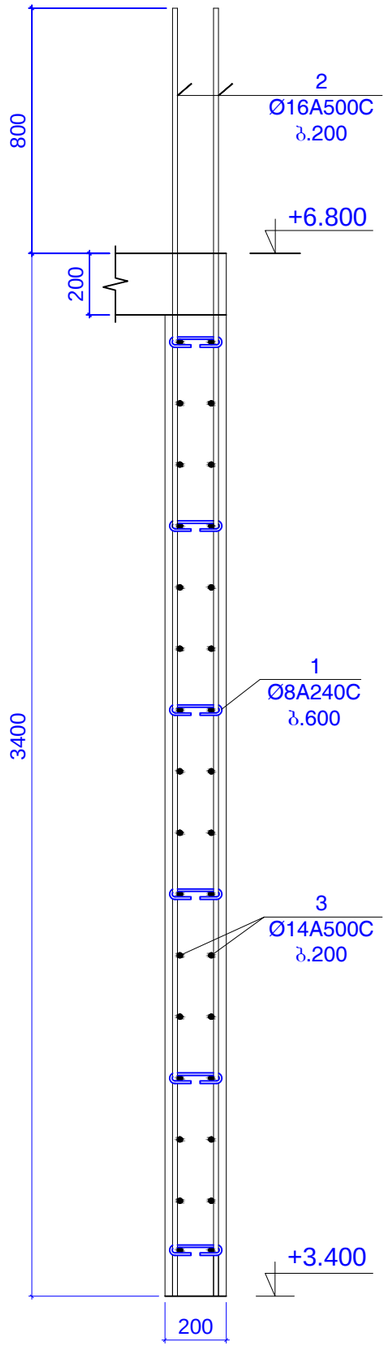

ჭრილი 6 - 6

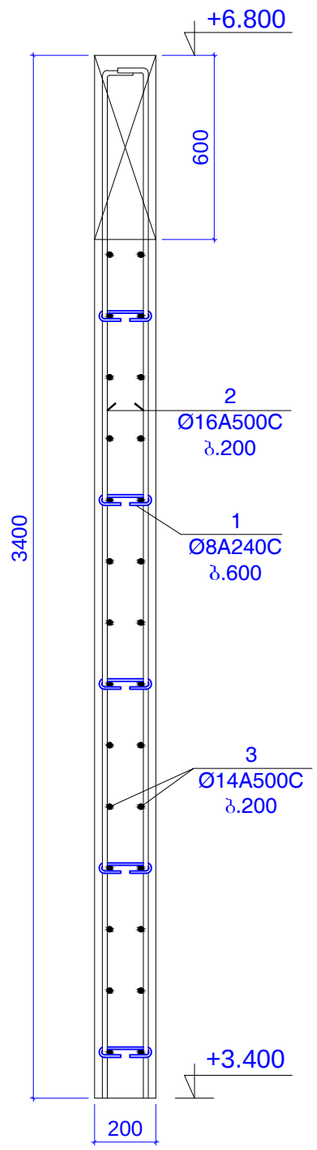

ჭრილი 7 - 7

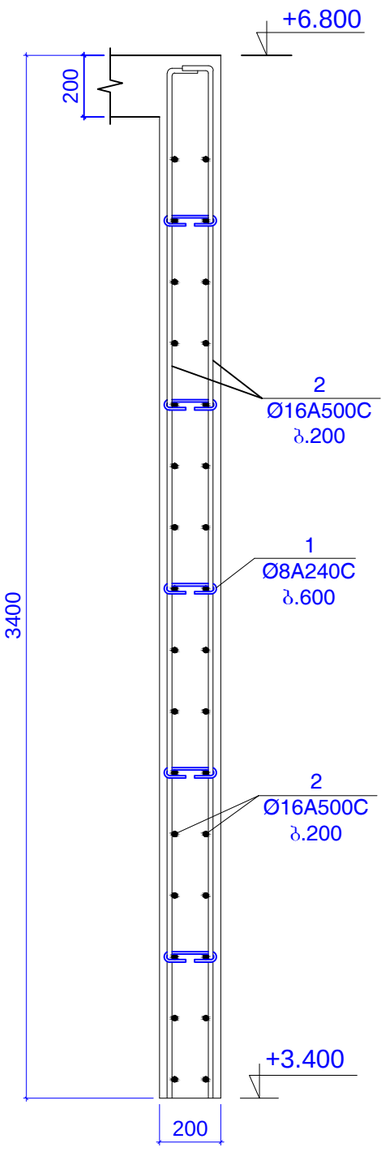

ჭრილი 8 - 8

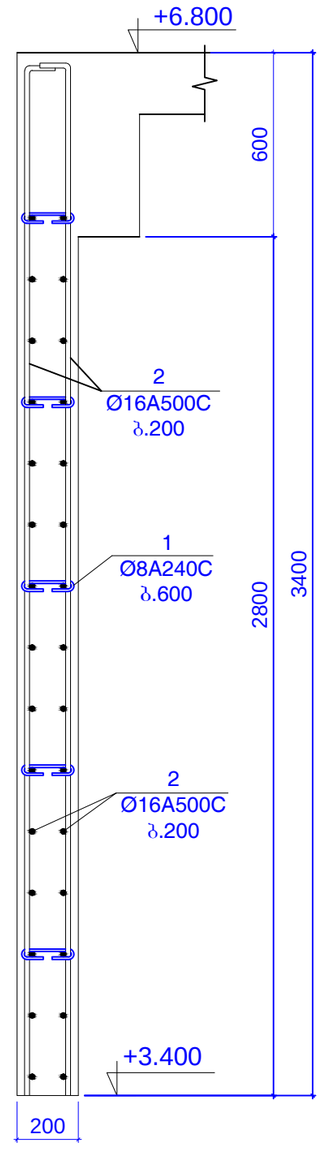

შენიშვნები:
1. ძირითადი შენიშვნები იხილე პროექტის განმარტებით ბარათში.
2. კედლის ჭრილების მარკირება იხილე ბეგმაზე, იხ.შ.კ-3-44

მისამართი:
ქ.თბილისში, ქეთევან წამებულის გამზირი.
(ს.კ. 01.17.13.037.024)

ობიექტი:
"მრავალფუნქციური კომპლექსი"

დამკვეთი:
შპს "სამგორველო-ისრაელის ბიზნეს ჯგუფი"
ს/ნ: 206025692

სტადია:
შშა პროექტი

ნახაზის დასახელება:
კედლის ჭრილი 5-5 ... 8-8
(+3.400 ნიშნულზე)

მასშტაბი: 1:20	ფორმატი: A3

თანამდებობა	სახელი,გვარი	ხელმოწერა
მთ.არქიტექტორი	გ.ქიტესაშვილი	
არქიტექტორი	გ.ჯანიაშვილი	
კონსტრუქტორი	გ.ქოლბაიაშვილი	

თარიღი	ნახაზის №	ნახაზ. რაოდ.
2025 წ	კ-3-50	---

კედლის დაბოლოების დეტალი 1

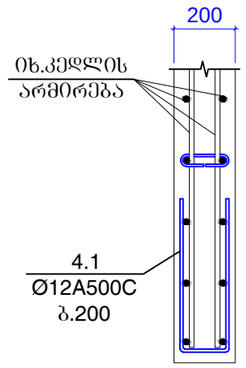

კედლების შეერთების დეტალი 2

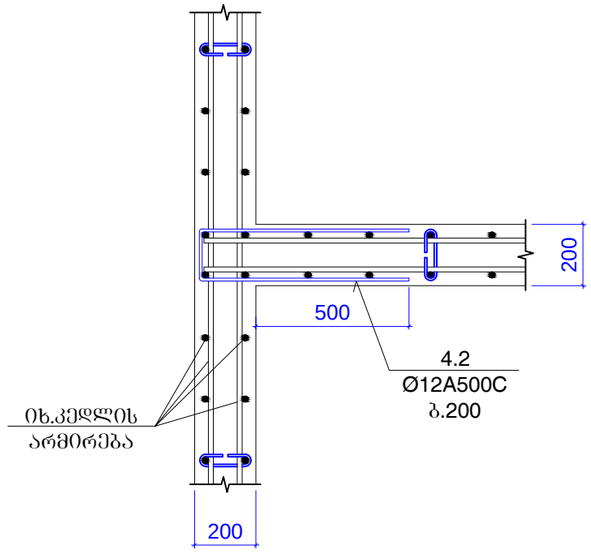

კედლების შეერთების დეტალი 3

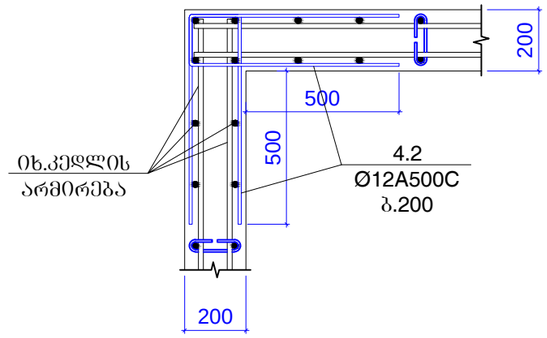

პოზიცია 1

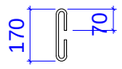

L=310 მმ

პოზ 4

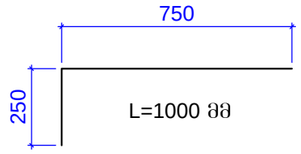

L=1000 მმ

პოზ 4.1

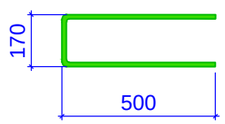

L=1170 მმ

პოზ 4.2

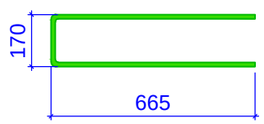

L=1500 მმ

კონსტ.დ ასახელე ბა	პოზ.№	არმატურის სპეციფიკაცია						არმატურის ამოკრება			ბეტონის მოც.მ³
		ესკიზი	Ø,მმ	კლასი	L,მმ	nxც	nxL ,მ	Ø,მმ	ΣnxL ,მ	Q კგ	
რ/ბ კედელი	1	იხ.პოზიცია	8	A240c	310	450	139.5	8A240c	139.5	55.0	B30
	2	დაიჭრას ადგილზე	16	A500c	2400000		2400	16A500c	2400.0	3786.1	26.5
	3	დაიჭრას ადგილზე	14	A500c	1500000		1500	14A500c	1500.0	1811.7	
	4	იხ.პოზიცია	12	A500c	1000	52	52	12A500c	345.7	306.8	
	4.1	იხ.პოზიცია	12	A500c	1170	110	128.7				
	4.2	იხ.პოზიცია	12	A500c	1500	110	165				

შენიშვნები:
1. ძირითადი შენიშვნები იხილე პროექტის განმარტებით ბარათში.
2. კედლის ჭრილების მარკირება იხილე ბეჭდაზე, იხ.შ.კ-3-44

მისამართი:
ქ.თბილისში, ჭითევანი წამებულის გამზირი. (ს.კ. 01.17.13.037.024)

ობიექტი:
"მრავალფუნქციური კომპლექსი"

დამკვეთი:
შპს "საქართველო-ისრაელის ბიზნეს ჯგუფი"
ს/ნ: 206025692

სტადია: მუშა პროექტი

ნაწილის დასახელება:
კედლის შეერთების და დაბოლოების დეტალები; მასალის ხარჯი კედლებზე; (+3.400 ნიშნულზე)

მასშტაბი: 1:20	ფორმატი: A3

თანამდებობა	სახელი,გვარი	ხელმოწერა
მთ.არქიტექტორი	გ.ქიტესაშვილი	
არქიტექტორი	გ.ჯანიაშვილი	
კონსტრუქტორი	გ.ყიფიანი	

თარიღი	ნახაზის №	ნახაზ. რაოდ.
2025 წ	კ-3-51	---

სვეტების მარკირების გეგმა +6.800 ნიშნულზე;
რ.ბ კედლების არმირების ჭრილების დატანა;

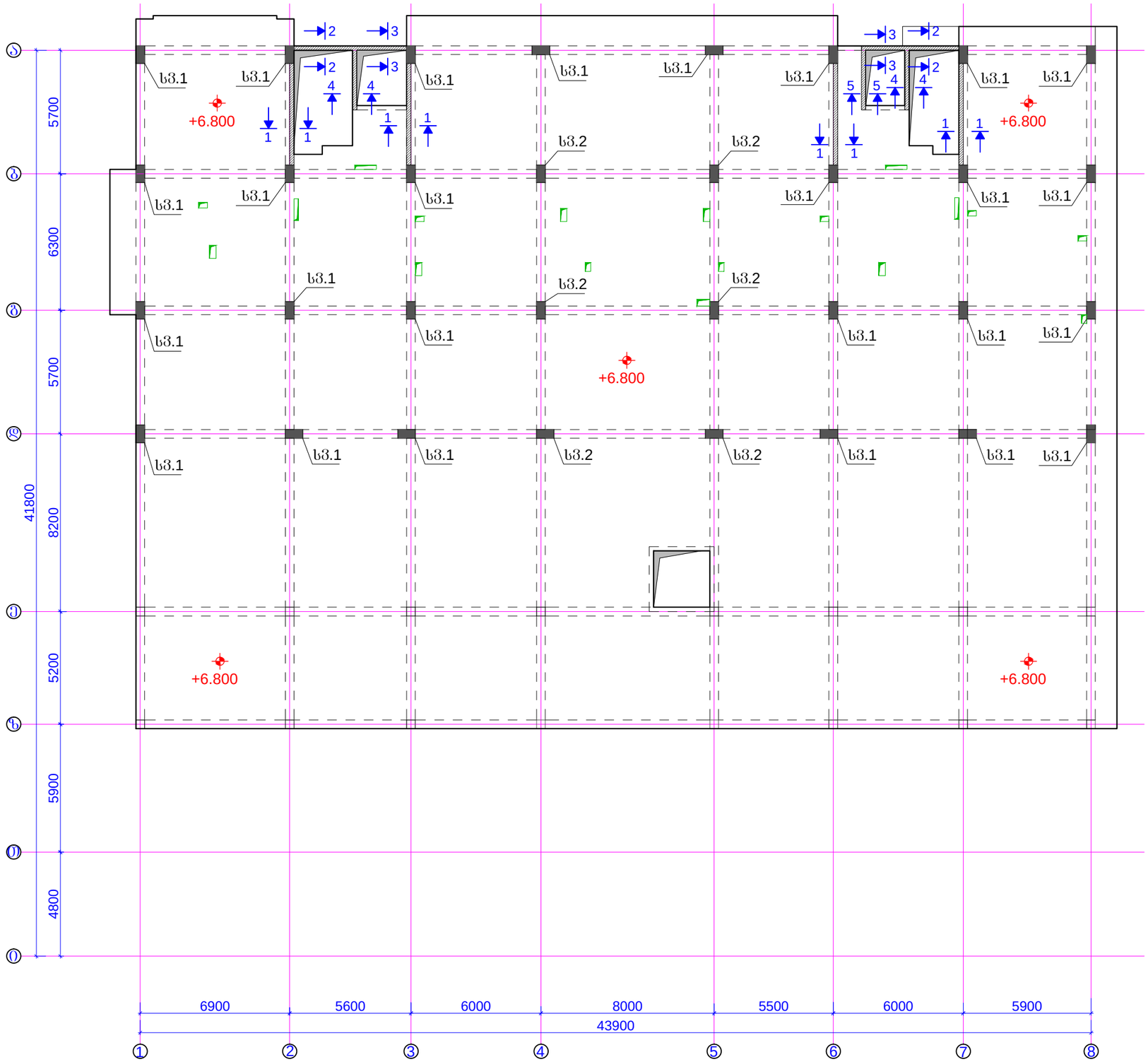

შენიშვნები:
1. ძირითადი შენიშვნები იხილე პროექტის განმარტებით ბარათში.
2. სვეტი 1, სვეტი 2 იხ.შ.კ-3-53, შ.კ-3-54.
3. კედლის არმირების ჭრილები 1-1 ... 5-5 იხ.შ.კ-3-55.

მისამართი:
ქ.თბილისში, ჭითევან წამებულის გამზირი.
(ს.კ. 01.17.13.037.024)

ობიექტი:
"მრავალფუნქციური კომპლექსი"

დამკვეთი:
შპს "საქართველო-ისრაელის ბიზნეს ჯგუფი"
ს/ნ: 206025692

სტადია:
მუშა პროექტი

ნახაზის დასახელება:
სვეტების მარკირების გეგმა +6.800 ნიშნულზე;
რ.ბ კედლების არმირების ჭრილების დატანა;

მასშტაბი: 1:200	ფორმატი: A3

თანამდებობა	სახელი,გვარი	ხელმოწერა
მთ.არქიტექტორი	გ.ქიტესაშვილი	
არქიტექტორი	გ.ჯანიაშვილი	
კონსტრუქტორი	გ.ქოლბაიაშვილი	

თარიღი	ნახაზის №	ნახაზ. რაოდ.
2025 წ	კ-3-52	---

სვეტი 1
(26 ცალი)

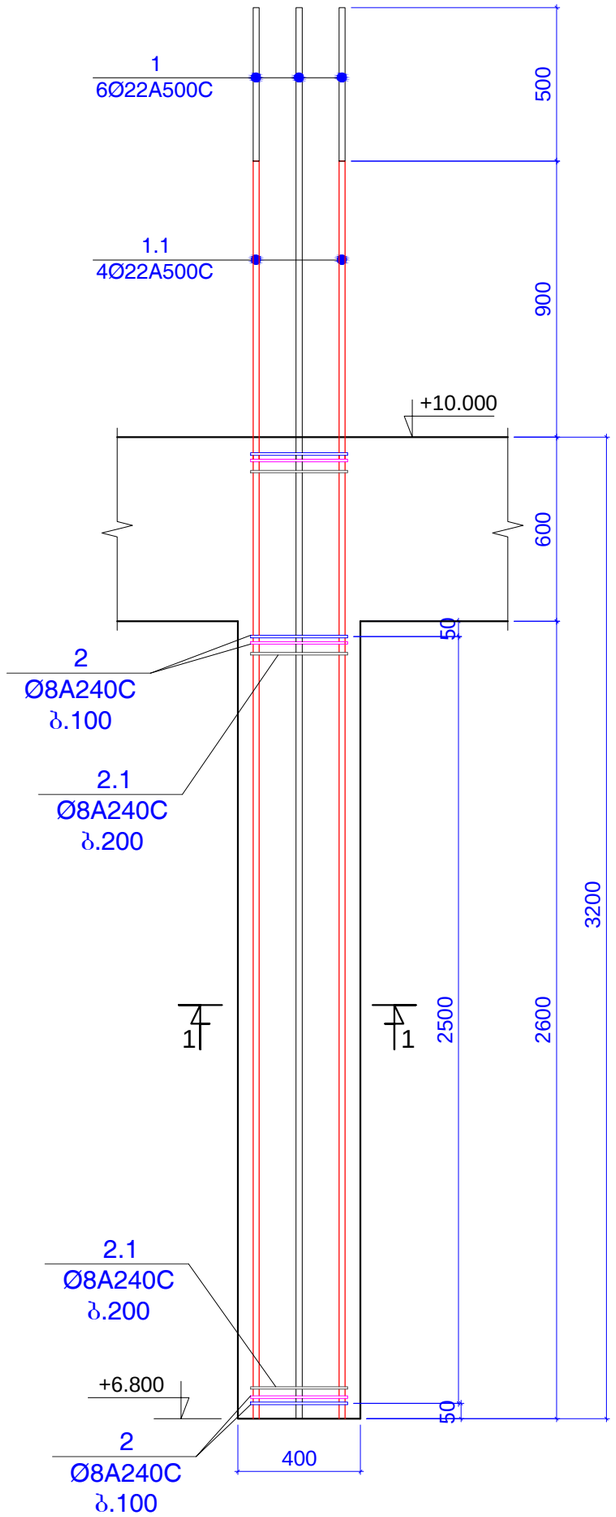

ჭრილი 1-1

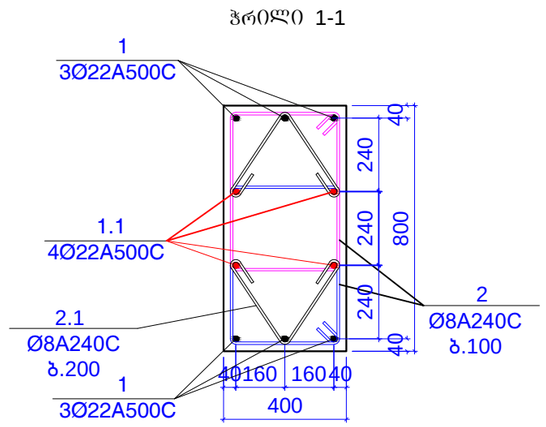

პოზიცია 2

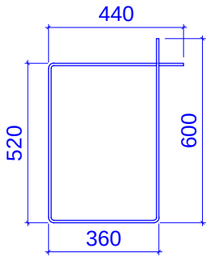

L=1920 მმ

პოზიცია 2.1

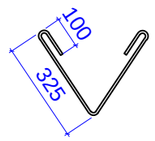

L=850 მმ

მასალები 26 ცალი სვეტისთვის

კონსტ. დასახელება	პოზ.№	არმატურის სპეციფიკაცია						არმატურის ამოკრება			ბეტონის მოც.მ³
		ესკიზი	Ø,მმ	კლასი	L,მმ	nxც	nxL ,მ	Ø,მმ	ΣnxL ,მ	Q კგ	
სვეტი 1 26 ცალი	1	დაიჭრას ადგილზე	22	A500c	4600	156	717,6	22A500c	1144	3412,0	B30
	1,1	დაიჭრას ადგილზე	22	A500c	4100	104	426,4				21,63
	2	იხ.პოზიცია	8	A240c	1920	1560	2995,2	8A240c	3658,2	1442,7	
	3	იხ.პოზიცია	8	A240c	850	780	663				

შენიშვნები:
1. ძირითადი შენიშვნები იხილე პროექტის განმარტებით ბარათში.
2. სვეტების მარკირება იხილე გეგმაზე, იხ.შ.კ-3-52

მისამართი:
ქ.თბილისში, ქეთევან წამებულის გამზირი.
(ს.კ. 01.17.13.037.024)

ობიექტი:
"მრავალფუნქციური კომპლექსი"

დამკვეთი:
შპს "საქართველო-ისრაელის ბიზნეს ჯგუფი"
ს/ნ: 206025692

სტადია:
მუშა პროექტი

ფურცლის დასახელება:
სვეტი 1
(+6.800 ნიშნულზე)

მასშტაბი: 1:20	ფორმატი: A3

თანამდებობა	სახელი,გვარი	ხელმოწერა
მთ.არქიტექტორი	გ.ქიტესაშვილი	
არქიტექტორი	გ.ჯანიაშვილი	
კონსტრუქტორი	გ.ჭოგიაშვილი	

თარიღი	ფურცლის №	ფურც. რაოდ.
2025 წ	კ-3-53	---

სვეტი 2
(6 ცალი)

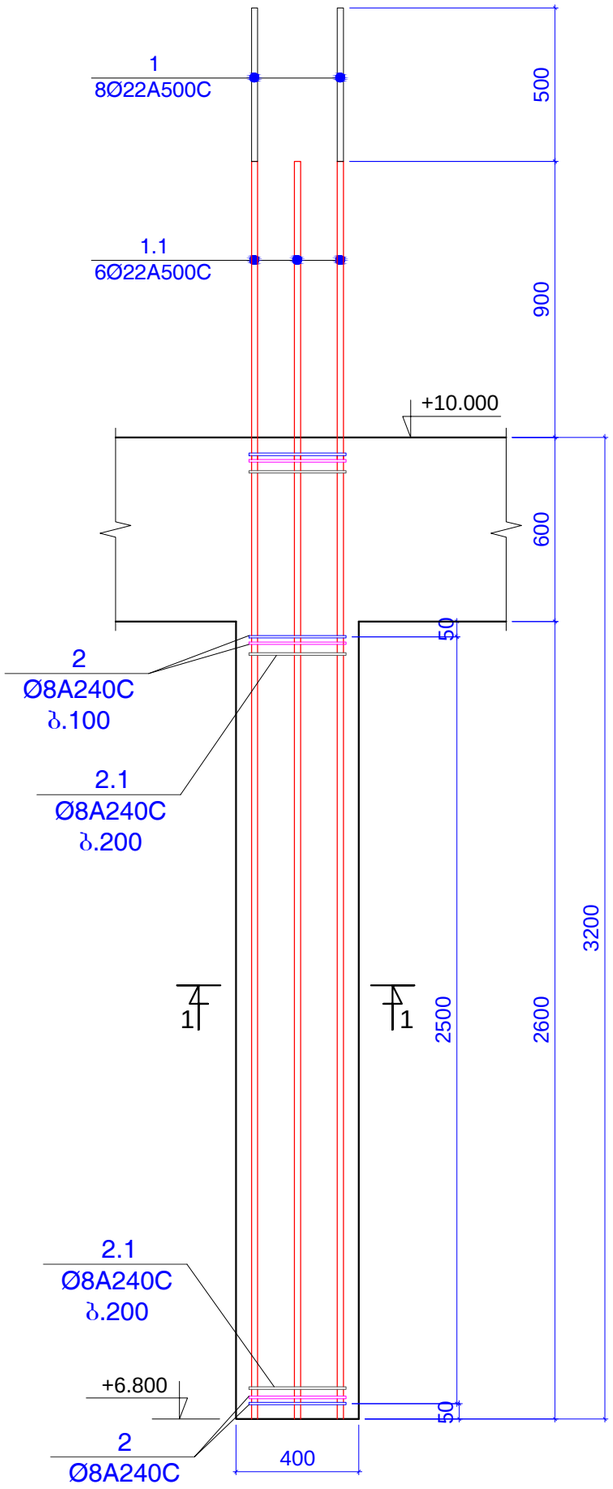

შენიშვნები:
1. ძირითადი შენიშვნები იხილე პროექტის განმარტებით ბარათში.
2. სვეტების მარკირება იხილე ბეგმაზე, იხ.ს.კ-3-52

ჭრილი 1-1

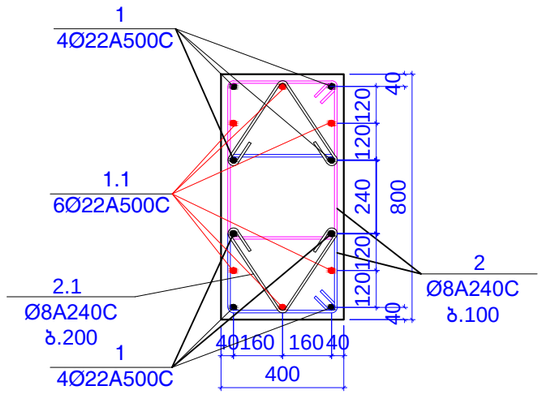

პოზიცია 2

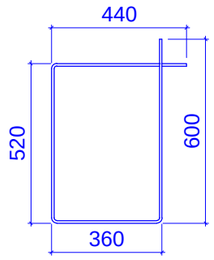

L=1920 მმ

პოზიცია 2.1

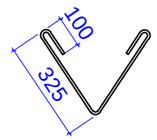

L=850 მმ

მასალები 6 ცალი სვეტისთვის

კონსტ. დასახელება	პოზ.№	არმატურის სპეციფიკაცია						არმატურის ამოკრება			ბეტონის მოც.მ³
		ესკიზი	Ø,მმ	კლასი	L,მმ	nxც	nxL ,მ	Ø,მმ	ΣnxL ,მ	Q კგ	
სვეტი 2 6 ცალი	1	დაიჭრას ადგილზე	22	A500c	4600	48	220,8	22A500c	368,4	1098,8	B30
	1,1	დაიჭრას ადგილზე	22	A500c	4100	36	147,6				4,99
	2	იხ.პოზიცია	8	A240c	1920	360	691,2	8A240c	844,2	332,9	
	3	იხ.პოზიცია	8	A240c	850	180	153				

მისამართი:
ქ.ობილისში, ჭემეჭან წაფლაშულის გამზირი.
(ს.კ. 01.17.13.037.024)

ობიექტი:
"მრავალფუნქციური კომპლექსი"

დამკვეთი:
შპს "საქართველო-ისრაელის ბიზნეს ჯგუფი"
ს/ნ: 206025692

სტადია:
მუშა პროექტი

ნახატის დასახელება:
სვეტი 2
(+6.800 ნიშნულზე)

მასშტაბი: 1:20	ფორმატი: A3

თანამდებობა	სახელი,გვარი	ხელმოწერა
მთ.არქიტექტორი	გ.ქიტესაშვილი	
არქიტექტორი	გ.ჯანაშვილი	
კონსტრუქტორი	გ.ქობიაშვილი	

თარიღი	ნახატის №	ნახატ. რაოდ.
2025 წ	კ-3-54	---

ჭრილი 1 - 1

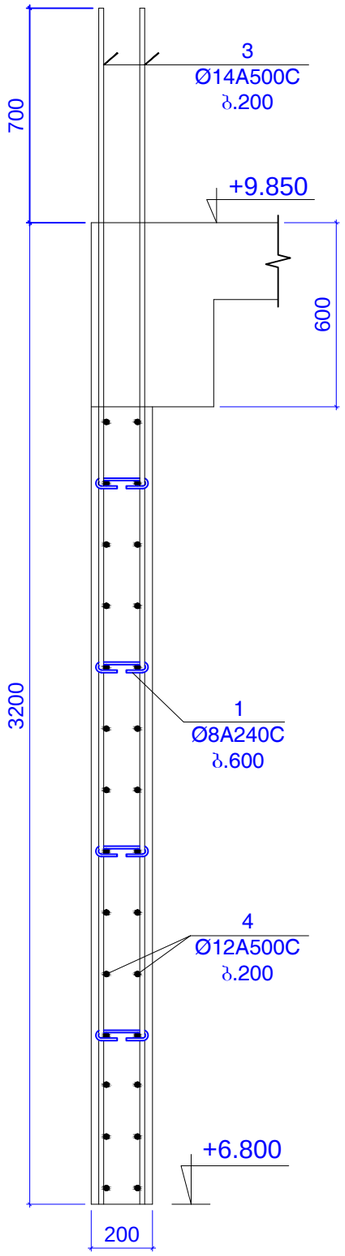

ჭრილი 2 - 2

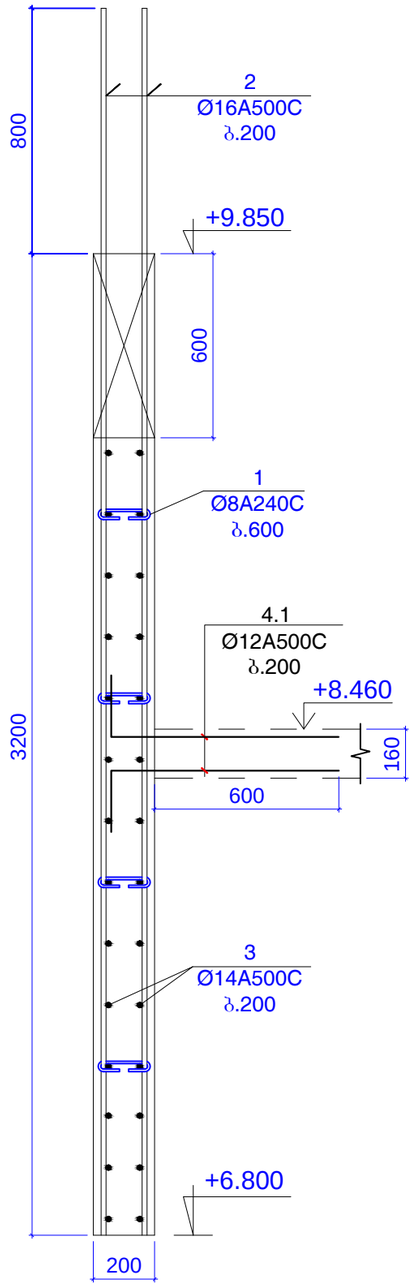

ჭრილი 3 - 3

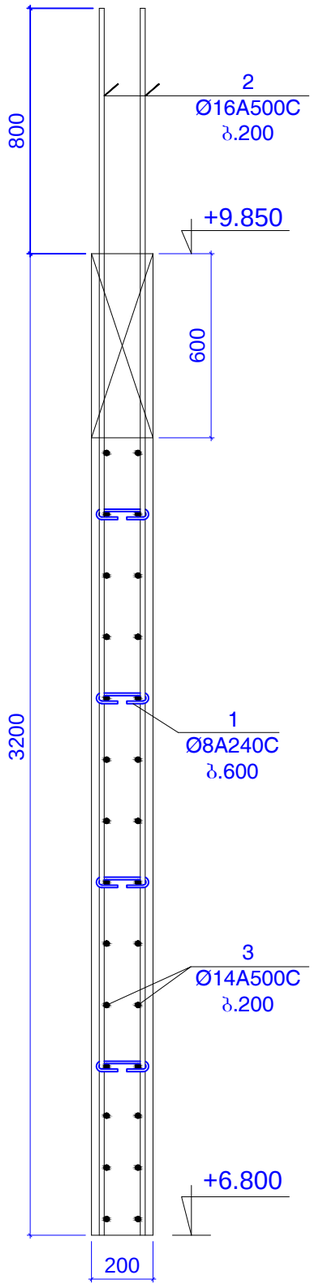

ჭრილი 4 - 4

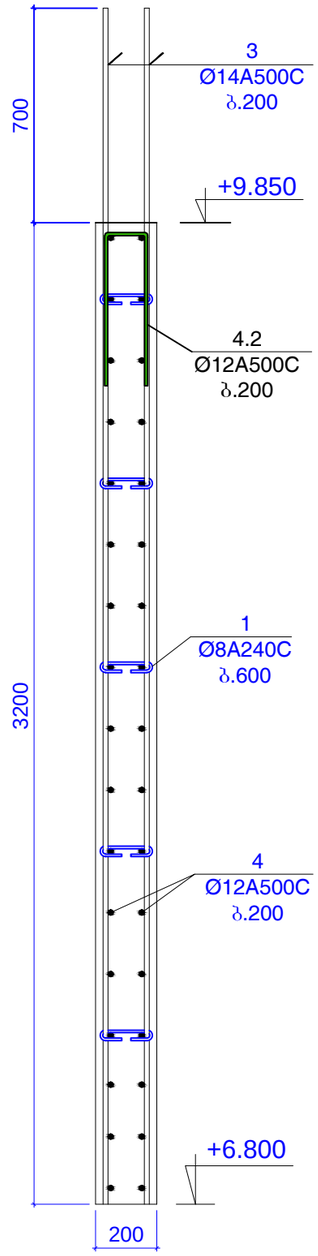

ჭრილი 5 - 5

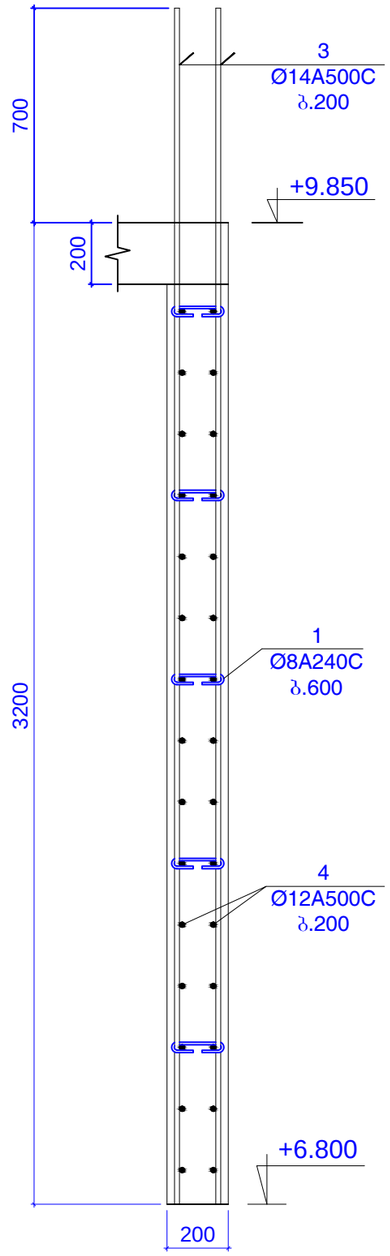

შენიშვნები:
1. ძირითადი შენიშვნები იხილე პროექტის განმარტებით ბარათში.
2. კედლის ჭრილების მარკირება იხილე გეგმაზე, იხ.შ.კ-3-52

მისამართი:
ქ.თბილისში, ქეთევან წამებულის გამზირი.
(ს.კ. 01.17.13.037.024)

ობიექტი:
"მრავალფუნქციური კომპლექსი"

დამკვეთი:
შპს "საქართველო-ისრაელის ბიზნეს ჯგუფი"
ს/ნ: 206025692

სტადია:
მშშა პროექტი

ფურცლის დასახელება:
კედლის ჭრილი 1-1 ... 5-5
(+6.800 ნიშნულზე)

მასშტაბი: 1:20	ფორმატი: A3

ოანაშლებობა	სახელი,გვარი	ხელმოწერა
მთ.არქიტექტორი	გ.ქიტესაშვილი	
არქიტექტორი	გ.ჯანიაშვილი	
კონსტრუქტორი	გ.ყოლიაშვილი	

თარიღი	ფურცლის №	ფურც. რაოდ.
2025 წ	კ-3-55	---

კედლის დაბოლოების დეტალი 1

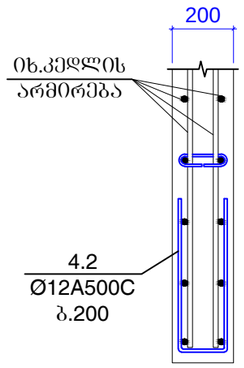

კედლების შეერთების დეტალი 2

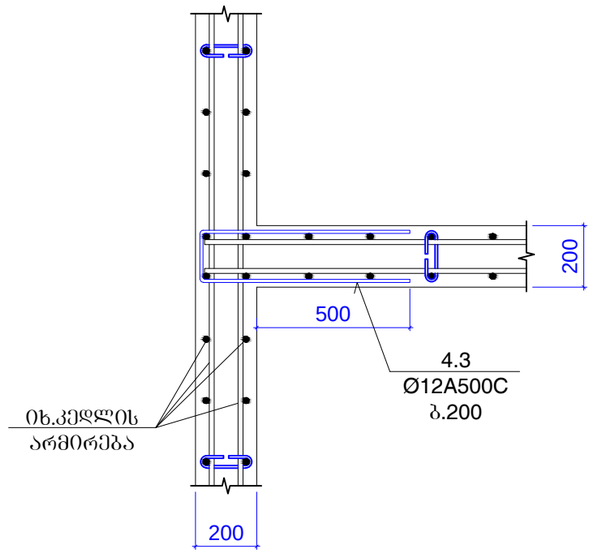

კედლების შეერთების დეტალი 3

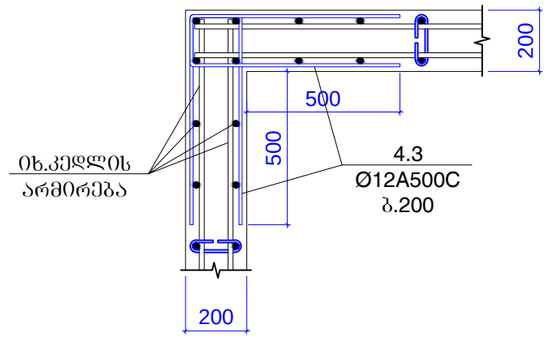

პოზიცია 1

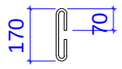

L=310 მმ

პოზ 4

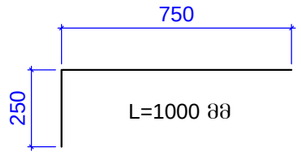

L=1000 მმ

პოზ 4.2

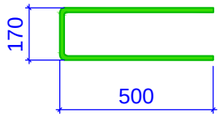

L=1170 მმ

პოზ 4.3



L=1500 მმ

კონსტ.დასახელება	პოზ.№	არმატურის სპეციფიკაცია						არმატურის ამოკრება			ბეტონის მოც.მ³
		ესკიზი	Ø,მმ	კლასი	L,მმ	nxც	nxL ,მ	Ø,მმ	ΣnxL ,მ	Q კგ	
რ.ბ კედელი	1	იხ.პოზიცია	8	A240c	310	310	96.1	8A240c	96.1	37.9	B30
	2	დაიჭრას ადგილზე	16	A500c	400000		400	16A500c	400.0	631.0	19
	3	დაიჭრას ადგილზე	14	A500c	1500000		1500	14A500c	1500.0	1811.7	
	4	დაიჭრას ადგილზე	12	A500c	1000000		1000	12A500c	1217.8	1080.6	
	4.1	იხ.პოზიცია	12	A500c	1000	52	52				
	4.2	იხ.პოზიცია	12	A500c	1170	75	87.75				
	4.3	იხ.პოზიცია	12	A500c	1500	52	78				
									ჯამი	3561.2	

შენიშვნები:
1. ძირითადი შენიშვნები იხილე პროექტის განმარტებით ბარათში.
2. კედლის ჭრილების მარკირება იხილე ბეჭდაზე, იხ.შ.კ-3-52

მისამართი:
ქ.თბილისში, ჭითევან წამებულის გამზირი. (ს.კ. 01.17.13.037.024)

ობიექტი:
"მრავალფუნქციური კომპლექსი"

დამკვეთი:
შპს "ხაქართველო-ისრაელის ბიზნეს ჯგუფი"
ს/ნ: 206025692

სტადია:
შშა პროექტი

ნახაზის დასახელება:
კედლის შეერთების და დაბოლოების დეტალები; მასალის ხარჯი კედლებზე; (+6.800 ნიშნულზე)

მასშტაბი: 1:20	ფორმატი: A3

თანამდებობა	სახელი,გვარი	ხელმოწერა
მთ.არქიტექტორი	გ.ქიტესაშვილი	
არქიტექტორი	გ.ჯანიაშვილი	
კონსტრუქტორი	გ.ქოლიაშვილი	

თარიღი	ნახაზის №	ნახაზის რაოდ.
2025 წ	კ-3-56	---

სვეტების მარკირების გეგმა +10.000 და +13.200 ნიშნულზე; რ.ბ კედლების არმირების ჭრილების დატანა;

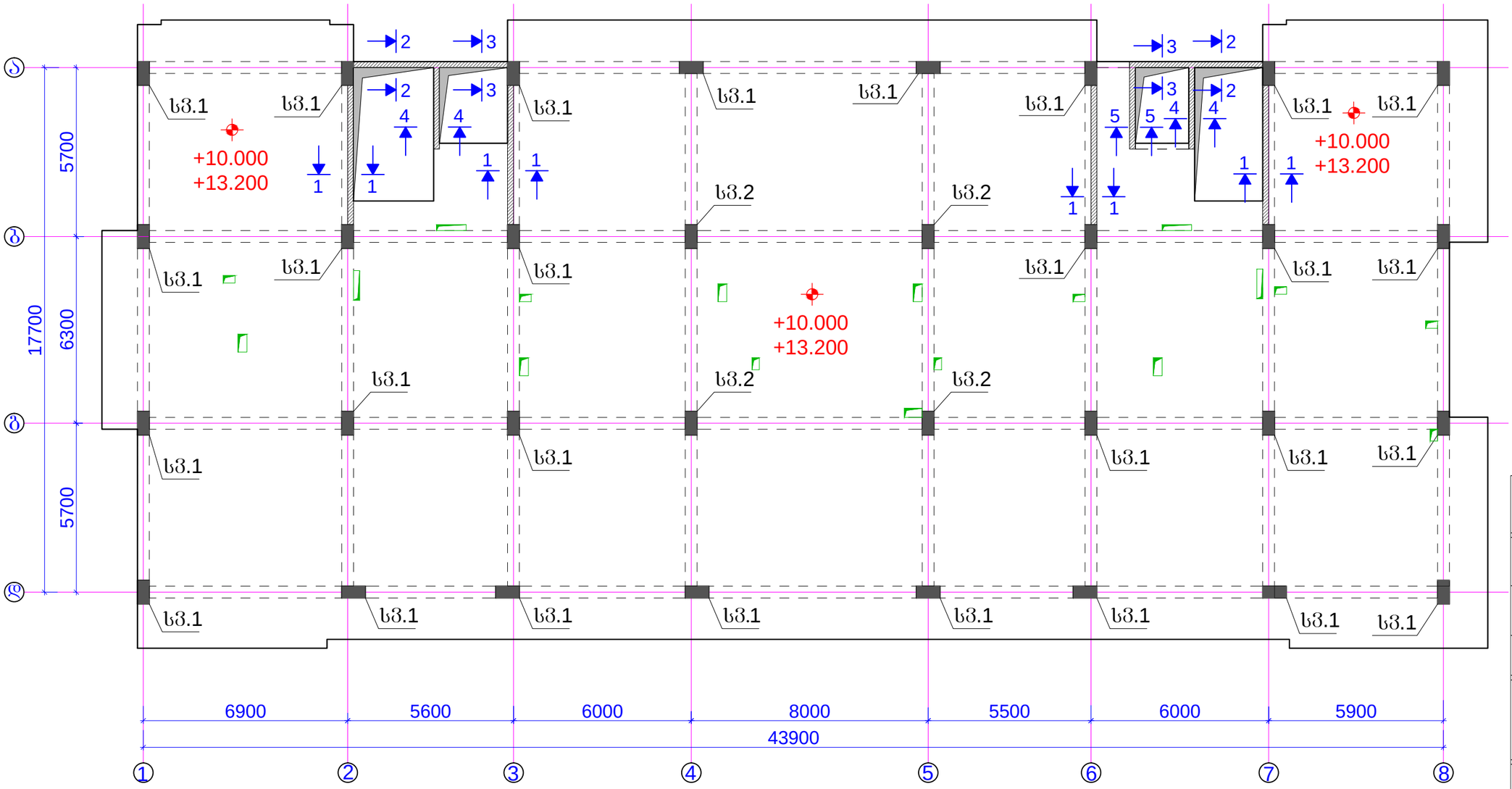

შენიშვნები:
1. ძირითადი შენიშვნები იხილე პროექტის განმარტებით ბარათში.
2. სვეტი 1, სვეტი 2 იხ.შ.კ-3-58, შ.კ-3-59.
3. კედლის არმირების ჭრილები 1-1 ... 5-5 იხ.შ.კ-3-60.

მისამართი:
ქ.თბილისში, ქეთევან წამებულის გამზირი. (ს.კ. 01.17.13.037.024)

ობიექტი:
"მრავალფუნქციური კომპლექსი"

დამკვეთი:
შპს "საქართველო-ისრაელის ბიზნეს ჯგუფი"
ს/ნ: 206025692

სტადია:
მუშა პროექტი

ნახაზის დასახელება:
სვეტების მარკირების გეგმა +10.000 და +13.200 ნიშნულზე; რ.ბ კედლების არმირების ჭრილების დატანა;

მასშტაბი: 1:150	ფორმატი: A3

ორგანიზაცია	სახელი,გვარი	ხელმოწერა
მთ.არქიტექტორი	გ.ქიტესაშვილი	
არქიტექტორი	გ.ჯანაშვილი	
კონსტრუქტორი	გ.ყორბაშვილი	

თარიღი	ნახატის №	ფურც. რაოდ.
2025 წ	კ-3-57	---

სვეტი 1
(56 ცალი)

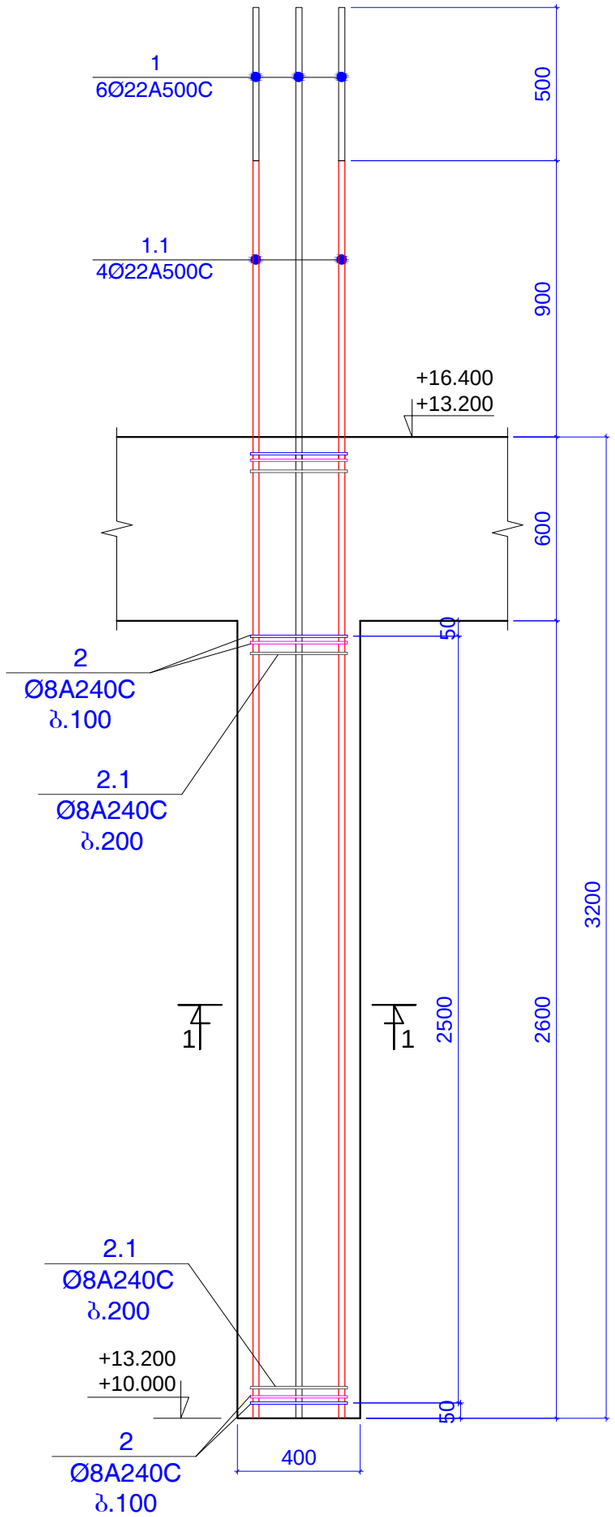

ჭრილი 1-1

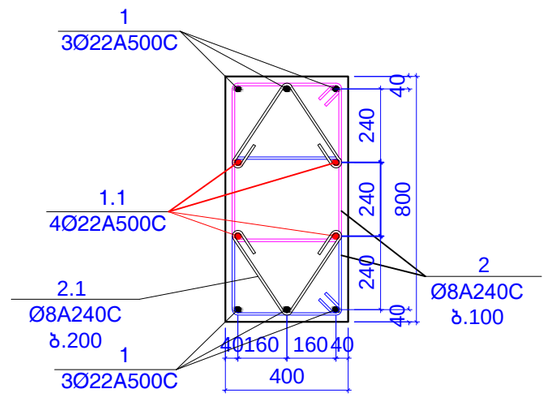

პოზიცია 2

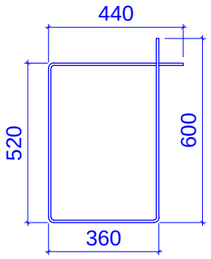

L=1920 მმ

პოზიცია 2.1

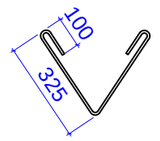

L=850 მმ

მასალები 56 ცალი სვეტისთვის

კონსტ. დასახელება	პოზ.№	არმატურის სპეციფიკაცია						არმატურის ამოკრება			ბეტონის მოც.მ³
		ესკიზი	Ø,მმ	კლასი	L,მმ	nxც	nxL ,მ	Ø,მმ	ΣnxL ,მ	Q კგ	
სვეტი 1 56 ცალი	1	დაიჭრას ადგილზე	22	A500c	4600	336	1545.6	22A500c	2464	7349.0	B30
	1.1	დაიჭრას ადგილზე	22	A500c	4100	224	918.4				46.59
	2	იხ.პოზიცია	8	A240c	1920	3584	6881.3	8A240c	8404.48	3314.6	
	3	იხ.პოზიცია	8	A240c	850	1792	1523.2				

შენიშვნები:
1. ძირითადი შენიშვნები იხილე პროექტის განმარტებით ბარათში.
2. სვეტების მარკირება იხილე ბეგმაზე, იხ.შ.კ-3-57

მისამართი:
ქ.ოზგილისში, ჭეთევან წამებულის გამზირი.
(ს.კ. 01.17.13.037.024)

ობიექტი:
"მრავალფუნქციური კომპლექსი"

დამკვეთი:
შპს "საქართველო-ისრაელის ბიზნეს ჯგუფი"
ს/ნ: 206025692

სტადია:
მშპ პროექტი

ნახატის დასახელება:
სვეტი 1
(+10.000 და +13.200 ნიშნულზე)

მასშტაბი: 1:20	ფორმატი: A3

თანამდებობა	სახელი,გვარი	ხელმოწერა
მთ.არქიტექტორი	გ.ქიტესაშვილი	
არქიტექტორი	გ.ჯანაშვილი	
კონსტრუქტორი	გ.ყოლიაშვილი	

თარიღი	ნახატის №	ფურც. რაოდ.
2025 წ	კ-3-58	---

სვეტი 2
(8 ცალი)

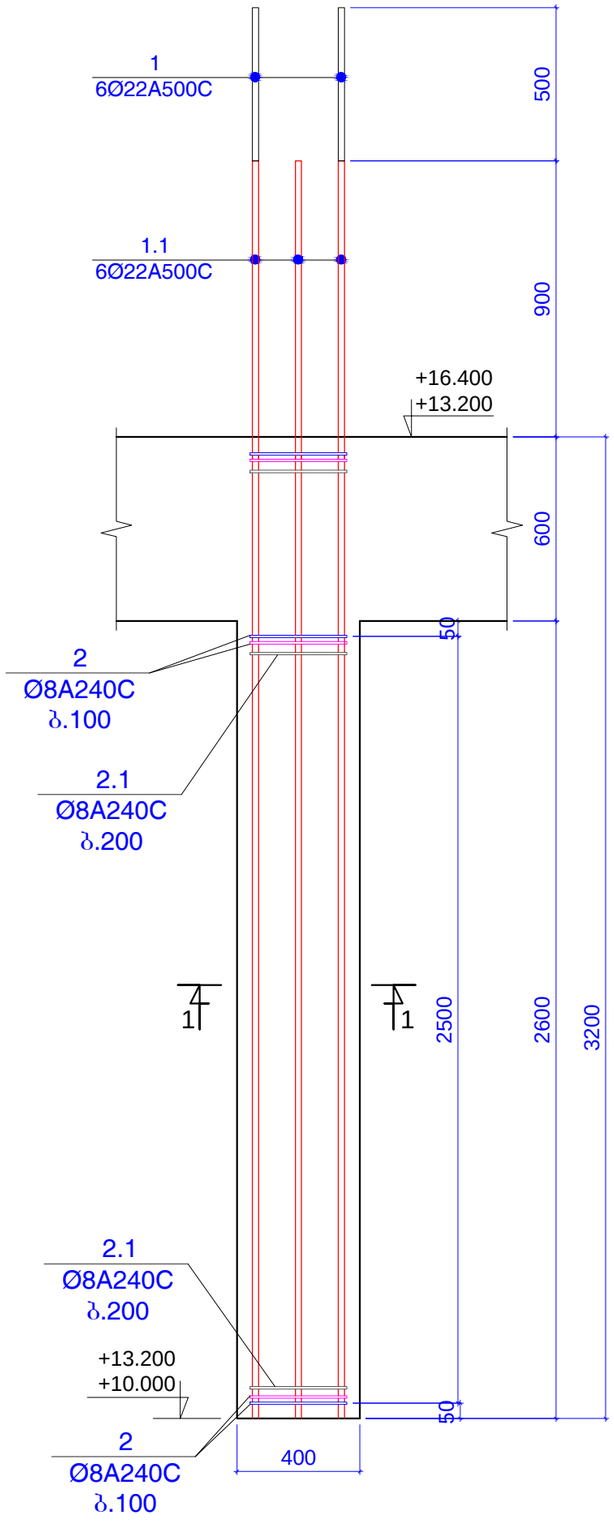

ჭრილი 1-1

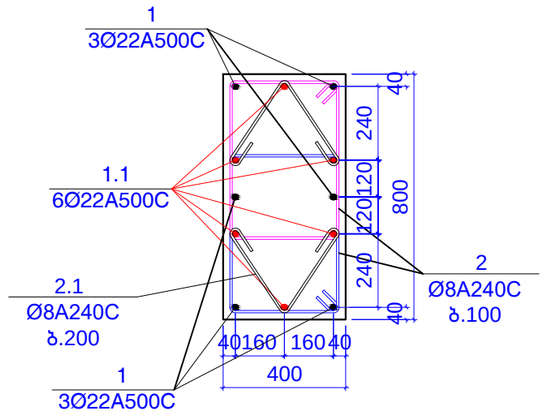

კოზიცია 2

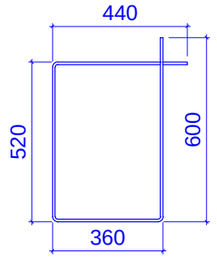

L=1920 მმ

კოზიცია 2.1

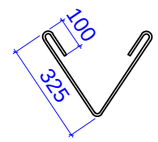

L=850 მმ

შენიშვნები:
1. ძირითადი შენიშვნები იხილე პროექტის განმარტებით ბარათში.
2. სვეტების მარკირება იხილე გეგმაზე, იხ.შ.კ-3-57

მასალები 8 ცალი სვეტისთვის

კონსტ. დასახელება	პოზ.№	არმატურის სპეციფიკაცია						არმატურის ამოკრება			ბეტონის მოც.მ³
		ესკიზი	Ø,მმ	კლასი	L,მმ	nxც	nxL ,მ	Ø,მმ	ΣnxL ,მ	Q კგ	
სვეტი 2 4 ცალი	1	დაიჭრას ადგილზე	22	A500c	4600	48	220.8	22A500c	417.6	1245.5	B30
	1.1	დაიჭრას ადგილზე	22	A500c	4100	48	196.8				6.66
	2	იხ.პოზიცია	8	A240c	1920	512	983.04	8A240c	1200.64	473.5	
	3	იხ.პოზიცია	8	A240c	850	256	217.6				

მისამართი:
ქ.თბილისში, ქეთევან წამებულის გამზირი.
(ს.კ. 01.17.13.037.024)

ობიექტი:
"მრავალფუნქციური კომპლექსი"

დამკვეთი:
შპს "საქართველო-ისრაელის ბიზნეს ჯგუფი"
ს/ნ: 206025692

სტადია:
მუშა პროექტი

ფურცლის დასახელება:
სვეტი 2
(+10.000 და +13.200 ნიშნულზე)

მასშტაბი: 1:20	ფორმატი: A3

თანამდებობა	სახელი,გვარი	ხელმოწერა
მთ.არქიტექტორი	გ.ქიტესაშვილი	
არქიტექტორი	გ.ჯანაშვილი	
კონსტრუქტორი	გ.ქოგიაშვილი	

თარიღი	ფურცლის №	ფურც. რაოდ.
2025 წ	კ-3-59	---

ჭრილი 1 - 1

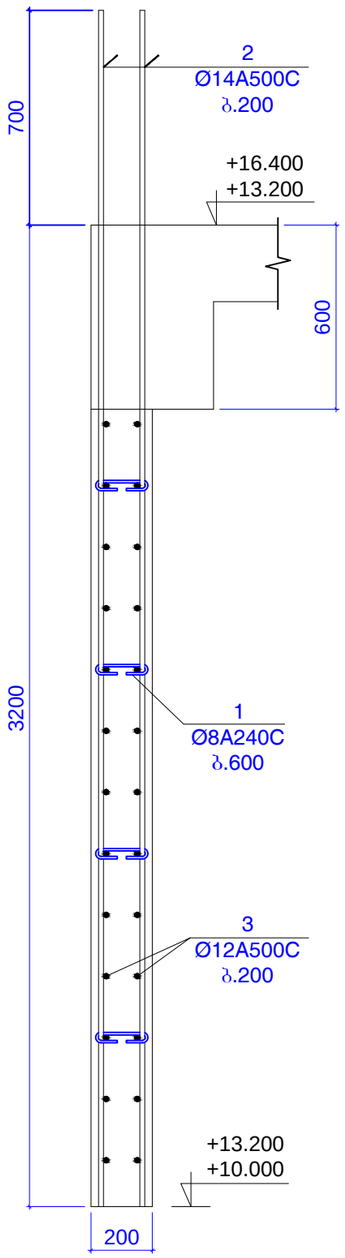

ჭრილი 2 - 2

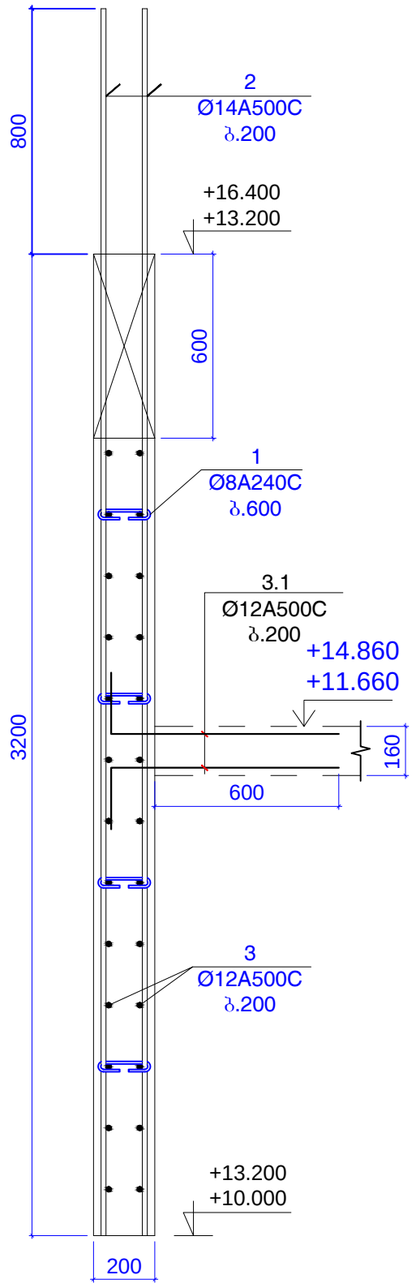

ჭრილი 3 - 3

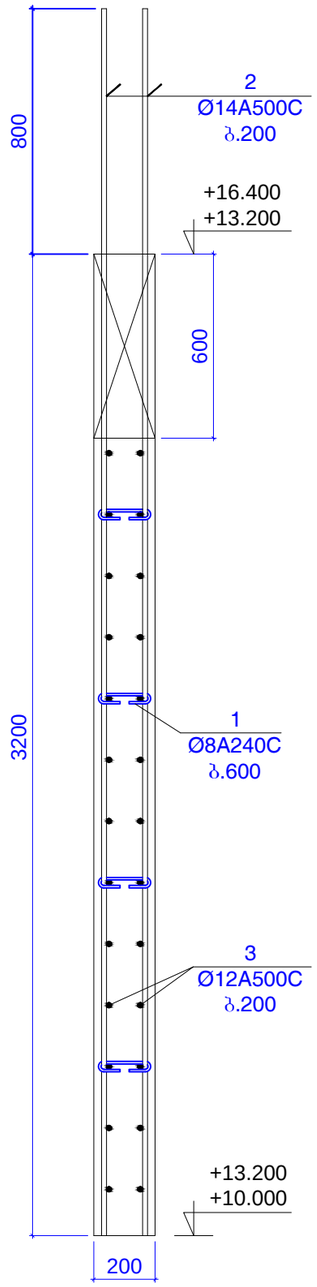

ჭრილი 4 - 4

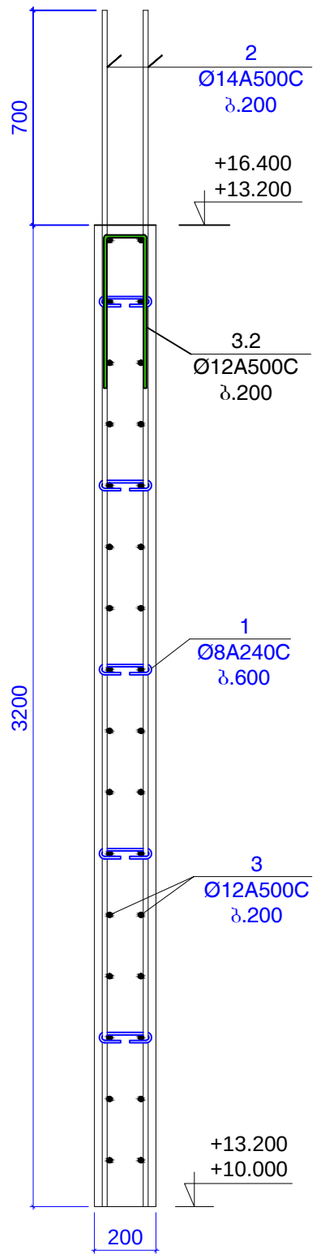

ჭრილი 5 - 5

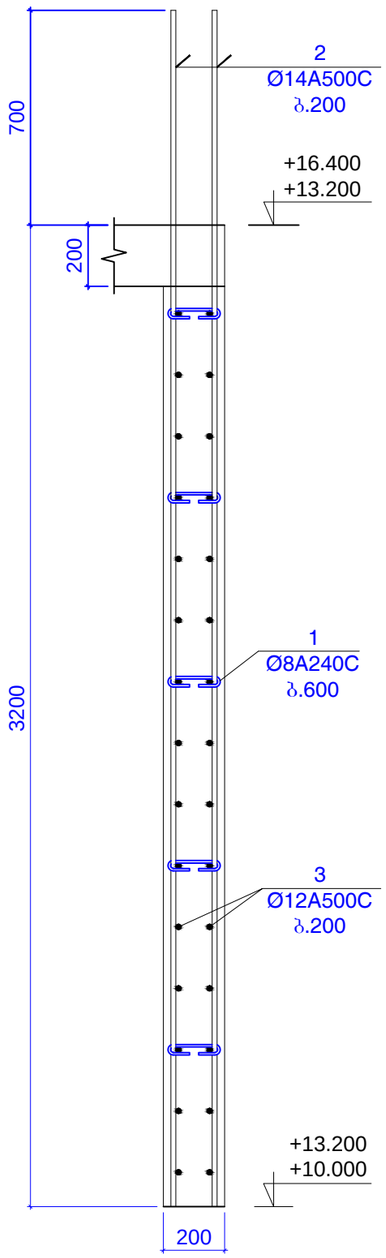

შენიშვნები:
1. ძირითადი შენიშვნები იხილე პროექტის განმარტებით ბარათში.
2. კედლის ჭრილების მარკირება იხილე გეგმაზე, იხ.შ.კ-3-57

მისამართი:
ქ.თბილისში, ქეთევან წამებულის გამზირი.
(ს.კ. 01.17.13.037.024)

ობიექტი:
"მრავალფუნქციური კომპლექსი"

დამკვეთი:
შპს "საქართველო-ისრაელის ბიზნეს ჯგუფი"
ს/ნ: 206025692

სტადია:
მუშა პროექტი

ფურცლის დასახელება:
კედლის ჭრილი 1-1 ... 5-5
(+10.000 და +13.200 ნიშნულზე)

მასშტაბი: 1:20	ფორმატი: A3

თანამდებობა	სახელი,გვარი	ხელმოწერა
მთ.არქიტექტორი	გ.ქიტესაშვილი	
არქიტექტორი	გ.ჯანაშვილი	
კონსტრუქტორი	გ.ქოჩიაშვილი	

თარიღი	ფურცლის №	ფურც. რაოდ.
2025 წ	კ-3-60	---

კედლის დაბოლოების დეტალი 1

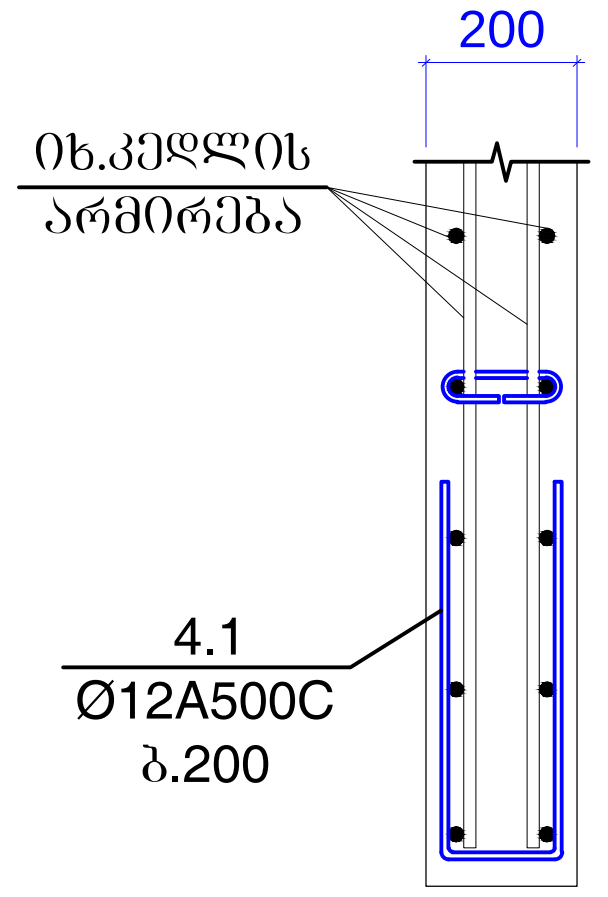

კედლების შეერთების დეტალი 2

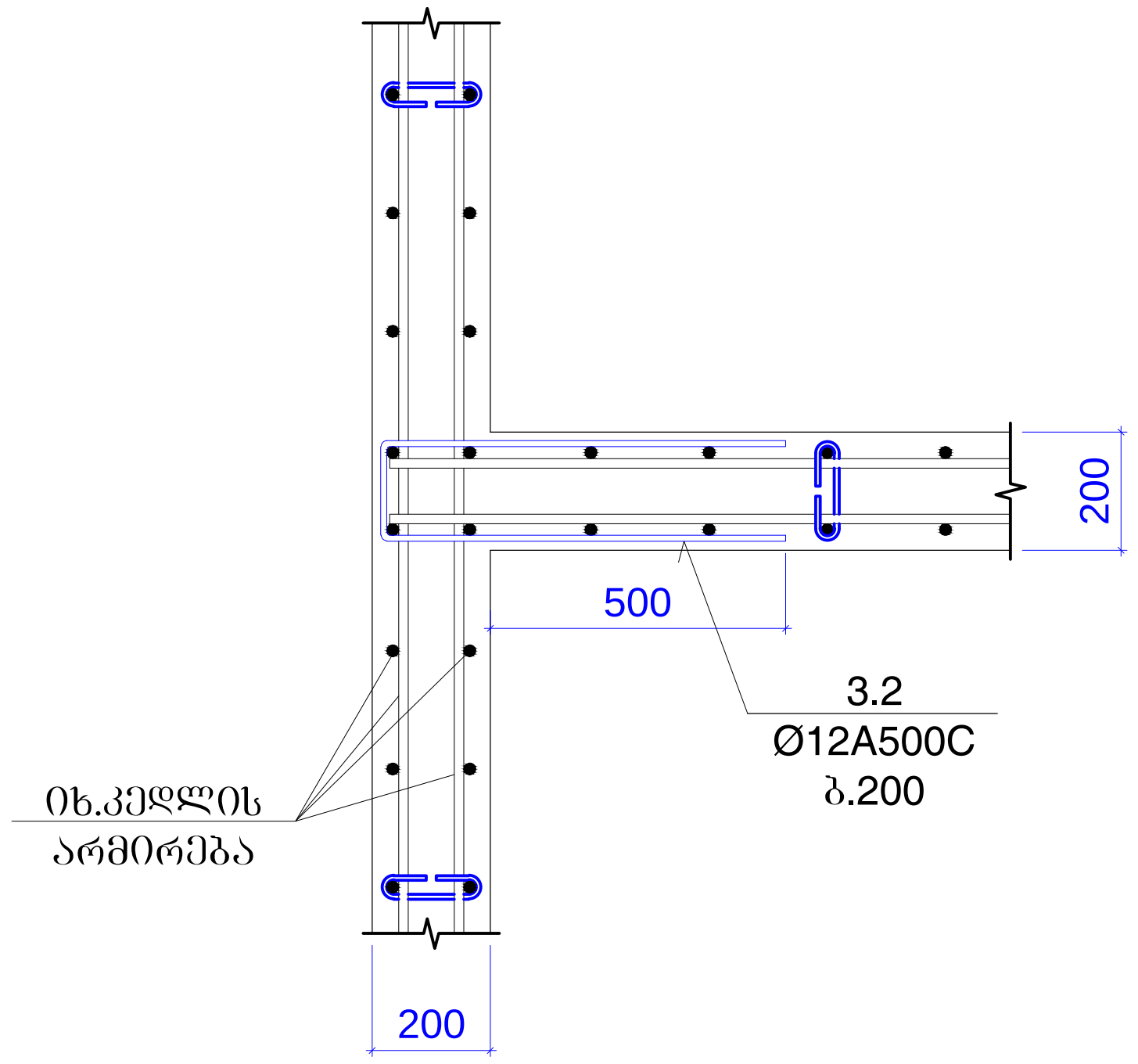

კედლების შეერთების დეტალი 3

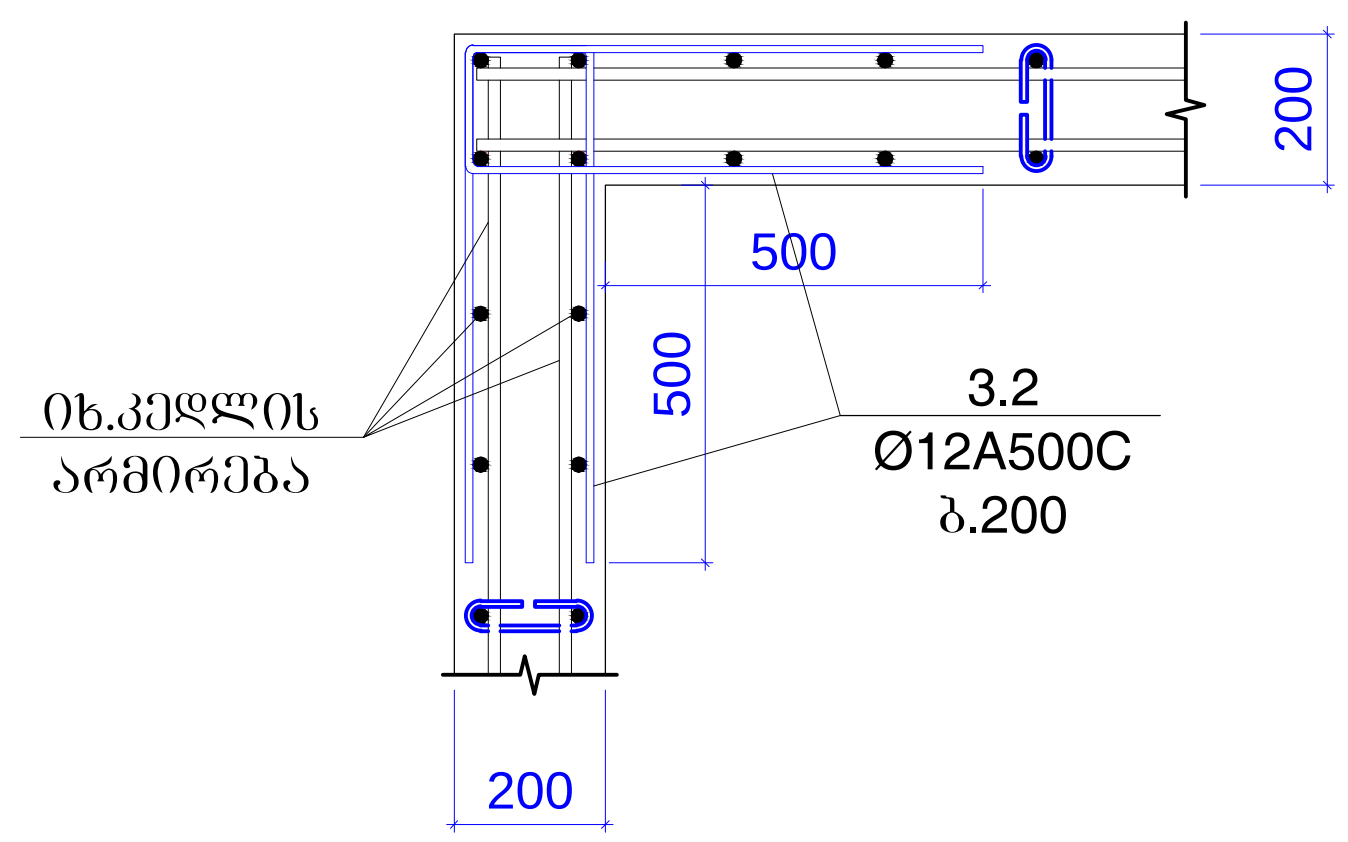

პოზიცია 1

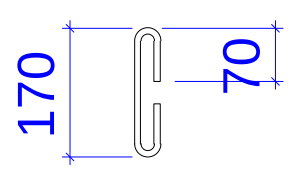

L=310 მმ

პოზ 3.1

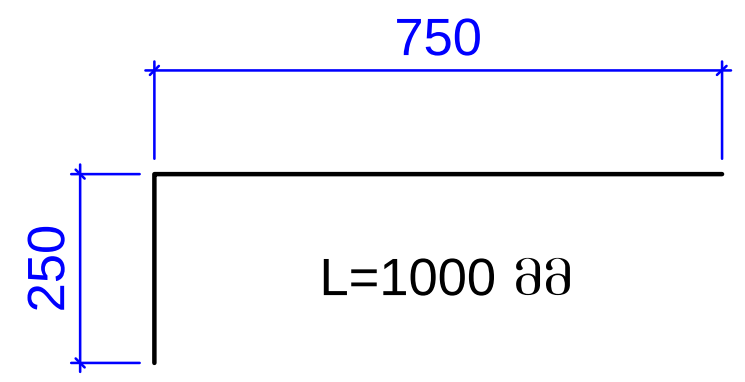

L=1000 მმ

პოზ 3.2

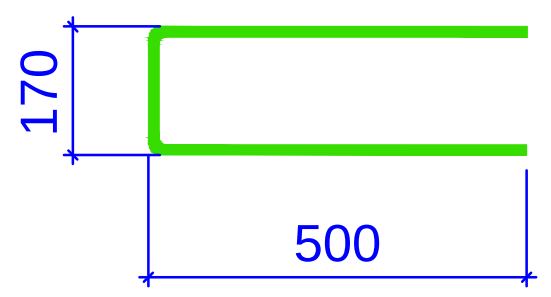

L=1170 მმ

პოზ 3.3

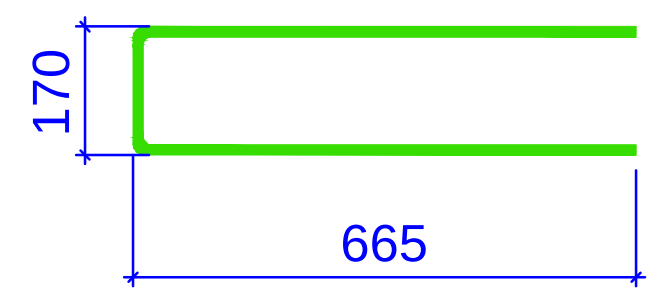

L=1500 მმ

მასალების ხარჯი ორი სართულის კედლებისთვის

კონსტ.დასახელება	პოზ.№	არმატურის სპეციფიკაცია						არმატურის ამოკრება			ბეტონის მოც.მ³
		ესკიზი	Ø,მმ	კლასი	L,მმ	nxც	nxL ,მ	Ø,მმ	ΣnxL ,მ	Q კგ	
რ.ბ კედელი	1	იხ.პოზიცია	8	A240c	310	600	186	8A240c	186	73.4	B30
	2	დაიჭრას ადგილზე	14	A500c	3100000		3100	14A500c	3100.0	3744.2	39.2
	3	დაიჭრას ადგილზე	12	A500c	2540000		2540	12A500c	2975.5	2640.4	
	3.1	იხ.პოზიცია	12	A500c	1000	104	104				
	3.2	იხ.პოზიცია	12	A500c	1170	150	175.5				
	3.2	იხ.პოზიცია	12	A500c	1500	104	156				
									ჯამი	6457.9	

შენიშვნები:
1. ძირითადი შენიშვნები იხილე პროექტის განმარტებით ბარათში.
2. კედლის ჭრილების მარკირება იხილე გეგმაზე, იხ.ფ.კ-3-57

მისამართი: ქ.თბილისში, ქეთევან წამებულის გამზირი. (ს.კ. 01.17.13.037.024)		
ობიექტი: "მრავალფუნქციური კომპლექსი"		
დამკვეთი: შპს "საქართველო-ისრაელის ბიზნეს ჯგუფი" ს/ნ: 206025692		
სტადია: მუშა პროექტი		
ფურცლის დასახელება: კედლის შეერთების და დაბოლოების დეტალები; მასალის ხარჯი კედლებზე; (+9.850 და +13.050 ნიშნულზე)		
მასშტაბი: 1:20	ფორმატი: A3	
თანამდებობა	სახელი.გვარი	ხელმოწერა
მთ.არქიტექტორი	გ.ქიტესაშვილი	
არქიტექტორი	გ.ჯანიაშვილი	
კონსტრუქტორი	ბ.ყობიაშვილი	[signature]
თარიღი	ფურცლის №	ფურც. რაოდ.
2025 წ	კ-3-61	---

სვეტების მარკირების გეგმა +16.400 ნიშნულზე;
რ.ბ კედლების არმირების ჭრილების დატანა;

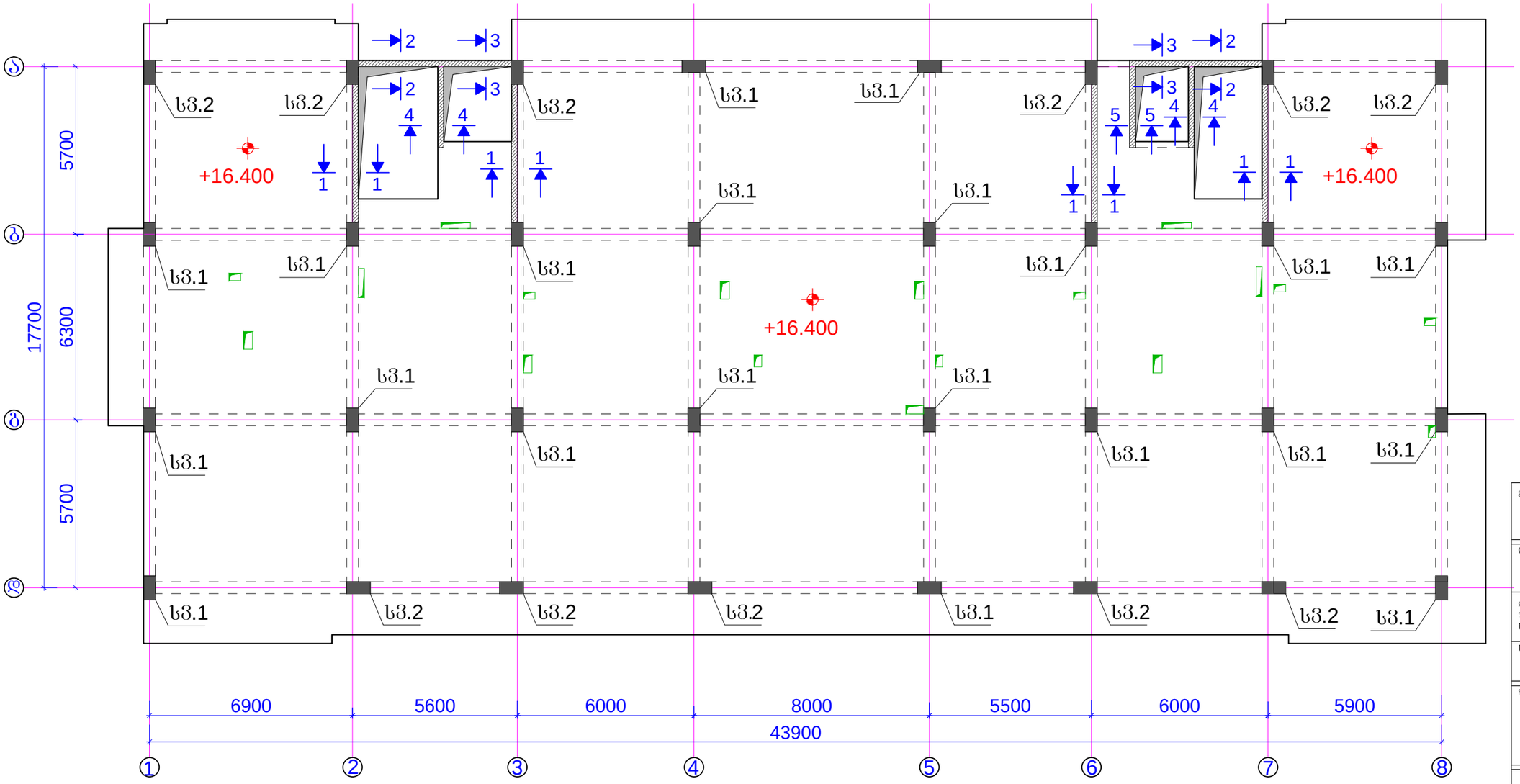

შენიშვნები:
1. ძირითადი შენიშვნები იხილე პროექტის განმარტებით ბარათში.
2. სვეტი 1, სვეტი 2 იხ.შ.კ-3-63, შ.კ-3-64.
3. კედლის არმირების ჭრილები 1-1 ... 5-5 იხ.შ.კ-3-65.

მისამართი:
ქ.თბილისში, ქეთევან წამებულის გამზირი.
(ს.კ. 01.17.13.037.024)

ობიექტი:
"მრავალფუნქციური კომპლექსი"

დამკვეთი:
შპს "საქართველო-ისრაელის ბიზნეს ჯგუფი"
ს/ნ: 206025692

სტადია:
მუშა პროექტი

ფურცლის დასახელება:
სვეტების მარკირების გეგმა +16.400 ნიშნულზე;
რ.ბ კედლების არმირების ჭრილების დატანა;

მასშტაბი: 1:150	ფორმატი: A3

თანამდებობა	სახელი,გვარი	ხელმოწერა
მთ.არქიტექტორი	გ.ქიტესაშვილი	
არქიტექტორი	გ.ჯანიაშვილი	
კონსტრუქტორი	გ.ქოჩიაშვილი	

თარიღი	ფურცლის №	ფურც. რაოდ.
2025 წ	კ-3-62	---

სვეტი 1
(21 ცალი)

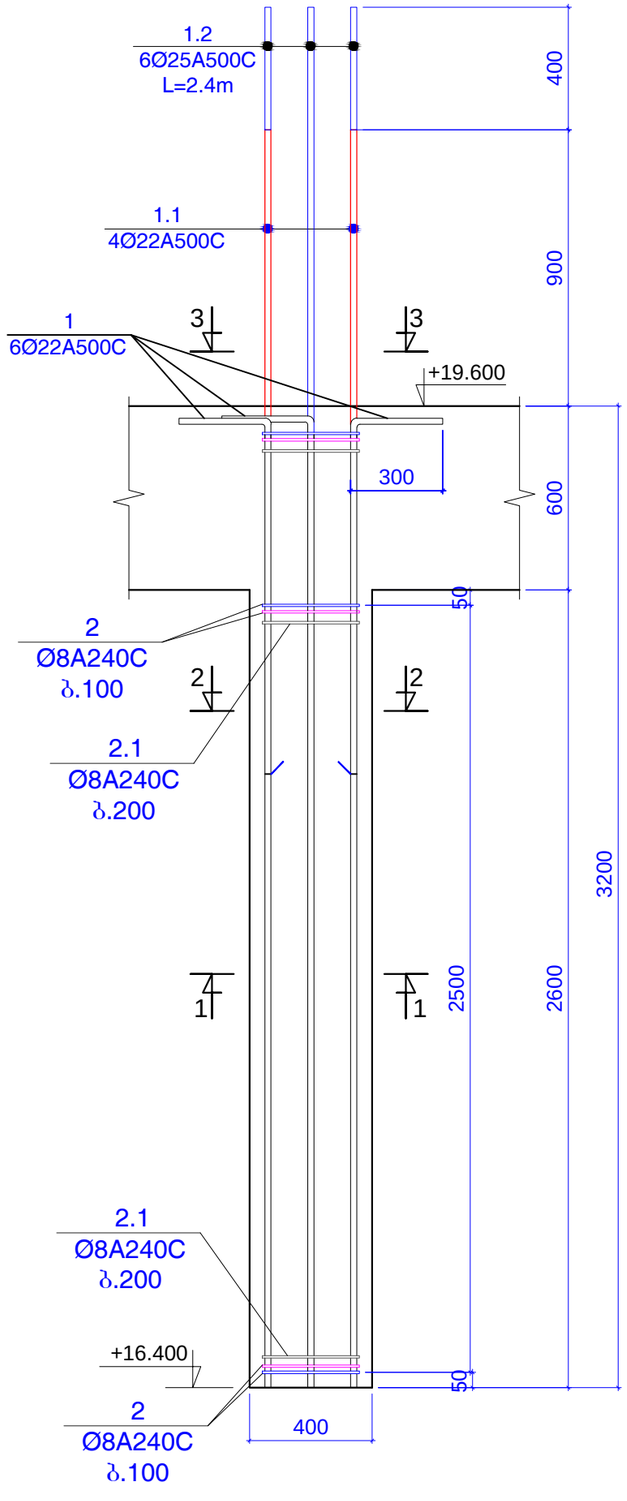

ჭრილი 1-1

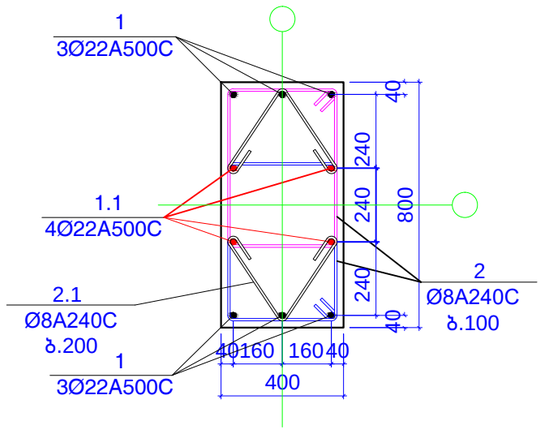

ჭრილი 2-2

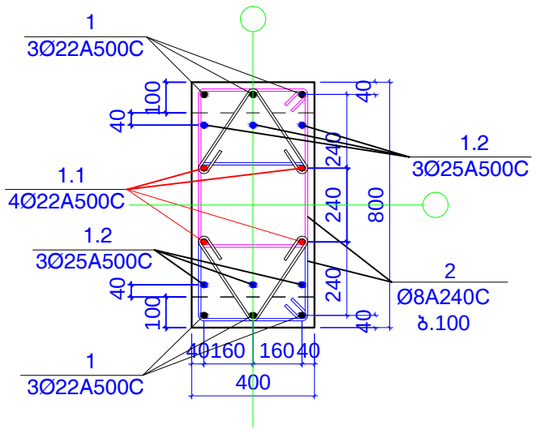

ჭრილი 3-3
გადასვლა ახალ კვეთზე

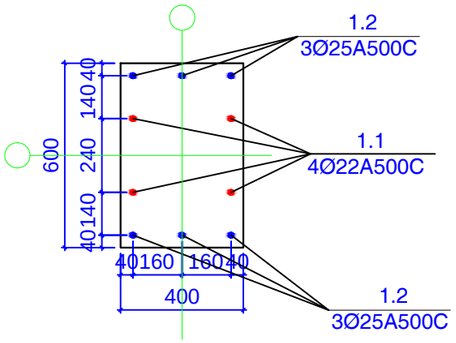

პოზიცია 2

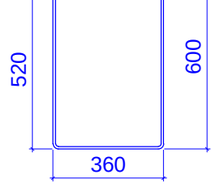

L=1920 მმ

პოზიცია 2.1

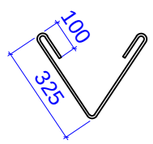

L=850 მმ

მასალები 21 ცალი სვეტისთვის

კონსტ. დასახელება	პოზ.№	არმატურის სპეციფიკაცია						არმატურის ამოკრება			ბეტონის მოც.მ³
		ესკიზი	Ø,მმ	კლასი	L,მმ	nxც	nxL ,მ	Ø,მმ	ΣnxL ,მ	Q კგ	
სვეტი 1 21 ცალი	1	დაიჭრას ადგილზე	22	A500c	3450	126	434.7	22A500c	779.1	2323.7	B30
	1.1	დაიჭრას ადგილზე	22	A500c	4100	84	344.4				17.47
	1	დაიჭრას ადგილზე	25	A500c	2400	126	302.4	25A500c	302.4	1164.7	
	2	იხ.პოზიცია	8	A240c	1920	1344	2580.5	8A240c	3151.68	1243.0	
	3	იხ.პოზიცია	8	A240c	850	672	571.2				

შენიშვნები:
1. ძირითადი შენიშვნები იხილე პროექტის განმარტებით ბარათში.
2. სვეტების მარკირება იხილე გებმაზე, იხ.შ.კ-3-62

მისამართი:
ქ.თბილისში, ქეთევან წამებულის გამზირი.
(ს.კ. 01.17.13.037.024)

ობიექტი:
"მრავალფუნქციური კომპლექსი"

დამკვეთი:
შპს "საქართველო-ისრაელის ბიზნეს ჯგუფი"
ს/ნ: 206025692

სტადია:
მშპა პროექტი

შურცლის დასახელება:
სვეტი 1
(+16.400 ნიშნულზე)

მასშტაბი: 1:20	შორმატი: A3

თანამდებობა	სახელი,გვარი	ხელმოწერა
მთ.არქიტექტორი	გ.ქიტესაშვილი	
არქიტექტორი	გ.ჯანაშვილი	
კონსტრუქტორი	გ.ჟორბიაშვილი	

თარიღი	შურცლის №	შურც. რაოდ.
2025 წ	კ-3-63	---

სვეტი 2
(11 ცალი)

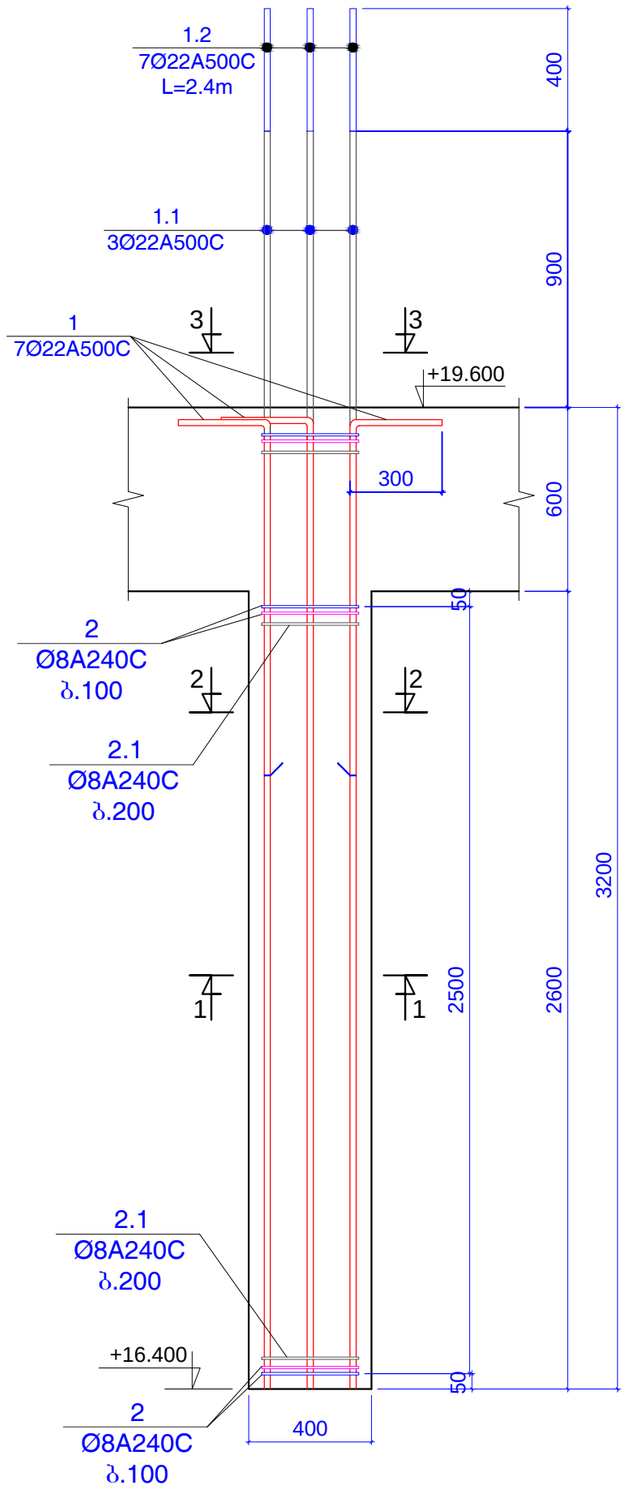

ჭრილი 1-1

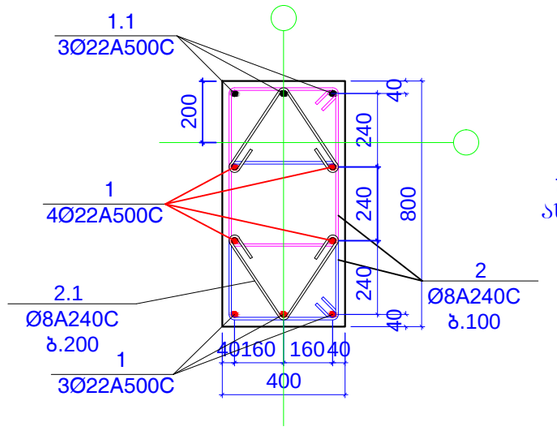

ჭრილი 2-2

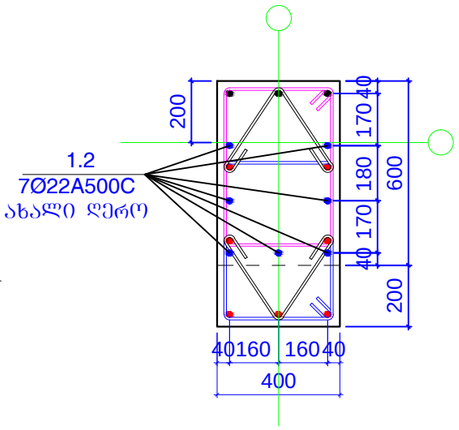

ჭრილი 3-3
გადასვლა ახალ კვეთზე

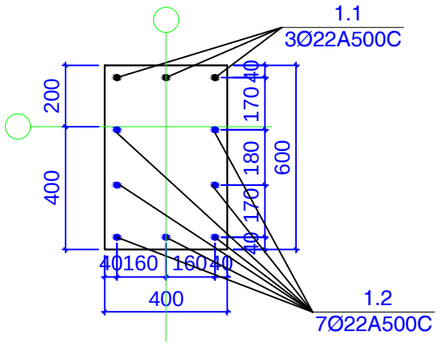

პოზიცია 2

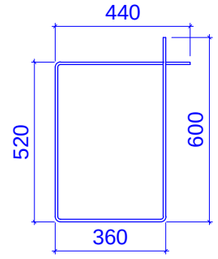

L=1920 მმ

პოზიცია 2.1

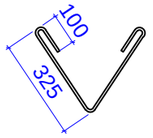

L=850 მმ

მასალები 11 ცალი სვეტისთვის

კონსტ. დასახელება	პოზ.№	არმატურის სპეციფიკაცია						არმატურის ამოკრება			ბეტონის მოც.მ³
		ესკიზი	Ø,მმ	კლასი	L,მმ	nxც	nxL ,მ	Ø,მმ	ΣnxL ,მ	Q კგ	
სვეტი 2 11 ცალი	1	დაიჭრას ადგილზე	22	A500c	3450	77	265.65	22A500c	536.55	1600.3	B30
	1.1	დაიჭრას ადგილზე	22	A500c	4100	21	86.1				9.15
	1.2	დაიჭრას ადგილზე	22	A500c	2400	77	184.8				
	2	იხ.პოზიცია	8	A240c	1920	704	1351.7	8A240c	1650.88	651.1	
	3	იხ.პოზიცია	8	A240c	850	352	299.2				

შენიშვნები:
1. ძირითადი შენიშვნები იხილე პროექტის განმარტებით ბარათში.
2. სვეტების მარკირება იხილე ბეგმაზე, იხ.შ.კ-3-62

მისამართი:
ქ.თბილისში, ქეთევან წამებულის გამზირი. (ს.კ. 01.17.13.037.024)

ობიექტი:
"მრავალფუნქციური კომპლექსი"

დამკვეთი:
შპს "საქართველო-ისრაელის ბიზნეს ჯგუფი"
ს/ნ: 206025692

სტადია:
მუშა პროექტი

ნახაზის დასახელება:
სვეტი 2
(+16.400 ნიშნულზე)

მასშტაბი: 1:20	ფორმატი: A3

თანამდებობა	სახელი,გვარი	ხელმოწერა
მთ.არქიტექტორი	გ.ქიტესაშვილი	
არქიტექტორი	გ.ჯანაშვილი	
კონსტრუქტორი	გ.ქოგბაშვილი	

თარიღი	ნახაზის №	ფურც. რაოდ.
2025 წ	კ-3-64	---

ჭრილი 1 - 1

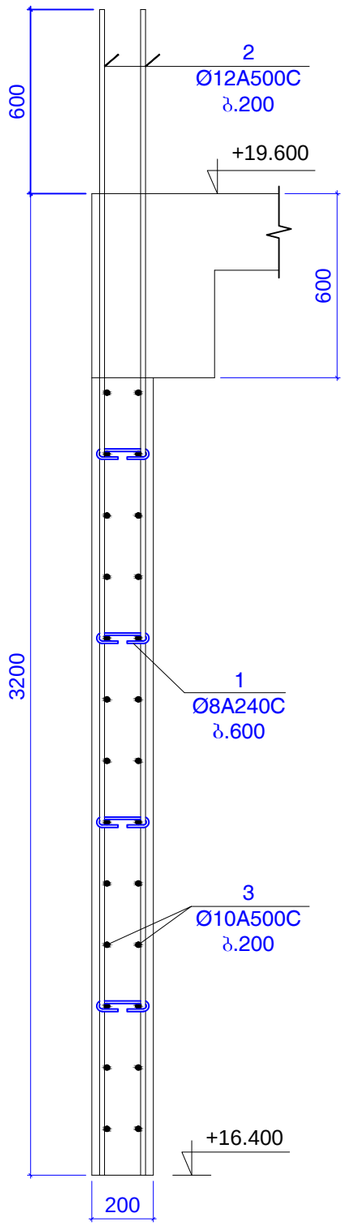

ჭრილი 2 - 2

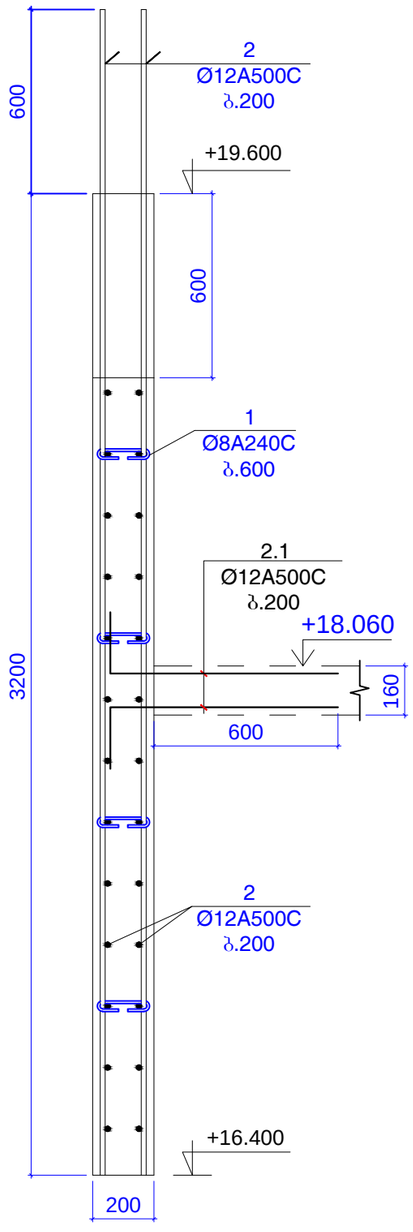

ჭრილი 3 - 3

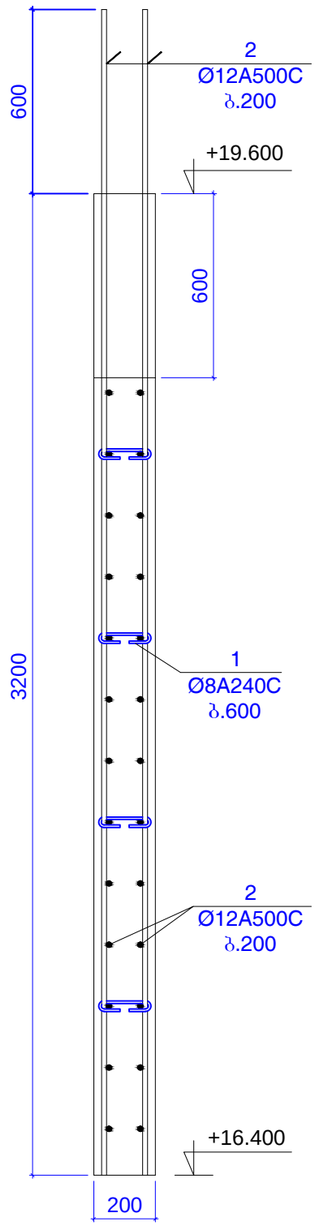

ჭრილი 4 - 4

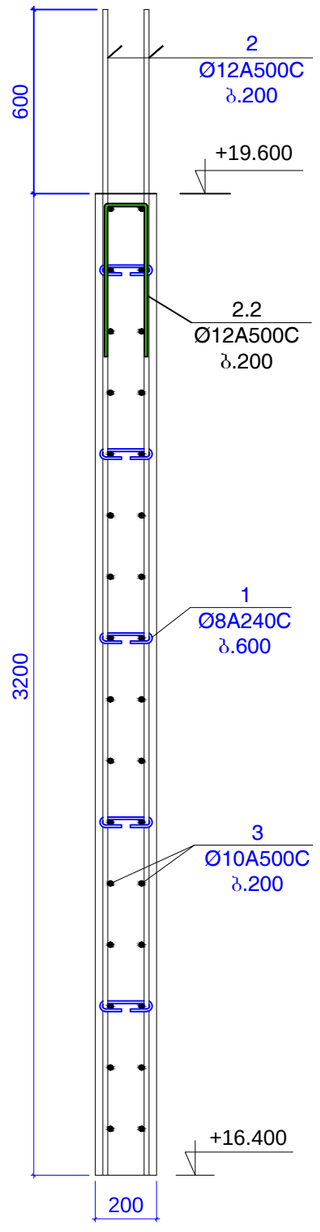

ჭრილი 5 - 5

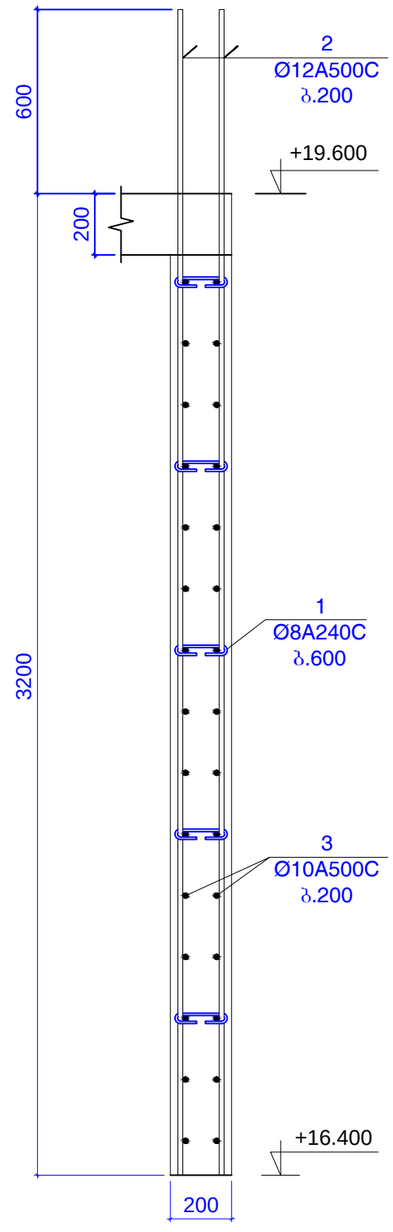

შენიშვნები:
1. ძირითადი შენიშვნები იხილე პროექტის განმარტებით ბარათში.
2. კედლის ჭრილების მარკირება იხილე გეგმაზე, იხ.შ.კ-3-62

მისამართი:
ქ.თბილისში, ქეთევან წამებულის გამზირი.
(ს.კ. 01.17.13.037.024)

ობიექტი:
"მრავალფუნქციური კომპლექსი"

დამკვეთი:
შპს "საქართველო-ისრაელის ბიზნეს ჯგუფი"
ს/ნ: 206025692

სტადია:
მშშა პროექტი

ფურცლის დასახელება:
კედლის ჭრილი 1-1 ... 5-5
(+16.400 ნიშნულზე)

მასშტაბი: 1:20	ფორმატი: A3

თანამდებობა	სახელი,გვარი	ხელმოწერა
მთ.არქიტექტორი	გ.ქიტესაშვილი	
არქიტექტორი	გ.ჯანიაშვილი	
კონსტრუქტორი	გ.ყორბიაშვილი	

თარიღი	ფურცლის №	ფურც. რაოდ.
2025 წ	კ-3-65	---

კედლის დაბოლოების დეტალი 1

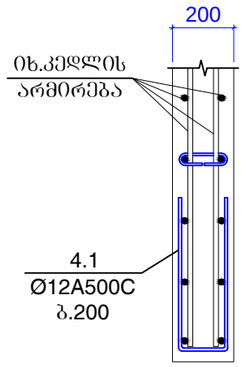

კედლების შეერთების დეტალი 2

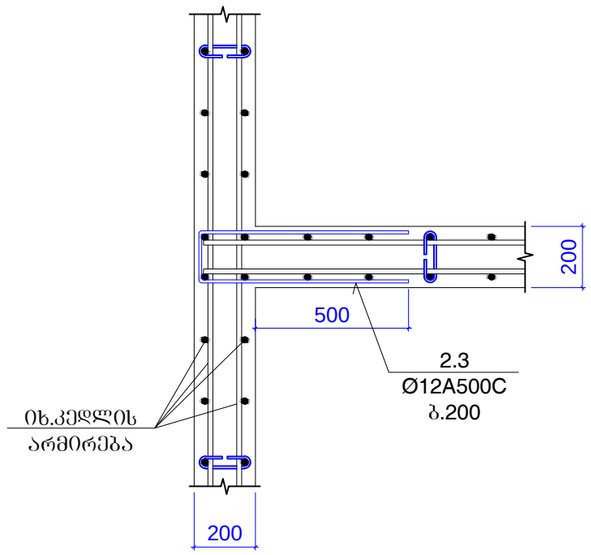

კედლების შეერთების დეტალი 3

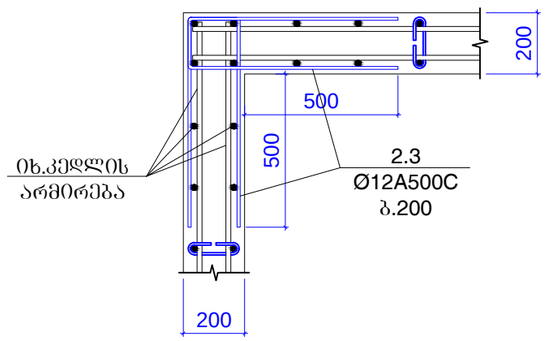

პოზიცია 1

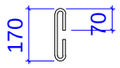

L=310 მმ

პოზ 2.1

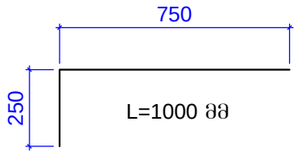

პოზ 2.2

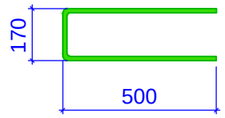

L=1170 მმ

პოზ 2.3

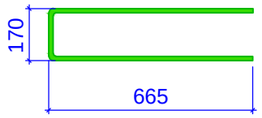

L=1500 მმ

კონსტ.დასახელება	პოზ.№	არმატურის სპეციფიკაცია						არმატურის ამოკრება			ბეტონის მოც.მ³
		ესკიზი	Ø,მმ	კლასი	L,მმ	nxც	nxL ,მ	Ø,მმ	ΣnxL ,მ	Q კგ	
რ.ბ კედელი	1	იხ.პოზიცია	8	A240c	310	300	93	8A240c	93	36.7	B30
	2	დაიჭრას ადგილზე	12	A500c	1850000		1850	12A500c	2067.8	1834.8	19.6
	2.1	იხ.პოზიცია	12	A500c	1000	52	52				
	2.2	იხ.პოზიცია	12	A500c	1170	75	87.75				
	3.2	იხ.პოზიცია	12	A500c	1500	52	78				
	3	დაიჭრას ადგილზე	10	A500c	1000000		1000	10A500c	1000.0	616.2	

შენიშვნები:
1. ძირითადი შენიშვნები იხილე პროექტის განმარტებით ბარათში.
2. კედლის ჭრილების მარკირება იხილე გეგმაზე, იხ.შ.კ-3-62

მისამართი:
ქ.თბილისში, ჭითევან წამებულის გამზირი. (ს.კ. 01.17.13.037.024)

ობიექტი:
"მრავალფუნქციური კომპლექსი"

დამკვეთი:
შპს "საქართველო-ისრაელის ბიზნეს ჯგუფი"
ს/ნ: 206025692

სტადია:
შშა პროექტი

ნახაზის დასახელება:
კედლის შეერთების და დაბოლოების დეტალები; მასალის ხარჯი კედლებზე; (+16.250 ნიშნულზე)

მასშტაბი: 1:20	ფორმატი: A3

თანამდებობა	სახელი,გვარი	ხელმოწერა
მთ.არქიტექტორი	გ.ქიტესაშვილი	
არქიტექტორი	გ.ჯანიაშვილი	
კონსტრუქტორი	გ.ყიფიანი	

თარიღი	ნახაზის №	ნახაზ. რაოდ.
2025 წ	კ-3-66	---

სვეტების მარკირების გეგმა +19.600 და +22.800 ნიშნულზე; რ.ბ კედლების არმირების ჭრილების დატანა;

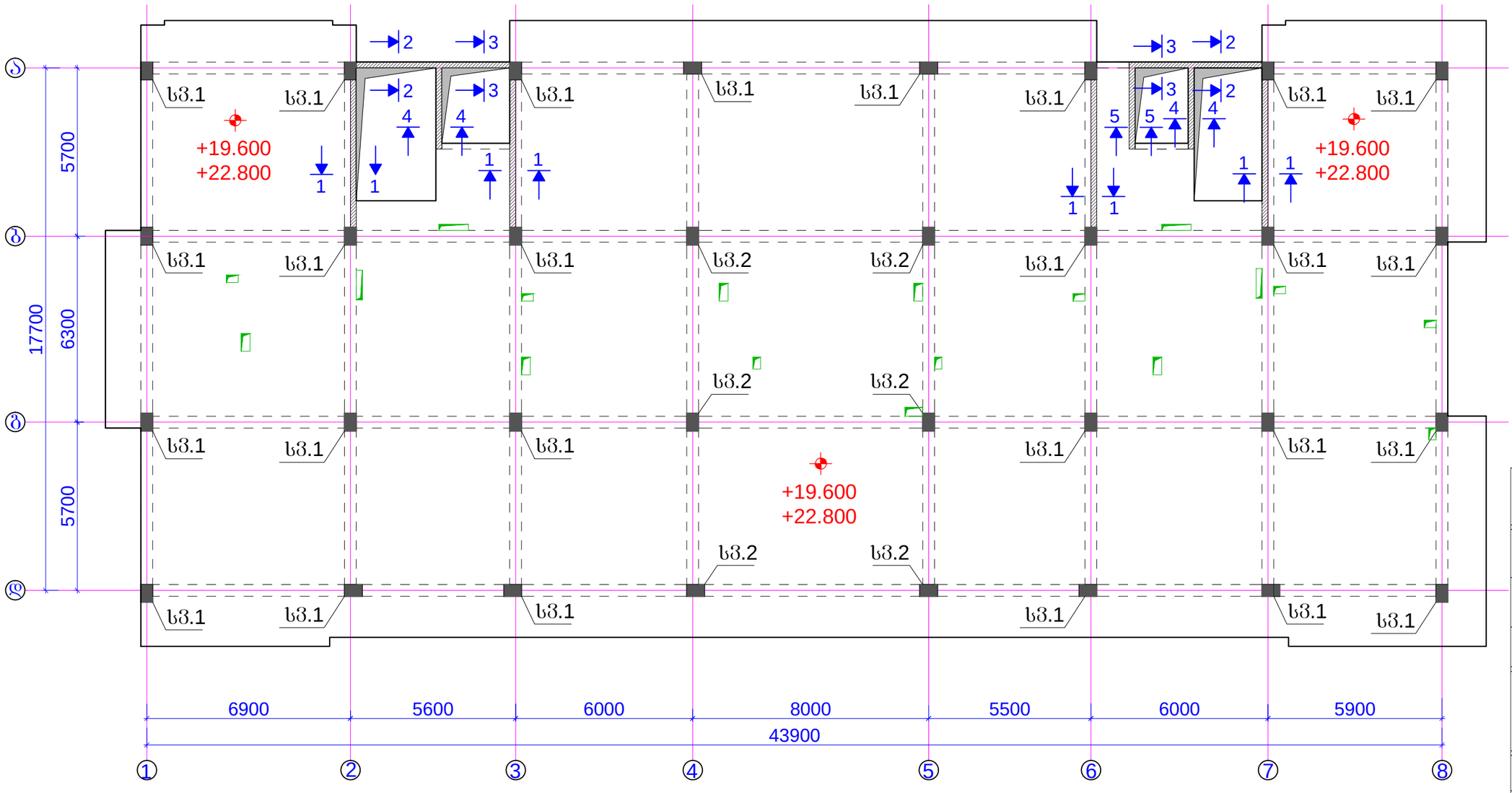

შენიშვნები:
1. ძირითადი შენიშვნები იხილე პროექტის განმარტებით ბარათში.
2. სვეტი 1, სვეტი 2 იხ.შ.კ-3-68, შ.კ-3-69.
3. კედლის არმირების ჭრილები 1-1 ... 5-5 იხ.შ.კ-3-70.

მისამართი:	ქ.თბილისში, ქეთევან წამებულის გამზირი. (ს.კ. 01.17.13.037.024)
ობიექტი:	"მრავალფუნქციური კომპლექსი"
დამკვეთი:	შპს "საქართველო-ისრაელის ბიზნეს ჯგუფი" ს/ნ: 206025692
სტადია:	მუშა პროექტი
ფურცლის დასახელება:	სვეტების მარკირების გეგმა +19.600 და +22.800 ნიშნულზე; რ.ბ კედლების არმირების ჭრილების დატანა;
მასშტაბი: 1:150	ფორმატი: A3

თანამდებობა	სახელი,გვარი	ხელმოწერა
მთ.არქიტექტორი	გ.ქიტესაშვილი	
არქიტექტორი	გ.ჯანიაშვილი	
კონსტრუქტორი	ბ.ჭოხონაშვილი	

თარიღი	ფურცლის №	ფურც. რაოდ.
2025 წ	კ-3-67	---

ᲡᲕᲔᲢᲘ 1 (52 ᲪᲐᲚᲘ)

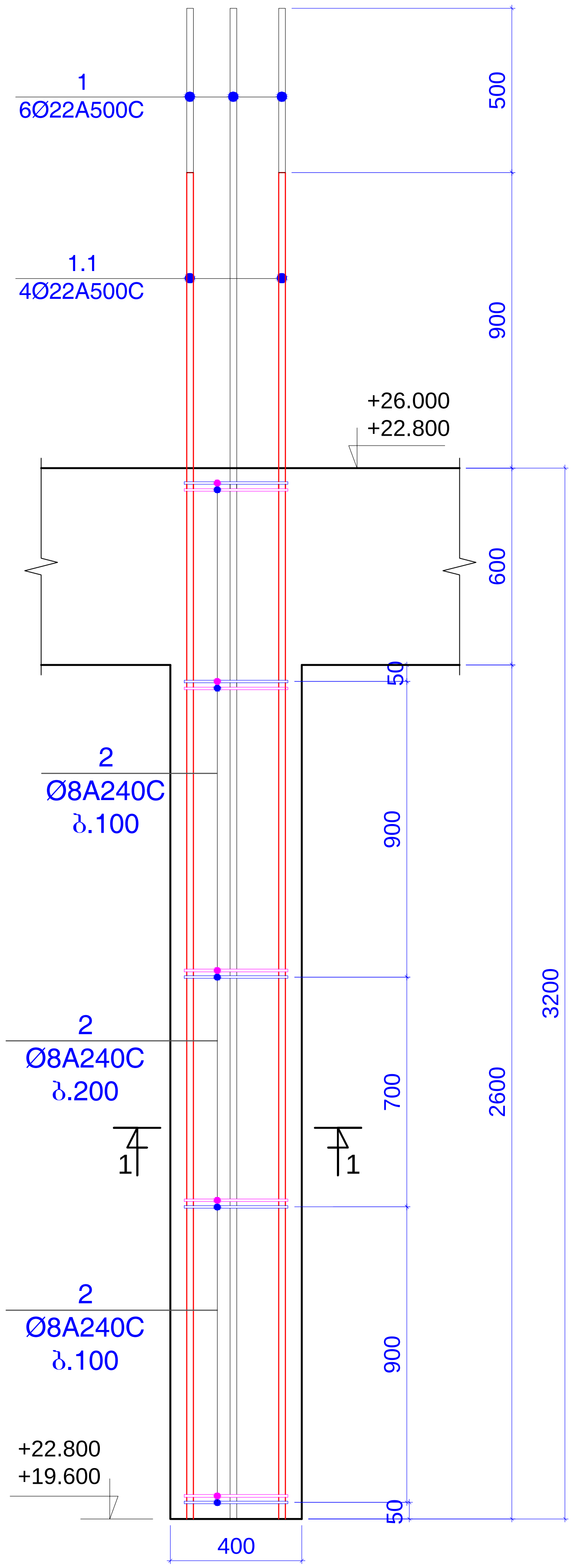

ᲭᲠᲘᲚᲘ 1-1

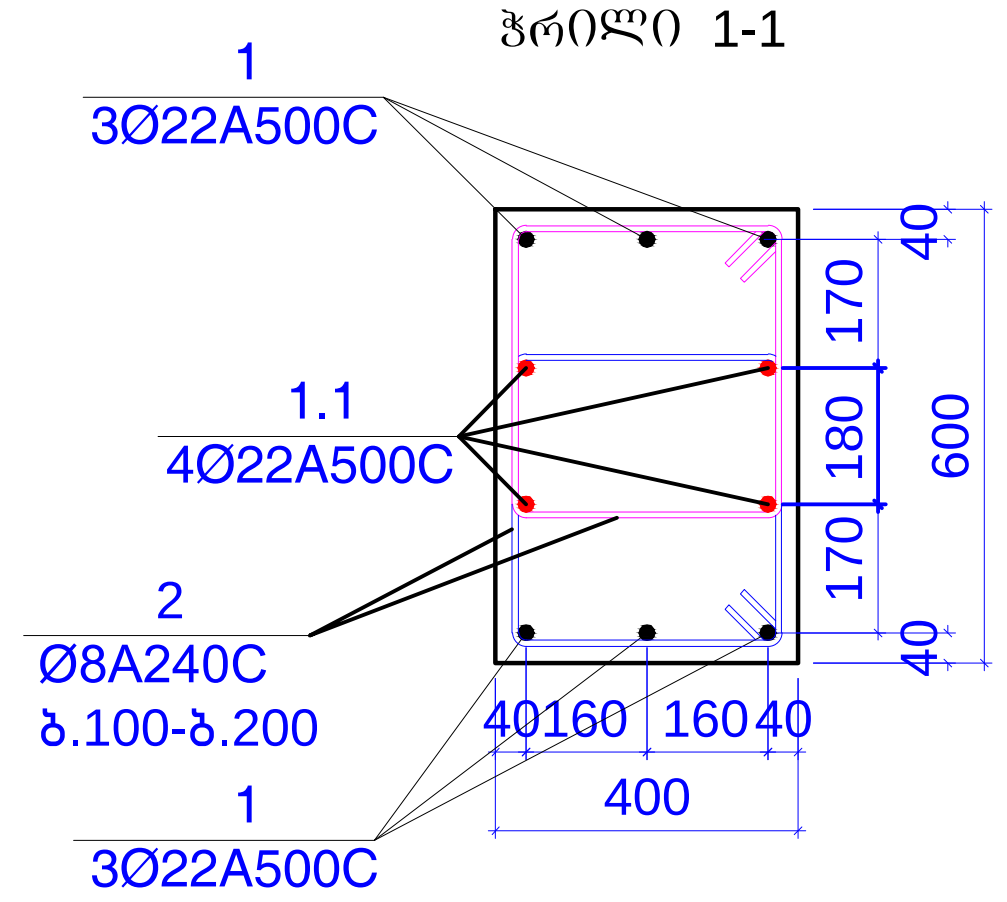

ᲞᲝᲖᲘᲪᲘᲐ 2

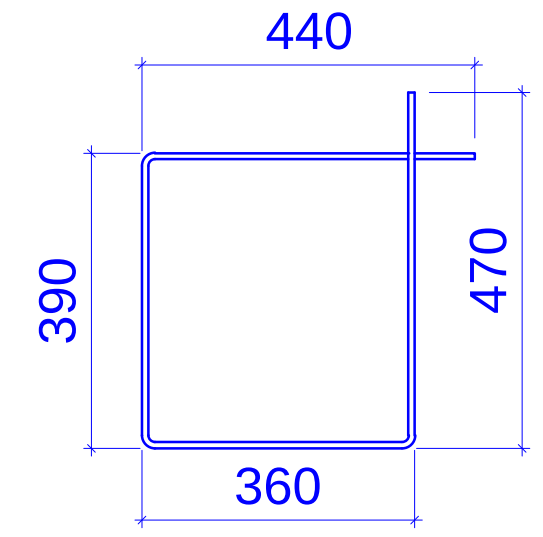

L=1660 ᲛᲛ

ᲛᲐᲡᲐᲚᲔᲑᲘ 52 ᲪᲐᲚᲘ ᲡᲕᲔᲢᲘᲡᲗᲕᲘᲡ

კონსტ. დასახელება	პოზ.№	არმატურის სპეციფიკაცია						არმატურის ამოკრება			ბეტონის მოც.მ^3
		ესკიზი	Ø,მმ	კლასი	L,მმ	nxც	nxL ,მ	Ø,მმ	ΣnxL ,მ	Q კგ	
სვეტი 1 52 ცალი	1	დაიჭრას ადგილზე	22	A500c	4600	312	1435.2	22A500c	2288	6824.0	B30
	1.1	დაიჭრას ადგილზე	22	A500c	4100	208	852.8				32.45
	2	იხ.პოზიცია	8	A240c	1660	2912	4833.9	8A240c	4833.92	1906.4	

ᲨᲔᲜᲘᲨᲕᲜᲔᲑᲘ:
1. ᲫᲘᲠᲘᲗᲐᲓᲘ ᲨᲔᲜᲘᲨᲕᲜᲔᲑᲘ ᲘᲮᲘᲚᲔ ᲞᲠᲝᲔᲥᲢᲘᲡ ᲒᲐᲜᲛᲐᲠᲢᲔᲑᲘᲗ ᲑᲐᲠᲐᲗᲨᲘ.
2. ᲡᲕᲔᲢᲔᲑᲘᲡ ᲛᲐᲠᲙᲘᲠᲔᲑᲐ ᲘᲮᲘᲚᲔ ᲒᲔᲒᲛᲐᲖᲔ, ᲘᲮ.Ფ.Კ-3-67

ᲛᲘᲡᲐᲛᲐᲠᲗᲘ:
Ქ.ᲗᲑᲘᲚᲘᲡᲨᲘ, ᲥᲔᲗᲔᲕᲐᲜ ᲬᲐᲛᲔᲑᲣᲚᲘᲡ ᲒᲐᲛᲖᲘᲠᲘ.
(Ს.Კ. 01.17.13.037.024)

ᲝᲑᲘᲔᲥᲢᲘ:
"ᲛᲠᲐᲕᲐᲚᲤᲣᲜᲥᲪᲘᲣᲠᲘ ᲙᲝᲛᲞᲚᲔᲥᲡᲘ"

ᲓᲐᲛᲙᲕᲔᲗᲘ:
ᲨᲞᲡ "ᲡᲐᲥᲐᲠᲗᲕᲔᲚᲝ-ᲘᲡᲠᲐᲔᲚᲘᲡ ᲑᲘᲖᲜᲔᲡ ᲯᲒᲣᲤᲘ"
Ს/Ნ: 206025692

ᲡᲢᲐᲓᲘᲐ:
ᲛᲣᲨᲐ ᲞᲠᲝᲔᲥᲢᲘ

ᲤᲣᲠᲪᲚᲘᲡ ᲓᲐᲡᲐᲮᲔᲚᲔᲑᲐ:
ᲡᲕᲔᲢᲘ 1
(+19.600 ᲓᲐ +22.800 ᲜᲘᲨᲜᲣᲚᲖᲔ)

ᲛᲐᲡᲨᲢᲐᲑᲘ: 1:20	ᲤᲝᲠᲛᲐᲢᲘ: A3

ᲗᲐᲜᲐᲛᲓᲔᲑᲝᲑᲐ	ᲡᲐᲮᲔᲚᲘ.ᲒᲕᲐᲠᲘ	ᲮᲔᲚᲛᲝᲬᲔᲠᲐ
ᲛᲗ.ᲐᲠᲥᲘᲢᲔᲥᲢᲝᲠᲘ	Გ.ᲥᲘᲢᲔᲡᲐᲨᲕᲘᲚᲘ	
ᲐᲠᲥᲘᲢᲔᲥᲢᲝᲠᲘ	Გ.ᲯᲐᲜᲘᲐᲨᲕᲘᲚᲘ	
ᲙᲝᲜᲡᲢᲠᲣᲥᲢᲝᲠᲘ	Ბ.ᲧᲝᲑᲘᲐᲨᲕᲘᲚᲘ	ბ.ყობ

ᲗᲐᲠᲘᲦᲘ	ᲤᲣᲠᲪᲚᲘᲡ №	ᲤᲣᲠᲪ. ᲠᲐᲝᲓ.
2025 Წ	Კ-3-68	---

სვეტი 2 (56 ცალი)

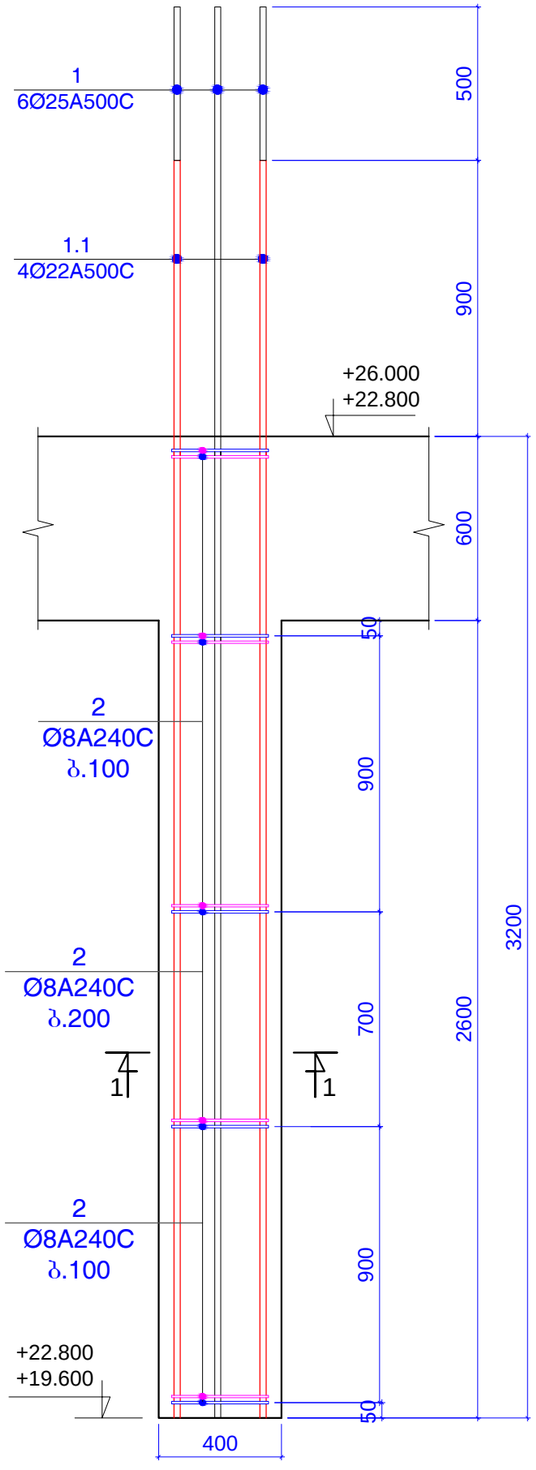

ჭრილი 1-1

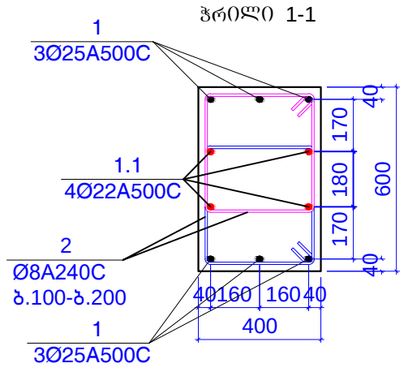

პოზიცია 2

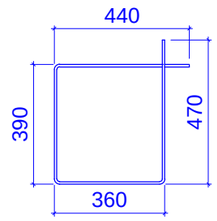

L=1660 მმ

მასალები 12 ცალი სვეტისთვის

კონსტ. დასახელება	პოზ.№	არმატურის სპეციფიკაცია						არმატურის ამოკრება			ბეტონის მოც.მ³
		ესკიზი	Ø,მმ	კლასი	L,მმ	nxც	nxL ,მ	Ø,მმ	ΣnxL ,მ	Q კგ	
სვეტი 2 12 ცალი	1	დაიჭრას ადგილზე	25	A500c	4600	72	331.2	25A500c	331.2	1275.6	B30
	1.1	დაიჭრას ადგილზე	22	A500c	4100	48	196.8	22A500c	196.8	587.0	7.49
	2	იხ.პოზიცია	8	A240c	1660	672	1115.5	8A240c	1115.52	439.9	

შენიშვნები:
1. ძირითადი შენიშვნები იხილე პროექტის განმარტებით ბარათში.
2. სვეტების მარკირება იხილე გეგმაზე, იხ.შ.კ-3-67

მისამართი:
ქ.თბილისში, ქეთევან წამებულის გამზირი. (ს.კ. 01.17.13.037.024)

ობიექტი:
"მრავალფუნქციური კომპლექსი"

დამკვეთი:
შპს "საქართველო-ისრაელის ბიზნეს ჯგუფი"
ს/ნ: 206025692

სტადია:
მუშა პროექტი

ფურცლის დასახელება:
სვეტი 2
(+19.600 და +22.800 ნიშნულზე)

მასშტაბი: 1:20	ფორმატი: A3

თანამდებობა	სახელი,გვარი	ხელმოწერა
მთ.არქიტექტორი	გ.ქიტესაშვილი	
არქიტექტორი	გ.ჯანიაშვილი	
კონსტრუქტორი	ბ.ჟღენიაშვილი	

თარიღი	ფურცლის №	ფურც. რაოდ.
2025 წ	კ-3-69	---

ჭრილი 1 - 1

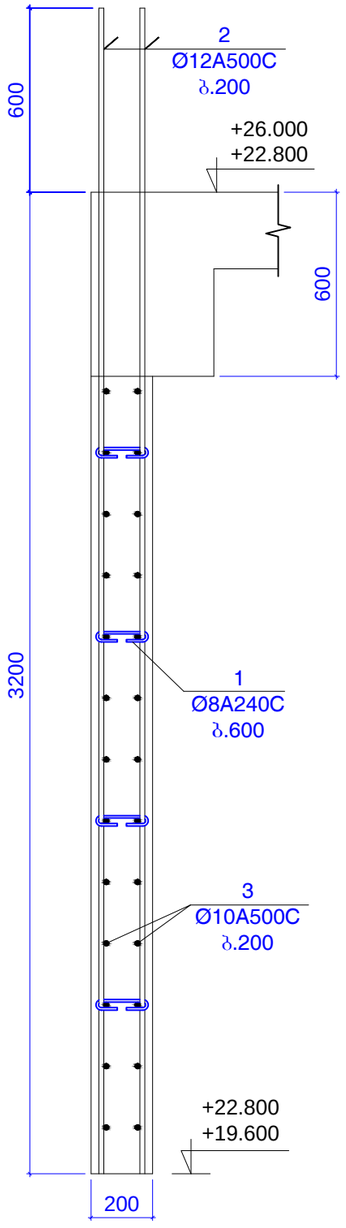

ჭრილი 2 - 2

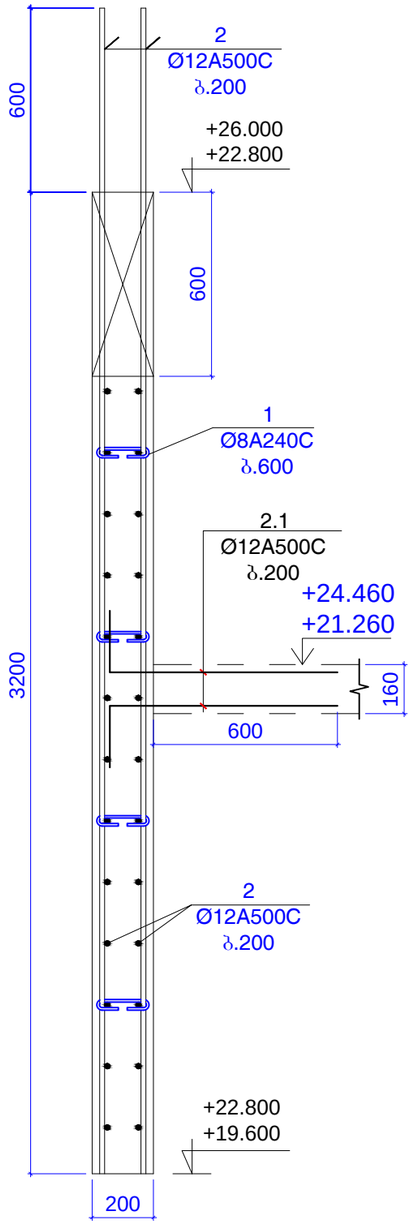

ჭრილი 3 - 3

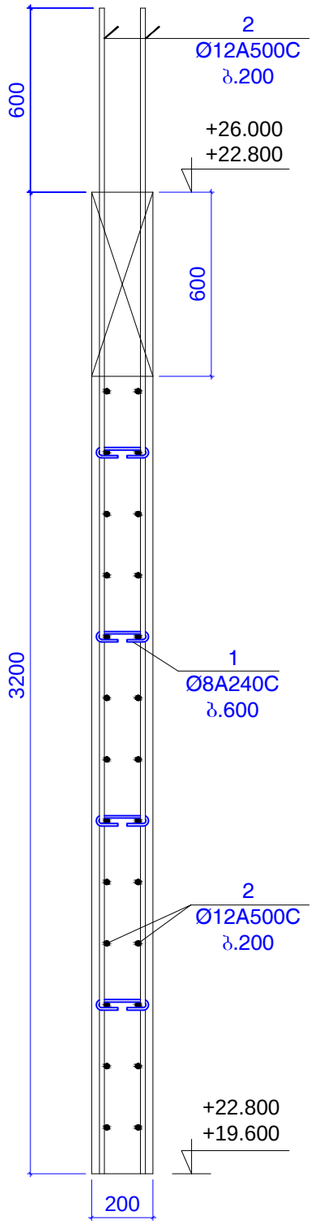

ჭრილი 4 - 4

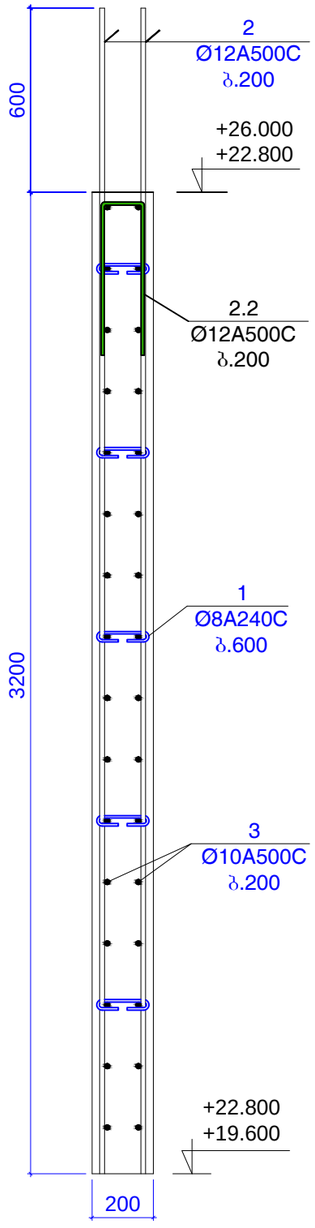

ჭრილი 5 - 5

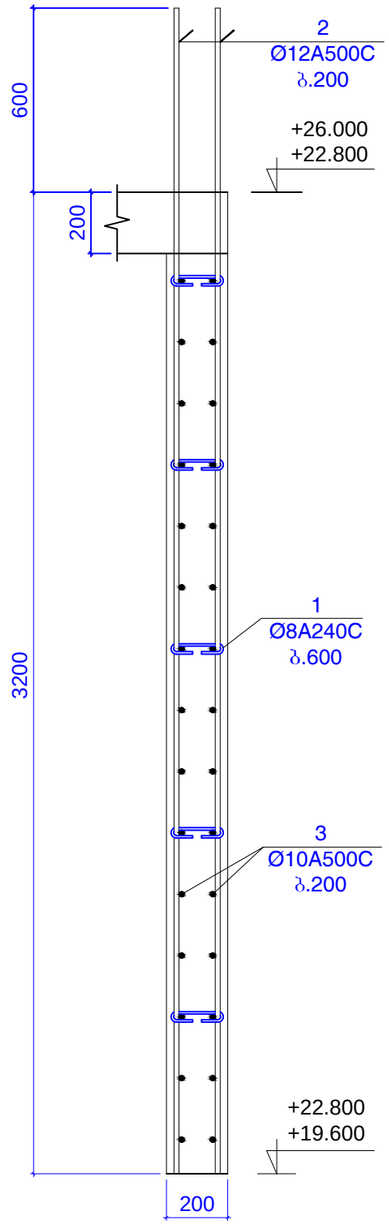

შენიშვნები:
1. ძირითადი შენიშვნები იხილე პროექტის განმარტებით ბარათში.
2. კედლის ჭრილების მარკირება იხილე გეგმაზე, იხ.შ.კ-3-67

მისამართი:
ქ.თბილისში, ქეთევან წამებულის გამზირი. (ს.კ. 01.17.13.037.024)

ობიექტი:
"მრავალფუნქციური კომპლექსი"

დამკვეთი:
შპს "საქართველო-ისრაელის ბიზნეს ჯგუფი"
ს/ნ: 206025692

სტადია:
მშპა პროექტი

ფურცლის დასახელება:
კედლის ჭრილი 1-1 ... 5-5
(+19.600 და +22.800 ნიშნულზე)

მასშტაბი: 1:20	ფორმატი: A3

თანამდებობა	სახელი,გვარი	ხელმოწერა
მთ.არქიტექტორი	გ.ქიტესაშვილი	
არქიტექტორი	გ.ჯანიაშვილი	
კონსტრუქტორი	გ.ყორბიაშვილი	

თარიღი	ფურცლის №	ფურც. რაოდ.
2025 წ	კ-3-70	---

კედლის დაბოლოების დეტალი 1

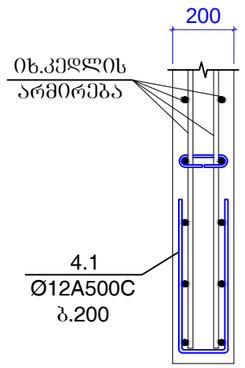

კედლების შეერთების დეტალი 2

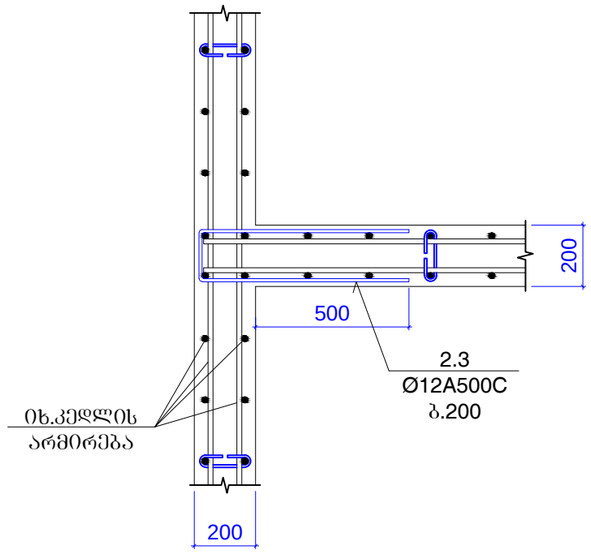

კედლების შეერთების დეტალი 3

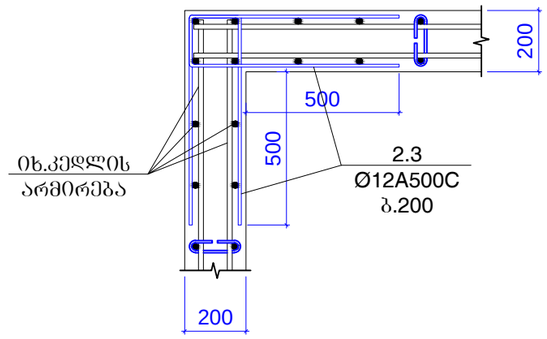

პოზიცია 1

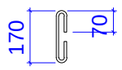

L=310 მმ

პოზ 2.1

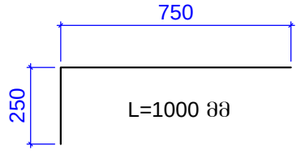

L=1000 მმ

პოზ 2.2

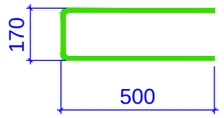

L=1170 მმ

პოზ 2.3

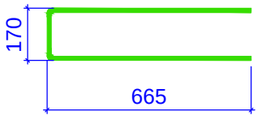

L=1500 მმ

მასალების ხარჯი ორი სართულის კედლებისთვის

კონსტ.დასახელება	პოზ.№	არმატურის სპეციფიკაცია						არმატურის ამოკრება			ბეტონის მოც.მ³
		ესკიზი	Ø,მმ	კლასი	L,მმ	nxც	nxL ,მ	Ø,მმ	ΣnxL ,მ	Q კგ	
რ.ბ კედელი	1	იხ.პოზიცია	8	A240c	310	620	192.2	8A240c	192.2	75.8	B30
	2	დაიჭრას ადგილზე	12	A500c	3800000		3800	12A500c	4235.5	3758.4	40.4
	2.1	იხ.პოზიცია	12	A500c	1000	104	104				
	2.2	იხ.პოზიცია	12	A500c	1170	150	175.5				
	3.2	იხ.პოზიცია	12	A500c	1500	104	156				
	3	დაიჭრას ადგილზე	10	A500c	2000000		2000	10A500c	2000.0	1232.5	

შენიშვნები:
1. ძირითადი შენიშვნები იხილე პროექტის განმარტებით ბარათში.
2. კედლის ჭრილების მარკირება იხილე გეგმაზე, იხ.ს.კ-3-71

მისამართი:
ქ.თბილისში, ჭითევან წამებულის გამზირი. (ს.კ. 01.17.13.037.024)

ობიექტი:
"მრავალფუნქციური კომპლექსი"

დამკვეთი:
შპს "ხაჭართველო-ისრაელის ბიზნეს ჯგუფი"
ს/ნ: 206025692

სტადია: მუშა პროექტი

ნახაზის დასახელება:
კედლის შეერთების და დაბოლოების დეტალები; მასალის ხარჯი კედლებზე; (+19.450 და +22.650 ნიშნულზე)

მასშტაბი: 1:20	ფორმატი: A3

თანამდებობა	სახელი,გვარი	ხელმოწერა
მთ.არქიტექტორი	გ.ქიტესაშვილი	
არქიტექტორი	გ.ჯანაშვილი	
კონსტრუქტორი	გ.ქორბაშვილი	

თარიღი	ნახაზის №	ნახაზ. რაოდ.
2025 წ	კ-3-71	---

სვეტების მარკირების გეგმა +26.000 ნიშნულზე;
რ.ბ კედლების არმირების ჭრილების დატანა;

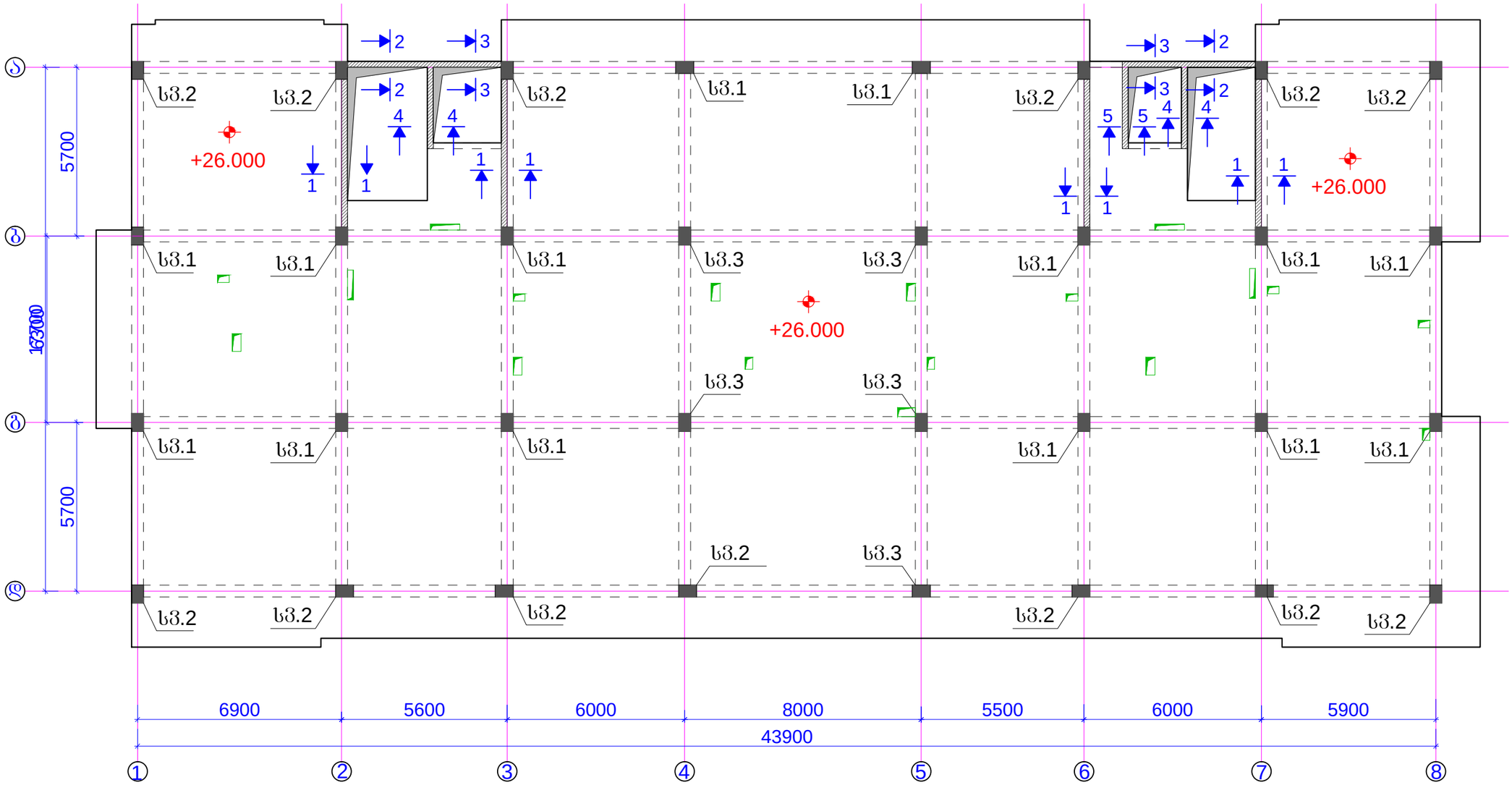

შენიშვნები:
1. ძირითადი შენიშვნები იხილე პროექტის განმარტებით ბარათში.
2. სვეტი 1, სვეტი 2, სვეტი 3, იხ.შ.კ-3-73, შ.კ-3-74, შ.კ-3-75.
3. კედლის არმირების ჭრილები 1-1 ... 5-5 იხ.შ.კ-3-76.

მისამართი:
ქ.თბილისში, ქეთევან წამებულის გამზირი.
(ს.კ. 01.17.13.037.024)

ობიექტი:
"მრავალფუნქციური კომპლექსი"

დამკვეთი:
შპს "საქართველო-ისრაელის ბიზნეს ჯგუფი"
ს/ნ: 206025692

სტადია:
მუშა პროექტი

ფურცლის დასახელება:
სვეტების მარკირების გეგმა
+26.000 ნიშნულზე;
რ.ბ კედლების არმირების ჭრილების დატანა;

მასშტაბი: 1:150	ფორმატი: A3

თანამდებობა	სახელი,გვარი	ხელმოწერა
მთ.არქიტექტორი	გ.ქიტესაშვილი	
არქიტექტორი	გ.ჯანიაშვილი	
კონსტრუქტორი	გ.ყოლბიაშვილი	

თარიღი	ფურცლის №	ფურც. რაოდ.
2025 წ	კ-3-72	---

სვეტი 1
(14 ცალი)

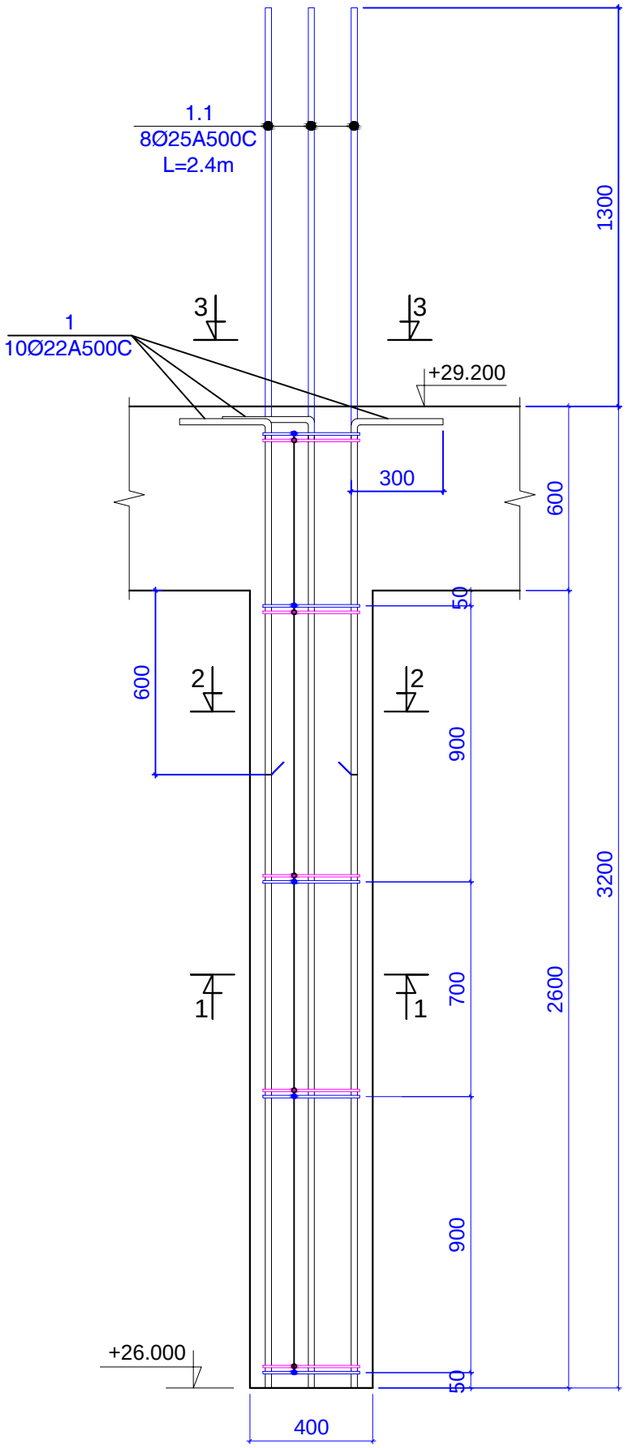

ჭრილი 1-1

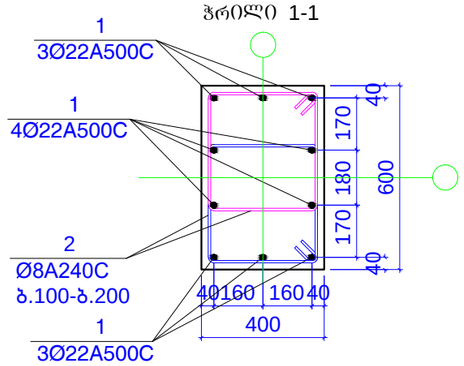

ჭრილი 2-2

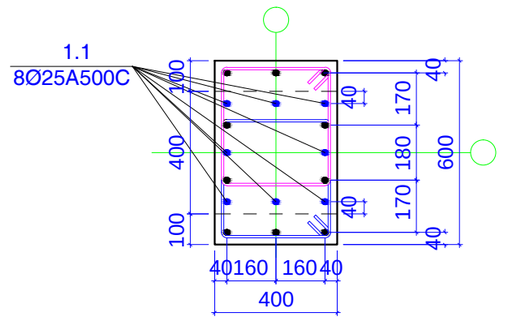

ჭრილი 3-3
გადასვლა ახალ კვეთზე

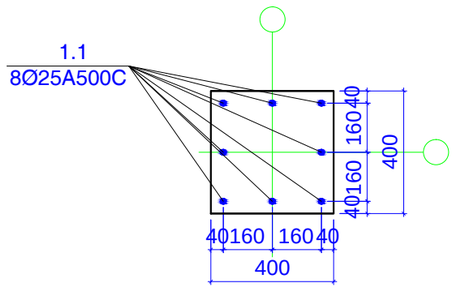

პოზიცია 2

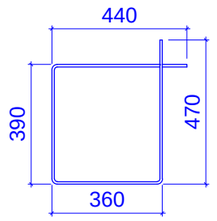

L=1660 მმ

მასალები 14 ცალი სვეტისთვის

კონსტ. დასახელება	პოზ.№	არმატურის სპეციფიკაცია						არმატურის ამოკრება			ბეტონის მოც.მ³
		ესკიზი	Ø,მმ	კლასი	L,მმ	nxც	nxL ,მ	Ø,მმ	ΣnxL ,მ	Q კგ	
სვეტი 1 14 ცალი	1	დაიჭრას ადგილზე	22	A500c	3450	140	483	22A500c	483	1440.6	B30
	1	დაიჭრას ადგილზე	25	A500c	2400	112	268.8	25A500c	268.8	1035.3	8.74
	2	იხ.პოზიცია	8	A240c	1660	784	1301.4	8A240c	1301.44	513.3	

შენიშვნები:
1. ძირითადი შენიშვნები იხილე პროექტის განმარტებით ბარათში.
2. სვეტების მარკირება იხილე ბეგმაზე, იხ.შ.კ-3-72

მისამართი:
ქ.ბათუმში, ჭეთევან წამებულის გამზირი.
(ს.კ. 01.17.13.037.024)

ობიექტი:
"მრავალფუნქციური კომპლექსი"

დამკვეთი:
შპს "საქართველო-ისრაელის ბიზნეს ჯგუფი"
ს/ნ: 206025692

სტადია:
მშპა პროექტი

ფურცლის დასახელება:
სვეტი 1
(+26.000 ნიშნულზე)

მასშტაბი: 1:20	ფორმატი: A3

თანამდებობა	სახელი,გვარი	ხელმოწერა
მთ.არქიტექტორი	გ.ქიტესაშვილი	
არქიტექტორი	გ.ჯანაშვილი	
კონსტრუქტორი	ბ.ქობიაშვილი	

თარიღი	ფურცლის №	ფურც. რაოდ.
2025 წ	კ-3-73	---

სვეტი 2
(13 ცალი)

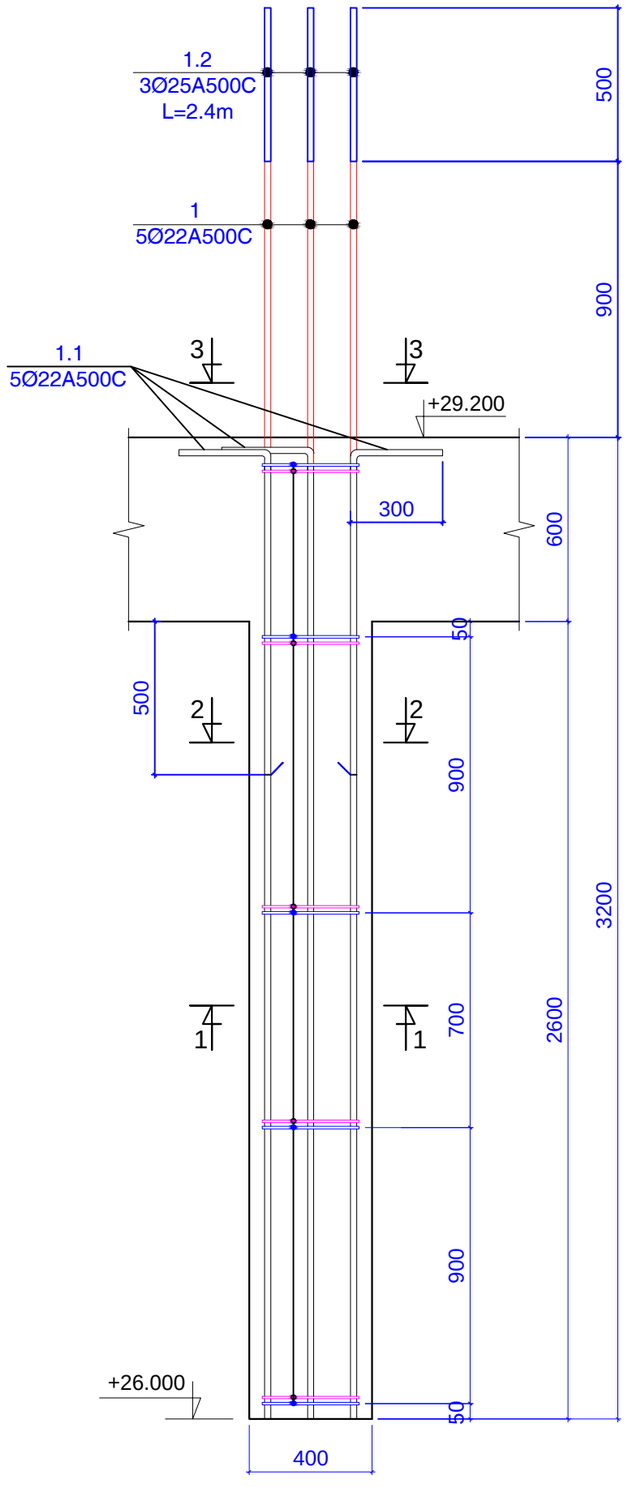

ჭრილი 1-1

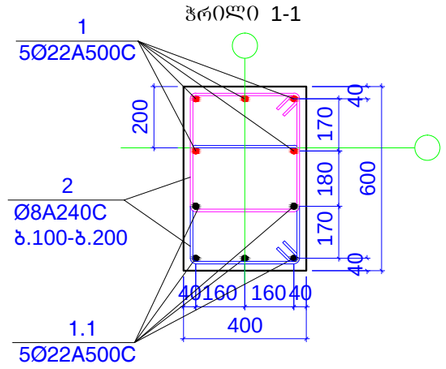

ჭრილი 2-2

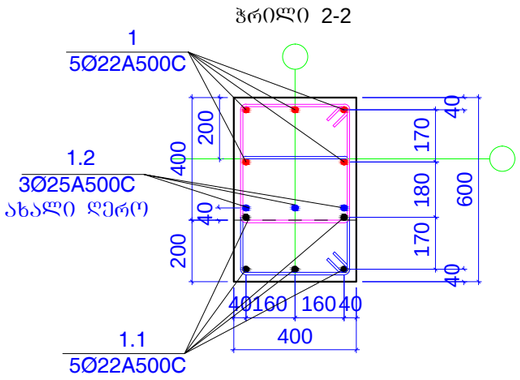

ჭრილი 3-3
გადასვლა ახალ კვეთზე

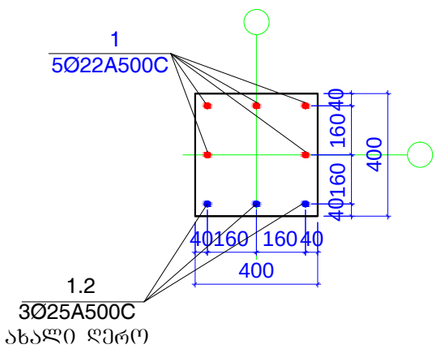

პოზიცია 2

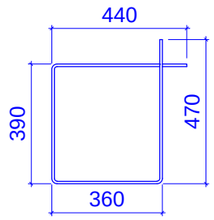

L=1660 მმ

მასალები 13 ცალი სვეტისთვის

კონსტ. დასახელება	პოზ.№	არმატურის სპეციფიკაცია						არმატურის ამოკრება			ბეტონის მოც.მ³
		ესკიზი	Ø,მმ	კლასი	L,მმ	nxც	nxL ,მ	Ø,მმ	ΣnxL ,მ	Q კგ	
სვეტი 2 13 ცალი	1	დაიჭრას ადგილზე	22	A500c	4100	65	266.5	22A500c	490.75	1463.7	B30
	1.1	დაიჭრას ადგილზე	22	A500c	3450	65	224.25				
	1.2	დაიჭრას ადგილზე	25	A500c	2400	39	93.6	25A500c	93.6	360.5	8.11
	2	იხ.პოზიცია	8	A240c	1660	1288	2138.1	8A240c	2138.08	843.2	

შენიშვნები:
1. ძირითადი შენიშვნები იხილე პროექტის განმარტებით ბარათში.
2. სვეტების მარკირება იხილე გეგმაზე, იხ.შ.კ-3-72

მისამართი:
ქ.თბილისში, ქეთევან წამებულის გამზირი.
(ს.კ. 01.17.13.037.024)

ობიექტი:
"მრავალფუნქციური კომპლექსი"

დამკვეთი:
შპს "საქართველო-ისრაელის ბიზნეს ჯგუფი"
ს/ნ: 206025692

სტადია:
მუშა პროექტი

ფურცლის დასახელება:
სვეტი 2
(+25.850 ნიშნულზე)

მასშტაბი: 1:20	ფორმატი: A3

თანამდებობა	სახელი,გვარი	ხელმოწერა
მთ.არქიტექტორი	გ.ქიტესაშვილი	
არქიტექტორი	გ.ჯანაშვილი	
კონსტრუქტორი	გ.ქოგბაშვილი	

თარიღი	ფურცლის №	ფურც. რაოდ.
2025 წ	კ-3-74	---

სვეტი 3
(5 ცალი)

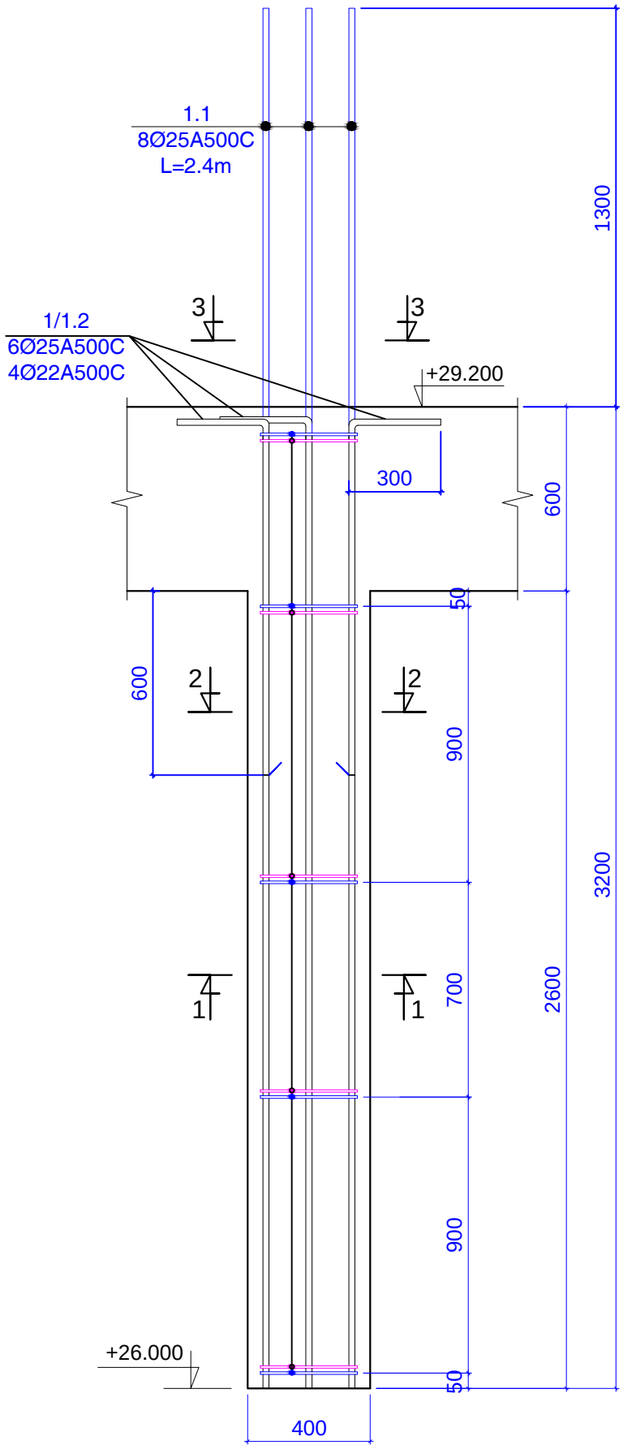

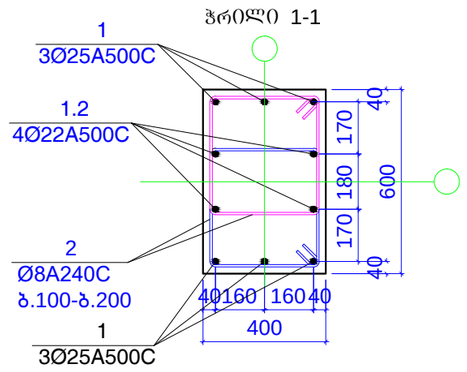

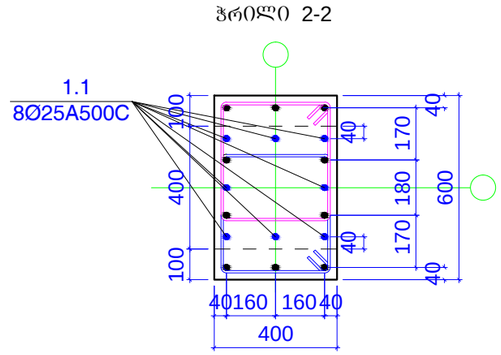

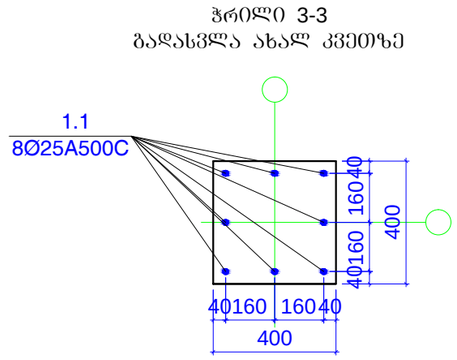

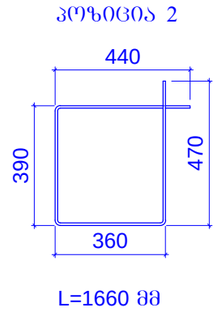

მასალები 5 ცალი სვეტისთვის

კონსტ. დასახელება	პოზ.№	არმატურის სპეციფიკაცია						არმატურის ამოკრება			ბეტონის მოც.მ³
		ესკიზი	Ø,მმ	კლასი	L,მმ	nxც	nxL ,მ	Ø,მმ	ΣnxL ,მ	Q კგ	
სვეტი 3 5 ცალი	1	დაიჭრას ადგილზე	25	A500c	3450	30	103.5	25A500c	175.5	675.9	B30
	1.1	დაიჭრას ადგილზე	25	A500c	2400	30	72				3.12
	1.2	დაიჭრას ადგილზე	22	A500c	3450	20	69	22A500c	69	205.8	
	2	იხ.პოზიცია	8	A240c	1660	280	464.8	8A240c	464.8	183.3	

შენიშვნები:
1. ძირითადი შენიშვნები იხილე პროექტის განმარტებით ბარათში.
2. სვეტების მარკირება იხილე ბეგმაზე, იხ.შ.კ-3-72

მისამართი:
ქ.ბათუმში, ჭეთევან წამებულის გამზირი.
(ს.კ. 01.17.13.037.024)

ობიექტი:
"მრავალფუნქციური კომპლექსი"

დამკვეთი:
შპს "საქართველო-ისრაელის ბიზნეს ჯგუფი"
ს/ნ: 206025692

სტადია:
მშშა პროექტი

ნახაზის დასახელება:
სვეტი 3
(+26.000 ნიშნულზე)

მასშტაბი: 1:20	ფორმატი: A3

თანამდებობა	სახელი,გვარი	ხელმოწერა
მთ.არქიტექტორი	გ.ქიტესაშვილი	
არქიტექტორი	გ.ჯანიაშვილი	
კონსტრუქტორი	ბ.ყოლბაშვილი	

თარიღი	ნახატის №	შენიშ. რაოდ.
2025 წ	კ-3-75	---

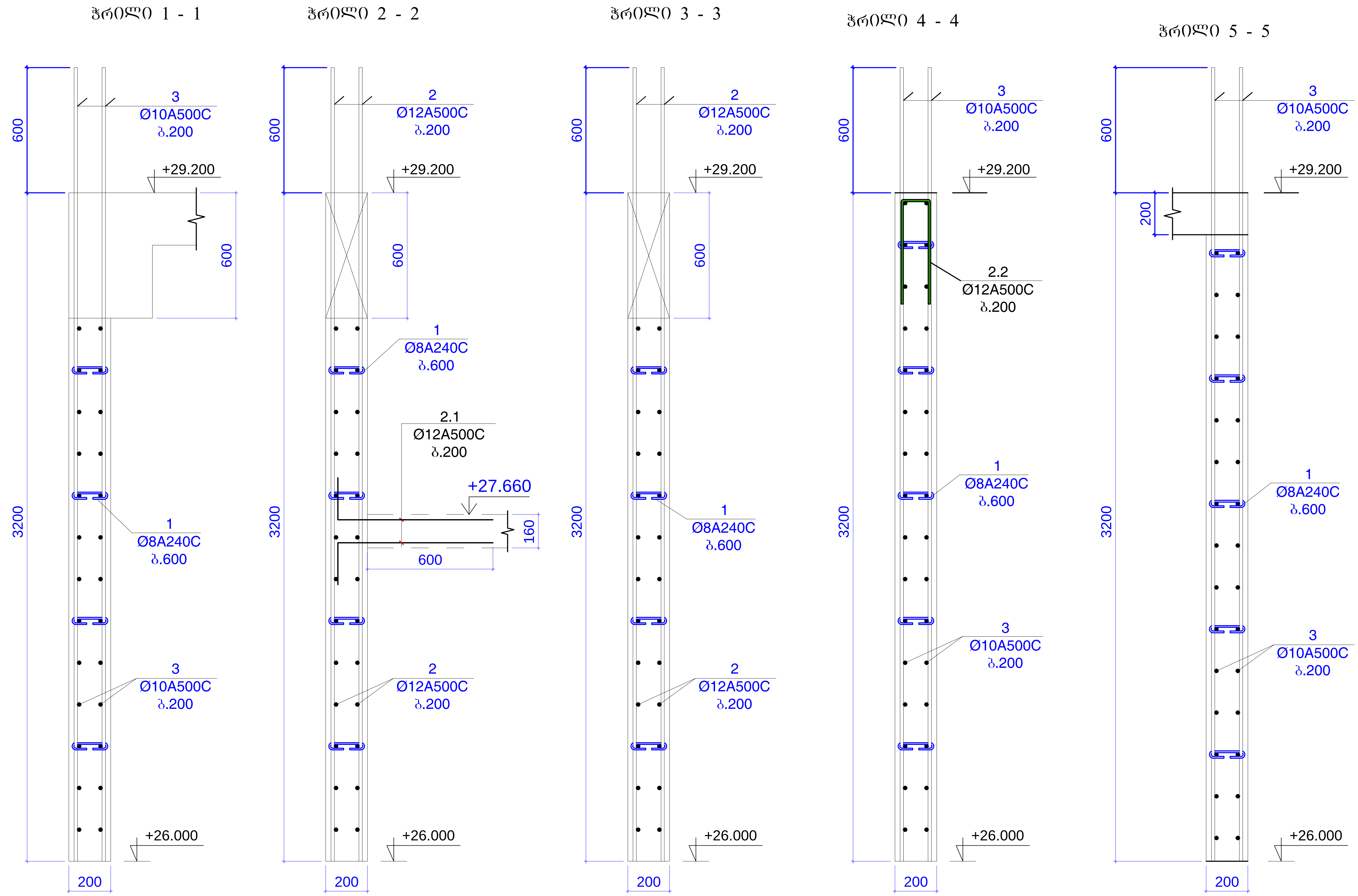

შენიშვნები:
1. ძირითადი შენიშვნები იხილე პროექტის განმარტებით ბარათში.
2. კედლის ჭრილების მარკირება იხილე გეგმაზე, იხ.ფ.კ-3-72

მისამართი:
ქ.თბილისში, ქეთევან წამებულის გამზირი.
(ს.კ. 01.17.13.037.024)

ობიექტი:
"მრავალფუნქციური კომპლექსი"

დამკვეთი:
შპს "საქართველო-ისრაელის ბიზნეს ჯგუფი"
ს/ნ: 206025692

სტადია:
მუშა პროექტი

ფურცლის დასახელება:
კედლის ჭრილი 1-1 ... 5-5
(+26.000 ნიშნულზე)

მასშტაბი: 1:20	ფორმატი: A3

თანამდებობა	სახელი.გვარი	ხელმოწერა
მთ.არქიტექტორი	გ.ქიტესაშვილი	
არქიტექტორი	გ.ჯანიაშვილი	
კონსტრუქტორი	ბ.ყობიაშვილი	[signature]

თარიღი	ფურცლის №	ფურც. რაოდ.
2025 წ	კ-3-76	---

კედლის დაბოლოების დეტალი 1

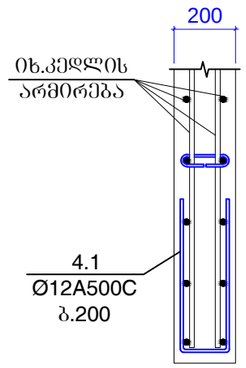

კედლების შეერთების დეტალი 2

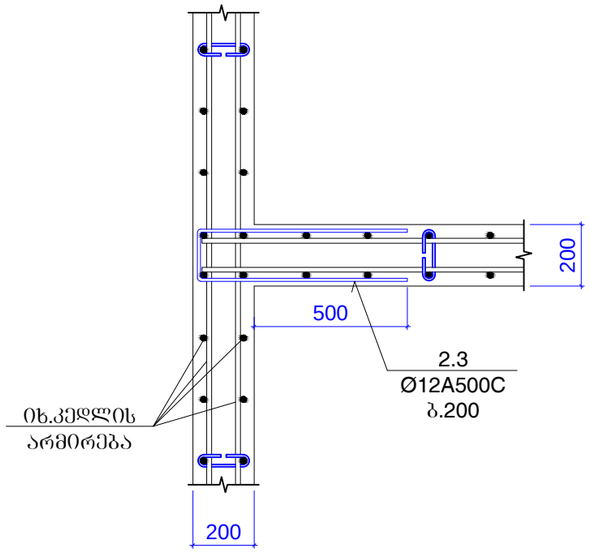

კედლების შეერთების დეტალი 3

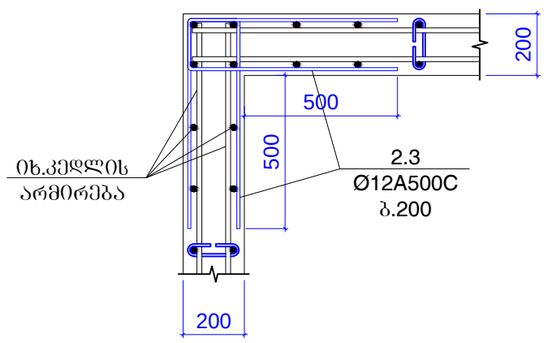

პოზიცია 1

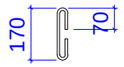

L=310 მმ

პოზ 2.1

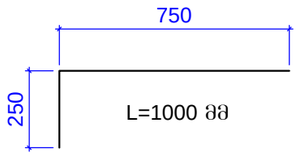

L=1000 მმ

პოზ 2.2

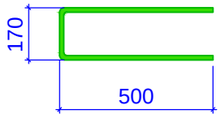

L=1170 მმ

პოზ 2.3



L=1500 მმ

კონსტ.დასახელება	პოზ.№	არმატურის სპეციფიკაცია						არმატურის ამოკრება			ბეტონის მოც.მ³
		ესკიზი	Ø,მმ	კლასი	L,მმ	nxც	nxL ,მ	Ø,მმ	ΣnxL ,მ	Q კგ	
რ.ბ კედელი	1	იხ.პოზიცია	8	A240c	310	310	96.1	8A240c	96.1	37.9	B30
	2	დაიჭრას ადგილზე	12	A500c	700000		700	12A500c	917.8	814.4	20.2
	2.1	იხ.პოზიცია	12	A500c	1000	52	52				
	2.2	იხ.პოზიცია	12	A500c	1170	75	87.75				
	3.2	იხ.პოზიცია	12	A500c	1500	52	78				
	3	დაიჭრას ადგილზე	10	A500c	2200000		2200	10A500c	2200.0	1355.7	
									ჯამი	2208.0	

შენიშვნები:
1. ძირითადი შენიშვნები იხილე პროექტის განმარტებით ბარათში.
2. კედლის ჭრილების მარკირება იხილე გეგმაზე, იხ.შ.კ-3-72

მისამართი:
ქ.თბილისში, ქეთევან წამებულის გამზირი.
(ს.კ. 01.17.13.037.024)

ობიექტი:
"მრავალფუნქციური კომპლექსი"

დამკვეთი:
შპს "საქართველო-ისრაელის ბიზნეს ჯგუფი"
ს/ნ: 206025692

სტადია:
მუშა პროექტი

ნახაზის დასახელება:
კედლის შეერთების და დაბოლოების დეტალები;
მასალის ხარჯი კედლებზე;
(+25.850 ნიშნულზე)

მასშტაბი: 1:20	ფორმატი: A3

თანამდებობა	სახელი,გვარი	ხელმოწერა
მთ.არქიტექტორი	გ.ქიტესაშვილი	
არქიტექტორი	გ.ჯანიაშვილი	
კონსტრუქტორი	ბ.ჟღენტი	

თარიღი	ნახაზის №	ნახაზის რაოდ.
2025 წ	კ-3-77	---

სვეტების მარკირების გეგმა +29.200 ნიშნულზე;
რ.ბ კედლების არმირების ჭრილების დატანა;

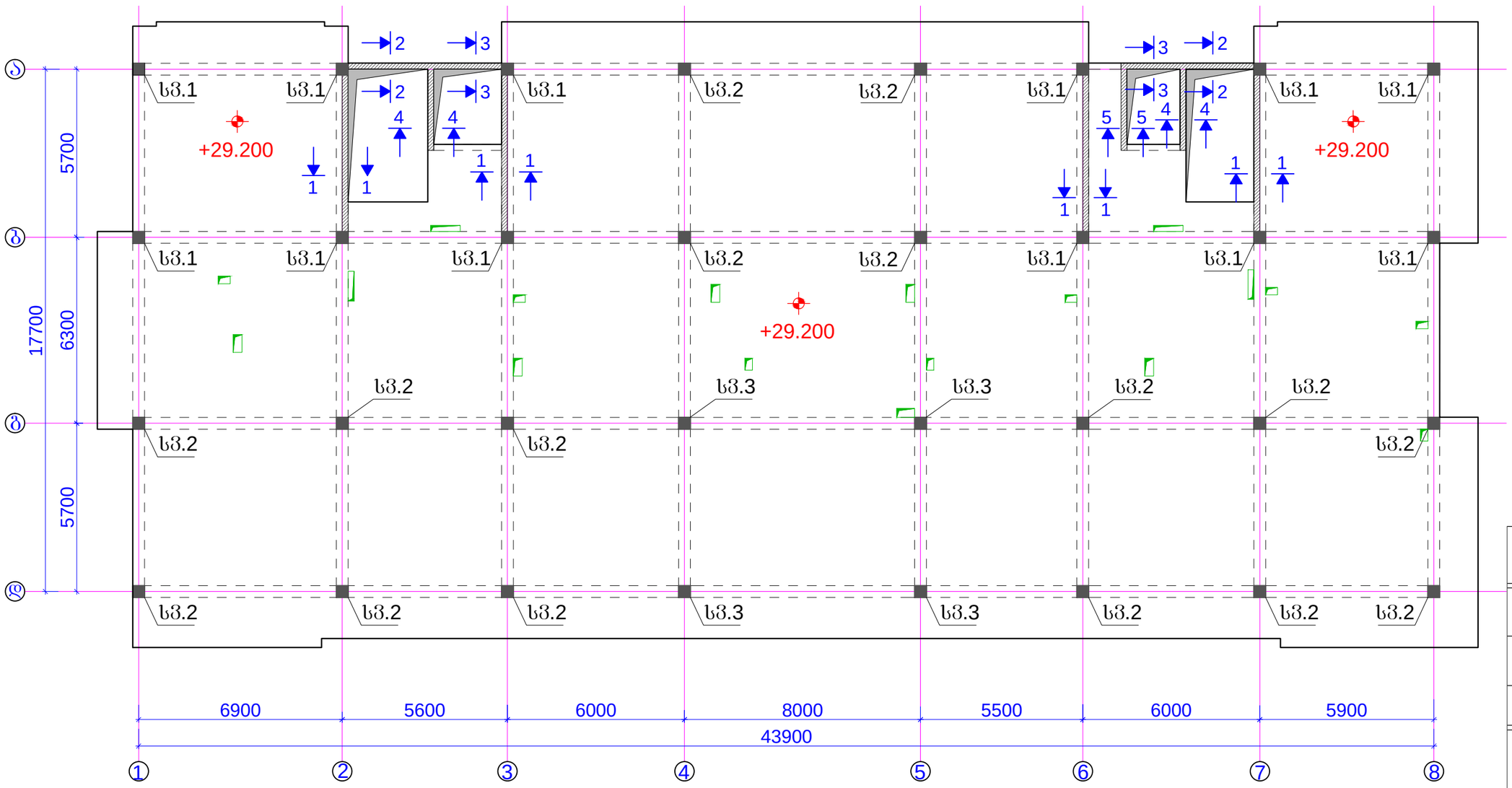

შენიშვნები:
1. ძირითადი შენიშვნები იხილე პროექტის განმარტებით ბარათში.
2. სვეტი 1, სვეტი 2, სვეტი 3, იხ.შ.კ-3-79, შ.კ-3-80, შ.კ-3-81.
3. კედლის არმირების ჭრილები 1-1 ... 5-5 იხ.შ.კ-3-82.

მისამართი:
ქ.თბილისში, ქეთევან წამებულის გამზირი.
(ს.კ. 01.17.13.037.024)

ობიექტი:
"მრავალფუნქციური კომპლექსი"

დამკვეთი:
შპს "საქართველო-ისრაელის ბიზნეს ჯგუფი"
ს/ნ: 206025692

სტადია:
მუშა პროექტი

ფურცლის დასახელება:
სვეტების მარკირების გეგმა
+29.200 ნიშნულზე;
რ.ბ კედლების არმირების ჭრილების დატანა;

მასშტაბი: 1:150	ფორმატი: A3

თანამდებობა	სახელი,გვარი	ხელმოწერა
მთ.არქიტექტორი	გ.ქიტესაშვილი	
არქიტექტორი	გ.ჯანიაშვილი	
კონსტრუქტორი	გ.ქოჩიაშვილი	

თარიღი	ფურცლის №	ფურც. რაოდ.
2025 წ	კ-3-78	---

სვეტი 1 (24 ცალი)

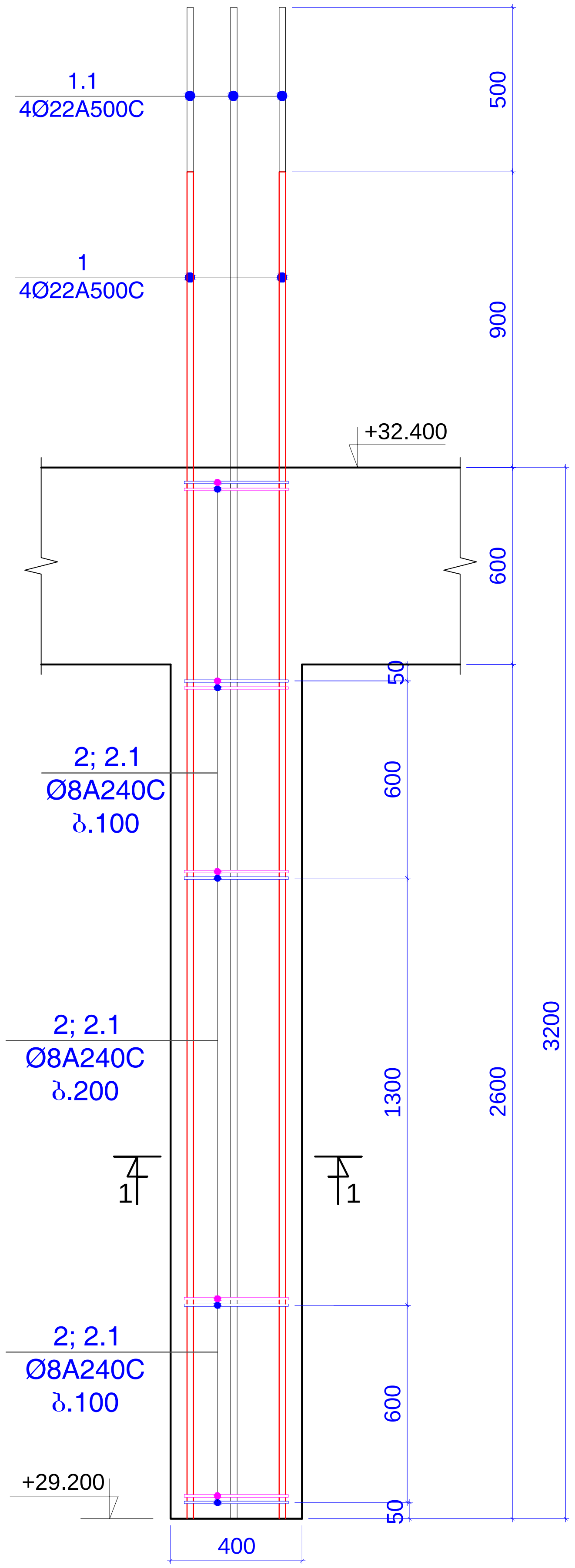

ჭრილი 1-1

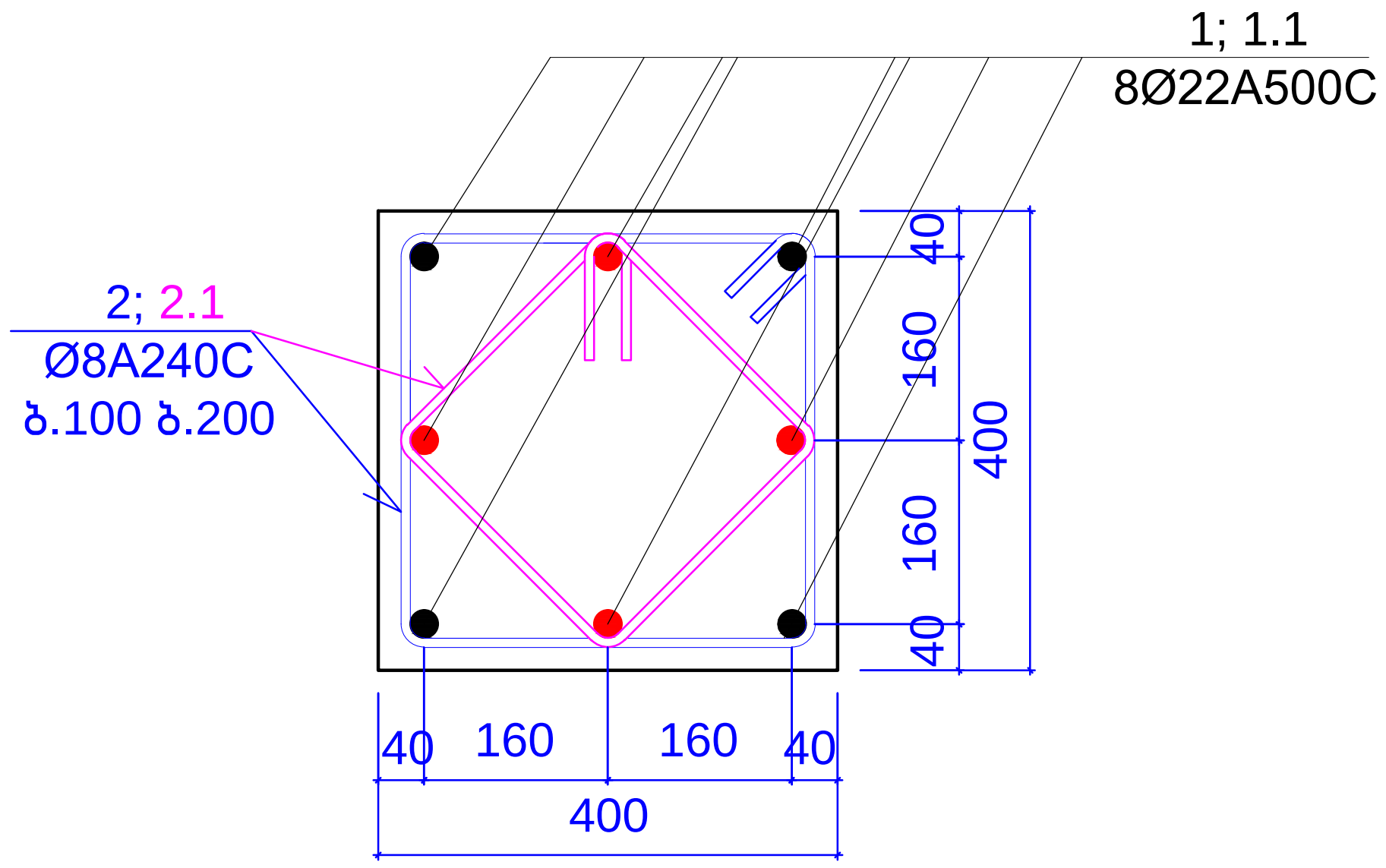

პოზიცია 2

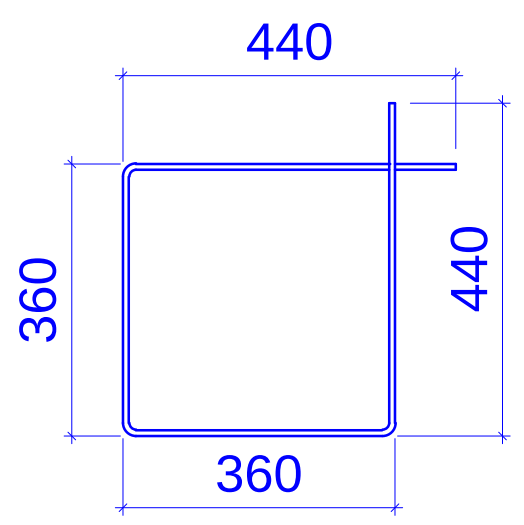

L=1600 მმ

პოზიცია 2.1

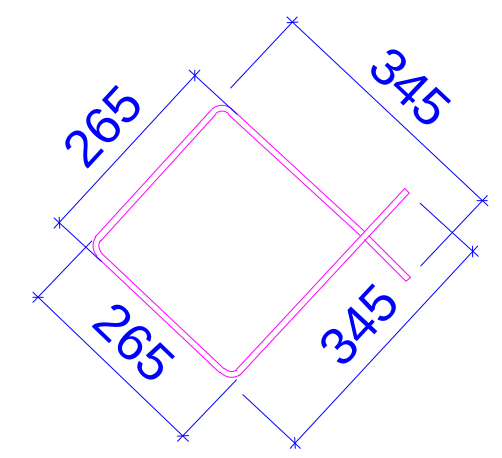

L=1220 მმ

მასალები 12 ცალი სვეტისთვის

კონსტ. დასახ ელება	პოზ.№	არმატურის სპეციფიკაცია						არმატურის ამოკრება			ბეტონის მოც.მ³
		ესკიზი	Ø,მმ	კლასი	L,მმ	nxც	nxL ,მ	Ø,მმ	ΣnxL ,მ	Q კგ	
სვეტი 1 12 ცალი	1	დაიჭრას ადგილზე	22	A500c	4100	48	196.8	22A500c	417.6	1245.5	B30
	1.1	დაიჭრას ადგილზე	22	A500c	4600	48	220.8				4.99
	2	იხ.პოზიცია	8	A240c	1600	300	480	8A240c	846	333.6	
	2.1	იხ.პოზიცია	8	A240c	1220	300	366				

მისამართი:
ქ.თბილისში, ქეთევან წამებულის გამზირი.
(ს.კ. 01.17.13.037.024)

ობიექტი:
"მრავალფუნქციური კომპლექსი"

დამკვეთი:
შპს "საქართველო-ისრაელის ბიზნეს ჯგუფი"
ს/ნ: 206025692

სტადია:
მუშა პროექტი

ფურცლის დასახელება:
სვეტი 1
(+29.200 ნიშნულზე)

მასშტაბი: 1:20/1:10	ფორმატი: A3

თანამდებობა	სახელი.გვარი	ხელმოწერა
მთ.არქიტექტორი	გ.ქიტესაშვილი	
არქიტექტორი	გ.ჯანიაშვილი	
კონსტრუქტორი	ბ.ყობიაშვილი	ბ.ყობ

თარიღი	ფურცლის №	ფურც. რაოდ.
2025 წ	კ-3-79	---

შენიშვნები:
1. ძირითადი შენიშვნები იხილე პროექტის განმარტებით ბარათში.
2. სვეტების მარკირება იხილე გეგმაზე, იხ.ფ.კ-3-78

სვეტი 2 (32 ცალი)

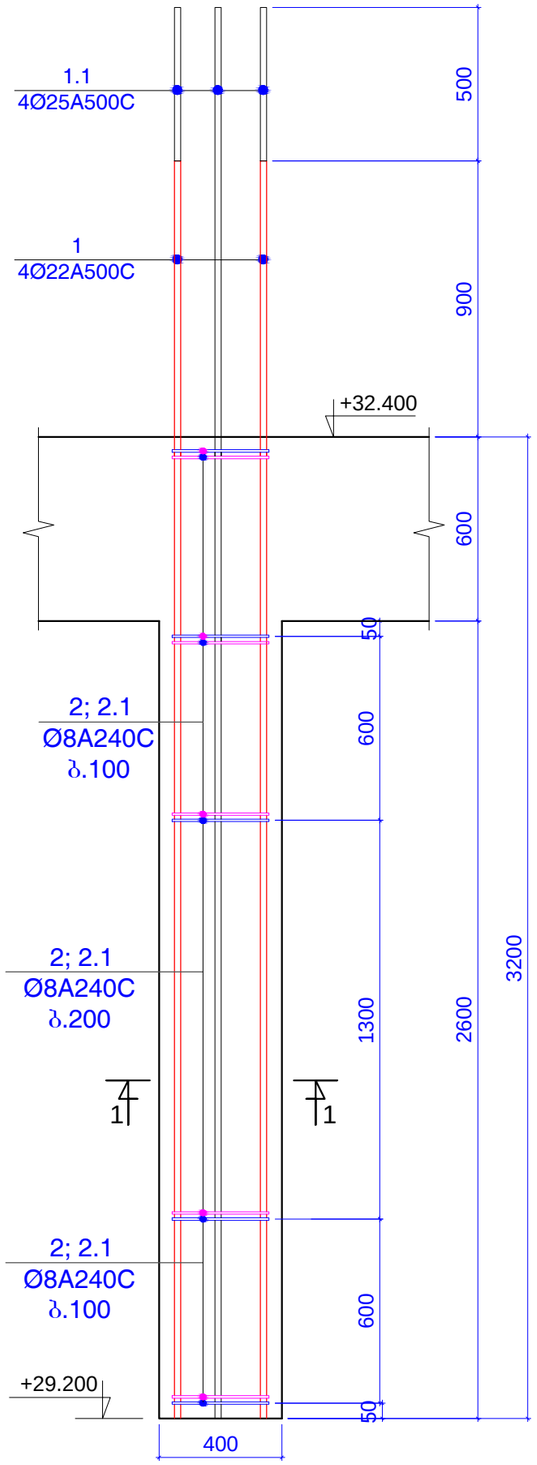

ჭრილი 1-1

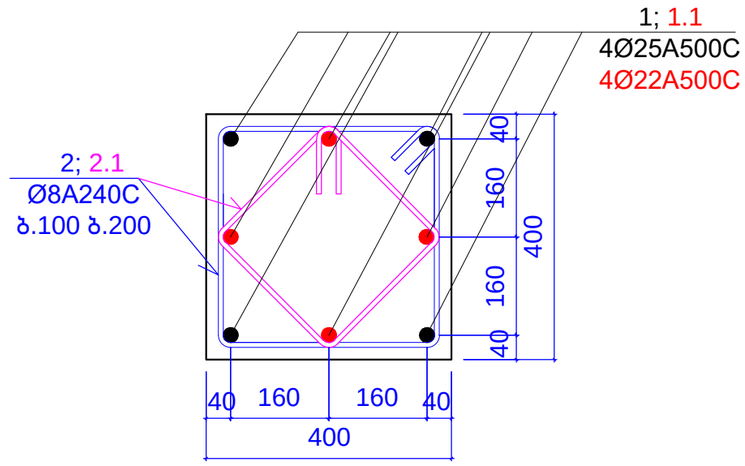

პოზიცია 2

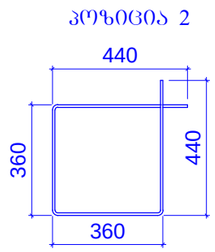

პოზიცია 2.1

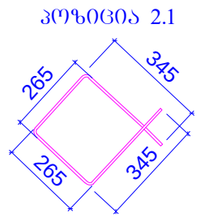

მასალები 16 ცალი სვეტისთვის

კონსტ. დასახელება	პოზ.№	არმატურის სპეციფიკაცია						არმატურის ამოკრება			ბეტონის მოც.მ³
		ესკიზი	Ø,მმ	კლასი	L,მმ	nxც	nxL ,მ	Ø,მმ	ΣnxL ,მ	Q კგ	
სვეტი 2 16 ცალი	1	დაიჭრას ადგილზე	22	A500c	4100	64	262.4	22A500c	262.4	782.6	B30
	1.1	დაიჭრას ადგილზე	25	A500c	4600	64	294.4	25A500c	294.4	1133.9	
	2	იხ.პოზიცია	8	A240c	1600	400	640	8A240c	1128	444.9	6.66
	2.1	იხ.პოზიცია	8	A240c	1220	400	488				

შენიშვნები:
1. ძირითადი შენიშვნები იხილე პროექტის განმარტებით ბარათში.
2. სვეტების მარკირება იხილე გებმაზე, იხ.შ.კ-3-78

მისამართი:
ქ.თბილისში, ქეთევან წამებულის გამზირი. (ს.კ. 01.17.13.037.024)

ობიექტი:
"მრავალფუნქციური კომპლექსი"

დამკვეთი:
შპს "საქართველო-ისრაელის ბიზნეს ჯგუფი"
ს/ნ: 206025692

სტადია:
მუშა პროექტი

ნახაზის დასახელება:
სვეტი 2
(+29.200 ნიშნულზე)

მასშტაბი: 1:20/1:10	ფორმატი: A3

თანამდებობა	სახელი,გვარი	ხელმოწერა
მთ.არქიტექტორი	გ.ქიტესაშვილი	
არქიტექტორი	გ.ჯანიაშვილი	
კონსტრუქტორი	გ.ქოჩიაშვილი	

თარიღი	ნახაზის №	ფურც. რაოდ.
2025 წ	კ-3-80	---

სვეტი 3 (8 ცალი)

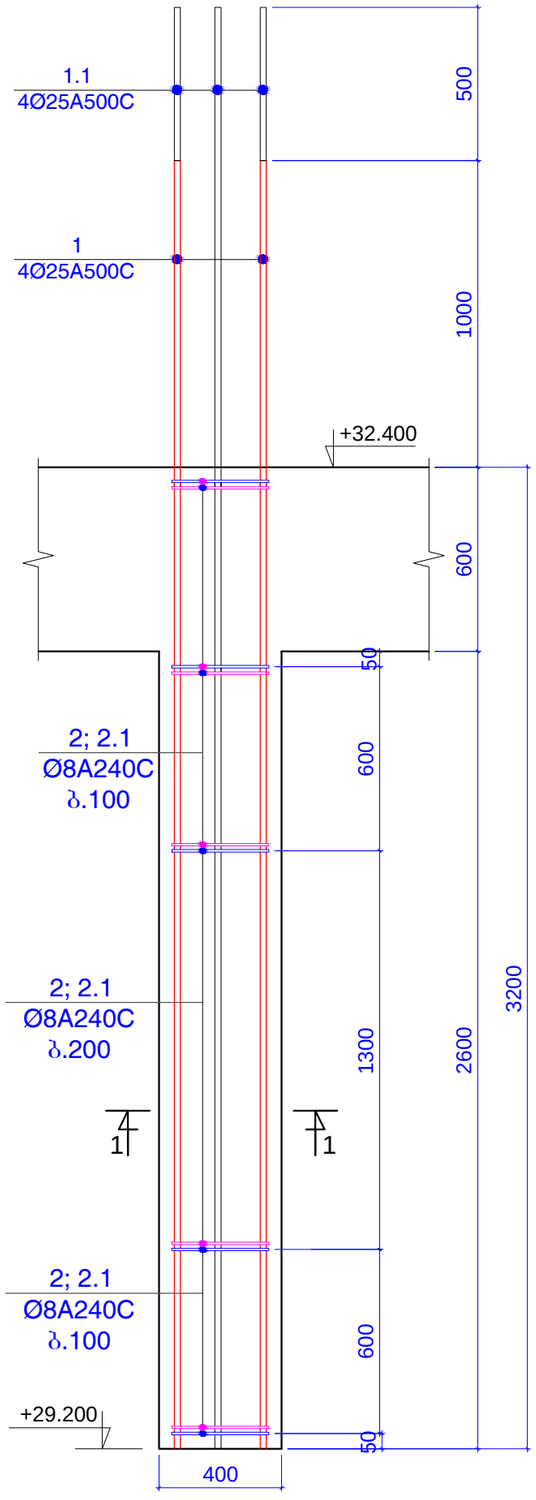

ჭრილი 1-1

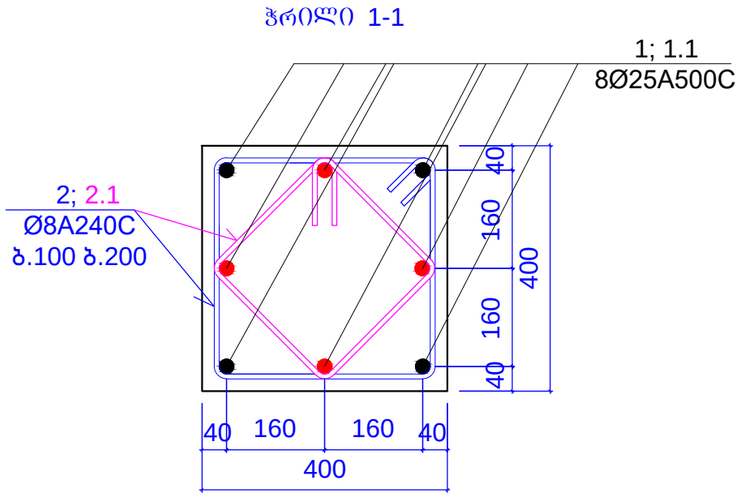

კოზიცია 2

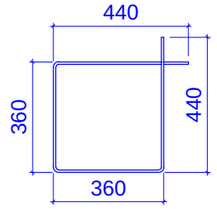

L=1600 მმ

კოზიცია 2.1

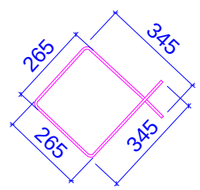

L=1220 მმ

მასალები 4 ცალი სვეტისთვის

კონსტ. დასახელება	პოზ.№	არმატურის სპეციფიკაცია						არმატურის ამოკრება			ბეტონის მოც.მ³
		ესკიზი	Ø,მმ	კლასი	L,მმ	nxც	nxL ,მ	Ø,მმ	ΣnxL ,მ	Q კგ	
სვეტი 3 4 ცალი	1	დაიჭრას ადგილზე	25	A500c	4200	16	67.2	25A500c	142.4	548.4	B30
	1.1	დაიჭრას ადგილზე	25	A500c	4700	16	75.2				1.66
	2	იხ.პოზიცია	8	A240c	1600	100	160	8A240c	282	111.2	
	2.1	იხ.პოზიცია	8	A240c	1220	100	122				

შენიშვნები:
1. ძირითადი შენიშვნები იხილე პროექტის განმარტებით ბარათში.
2. სვეტების მარკირება იხილე ბეჭდაზე, იხ.შ.კ-3-78

მისამართი:
ქ.თბილისში, ჟეთევან წამებულის გამზირი. (ს.კ. 01.17.13.037.024)

ობიექტი:
"მრავალფუნქციური კომპლექსი"

დამკვეთი:
შპს "საქართველო-ისრაელის ბიზნეს ჯგუფი" ს/ნ: 206025692

სტადია:
შშა პროექტი

ნახაზის დასახელება:
სვეტი 3
(+29.200 ნიშნულზე)

მასშტაბი: 1:20/1:10	ფორმატი: A3

თანამდებობა	სახელი,გვარი	ხელმოწერა
მთ.არქიტექტორი	გ.ქიტესაშვილი	
არქიტექტორი	გ.ჯანაშვილი	
კონსტრუქტორი	გ.ყოლბაშვილი	

თარიღი	ნახაზის №	ნახაზ. რაოდ.
2025 წ	კ-3-81	---

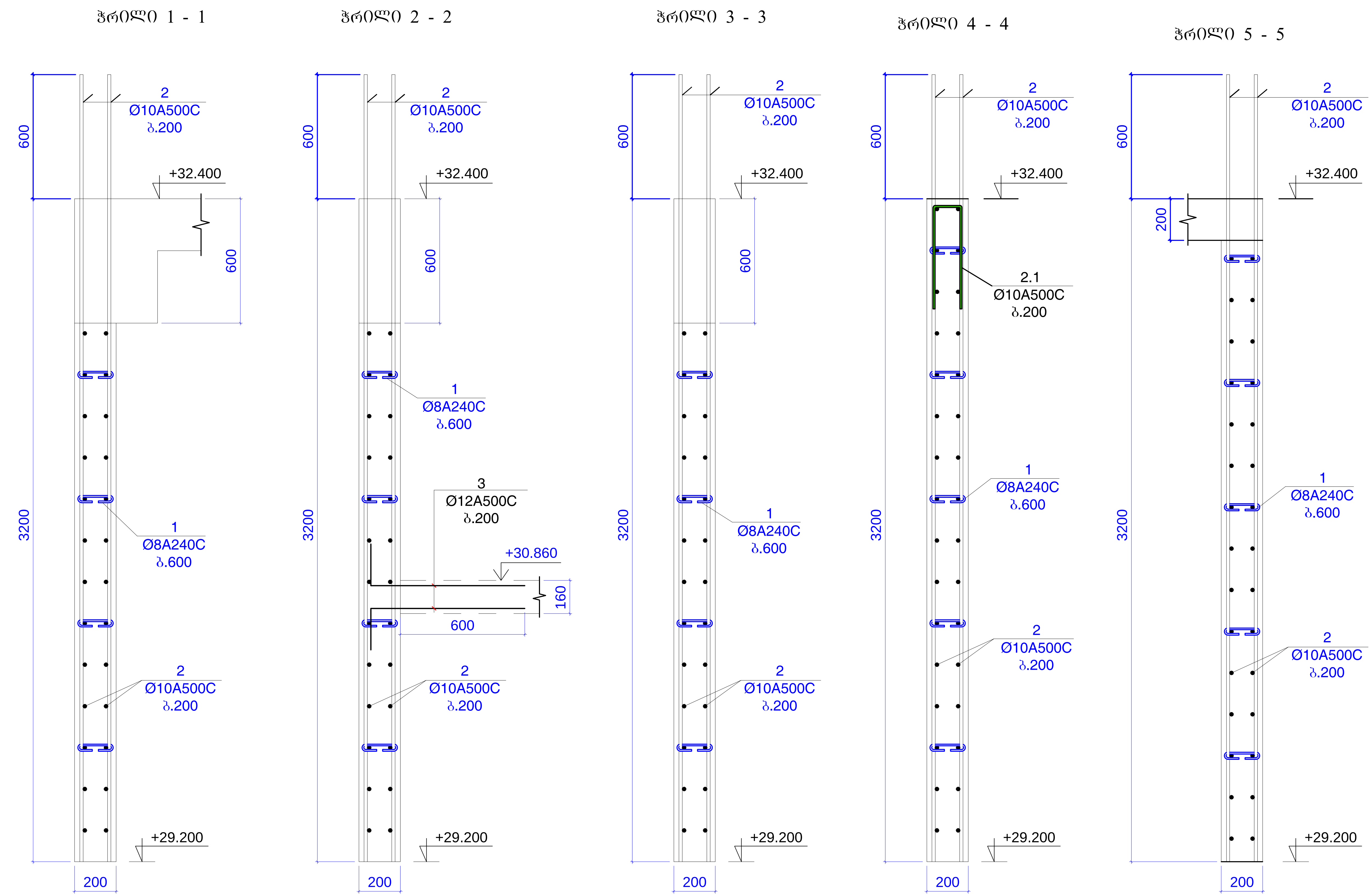

შენიშვნები:
1. ძირითადი შენიშვნები იხილე პროექტის განმარტებით ბარათში.
2. კედლის ჭრილების მარკირება იხილე გეგმაზე, იხ.ფ.კ-3-78

მისამართი:
ქ.თბილისში, ქეთევან წამებულის გამზირი.
(ს.კ. 01.17.13.037.024)

ობიექტი:
"მრავალფუნქციური კომპლექსი"

დამკვეთი:
შპს "საქართველო-ისრაელის ბიზნეს ჯგუფი"
ს/ნ: 206025692

სტადია:
მუშა პროექტი

ფურცლის დასახელება:
კედლის ჭრილი 1-1 ... 5-5
(+29.200 ნიშნულზე)

მასშტაბი: 1:20 | ფორმატი: A3

თანამდებობა	სახელი.გვარი	ხელმოწერა
მთ.არქიტექტორი	გ.ქიტესაშვილი	
არქიტექტორი	გ.ჯანიაშვილი	
კონსტრუქტორი	გ.ყობიაშვილი	[signature]

თარიღი	ფურცლის №	ფურც. რაოდ.
2025 წ	კ-3-82	---

კედლის დაბოლოების დეტალი 1

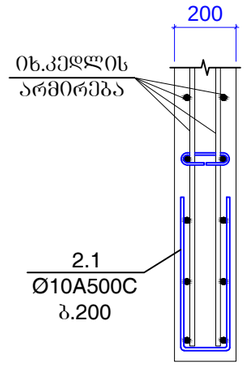

კედლების შეერთების დეტალი 2

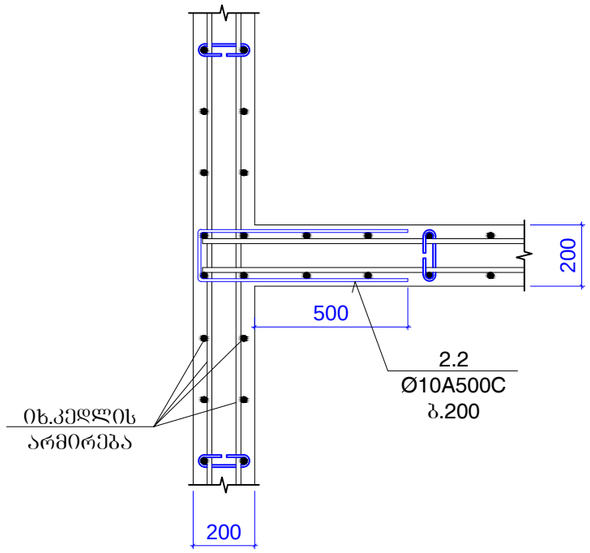

კედლების შეერთების დეტალი 3

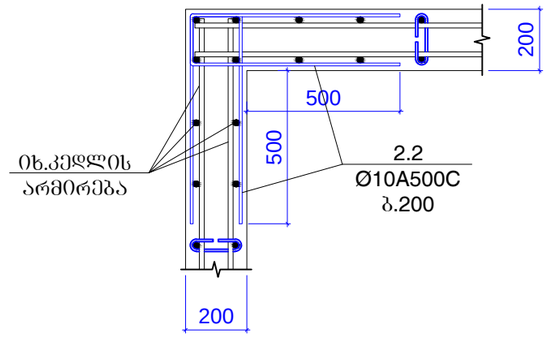

პოზიცია 1

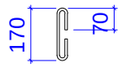

L=310 მმ

პოზ 3

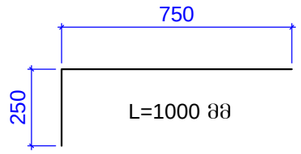

L=1000 მმ

პოზ 2.1

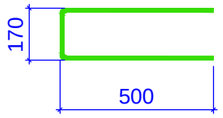

L=1170 მმ

პოზ 2.2

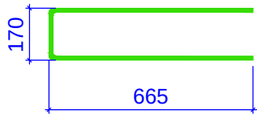

L=1500 მმ

კონსტ.დასახელება	პოზ.№	არმატურის სპეციფიკაცია						არმატურის ამოკრება			ბეტონის მოც.მ³
		ესკიზი	Ø,მმ	კლასი	L,მმ	nxც	nxL ,მ	Ø,მმ	ΣnxL ,მ	Q კგ	
რ.ბ კედელი	1	იხ.პოზიცია	8	A240c	310	640	198,4	8A240c	198,4	78,2	B30
	2	დაიჭრას ადგილზე	10	A500c	3300000		3300	10A500c	3465,8	2135,7	22
	2,1	იხ.პოზიცია	10	A500c	1170	75	87,75				
	2,2	იხ.პოზიცია	10	A500c	1500	52	78				
	3	იხ.პოზიცია	12	A500c	1000	52	52	12A500c	52,0	46,1	
									ჯამი	2260,1	

მისამართი:
ქ.თბილისში, ქეთევან წამებულის გამზირი.
(ს.კ. 01.17.13.037.024)

ობიექტი:
"მრავალფუნქციური კომპლექსი"

დამკვეთი:
შპს "საქართველო-ისრაელის ბიზნეს ჯგუფი"
ს/ნ: 206025692

სტადია: მუშა პროექტი

ფურცლის დასახელება:
კედლის შეერთების და დაბოლოების დეტალები;
მასალის ხარჯი კედლებზე;
(+28.050 ნიშნულზე)

მასშტაბი: 1:20	ფორმატი: A3

ოანამდებობა	სახელი,გვარი	ხელმოწერა
მთ.არქიტექტორი	გ.ქიტესაშვილი	
არქიტექტორი	გ.ჯანიაშვილი	
კონსტრუქტორი	გ.ყიფიანი	

თარიღი	ფურცლის №	ფურც. რაოდ.
2025 წ	კ-3-83	---

სვეტების მარკირების გეგმა +32.400 ნიშნულზე;
რ.ბ კედლების არმირების ჭრილების დატანა;

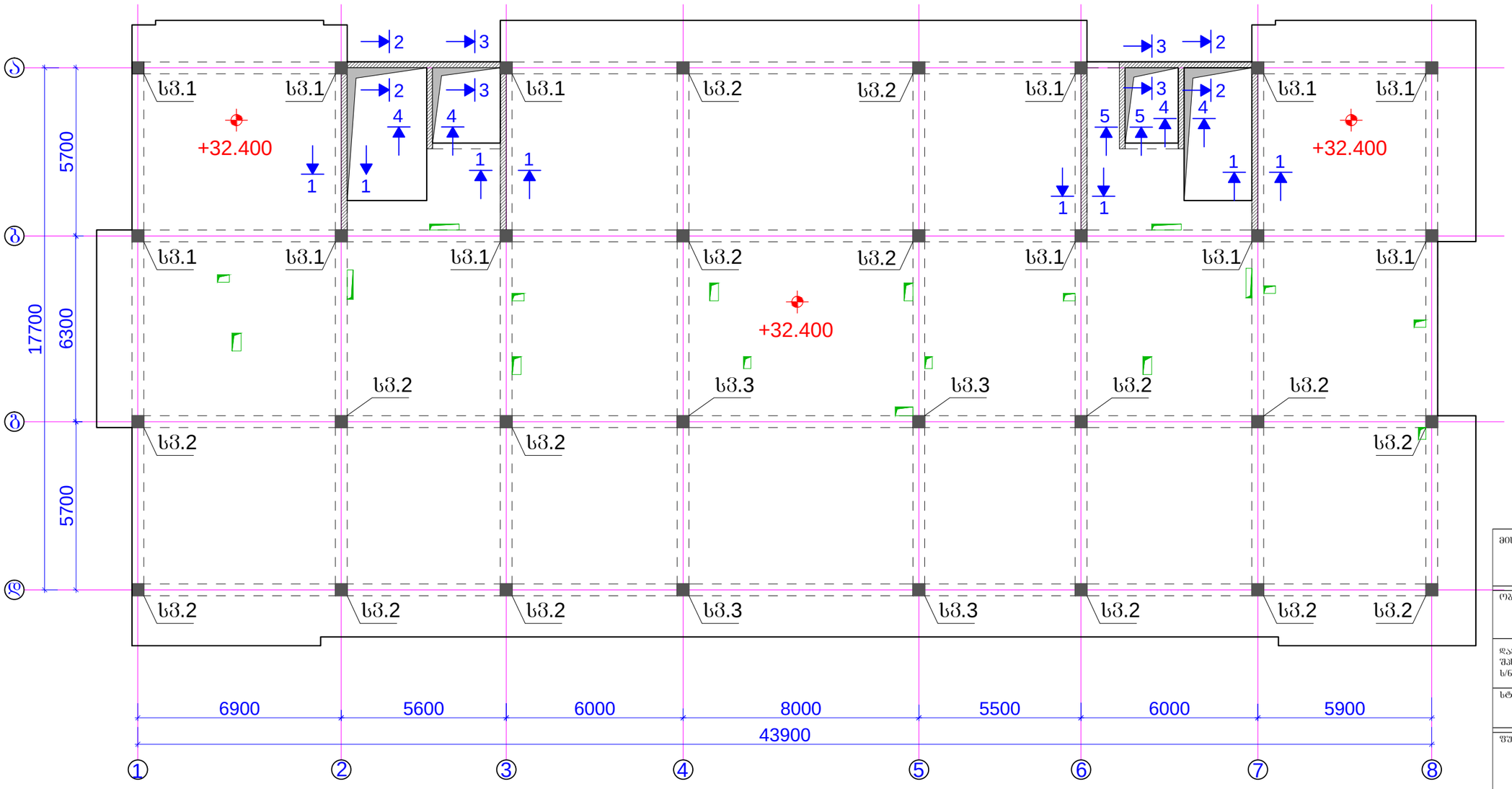

შენიშვნები:
1. ძირითადი შენიშვნები იხილე პროექტის განმარტებით ბარათში.
2. სვეტი 1, სვეტი 2, სვეტი 3, იხ.შ.კ-3-85, შ.კ-3-86, შ.კ-3-87.
3. კედლის არმირების ჭრილები 1-1 ... 5-5 იხ.შ.კ-3-88.

მისამართი:
ქ.თბილისში, ქეთევან წამებულის გამზირი.
(ს.კ. 01.17.13.037.024)

ობიექტი:
"მრავალფუნქციური კომპლექსი"

დამკვეთი:
შპს "საქართველო-ისრაელის ბიზნეს ჯგუფი"
ს/ნ: 206025692

სტადია:
მუშა პროექტი

ფურცლის დასახელება:
სვეტების მარკირების გეგმა
+32.400 ნიშნულზე;
რ.ბ კედლების არმირების ჭრილების დატანა;

მასშტაბი: 1:150	ფორმატი: A3

თანამდებობა	სახელი,გვარი	ხელმოწერა
მთ.არქიტექტორი	გ.ქიტესაშვილი	
არქიტექტორი	გ.ჯანიაშვილი	
კონსტრუქტორი	გ.ყოფიაშვილი	

თარიღი	ფურცლის №	ფურც. რაოდ.
2025 წ	კ-3-84	---

სვეტი 1 (12 ცალი)

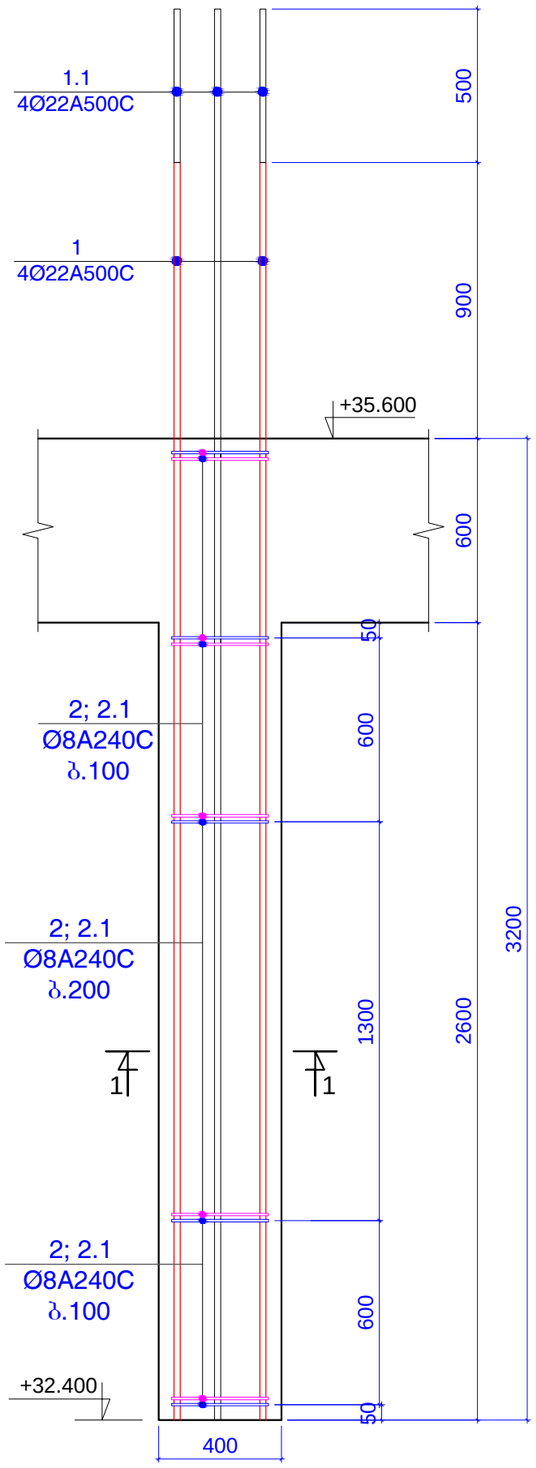

ჭრილი 1-1

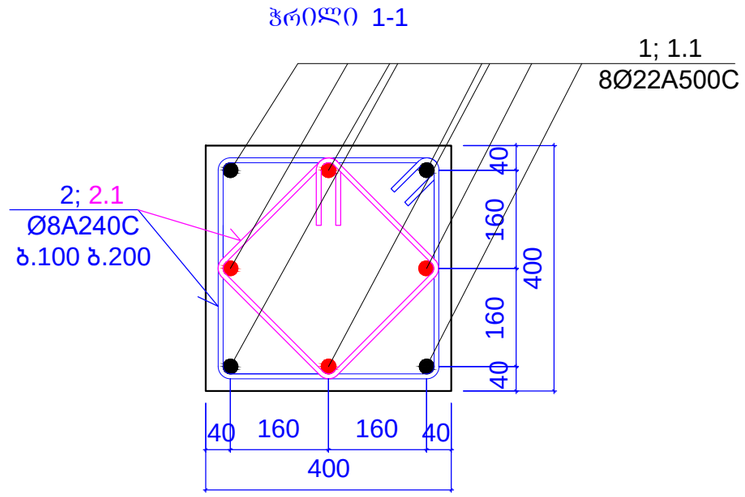

პოზიცია 2

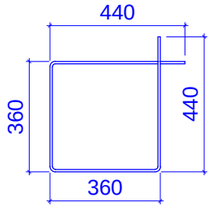

L=1600 მმ

პოზიცია 2.1

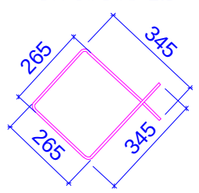

L=1220 მმ

მასალები 12 ცალი სვეტისთვის

კონსტ. დასახელება	პოზ.№	არმატურის სპეციფიკაცია						არმატურის ამოკრება			ბეტონის მოც.მ³
		ესკიზი	Ø,მმ	კლასი	L,მმ	nxც	nxL ,მ	Ø,მმ	ΣnxL ,მ	Q კგ	
სვეტი 1 12 ცალი	1	დაიჭრას ადგილზე	22	A500c	4100	48	196,8	22A500c	417,6	1245,5	B30
	1,1	დაიჭრას ადგილზე	22	A500c	4600	48	220,8				
	2	იხ.პოზიცია	8	A240c	1600	300	480	8A240c	846	333,6	4,99
	2,1	იხ.პოზიცია	8	A240c	1220	300	366				

შენიშვნები:
1. ძირითადი შენიშვნები იხილე პროექტის განმარტებით ბარათში.
2. სვეტების მარკირება იხილე გებმაზე, იხ.შ.კ-3-84

მისამართი:	ქ.თბილისში, ქეთევან წამებულის გამზირი. (ს.კ. 01.17.13.037.024)
ობიექტი:	"მრავალფუნქციური კომპლექსი"
დამკვეთი:	შპს "საქართველო-ისრაელის ბიზნეს ჯგუფი" ს/ნ: 206025692
სტადია:	მუშა პროექტი
ნახაზის დასახელება:	სვეტი 1 (+32.400 ნიშნულზე)
მასშტაბი: 1:20/1:10	ფორმატი: A3

ორგანიზაცია	სახელი,გვარი	ხელმოწერა
მთ.არქიტექტორი	გ.ქიტესაშვილი	
არქიტექტორი	გ.ჯ.ანაშვილი	
კონსტრუქტორი	გ.ჯოგბიაშვილი	

თარიღი	ნახატის №	ფურც. რაოდ.
2025 წ	კ-3-85	---

სვეტი 2 (16 ცალი)

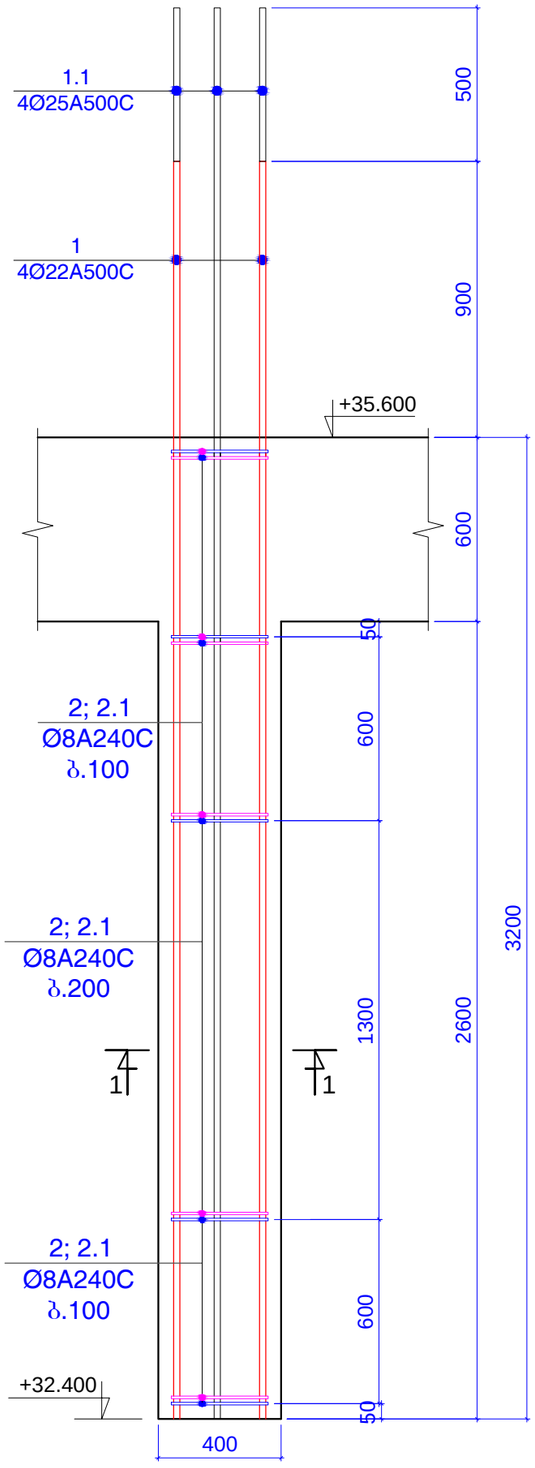

ჭრილი 1-1

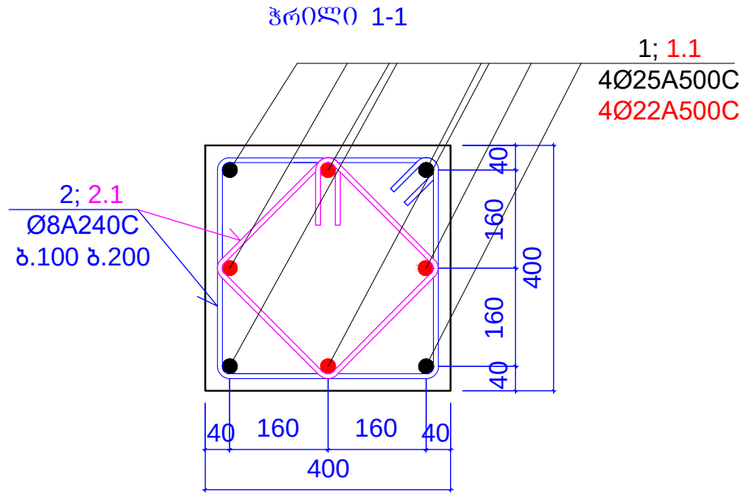

პოზიცია 2

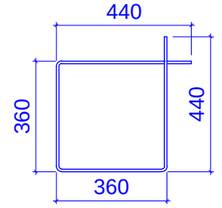

L=1600 მმ

პოზიცია 2.1

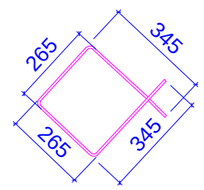

L=1220 მმ

მასალები 16 ცალი სვეტისთვის

კონსტ. დასახელება	პოზ.№	არმატურის სპეციფიკაცია						არმატურის ამოკრება			ბეტონის მოც.მ³
		ესკიზი	Ø,მმ	კლასი	L,მმ	nxც	nxL ,მ	Ø,მმ	ΣnxL ,მ	Q კგ	
სვეტი 2 16 ცალი	1	დაიჭრას ადგილზე	22	A500c	4100	64	262,4	22A500c	262,4	782,6	B30
	1,1	დაიჭრას ადგილზე	25	A500c	4600	64	294,4	25A500c	294,4	1133,9	6,66
	2	იხ.პოზიცია	8	A240c	1600	400	640	8A240c	1128	444,9	
	2,1	იხ.პოზიცია	8	A240c	1220	400	488				

შენიშვნები:
1. ძირითადი შენიშვნები იხილე პროექტის განმარტებით ბარათში.
2. სვეტების მარკირება იხილე ბებმაზე, იხ.შ.კ-3-84

მისამართი:
ქ.თბილისში, ქეთევან წამებულის გამზირი. (ს.კ. 01.17.13.037.024)

ობიექტი:
"მრავალფუნქციური კომპლექსი"

დამკვეთი:
შპს "საქართველო-ისრაელის ბიზნეს ჯგუფი"
ს/ნ: 206025692

სტადია:
მშპა პროექტი

შურცლის დასახელება:
სვეტი 2
(+32.400 ნიშნულზე)

მასშტაბი: 1:20/1:10	შორმატი: A3

თანამდებობა	სახელი,გვარი	ხელმოწერა
მთ.არქიტექტორი	გ.ქიტესაშვილი	
არქიტექტორი	გ.ჯანაშვილი	
კონსტრუქტორი	გ.ქოლბაიაშვილი	

თარიღი	შურცლის №	შურც. რაოდ.
2025 წ	კ-3-86	---

სვეტი 3 (4 ცალი)

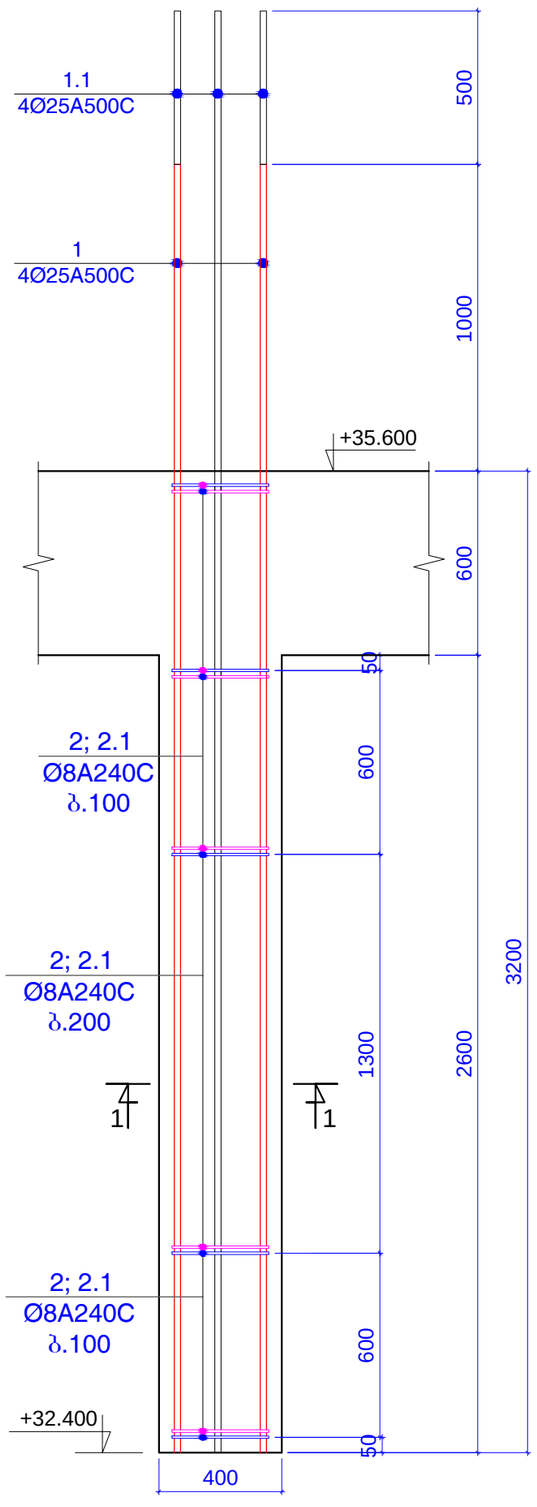

ჭრილი 1-1

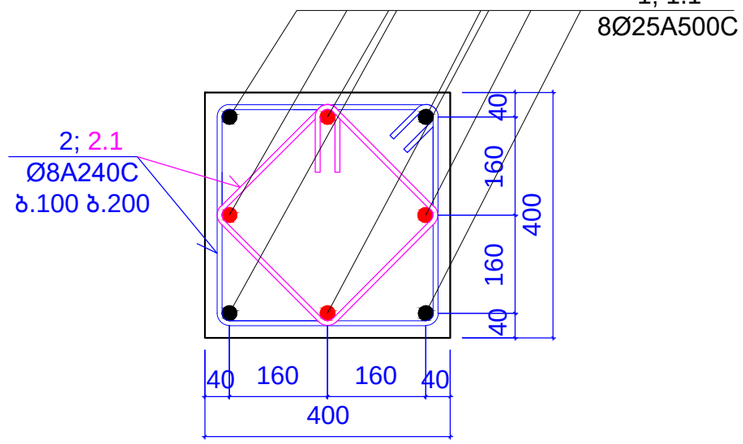

პოზიცია 2

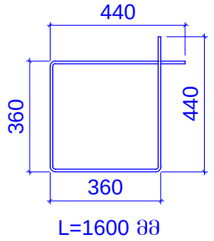

პოზიცია 2.1

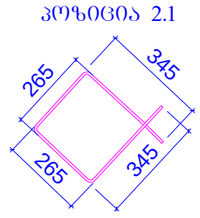

მასალები 4 ცალი სვეტისთვის

კონსტ. დასახელება	პოზ.№	არმატურის სპეციფიკაცია						არმატურის ამოკრება			ბეტონის მოც.მ³
		ესკიზი	Ø,მმ	კლასი	L,მმ	nxც	nxL ,მ	Ø,მმ	ΣnxL ,მ	Q კგ	
სვეტი 3 4 ცალი	1	დაიჭრას ადგილზე	25	A500c	4200	16	67,2	25A500c	142,4	548,4	B30
	1,1	დაიჭრას ადგილზე	25	A500c	4700	16	75,2				1,66
	2	იხ.პოზიცია	8	A240c	1600	100	160	8A240c	282	111,2	
	2,1	იხ.პოზიცია	8	A240c	1220	100	122				

შენიშვნები:
1. ძირითადი შენიშვნები იხილე პროექტის განმარტებით ბარათში.
2. სვეტების მარკირება იხილე გეგმაზე, იხ.შ.კ-3-84

მისამართი:
ქ.თბილისში, ქეთევან წამებულის გამზირი. (ს.კ. 01.17.13.037.024)

ობიექტი:
"მრავალფუნქციური კომპლექსი"

დამკვეთი:
შპს "საქართველო-ისრაელის ბიზნეს ჯგუფი"
ს/ნ: 206025692

სტადია:
მშპა პროექტი

ფურცლის დასახელება:
სვეტი 3
(+32.400 ნიშნულზე)

მასშტაბი: 1:20/1:10	ფორმატი: A3

თანამდებობა	სახელი,გვარი	ხელმოწერა
მთ.არქიტექტორი	გ.ქიტესაშვილი	
არქიტექტორი	გ.ჯანაშვილი	
კონსტრუქტორი	გ.ქოგიაშვილი	

თარიღი	ფურც. N№	ფურც. რაოდ.
2025 წ	კ-3-87	---

ჭრილი 1 - 1

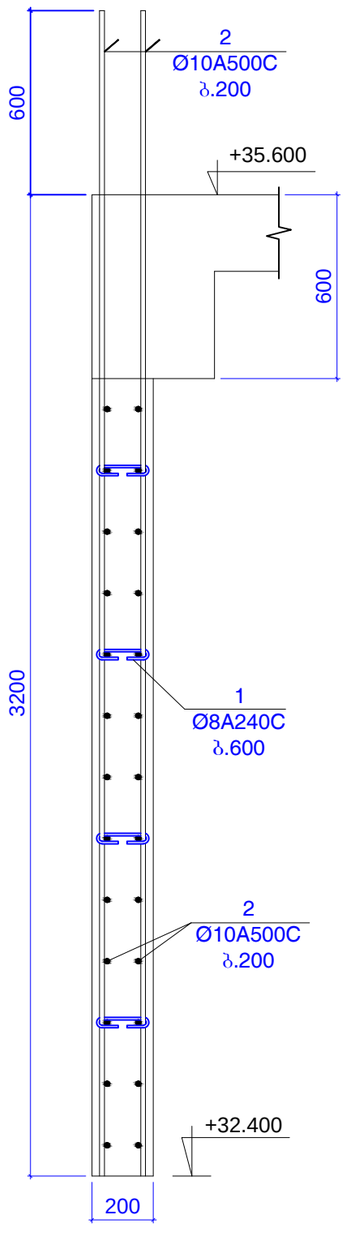

ჭრილი 2 - 2

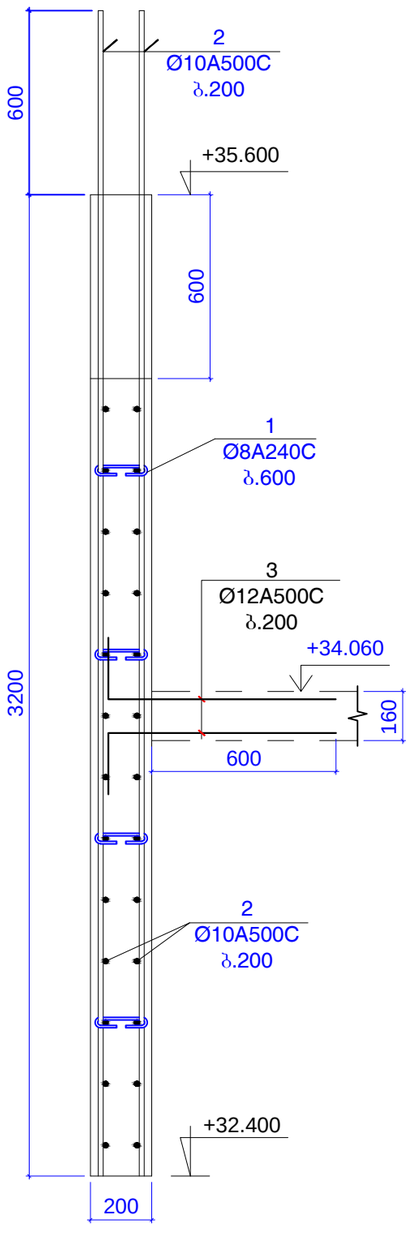

ჭრილი 3 - 3

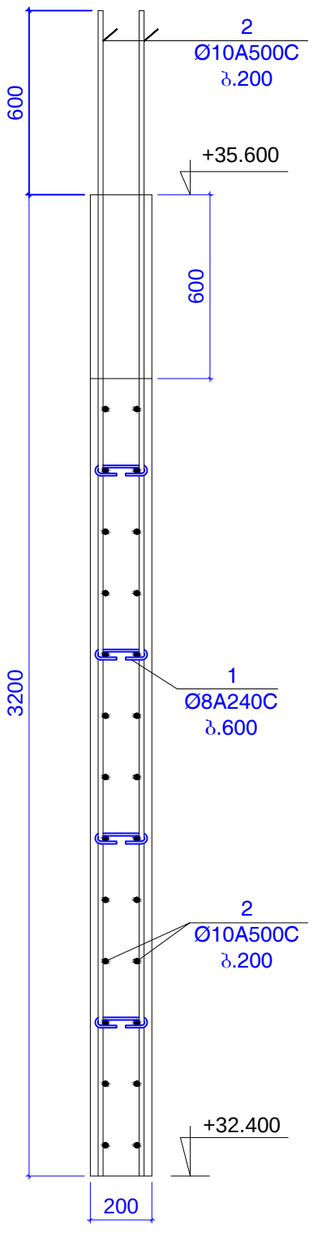

ჭრილი 4 - 4

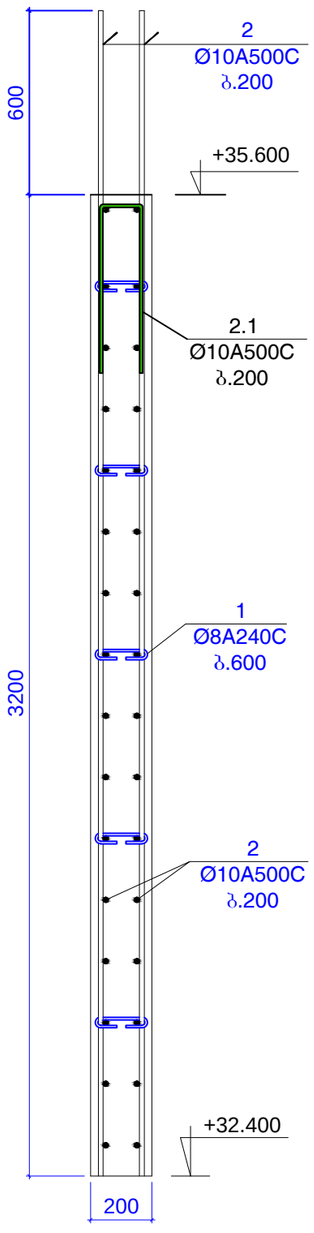

ჭრილი 5 - 5

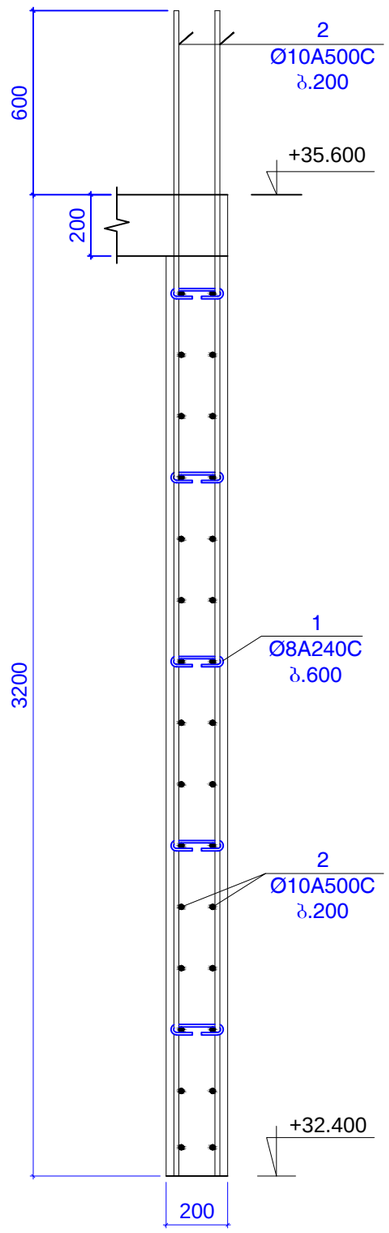

შენიშვნები:
1. ძირითადი შენიშვნები იხილე პროექტის განმარტებით ბარათში.
2. კედლის ჭრილების მარკირება იხილე გეგმაზე, იხ.შ.კ-3-84

მისამართი:
ქ.თბილისში, ქეთევან წამებულის გამზირი.
(ს.კ. 01.17.13.037.024)

ობიექტი:
"მრავალფუნქციური კომპლექსი"

დამკვეთი:
შპს "საქართველო-ისრაელის ბიზნეს ჯგუფი"
ს/ნ: 206025692

სტადია:
მუშა პროექტი

ფურცლის დასახელება:
კედლის ჭრილი 1-1 ... 5-5
(+32.400 ნიშნულზე)

მასშტაბი: 1:20	ფორმატი: A3

თანამდებობა	სახელი,გვარი	ხელმოწერა
მთ.არქიტექტორი	გ.ქიტესაშვილი	
არქიტექტორი	გ.ჯანიაშვილი	
კონსტრუქტორი	გ.ყიფიანი	

თარიღი	ფურცლის №	ფურც. რაოდ.
2025 წ	კ-3-88	---

კედლის დაბოლოების დეტალი 1

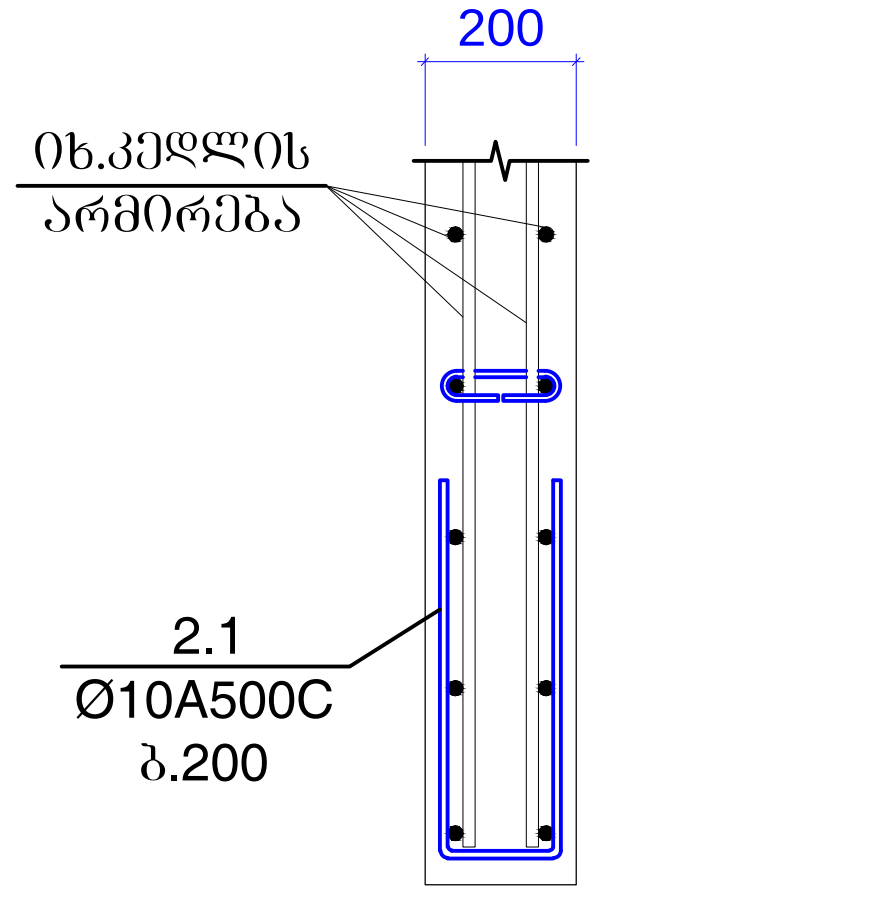

კედლების შეერთების დეტალი 2

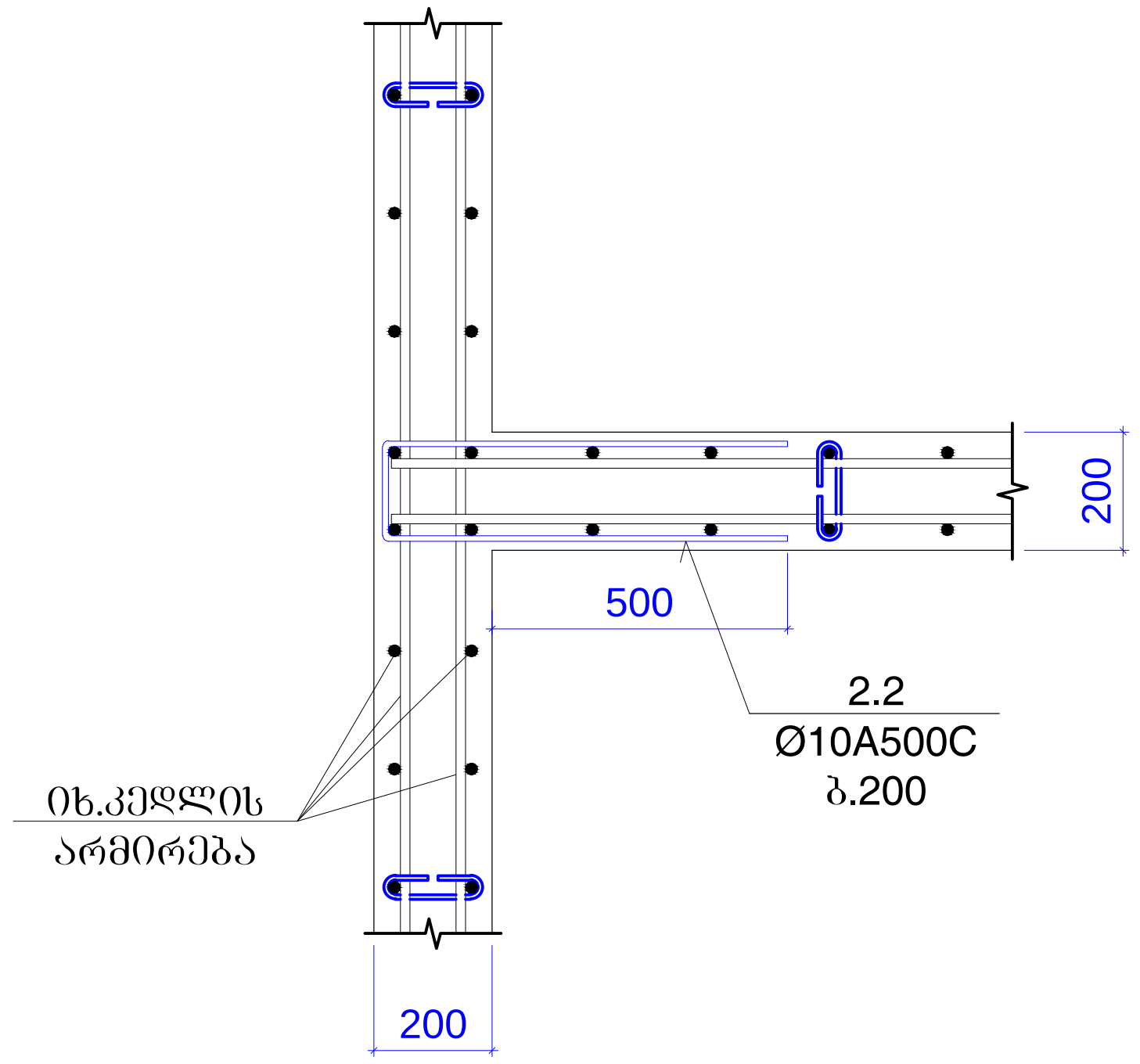

კედლების შეერთების დეტალი 3

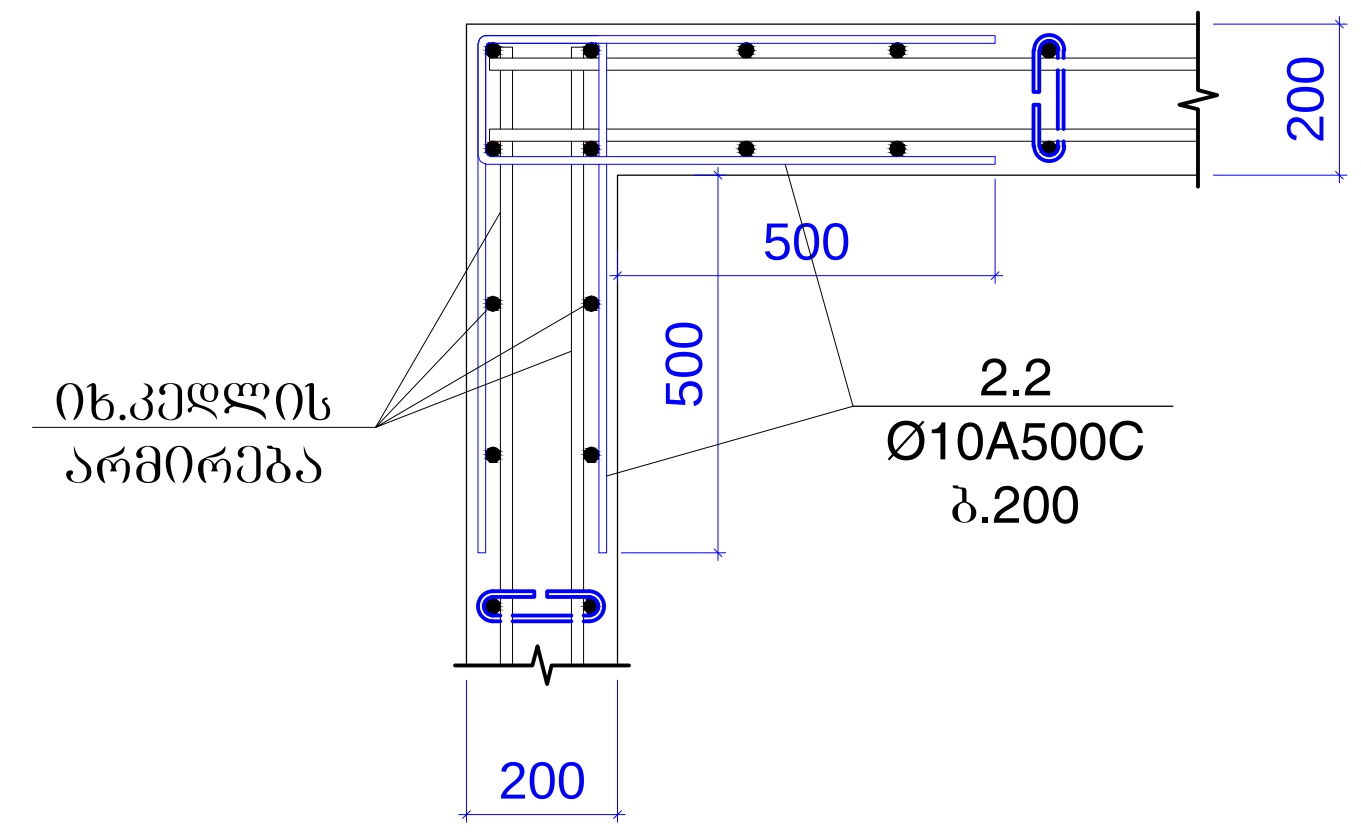

პოზიცია 1

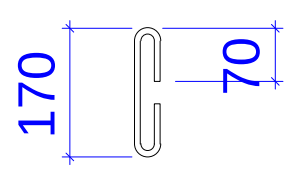

L=310 მმ

პოზ 3

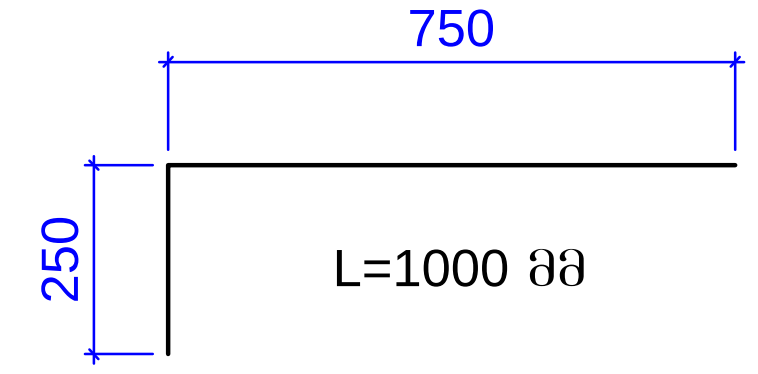

L=1000 მმ

პოზ 2.1

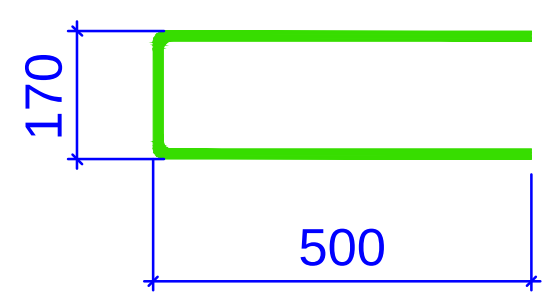

L=1170 მმ

პოზ 2.2

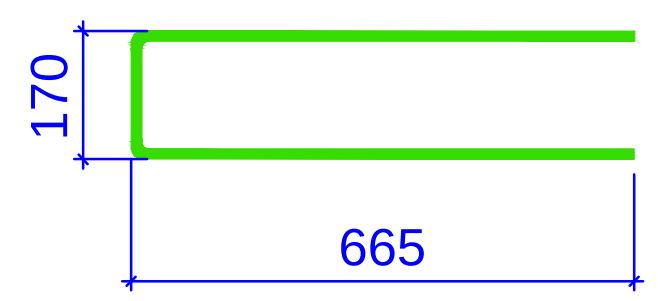

L=1500 მმ

კონსტ.დ ასახელე ბა	პოზ.№	არმატურის სპეციფიკაცია						არმატურის ამოკრება			ბეტონის მოც.მ³
		ესკიზი	Ø,მმ	კლასი	L,მმ	nxც	nxL ,მ	Ø,მმ	ΣnxL ,მ	Q კგ	
რ.ბ კედელი	1	იხ.პოზიცია	8	A240c	310	640	198,4	8A240c	198,4	78,2	B30
	2	დაიჭრას ადგილზე	10	A500c	3300000		3300	10A500c	3465,8	2135,7	22
	2,1	იხ.პოზიცია	10	A500c	1170	75	87,75				
	2,2	იხ.პოზიცია	10	A500c	1500	52	78				
	3	იხ.პოზიცია	12	A500c	1000	52	52	12A500c	52,0	46,1	
									ჯამი	2260,1	

მისამართი:
ქ.თბილისში, ქეთევან წამებულის გამზირი.
(ს.კ. 01.17.13.037.024)

ობიექტი:
"მრავალფუნქციური კომპლექსი"

დამკვეთი:
შპს "საქართველო-ისრაელის ბიზნეს ჯგუფი"
ს/ნ: 206025692

სტადია:
მუშა პროექტი

ფურცლის დასახელება:
კედლის შეერთების და დაბოლოების დეტალები;
მასალის ხარჯი კედლებზე;
(+32.250 ნიშნულზე)

მასშტაბი: 1:20	ფორმატი: A3

თანამდებობა	სახელი.გვარი	ხელმოწერა
მთ.არქიტექტორი	გ.ქიტესაშვილი	
არქიტექტორი	გ.ჯანიაშვილი	
კონსტრუქტორი	ბ.ყობიაშვილი	ბ.ყობ

თარიღი	ფურცლის №	ფურც. რაოდ.
2025 წ	კ-3-89	---

სვეტების მარკირების გეგმა +35.600 ნიშნულზე;
რ.ბ კედლების არმირების ჭრილების დატანა;

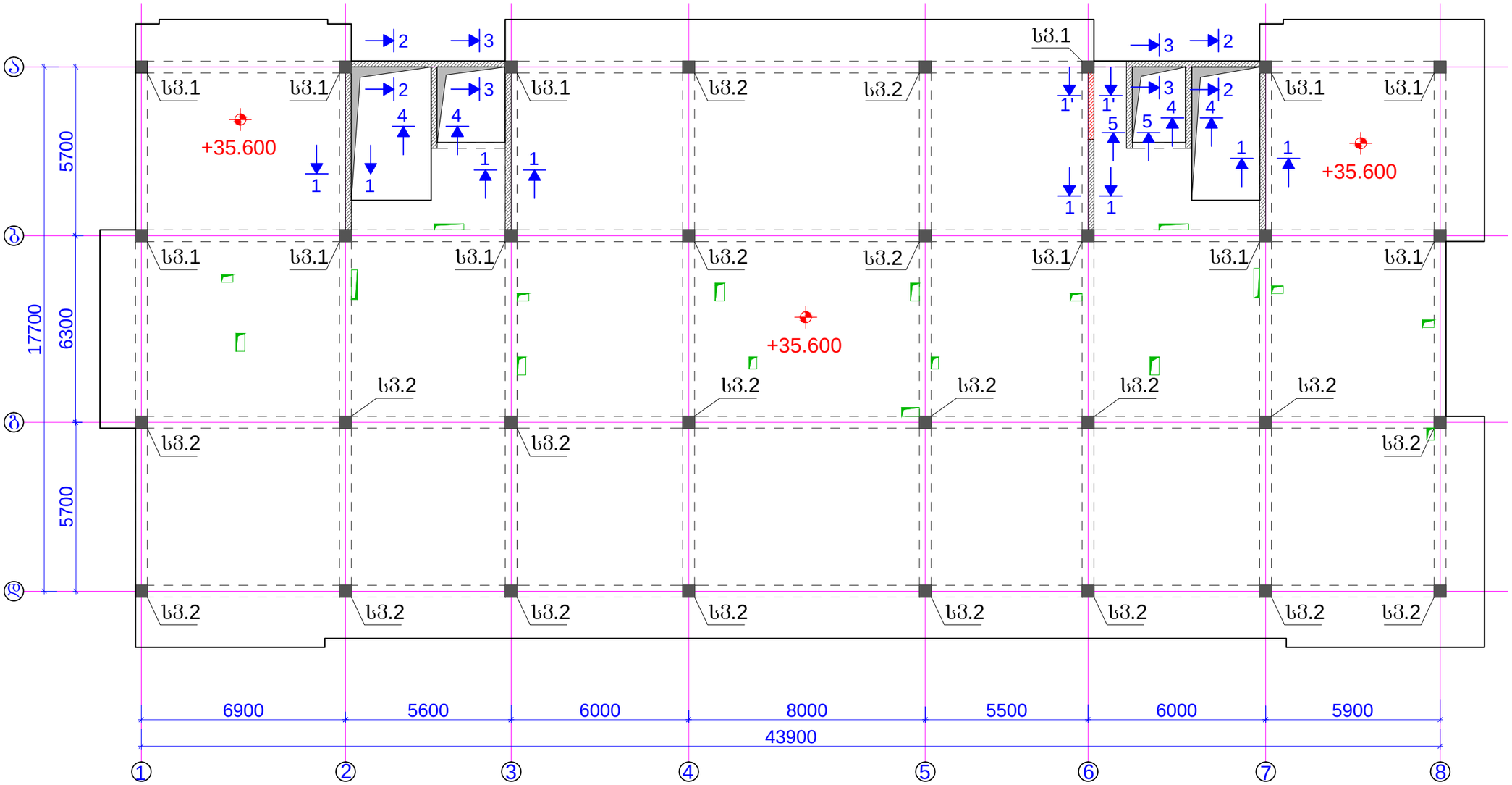

შენიშვნები:
1. ძირითადი შენიშვნები იხილე პროექტის განმარტებით ბარათში.
2. სვეტი 1, სვეტი 2 იხ.შ.კ-3-91, შ.კ-3-92.
3. კედლის არმირების ჭრილები 1-1 ... 5-5 იხ.შ.კ-3-93.

მისამართი:	ქ.თბილისში, ჭითევანი წამებულის გამზირი. (ს.კ. 01.17.13.037.024)
ობიექტი:	"მრავალფუნქციური კომპლექსი"
დამკვეთი:	შპს "ხაჭართველო-ისრაელის ბიზნეს ჯგუფი" ს/ნ: 206025692
სტადია:	მუშა პროექტი
ნახაზის დასახელება:	სვეტების მარკირების გეგმა +35.400 ნიშნულზე; რ.ბ კედლების არმირების ჭრილების დატანა;
მასშტაბი: 1:150	ფორმატი: A3

თანამდებობა	სახელი,გვარი	ხელმოწერა
მთ.არქიტექტორი	გ.ქიტესაშვილი	
არქიტექტორი	გ.ჯანიაშვილი	
კონსტრუქტორი	გ.ყიფიანი	

თარიღი	ნახაზის №	ფურც. რაოდ.
2025 წ	კ-3-90	---

სვეტი 1
(12 ცალი)

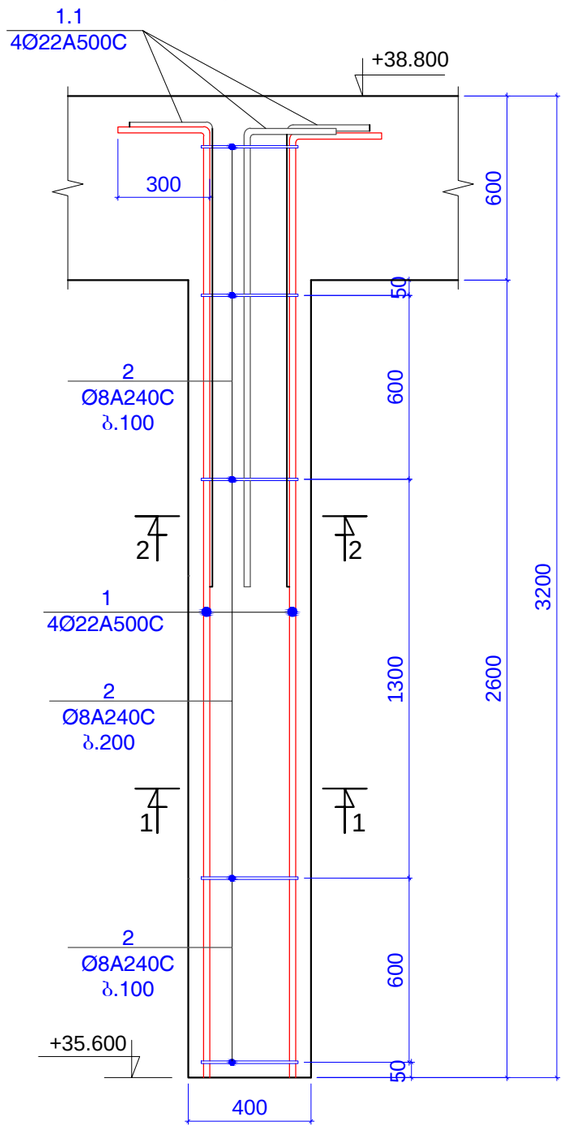

ჭრილი 1-1

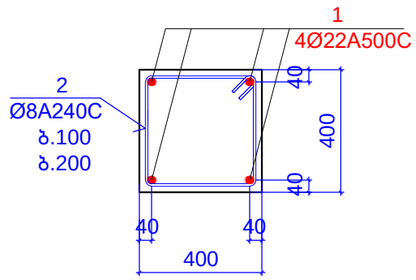

კოზიცია 2

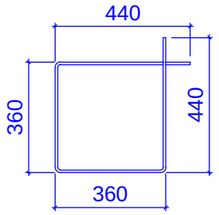

L=1600 მმ

ჭრილი 2-2

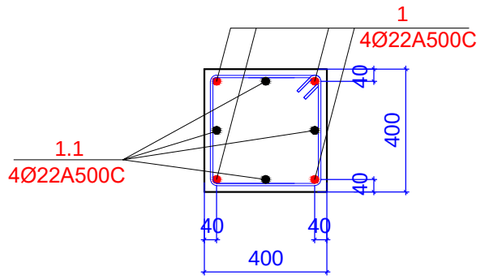

მასალები 12 ცალი სვეტისთვის

კონსტ. დასახელება	პოზ.№	არმატურის სპეციფიკაცია						არმატურის ამოკრება			ბეტონის მოც.მ³
		ესკიზი	Ø,მმ	კლასი	L,მმ	nxც	nxL ,მ	Ø,მმ	ΣnxL ,მ	Q კგ	
სვეტი 1 12 ცალი	1	დაიჭრას ადგილზე	22	A500c	3450	48	165,6	22A500c	252	751,6	B30
	1,1	300 ┌ 1500	22	A500c	1800	48	86,4				4,99
	2	იხ.პოზიცია	8	A240c	1600	300	480	8A240c	480	189,3	

შენიშვნები:
1. ძირითადი შენიშვნები იხილე პროექტის განმარტებით ბარათში.
2. სვეტების მარკირება იხილე გებმაზე, იხ.შ.კ-3-90

მისამართი:
ქ.თბილისში, ქეთევან წამებულის გამზირი.
(ს.კ. 01.17.13.037.024)

ობიექტი:
"მრავალფუნქციური კომპლექსი"

დამკვეთი:
შპს "საქართველო-ისრაელის ბიზნეს ჯგუფი"
ს/ნ: 206025692

სტადია:
მუშა პროექტი

ფურცლის დასახელება:
სვეტი 1
(+35.400 ნიშნულზე)

მასშტაბი: 1:20	ფორმატი: A3

თანამდებობა	სახელი,გვარი	ხელმოწერა
მთ.არქიტექტორი	გ.ქიტესაშვილი	
არქიტექტორი	გ.ჯანაშვილი	
კონსტრუქტორი	გ.ქოგნაშვილი	

თარიღი	ფურცლის №	ფურც. რაოდ.
2025 წ	კ-3-91	---

სვეტი 2
(20 ცალი)

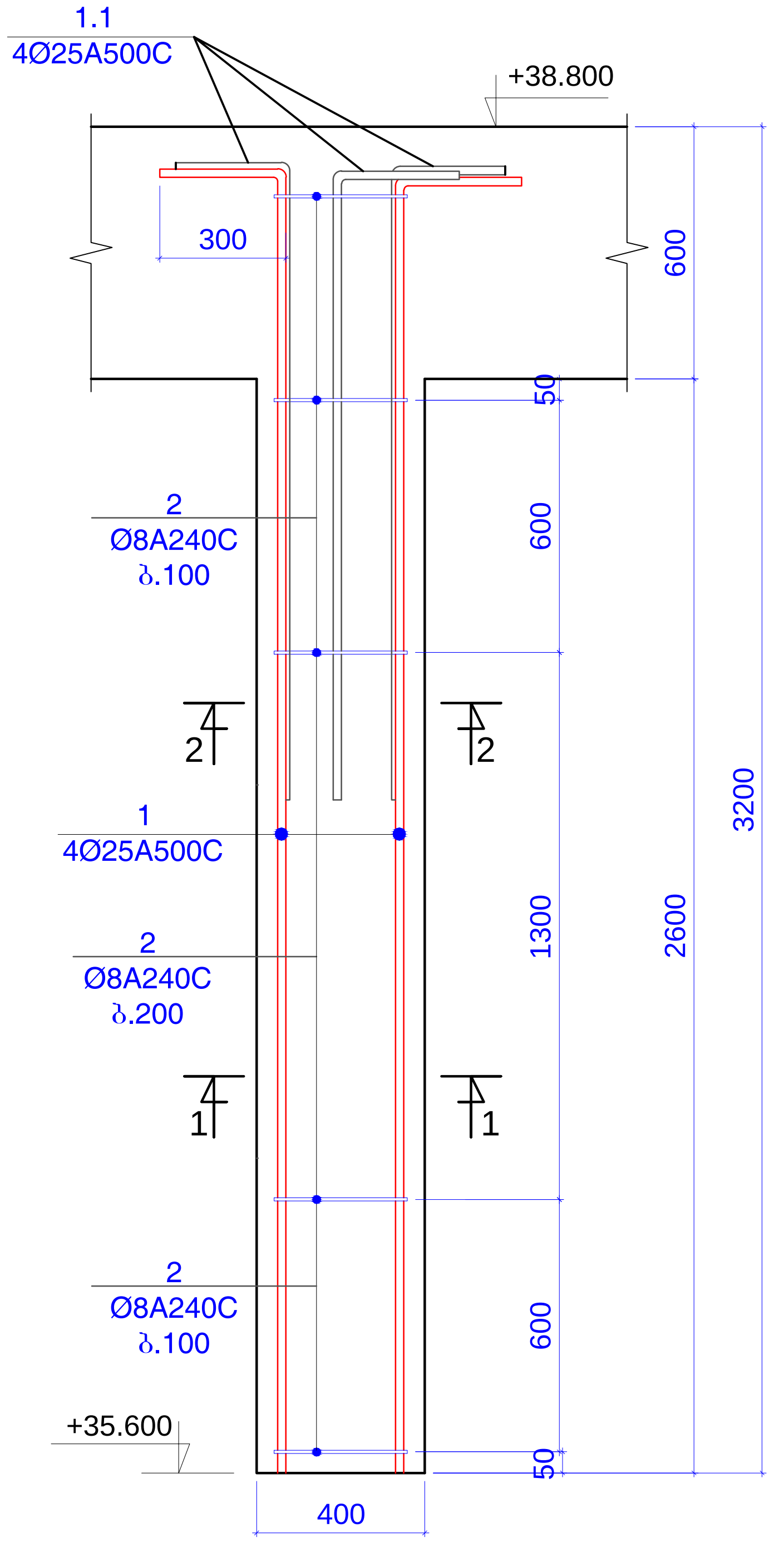

ჭრილი 1-1

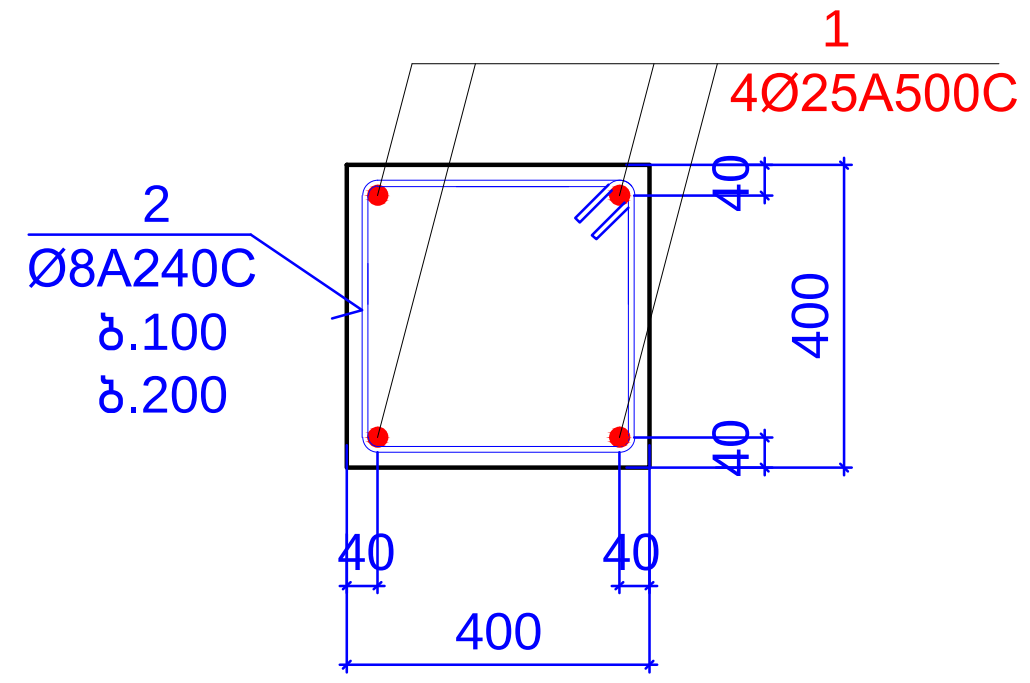

პოზიცია 2

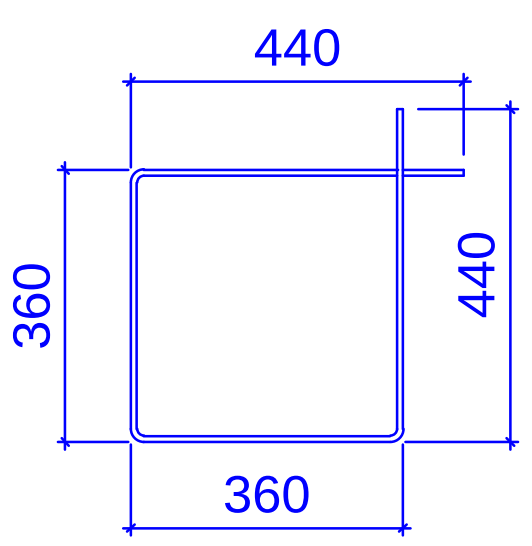

L=1600 მმ

ჭრილი 2-2

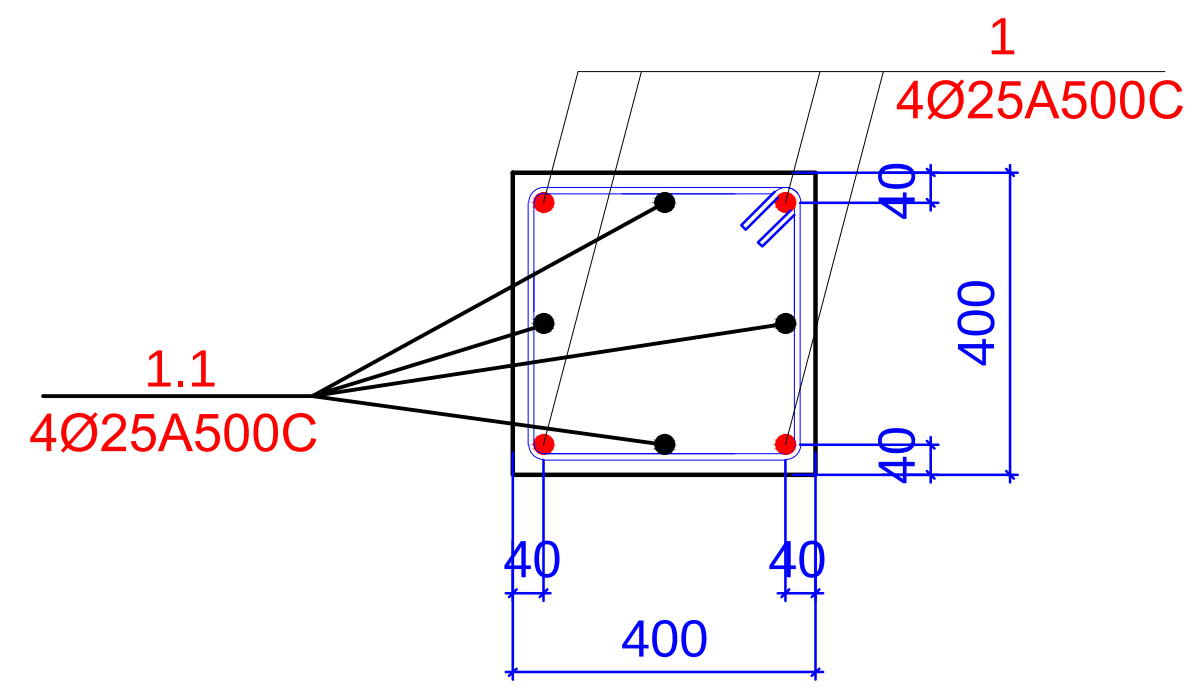

მასალები 20 ცალი სვეტისთვის

კონსტ. დასახელება	პოზ.№	არმატურის სპეციფიკაცია						არმატურის ამოკრება			ბეტონის მოც.მ³
		ესკიზი	Ø,მმ	კლასი	L,მმ	nxც	nxL ,მ	Ø,მმ	ΣnxL ,მ	Q კგ	
სვეტი 2 20 ცალი	1	დაიჭრას ადგილზე	25	A500c	3450	80	276	22A500c	420	1617,6	B30
	1,1	300 ⌐ 1500	25	A500c	1800	80	144				8,32
	2	იხ.პოზიცია	8	A240c	1600	500	800	8A240c	800	315,5	

შენიშვნები:
1. ძირითადი შენიშვნები იხილე პროექტის განმარტებით ბარათში.
2. სვეტების მარკირება იხილე გეგმაზე, იხ.ფ.კ-3-90

მისამართი: ქ.თბილისში, ქეთევან წამებულის გამზირი. (ს.კ. 01.17.13.037.024)		
ობიექტი: "მრავალფუნქციური კომპლექსი"		
დამკვეთი: შპს "საქართველო-ისრაელის ბიზნეს ჯგუფი" ს/ნ: 206025692		
სტადია: მუშა პროექტი		
ფურცლის დასახელება: სვეტი 2 (+35.600 ნიშნულზე)		
მასშტაბი: 1:20	ფორმატი: A3	
თანამდებობა	სახელი.გვარი	ხელმოწერა
მთ.არქიტექტორი	გ.ქიტესაშვილი	
არქიტექტორი	გ.ჯანიაშვილი	
კონსტრუქტორი	ბ.ყოზიაშვილი	ბ.ყოზ
თარიღი	ფურცლის №	ფურც. რაოდ.
2025 წ	კ-3-92	---

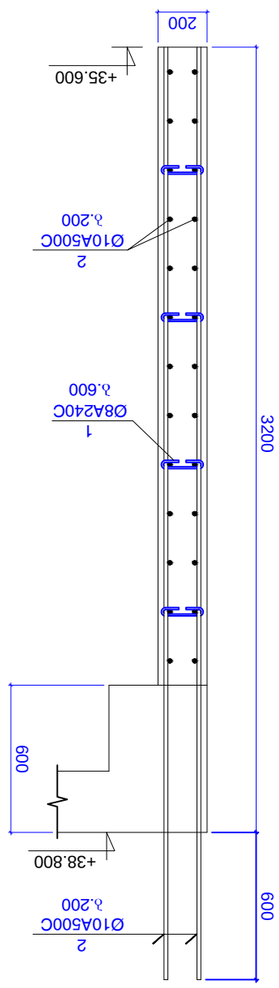

Зафор 1 - 1

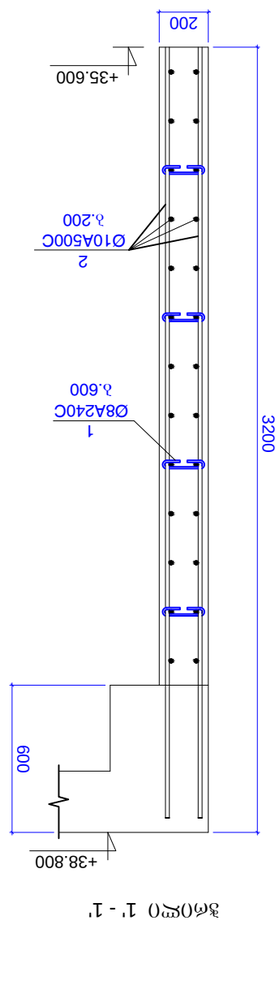

Зафор 1' - 1'

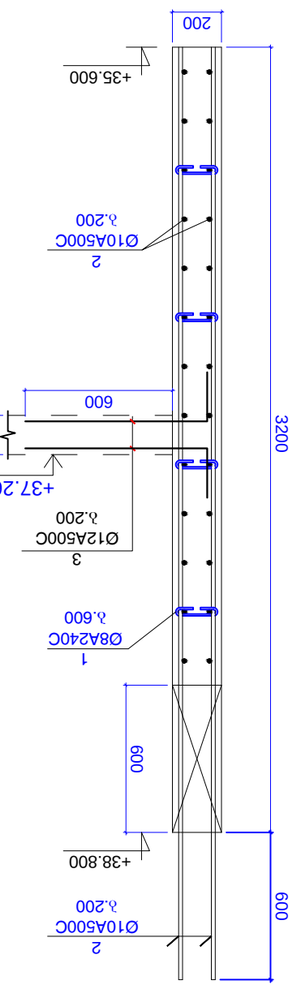

Зафор 2 - 2

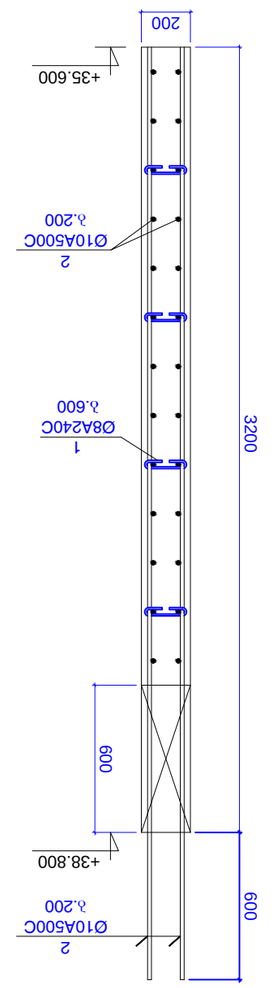

Зафор 3 - 3

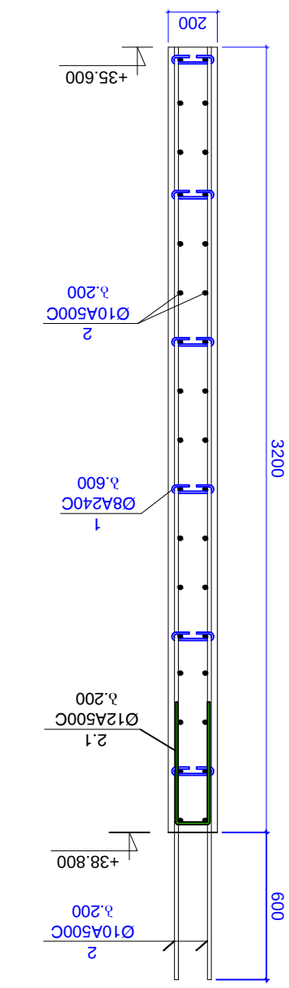

Зафор 4 - 4

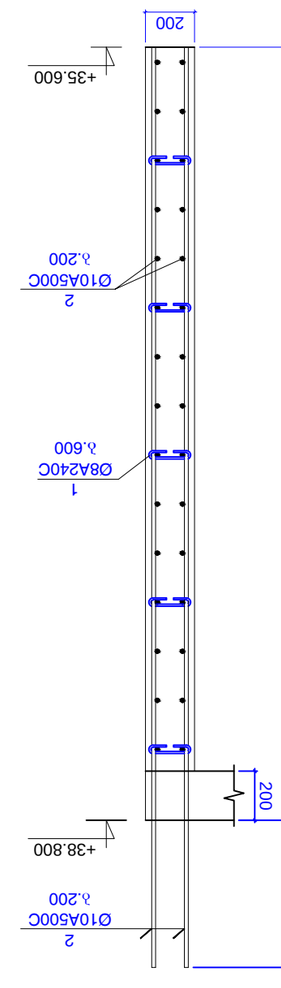

Зафор 5 - 5

Зафор: 125	Зурм: А3

Оператор	Бъдещо.Лъчезарно
Зам.Директор	Бъдещо.Лъчезарно
Зам.Директор	Бъдещо.Лъчезарно
Директор	Бъдещо.Лъчезарно

Дървесно зафор 1-1 ... 5-5
(+35.600 Горна Дървесина)

Чертеж: Дървесно Конструкции:

Инженер: Зафор

Възложител:

Зафор "Дъскаформовъчно-Дървесно Почистване Хоторн"
Ул: 20602569 2

Изпълнителен Чертеж:

"Дървесно Чистене Фундамент Дървесина"

Строителство:

Дървесно Почистване Фундамент Дървесина Хоторн.
(Ид. 0117.13037.024)

Забележки:

1. Дървесните Части Трябва Да Бъдат Почистени Дървесно Преди Дървесно Фундиране.
2. Дървесно Дървесните Фундаментни Основи Трябва Да Бъдат Дървесно Защитени.

Описание	Чертеж №: фиг.
2025 г.	Д-3-93

კედლის დაბოლოების დეტალი 1

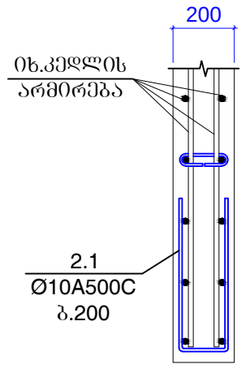

კედლების შეერთების დეტალი 2

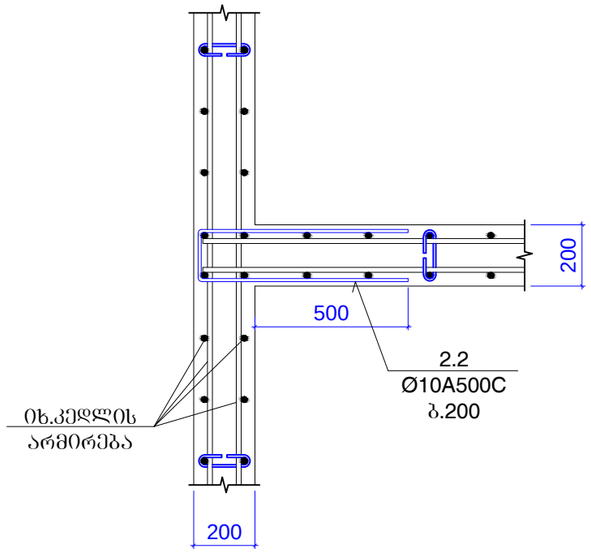

კედლების შეერთების დეტალი 3

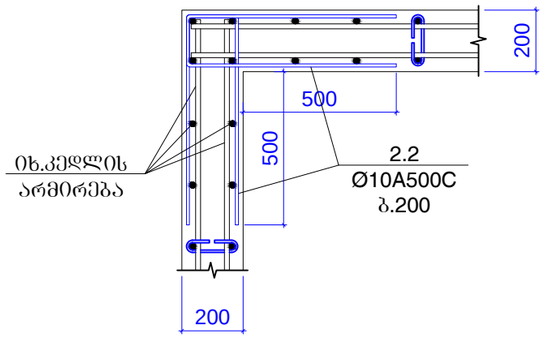

პოზიცია 1

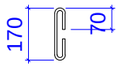

L=310 მმ

პოზ 3

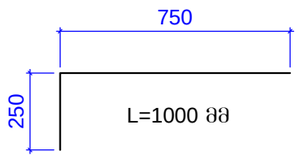

L=1000 მმ

პოზ 2.1

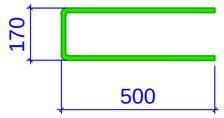

L=1170 მმ

პოზ 2.2



L=1500 მმ

კონსტ.დასახელება	პოზ.№	არმატურის სპეციფიკაცია						არმატურის ამოკრება			ბეტონის მოც.მ³
		ესკიზი	Ø,მმ	კლასი	L,მმ	nxც	nxL ,მ	Ø,მმ	ΣnxL ,მ	Q კგ	
რ.ბ კედელი	1	იხ.პოზიცია	8	A240c	310	320	99,2	8A240c	99,2	39,1	B30
	2	დაიჭრას ადგილზე	10	A500c	3200000		3200	10A500c	3365,8	2074,1	
	2,1	იხ.პოზიცია	10	A500c	1170	75	87,75				
	2,2	იხ.პოზიცია	10	A500c	1500	52	78				22,6
	3	იხ.პოზიცია	12	A500c	1000	52	52	12A500c	52,0	46,1	
									ჯამი	2159,3	

მისამართი:

ქ.თბილისში, ქეთევან წამებულის გამზირი.
(ს.კ. 01.17.13.037.024)

ობიექტი:

"მრავალფუნქციური კომპლექსი"

დამკვეთი:
შპს "საქართველო-ისრაელის ბიზნეს ჯგუფი"
ს/ნ: 206025692

სტადია:

მშპა პროექტი

ფურცლის დასახელება:

კედლის შეერთების და დაბოლოების დეტალები;
მახალის ხარჯი კედლებზე;
(+35.350 ნიშნულზე)

მასშტაბი: 1:20	ფორმატი: A3

თანამდებობა	სახელი,გვარი	ხელმოწერა
მთ.არქიტექტორი	გ.ქიტესაშვილი	
არქიტექტორი	გ.ჯანიაშვილი	
კონსტრუქტორი	გ.ყორბიაშვილი	

თარიღი	ფურცლის №	ფურც. რაოდ.
2025 წ	კ-3-94	---

რ.ბ კედლების არმირების ჭრილების დატანა +38.800 ნიშნულზე

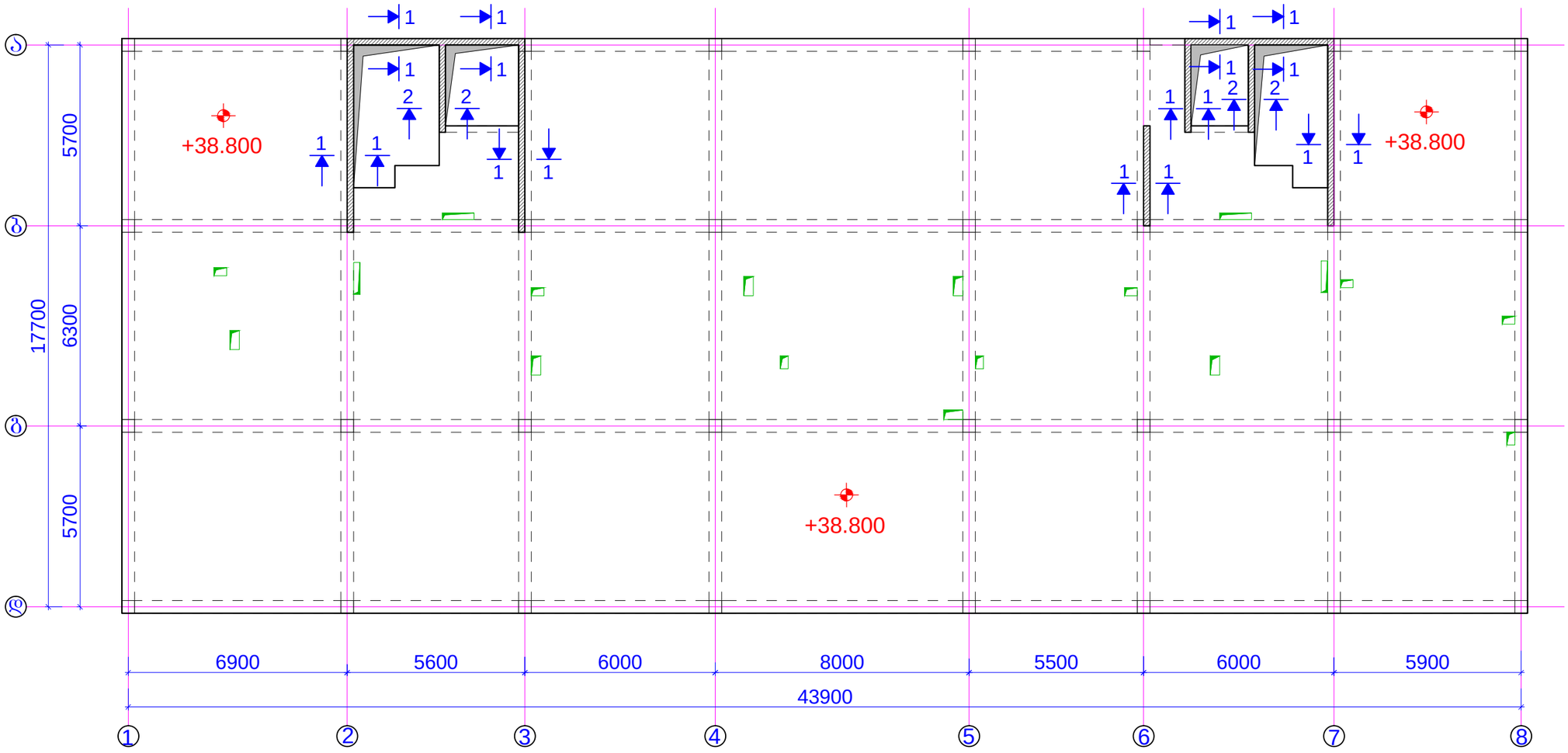

შენიშვნები:
1. ძირითადი შენიშვნები იხილე პროექტის განმარტებით ბარათში.
2. კედლის არმირების ჭრილები 1-1 ... 5-5 იხ.შ.კ-3-96.

მისამართი:
ქ.თბილისში, ქეთევან წამებულის გამზირი.
(ს.კ. 01.17.13.037.024)

ობიექტი:
"მრავალფუნქციური კომპლექსი"

დამკვეთი:
შპს "საქართველო-ისრაელის ბიზნეს ჯგუფი"
ს/ნ: 206025692

სტადია:
მუშა პროექტი

შურცლის დასახელება:
რ.ბ კედლების არმირების ჭრილების
დატანა +38.800 ნიშნულზე

მასშტაბი: 1:150	შორმატი: A3

თანამდებობა	სახელი,გვარი	ხელმოწერა
მთ.არქიტექტორი	გ.ქიტესაშვილი	
არქიტექტორი	გ.ჯანიაშვილი	
კონსტრუქტორი	გ.ყორბიაშვილი	

თარიღი	შურცლის №	შურც. რაოდ.
2025 წ	კ-3-96	---

ჭრილი 1 - 1

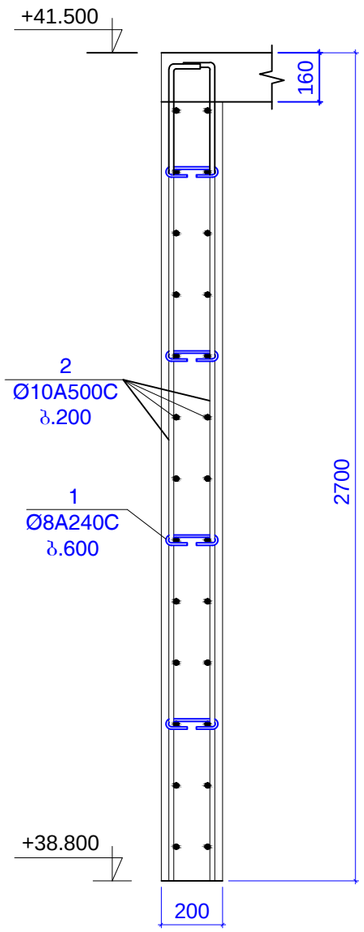

ჭრილი 2 - 2

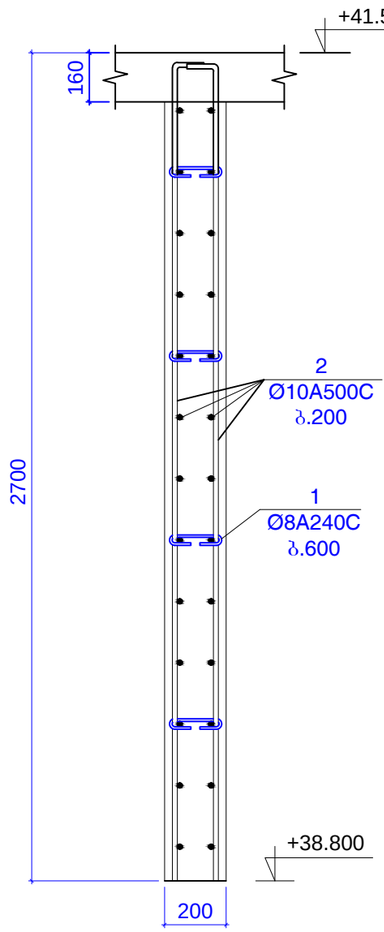

კოზიცია 1

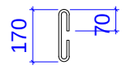

L=310 მმ

კონსტ.დ ასახელე ბა	პოზ.№	არმატურის სპეციფიკაცია						არმატურის ამოკრება			ბეტონის მოც.მ³
		ესკიზი	Ø,მმ	კლასი	L,მმ	nxც	nxL ,მ	Ø,მმ	ΣnxL ,მ	Q კგ	
რბ კედელი	1	იხ.პოზიცია	8	A240c	310	300	93	8A240c	93	36,7	B30
	2	დაიჭრას ადგილზე	10	A500c	2200000		2200	10A500c	2200,0	1355,7	20
									ჯამი	1392,4	

შენიშვნები:
1. ძირითადი შენიშვნები იხილე პროექტის განმარტებით ბარათში.
2. კედლის ჭრილების მარკირება იხილე გეგმაზე, იხ.შ.კ-3-95

მისამართი:
ქ.თბილისში, ქეთევან წამებულის გამზირი.
(ს.კ. 01.17.13.037.024)

ობიექტი:
"მრავალფუნქციური კომპლექსი"

დამკვეთი:
შპს "საქართველო-ისრაელის ბიზნეს ჯგუფი"
ს/ნ: 206025692

სტადია:
მუშა პროექტი

ფურცლის დასახელება:
კედლის ჭრილი 1-1/2-2
(+38.800 ნიშნულზე)

მასშტაბი: 1:25	ფორმატი: A3

თანამდებობა	სახელი,გვარი	ხელმოწერა
მთ.არქიტექტორი	გ.ქიტესაშვილი	
არქიტექტორი	გ.ჯანიაშვილი	
კონსტრუქტორი	ბ.ჭოხონელიძე	

თარიღი	ფურცლის №	ფურც. რაოდ.
2025 წ	კ-3-96	---

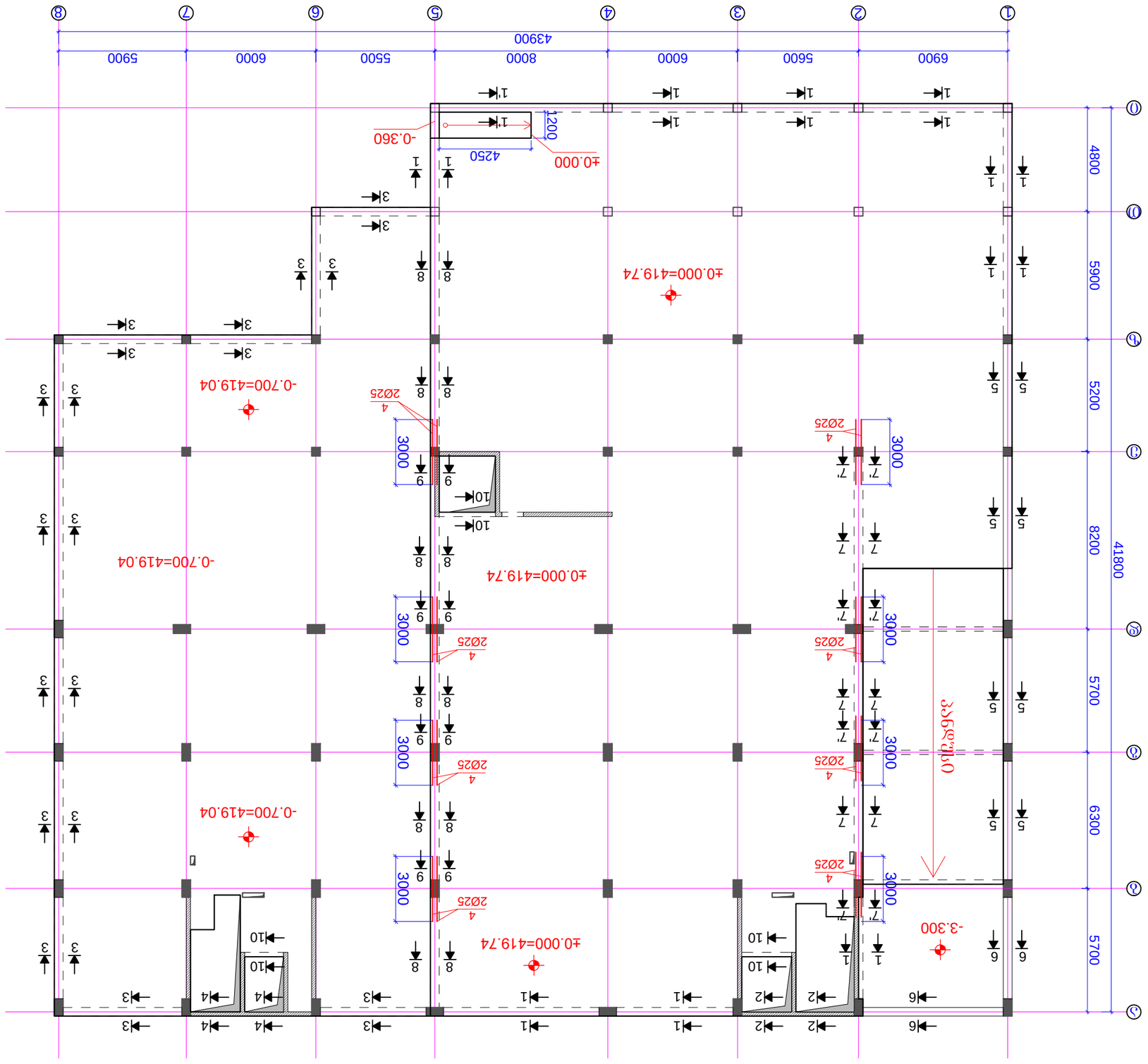

фонтанная насосная станция ±0.000 м.у. -0.700 благодатное

Заглавие: 1200	Чертеж №: А3

Основание	Бетонирование
Земляные работы	Армирование
Бетонные работы	Закладные изделия
Каменные работы	Гидроизоляция
Отделочные работы	Прочие работы
Основание	Примечание
Разработка	---

Технические условия:
1. Допуски по геодезической разбивке должны соответствовать требованиям СП 126.13330.2017, ГОСТ 21778-2021, ГОСТ 21779-2021.
2. Допуски по бетонным и железобетонным конструкциям должны соответствовать требованиям СП 70.13330.2012, ГОСТ 26633-2015.

Заказчик:
"Благоустройство Центрального района"

Генподрядчик:
ООО "Благоустройство-Плюс" ИНН 2060259692

Проектировщик:
Главный инженер проекта

Гражданское и промышленное строительство:
фонтанная насосная станция
±0.000 м.у. -0.700 благодатное

Дата: 01.17.13037.024)	Стадия: Р
Лист: 1	Листов: 1

ჭრილი 1-1

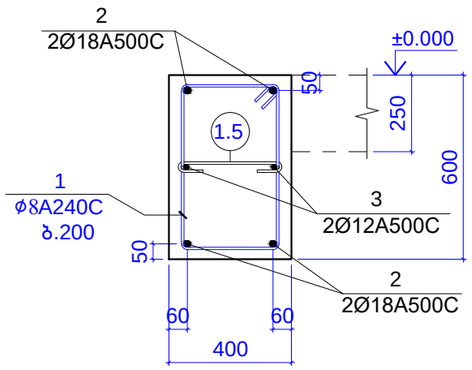

ჭრილი 1-1

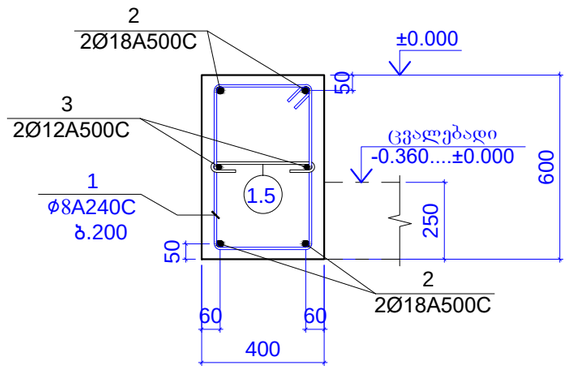

ჭრილი 2-2

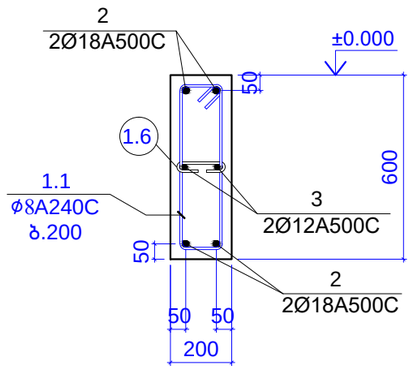

ჭრილი 3-3

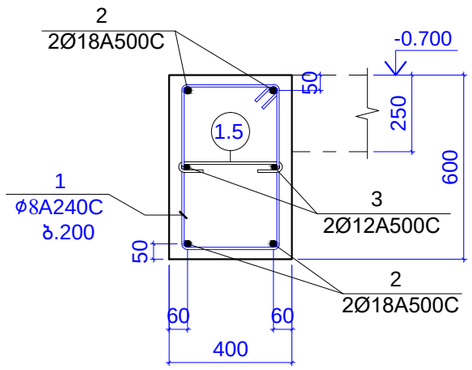

ჭრილი 4-4

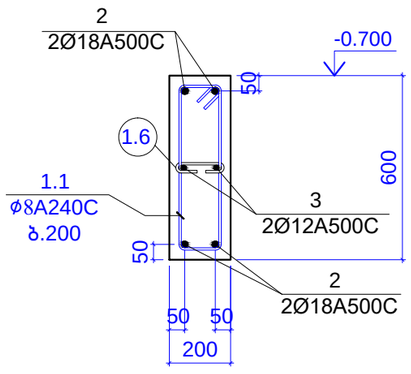

ჭრილი 5-5

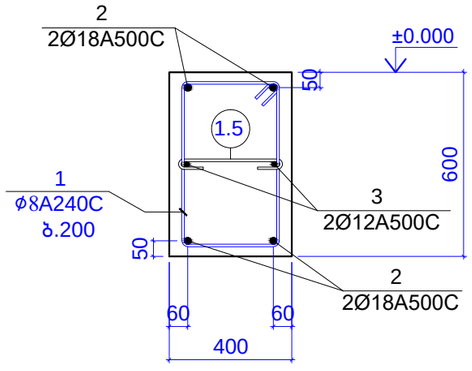

ჭრილი 6-6

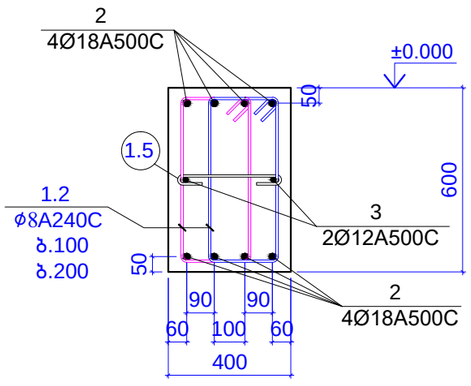

ჭრილი 7-7

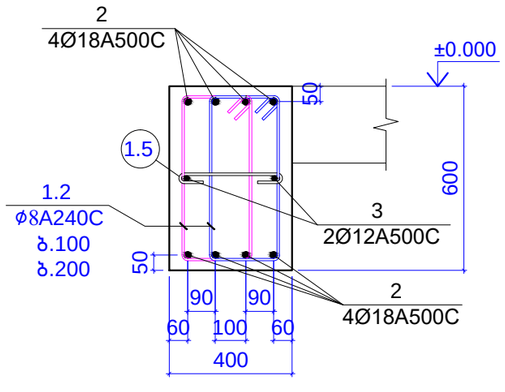

ჭრილი 7'-7'

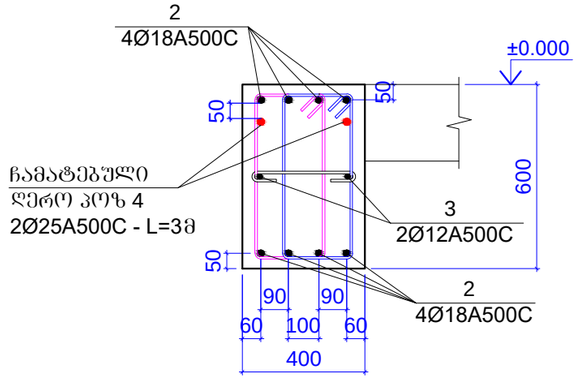

შენიშვნები:
1. ძირითადი შენიშვნები იხილე პროექტის განმარტებით ბარათში.
2. რიგელების არმირების ჭრილები ბეტმაზე იხ.შ.კ-4-01.

მისამართი:	ქ.თბილისში, ქეთევან წამებულის გამზირი. (ს.კ. 01.17.13.037.024)
ობიექტი:	"მრავალფუნქციური კომპლექსი"
დამკვეთი:	შპს "საქართველო-ისრაელის ბიზნეს ჯგუფი" ს/ნ: 206025692
სტადია:	მუშა პროექტი
ფურცლის დასახელება:	რიგელების არმირების ჭრილი 1-1 ... 7-7; (±0.000 და -0.700 ნიშნულზე)
მასშტაბი: 1:20	ფორმატი: A3

თანამდებობა	სახელი,გვარი	ხელმოწერა
მთ.არქიტექტორი	გ.ქიტესაშვილი	
არქიტექტორი	გ.ჯანაშვილი	
კონსტრუქტორი	გ.ჯობავაშვილი	

თარიღი	ფურცლის №	ფურც. რაოდ.
2025 წ	კ-4-02	---

ჭრილი 8-8

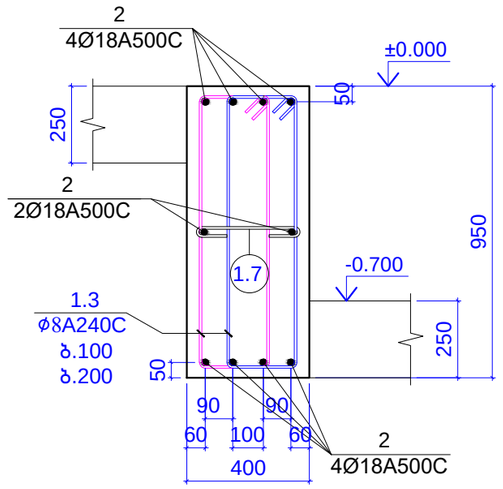

ჭრილი 9-9

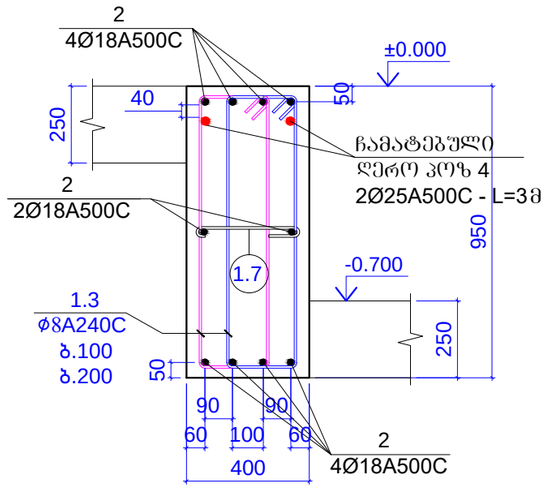

ჭრილი 10-10

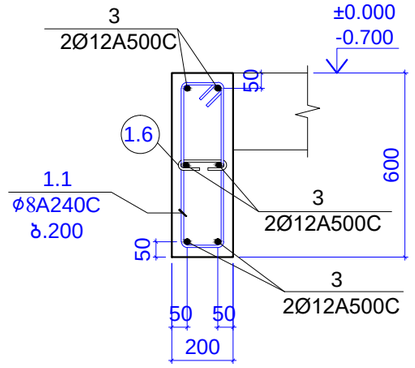

პოზიცია 1

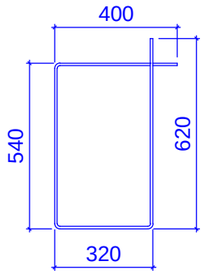

L=1880 მმ

პოზიცია 1.1

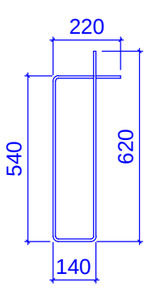

L=1520 მმ

პოზიცია 1.2

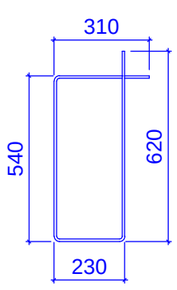

L=1700 მმ

პოზიცია 1.3

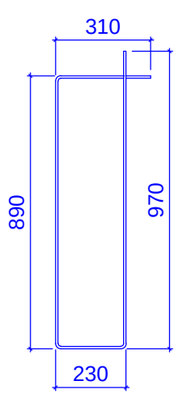

L=2400 მმ

პოზიცია 1.4

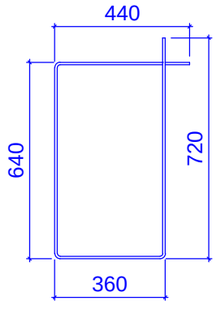

L=2160 მმ

პოზიცია 1.5
ბიჯი 600მმ

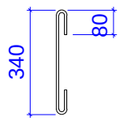

L=500მმ

პოზიცია 1.6
ბიჯი 600მმ

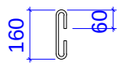

L=280მმ

პოზიცია 1.7
ბიჯი 600მმ

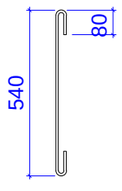

L=700მმ

პოზიცია 4
Ø25A500C

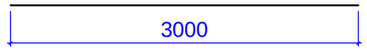

L=3000 მმ

კონსტ. დასახელება	პოზ.№	არმატურის სპეციფიკაცია						არმატურის ამოკრება			ბეტონის მოც.მ³
		ესკიზი	Ø,მმ	კლასი	სიგრძე L,მმ	რაოდენო. nxც	nxL ,მ	Ø,მმ	ΣnxL ,მ	მასა Q კგ	
რიგელები -0.700 და ±0.000 ნიშნულზე	1	იხ.პოზიცია	8	A240c	1880	720	1353,6	8A240c	3910,6	1542,3	B25
	1,1	იხ.პოზიცია	8	A240c	1520	90	136,8				43,5
	1,2	იხ.პოზიცია	8	A240c	1700	470	799				
	1,3	იხ.პოზიცია	8	A240c	2400	560	1344				
	1,4	იხ.პოზიცია	8	A240c	2160	30	64,8				
	1,5	იხ.პოზიცია	8	A240c	500	310	155				
	1,6	იხ.პოზიცია	8	A240c	280	30	8,4				
	1,7	იხ.პოზიცია	8	A240c	700	70	49				
	2	დაიჭრას ადგილზე	18	A500c	1460000		1460	18A500c	1460	2915	
	3	დაიჭრას ადგილზე	12	A500c	550000		550	12A500c	550	488,05	
	4	იხ.პოზიცია	25	A500c	3000	14	42	25A500c	42	161,76	
									სულ	5107,1	

შენიშვნები:
1. ძირითადი შენიშვნები იხილე პროექტის განმარტებით ბარათში.
2. რიგელების არმირების ჭრილები ბეტმაზე იხ.შ.კ-4-01.

მისამართი:
ქ.თბილისში, ქეთევან წამებულის გამზირი.
(ს.კ. 01.17.13.037.024)

ობიექტი:
"მრავალფუნქციური კომპლექსი"

დამკვეთი:
შპს "საქართველო-ისრაელის ბიზნეს ჯგუფი"
ს/ნ: 206025692

სტადია:
მუშა პროექტი

ფურცლის დასახელება:
რიგელების არმირების ჭრილი 8-8 ... 10-10
(±0.000 და -0.700 ნიშნულზე)

მასშტაბი: 1:20	ფორმატი: A3

თანამდებობა	სახელი,გვარი	ხელმოწერა
მთ.არქიტექტორი	გ.ქიტესაშვილი	
არქიტექტორი	გ.ჯანაშვილი	
კონსტრუქტორი	გ.ჯობავაშვილი	

თარიღი	ფურცლის №	ფურც. რაოდ.
2025 წ	კ-4-03	---

ТЕХНОЛОГИЧЕСКАЯ ПЛАНИРОВКА ЭТАЖА +3,400 ОТМЕТКИ ПЕРЕКРЫТИЯ

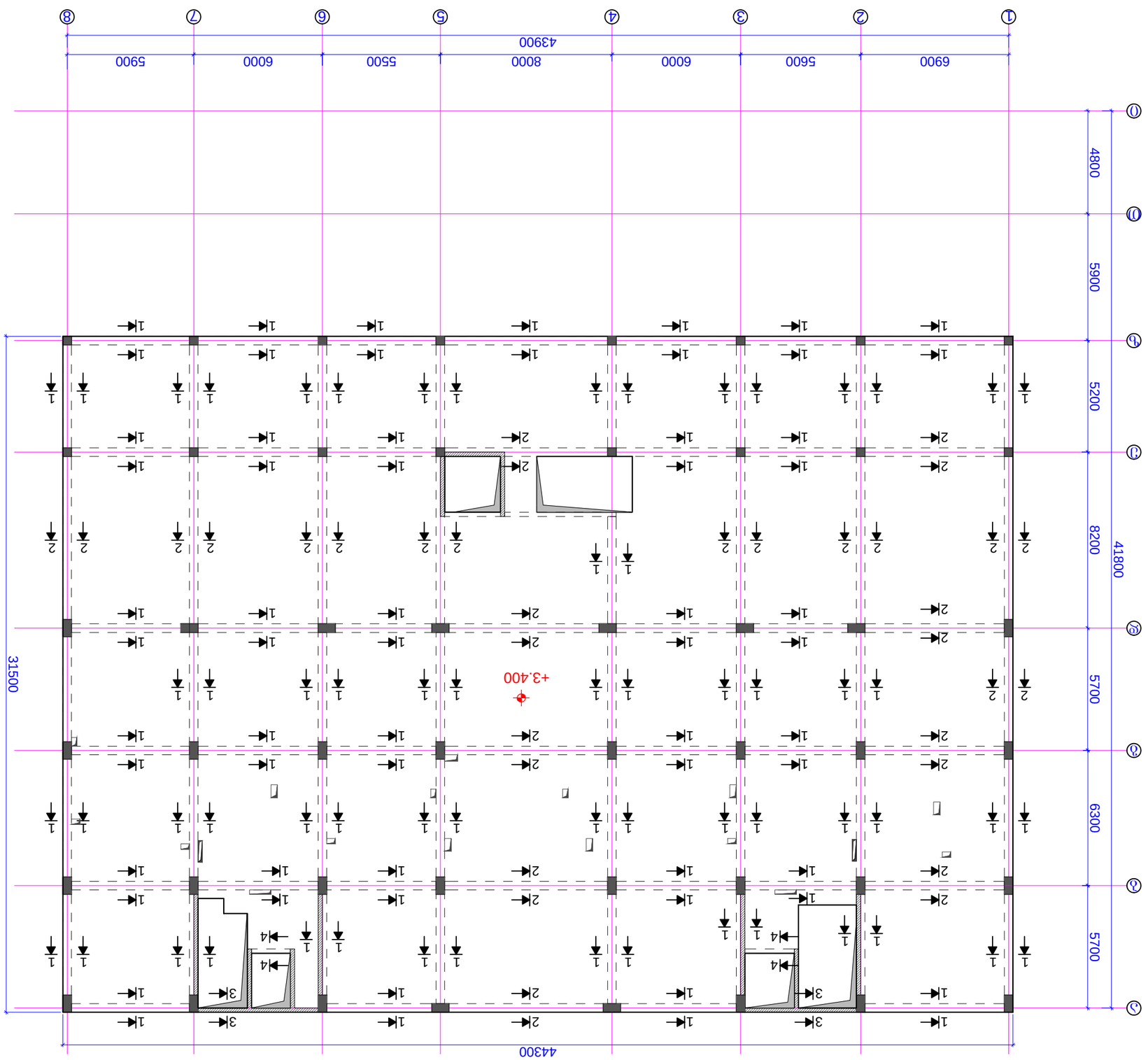

Технологические указания:
1. Отметки даны по чистому полу, если иное не указано.
2. Монтаж перегородок выполнять по ГОСТ 31.3-06.

Изм.	Кол.уч.
Лист	№ док.
Разраб.	
Пров.	
Н.контр.	
ГИП	

Стадия: Р	Лист: 1
	Листов: 1

Технологическая планировка этажа +3,400 отм.

Инв. № подл. | Подпись и дата | Взам. инв. №

Формат А3

Примечания:
1. Отметки даны по чистому полу, если иное не указано.
2. Монтаж перегородок выполнять по ГОСТ 31.3-06.

Технологические указания:

Технологическая планировка этажа +3,400 отм.

Стадия: Р | Лист: 1 | Листов: 1

Изм. | Кол.уч. | Лист | № док. | Подпись | Дата

Разраб. | Пров. | Н.контр. | ГИП

Инв. № подл. | Подпись и дата | Взам. инв. №

Формат А3

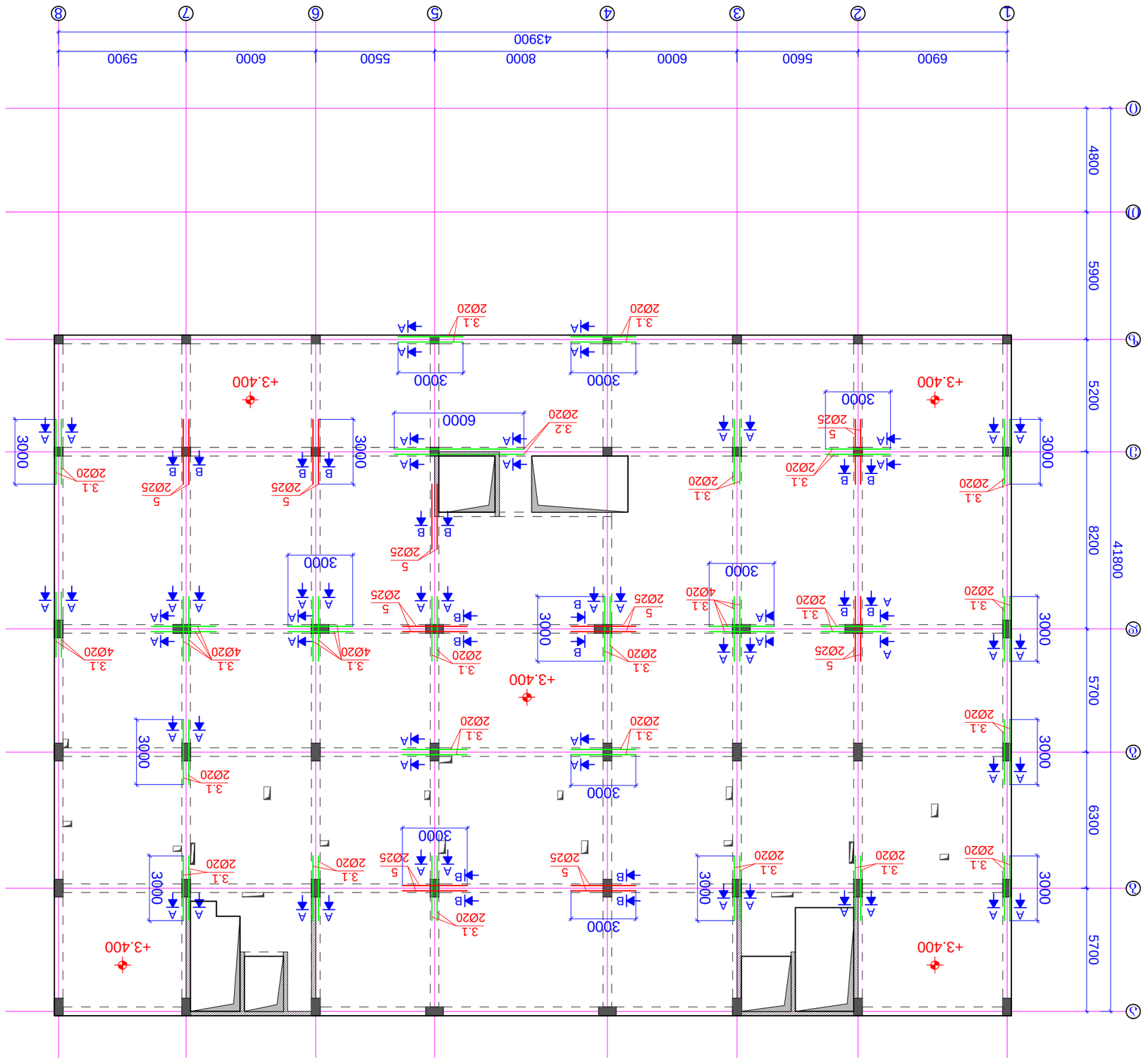

фрагмент плана перекрытий на отм. +3,400 (отм. условные)

1. Основание: задание на проектирование архитектурно-планировочных решений.
2. Конструктивная схема здания – монолитный железобетонный каркас.

Основание	Задание № 4-05
2025 г.	---

Разработал	
Проверил	
Н. контр.	
Гип	

Масштаб: 1:200	Формат: А3

Фрагмент плана перекрытий на отм. +3,400 (отм. условные)

Стадия: Р

Жилой дом с подземной автостоянкой

Жилой дом №1 (поз. 01.17.13.037.024)

Заказчик: Общество с ограниченной ответственностью "Специализированный застройщик "Альфа-Строй"

Исполнитель: Общество с ограниченной ответственностью "Архитектурная мастерская "Альфа-Проект"

Главный архитектор проекта

Главный инженер проекта

Начальник отдела

Руководитель группы

Инженер-конструктор

ჭრილი 1-1

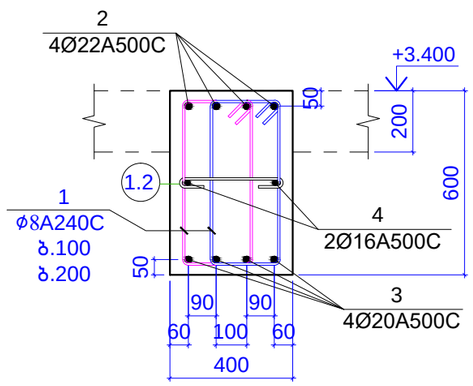

ჭრილი 2-2

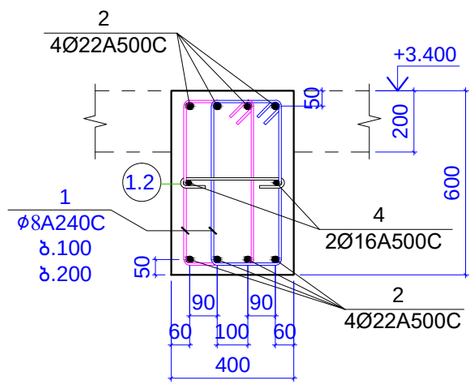

ჭრილი 3-3

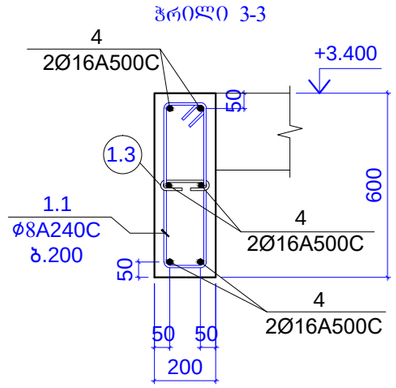

ჭრილი 4-4

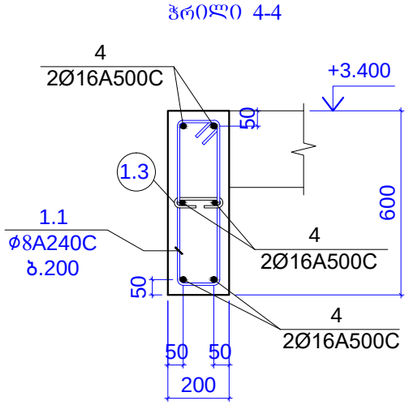

ჭრილი A-A

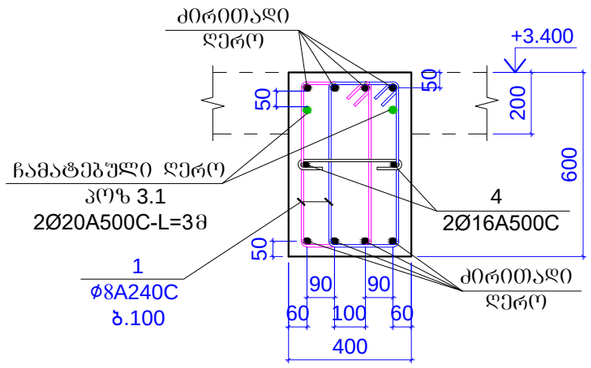

ჭრილი B-B

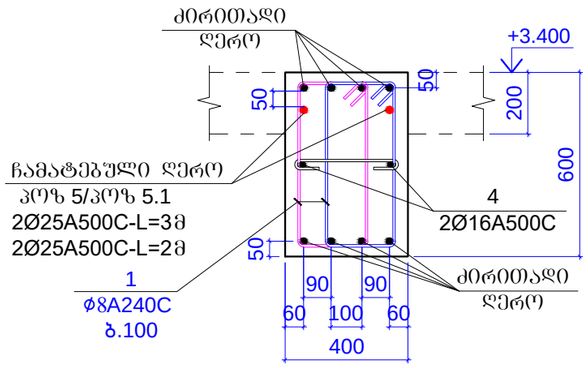

პოზიცია 1

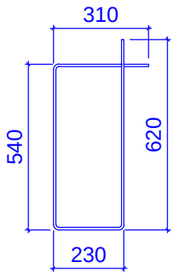

L=1700 მმ

პოზიცია 1.1

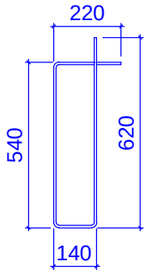

L=1520 მმ

პოზიცია 1.2
ბიჯი 600მმ

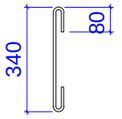

L=500მმ

პოზიცია 1.3
ბიჯი 600მმ

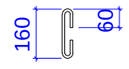

L=280მმ

პოზიცია 3.1
Ø20A500C

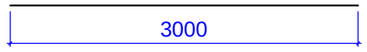

L=3000 მმ

პოზიცია 5
Ø25A500C

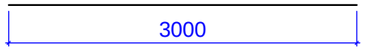

L=3000 მმ

პოზიცია 5.1
Ø25A500C

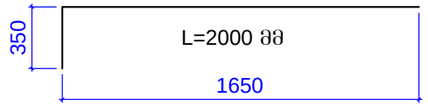

კონსტ. დასახ ელება	პოზ.№	არმატურის სპეციფიკაცია						არმატურის ამოკრება			ბეტონის მოც.მ³
		ესკიზი	Ø,მმ	კლასი	სიგრძე L,მმ	რაოდენო. nxც	nxL ,მ	Ø,მმ	ΣnxL ,მ	მასა Q კგ	
რიგებლები +3.400 ნიშნულზე	1	იხ.პოზიცია	8	A240c	1700	5800	9860	8A240c	10388.6	4097.1	B25
	1.1	იხ.პოზიცია	8	A240c	1520	80	121.6				65.5
	1.2	იხ.პოზიცია	8	A240c	500	800	400				
	1.3	იხ.პოზიცია	8	A240c	280	25	7				
	2	დაიჭრას ადგილზე	22	A500c	2700000		2700	22A500c	2700	8052.8	
	3	დაიჭრას ადგილზე	20	A500c	1475000		1475	20A500c	1613	3975.9	
	3.1	იხ.პოზიცია	20	A500c	3000	46	138				
	4	დაიჭრას ადგილზე	16	A500c	1160000		1160	16A500c	1160	1829.9	
	5	იხ.პოზიცია	25	A500c	3000	16	48	25A500c	52	200.27	
	5.1	იხ.პოზიცია	25	A500c	2000	2	4				
									სულ	18156	

შენიშვნები:
1. ძირითადი შენიშვნები იხილე პროექტის განმარტებით ბარათში.
2. რიგელების არმირების ჭრილები გეგმაზე იხ.შ.კ-4-04/შ.კ-4-05.

მისამართი:
ქ.თბილისში, ქეთევან წამებულის გამზირი.
(ს.კ. 01.17.13.037.024)

ობიექტი:
"მრავალფუნქციური კომპლექსი"

დამკვეთი:
შპს "საქართველო-ისრაელის ბიზნეს ჯგუფი"
ს/ნ: 206025692

სტადია:
მუშა პროექტი

ფურცლის დასახელება:
რიგელების არმირების ჭრილები
I-1/2-2/3-3/4-4/A-A/B-B (+3.400 ნიშნულზე)

მასშტაბი: 1:20	ფორმატი: A3

თანამდებობა	სახელი,გვარი	ხელმოწერა
მთ.არქიტექტორი	გ.ქიტესაშვილი	
არქიტექტორი	გ.ჯანაშვილი	
კონსტრუქტორი	გ.ჭოგიაშვილი	

თარიღი	ფურცლის №	ფურც. რაოდ.
2025 წ	კ-4-06	---

რიგელების ძირითადი არმირების გეგმა +6.800 ნიშნულზე

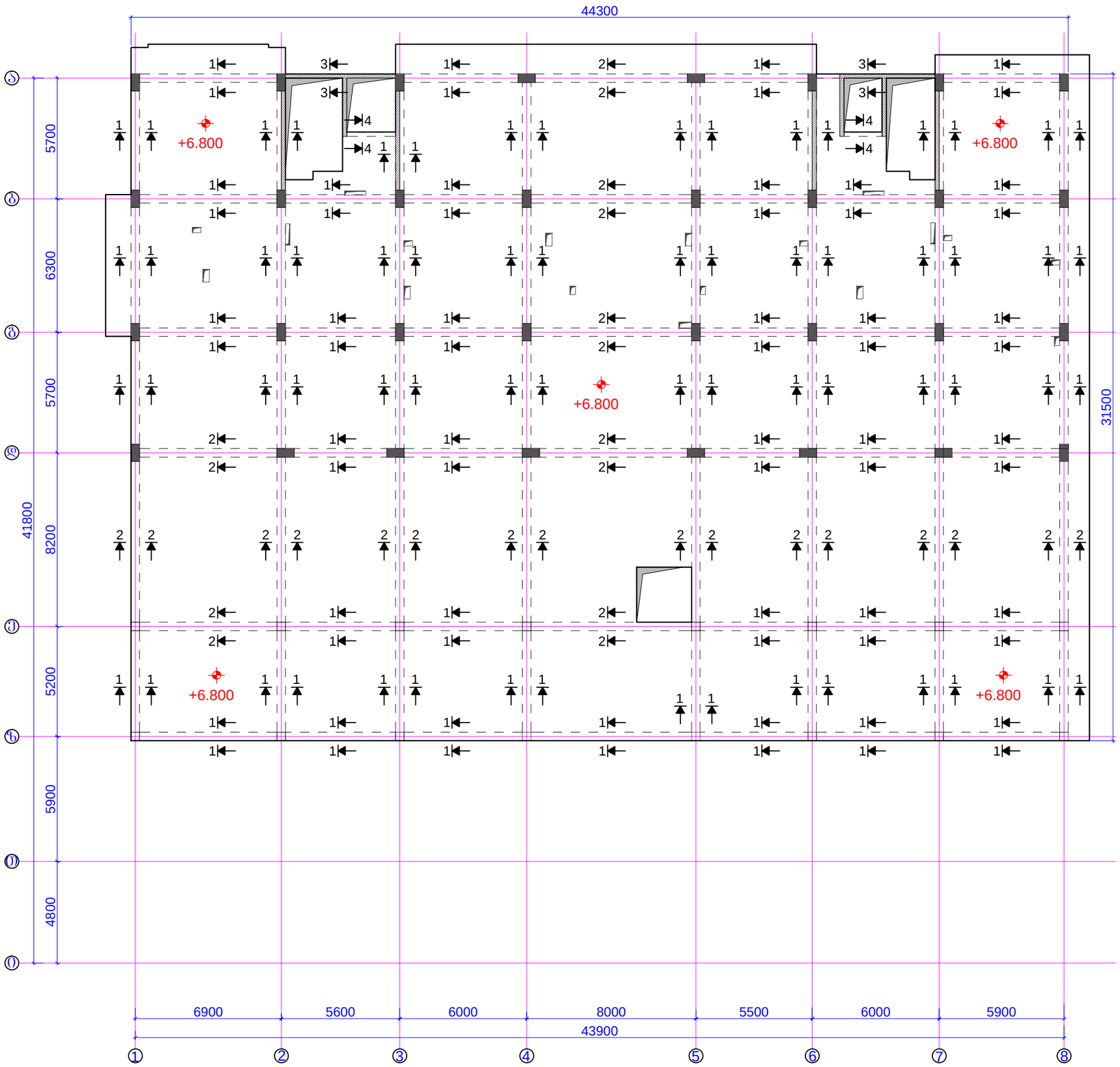

შენიშვნები:
1. ძირითადი შენიშვნები იხილე პროექტის განმარტებით ბარათში.
2. რიგელების არმირების ჭრილები იხ.ს.კ-4-09.

მისამართი:
ქ.თბილისში, ქეთევან წამებულის გამზირი.
(ს.კ. 01.17.13.037.024)

ობიექტი:
"მრავალფუნქციური კომპლექსი"

დამკვეთი:
შპს "საქართველო-ისრაელის ბიზნეს ჯგუფი"
ს/ნ: 206025692

სტადია:
მუშა პროექტი

ფურცლის დასახელება:
რიგელების არმირების გეგმა
+6.800 ნიშნულზე

მასშტაბი: 1:200	ფორმატი: A3

თანამდებობა	სახელი,გვარი	ხელმოწერა
მთ.არქიტექტორი	გ.ქიტესაშვილი	
არქიტექტორი	გ.ჯანიაშვილი	
კონსტრუქტორი	გ.ქოჟრიაშვილი	

თარიღი	ფურცლის №	ფურც. რაოდ.
2025 წ	კ-4-07	---

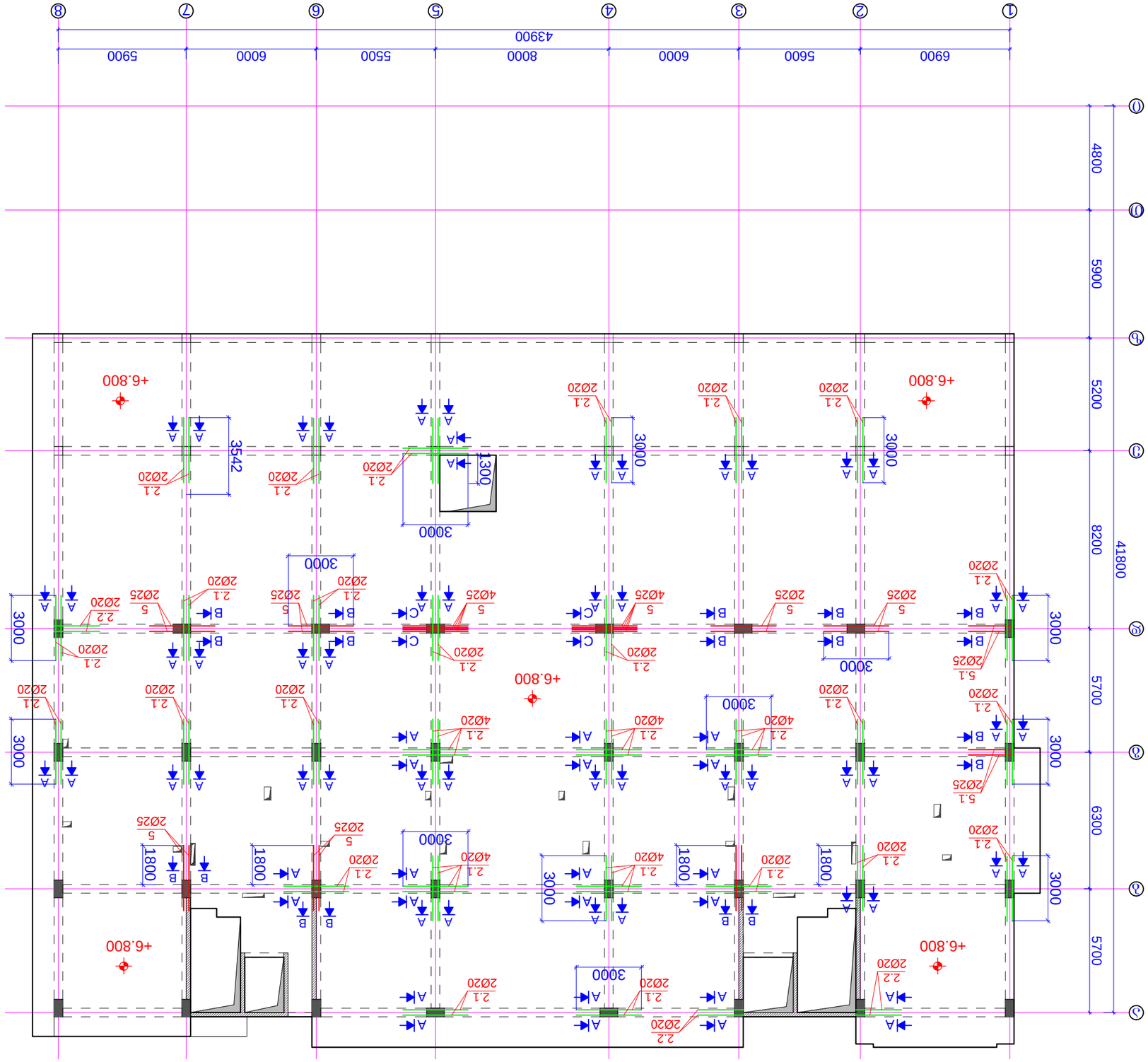

фрагмент плана 1-го этажа конструкций отм. +3,400 блок «А» оси 1-8, Ⓐ-Ⓔ

Технологическая последовательность монтажных работ:

1. Монтаж железобетонных колонн 1-го этажа.
2. Монтаж железобетонных элементов покрытия.

Заказчик:	Шифр:
Объект: Жилой дом по ул. Ленина в г. Ростов-на-Дону	Стадия: Лист: Листов:
Раздел: КЖ	
Фрагмент плана 1-го этажа конструкций отм. +3,400 блок «А» оси 1-8, Ⓐ-Ⓔ	
Масштаб: 1:200	Формат: А3
Разработал: Иванов	Дата: 01.17.13037.024
Проверил: Петров	Дата: 01.17.13037.024
Н. контр.: Сидоров	Дата: 01.17.13037.024
ГИП: Кузнецов	Дата: 01.17.13037.024

Изм.	Кол.уч.	Лист	№ док.	Подп.	Дата

Обозначение	Наименование	Примечание
КЖ	Конструкции железобетонные	
КЖ.1	Фундаменты. Монолитная плита. Фундаменты. Колонны. Монолитные участки. Ростверки. Фундаментные балки. Монолитные участки. Стены подвала. Монолитные участки. Перекрытия. Монолитные участки. Лестницы. Монолитные участки. Покрытия. Монолитные участки. Перемычки. Монолитные участки. Ограждения. Монолитные участки. Закладные детали. Монолитные участки. Отверстия. Монолитные участки. Деформационные швы. Монолитные участки. Гидроизоляция. Монолитные участки. Теплоизоляция. Монолитные участки. Звукоизоляция. Монолитные участки. Антикоррозийная защита. Монолитные участки. Пожарная защита. Монолитные участки. Вентиляция. Монолитные участки. Отопление. Монолитные участки. Водоснабжение. Монолитные участки. Канализация. Монолитные участки. Электроснабжение. Монолитные участки. Слаботочные системы. Монолитные участки. Молниезащита. Монолитные участки. Заземление. Монолитные участки. Освещение. Монолитные участки. Видеонаблюдение. Монолитные участки. Контроль доступа. Монолитные участки. Пожарная сигнализация. Монолитные участки. Оповещение. Монолитные участки. Связь. Монолитные участки. Автоматика. Монолитные участки. Диспетчеризация. Монолитные участки. Учет энергоресурсов. Монолитные участки. Энергоэффективность. Монолитные участки. Безопасность. Монолитные участки. Эксплуатация. Монолитные участки. Ремонт. Монолитные участки. Реконструкция. Монолитные участки. Демонтаж. Монолитные участки. Утилизация. Монолитные участки. Рекультивация. Монолитные участки. Благоустройство. Монолитные участки. Озеленение. Монолитные участки. Малые архитектурные формы. Монолитные участки. Ограждения

ჭრილი 1-1

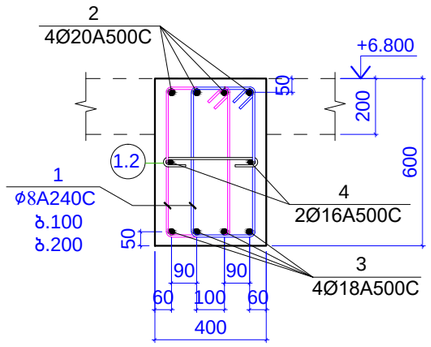

ჭრილი 2-2

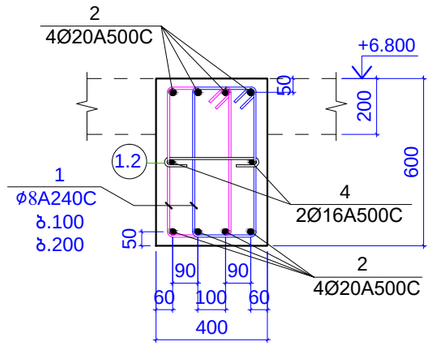

ჭრილი 3-3

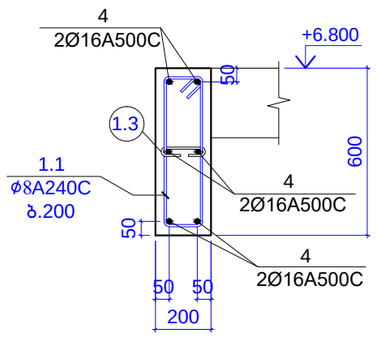

ჭრილი 4-4

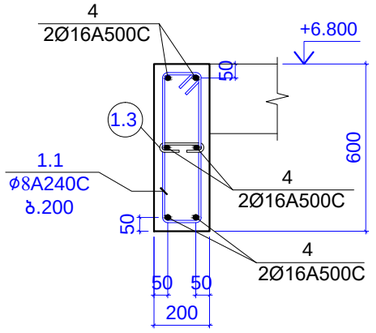

პოზიცია 1

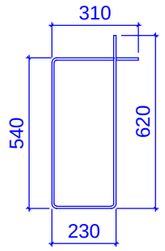

L=1700 მმ

პოზიცია 1.1

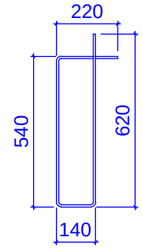

L=1520 მმ

ჭრილი A-A

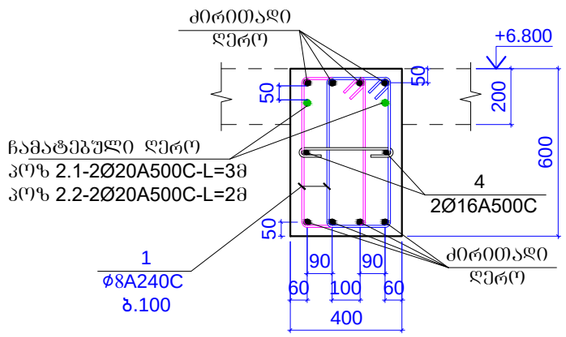

ჭრილი B-B

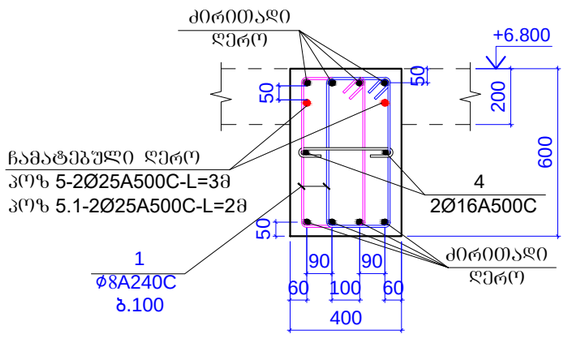

ჭრილი C-C

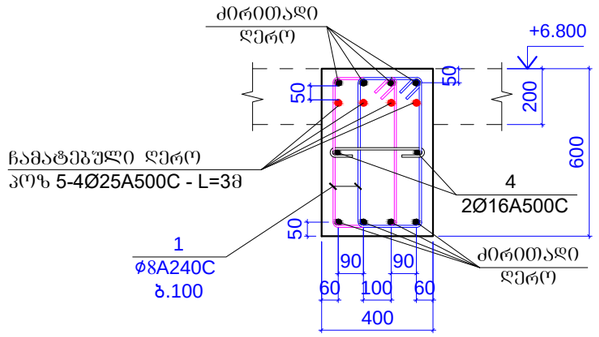

პოზიცია 1.2
ბიჯი 600მმ

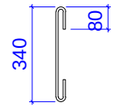

L=500მმ

პოზიცია 1.3
ბიჯი 600მმ

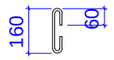

L=280მმ

პოზიცია 2.1
Ø20A500C

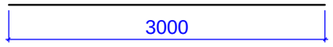

L=3000 მმ

პოზიცია 2.2
Ø20A500C

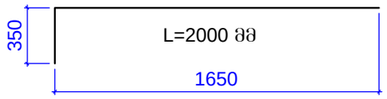

პოზიცია 5
Ø25A500C

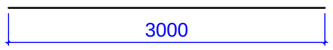

L=3000 მმ

პოზიცია 5.1
Ø25A500C

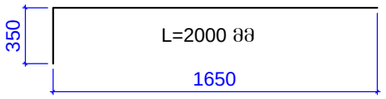

კონსტ-დასახ ელება	პოზ.№	არმატურის სპეციფიკაცია						არმატურის ამოკრება			ბეტონის მოც.მ³
		ესკიზი	Ø,მმ	კლასი	სიგრძე L,მმ	რაოდენო. nxც	nxL ,მ	Ø,მმ	ΣnxL ,მ	მასა Q კგ	
რიგები +6.800 ნიშნულზე	1	იხ.პოზიცია	8	A240c	1700	6200	10540	8A240c	11093,6	4375,1	B25
	1,1	იხ.პოზიცია	8	A240c	1520	80	121,6				
	1,2	იხ.პოზიცია	8	A240c	500	850	425				
	1,3	იხ.პოზიცია	8	A240c	280	25	7				
	2	დაიჭრას ადგილზე	20	A500c	2850000		2850	20A500c	3054	7527,8	
	2,1	იხ.პოზიცია	20	A500c	3000	64	192				
	2,2	იხ.პოზიცია	20	A500c	2000	6	12				
	3	დაიჭრას ადგილზე	18	A500c	1750000		1750	18A500c	1750	3494	
	4	დაიჭრას ადგილზე	16	A500c	1150000		1150	16A500c	1150	1814,2	
	5	იხ.პოზიცია	25	A500c	3000	18	54	25A500c	62	238,79	
	5,1	იხ.პოზიცია	25	A500c	2000	4	8				
									სულ	17450	

70,5

შენიშვნები:
1. ძირითადი შენიშვნები იხილე პროექტის განმარტებით ბარათში.
2. რიგელების არმირების ჭრილები გეგმაზე იხ.შკ-4-07/შკ-4-08.

მისამართი:
ქ.თბილისში, ქეთევან წამებულის გამზირი.
(ს.კ. 01.17.13.037.024)

ობიექტი:
"მრავალფუნქციური კომპლექსი"

დამკვეთი:
შპს "საქართველო-ისრაელის ბიზნეს ჯგუფი"
ს/ნ: 206025692

სტადია:
მუშა პროექტი

ნახაზის დასახელება:
რიგელების არმირების ჭრილები
I-I/2-2/3-3/4-4/A-A/B-B/C-C
(+6.800 ნიშნულზე)

მასშტაბი: 1:20	ფორმატი: A3

თანამდებობა	სახელი,გვარი	ხელმოწერა
მთ.არქიტექტორი	გ.ქიტესაშვილი	
არქიტექტორი	გ.ჯანიაშვილი	
კონსტრუქტორი	გ.ქოჩიაშვილი	

თარიღი	ნახაზის №	ფურც. რაოდ.
2025 წ	კ-4-09	---

რიგელების ძირითადი არმირების გეგმა +10.000/+13.200/+16.400+/19.600 ნიშნულზე

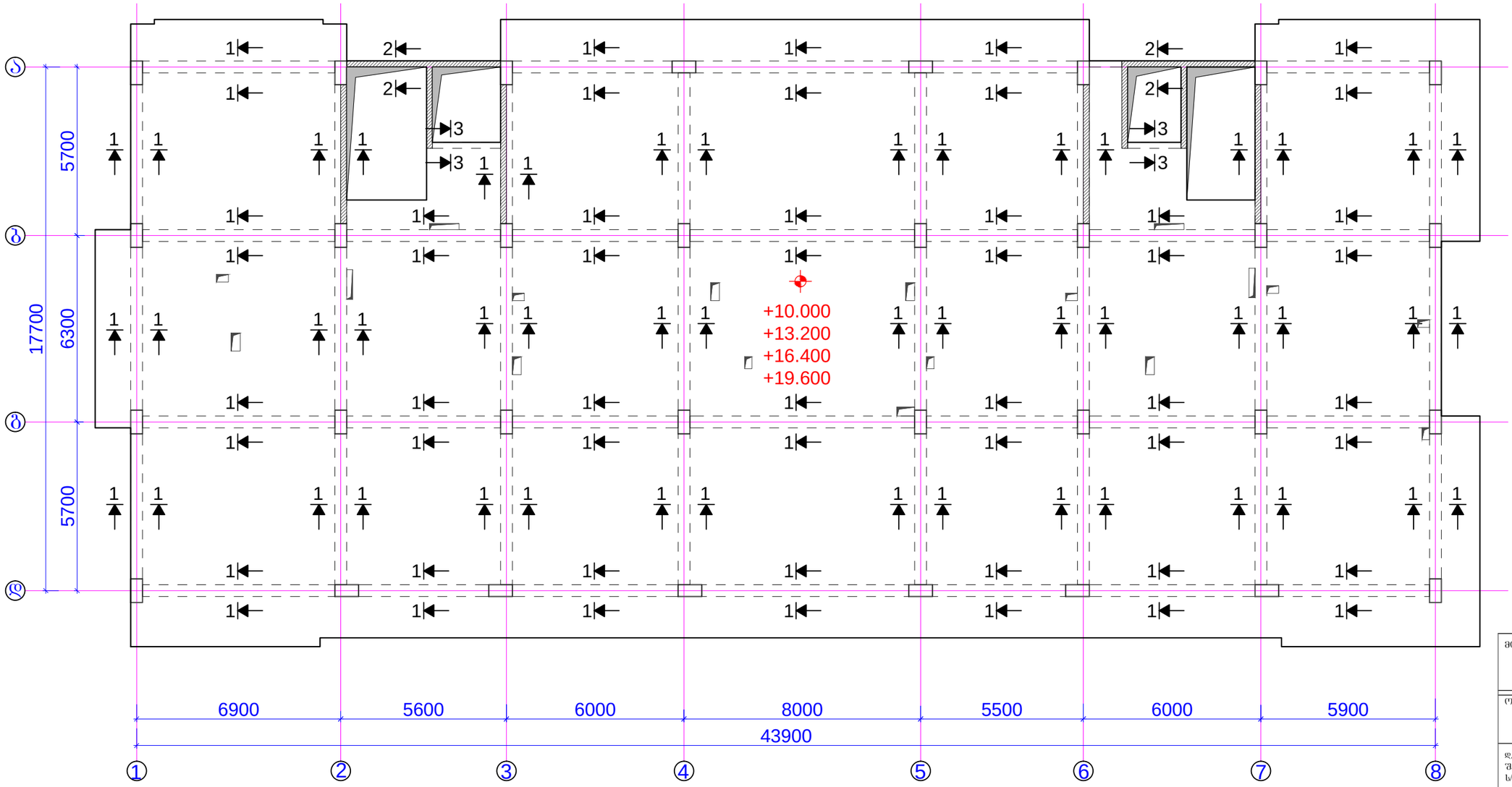

შენიშვნები:
1. ძირითადი შენიშვნები იხილე პროექტის განმარტებით ბარათში.
2. რიგელების არმირების ჭრილები იხ.შ.კ-4-13.

მისამართი:
ქ.თბილისში, ქეთევან წამებულის გამზირი. (ს.კ. 01.17.13.037.024)

ობიექტი:
"მრავალფუნქციური კომპლექსი"

დამკვეთი:
შპს "საქართველო-ისრაელის ბიზნეს ჯგუფი"
ს/ნ: 206025692

სტადია:
მუშა პროექტი

ფურცლის დასახელება:
რიგელების ძირითადი არმირების გეგმა +10.000/+13.200/+16.400+/19.600 ნიშნულზე

მასშტაბი: 1:150	ფორმატი: A3

თანამდებობა	სახელი,გვარი	ხელმოწერა
მთ.არქიტექტორი	გ.ქიტესაშვილი	
არქიტექტორი	გ.ჯანიაშვილი	
კონსტრუქტორი	გ.ქოჩიაშვილი	

თარიღი	ფურცლის №	ფურც. რაოდ.
2025 წ	კ-4-10	---

რიგელების ქვედა შრის დამატებითი არმირების გეგმა +10.000/+13.200/+16.400+/19.600 ნიშნულზე;

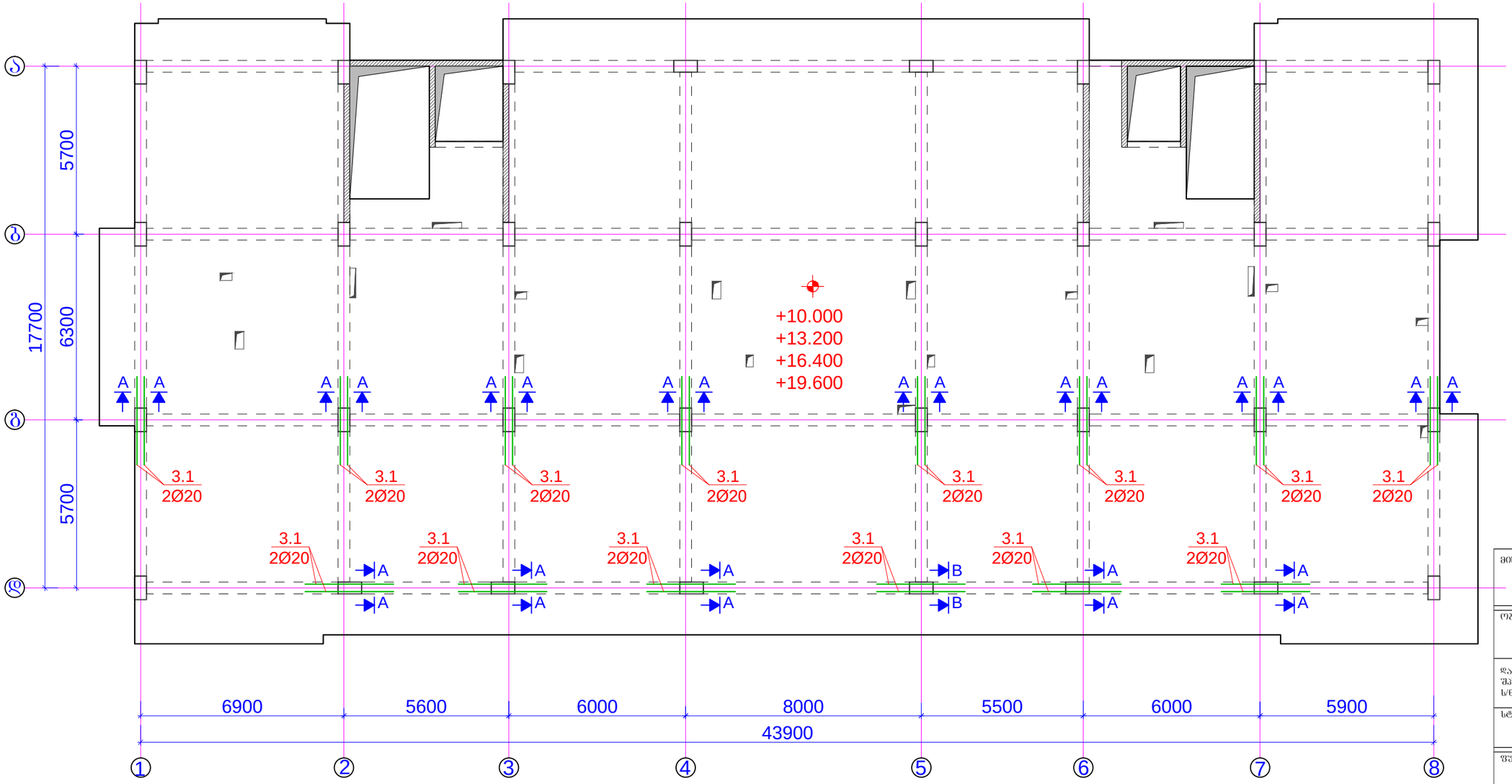

შენიშვნები:
1. ძირითადი შენიშვნები იხილე პროექტის განმარტებით ბარათში.
2. რიგელების არმირების ჭრილები იხ.ს.კ-4-13.

მისამართი:
ქ.თბილისში, ქეთევან წამებულის გამზირი. (ს.კ. 01.17.13.037.024)

ობიექტი:
"მრავალფუნქციური კომპლექსი"

დამკვეთი:
შპს "საქართველო-ისრაელის ბიზნეს ჯგუფი"
ს/ნ: 206025692

სტადია:
მუშა პროექტი

ფურცლის დასახელება:
რიგელების ქვედა შრის დამატებითი არმირების გეგმა +10.000/+13.200/+16.400+/19.600 ნიშნულზე;

მასშტაბი: 1:150	ფორმატი: A3

თანამდებობა	სახელი,გვარი	ხელმოწერა
მთ.არქიტექტორი	გ.ქიტესაშვილი	
არქიტექტორი	გ.ჯანაშვილი	
კონსტრუქტორი	გ.ქოზმაშვილი	

თარიღი	ფურცლის №	ფურც. რაოდ.
2025 წ	კ-4-11	---

რიგელების ზედა შრის დამატებითი არმირების გეგმა +10.000/+13.200/+16.400+/19.600 ნიშნულზე;

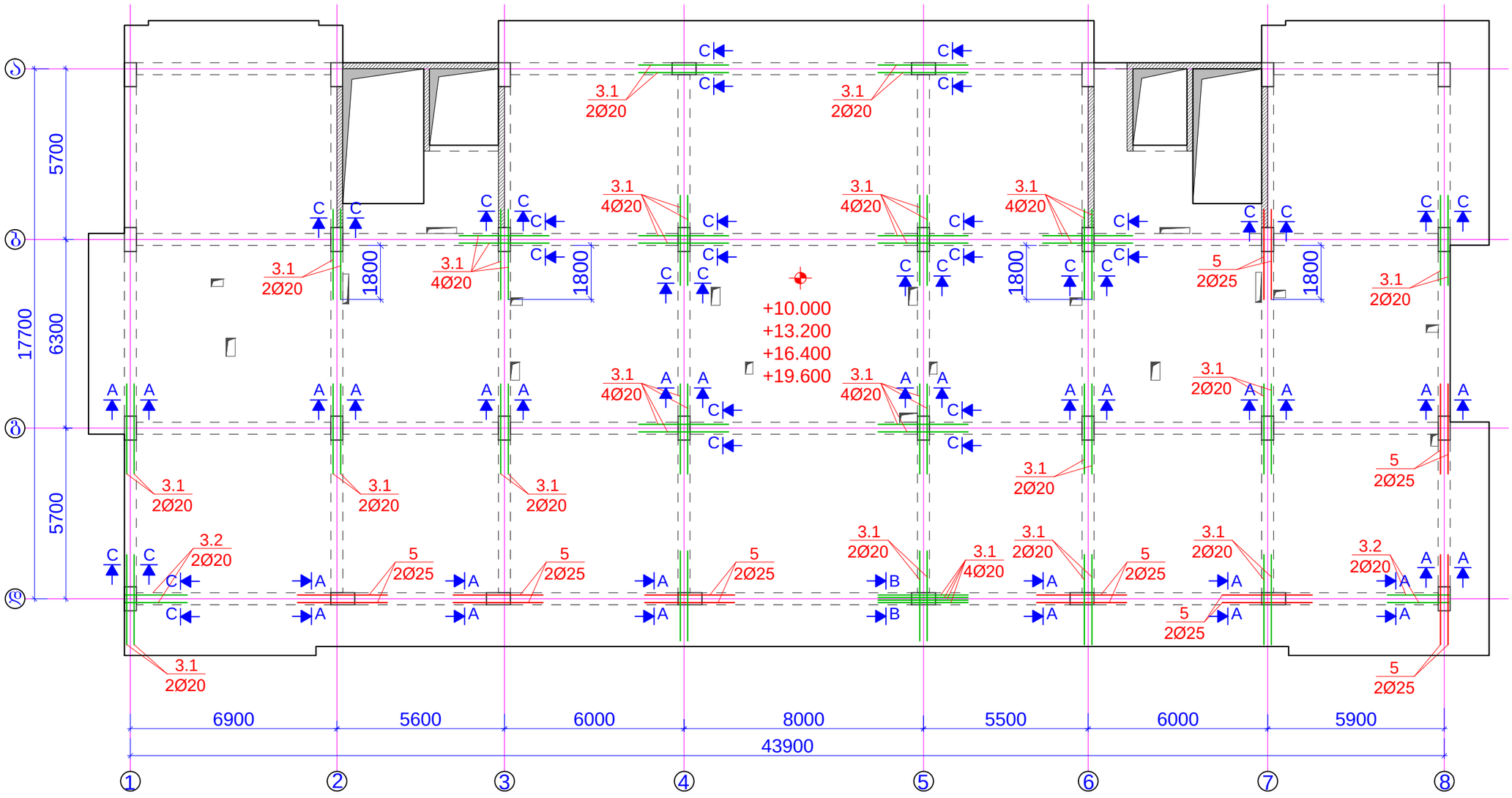

შენიშვნები:
1. ძირითადი შენიშვნები იხილე პროექტის განმარტებით ბარათში.
2. რიგელების არმირების ჭრილები იხ.ს.კ-4-13.

მისამართი:
ქ.თბილისში, ქეთევან წამებულის გამზირი.
(ს.კ. 01.17.13.037.024)

ობიექტი:
"მრავალფუნქციური კომპლექსი"

დამკვეთი:
შპს "საქართველო-ისრაელის ბიზნეს ჯგუფი"
ს/ნ: 206025692

სტადია:
მუშა პროექტი

ფურცლის დასახელება:
რიგელების ზედა შრის დამატებითი არმირების გეგმა +10.000/+13.200/+16.400+/19.600 ნიშნულზე;

მასშტაბი: 1:150	ფორმატი: A3

თანამდებობა	სახელი,გვარი	ხელმოწერა
მთ.არქიტექტორი	გ.ქიტესაშვილი	
არქიტექტორი	გ.ჯანაშვილი	
კონსტრუქტორი	გ.ქოჩიაშვილი	

თარიღი	ფურცლის №	ფურც. რაოდ.
2025 წ	კ-4-12	---

ჭრილი 1-1

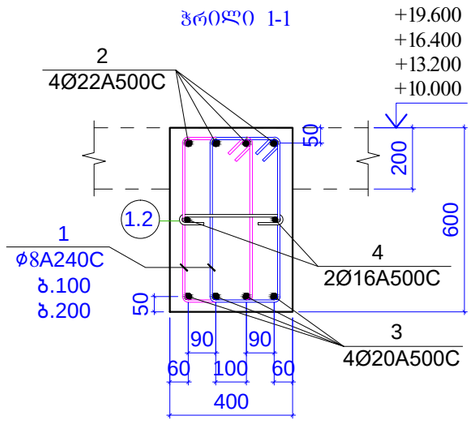

ჭრილი 2-2

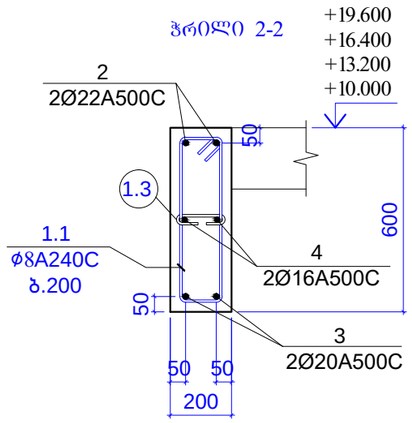

ჭრილი 3-3

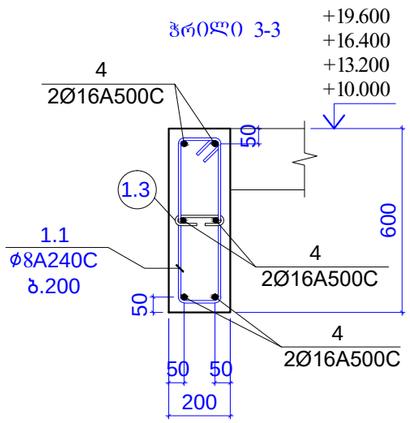

პოზიცია 1

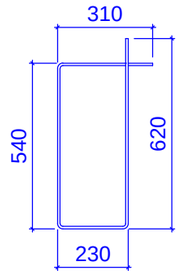

L=1700 მმ

პოზიცია 1.1

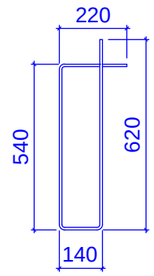

L=1520 მმ

პოზიცია 1.2
ბიჯი 600მმ

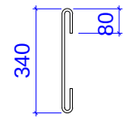

L=500მმ

პოზიცია 1.3
ბიჯი 600მმ

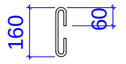

L=280მმ

ჭრილი A-A

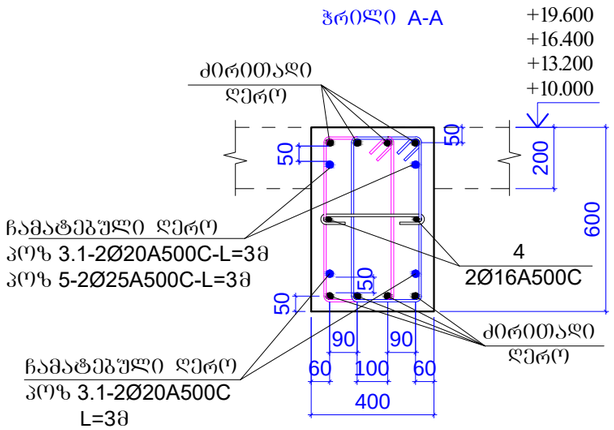

ჭრილი B-B

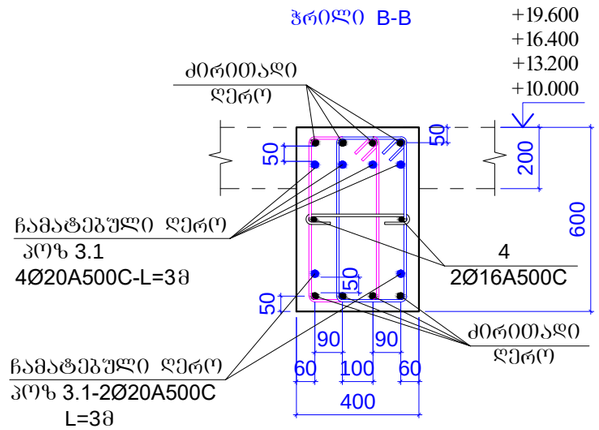

ჭრილი C-C

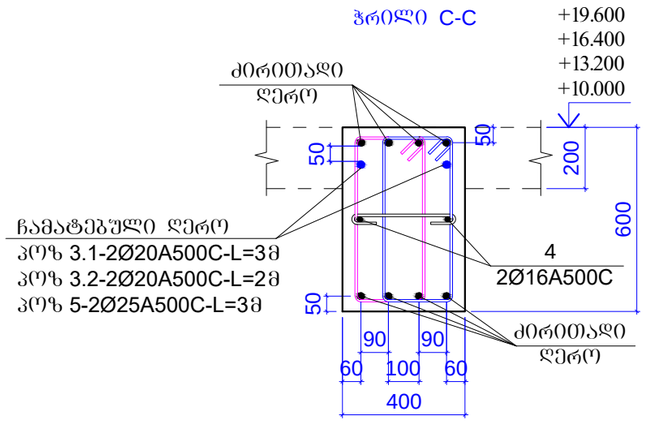

პოზიცია 3.1
Ø20A500C

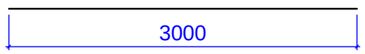

L=3000 მმ

პოზიცია 3.2
Ø20A500C

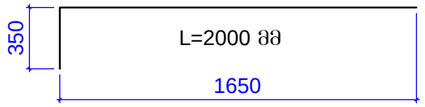

პოზიცია 5
Ø25A500C

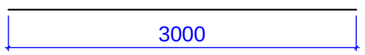

L=3000 მმ

შენიშვნები:
1. ძირითადი შენიშვნები იხილე პროექტის განმარტებით ბარათში.
2. რიგელების არმირების ჭრილები ბეჭდაზე იხ.შ.კ-4-10/შ.კ-4-11/შ.კ-4-12.

მასალები 4 სართულის რიგელებისთვის

კონსტ. დასახელება	პოზ.№	არმატურის სპეციფიკაცია: ესკიზი	Ø,მმ	კლასი	სიგრძე L,მმ	რაოდენობა nxც	nxL ,მ	არმატურის ამოკრება: Ø,მმ	ΣnxL ,მ	მასა Q კგ	ბეტონის მოც.მ³
რიგელები +10,000/+13,200/+16,400/+19,600 ნიშნულზე	1	იხ.პოზიცია	8	A240c	1700	15200	25840	8A240c	27354,4	10788	B25
	1,1	იხ.პოზიცია	8	A240c	1520	320	486,4				174,0
	1,2	იხ.პოზიცია	8	A240c	500	2000	1000				
	1,3	იხ.პოზიცია	8	A240c	280	100	28				
	2	დაიჭრას ადგილზე	22	A500c	5600000		5600	22A500c	5600	16702	
	3	დაიჭრას ადგილზე	20	A500c	5600000		5600	20A500c	6616	16308	
	3,1	იხ.პოზიცია	20	A500c	3000	328	984				
	3,2	იხ.პოზიცია	20	A500c	2000	16	32				
	4	დაიჭრას ადგილზე	16	A500c	3000000		3000	16A500c	3000	4732,6	
	5	იხ.პოზიცია	25	A500c	3000	64	192	25A500c	192	739,47	
									სულ	49270	

მისამართი:
ქ.თბილისში, ქეთევან წამებულის გამზირი. (ს.კ. 01.17.13.037.024)

ობიექტი:
"მრავალფუნქციური კომპლექსი"

დამკვეთი:
შპს "საქართველო-ისრაელის ბიზნეს ჯგუფი"
ს/ნ: 206025692

სტადია:
მუშა პროექტი

ფურცლის დასახელება:
რიგელების არმირების ჭრილები
1-1/2-2/3-3/A-A/B-B/C-C
(+10.000/+13.200/+16.400/+19.600 ნიშნულზე)

მასშტაბი: 1:20	ფორმატი: A3

თანამდებობა	სახელი,გვარი	ხელმოწერა
მთ.არქიტექტორი	გ.ქიტესაშვილი	
არქიტექტორი	გ.ჯანაშვილი	
კონსტრუქტორი	გ.ქოჯაშვილი	

თარიღი	ფურცლის №	ფურც. რაოდ.
2025 წ	კ-4-13	---

რიგელების ძირითადი არმირების გეგმა +22.800/+26.000/+29.200 ნიშნულზე

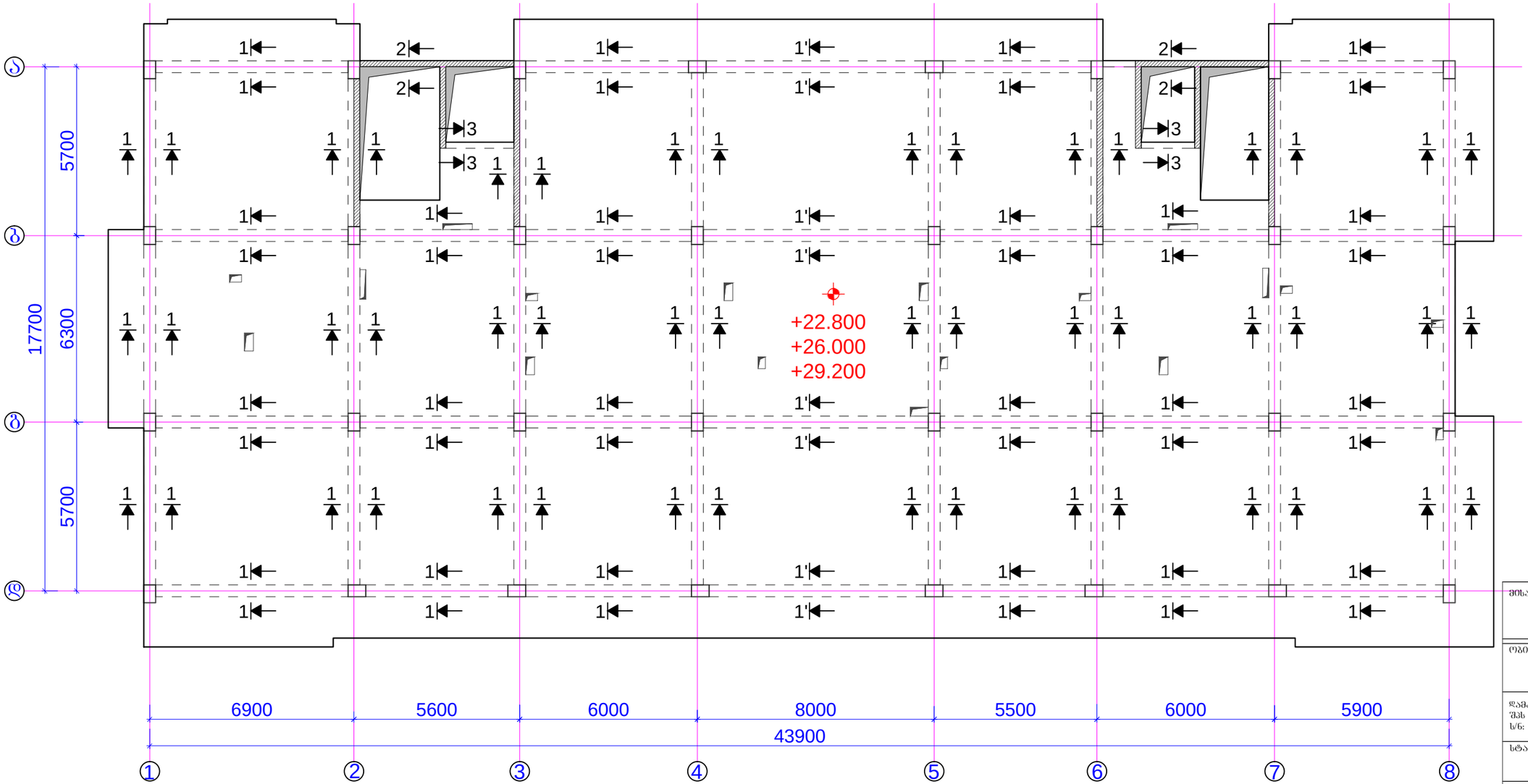

შენიშვნები:
1. ძირითადი შენიშვნები იხილე პროექტის განმარტებით ბარათში.
2. რიგელების არმირების ჭრილები იხ.შ.კ-4-17.

მისამართი:
ქ.თბილისში, ქეთევან წამებულის გამზირი. (ს.კ. 01.17.13.037.024)

ობიექტი:
"მრავალფუნქციური კომპლექსი"

დამკვეთი:
შპს "საქართველო-ისრაელის ბიზნეს ჯგუფი"
ს/ნ: 206025692

სტადია:
მუშა პროექტი

ფურცლის დასახელება:
რიგელების ძირითადი არმირების გეგმა +22.800/+26.000/+29.200 ნიშნულზე

მასშტაბი: 1:150	ფორმატი: A3

თანამდებობა	სახელი,გვარი	ხელმოწერა
მთ.არქიტექტორი	გ.ქიტესაშვილი	
არქიტექტორი	გ.ჯანაშვილი	
კონსტრუქტორი	გ.ქოჩიაშვილი	

თარიღი	ფურცლის №	ფურც. რაოდ.
2025 წ	კ-4-14	---

რიგელების ქვედა შრის დამატებითი არმირების გეგმა +22.800/+26.000/+29.200 ნიშნულზე;

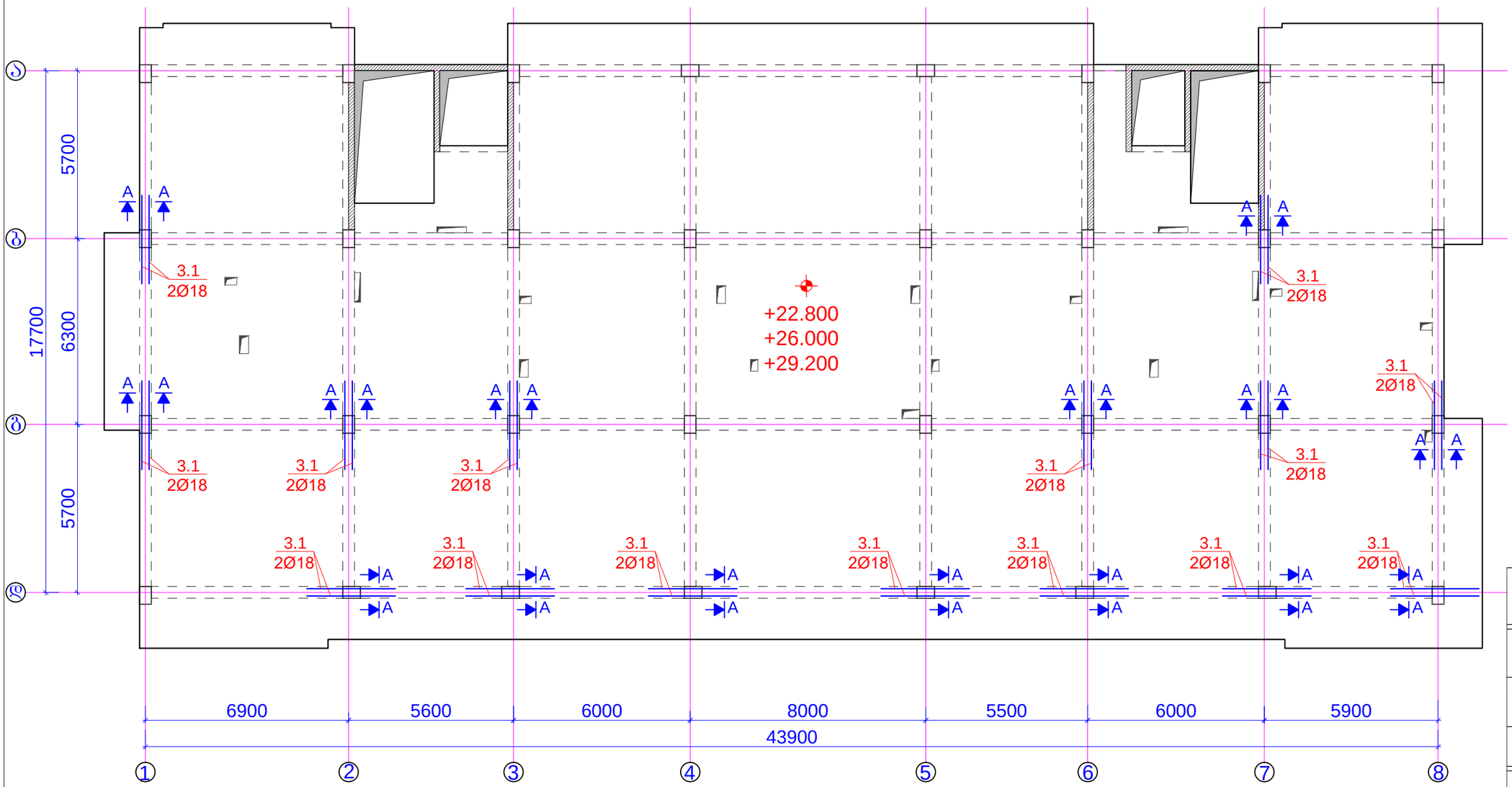

შენიშვნები:
1. ძირითადი შენიშვნები იხილე პროექტის განმარტებით ბარათში.
2. რიგელების არმირების ჭრილები იხ.ს.კ-4-17.

მისამართი:
ქ.ონი-ლიხში, ქეთევან წამებულის გამზირი.
(ს.კ. 01.17.13.037.024)

ობიექტი:
"მრავალფუნქციური კომპლექსი"

დამკვეთი:
შპს "საქართველო-იხრაელის ბიზნეს ჯგუფი"
ს/ნ: 206025692

სტადია:
მუშა პროექტი

ფურცლის დასახელება:
რიგელების ქვედა შრის დამატებითი არმირების გეგმა +22.800/+26.000/+29.200 ნიშნულზე;

მასშტაბი: 1:150	ფორმატი: A3

თანამდებობა	სახელი,გვარი	ხელმოწერა
მთ.არქიტექტორი	გ.ქიტესაშვილი	
არქიტექტორი	გ.ჯანაშვილი	
კონსტრუქტორი	გ.ჯოგბაშვილი	

თარიღი	ფურცლის №	ფურც. რაოდ.
2025 წ	კ-4-15	---

რიგელების ზედა შრის დამატებითი არმირების გეგმა +22.800/+26.000/+29.200 ნიშნულზე;

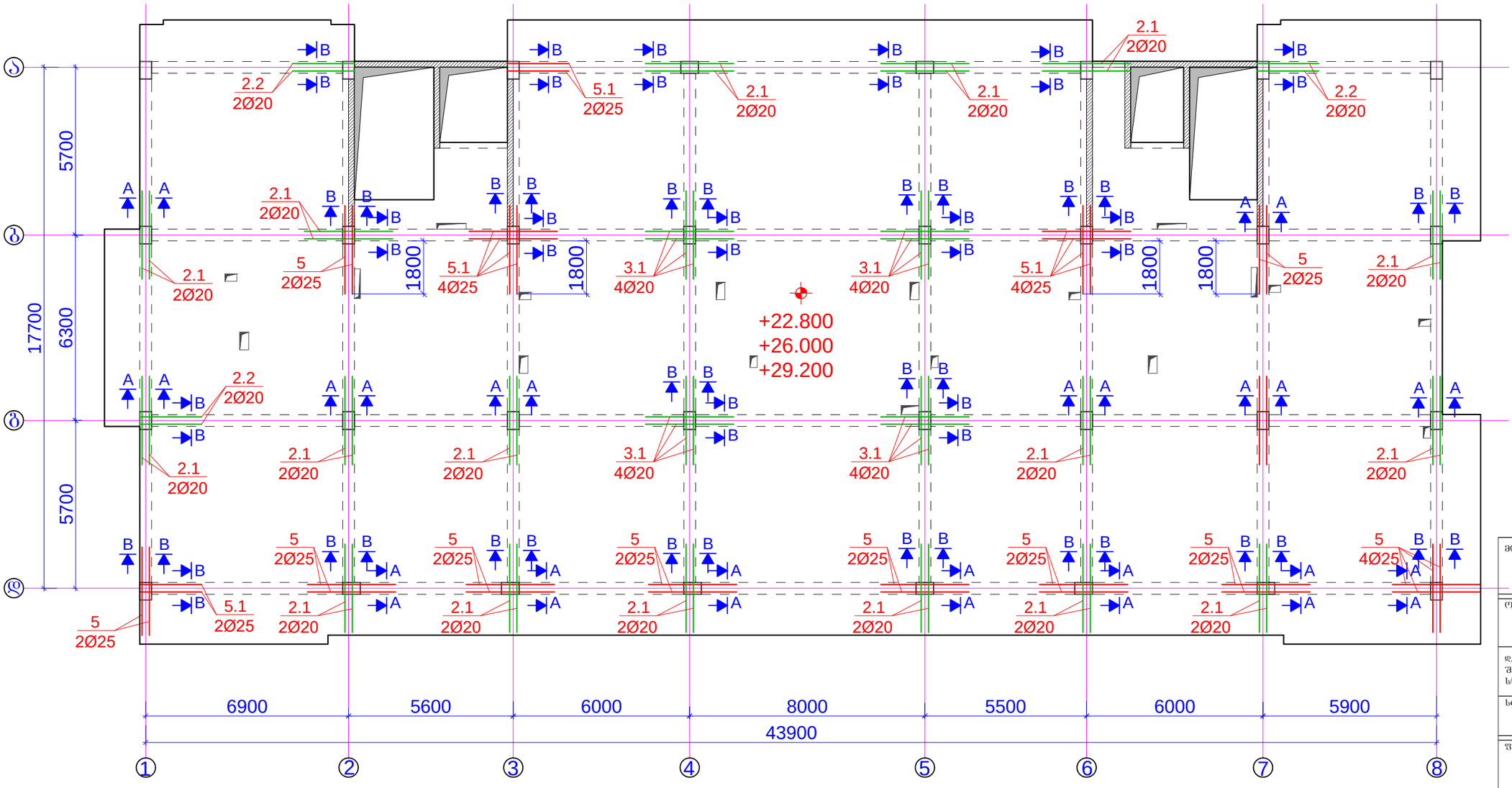

შენიშვნები:
1. ძირითადი შენიშვნები იხილე პროექტის განმარტებით ბარათში.
2. რიგელების არმირების ჭრილები იხ.ს.კ-4-17.

მისამართი:	ქ.თბილისში, ქეთევან წამებულის გამზირი. (ს.კ. 01.17.13.037.024)
ობიექტი:	"მრავალფუნქციური კომპლექსი"
დამკვეთი:	შპს "საქართველო-ისრაელის ბიზნეს ჯგუფი" ს/ნ: 206025692
სტადია:	მუშა პროექტი
ფურცლის დასახელება:	რიგელების ზედა შრის დამატებითი არმირების გეგმა +22.800/+26.000/+29.200 ნიშნულზე;
მასშტაბი: 1:150	ფორმატი: A3

თანამდებობა	სახელი,გვარი	ხელმოწერა
მთ.არქიტექტორი	გ.ქიტესაშვილი	
არქიტექტორი	გ.ჯანაშვილი	
კონსტრუქტორი	გ.ქობაიშვილი	

თარიღი	ფურცლის №	ფურც. რაოდ.
2025 წ	კ-4-16	---

ჭრილი 1-1

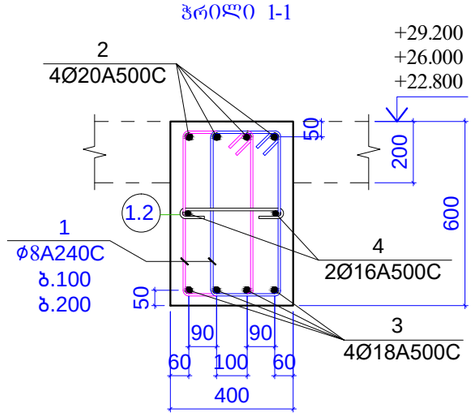

ჭრილი 1'-1'

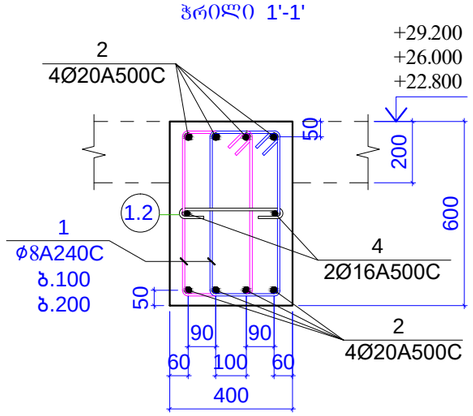

ჭრილი 2-2

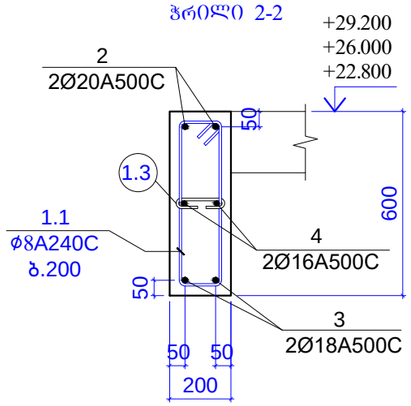

ჭრილი 3-3

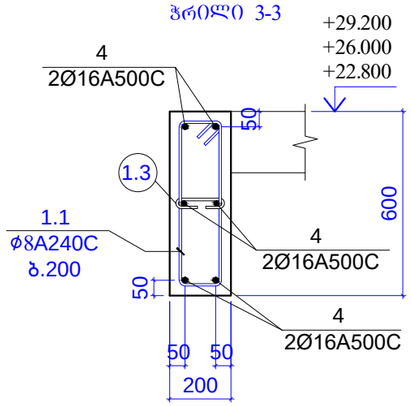

პოზიცია 1

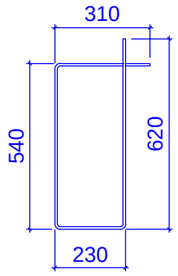

L=1700 მმ

პოზიცია 1.1

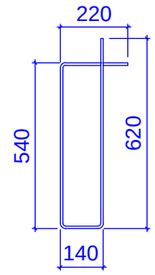

L=1520 მმ

ჭრილი A-A

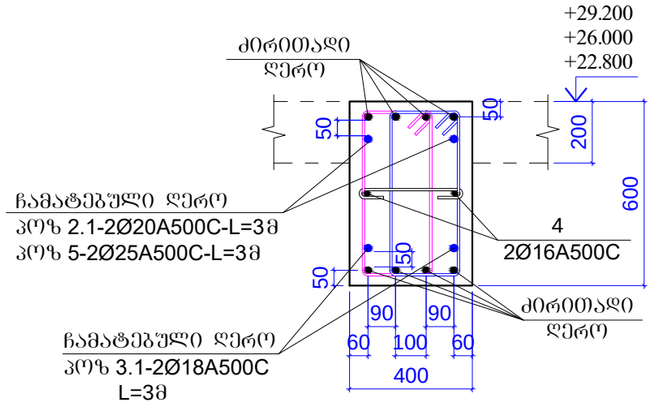

ჭრილი B-B

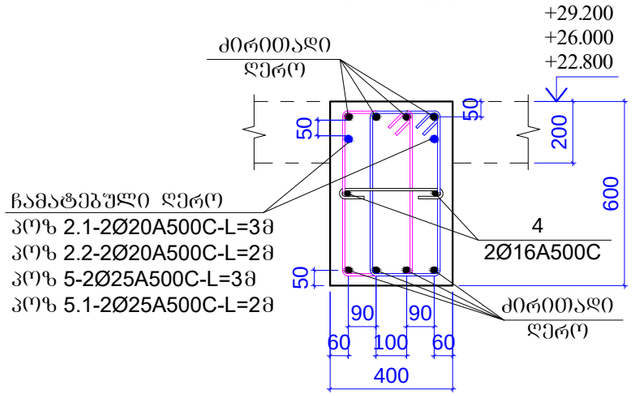

პოზიცია 2.1
Ø20A500C

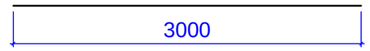

L=3000 მმ

პოზიცია 2.2
Ø20A500C

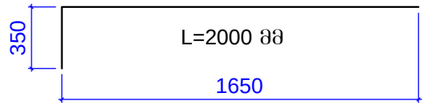

პოზიცია 1.2
ბიჯი 600მმ

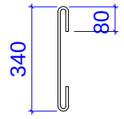

L=500მმ

პოზიცია 1.3
ბიჯი 600მმ

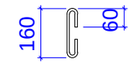

L=280მმ

პოზიცია 3.1
Ø18A500C

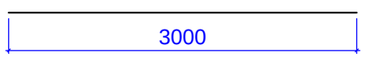

L=3000 მმ

პოზიცია 5
Ø25A500C

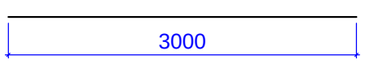

L=3000 მმ

პოზიცია 5.1
Ø25A500C

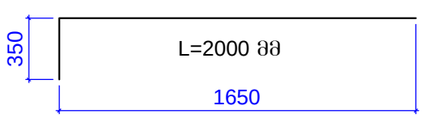

შენიშვნები:
1. ძირითადი შენიშვნები იხილე პროექტის განმარტებით ბარათში.
2. რიგელების არმირების ჭრილები ბეგმაზე იხ.შ.კ-4-14/შ.კ-4-15/შ.კ-4-16.

მასალები 3 სართულის რიგელებისთვის

კონსტ. დასახელება	პოზ.№	არმატურის სპეციფიკაცია						არმატურის ამოკრება			ბეტონის მოც.მ³
		ესკიზი	Ø,მმ	კლასი	სიგრძე L,მმ	რაოდენო. nxც	nxL ,მ	Ø,მმ	ΣnxL ,მ	მასა Q კგ	
რიგელები +22.800/+26.000/+29.200 ნიშნულზე	1	იხ.პოზიცია	8	A240c	1700	11580	19686	8A240c	20836,8	8217,7	B25
	1,1	იხ.პოზიცია	8	A240c	1520	240	364,8				130,5
	1,2	იხ.პოზიცია	8	A240c	500	1530	765				
	1,3	იხ.პოზიცია	8	A240c	280	75	21				
	2	დაიჭრას ადგილზე	20	A500c	4650000		4650	20A500c	5124	12630	
	2,1	იხ.პოზიცია	20	A500c	3000	150	450				
	2,2	იხ.პოზიცია	20	A500c	2000	12	24				
	3	დაიჭრას ადგილზე	18	A500c	3750000		3750	18A500c	4020	8026,2	
	3,1	იხ.პოზიცია	18	A500c	3000	90	270				
	4	დაიჭრას ადგილზე	16	A500c	2250000		2250	16A500c	2250	3549,5	
	5	იხ.პოზიცია	25	A500c	3000	96	288	25A500c	312	1201,6	
	5,1	იხ.პოზიცია	25	A500c	2000	12	24				
									სულ	33625	

მისამართი:
ქ.თბილისში, ქეთევან წამებულის გამზირი.
(ს.კ. 01.17.13.037.024)

ობიექტი:
"მრავალფუნქციური კომპლექსი"

დამკვეთი:
შპს "საქართველო-ისრაელის ბიზნეს ჯგუფი"
ს/ნ: 206025692

სტადია:
მუშა პროექტი

ფურცლის დასახელება:
რიგელების არმირების ჭრილები
1-1/2-2/3-3/4-4/A-A/B-B
(+22.800/+26.000/+29.200 ნიშნულზე)

მასშტაბი: 1:20	ფორმატი: A3

თანამდებობა	სახელი,გვარი	ხელმოწერა
მთ.არქიტექტორი	გ.ქიტესაშვილი	
არქიტექტორი	გ.ჯანაშვილი	
კონსტრუქტორი	გ.ყოგბაშვილი	

თარიღი	ფურცლის №	ფურც. რაოდ.
2025 წ	კ-4-17	---

რიგელების ძირითადი არმირების გეგმა +32.400/+35.600 ნიშნულზე

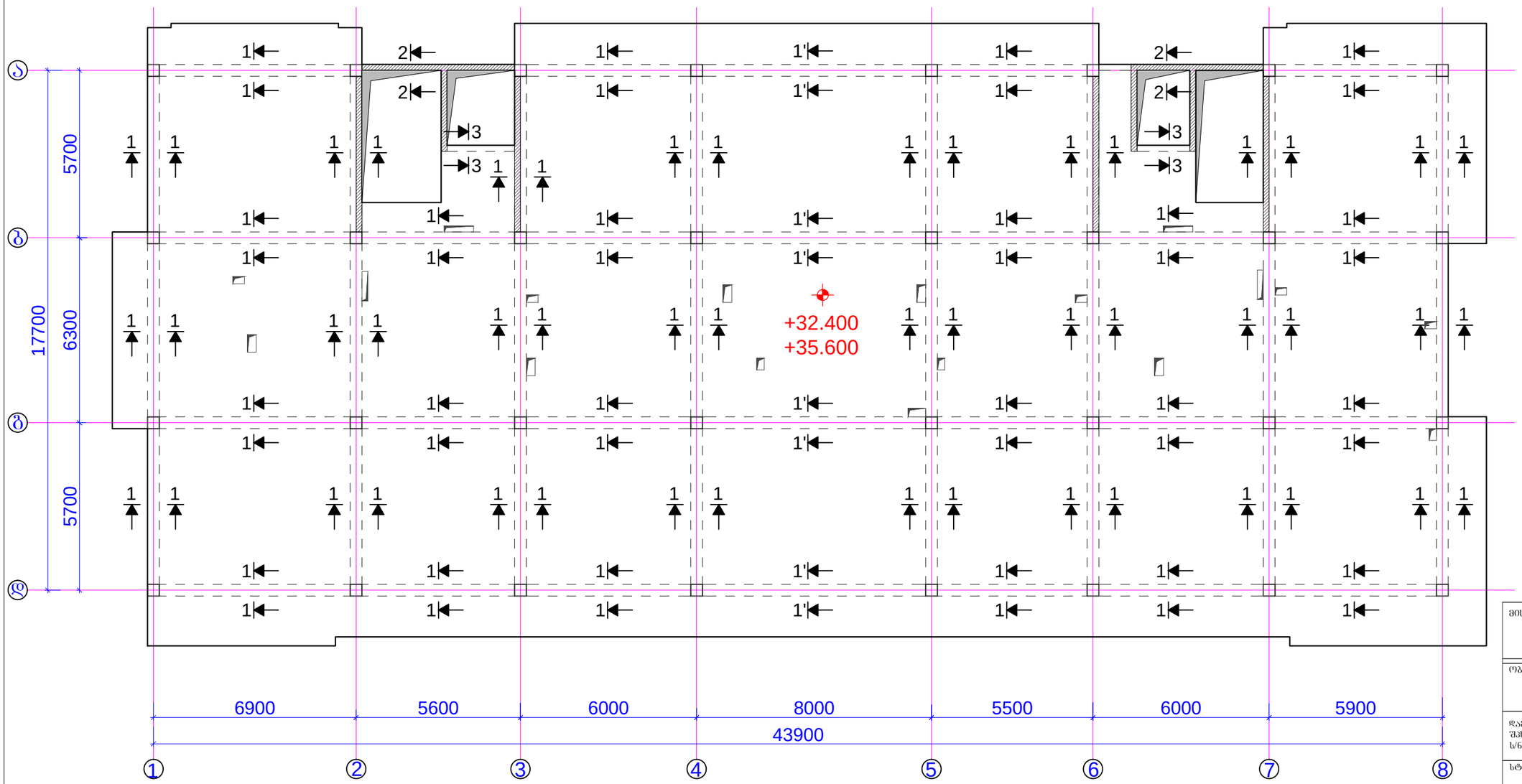

შენიშვნები:
1. ძირითადი შენიშვნები იხილე პროექტის განმარტებით ბარათში.
2. რიგელების არმირების ჭრილები იხ.შ.კ-4-20.

მისამართი:
ქ.თბილისში, ქეთევან წამებულის გამზირი. (ს.კ. 01.17.13.037.024)

ობიექტი:
"მრავალფუნქციური კომპლექსი"

დამკვეთი:
შპს "საქართველო-ისრაელის ბიზნეს ჯგუფი" ს/ნ: 206025692

სტადია:
მუშა პროექტი

ფურცლის დასახელება:
რიგელების ძირითადი არმირების გეგმა +32.400/+35.600 ნიშნულზე

მასშტაბი: 1:150	ფორმატი: A3

თანამდებობა	სახელი,გვარი	ხელმოწერა
მთ.არქიტექტორი	გ.ძიბტესაშვილი	
არქიტექტორი	გ.ჯანიაშვილი	
კონსტრუქტორი	გ.ქოზიაშვილი	

თარიღი	ფურცლის №	ფურც. რაოდ.
2025 წ	კ-4-18	---

რიგელების ზედა შრის დამატებითი არმირების გეგმა +32.400/+35.600 ნიშნულზე;

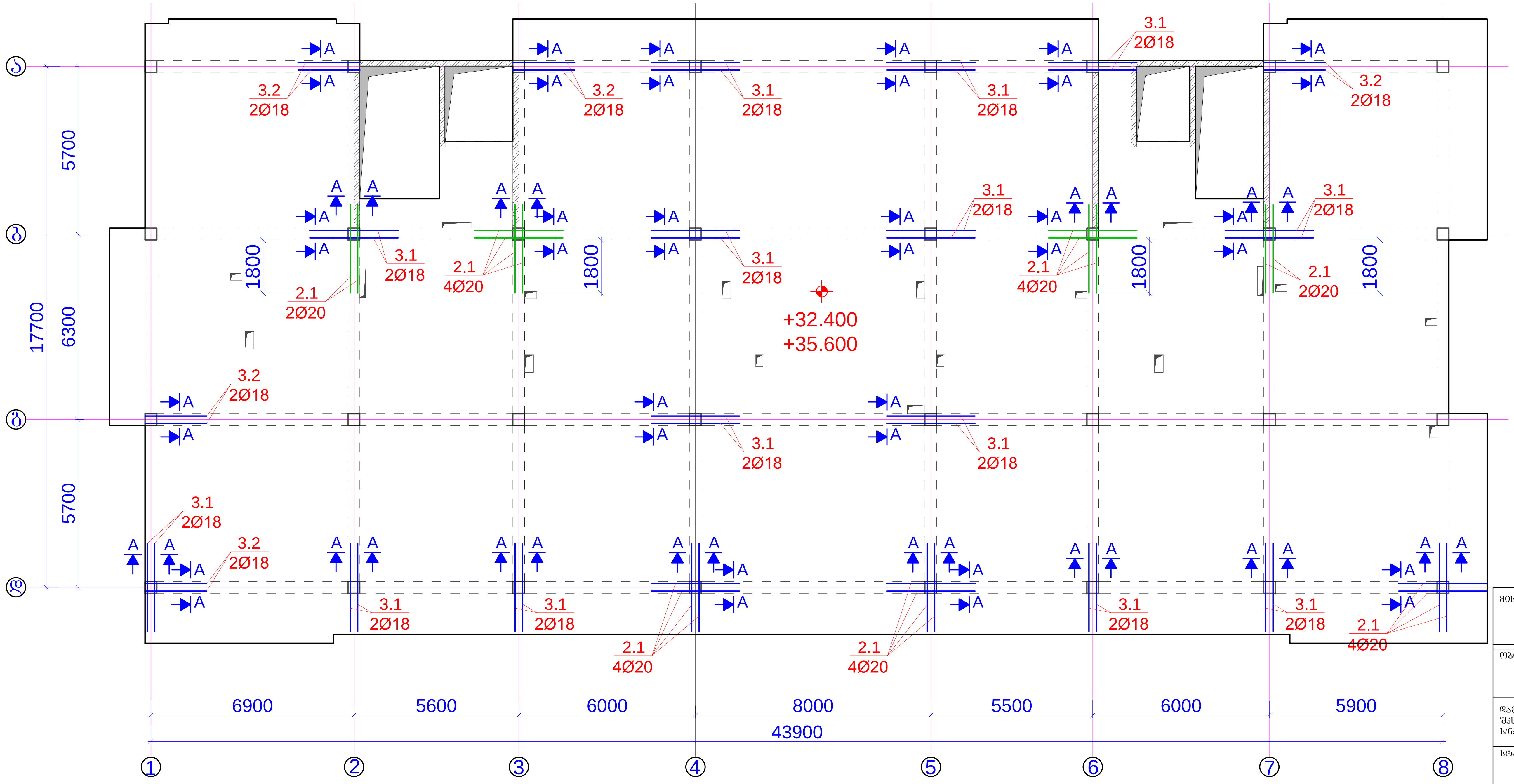

შენიშვნები:
1. ძირითადი შენიშვნები იხილე პროექტის განმარტებით ბარათში.
2. რიგელების არმირების ჭრილები იხ.ფ.კ-4-20.

მისამართი:
ქ.თბილისში, ქეთევან წამებულის გამზირი.
(ს.კ. 01.17.13.037.024)

ობიექტი:
"მრავალფუნქციური კომპლექსი"

დამკვეთი:
შპს "საქართველო-ისრაელის ბიზნეს ჯგუფი"
ს/ნ: 206025692

სტადია:
მუშა პროექტი

ფურცლის დასახელება:
რიგელების ქვედა შრის დამატებითი არმირების გეგმა +32.400/+35.600 ნიშნულზე;

მასშტაბი: 1:150 | ფორმატი: A3

თანამდებობა	სახელი.გვარი	ხელმოწერა
მთ.არქიტექტორი	გ.ქიტესაშვილი	
არქიტექტორი	გ.ჯანიაშვილი	
კონსტრუქტორი	ბ.ყობიაშვილი	ბ.ყობ

თარიღი	ფურცლის №	ფურც. რაოდ.
2025 წ	კ-4-19	---

ჭრილი 1-1

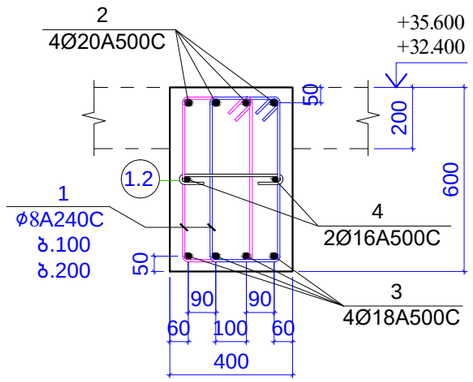

ჭრილი 1'-1'

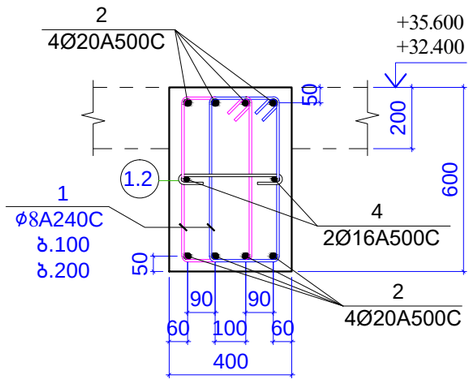

ჭრილი 2-2

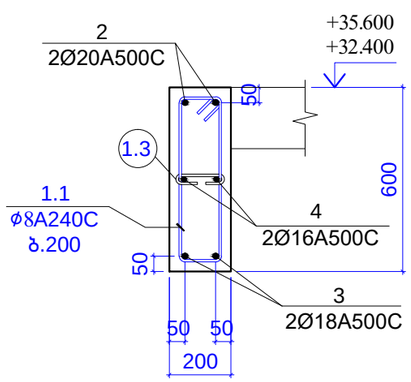

პოზიცია 1

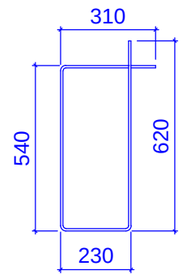

L=1700 მმ

პოზიცია 1.1

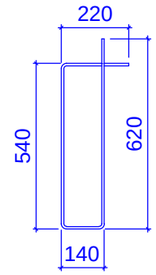

L=1520 მმ

ჭრილი 3-3

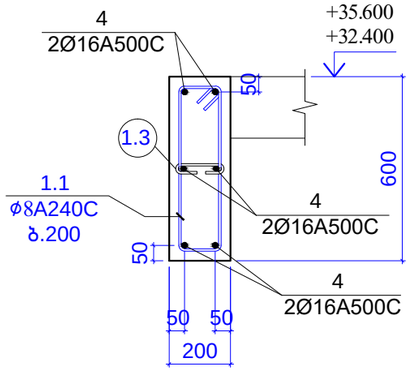

ჭრილი A-A

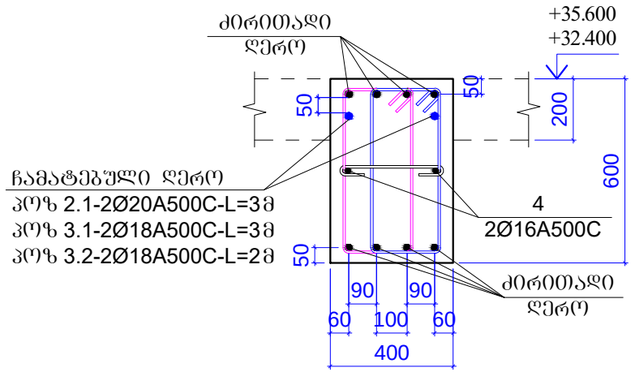

პოზიცია 1.2
ბიჯი 600მმ

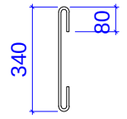

L=500მმ

პოზიცია 1.3
ბიჯი 600მმ

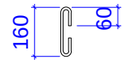

L=280მმ

პოზიცია 2.1
Ø20A500C

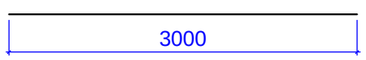

L=3000 მმ

პოზიცია 3.1
Ø18A500C

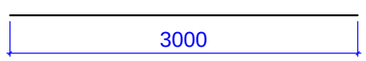

L=3000 მმ

პოზიცია 3.2
Ø18A500C

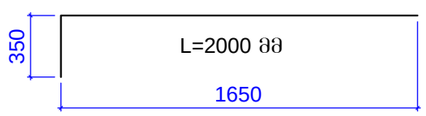

შენიშვნები:
1. ძირითადი შენიშვნები იხილე პროექტის განმარტებით ბარათში.
2. რიგელების არმირების ჭრილები ბეგმაზე იხ.შ.კ-4-18/შ.კ-4-19.

მასალები 2 სართულის რიგელებისთვის

კონსტ. დასახელება	პოზ.№	არმატურის სპეციფიკაცია						არმატურის ამოკრება			ბეტონის მოც.მ³
		ესკიზი	Ø,მმ	კლასი	სიგრძე L,მმ	რაოდენო. nxც	nxL ,მ	Ø,მმ	ΣnxL ,მ	მასა Q კგ	
რიგელები +32.400/+35.600 ნიშნულზე	1	იხ.პოზიცია	8	A240c	1700	7840	13328	8A240c	14105,2	5562,9	B25
	1,1	იხ.პოზიცია	8	A240c	1520	160	243,2				87,0
	1,2	იხ.პოზიცია	8	A240c	500	1040	520				
	1,3	იხ.პოზიცია	8	A240c	280	50	14				
	2	დაიჭრას ადგილზე	20	A500c	3100000		3100	20A500c	3172	7818,7	
	2,1	იხ.პოზიცია	20	A500c	3000	24	72				
	3	დაიჭრას ადგილზე	18	A500c	2500000		2500	18A500c	2780	5550,5	
	3,1	იხ.პოზიცია	18	A500c	3000	80	240				
	3,2	იხ.პოზიცია	18	A500c	2000	20	40				
	4	დაიჭრას ადგილზე	16	A500c	1500000		1500	16A500c	1500	2366,3	
									სულ	21298	

მისამართი:
ქ.თბილისში, ქეთევან წამებულის გამზირი. (ს.კ. 01.17.13.037.024)

ობიექტი:
"მრავალფუნქციური კომპლექსი"

დამკვეთი:
შპს "საქართველო-ისრაელის ბიზნეს ჯგუფი"
ს/ნ: 206025692

სტადია:
მუშა პროექტი

ნახაზის დასახელება:
რიგელების არმირების ჭრილები
1-1/2-2/3-3/A-A
(+32.400/+35.600 ნიშნულზე)

მასშტაბი: 1:20	ფორმატი: A3

თანამდებობა	სახელი,გვარი	ხელმოწერა
მთ.არქიტექტორი	გ.ქობესაშვილი	
არქიტექტორი	გ.ჯანაშვილი	
კონსტრუქტორი	გ.ქოგბაშვილი	

თარიღი	ნახატის №	ნახატ. რაოდ.
2025 წ	კ-4-20	---

რიგელების ძირითადი არმირების გეგმა +38.800 ნიშნულზე

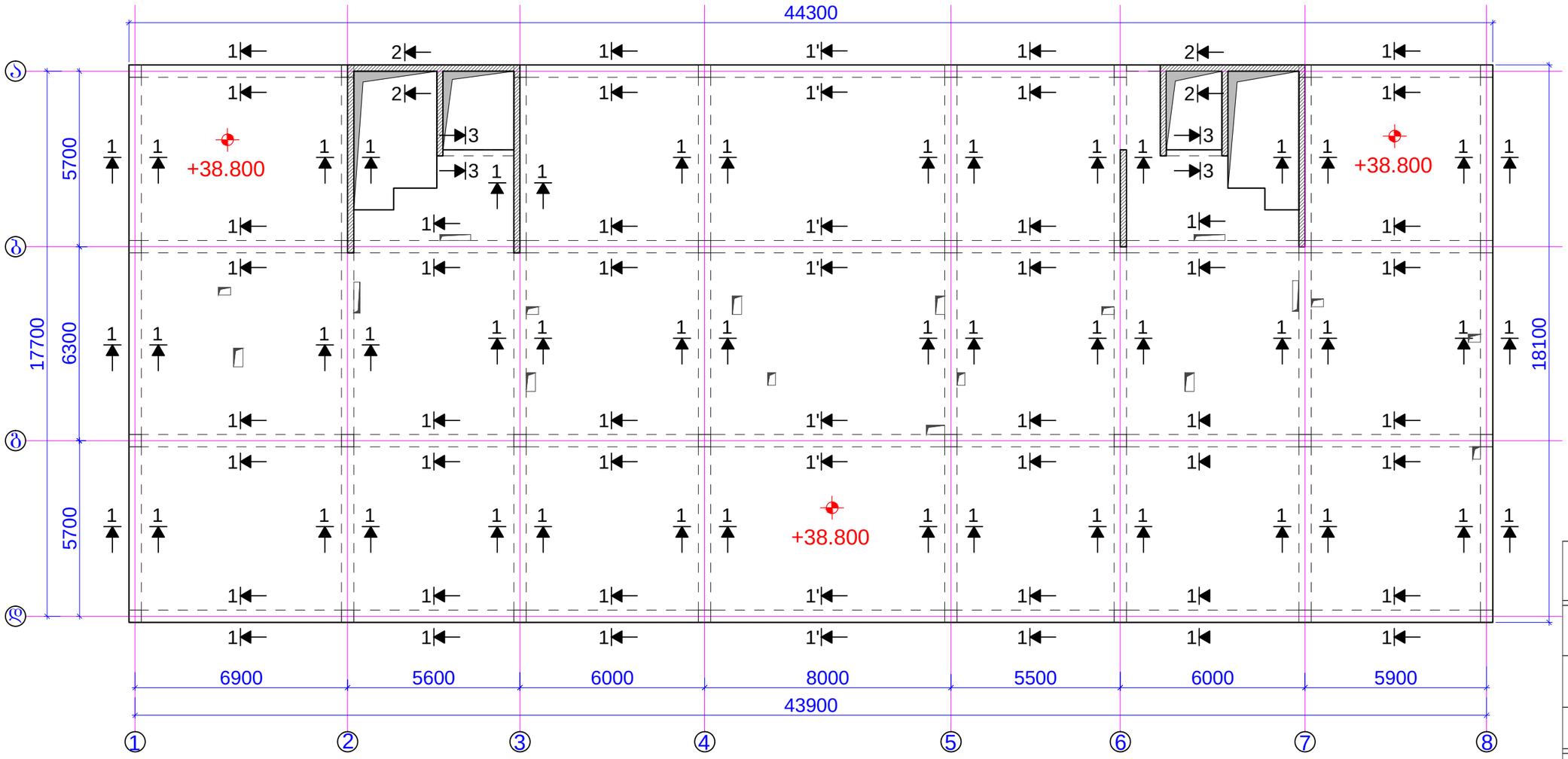

შენიშვნები:
1. ძირითადი შენიშვნები იხილე პროექტის განმარტებით ბარათში.
2. რიგელების არმირების ჭრილები იხ.შ.კ-4-23

მისამართი:
ქ.თბილისში, ქეთევან წამებულის გამზირი. (ს.კ. 01.17.13.037.024)

ობიექტი:
"მრავალფუნქციური კომპლექსი"

დამკვეთი:
შპს "საქართველო-ისრაელის ბიზნეს ჯგუფი"
ს/ნ: 206025692

სტადია:
მუშა პროექტი

ფურცლის დასახელება:
რიგელების ძირითადი არმირების გეგმა +38.800 ნიშნულზე

მასშტაბი: 1:150	ფორმატი: A3

თანამდებობა	სახელი,გვარი	ხელმოწერა
მთ.არქიტექტორი	გ.ქიტესაშვილი	
არქიტექტორი	გ.ჯანიაშვილი	
კონსტრუქტორი	გ.ქოჩიაშვილი	

თარიღი	ფურცლის №	ფურც. რაოდ.
2025 წ	კ-4-21	---

რიგელების ზედა შრის დამატებითი არმირების გეგმა +38.800 ნიშნულზე;

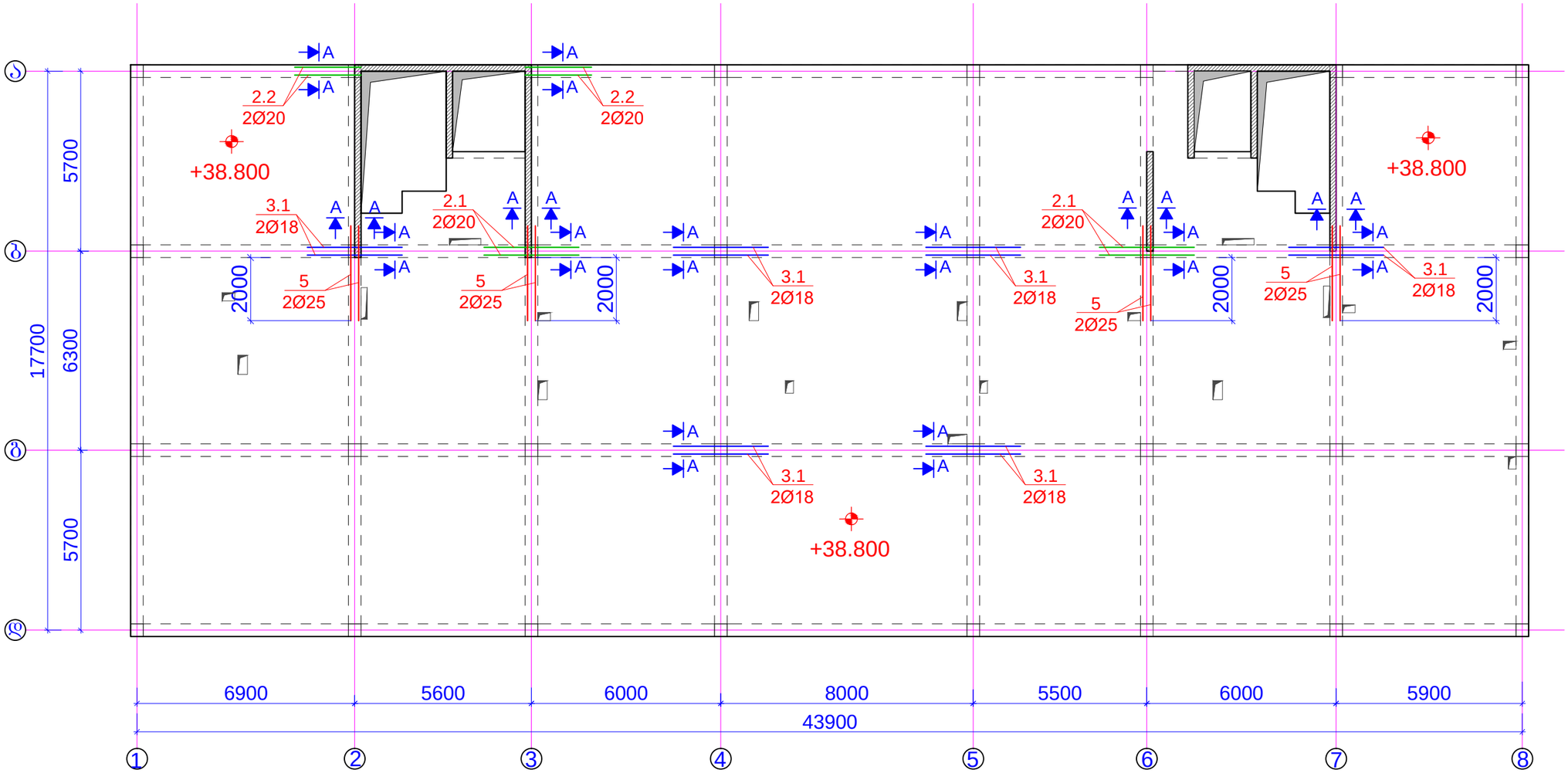

შენიშვნები:
1. ძირითადი შენიშვნები იხილე პროექტის განმარტებით ბარათში.
2. რიგელების არმირების ჭრილები იხ.ფ.კ-4-23.

მისამართი:
ქ.თბილისში, ქეთევან წამებულის გამზირი.
(ს.კ. 01.17.13.037.024)

ობიექტი:
"მრავალფუნქციური კომპლექსი"

დამკვეთი:
შპს "საქართველო-ისრაელის ბიზნეს ჯგუფი"
ს/ნ: 206025692

სტადია:
მუშა პროექტი

ფურცლის დასახელება:
რიგელების ქვედა შრის დამატებითი არმირების გეგმა +38.800 ნიშნულზე;

მასშტაბი: 1:150	ფორმატი: A3

თანამდებობა	სახელი,გვარი	ხელმოწერა
მთ.არქიტექტორი	გ.ქიტესაშვილი	
არქიტექტორი	გ.ჯანაშვილი	
კონსტრუქტორი	გ.ქოჩიაშვილი	

თარიღი	ფურცლის №	ფურც. რაოდ.
2025 წ	კ-4-22	---

ჭრილი 1-1

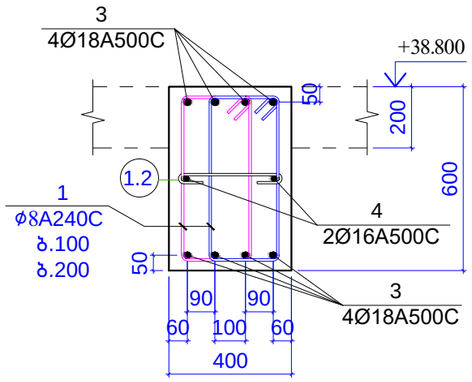

ჭრილი 1'-1'

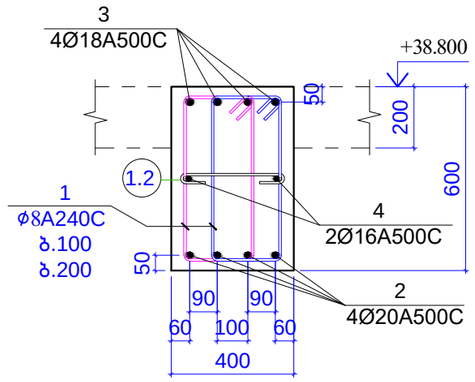

ჭრილი 2-2

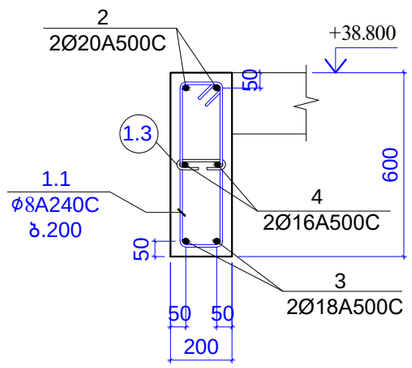

პოზიცია 1

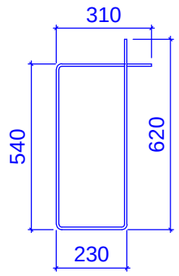

L=1700 მმ

პოზიცია 1.1

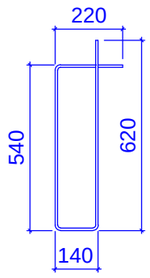

L=1520 მმ

პოზიცია 1.2
ბიჯი 600მმ

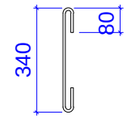

L=500მმ

პოზიცია 1.3
ბიჯი 600მმ

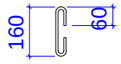

L=280მმ

ჭრილი 3-3

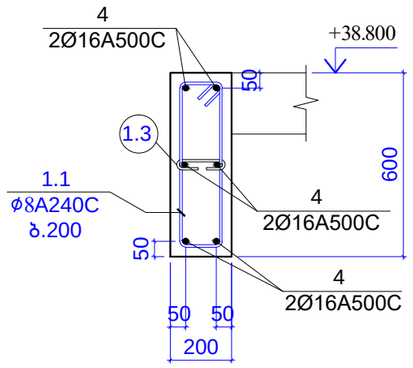

ჭრილი A-A

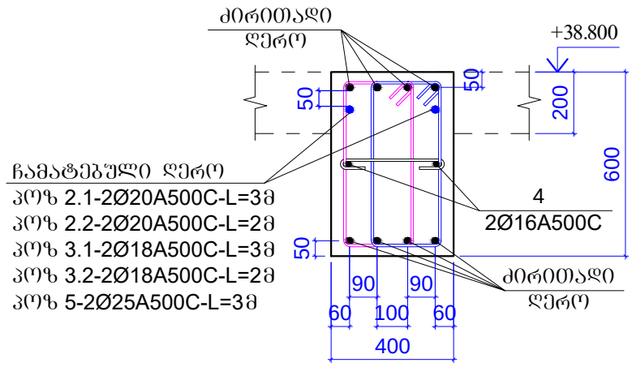

პოზიცია 2.1
Ø20A500C

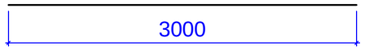

L=3000 მმ

პოზიცია 2.2
Ø20A500C

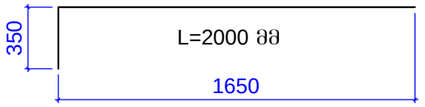

პოზიცია 3.1
Ø18A500C

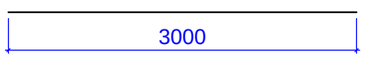

L=3000 მმ

პოზიცია 5
Ø25A500C

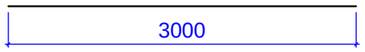

L=3000 მმ

კონსტ. დასახელება	პოზ.№	არმატურის სპეციფიკაცია						არმატურის ამოკრება			ბეტონის მოც.მ³
		ესკიზი	Ø,მმ	კლასი	სიგრძე L,მმ	რაოდენო. nxც	nxL ,მ	Ø,მმ	ΣnxL ,მ	მასა Q კგ	
რიგელები +38.800 ნიშნულზე	1	იხ.პოზიცია	8	A240c	1700	3920	6664	8A240c	7052,6	2781,4	B25
	1,1	იხ.პოზიცია	8	A240c	1520	80	121,6				43,5
	1,2	იხ.პოზიცია	8	A240c	500	520	260				
	1,3	იხ.პოზიცია	8	A240c	280	25	7				
	2	დაიჭრას ადგილზე	20	A500c	180000		180	20A500c	192	473,26	
	2,1	იხ.პოზიცია	20	A500c	3000	4	12				
	2,2	იხ.პოზიცია	20	A500c	2000	4	8				
	3	დაიჭრას ადგილზე	18	A500c	2600000		2600	18A500c	2636	5263	
	3,1	იხ.პოზიცია	18	A500c	3000	12	36				
	4	დაიჭრას ადგილზე	16	A500c	750000		750	16A500c	750	1183,2	
	5	იხ.პოზიცია	25	A500c	3000	8	24	25A500c	24	92,43	
									სულ	9793,2	

შენიშვნები:
1. ძირითადი შენიშვნები იხილე პროექტის განმარტებით ბარათში.
2. რიგელების არმირების ჭრილები გეგმაზე იხ.ს.კ-4-21/ს.კ-4-22.

მისამართი:
ქ.თბილისში, ქეთევან წამებულის გამზირი.
(ს.კ. 01.17.13.037.024)

ობიექტი:
"მრავალფუნქციური კომპლექსი"

დამკვეთი:
შპს "საქართველო-ისრაელის ბიზნეს ჯგუფი"
ს/ნ: 206025692

სტადია:
მუშა პროექტი

ფურცლის დასახელება:
რიგელების არმირების ჭრილები
1-1/2-2/3-3/A-A
(+38.800 ნიშნულზე)

მასშტაბი: 1:20	ფორმატი: A3

თანამდებობა	სახელი,გვარი	ხელმოწერა
მთ.არქიტექტორი	გ.ქიტესაშვილი	
არქიტექტორი	გ.ჯანიაშვილი	
კონსტრუქტორი	გ.ქოგიაშვილი	

თარიღი	ფურცლის №	ფურც. რაოდ.
2025 წ	კ-4-23	---

გადახურვის ფილის ძირითადი არმირების გეგმა ±0.000 და -0.700 ნიშნულზე

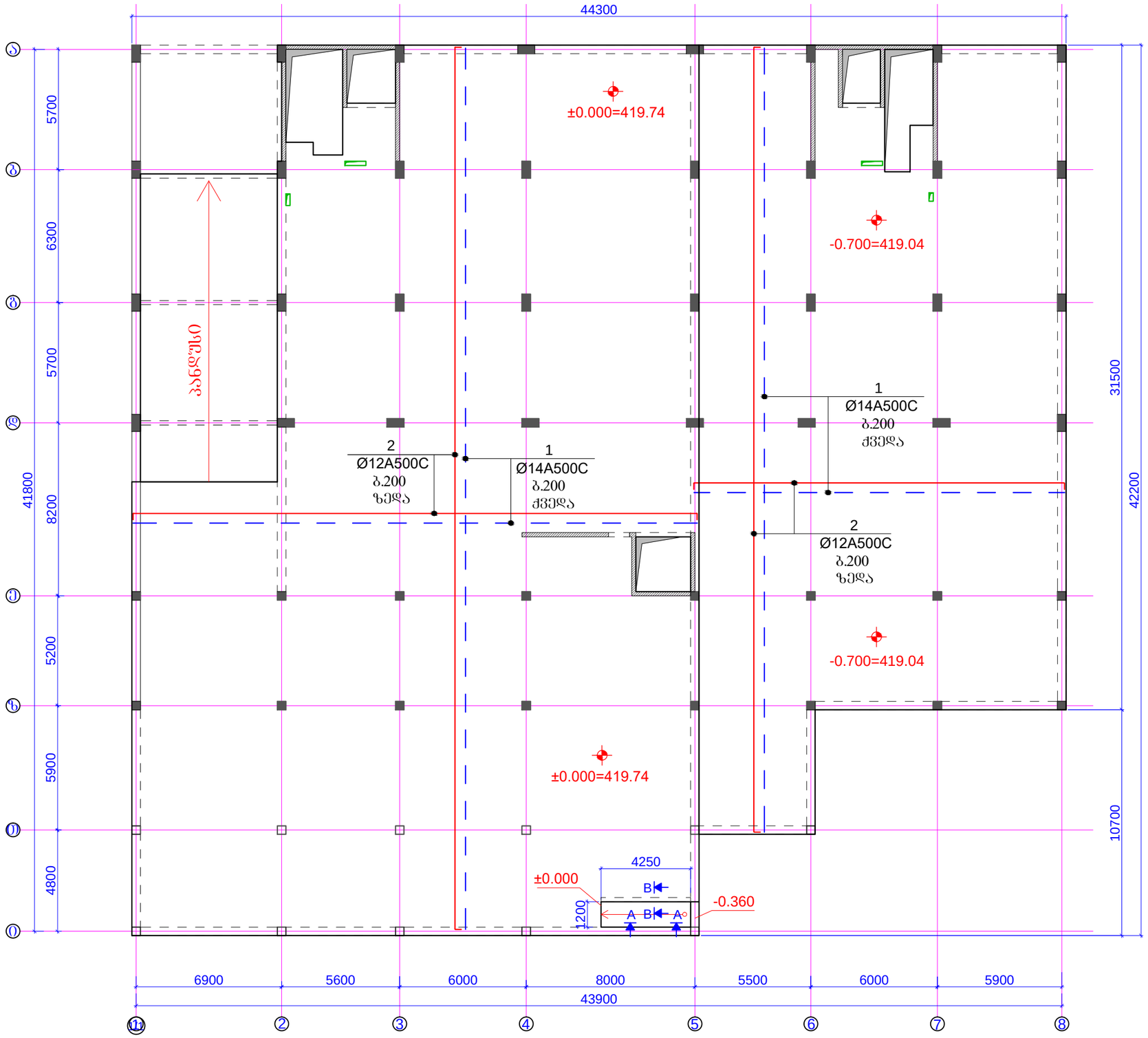

შენიშვნები:
1. ძირითადი შენიშვნები იხილე პროექტის განმარტებით ბარათში.
2. ფილის არმირების ჭრილები იხ.ფ.კ-5-07/ფ.კ-5-08

მისამართი:
ქ.ბათუმში, ჭეთევან წამებულის გამზირი. (ს.კ. 01.17.13.037.024)

ობიექტი:
"მრავალფუნქციური კომპლექსი"

დამკვეთი:
შპს "საქართველო-ისრაელის ბიზნეს ჯგუფი"
ს/ნ: 206025692

სტადია:
მუშა პროექტი

ფურცლის დასახელება:
გადახურვის ფილის ძირითადი არმირების გეგმა ±0.000 და -0.700 ნიშნულზე

მასშტაბი: 1:200	ფორმატი: A3

თანამდებობა	სახელი,გვარი	ხელმოწერა
მთ.არქიტექტორი	გ.ძოტესაშვილი	
არქიტექტორი	გ.ჯანიაშვილი	
კონსტრუქტორი	ბ.ჟოლბიაშვილი	

თარიღი	ფურცლის №	ფურც. რაოდ.
2024 წ	კ-5-01	---

გადახურვის ფილის ქვედა შრის არმირების გაძლიერების გეგმა X ღერძის გასწვრის ±0.000 და -0.700 ნიშნულზე

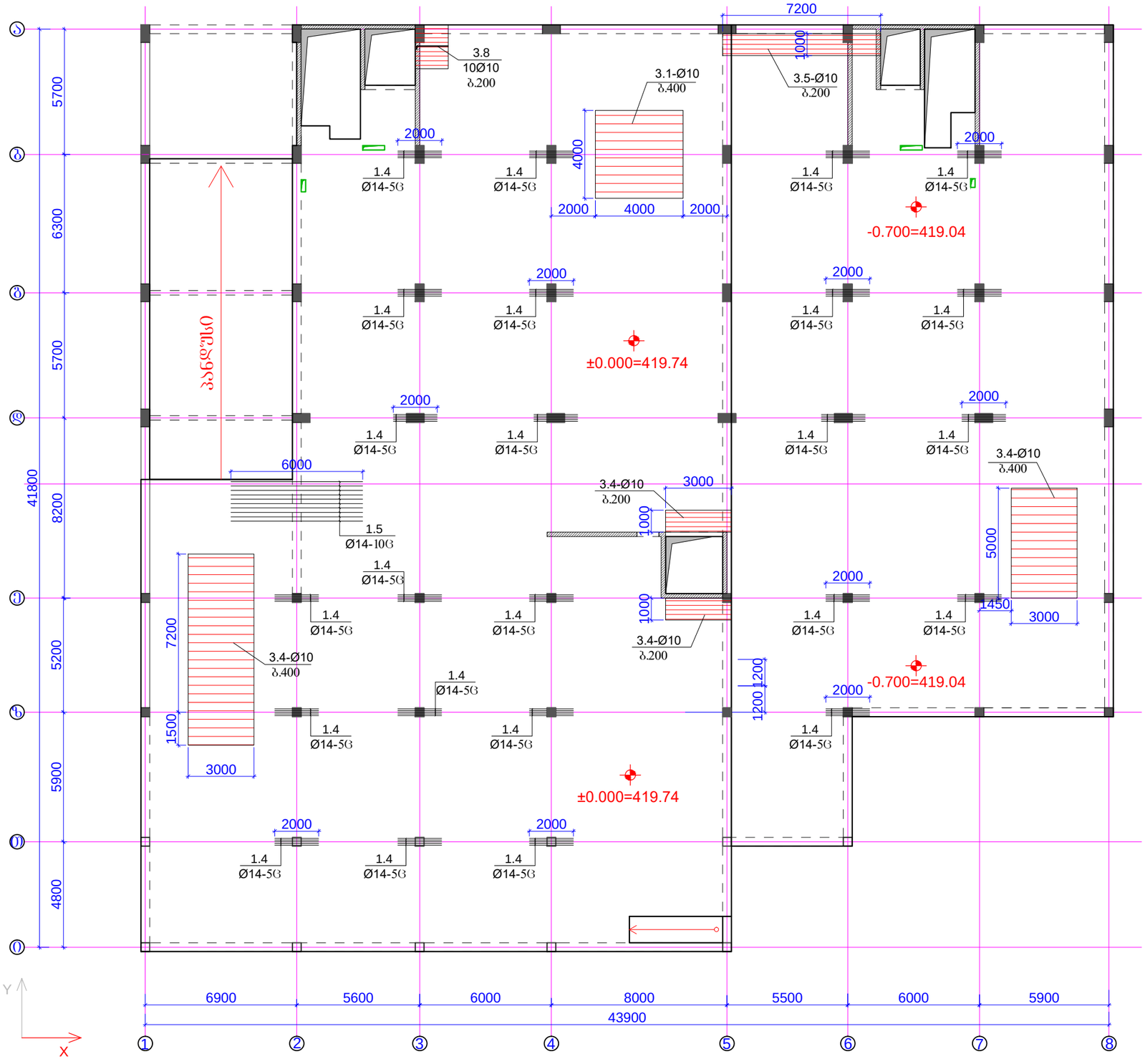

შენიშვნები:
1. ძირითადი შენიშვნები იხილე პროექტის განმარტებით ბარათში.
2. ფილის არმირების ჭრილები იხ.შ.კ-5-07/შ.კ-5-08

მისამართი:
ქ.ბათუმში, ქეთევან წამებულის გამზირი. (ს.კ. 01.17.13.037.024)

ობიექტი:
"მრავალფუნქციური კომპლექსი"

დამკვეთი:
შპს "საქართველო-ისრაელის ბიზნეს ჯგუფი"
ს/ნ: 206025692

სტადია:
მუშა პროექტი

ფურცლის დასახელება:
გადახურვის ფილის ქვედა შრის არმირების გაძლიერების გეგმა X ღერძის გასწვრის ±0.000 და -0.700 ნიშნულზე

მასშტაბი: 1:200	ფორმატი: A3

თანამდებობა	სახელი,გვარი	ხელმოწერა
მთ.არქიტექტორი	გ.ქოქტესაშვილი	
არქიტექტორი	გ.ჯანიაშვილი	
კონსტრუქტორი	გ.ქოქობაშვილი	

თარიღი	ფურცლის №	ფურც. რაოდ.
2024 წ	კ-5-02	---

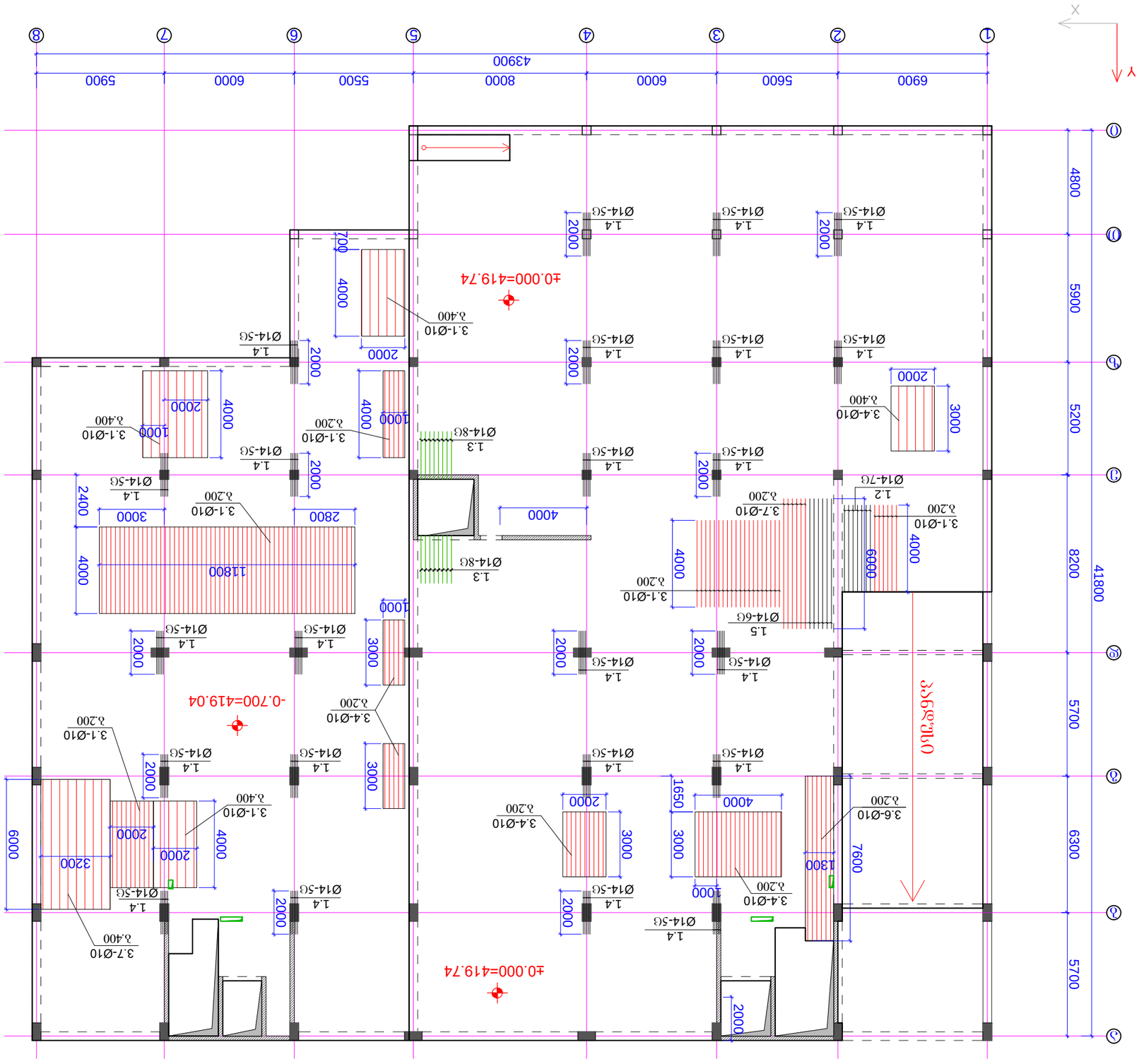
1
2
3
4
5
6
7
8
6900
5600
6000
8000
5500
6000
5900
43900
Ⓐ
Ⓑ
Ⓒ
Ⓓ
4800
5900
5200
8200
41800
5700
6300
5700
X
Y
±0.000=419.74
-0.700=419.04
±0.000=419.74
Ø14-5G
Ø14-6G
Ø14-7G
Ø14-8G
1.4
1.5
1.2
1.3
3.1-Ø10
3.4-Ø10
3.6-Ø10
3.7-Ø10
3.4-Ø10
3.1-Ø10
3.7-Ø10
3.4-Ø10
3.1

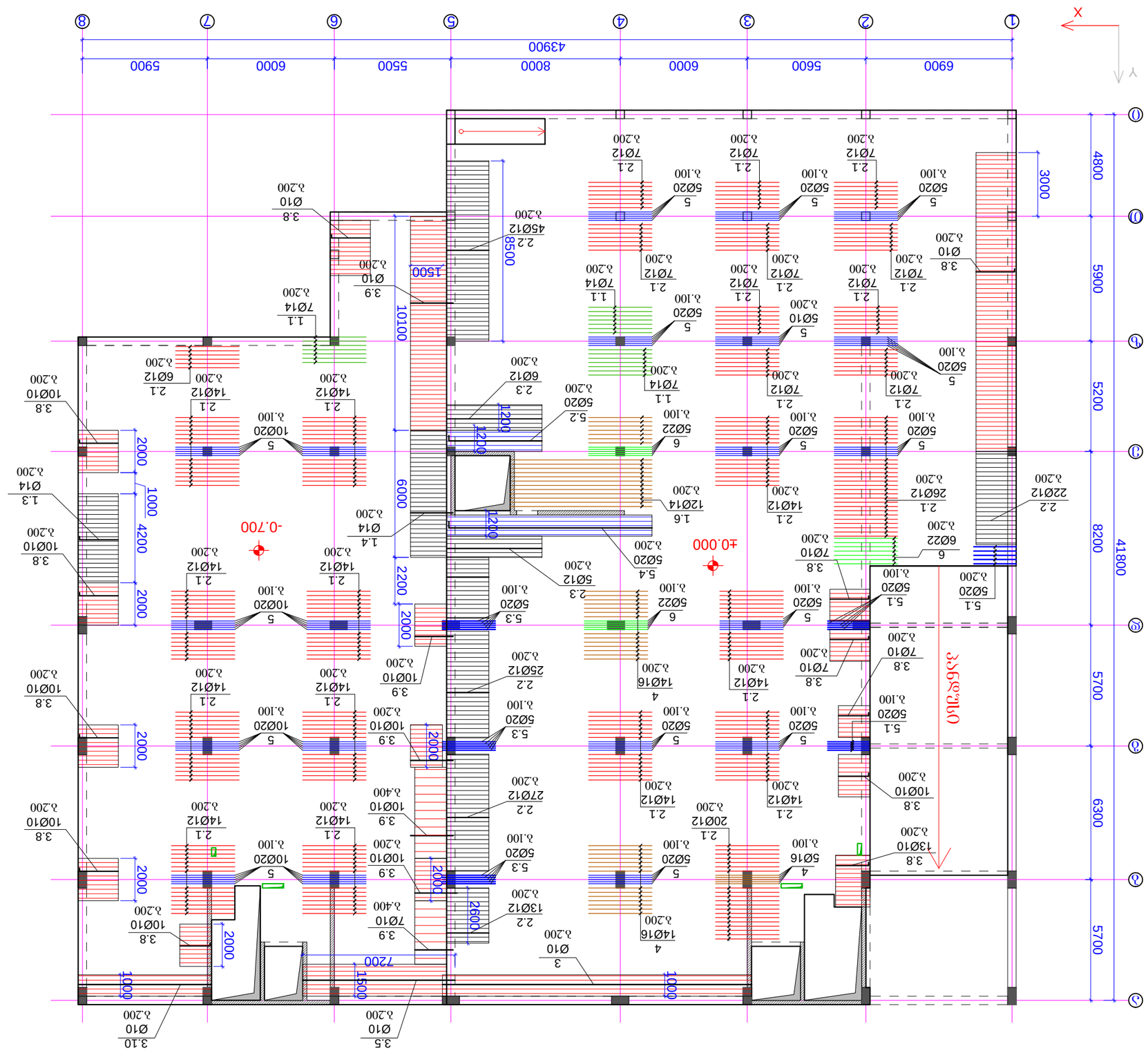
X
Y
1
2
3
4
5
6
7
8
Ⓐ
Ⓑ
Ⓒ
Ⓓ
Ⓔ
Ⓕ
Ⓖ
6900
5600
6000
8000
6000
5500
6000
5900
43900
4800
5900
5200
8200
5700
6300
5700
41800
3000
8500
1500
10100
6000
1200
1220
2200
2000
4200
2000
2000
2000
2000
2000
2000
2600
1000
1500
7200
1000
1000
1000
1000
1200
1200
1200

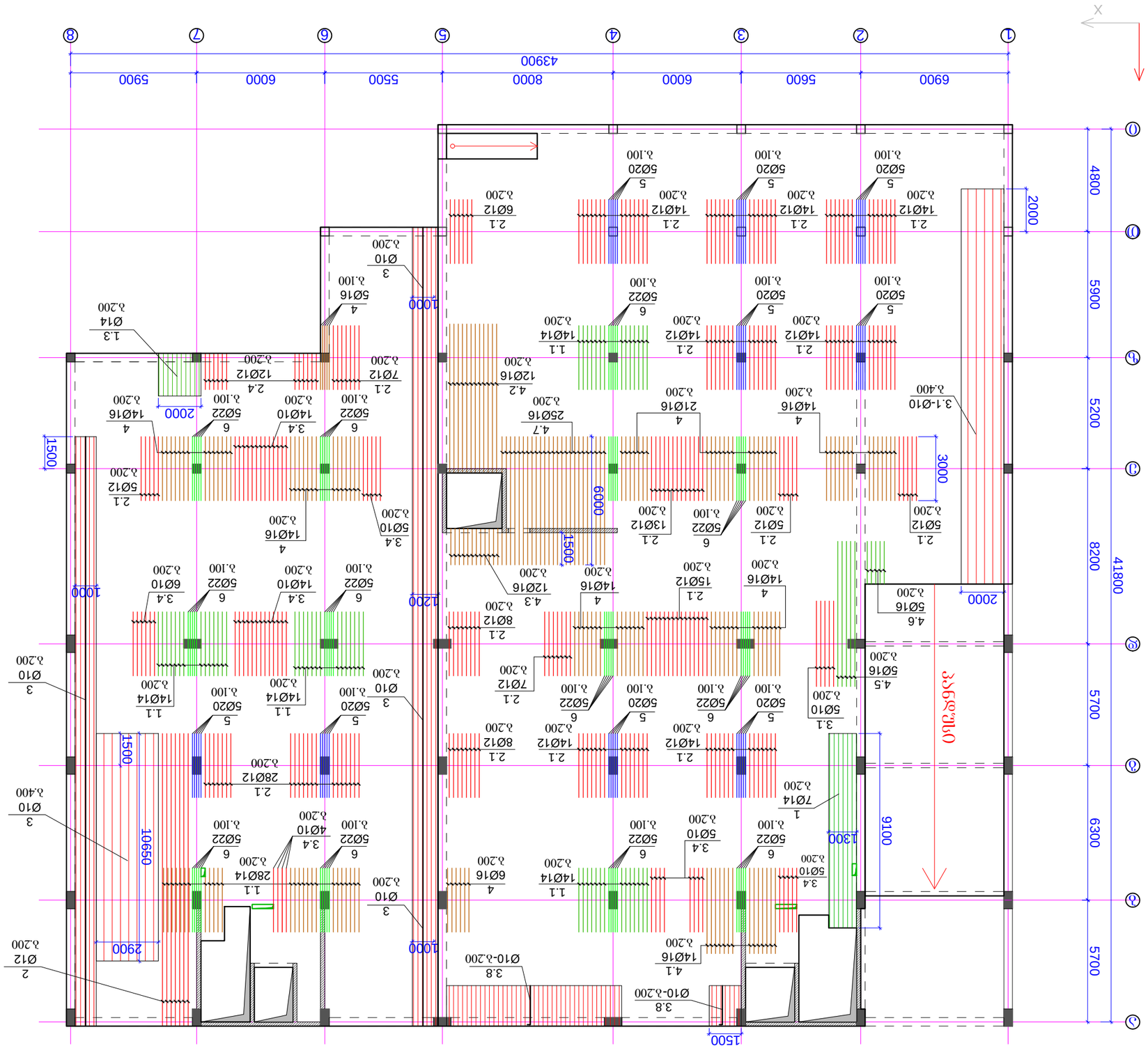
1
2
3
4
5
6
7
8
Ⓐ
Ⓑ
Ⓒ
Ⓓ
Ⓔ
Ⓕ
X
Y
6900
5600
6000
8000
6000
5500
6000
5900
43900
4800
5900
5200
8200
5700
6300
5700
41800
2000
3000
6000
1500
1000
1200
2900
1500
1000
1500
1300
6100
2000
1500
1500
1000
1000
1200
1000
1500
1500
2000
1500
1000
1000
1500
1500
2000
1500
1000
1000
1500
1500
2000
1500
1000

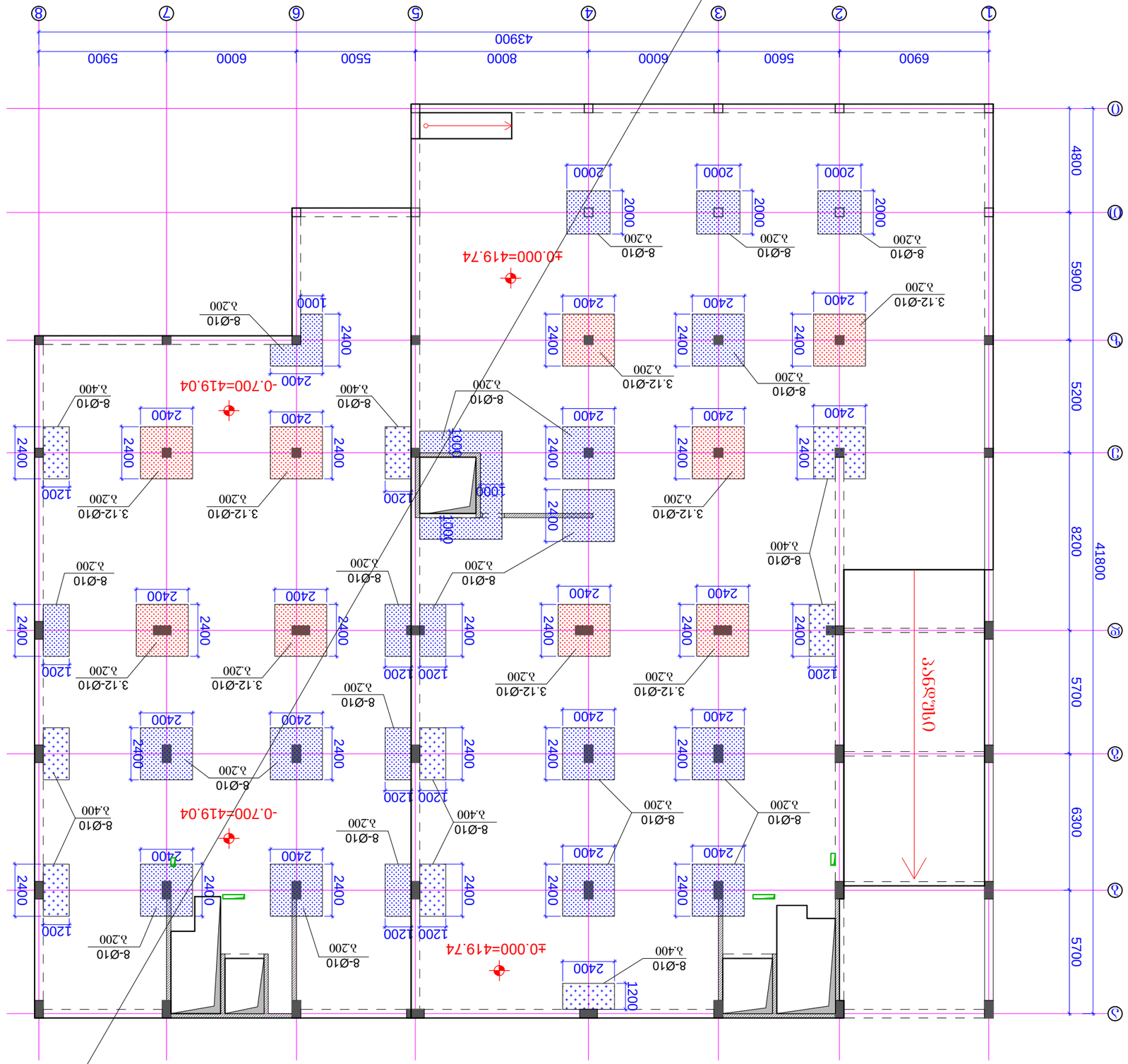

ბეტონის კლასი B25 ±0.000 და -0.700 ნიშნულებზე

ზემოთქმული:

1. ძირითადი და ზემოთქმული ტიპიური ნაწილების ასორტიმენტი.
2. შეთანხმების ნომერი 6.3.5-07/3.5-08

ობიექტი	შენობა №1
2024 წ	ა-5-06

შენობის ტიპი	ბეტონის კედლებიანი
სართულების რაოდენობა	1
ფილების სისქე	200 მმ
ფილების ბეტონის კლასი	B25
ფილების არმატურის კლასი	A400
ფილების ბეტონის მოცულობა	1.2 მ³
ფილების არმატურის წონა	0.1 ტ
ფილების ფართობი	1.2 მ²
ფილების ფორმების ფართობი	1.2 მ²
ფილების ფორმების წონა	0.1 ტ
ფილების ფორმების მოცულობა	0.1 მ³
ფილების ფორმების ტიპი	მეტალის
ფილების ფორმების ფასი	100 ლარი
ფილების ფორმების ფასი ერთეულზე	100 ლარი/მ²

ძირითადი არმირების ჭრილი

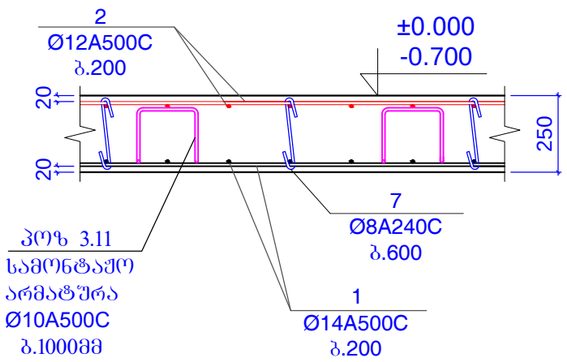

კერიმეტრზე რიგელში
ძირითადი ღეროს ჩაანკერების
არმირების ჭრილი

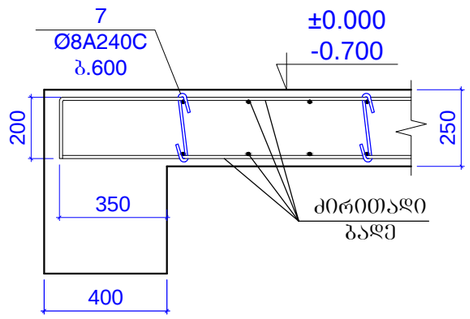

ზედა შრის არმირების გაძლიერების სქემა
ერთი მიმართულებით

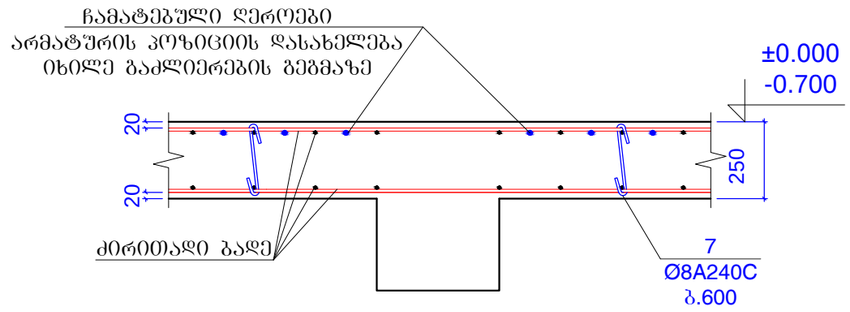

ქვედა შრის არმირების გაძლიერების სქემა
ერთი მიმართულებით

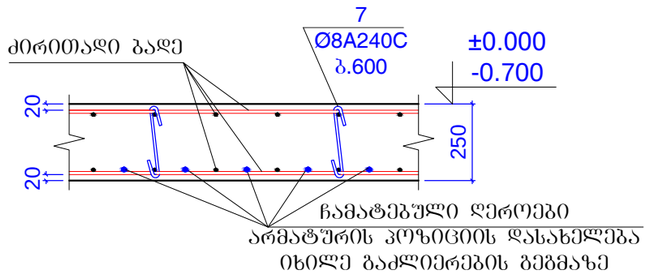

ქვედა შრის არმირების გაძლიერების სქემა
ორივე მიმართულებით

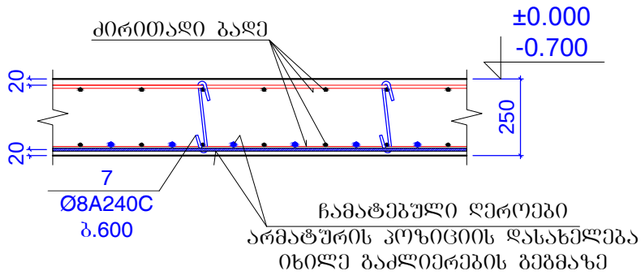

ზედა შრის არმირების გაძლიერების სქემა
ორივე მიმართულებით

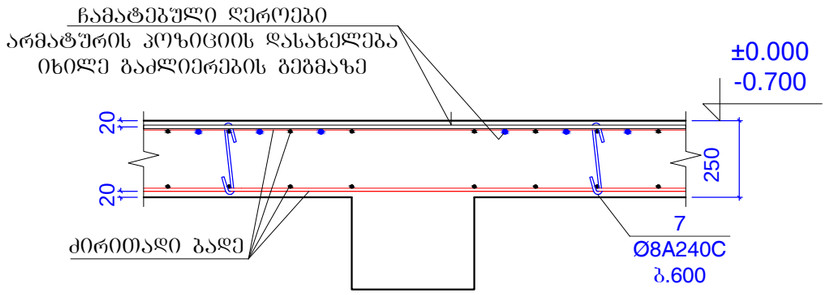

კერიმეტრის რიგელთან გაძლიერების
ჭრილი ზედა შრეში

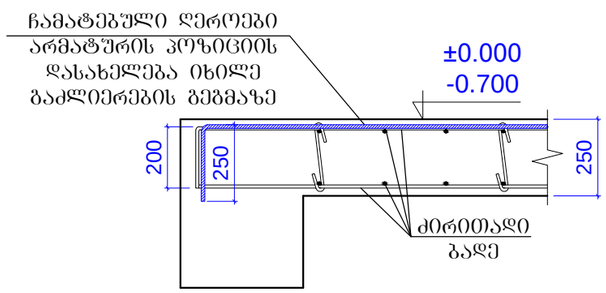

დიაფრაგმის კედელთან ქვედა შრის
არმირების გაძლიერების ჭრილი

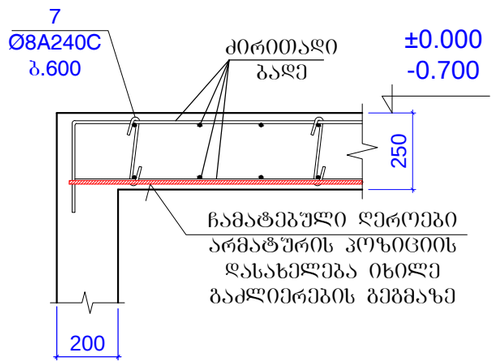

დიაფრაგმის კედელთან ზედა შრის
არმირების გაძლიერების ჭრილი

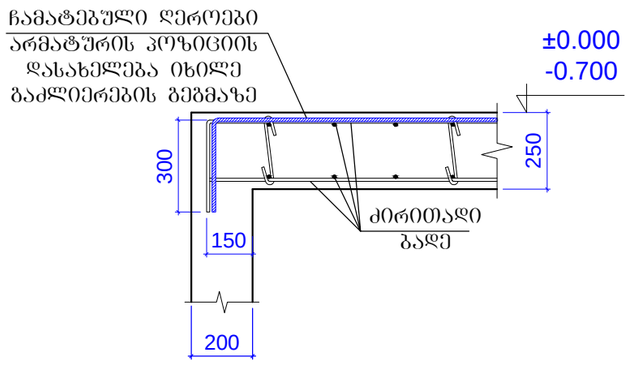

შენიშვნები:
1. ძირითადი შენიშვნები იხილე პროექტის განმარტებით ბარათში.

მისამართი:
ქ.თბილისში, ქეთევან წამებულის გამზირი.
(ს.კ. 01.17.13.037.024)

ობიექტი:
"შრატალშუნტირებული კომპლექსი"

დამკვეთი:
შპს "საქართველო-ისრაელის ბიზნეს ჯგუფი"
ს/ნ: 206025692

სტადია:
მშშა პროექტი

ფურცლის დასახელება:
გადახურვის ფილის არმირების ჭრილები 1,
±0.000 და -0.700 ნიშნულისთვის.

მასშტაბი: 1:20	ფორმატი: A3

თანამდებობა	სახელი,გვარი	ხელმოწერა
მთ.არქიტექტორი	გ.ქიტესაშვილი	
არქიტექტორი	გ.ჯანიაშვილი	
კონსტრუქტორი	ბ.ყიფიანაშვილი	

თარიღი	ფურც. N	ფურც. რაოდ.
2024 წ	კ-5-07	---

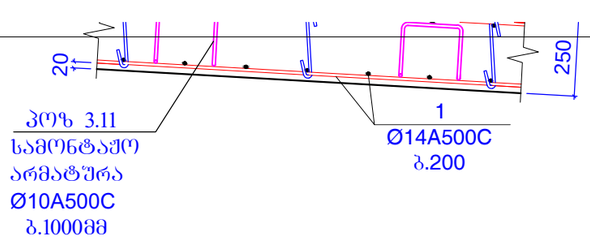

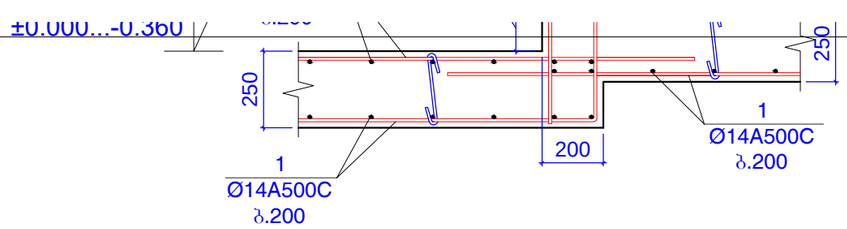

არმირების ჭრილი შუა კოლონებთან

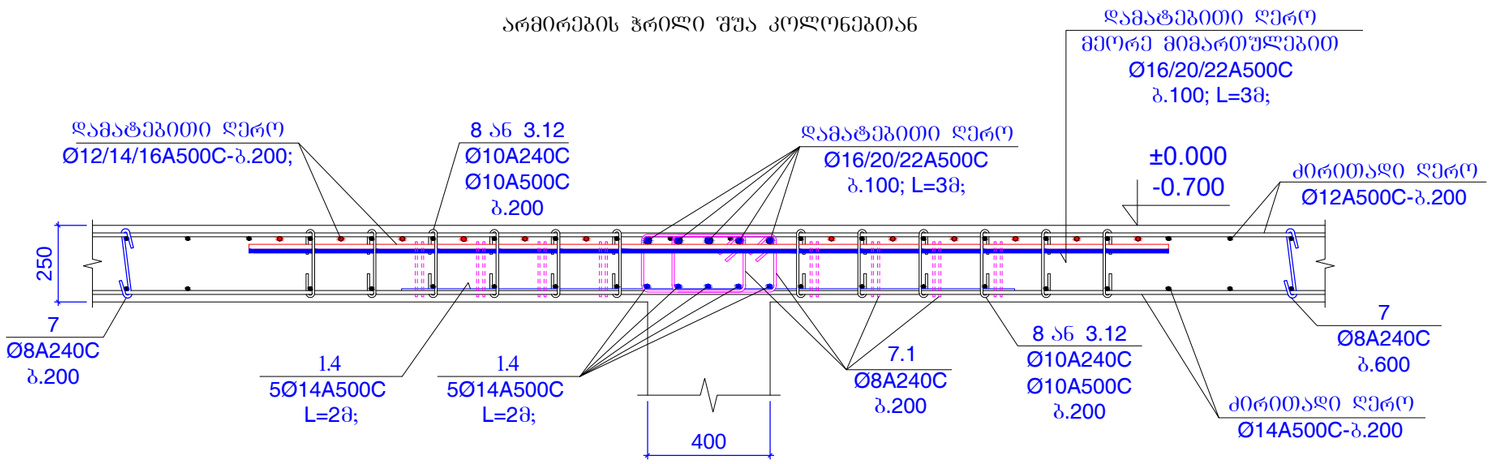

სამონტაჟო არმატურა
პოზ 3.11 - Ø10A500C-ბ.1000მმ

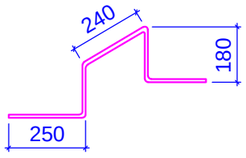

L=1100 მმ

პოზ 3.12-Ø10A500C



L=390 მმ

პოზ.7

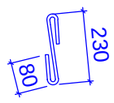

L=390 მმ

პოზიცია 7.1

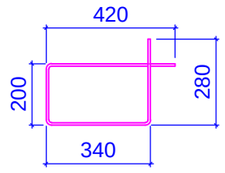

L=1240 მმ

პოზ 8-Ø10A240C



L=390 მმ

შენიშვნები:
1. ძირითადი შენიშვნები იხილე პროექტის განმარტებით ბარათში.

მისამართი:	ქ.თბილისში, ძეთევან წამებულის გამზირი. (ს.კ. 01.17.13.037.024)
ობიექტი:	"მრავალფუნქციური კომპლექსი"
დამკვეთი:	შპს "საქართველო-ისრაელის ბიზნეს ჯგუფი" ს/ნ: 206025692
სტადია:	შშა პროექტი
ფურცლის დასახელება:	არმირების ჭრილი შუა კოლონებთან ±0.000 და -0.700 ნიშნულისთვის.
მასშტაბი: 1:20	ფორმატი: A3

თანამდებობა	სახელი,გვარი	ხელმოწერა
მთ.არქიტექტორი	გ.ქიტესაშვილი	
არქიტექტორი	გ.ჯანაშვილი	
კონსტრუქტორი	ბ.ყიფიანი	

თარიღი	ფურცლის №	ფურც. რაოდ.
2024 წ	ა-5-08	---

პოზიცია 1 - Ø14A500C

ადგილზე დაჭრით

პოზიცია 1.1 - Ø14A500C

L=3000მმ

პოზიცია 1.2 - Ø14A500C

L=4000მმ

პოზიცია 1.3 - Ø14A500C

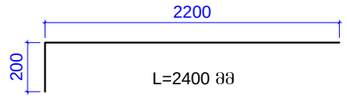

პოზიცია 1.4 - Ø14A500C

L=2000მმ

პოზიცია 2 - Ø12A500C

ადგილზე დაჭრით

პოზიცია 2.1 - Ø12A500C

L=3000მმ

პოზიცია 2.2 - Ø12A500C

L=2000მმ

პოზიცია 2.3 - Ø12A500C

L=4500მმ

პოზიცია 2.4 - Ø12A500C

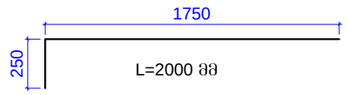

პოზიცია 2.5 - Ø12A500C

L=4000მმ

პოზიცია 3 - Ø10A500C

ადგილზე დაჭრით

პოზიცია 3.1 - Ø10A500C

L=4000მმ

პოზიცია 3.2 - Ø10A500C

L=2200მმ

პოზიცია 3.3 - Ø10A500C

L=6400მმ

პოზიცია 3.4 - Ø10A500C

L=3000მმ

პოზიცია 3.5 - Ø10A500C

L=7200მმ

პოზიცია 3.6 - Ø10A500C

L=7600მმ

პოზიცია 3.7 - Ø10A500C

L=6000მმ

პოზიცია 3.8 - Ø10A500C

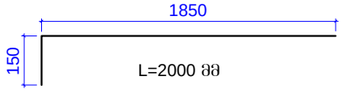

პოზიცია 3.9- Ø10A500C

L=2000მმ

პოზიცია 3.10 - Ø10A500C

L=6300მმ

პოზიცია 4 - Ø16A500C

L=3000მმ

პოზიცია 4.1 - Ø16A500C

L=4000მმ

პოზიცია 4.2 - Ø16A500C

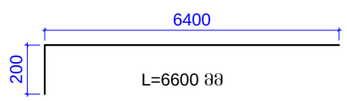

პოზიცია 4.3 - Ø16A500C

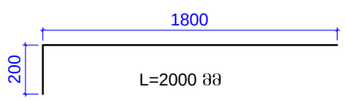

პოზიცია 4.4 - Ø16A500C

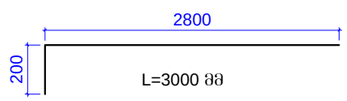

პოზიცია 5 - Ø20A500C

L=3000მმ

პოზიცია 5.1 - Ø20A500C

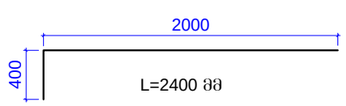

პოზიცია 5.2 - Ø20A500C

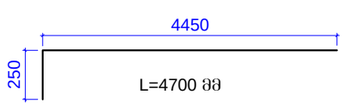

პოზიცია 5.3 - Ø20A500C

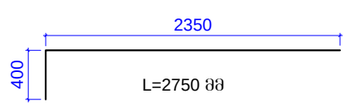

პოზიცია 6 - Ø22A500C

L=3000მმ

შენიშვნები:
1. ძირითადი შენიშვნები იხილე პროექტის განმარტებით ბარათში.

მისამართი:
ქ.ბათუმში, ჭეთევან წამებულის გამზირი. (ს.კ. 01.17.13.037.024)

ობიექტი:
"მრავალფუნქციური კომპლექსი"

დამკვეთი:
შპს "საქართველო-ისრაელის ბიზნეს ჯგუფი"
ს/ნ: 206025692

სტადია:
მუშა პროექტი

ფურცლის დასახელება:
გადახურვის ფილის არმატურის პოზიციები ±0.000 და -0.700 ნიშნულისთვის.

მასშტაბი: ---	ფორმატი: A3

თანამდებობა	სახელი,გვარი	ხელმოწერა
მთ.არქიტექტორი	გ.ძიტესაშვილი	
არქიტექტორი	გ.ჯანიაშვილი	
კონსტრუქტორი	ბ.ჟორბიაშვილი	

თარიღი	ფურცლის №	ფურც. რაოდ.
2024 წ	კ-5-09	---

მასალის ხარჯი გადახურვის ფილისთვის

კონსტ.დასახელება	პოზ.№	არმატურის სპეციფიკაცია						არმატურის ამოკრება			ბეტონის მოც.მ³
		ესკიზი	Ø,მმ	კლასი	სიგრძე L,მმ	როდენ. nxც	nxL ,მ	Ø,მმ	ΣnxL ,მ	მასა Q კგ	
გადახურვის ფილა -0.700 და ±0.000 ნიშნულზე	1	დაიჭრას ადგილზე	14	A500c	16300000		16300	14A500c	17277.2	20867	B25
	1.1	იხ.პოზიცია	14	A500c	3000	110	330				
	1.2	იხ.პოზიცია	14	A500c	4000	14	56				
	1.3	იხ.პოზიცია	14	A500c	2400	38	91.2				
	1.4	იხ.პოზიცია	14	A500c	2000	250	500				
	2	დაიჭრას ადგილზე	12	A500c	16300000		16300	12A500c	18062.5	16028	
	2.1	იხ.პოზიცია	12	A500c	3000	450	1350				
	2.2	იხ.პოზიცია	12	A500c	2000	140	280				
	2.3	იხ.პოზიცია	12	A500c	4500	13	58.5				
	2.4	იხ.პოზიცია	12	A500c	2000	27	54				
	2.5	იხ.პოზიცია	12	A500c	4000	5	20				
	3	დაიჭრას ადგილზე	10	A500c	700000		700	10A500c	4760	2933.2	
	3.1	იხ.პოზიცია	10	A500c	4000	222	888				
	3.2	იხ.პოზიცია	10	A500c	2200	20	44				
	3.3	იხ.პოზიცია	10	A500c	6400	12	76.8				
	3.4	იხ.პოზიცია	10	A500c	3000	108	324				
	3.5	იხ.პოზიცია	10	A500c	7200	14	100.8				
	3.6	იხ.პოზიცია	10	A500c	7600	6	45.6				
	3.7	იხ.პოზიცია	10	A500c	6000	16	96				
	3.8	იხ.პოზიცია	10	A500c	2000	200	400				377
	3.9	იხ.პოზიცია	10	A500c	2000	102	204				
	3.10	იხ.პოზიცია	10	A500c	6300	6	37.8				
	3.11	იხ.პოზიცია	10	A500c	1100	1250	1375				
	3.12	იხ.პოზიცია	10	A500c	390	1200	468				
	4	იხ.პოზიცია	16	A500c	3000	126	378	16A500c	563.2	888.47	
	4.1	იხ.პოზიცია	16	A500c	4000	19	76				
	4.2	იხ.პოზიცია	16	A500c	6600	12	79.2				
	4.3	იხ.პოზიცია	16	A500c	2000	6	12				
	4.4	იხ.პოზიცია	16	A500c	3000	6	18				
	5	იხ.პოზიცია	20	A500c	3000	138	414	20A500c	556.8	1372.5	
	5.1	იხ.პოზიცია	20	A500c	2400	17	40.8				
	5.2	იხ.პოზიცია	20	A500c	4700	10	47				
	5.3	იხ.პოზიცია	20	A500c	2750	20	55				
	6	იხ.პოზიცია	22	A500c	3000	75	225	22A500c	225	671.1	
	7	იხ.პოზიცია	8	A240c	390	3300	1287	8A240c	2120.28	836.20	
	7.1	იხ.პოზიცია	8	A240c	1240	672	833.28				
	8	იხ.პოზიცია	10	A240c	390	2700	1053	10A240c	1053	648.88	
									სულ	44246	

შენიშვნები:
1. ძირითადი შენიშვნები იხილე პროექტის განმარტებით ბარათში.

მისამართი:
ქ.თბილისში, ქეთევან წამებულის გამზირი.
(ს.კ. 01.17.13.037.024)

ობიექტი:
"მრავალფუნქციური კომპლექსი"

დამკვეთი:
შპს "საქართველო-ისრაელის ბიზნეს ჯგუფი"
ს/ნ: 206025692

სტადია:
მუშა პროექტი

ფურცლის დასახელება:
მასალების ხარჯი გადახურვის ფილისთვის ±0.000 და -0.700 ნიშნულისთვის.

მასშტაბი: ---	ფორმატი: A3

თანამდებობა	სახელი,გვარი	ხელმოწერა
მთ.არქიტექტორი	გ.ქიტესაშვილი	
არქიტექტორი	გ.ჯანაშვილი	
კონსტრუქტორი	გ.ყიფიანი	

თარიღი	ფურცლის №	ფურც. რაოდ.
2024 წ	კ-5-09-1	---

ბადახურვის ფილის ძირითადი არმირების გეგმა +3.400 ნიშნულზე

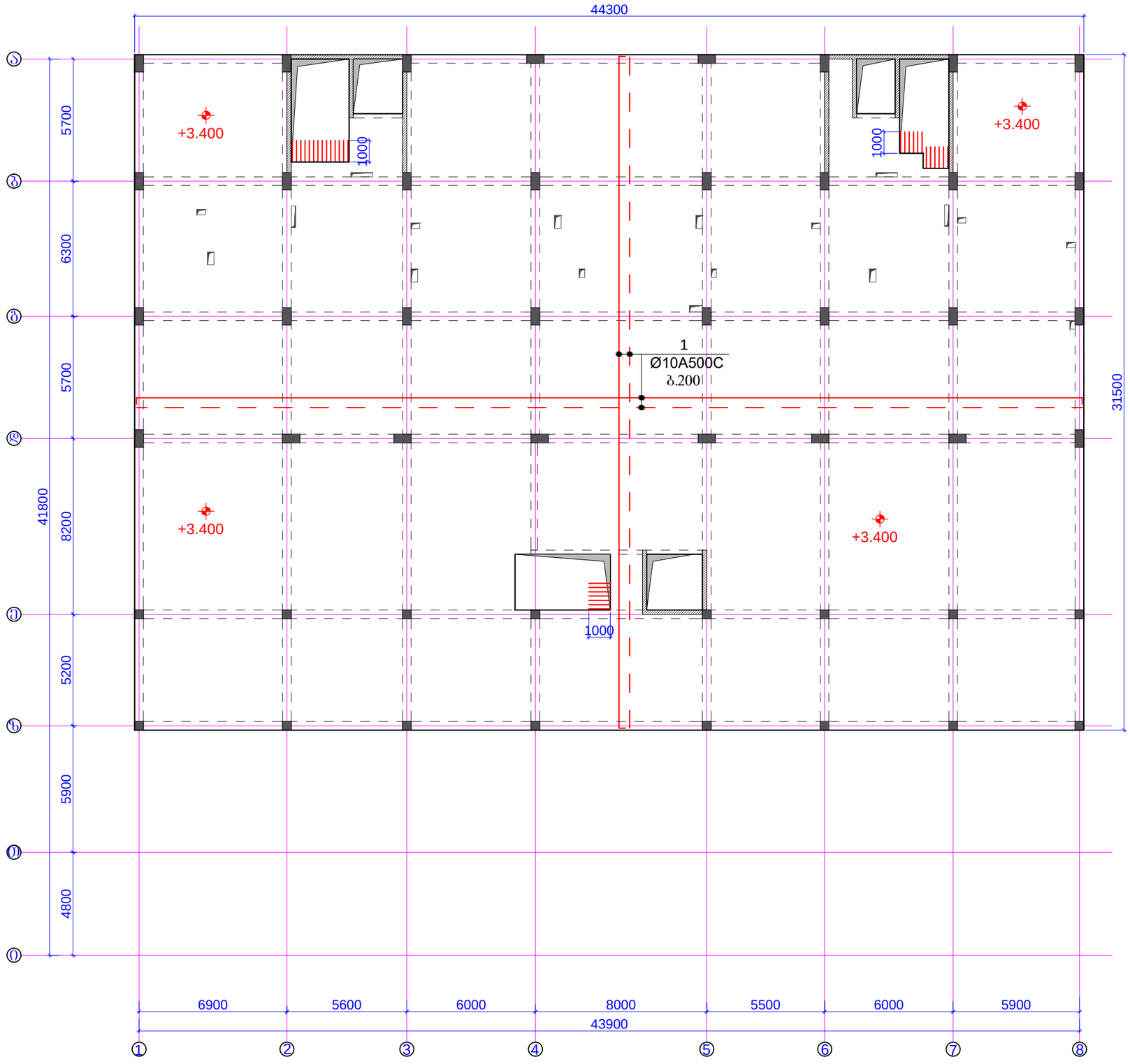

შენიშვნები:
1. ძირითადი შენიშვნები იხილე პროექტის განმარტებით ბარათში.
2. ფილის არმირების ჭრილები იხ.შ.კ-5-14.

მისამართი:
ქ.ბათუმში, ჭეთევან წამებულის გამზირი. (ს.კ. 01.17.13.037.024)

ობიექტი:
"მრავალფუნქციური კომპლექსი"

დამკვეთი:
შპს "საქართველო-ისრაელის ბიზნეს ჯგუფი"
ს/ნ: 206025692

სტადია:
მშპა პროექტი

ნახაზის დასახელება:
ბადახურვის ფილის ძირითადი არმირების გეგმა +3.400 ნიშნულზე

მასშტაბი: 1:200	ფორმატი: A3

თანამდებობა	სახელი,გვარი	ხელმოწერა
მთ.არქიტექტორი	გ.ქიტესაშვილი	
არქიტექტორი	გ.ჯანიაშვილი	
კონსტრუქტორი	ბ.ყოჩიაშვილი	

თარიღი	ნახაზის №	ფურც. რაოდ.
2024 წ	კ-5-10	---

გადახურვის ფილის ქვედა შრის არმირების გაძლიერების გეგმა +3.400 ნიშნულზე

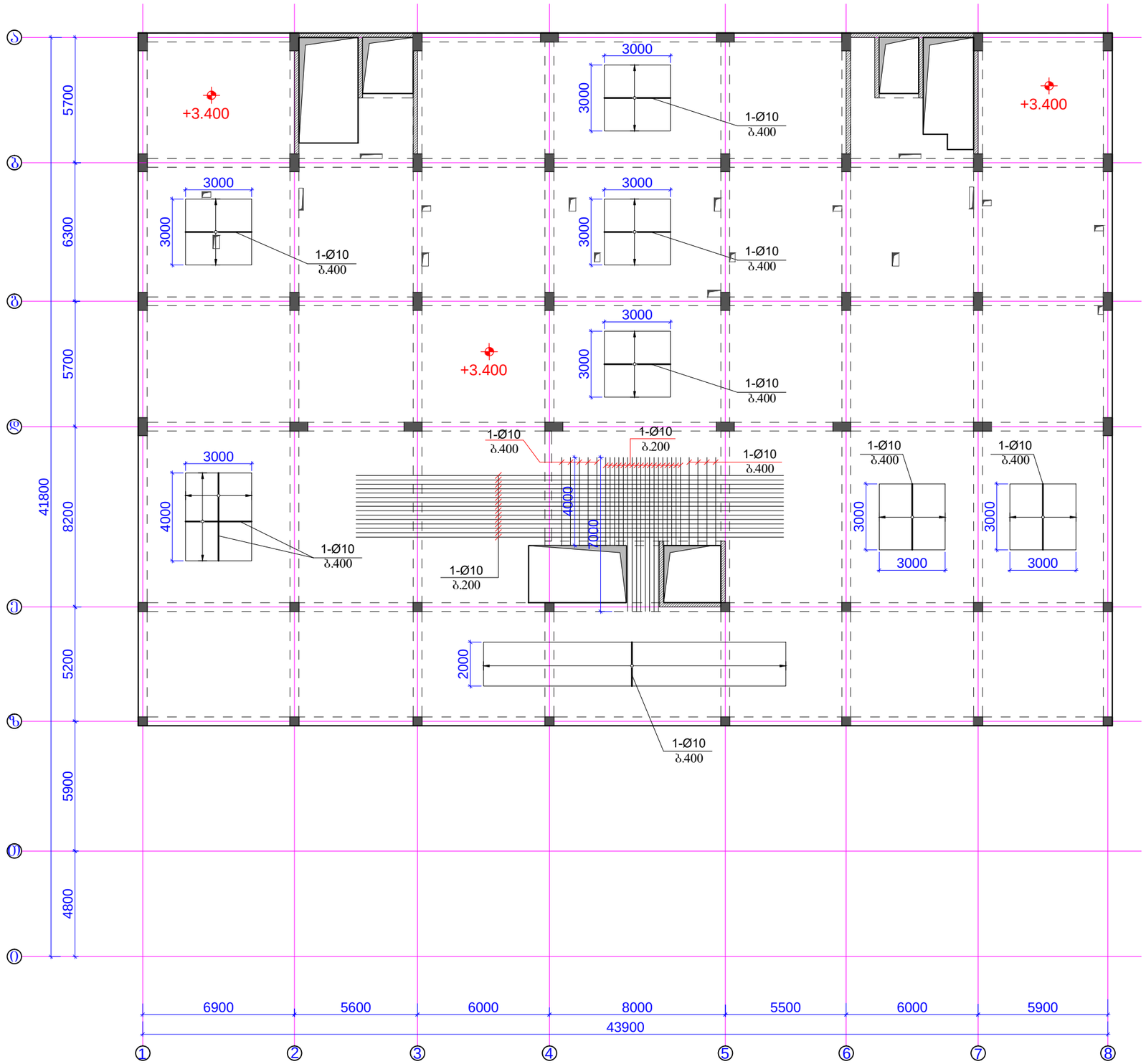

შენიშვნები:
1. ძირითადი შენიშვნები იხილე პროექტის განმარტებით ბარათში.
2. ფილის არმირების ჭრილები იხ.ფ.კ-5-14.

მისამართი:
ქ.ოზგილისში, ქეთევან წამებულის გამზირი. (ს.კ. 01.17.13.037.024)

ობიექტი:
"მრავალფუნქციური კომპლექსი"

დამკვეთი:
შპს "საქართველო-ისრაელის ბიზნეს ჯგუფი"
ს/ნ: 206025692

სტადია:
მუშა პროექტი

ფურცლის დასახელება:
გადახურვის ფილის ქვედა შრის არმირების გაძლიერების გეგმა +3.400 ნიშნულზე

მასშტაბი: 1:200	ფორმატი: A3

თანამდებობა	სახელი,გვარი	ხელმოწერა
მთ.არქიტექტორი	გ.ქიტესაშვილი	
არქიტექტორი	გ.ჯანიაშვილი	
კონსტრუქტორი	ბ.ჭოხონაშვილი	

თარიღი	ფურცლის №	ფურც. რაოდ.
2024 წ	კ-5-11	---

გადახურვის ფილის ზედა შრის არმირების გაძლიერების გეგმა X ღერძის გასწვრის +3.400 ნიშნულზე

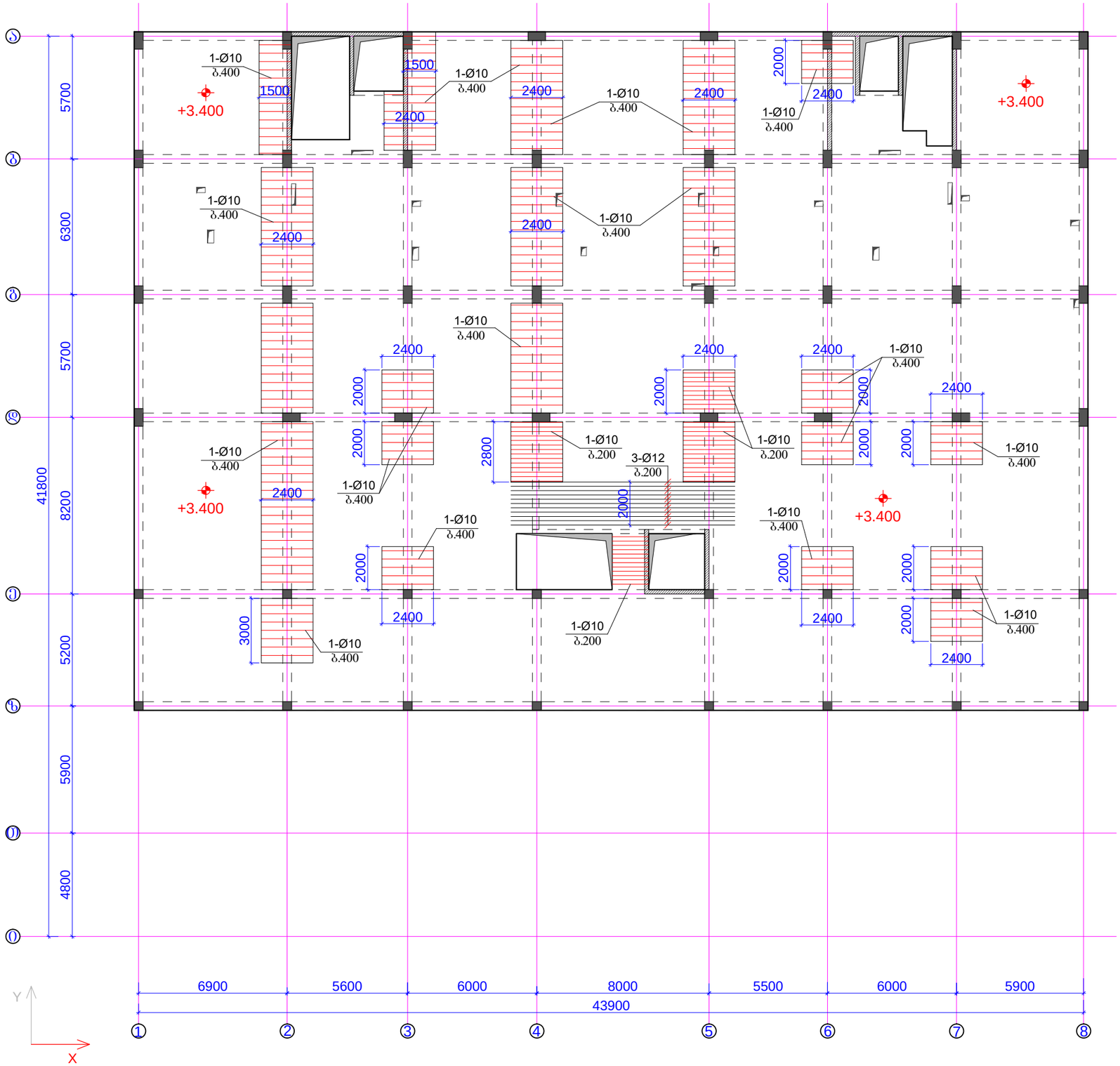

შენიშვნები:
1. ძირითადი შენიშვნები იხილე პროექტის განმარტებით ბარათში.
2. ფილის არმირების ჭრილები იხ.ფ.კ-5-14.

მისამართი:	ქ.თბილისში, ქეთევან წამებულის გამზირი. (ს.კ. 01.17.13.037.024)
ობიექტი:	"მრავალფუნქციური კომპლექსი"
დამკვეთი:	შპს "საქართველო-ისრაელის ბიზნეს ჯგუფი" ს/ნ: 206025692
სტადია:	მუშა პროექტი
ფურცლის დასახელება:	გადახურვის ფილის ზედა შრის არმირების გაძლიერების გეგმა X ღერძის გასწვრის +3.400 ნიშნულზე
მასშტაბი: 1:200	ფორმატი: A3

თანამდებობა	სახელი,გვარი	ხელმოწერა
მთ.არქიტექტორი	გ.ქიტესაშვილი	
არქიტექტორი	გ.ჯანაშვილი	
კონსტრუქტორი	ბ.ქოჩიაშვილი	

თარიღი	ფურცლის №	ფურც. რაოდ.
2024 წ	კ-5-12	---

გადახურვის ფილის ზედა შრის არმირების გაძლიერების გეგმა Y ღერძის გასწვრის +3.400 ნიშნულზე

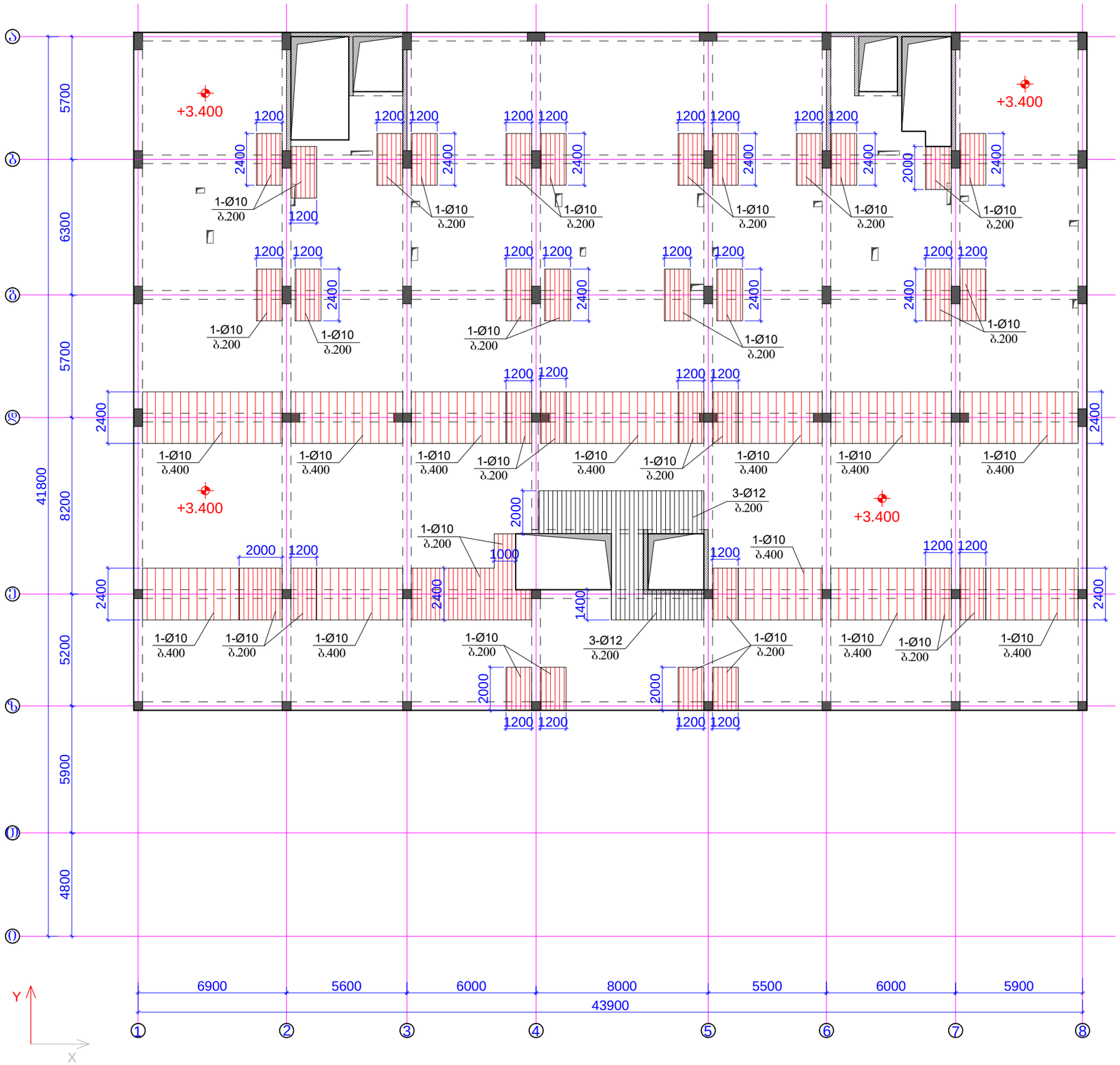

შენიშვნები:
1. ძირითადი შენიშვნები იხილე პროექტის განმარტებით ბარათში.
2. ფილის არმირების ჭრილები იხ.ფ.კ-5-14.

მისამართი:	ქ.თბილისში, ქეთევან წამებულის გამზირი. (ს.კ. 01.17.13.037.024)
ობიექტი:	"მრავალფუნქციური კომპლექსი"
დამკვეთი:	შპს "საქართველო-ისრაელის ბიზნეს ჯგუფი" ს/ნ: 206025692
სტადია:	მუშა პროექტი
ფურცლის დასახელება:	გადახურვის ფილის ზედა შრის არმირების გაძლიერების გეგმა Y ღერძის გასწვრის +3.400 ნიშნულზე
მასშტაბი: 1:200	ფორმატი: A3

თანამდებობა	სახელი,გვარი	ხელმოწერა
მთ.არქიტექტორი	გ.ქიტესაშვილი	
არქიტექტორი	გ.ჯანიაშვილი	
კონსტრუქტორი	ბ.ქოქობაშვილი	

თარიღი	ფურცლის №	ფურც. რაოდ.
2024 წ	კ-5-13	---

ძირითადი არმირების ჭრილი

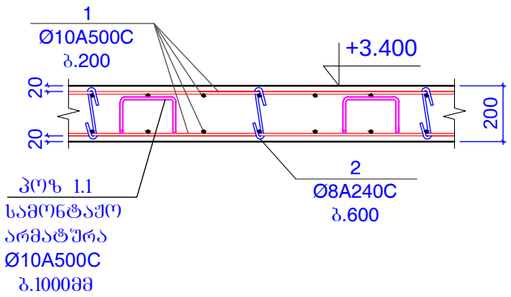

პერიმეტრზე რიგელში ძირითადი ღეროს ჩაანკერების არმირების ჭრილი

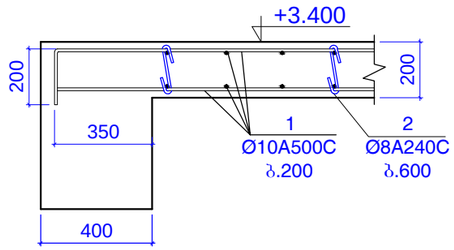

ზედა შრის არმირების გაძლიერების სქემა ერთი მიმართულებით

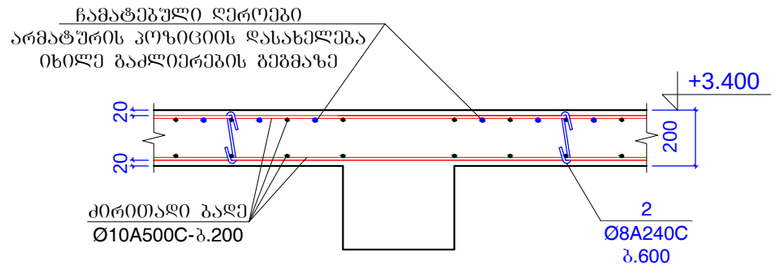

ქვედა შრის არმირების გაძლიერების სქემა ერთი მიმართულებით

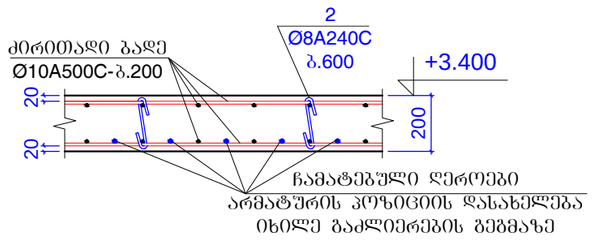

ქვედა შრის არმირების გაძლიერების სქემა ორივე მიმართულებით

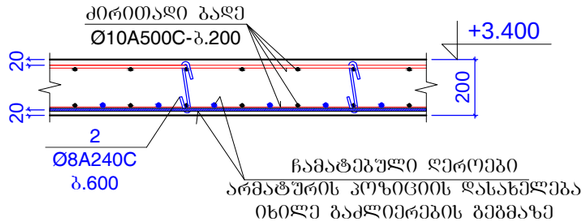

ზედა შრის არმირების გაძლიერების სქემა ორივე მიმართულებით

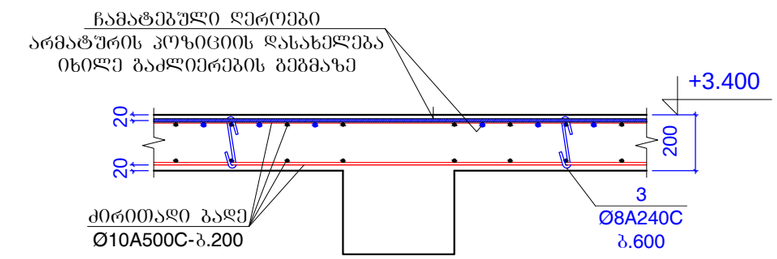

პერიმეტრის რიგელთან გაძლიერების ჭრილი ზედა შრეში

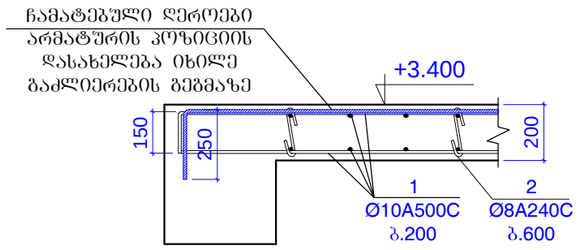

დიაფრაგმის კედელთან ქვედა შრის არმირების გაძლიერების ჭრილი

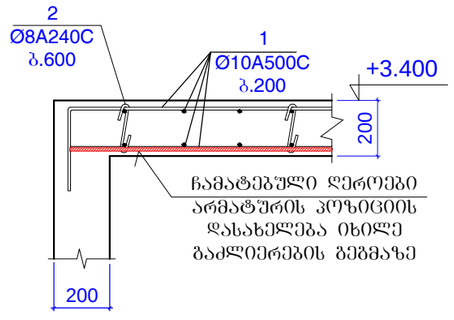

დიაფრაგმის კედელთან ზედა შრის არმირების გაძლიერების ჭრილი

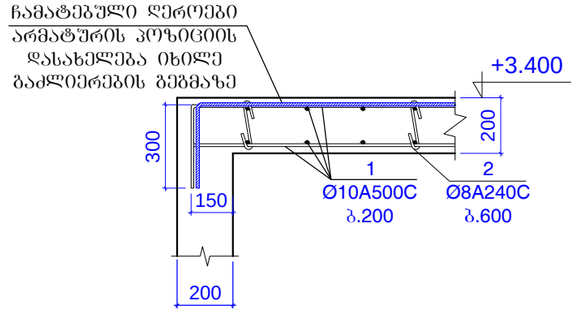

სამონტაჟო არმატურა
პოზ 1.1 - Ø10A500C-ბ.1000მმ

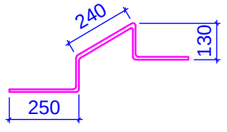

L=1000 მმ

პოზ.2

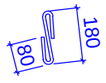

L=340 მმ

კონსტ.დასახელება	პოზ.№	არმატურის სპეციფიკაცია						არმატურის ამოკრება			ბეტონის მოც.მ³
		ესკიზი	Ø,მმ	კლასი	სიგრძე L,მმ	როდენ. nxც	nxL ,მ	Ø,მმ	ΣnxL ,მ	მასა Q კგ	
გადახურვის ფილა +3.400 ნიშნულზე	1	დაიჭრას ადგილზე	10	A500c	28700000		28700	10A500c	29850	18394.3	B25
	1.1	იხ.პოზიცია	10	A500c	1000	1150	1150				248
	2	იხ.პოზიცია	8	A240c	340	3300	1122	8A240c	1122	442.5	
	3	2400	20	A500c	2400	7	16.8	20A500c	16.8	41.4	
									სულ	18878.2	

შენიშვნები:
1. ძირითადი შენიშვნები იხილე პროექტის განმარტებით ბარათში.

მისამართი:
ქ.თბილისში, ქეთევან წამებულის გამზირი. (ს.კ. 01.17.13.037.024)

ობიექტი:
"მრავალფუნქციური კომპლექსი"

დამკვეთი:
შპს "საქართველო-ისრაელის ბიზნეს ჯგუფი"
ს/ნ: 206025692

სტადია:
მშშა პროექტი

ფურცლის დასახელება:
გადახურვის ფილის არმირების ჭრილები +3.400 ნიშნულისთვის.

მასშტაბი: 1:20	ფორმატი: A3

თანამდებობა	სახელი,გვარი	ხელმოწერა
მთ.არქიტექტორი	გ.ქობესაშვილი	
არქიტექტორი	გ.ჯანიაშვილი	
კონსტრუქტორი	ბ.ყრმბიაშვილი	

თარიღი	ფურცლის №	ფურც. რაოდ.
2024 წ	კ-5-14	---

გადახურვის ფილის ძირითადი არმირების გეგმა +6.800 ნიშნულზე

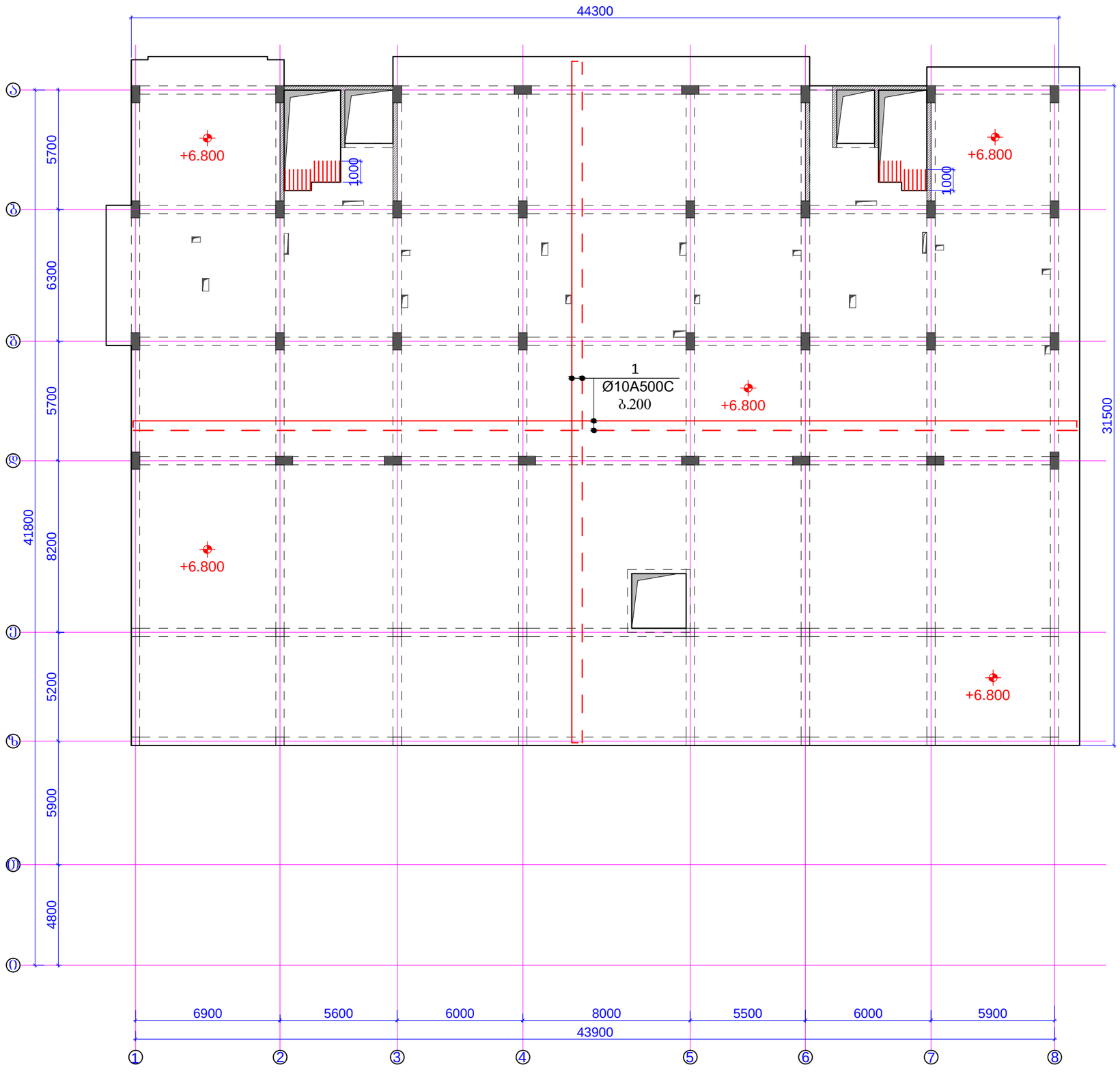

შენიშვნები:
1. ძირითადი შენიშვნები იხილე პროექტის განმარტებით ბარათში.
2. ფილის არმირების ჭრილები იხ.ფ.კ-5-19.

მისამართი:
ქ.თბილისში, ქეთევან წამებულის გამზირი. (ს.კ. 01.17.13.037.024)

ობიექტი:
"მრავალფუნქციური კომპლექსი"

დამკვეთი:
შპს "საქართველო-ისრაელის ბიზნეს ჯგუფი"
ს/ნ: 206025692

სტადია:
მუშა პროექტი

ფურცლის დასახელება:
გადახურვის ფილის ძირითადი არმირების გეგმა +6.800 ნიშნულზე

მასშტაბი: 1:200	ფორმატი: A3

ოანამდებობა	სახელი,გვარი	ხელმოწერა
მთ.არქიტექტორი	გ.ქიტესაშვილი	
არქიტექტორი	გ.ჯანიაშვილი	
კონსტრუქტორი	ბ.ყრუბიაშვილი	

თარიღი	ფურცლის №	ფურც. რაოდ.
2024 წ	კ-5-15	---

გადახურვის ფილის ქვედა შრის არმირების გაძლიერების გეგმა +6.800 ნიშნულზე

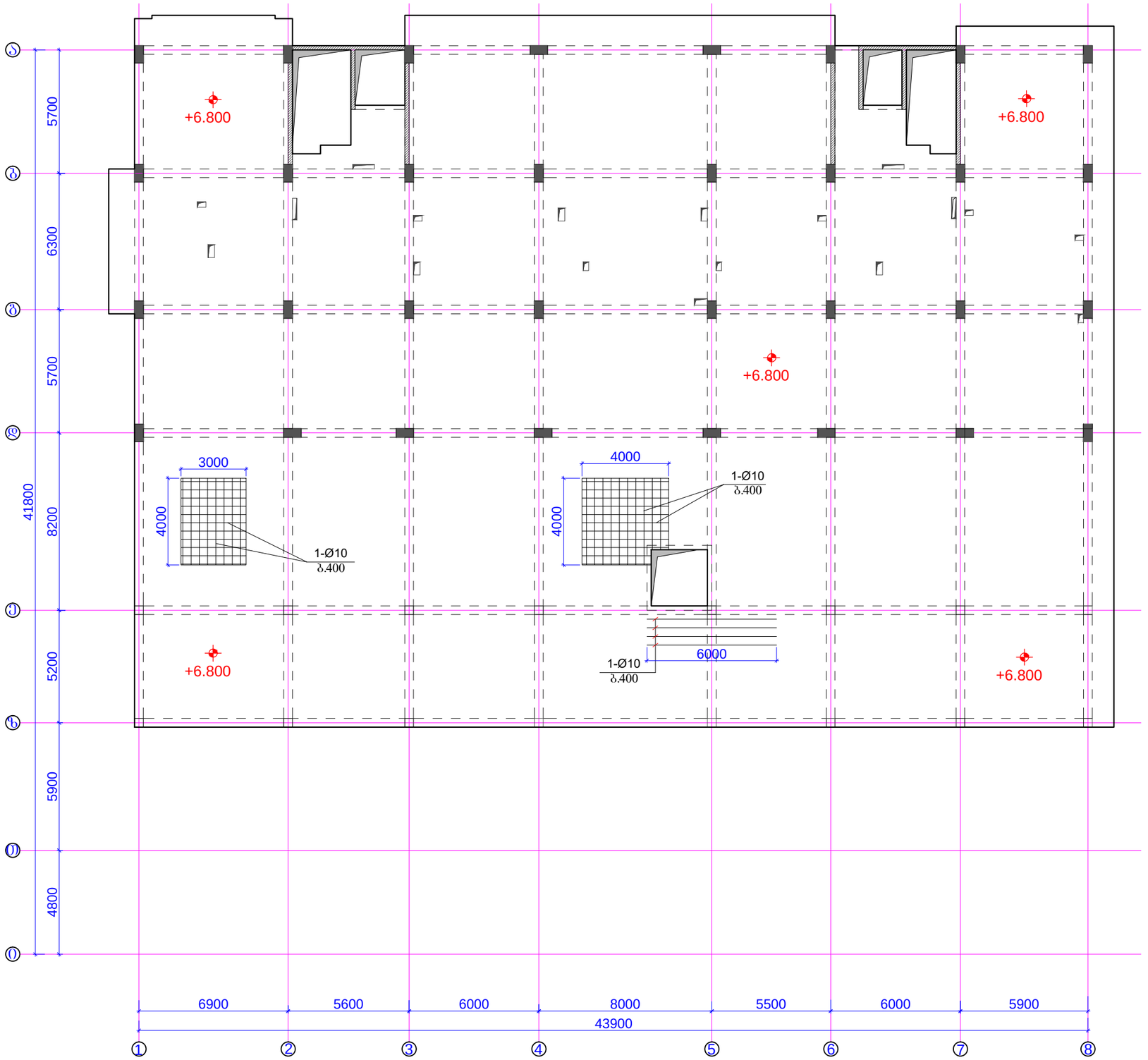

შენიშვნები:
1. ძირითადი შენიშვნები იხილე პროექტის განმარტებით ბარათში.
2. ფილის არმირების ჭრილები იხ.ს.კ-5-19.

მისამართი:	ქ.თბილისში, ქეთევან წამებულის გამზირი. (ს.კ. 01.17.13.037.024)
ობიექტი:	"მრავალფუნქციური კომპლექსი"
დამკვეთი:	შპს "საქართველო-ისრაელის ბიზნეს ჯგუფი" ს/ნ: 206025692
სტადია:	მუშა პროექტი
ფურცლის დასახელება:	გადახურვის ფილის ქვედა შრის არმირების გაძლიერების გეგმა +6.800 ნიშნულზე
მასშტაბი: 1:200	ფორმატი: A3

თანამდებობა	სახელი,გვარი	ხელმოწერა
მთ.არქიტექტორი	გ.ქიტესაშვილი	
არქიტექტორი	გ.ჯანიაშვილი	
კონსტრუქტორი	ბ.ჭობიაშვილი	

თარიღი	ფურცლის №	ფურც. რაოდ.
2024 წ	კ-5-16	---

გადახურვის ფილის ზედა შრის არმირების გაძლიერების გეგმა X ღერძის გასწვრის +6.800 ნიშნულზე

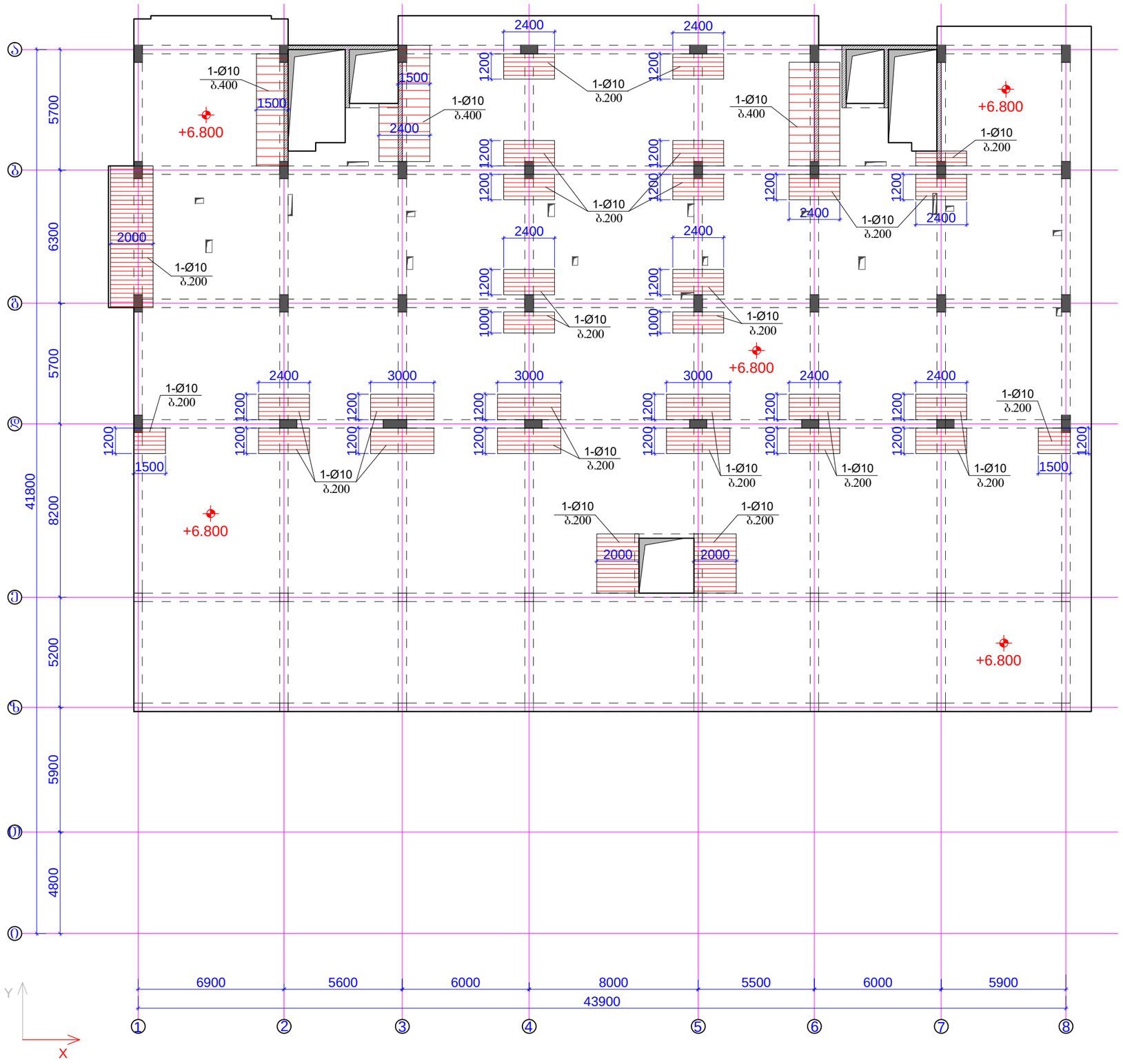

შენიშვნები:
1. ძირითადი შენიშვნები იხილე პროექტის განმარტებით ბარათში.
2. ფილის არმირების ჭრილები იხ.ს.კ-5-19.

მისამართი:	ქ.თბილისში, ქეთევან წამებულის გამზირი. (ს.კ. 01.17.13.037.024)
ობიექტი:	"მრავალფუნქციური კომპლექსი"
დამკვეთი:	შპს "საქართველო-ისრაელის ბიზნეს ჯგუფი" ს/ნ: 206025692
სტადია:	მუშა პროექტი
ფურცლის დასახელება:	გადახურვის ფილის ზედა შრის არმირების გაძლიერების გეგმა X ღერძის გასწვრის +6.800 ნიშნულზე
მასშტაბი: 1:200	ფორმატი: A3

თანამდებობა	სახელი,გვარი	ხელმოწერა
მთ.არქიტექტორი	გ.ქიტესაშვილი	
არქიტექტორი	გ.ჯანიაშვილი	
კონსტრუქტორი	ბ.ყიფიანი	

თარიღი	ფურცლის №	ფურც. რაოდ.
2024 წ	კ-5-17	---

ბადახურვის ფილის ზედა შრის არმირების გაძლიერების გეგმა Y ღერძის გასწვრივ +6.800 ნიშნულზე

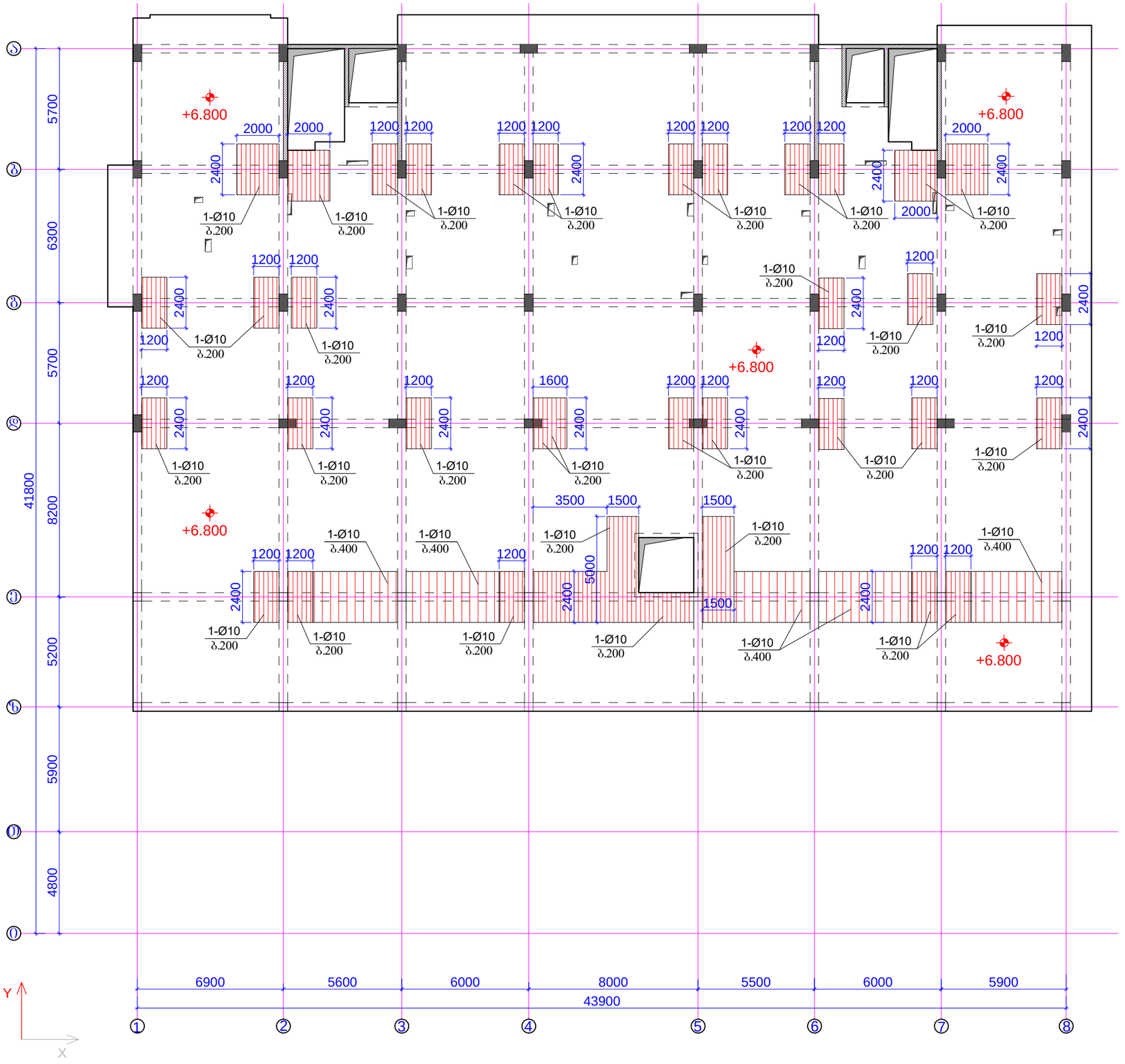

შენიშვნები:
1. ძირითადი შენიშვნები იხილე პროექტის განმარტებით ბარათში.
2. ფილის არმირების ჭრილები იხ.ს.კ-5-19.

მისამართი:	ქ.თბილისში, ქეთევან წამებულის გამზირი. (ს.კ. 01.17.13.037.024)
ობიექტი:	"მრავალფუნქციური კომპლექსი"
დამკვეთი:	შპს "საქართველო-ისრაელის ბიზნეს ჯგუფი" ს/ნ: 206025692
სტადია:	მუშა პროექტი
ფურცლის დასახელება:	ბადახურვის ფილის ზედა შრის არმირების გაძლიერების გეგმა Y ღერძის გასწვრივ +6.800 ნიშნულზე
მასშტაბი: 1:200	ფორმატი: A3

თანამდებობა	სახელი,გვარი	ხელმოწერა
მთ.არქიტექტორი	გ.ქობულაშვილი	
არქიტექტორი	გ.ჯანიაშვილი	
კონსტრუქტორი	გ.ქოზიაშვილი	

თარიღი	ფურცლის №	ფურც. რაოდ.
2024 წ	კ-5-18	---

ძირითადი არმირების ჭრილი

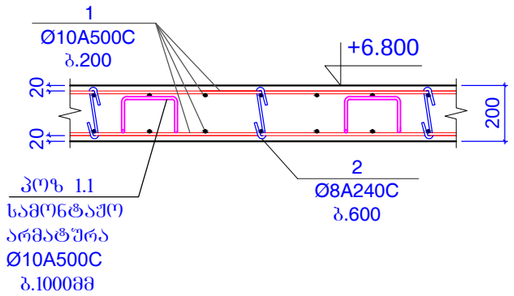

პერიმეტრზე რიგელში ძირითადი ღეროს ჩაანკერების არმირების ჭრილი

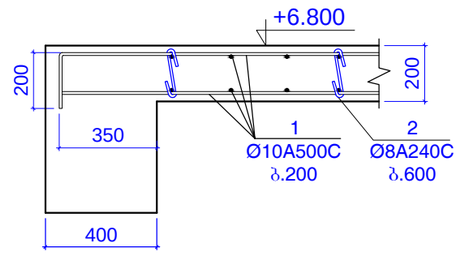

ზედა შრის არმირების გაძლიერების სქემა ერთი მიმართულებით

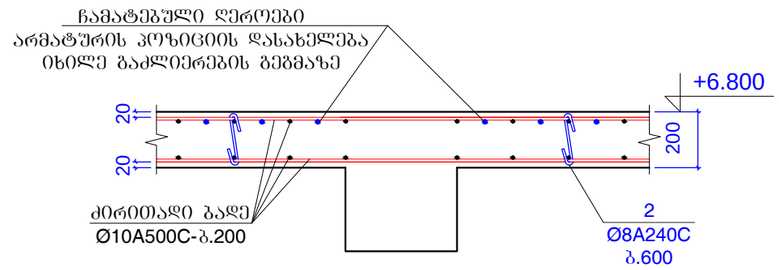

ქვედა შრის არმირების გაძლიერების სქემა ერთი მიმართულებით

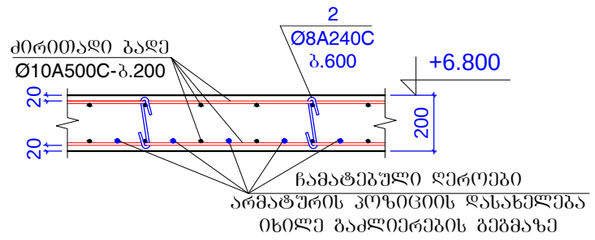

ქვედა შრის არმირების გაძლიერების სქემა ორივე მიმართულებით

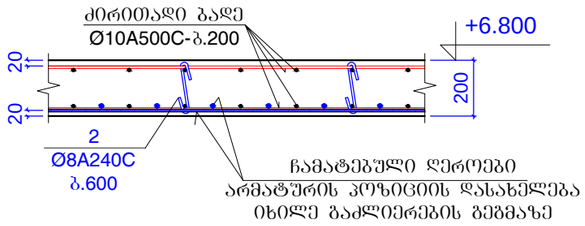

ზედა შრის არმირების გაძლიერების სქემა ორივე მიმართულებით

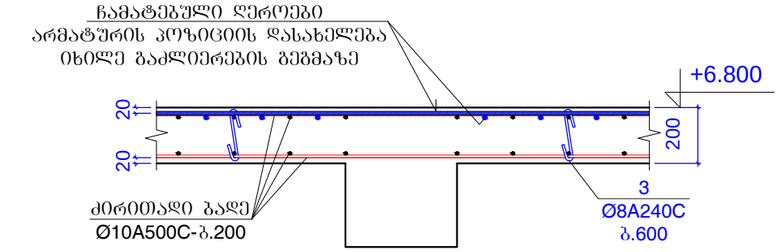

პერიმეტრის რიგელთან გაძლიერების ჭრილი ზედა შრეში

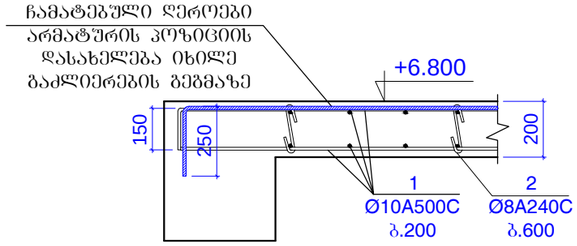

დიაფრაგმის კედელთან ქვედა შრის არმირების გაძლიერების ჭრილი

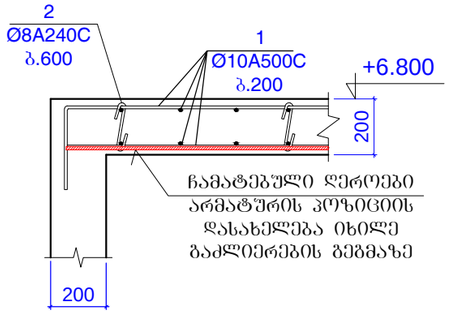

დიაფრაგმის კედელთან ზედა შრის არმირების გაძლიერების ჭრილი

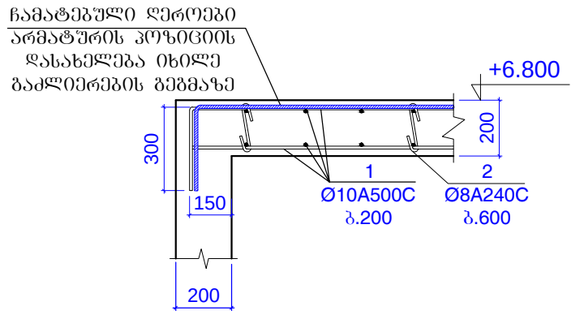

სამონტაჟო არმატურა პოზ 1.1 - Ø10A500C-ბ.1000მმ

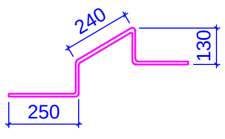

L=1000 მმ

პოზ.2

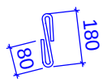

L=340 მმ

კონსტ-დასახელება	პოზ.№	არმატურის სპეციფიკაცია						არმატურის ამოკრება			ბეტონის მოც.მ³
		ესკიზი	Ø,მმ	კლასი	სიგრძე L,მმ	რიცხ. nxც	nxL ,მ	Ø,მმ	ΣnxL ,მ	მასა Q ,კგ	
გადახურვის ფილა +6.800 ნიშნულზე	1	დაიჭრას ადგილზე	10	A500c	32500000		32500	10A500c	33850	20859.2	B25
	1.1	იხ.პოზიცია	10	A500c	1000	1350	1350				284
	2	იხ.პოზიცია	8	A240c	340	3750	1275	8A240c	1275	502.8	
									სულ	21362.1	

შენიშვნები:
1. ძირითადი შენიშვნები იხილე პროექტის განმარტებით ბარათში.

მისამართი:	ქ.თბილისში, ქეთევან წამებულის გამზირი. (ს.კ. 01.17.13.037.024)
ობიექტი:	"მრავალფუნქციური კომპლექსი"
დამკვეთი:	შპს "საქართველო-ისრაელის ბიზნეს ჯგუფი" ს/ნ: 206025692
სტადია:	მუშა პროექტი
ფურცლის დასახელება:	გადახურვის ფილის არმირების ჭრილები +6.800 ნიშნულისთვის.
მასშტაბი: 1:20	ფორმატი: A3

თანამდებობა	სახელი,გვარი	ხელმოწერა
მთ.არქიტექტორი	გ.ქიტესაშვილი	
არქიტექტორი	გ.ჯანიაშვილი	
კონსტრუქტორი	ბ.ჟოჟიაშვილი	

თარიღი	ფურცლის №	ფურც. რაოდ.
2024 წ	კ-5-19	---

გადახურვის ფილის ძირითადი არმირების გეგმა +10.000/+13.200/+16.400/+19.600 ნიშნულზე

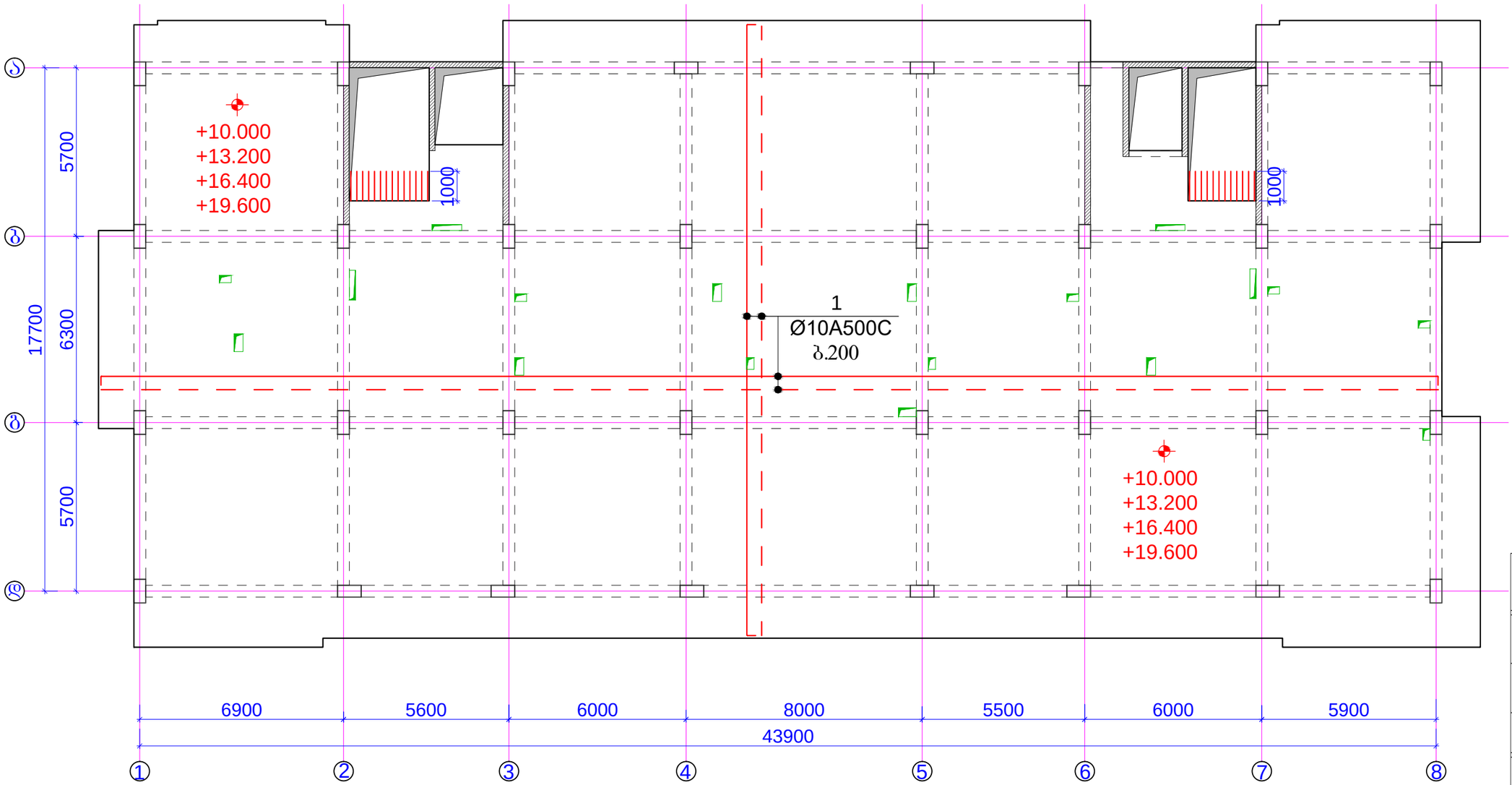

შენიშვნები:
1. ძირითადი შენიშვნები იხილე პროექტის განმარტებით ბარათში.
2. ფილის არმირების ჭრილები იხ.ფ.კ-5-24.

მისამართი:
ქ.ოზურგეთში, ქეთევან წამებულის გამზირი.
(ს.კ. 01.17.13.037.024)

ობიექტი:
"მრავალფუნქციური კომპლექსი"

დამკვეთი:
შპს "საქართველო-ოსრაელის ბიზნეს ჯგუფი"
ს/ნ: 206025692

სტადია:
მუშა პროექტი

ფურცლის დასახელება:
გადახურვის ფილის ძირითადი არმირების გეგმა +10.000/+13.200/+16.400/+19.600 ნიშნულზე

მასშტაბი: 1:150	ფორმატი: A3

თანამდებობა	სახელი,გვარი	ხელმოწერა
მთ.არქიტექტორი	გ.ქიტესაშვილი	
არქიტექტორი	გ.ჯანაშვილი	
კონსტრუქტორი	ბ.ყორბაშვილი	

თარიღი	ფურცლის №	ფურც. რაოდ.
2024 წ	კ-5-20	---

გადახურვის ფილის ქვედა შრის არმირების გაძლიერების გეგმა +10.000/+13.200/+16.400 /+19.600 ნიშნულზე

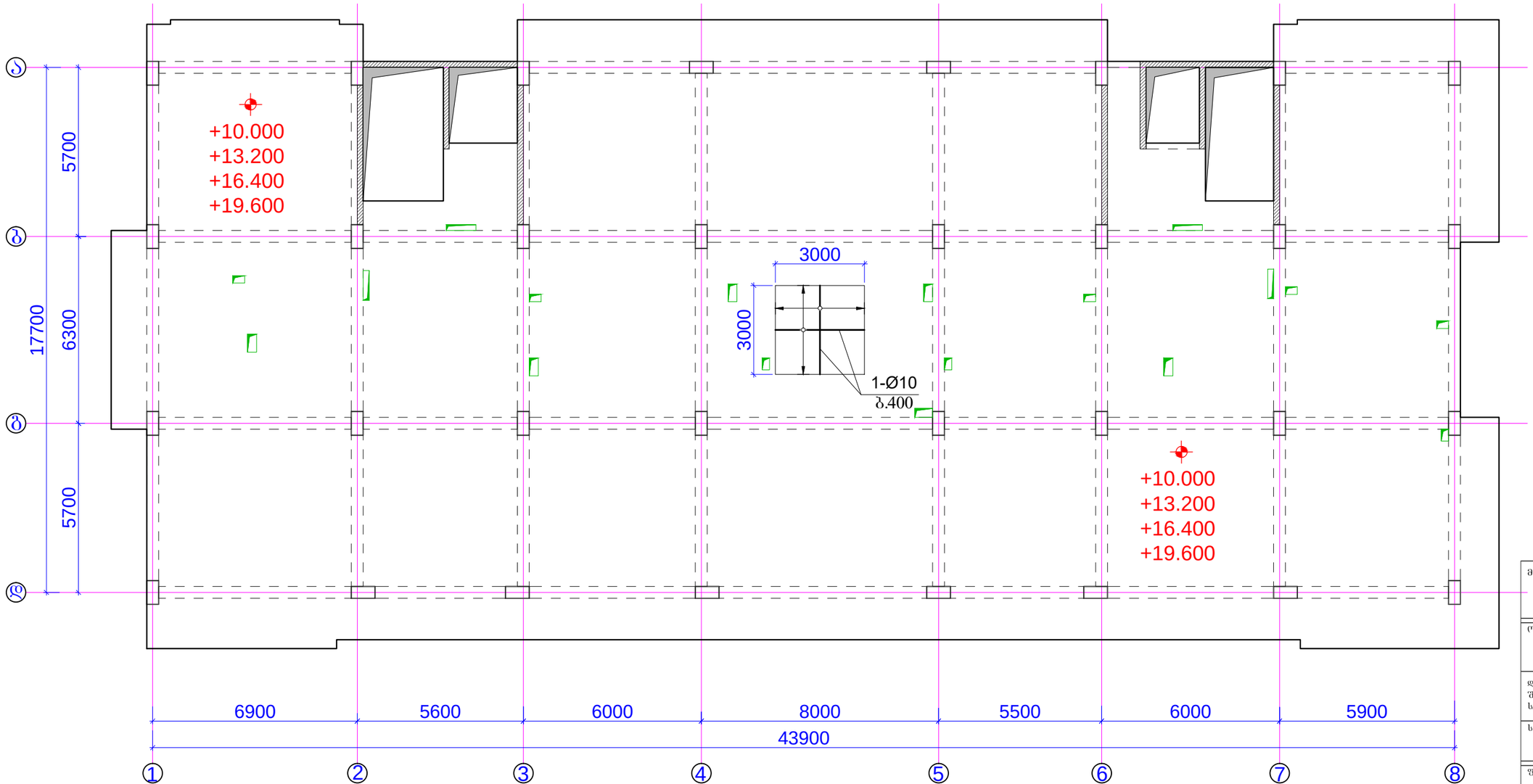

შენიშვნები:
1. ძირითადი შენიშვნები იხილე პროექტის განმარტებით ბარათში.
2. ფილის არმირების ჭრილები იხ.შ.კ-5-24.

მისამართი:
ქ.ონბილისში, ქეთევან წამებულის გამზირი.
(ს.კ. 01.17.13.037.024)

ობიექტი:
"მრავალფუნქციური კომპლექსი"

დამკვეთი:
შპს "საქართველო-ისრაელის ბიზნეს ჯგუფი"
ს/ნ: 206025692

სტადია:
მუშა პროექტი

ფურცლის დასახელება:
გადახურვის ფილის ქვედა შრის
არმირების გაძლიერების გეგმა
+10.000/+13.200/+16.400/+19.600 ნიშნულზე

მასშტაბი: 1:150	ფორმატი: A3

თანამდებობა	სახელი,გვარი	ხელმოწერა
მთ.არქიტექტორი	გ.ქიტესაშვილი	
არქიტექტორი	გ.ჯანიაშვილი	
კონსტრუქტორი	ბ.ჯოხაშვილი	

თარიღი	ფურცლის №	ფურც. რაოდ.
2024 წ	კ-5-21	---

გადახურვის ფილის ზედა შრის არმირების გაძლიერების გეგმა X ღერძის გასწვრის +10.000/+13.200/+16.400 /+19.600 ნიშნულზე

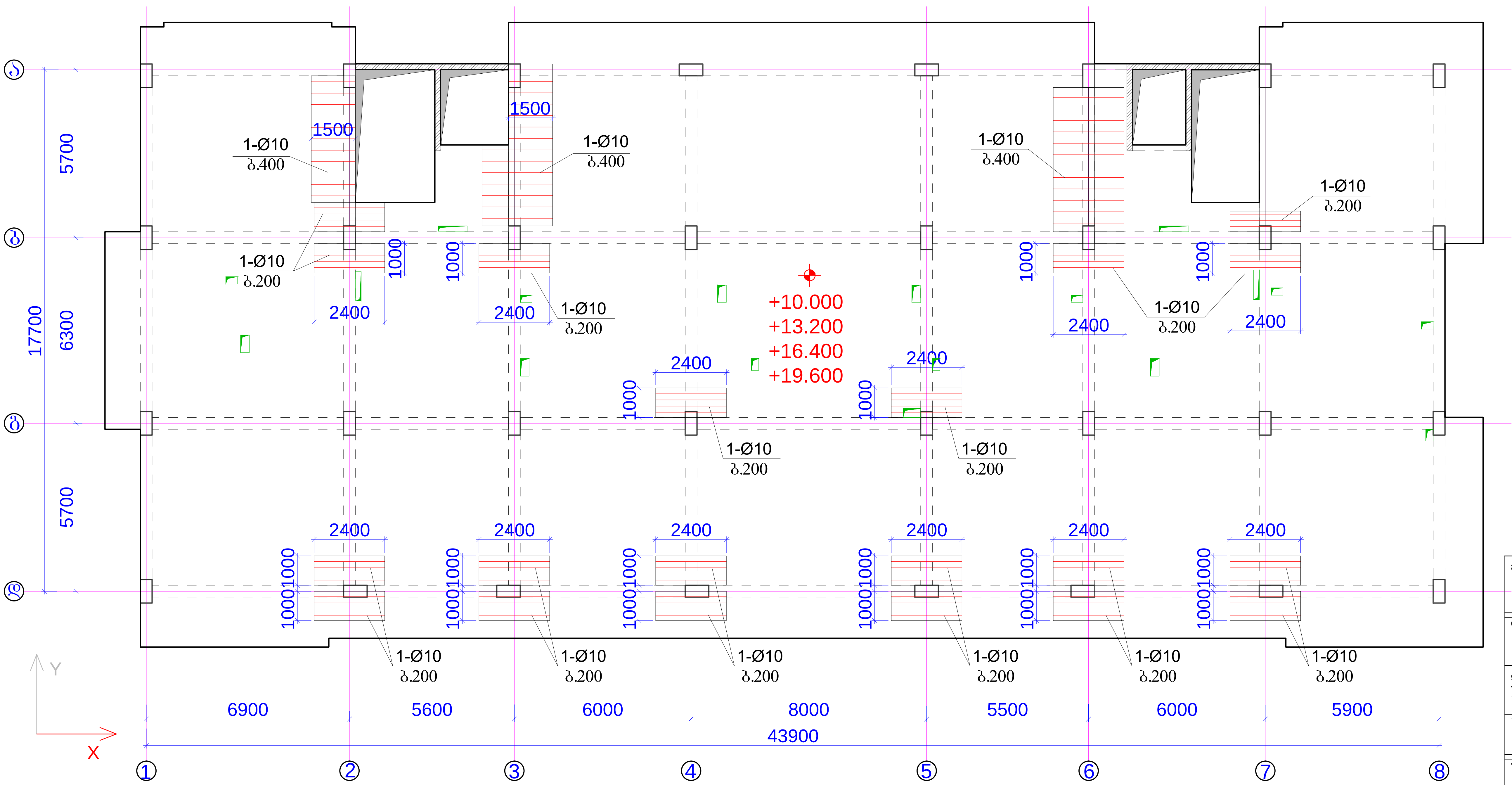

მისამართი:	ქ.თბილისში, ქეთევან წამებულის გამზირი. (ს.კ. 01.17.13.037.024)
ობიექტი:	"მრავალფუნქციური კომპლექსი"
დამკვეთი:	შპს "საქართველო-ისრაელის ბიზნეს ჯგუფი" ს/ნ: 206025692
სტადია:	მუშა პროექტი
ფურცლის დასახელება:	გადახურვის ფილის ზედა შრის არმირების გაძლიერების გეგმა X ღერძის გასწვრის +10.000/+13.200/+16.400/+19.600 ნიშნულზე
მასშტაბი: 1:150	ფორმატი: A3

თანამდებობა	სახელი.გვარი	ხელმოწერა
მთ.არქიტექტორი	გ.ქიტესაშვილი	
არქიტექტორი	გ.ჯანიაშვილი	
კონსტრუქტორი	ბ.ყობიაშვილი	ბ.ყობ

თარიღი	ფურცლის №	ფურც. რაოდ.
2024 წ	კ-5-22	---

შენიშვნები:
1. ძირითადი შენიშვნები იხილე პროექტის განმარტებით ბარათში.
2. ფილის არმირების ჭრილები იხ.ფ.კ-5-24.

გადახურვის ფილის ზედა შრის არმირების გაძლიერების გეგმა Y ღერძის გასწვრის +10.000/+13.200/+16.400/+19.600 ნიშნულზე

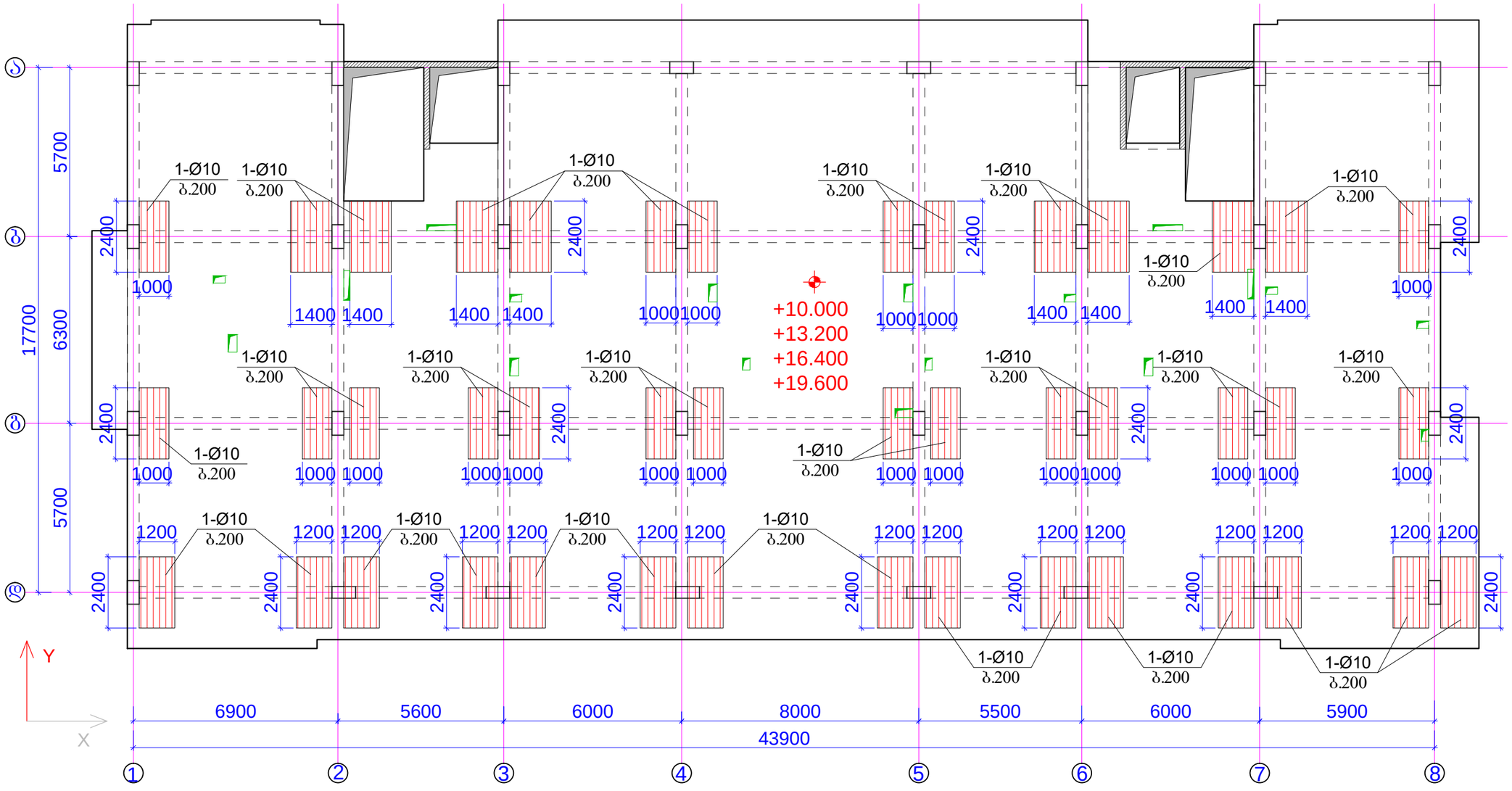

შენიშვნები:
1. ძირითადი შენიშვნები იხილე პროექტის განმარტებით ბარათში.
2. ფილის არმირების ჭრილები იხ.ს.კ-5-24.

მისამართი:
ქ.თბილისში, ქეთევან წამებულის გამზირი.
(ს.კ. 01.17.13.037.024)

ობიექტი:
"მრავალფუნქციური კომპლექსი"

დამკვეთი:
შპს "საქართველო-ისრაელის ბიზნეს ჯგუფი"
ს/ნ: 206025692

სტადია:
მუშა პროექტი

ფურცლის დასახელება:
გადახურვის ფილის ზედა შრის არმირების გაძლიერების გეგმა Y ღერძის გასწვრის +10.000/+13.200/+16.400/+19.600 ნიშნულზე

მასშტაბი: 1:150	ფორმატი: A3

თანამდებობა	სახელი,გვარი	ხელმოწერა
მთ.არქიტექტორი	გ.ქიტესაშვილი	
არქიტექტორი	გ.ჯანიაშვილი	
კონსტრუქტორი	ბ.ჭოხონაშვილი	

თარიღი	ფურცლის №	ფურც. რაოდ.
2024 წ	კ-5-23	---

ძირითადი არმირების ჭრილი

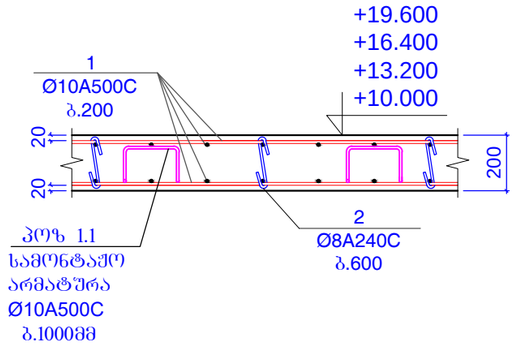

პერიმეტრზე რიგელში
ძირითადი ღეროს ჩაანკერების
არმირების ჭრილი

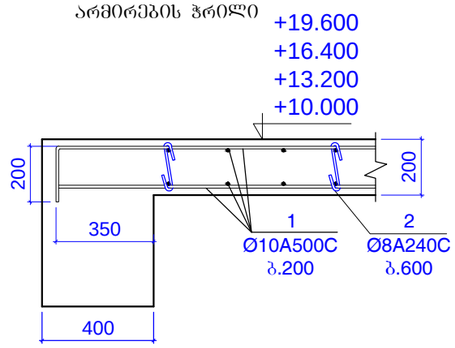

ზედა შრის არმირების გაძლიერების სქემა
ერთი მიმართულებით

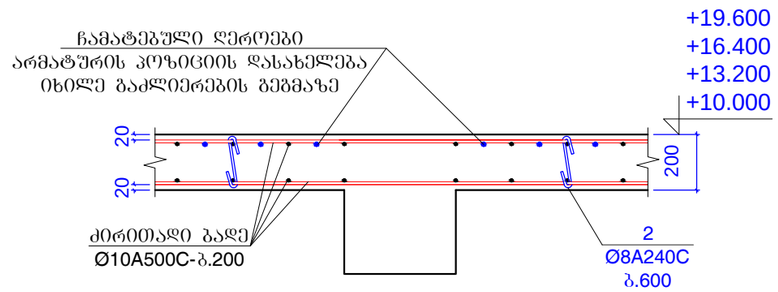

ქვედა შრის არმირების გაძლიერების სქემა
ორივე მიმართულებით

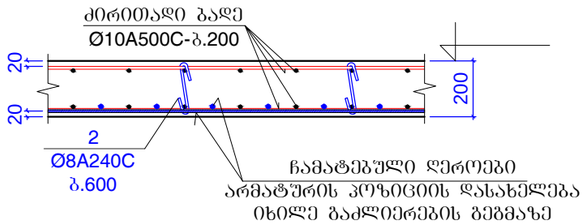

დიაფრაგმის კედელთან ზედა შრის
არმირების გაძლიერების ჭრილი

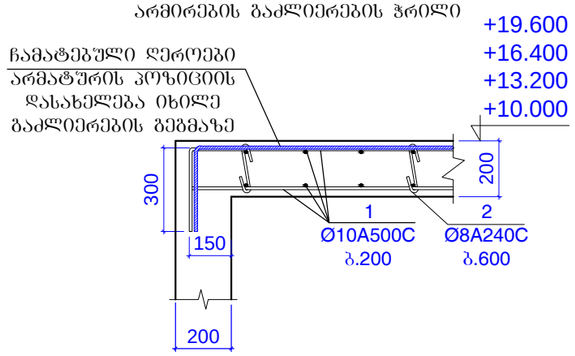

ზედა შრის არმირების გაძლიერების სქემა
ორივე მიმართულებით

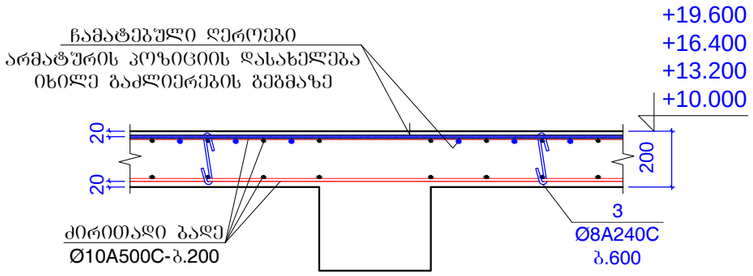

პერიმეტრის რიგელთან გაძლიერების
ჭრილი ზედა შრეში

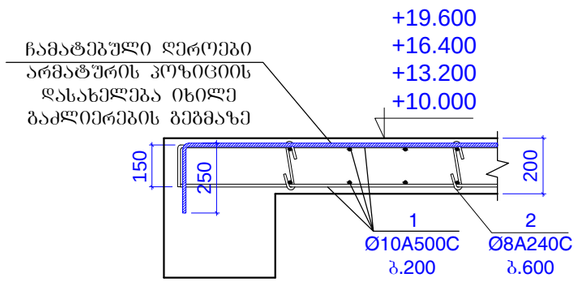

მასალის ხარჯი ოთხი გადახურვის ფილისთვის

კონსტ.დასახელება	პოზ.№	არმატურის სპეციფიკაცია						არმატურის ამოკრება			ბეტონის მოც.მ³
		ესკიზი	Ø,მმ	კლასი	სიგრძე L,მმ	როდენ. nxც	nxL ,მ	Ø,მმ	ΣnxL ,მ	მასა Q კგ	
გადახურვის ფილა +10,000/+13.200/+16.400/+19.600 ნიშნულზე	1	დაიჭრას ადგილზე	10	A500c	82700000		82700	10A500c	86100	53057,0	B25
	1,1	იხ.პოზიცია	10	A500c	1000	3400	3400				728
	2	იხ.პოზიცია	8	A240c	340	9600	3264	8A240c	3264	1287,3	
									სულ	54344,2	

სამონტაჟო არმატურა
პოზ 1.1 - Ø10A500C-ბ.1000მმ

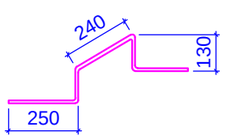

L=1000 მმ

პოზ.2

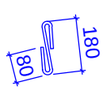

L=340 მმ

შენიშვნები:
1. ძირითადი შენიშვნები იხილე პროექტის განმარტებით ბარათში.

მისამართი:
ქ.თბილისში, ჭითევანი წამებულის გამზირი. (ს.კ. 01.17.13.037.024)

ობიექტი:
"მრავალფუნქციური კომპლექსი"

დამკვეთი:
შპს "საქართველო-ისრაელის ბიზნეს ჯგუფი"
ს/ნ: 206025692

სტადია:
მუშა პროექტი

ფურცლის დასახელება:
გადახურვის ფილის არმირების ჭრილები +10.000/+13.200/+16.400/+19.600 ნიშნულისთვის.

მასშტაბი: 1:20	ფორმატი: A3

თანამდებობა	სახელი,გვარი	ხელმოწერა
მთ.არქიტექტორი	გ.ქიტესაშვილი	
არქიტექტორი	გ.ჯანიაშვილი	
კონსტრუქტორი	ბ.ქობიაშვილი	

თარიღი	ფურცლის №	ფურც. რაოდ.
2024 წ	ა-5-24	---

გადახურვის ფილის ძირითადი არმირების გეგმა +22.800/+26.000/+29.200 ნიშნულზე

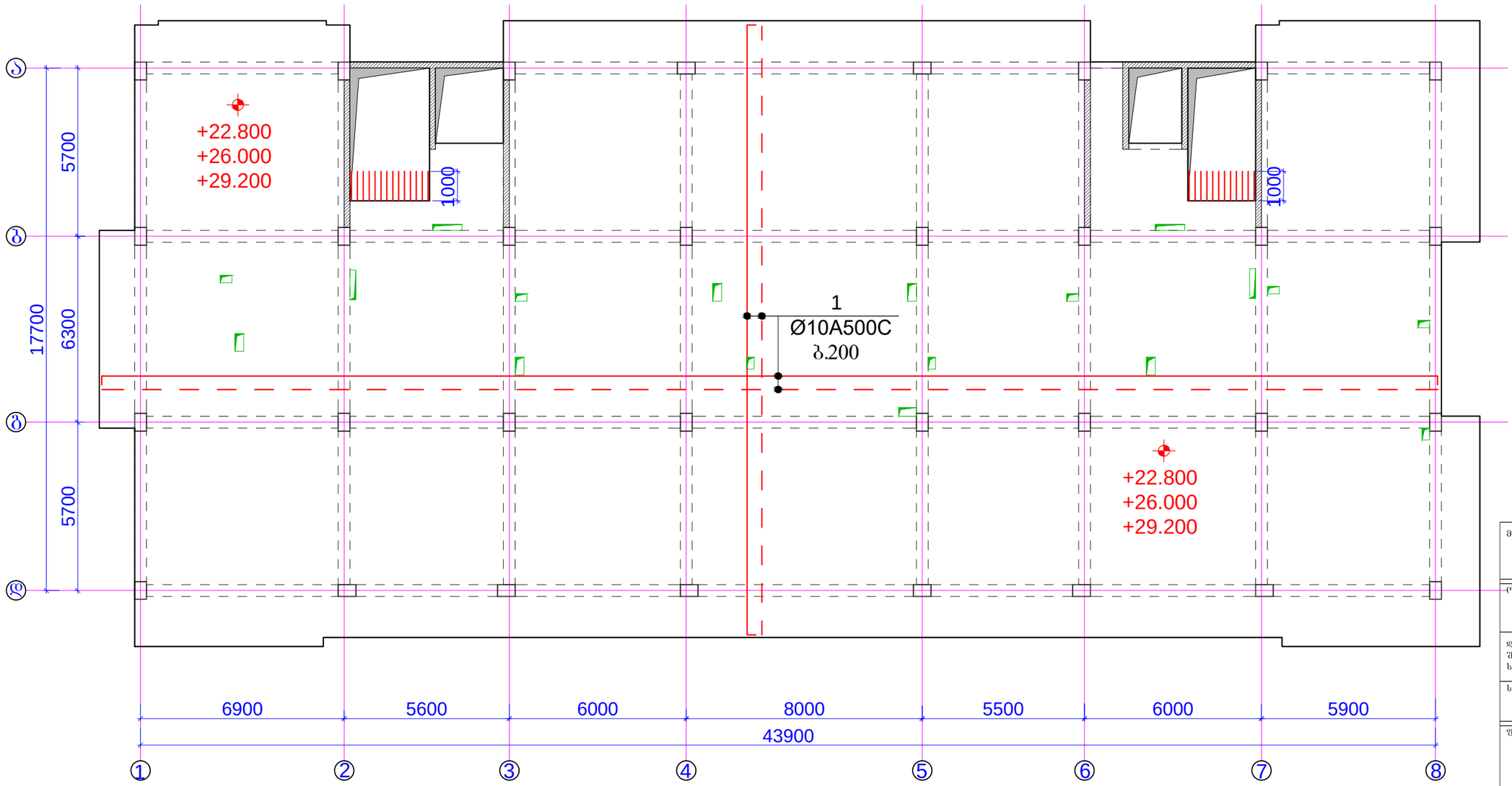

შენიშვნები:
1. ძირითადი შენიშვნები იხილე პროექტის განმარტებით ბარათში.
2. ფილის არმირების ჭრილები იხ.ფ.კ-5-29.

მისამართი:
ქ.ბათუმში, ქეთევან წამებულის გამზირი. (ს.კ. 01.17.13.037.024)

ობიექტი:
"მრავალფუნქციური კომპლექსი"

დამკვეთი:
შპს "საქართველო-ისრაელის ბიზნეს ჯგუფი"
ს/ნ: 206025692

სტადია:
მუშა პროექტი

ფურცლის დასახელება:
გადახურვის ფილის ძირითადი არმირების გეგმა +22.800/+26.000/+29.200 ნიშნულზე

მასშტაბი: 1:150	ფორმატი: A3

თანამდებობა	სახელი,გვარი	ხელმოწერა
მთ.არქიტექტორი	გ.ქიტესაშვილი	
არქიტექტორი	გ.ჯანიაშვილი	
კონსტრუქტორი	ბ.ქოქობაშვილი	

თარიღი	ფურცლის №	ფურც. რაოდ.
2024 წ	კ-5-25	---

გადახურვის ფილის ქვედა შრის არმირების გაძლიერების გეგმა +22.800/+26.000/+29.200 ნიშნულზე

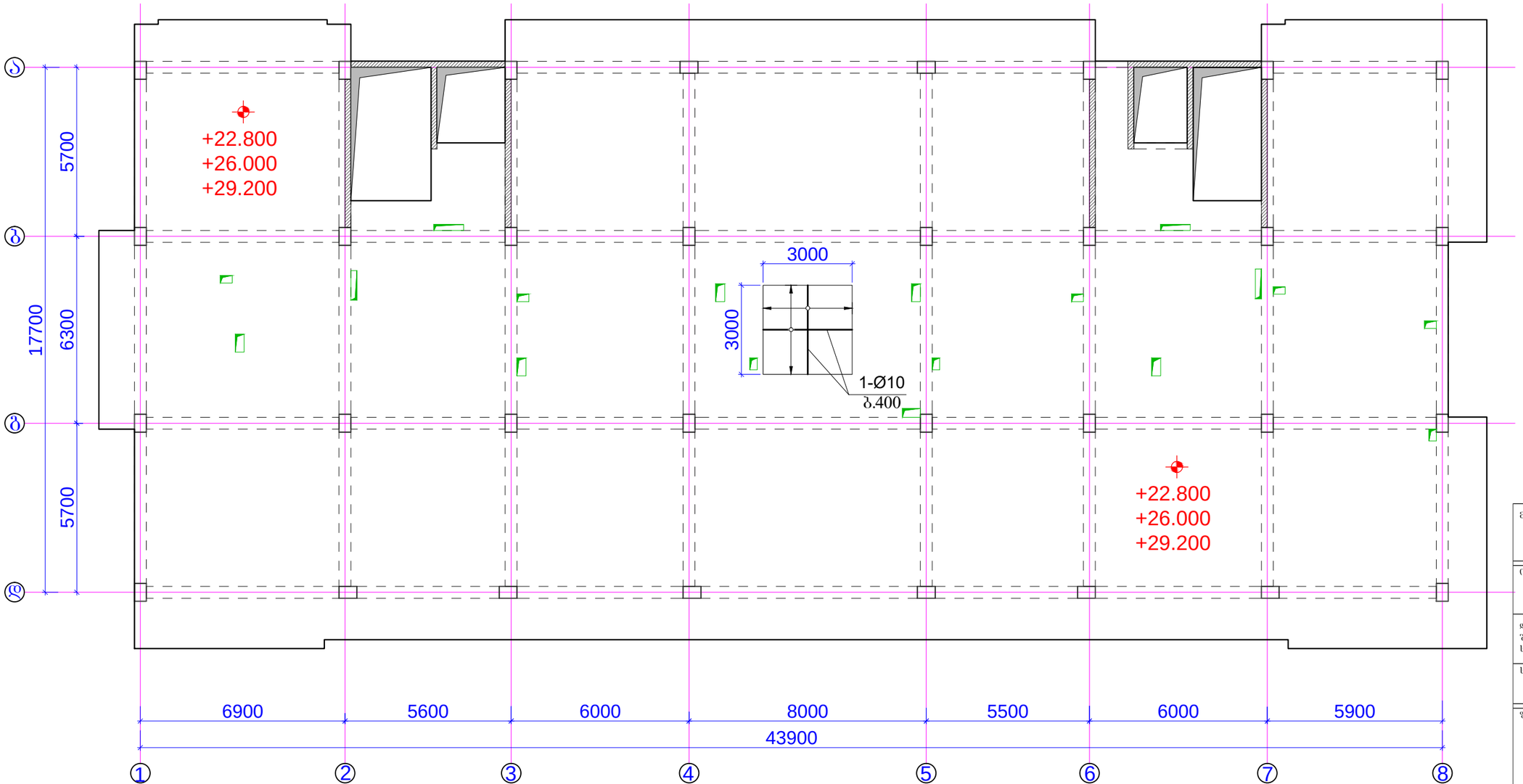

შენიშვნები:
1. ძირითადი შენიშვნები იხილე პროექტის განმარტებით ბარათში.
2. ფილის არმირების ჭრილები იხ.ფ.კ-5-29.

მისამართი:
ქ.თბილისში, ქეთევან წამებულის გამზირი. (ს.კ. 01.17.13.037.024)

ობიექტი:
"მრავალფუნქციური კომპლექსი"

დამკვეთი:
შპს "საქართველო-ისრაელის ბიზნეს ჯგუფი"
ს/ნ: 206025692

სტადია:
მუშა პროექტი

ფურცლის დასახელება:
გადახურვის ფილის ქვედა შრის არმირების გაძლიერების გეგმა +22.800/+26.000/+29.200 ნიშნულზე

მასშტაბი: 1:150	ფორმატი: A3

თანამდებობა	სახელი,გვარი	ხელმოწერა
მთ.არქიტექტორი	გ.ქიტესაშვილი	
არქიტექტორი	გ.ჯანიაშვილი	
კონსტრუქტორი	ბ.ქოქობაშვილი	

თარიღი	ფურცლის №	ფურც. რაოდ.
2024 წ	კ-5-26	---

გადახურვის ფილის ზედა შრის არმირების გაძლიერების გეგმა X ღერძის გასწვრის +22.800/+26.000/+29.200 ნიშნულზე

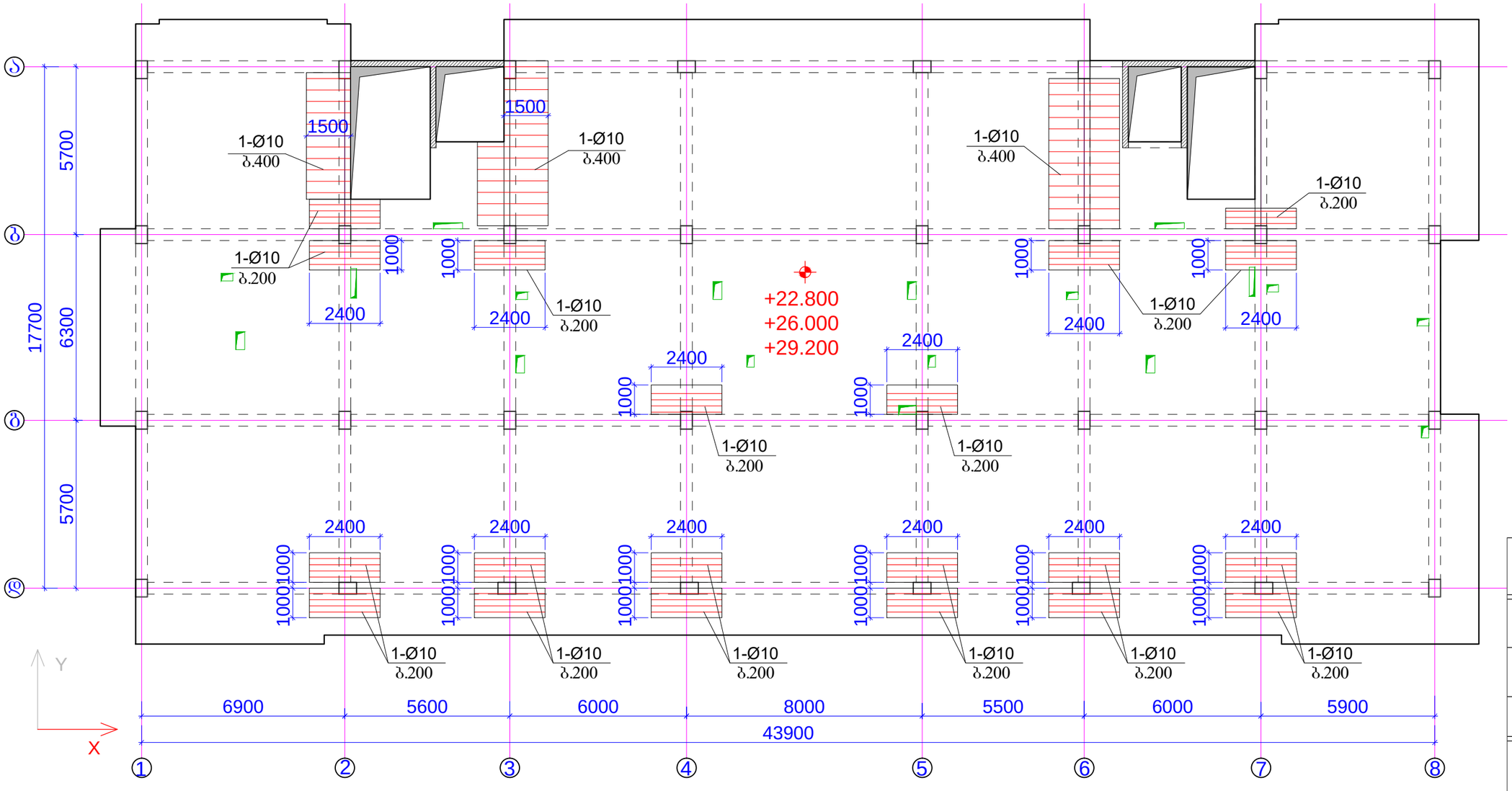

შენიშვნები:
1. ძირითადი შენიშვნები იხილე პროექტის განმარტებით ბარათში.
2. ფილის არმირების ჭრილები იხ.შ.კ-5-29.

მისამართი:	ქ.თბილისში, ქეთევან წამებულის გამზირი. (ს.კ. 01.17.13.037.024)
ობიექტი:	"მრავალფუნქციური კომპლექსი"
დამკვეთი:	შპს "საქართველო-ისრაელის ბიზნეს ჯგუფი" ს/ნ: 206025692
სტადია:	მუშა პროექტი
ფურცლის დასახელება:	გადახურვის ფილის ზედა შრის არმირების გაძლიერების გეგმა X ღერძის გასწვრის +22.800/+26.000/+29.200 ნიშნულზე
მასშტაბი: 1:150	ფორმატი: A3

თანამდებობა	სახელი,გვარი	ხელმოწერა
მთ.არქიტექტორი	გ.ქიტესაშვილი	
არქიტექტორი	გ.ჯანაშვილი	
კონსტრუქტორი	გ.ქოჩიაშვილი	

თარიღი	ფურცლის №	ფურც. რაოდ.
2024 წ	კ-5-27	---

გადახურვის ფილის ზედა შრის არმირების გაძლიერების გეგმა Y ღერძის გასწვრის +22.800/+26.000/+29.200 ნიშნულზე

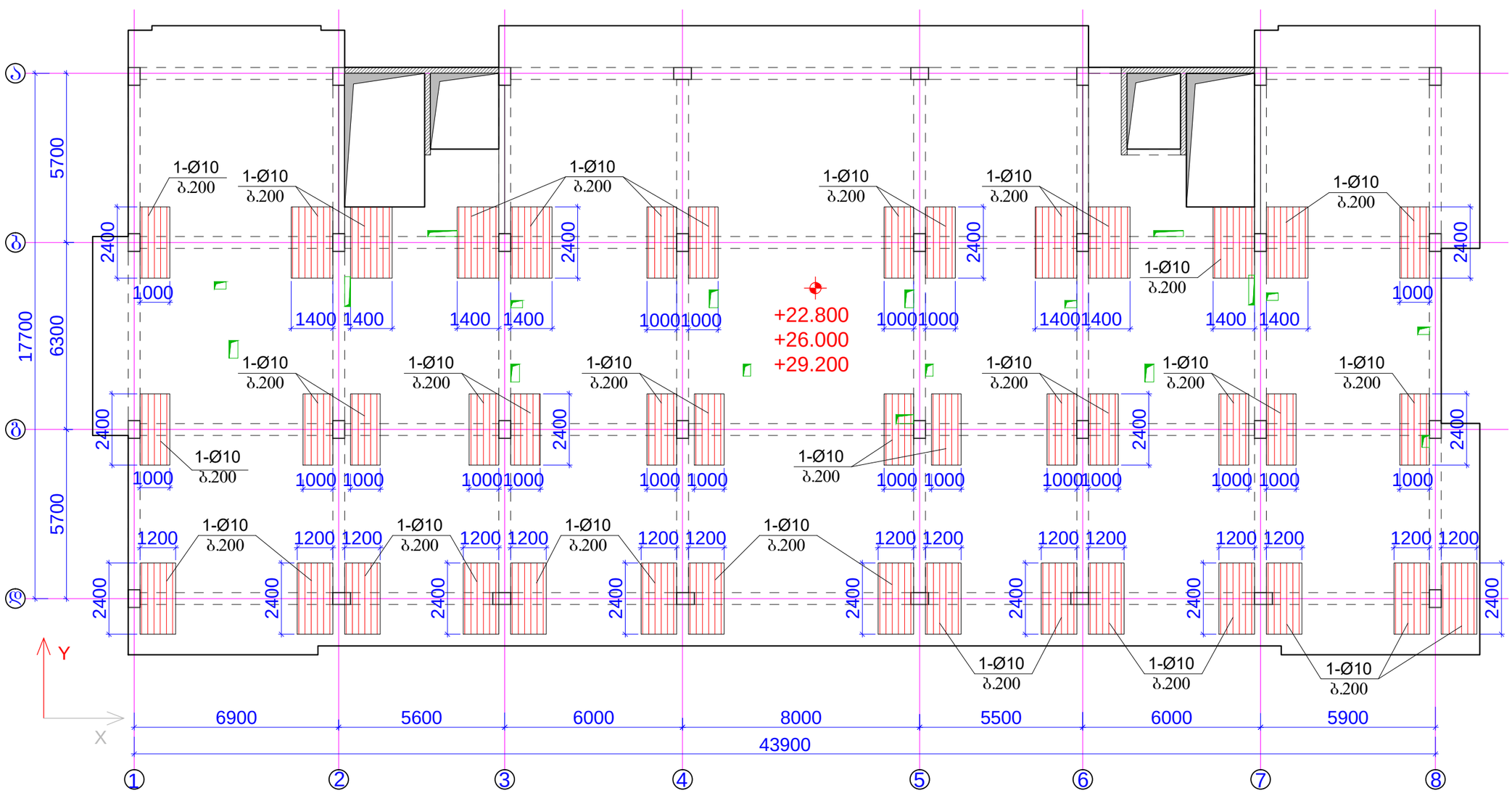

შენიშვნები:
1. ძირითადი შენიშვნები იხილე პროექტის განმარტებით ბარათში.
2. ფილის არმირების ჭრილები იხ.ფ.კ-5-29.

მისამართი:	ქ.თბილისში, ქეთევან წამებულის გამზირი. (ს.კ. 01.17.13.037.024)
ობიექტი:	"მრავალფუნქციური კომპლექსი"
დამკვეთი:	შპს "საქართველო-ისრაელის ბიზნეს ჯგუფი" ს/ნ: 206025692
სტადია:	მუშა პროექტი
ფურცლის დასახელება:	გადახურვის ფილის ზედა შრის არმირების გაძლიერების გეგმა Y ღერძის გასწვრის +22.800/+26.000/+29.200 ნიშნულზე
მასშტაბი: 1:150	ფორმატი: A3

თანამდებობა	სახელი,გვარი	ხელმოწერა
მთ.არქიტექტორი	გ.ქიტესაშვილი	
არქიტექტორი	გ.ჯანიაშვილი	
კონსტრუქტორი	ბ.ყიფიანი	

თარიღი	ფურცლის №	ფურც. რაოდ.
2024 წ	კ-5-28	---

ძირითადი არმირების ჭრილი

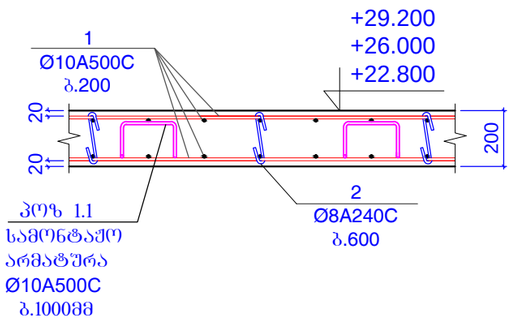

პერიმეტრზე რიგებში ძირითადი ღეროს ჩაანკერების არმირების ჭრილი

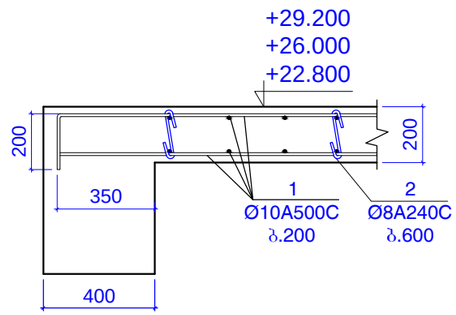

ზედა შრის არმირების გაძლიერების სქემა ერთი მიმართულებით

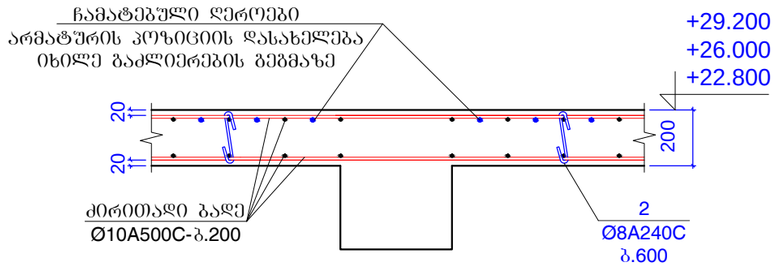

ქვედა შრის არმირების გაძლიერების სქემა ორივე მიმართულებით

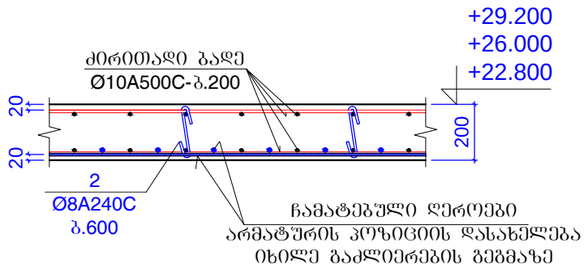

დიაფრაგმის კედელთან ზედა შრის არმირების გაძლიერების ჭრილი

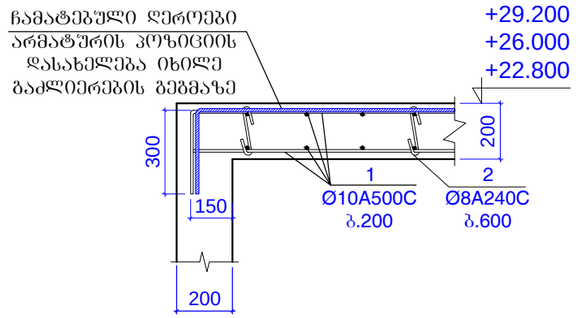

ზედა შრის არმირების გაძლიერების სქემა ორივე მიმართულებით

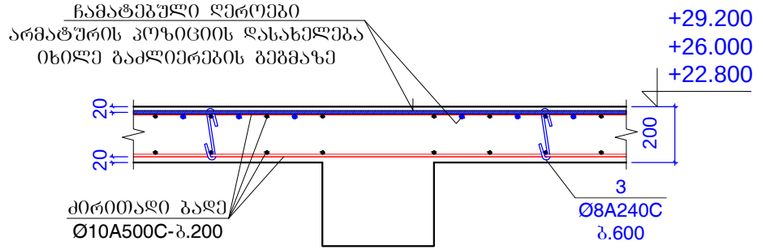

პერიმეტრის რიგებთან გაძლიერების ჭრილი ზედა შრეში

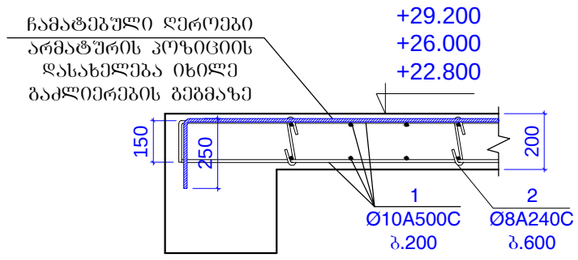

მასალის ხარჯი სამი გადახურვის ფილისთვის

კონსტ.დასახელება	პოზ.№	არმატურის სპეციფიკაცია						არმატურის ამოკრება			ბეტონის მოც.მ³
		ესკიზი	Ø,მმ	კლასი	სიგრძე L,მმ	როდენ. nxც	nxL ,მ	Ø,მმ	ΣnxL ,მ	მასა Q კგ	
გადახურვის ფილა +22.800/+26.000/+29.200 ნიშნულზე	1	დაიჭრას ადგილზე	10	A500c	62000000		62000	10A500c	64550	39777,3	B25
	1,1	იხ.პოზიცია	10	A500c	1000	2550	2550				546
	2	იხ.პოზიცია	8	A240c	340	7200	2448	8A240c	2448	965,5	
									სულ	40742,8	

სამონტაჟო არმატურა პოზ 1.1 - Ø10A500C-ბ.1000მმ

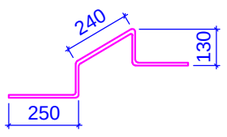

L=1000 მმ

პოზ.2

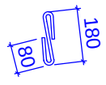

L=340 მმ

შენიშვნები:
1. ძირითადი შენიშვნები იხილე პროექტის განმარტებით ბარათში.

მისამართი:
ქ.თბილისში, ქეთევან წამებულის გამზირი. (ს.კ. 01.17.13.037.024)

ობიექტი:
"მრავალფუნქციური კომპლექსი"

დამკვეთი:
შპს "საქართველო-ისრაელის ბიზნეს ჯგუფი"
ს/ნ: 206025692

სტადია:
მშპა პროექტი

ფურცლის დასახელება:
გადახურვის ფილის არმირების ჭრილები +22.800/+26.000/+29.200 ნიშნულისთვის.

მასშტაბი: 1:20	ფორმატი: A3

თანამდებობა	სახელი,გვარი	ხელმოწერა
მთ.არქიტექტორი	გ.ქიტესაშვილი	
არქიტექტორი	გ.ჯანიაშვილი	
კონსტრუქტორი	გ.ქოჩიაშვილი	

თარიღი	ფურც. №	ფურც. რაოდ.
2024 წ	კ-5-29	---

გადახურვის ფილის ძირითადი არმირების გეგმა +32.400/+35.600 ნიშნულზე

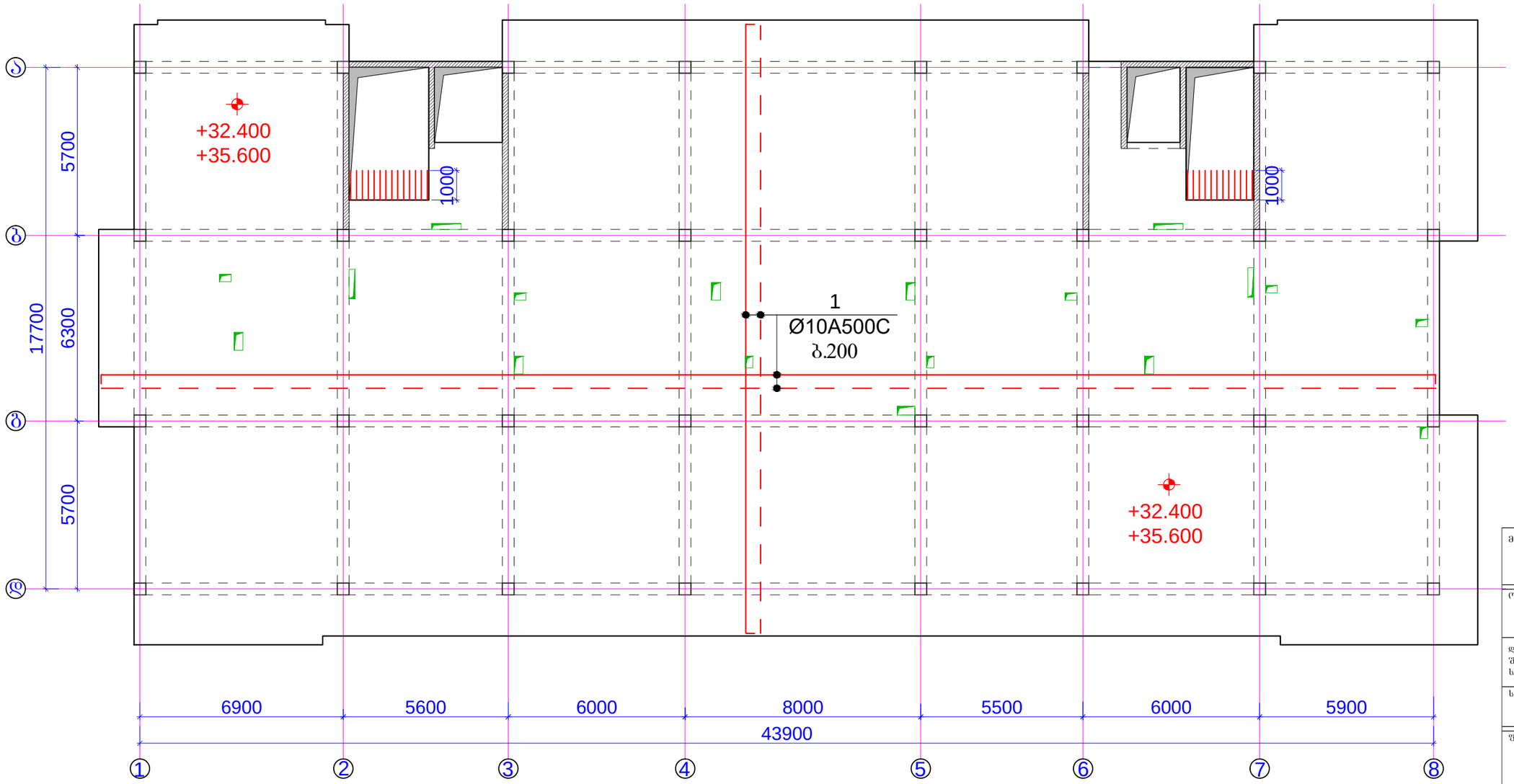

შენიშვნები:
1. ძირითადი შენიშვნები იხილე პროექტის განმარტებით ბარათში.
2. ფილის არმირების ჭრილები იხ.ფ.კ-5-34.

მისამართი:	ქ.თბილისში, ქეთევან წამებულის გამზირი. (ს.კ. 01.17.13.037.024)
ობიექტი:	"მრავალფუნქციური კომპლექსი"
დამკვეთი:	შპს "საქართველო-ისრაელის ბიზნეს ჯგუფი" ს/ნ: 206025692
სტადია:	მუშა პროექტი
ფურცლის დასახელება:	გადახურვის ფილის ძირითადი არმირების გეგმა +32.400/+35.600 ნიშნულზე
მასშტაბი: 1:150	ფორმატი: A3

თანამდებობა	სახელი,გვარი	ხელმოწერა
მთ.არქიტექტორი	გ.ქიტესაშვილი	
არქიტექტორი	გ.ჯანიაშვილი	
კონსტრუქტორი	ბ.ყორბიაშვილი	

თარიღი	ფურცლის №	ფურც. რაოდ.
2024 წ	კ-5-30	---

გადახურვის ფილის ქვედა შრის არმირების გაძლიერების გეგმა +32.400/+35.600 ნიშნულზე

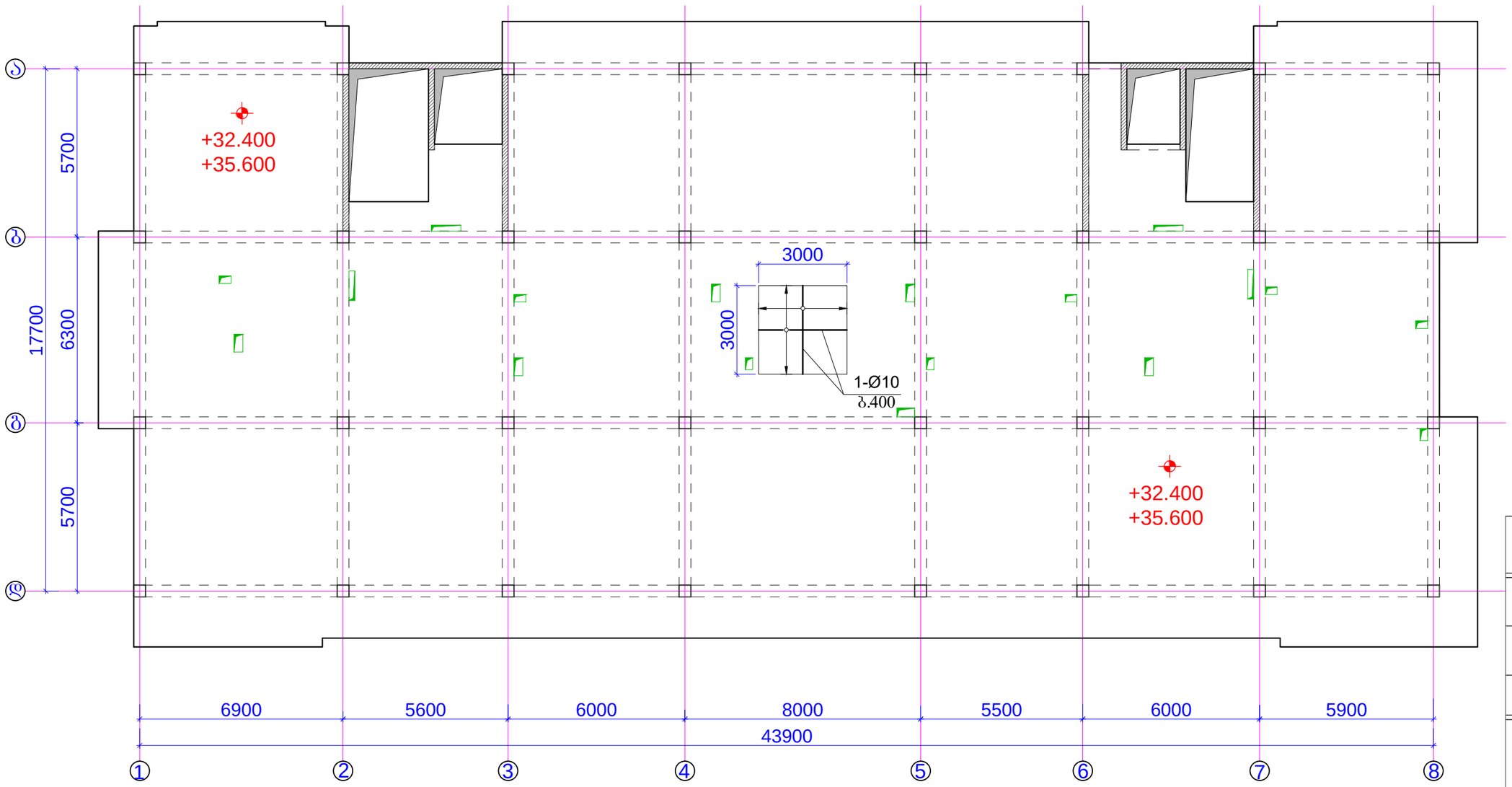

შენიშვნები:
1. ძირითადი შენიშვნები იხილე პროექტის განმარტებით ბარათში.
2. ფილის არმირების ჭრილები იხ.ფ.კ-5-34.

მისამართი:
ქ.ოზურგეთში, ქეთევან წამებულის გამზირი. (ს.კ. 01.17.13.037.024)

ობიექტი:
"მრავალფუნქციური კომპლექსი"

დამკვეთი:
შპს "საქართველო-ოსრაელის ბიზნეს ჯგუფი"
ს/ნ: 206025692

სტადია:
მუშა პროექტი

ნახაზის დასახელება:
გადახურვის ფილის ქვედა შრის არმირების გაძლიერების გეგმა +32.400/+35.600 ნიშნულზე

მასშტაბი: 1:150	ფორმატი: A3

თანამდებობა	სახელი,გვარი	ხელმოწერა
მთ.არქიტექტორი	გ.ქიტესაშვილი	
არქიტექტორი	გ.ჯანიაშვილი	
კონსტრუქტორი	ბ.ქოქობაშვილი	

თარიღი	ნახაზის №	ნახაზ. რაოდ.
2024 წ	კ-5-31	---

გადახურვის ფილის ზედა შრის არმირების გაძლიერების ბეტონი X ღერძის გასწვრის +32.400/+35.600 ნიშნულზე

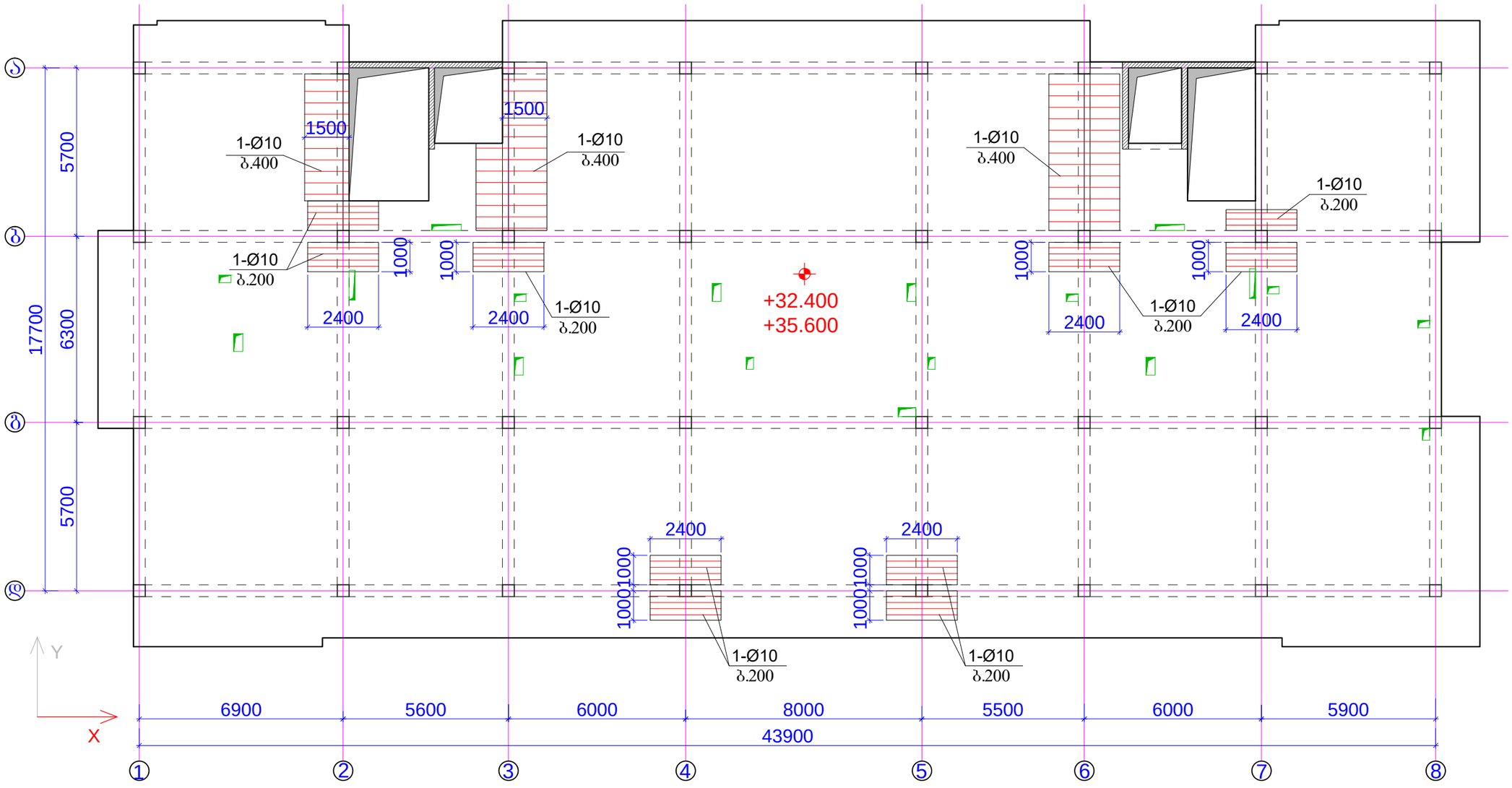

შენიშვნები:
1. ძირითადი შენიშვნები იხილე პროექტის განმარტებით ბარათში.
2. ფილის არმირების ჭრილები იხ.ფ.კ-5-34.

მისამართი:
ქ.თბილისში, ქეთევან წამებულის გამზირი.
(ს.კ. 01.17.13.037.024)

ობიექტი:
"მრავალფუნქციური კომპლექსი"

დამკვეთი:
შპს "საქართველო-ისრაელის ბიზნეს ჯგუფი"
ს/ნ: 206025692

სტადია:
მუშა პროექტი

ფურცლის დასახელება:
გადახურვის ფილის ზედა შრის
არმირების გაძლიერების ბეტონი X ღერძის გასწვრის
+32.400/+35.600 ნიშნულზე

მასშტაბი: 1:150	ფორმატი: A3

თანამდებობა	სახელი,გვარი	ხელმოწერა
მთ.არქიტექტორი	გ.ქიტესაშვილი	
არქიტექტორი	გ.ჯანიაშვილი	
კონსტრუქტორი	ბ.ჭოხონელიძე	

თარიღი	ფურცლის №	ფურც. რაოდ.
2024 წ	კ-5-32	---

გადახურვის ფილის ზედა შრის არმირების გაძლიერების გეგმა Y ღერძის გასწვრის +32.400/+35.600 ნიშნულზე

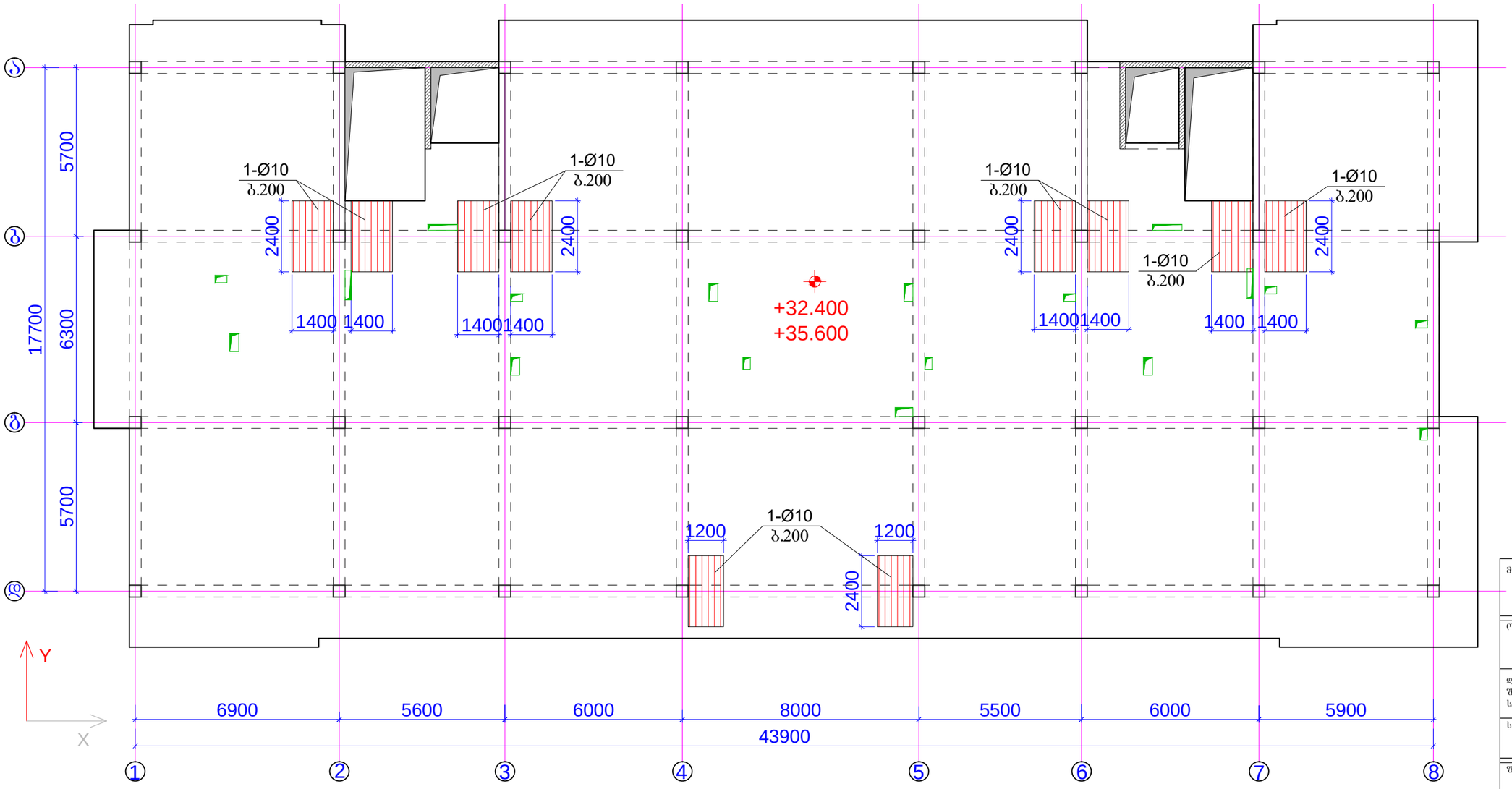

შენიშვნები:
1. ძირითადი შენიშვნები იხილე პროექტის განმარტებით ბარათში.
2. ფილის არმირების ჭრილები იხ.ფ.კ-5-34.

მისამართი:
ქ.თბილისში, ქეთევან წამებულის გამზირი. (ს.კ. 01.17.13.037.024)

ობიექტი:
"ჩრდილოეთ-სამხრეთ კომპლექსი"

დამკვეთი:
შპს "საქართველო-ოსეთის ბიზნეს ჯგუფი"
ს/ნ: 206025692

სტადია:
მშპა პროექტი

ნახაზის დასახელება:
გადახურვის ფილის ზედა შრის არმირების გაძლიერების გეგმა Y ღერძის გასწვრის +32.400/+35.600 ნიშნულზე

მასშტაბი: 1:150	ფორმატი: A3

თანამდებობა	სახელი,გვარი	ხელმოწერა
მთ.არქიტექტორი	გ.ქიტესაშვილი	
არქიტექტორი	გ.ჯანაშვილი	
კონსტრუქტორი	ბ.ქოჩიაშვილი	

თარიღი	ნახაზის №	ნახაზ. რაოდ.
2024 წ	კ-5-33	---

ძირითადი არმირების ჭრილი

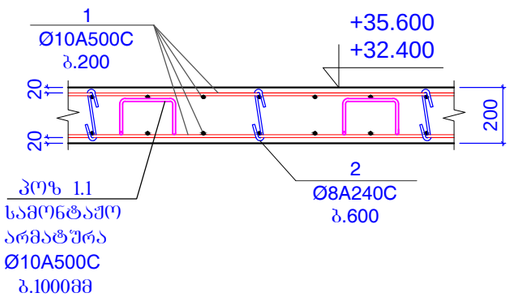

პერიმეტრზე რიგელში ძირითადი ღეროს ჩაანკერების არმირების ჭრილი

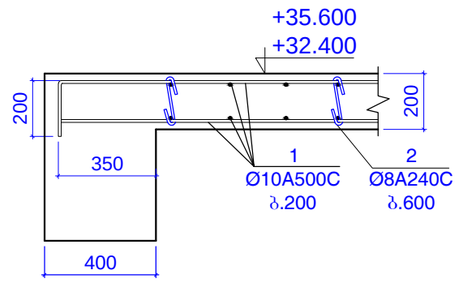

ზედა შრის არმირების გაძლიერების სქემა ერთი მიმართულებით

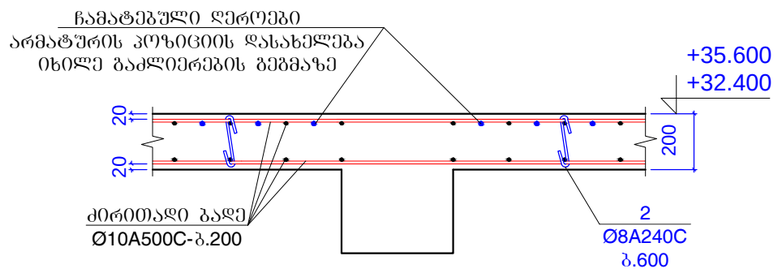

ქვედა შრის არმირების გაძლიერების სქემა ორივე მიმართულებით

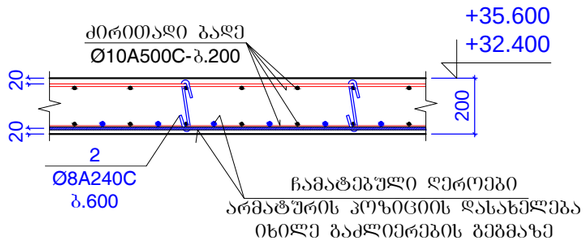

დიაფრაგმის კედელთან ზედა შრის არმირების გაძლიერების ჭრილი

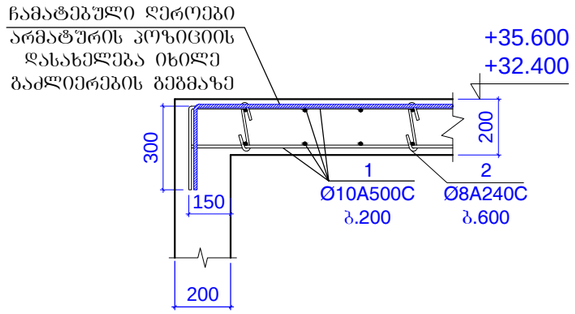

ზედა შრის არმირების გაძლიერების სქემა ორივე მიმართულებით

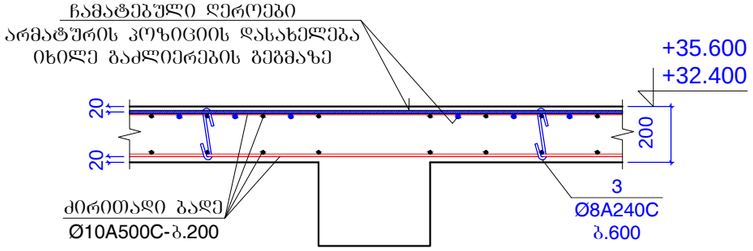

პერიმეტრის რიგელთან გაძლიერების ჭრილი ზედა შრეში

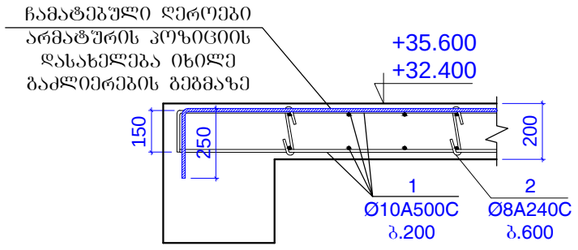

მასალის ხარჯი ორი გადახურვის ფილისთვის

კონსტ.დასახელება	პოზ.№	არმატურის სპეციფიკაცია						არმატურის ამოკრება			ბეტონის მოც.მ³
		ესკიზი	Ø,მმ	კლასი	სიგრძე L,მმ	როდენ. nxც	nxL ,მ	Ø,მმ	ΣnxL ,მ	მასა Q კგ	
გადახურვის ფილა +32.400/+35.600 ნიშნულზე	1	დაიჭრას ადგილზე	10	A500c	40000000		40000	10A500c	41700	25696,6	B25
	1,1	იხ.პოზიცია	10	A500c	1000	1700	1700				364
	2	იხ.პოზიცია	8	A240c	340	4800	1632	8A240c	1632	643,6	
									სულ	26340,2	

სამონტაჟო არმატურა პოზ 1.1 - Ø10A500C-ბ.1000მმ

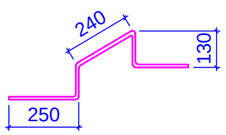

L=1000 მმ

პოზ.2

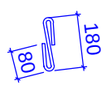

L=340 მმ

შენიშვნები:
1. ძირითადი შენიშვნები იხილე პროექტის განმარტებით ბარათში.

მისამართი:
ქ.თბილისში, ქეთევან წამებულის გამზირი. (ს.კ. 01.17.13.037.024)

ობიექტი:
"მრავალფუნქციური კომპლექსი"

დამკვეთი:
შპს "საქართველო-ისრაელის ბიზნეს ჯგუფი"
ს/ნ: 206025692

სტადია:
მუშა პროექტი

ფურცლის დასახელება:
გადახურვის ფილის არმირების ჭრილები +32.400/+35.600 ნიშნულისთვის.

მასშტაბი: 1:20	ფორმატი: A3

თანამდებობა	სახელი,გვარი	ხელმოწერა
მთ.არქიტექტორი	გ.ქიტესაშვილი	
არქიტექტორი	გ.ჯანიაშვილი	
კონსტრუქტორი	ბ.ჭოხონელიძე	

თარიღი	ფურცლის №	ფურც. რაოდ.
2024 წ	კ-5-34	---

გადახურვის ფილის ძირითადი არმირების გეგმა +38.800 ნიშნულზე

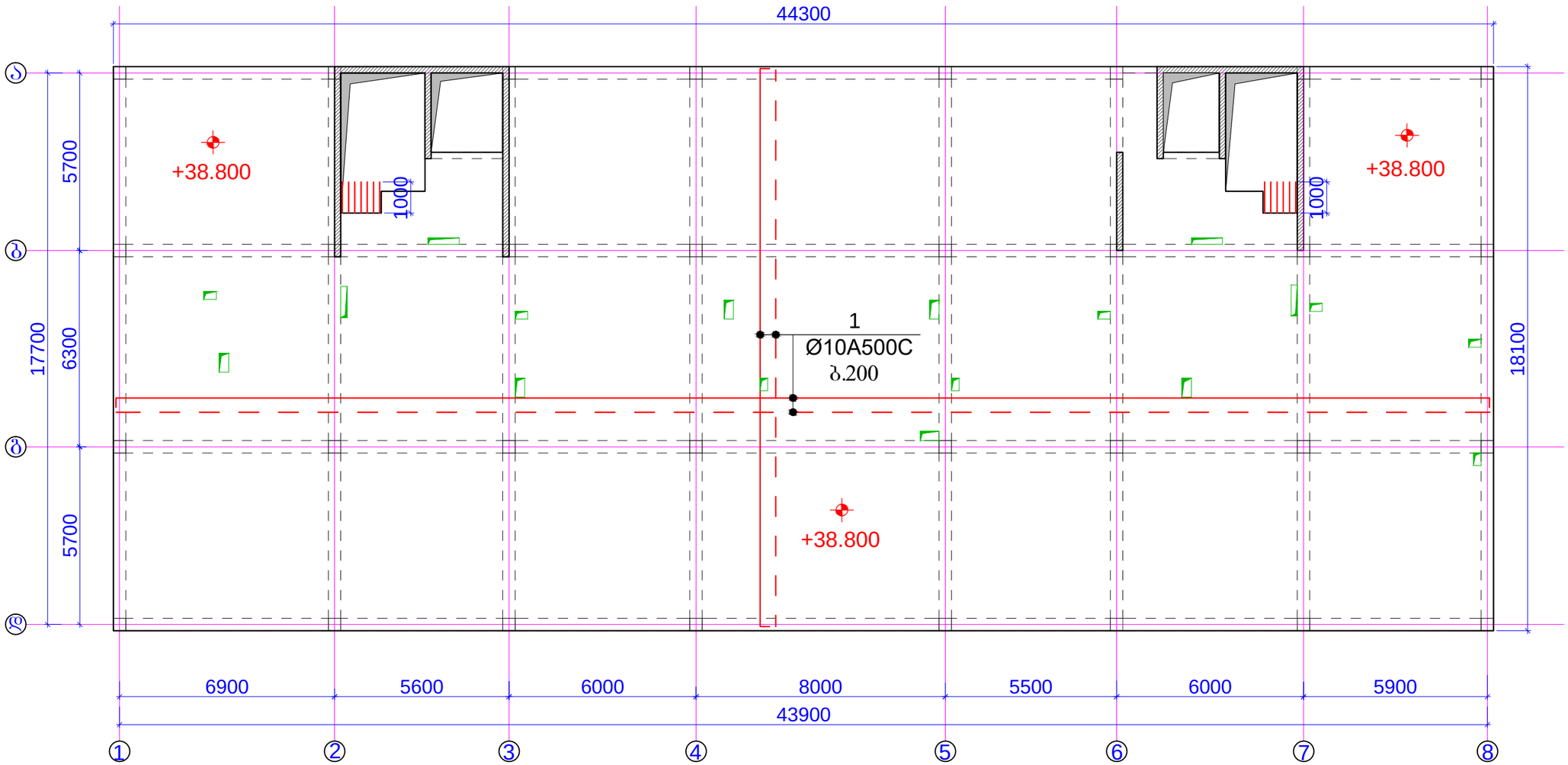

შენიშვნები:
1. ძირითადი შენიშვნები იხილე პროექტის განმარტებით ბარათში.
2. ფილის არმირების ჭრილები იხ.შ.კ-5-39.

მისამართი:
ქ.ონბილისში, ქეთევან წამებულის გამზირი.
(ს.კ. 01.17.13.037.024)

ობიექტი:
"მრავალფუნქციური კომპლექსი"

დამკვეთი:
შპს "საქართველო-ისრაელის ბიზნეს ჯგუფი"
ს/ნ: 206025692

სტადია:
მუშა პროექტი

ფურცლის დასახელება:
გადახურვის ფილის ძირითადი არმირების გეგმა +38.800 ნიშნულზე

მასშტაბი: 1:150	ფორმატი: A3

თანამდებობა	სახელი,გვარი	ხელმოწერა
მთ.არქიტექტორი	გ.ძიტესაშვილი	
არქიტექტორი	გ.ჯანაშვილი	
კონსტრუქტორი	ბ.ჯოხაშვილი	

თარიღი	ფურცლის №	ფურც. რაოდ.
2024 წ	კ-5-35	---

გადახურვის ფილის ქვედა შრის არმირების გაძლიერების გეგმა +38.900 ნიშნულზე

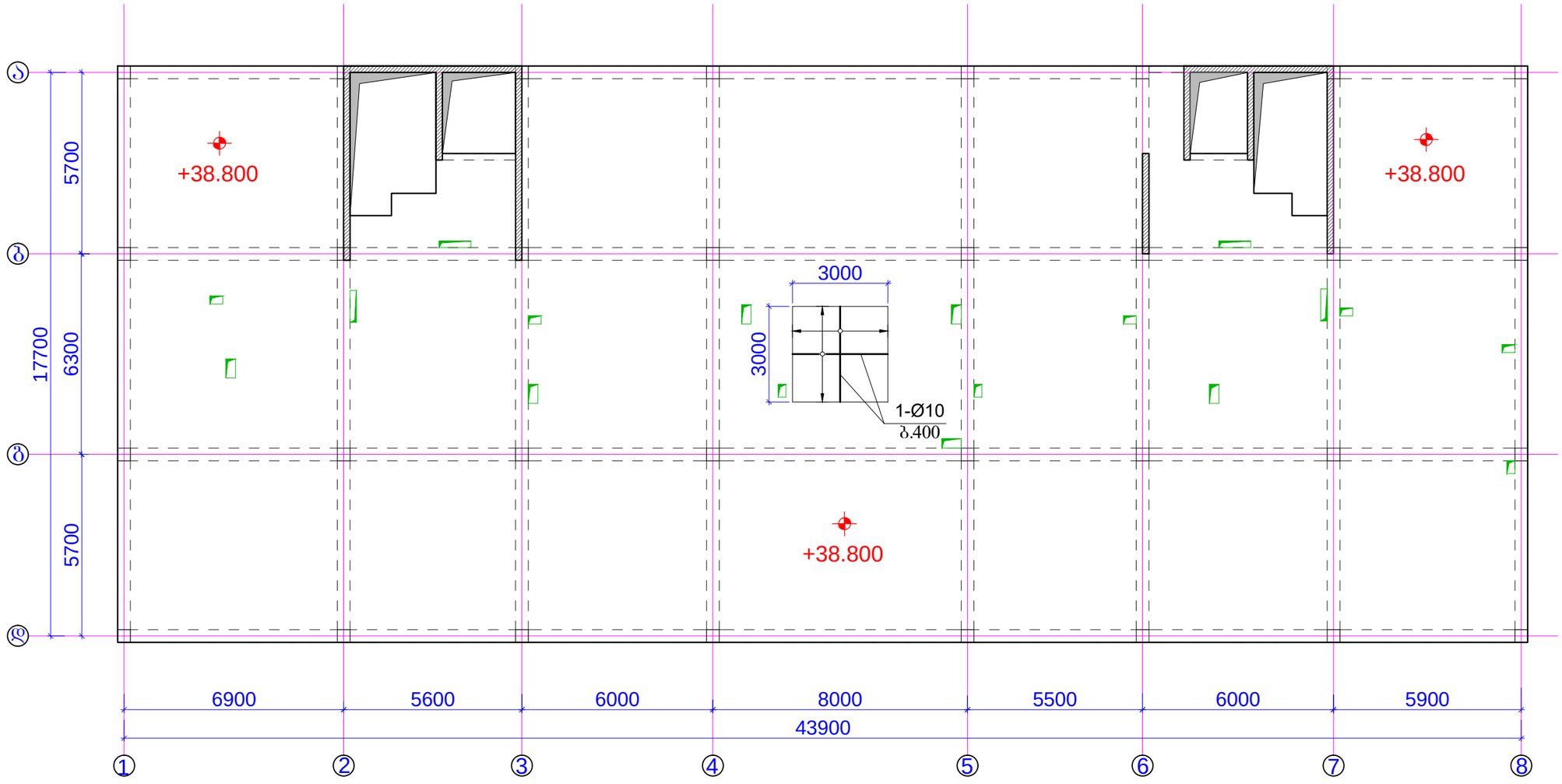

შენიშვნები:
1. ძირითადი შენიშვნები იხილე პროექტის განმარტებით ბარათში.
2. ფილის არმირების ჭრილები იხ.ფ.კ-5-39.

მისამართი:
ქ.თბილისში, ქეთევან წამებულის გამზირი. (ს.კ. 01.17.13.037.024)

ობიექტი:
"მრავალფუნქციური კომპლექსი"

დამკვეთი:
შპს "საქართველო-ისრაელის ბიზნეს ჯგუფი"
ს/ნ: 206025692

სტადია:
მუშა პროექტი

ფურცლის დასახელება:
გადახურვის ფილის ქვედა შრის არმირების გაძლიერების გეგმა +38.800 ნიშნულზე

მასშტაბი: 1:150	ფორმატი: A3

ოანაშლებობა	სახელი,გვარი	ხელმოწერა
მთ.არქიტექტორი	გ.ქიტესაშვილი	
არქიტექტორი	გ.ჯანიაშვილი	
კონსტრუქტორი	ბ.ყიფიანი	

თარიღი	ფურცლის №	ფურც. რაოდ.
2024 წ	კ-5-36	---

გადახურვის ფილის ზედა შრის არმირების გაძლიერების გეგმა X ღერძის ბასწვრის +38.800 ნიშნულზე

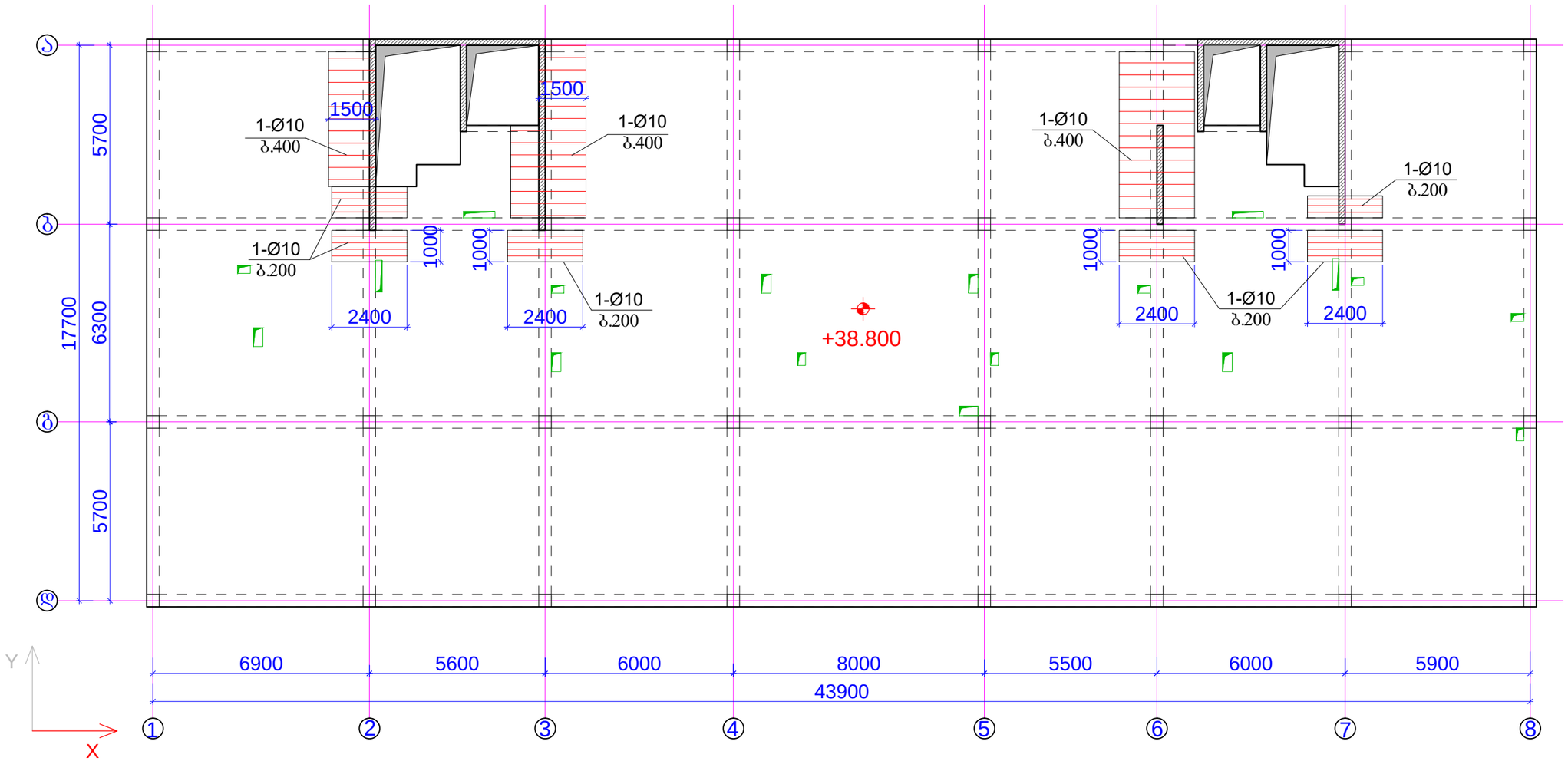

შენიშვნები:
1. ძირითადი შენიშვნები იხილე პროექტის განმარტებით ბარათში.
2. ფილის არმირების ჭრილები იხ.ფ.კ-5-39.

მისამართი:
ქ.ბათუმში, ქეთევან წამებულის გამზირი. (ს.კ. 01.17.13.037.024)

ობიექტი:
"მრავალფუნქციური კომპლექსი"

დამკვეთი:
შპს "საქართველო-ისრაელის ბიზნეს ჯგუფი"
ს/ნ: 206025692

სტადია:
მუშა პროექტი

ფურცლის დასახელება:
გადახურვის ფილის ზედა შრის არმირების გაძლიერების გეგმა X ღერძის ბასწვრის +38.800 ნიშნულზე

მასშტაბი: 1:150	ფორმატი: A3

თანამდებობა	სახელი,გვარი	ხელმოწერა
მთ.არქიტექტორი	გ.ქიტესაშვილი	
არქიტექტორი	გ.ჯანაშვილი	
კონსტრუქტორი	ბ.ყიფიანი	

თარიღი	ფურცლის №	ფურც. რაოდ.
2024 წ	კ-5-37	---

გადახურვის ფილის ზედა შრის არმირების გაძლიერების გეგმა Y ღერძის გასწვრის +38.800 ნიშნულზე

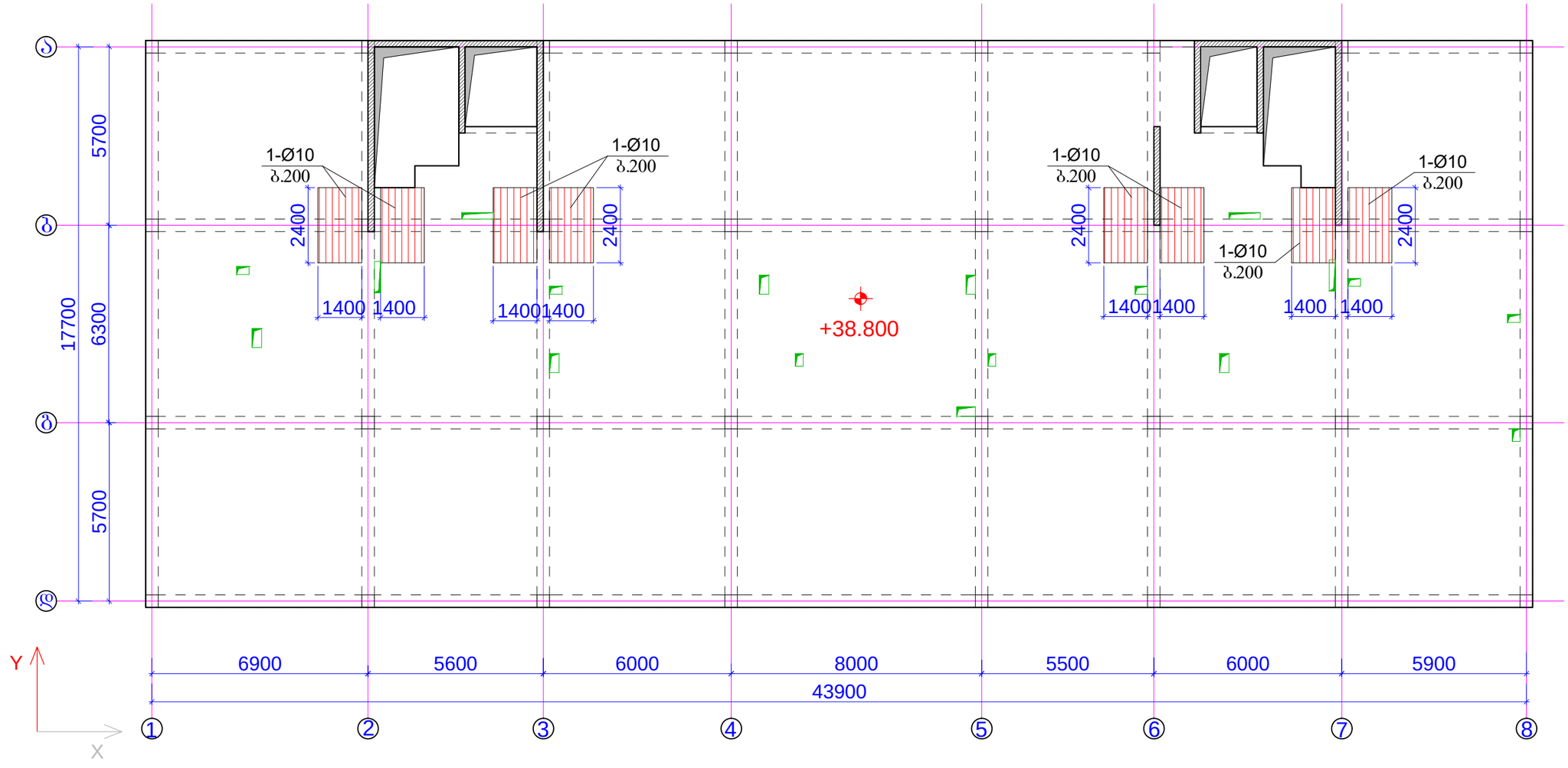

შენიშვნები:
1. ძირითადი შენიშვნები იხილე პროექტის განმარტებით ბარათში.
2. ფილის არმირების ჭრილები იხ.შ.კ-5-39.

მისამართი:
ქ.ობილისში, ქეთევან წამებულის გამზირი.
(ს.კ. 01.17.13.037.024)

ობიექტი:
"მრავალფუნქციური კომპლექსი"

დამკვეთი:
შპს "საქართველო-ისრაელის ბიზნეს ჯგუფი"
ს/ნ: 206025692

სტადია:
მუშა პროექტი

ფურცლის დასახელება:
გადახურვის ფილის ზედა შრის
არმირების გაძლიერების გეგმა Y ღერძის გასწვრის
+38.800 ნიშნულზე

მასშტაბი: 1:150	ფორმატი: A3

თანამდებობა	სახელი,გვარი	ხელმოწერა
მთ.არქიტექტორი	გ.ქიტესაშვილი	
არქიტექტორი	გ.ჯანიაშვილი	
კონსტრუქტორი	გ.ქოჯრიაშვილი	

თარიღი	ფურცლის №	ფურც. რაოდ.
2024 წ	კ-5-38	---

ძირითადი არმირების ჭრილი

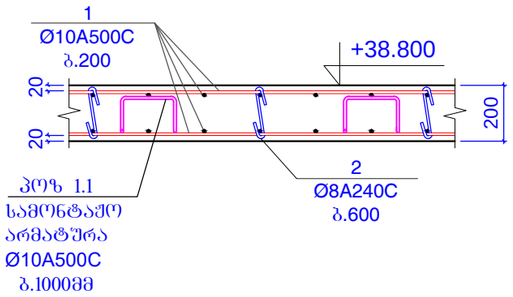

პერიმეტრზე რიგელში
ძირითადი ღეროს ჩაანკერების
არმირების ჭრილი

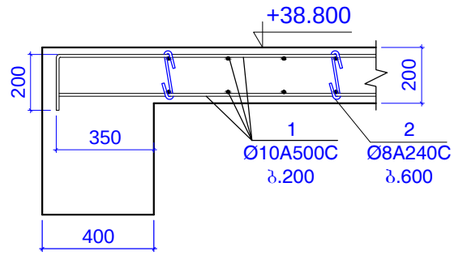

ზედა შრის არმირების გაძლიერების სქემა
ერთი მიმართულებით

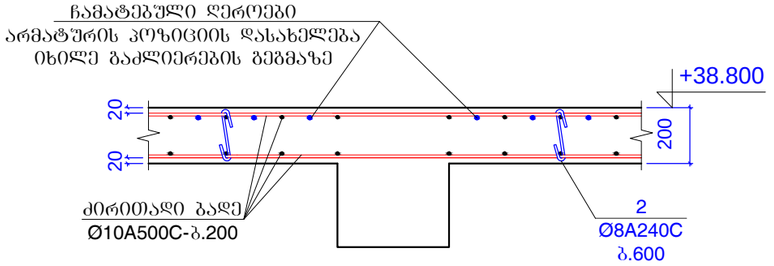

ქვედა შრის არმირების გაძლიერების სქემა
ორივე მიმართულებით

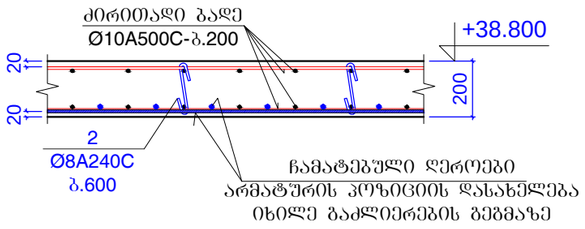

დიაფრაგმის კედელთან ზედა შრის
არმირების გაძლიერების ჭრილი

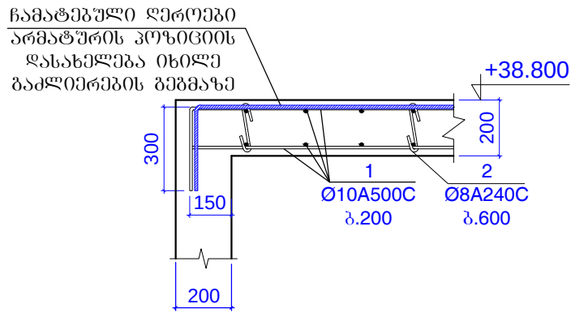

ზედა შრის არმირების გაძლიერების სქემა
ორივე მიმართულებით

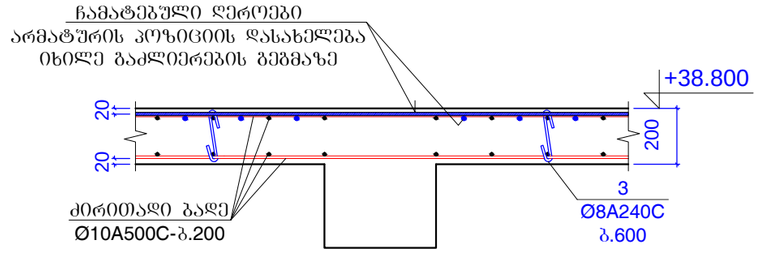

პერიმეტრის რიგელთან გაძლიერების
ჭრილი ზედა შრეში

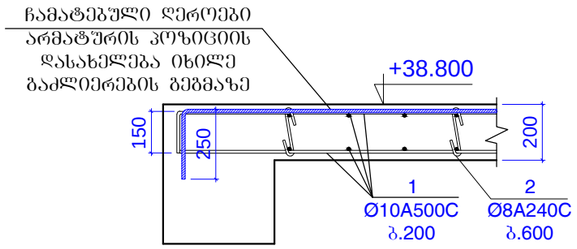

სამონტაჟო არმატურა
პოზ 1.1 - Ø10A500C-ბ.1000მმ

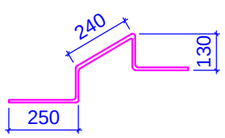

L=1000 მმ

პოზ.2

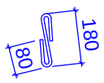

L=340 მმ

კონსტ.დასახელება	პოზ.№	არმატურის სპეციფიკაცია						არმატურის ამოკრება			ბეტონის მოც.მ³
		ესკიზი	Ø,მმ	კლასი	სიგრძე L,მმ	როდენ. nxც	nxL ,მ	Ø,მმ	ΣnxL ,მ	მასა Q კგ	
გადახურვის ფილა +38.800 ნიშნულზე	1	დაიჭრას ადგილზე	10	A500c	17000000		17000	10A500c	17700	10907,2	B25
	1,1	იხ.პოზიცია	10	A500c	1000	700	700				155
	2	იხ.პოზიცია	8	A240c	340	2000	680	8A240c	680	268,2	
									სულ	11175,4	

შენიშვნები:
1. ძირითადი შენიშვნები იხილე პროექტის განმარტებით ბარათში.

მისამართი:
ქ.ბათუმში, ჭეთევან წამებულის გამზირი.
(ს.კ. 01.17.13.037.024)

ობიექტი:
"მრავალფუნქციური კომპლექსი"

დამკვეთი:
შპს "საქართველო-ისრაელის ბიზნეს ჯგუფი"
ს/ნ: 206025692

სტადია:
მუშა პროექტი

ნახაზის დასახელება:
გადახურვის ფილის არმირების ჭრილები
+38.800 ნიშნულისთვის.

მასშტაბი: 1:20	ფორმატი: A3

თანამდებობა	სახელი,გვარი	ხელმოწერა
მთ.არქიტექტორი	გ.ქიტესაშვილი	
არქიტექტორი	გ.ჯანიაშვილი	
კონსტრუქტორი	ბ.ქოჩიაშვილი	

თარიღი	ნახაზის №	ნახაზ. რაოდ.
2024 წ	კ-5-39	---

კიბის და ლიფტის უჯრედების გადახურვის არმირების სქემა +41.500 ნიშნულზე

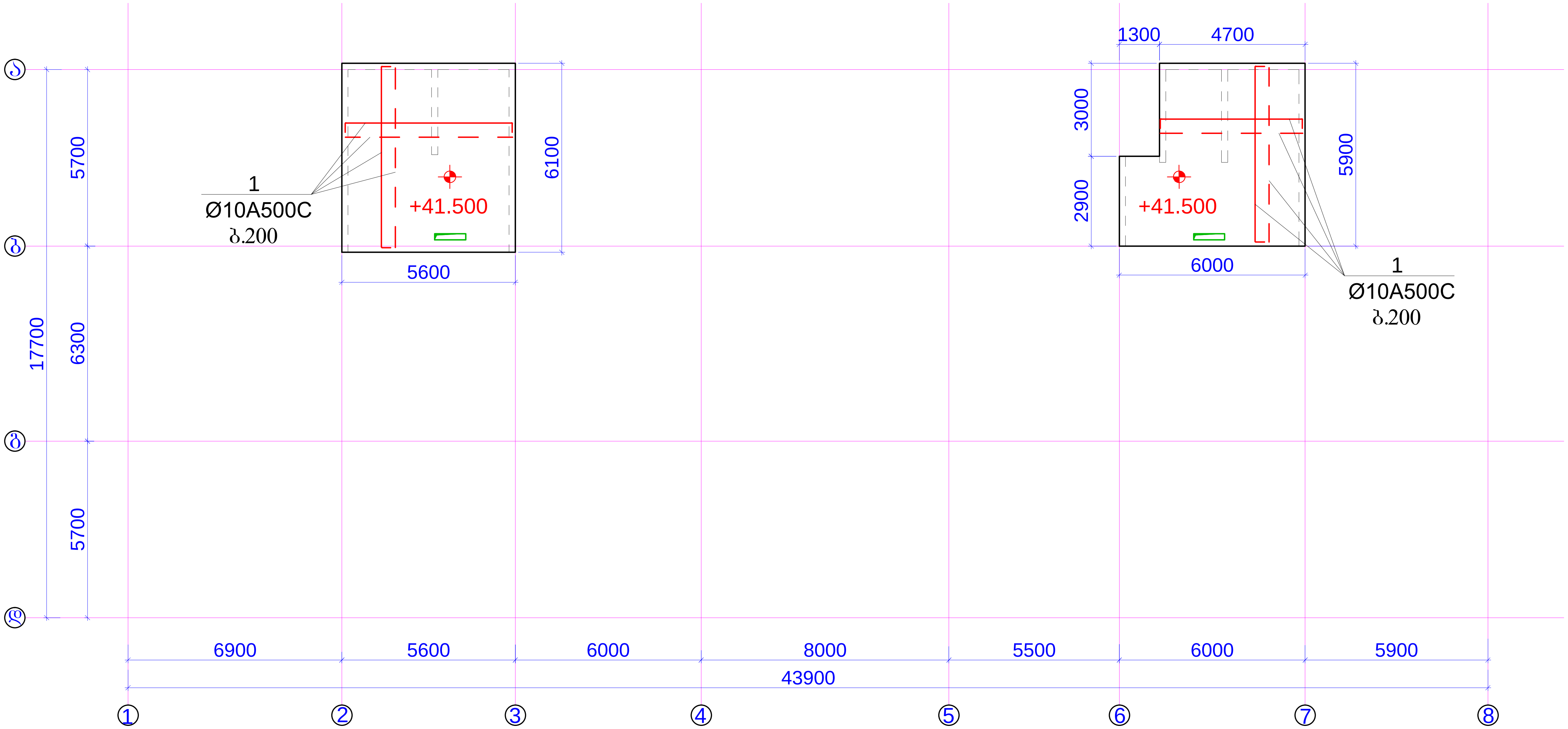

ფილის არმირების ჭრილი

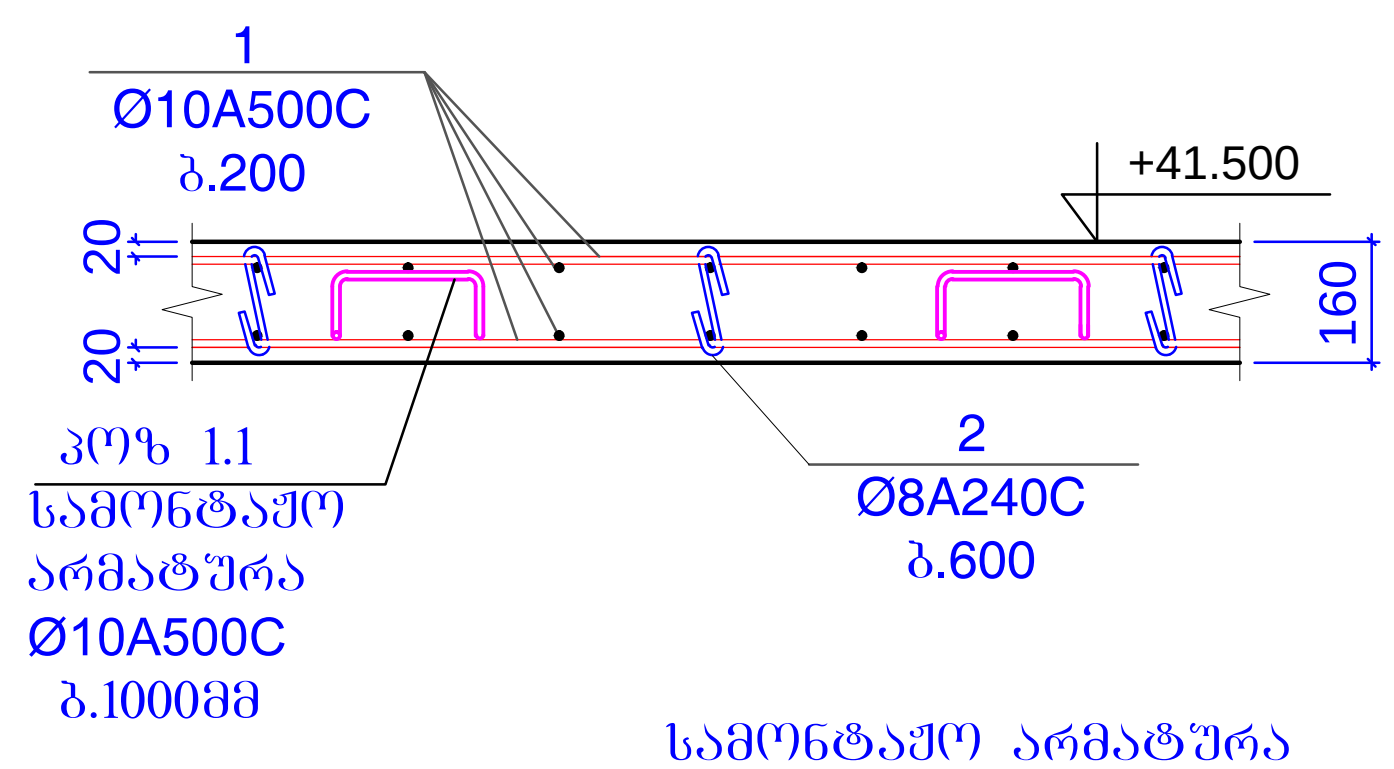

კოზ.2

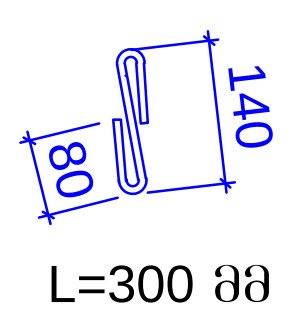

L=300 მმ

სამონტაჟო არმატურა
კოზ 1.1 - Ø10A500C-ბ.1000მმ

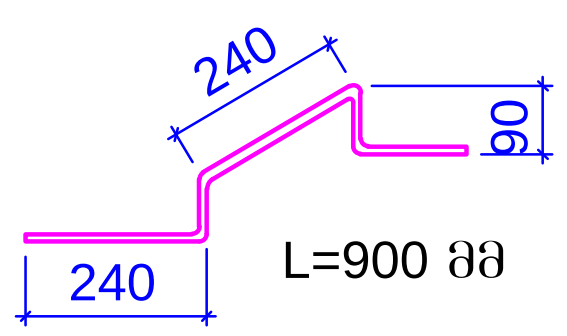

L=900 მმ

კონსტ.დასახელება	პოზ.№	არმატურის სპეციფიკაცია						არმატურის ამოკრება			ბეტონის მოც.მ³
		ესკიზი	Ø,მმ	კლასი	სიგრძე L,მმ	როდენ. nxც	nxL ,მ	Ø,მმ	ΣnxL ,მ	მასა Q კგ	
გადახურვის ფილა +41.500 ნიშნულზე	1	დაიჭრას ადგილზე	10	A500c	1400000		1400	10A500c	1463	901,54	B25
	1,1	იხ.პოზიცია	10	A500c	900	70	63				10,6
	2	იხ.პოზიცია	8	A240c	300	200	60	8A240c	60	23,66	
									სულ	925,2	

მისამართი:
ქ.თბილისში, ქეთევან წამებულის გამზირი.
(ს.კ. 01.17.13.037.024)

ობიექტი:
"მრავალფუნქციური კომპლექსი"

დამკვეთი:
შპს "საქართველო-ისრაელის ბიზნეს ჯგუფი"
ს/ნ: 206025692

სტადია:
მუშა პროექტი

ფურცლის დასახელება:
კიბის და ლიფტის უჯრედების გადახურვის არმირების სქემა +41.500 ნიშნულზე

მასშტაბი: 1:150/1:20	ფორმატი: A3

თანამდებობა	სახელი.გვარი	ხელმოწერა
მთ.არქიტექტორი	გ.ქიტესაშვილი	
არქიტექტორი	გ.ჯანიაშვილი	
კონსტრუქტორი	ბ.ყობიაშვილი	ბ.ყობ

თარიღი	ფურცლის №	ფურც. რაოდ.
2024 წ	კ-5-40	---

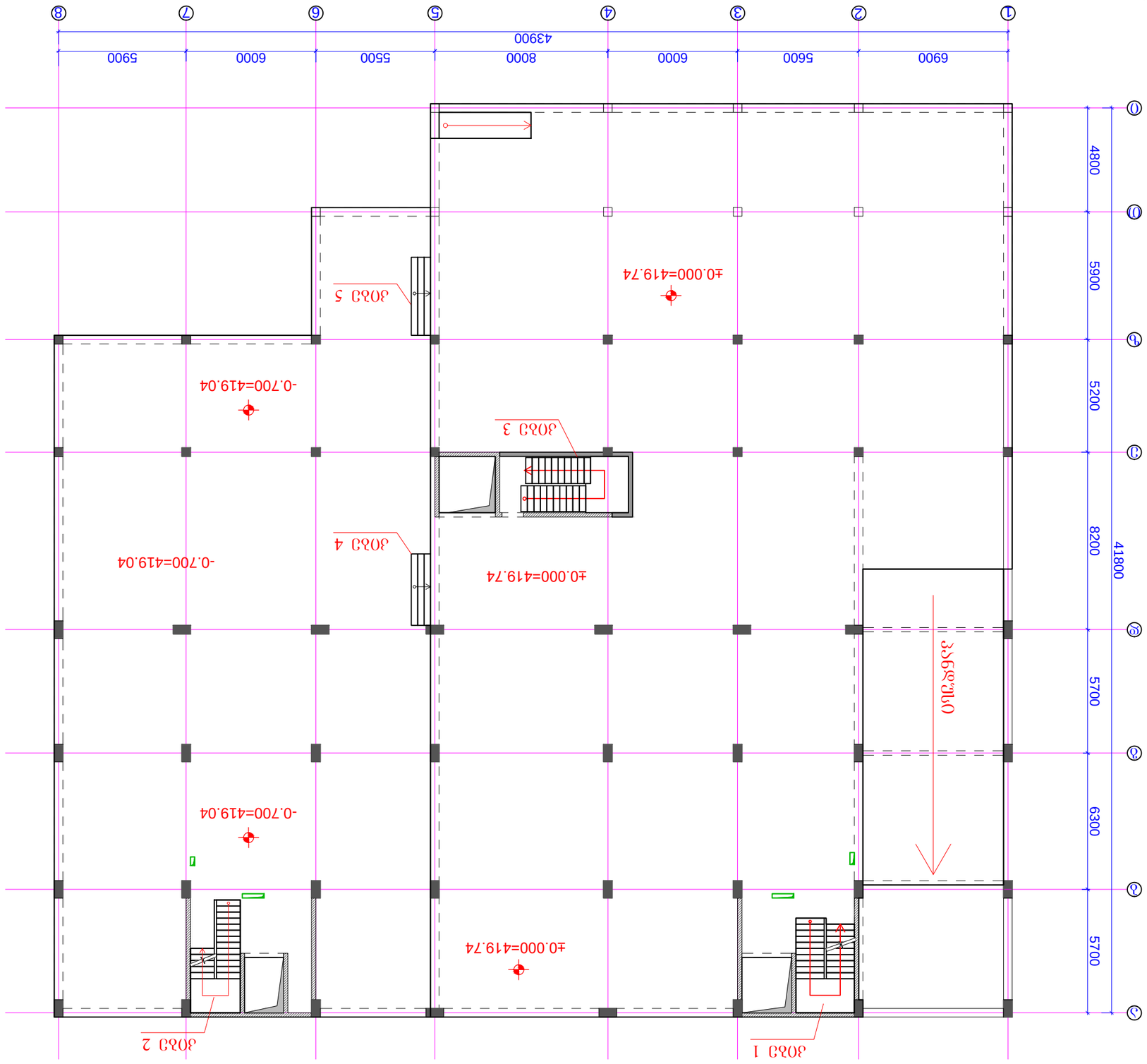

ЭЭъ5ЭЭ0ъ:	Э-6-01
ЭЭЭЭЭЭ0ъ ЭъЭЭЭЭЭЭЭЭЭ ЭЭЭЭЭЭЭЭЭ

კიბე 1, გეგმა -3.300 ნიშნულზე

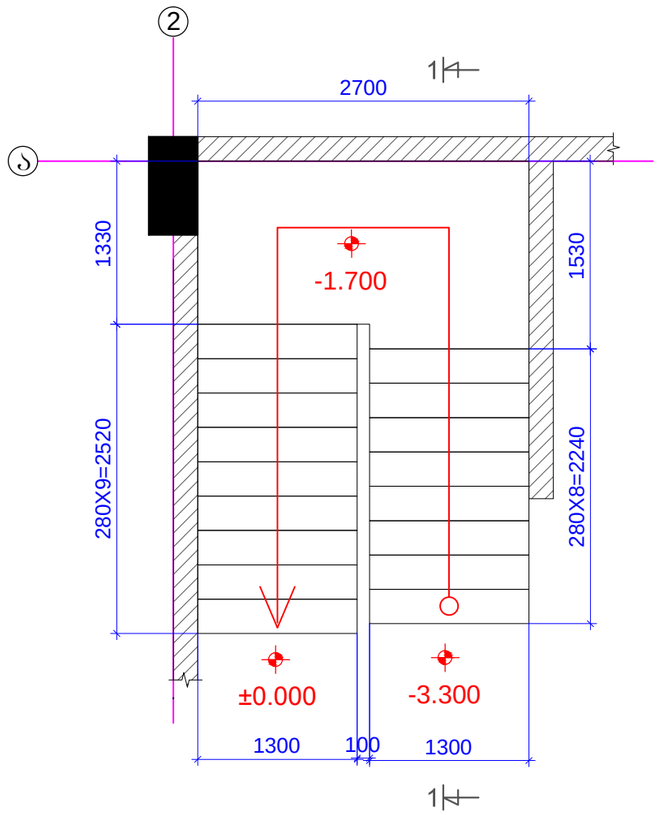

კიბე 1, გეგმა ±0.000 ნიშნულზე

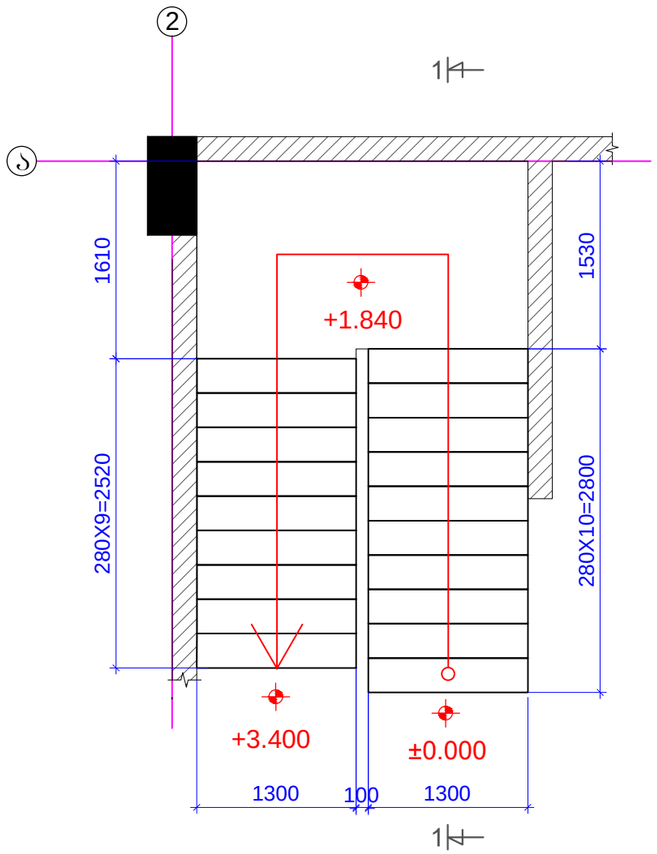

კიბე 1, გეგმა +3.400 ნიშნულზე

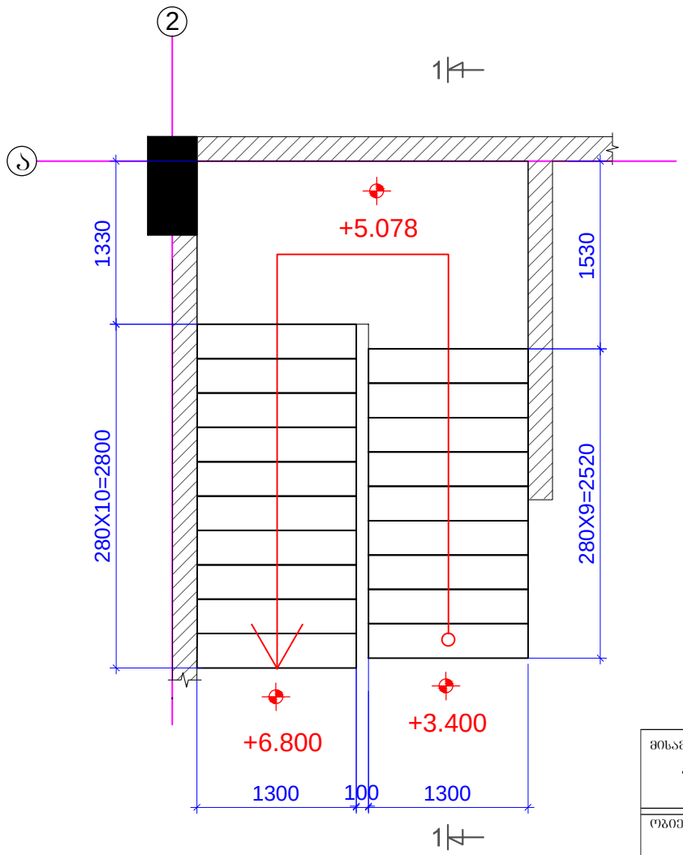

შენიშვნები:
1. ძირითადი შენიშვნები იხილე პროექტის განმარტებით ბარათში.
2. საძალიბე ჭრილი 1-1 იხ.შ.კ-6-04/შ.კ-6-05.

მისამართი:
ქ.თბილისში, ქეთევან წამებულის გამზირი.
(ს.კ. 01.17.13.037.024)

ობიექტი:
"მრავალფუნქციური კომპლექსი"

დამკვეთი:
შპს "საქართველო-ისრაელის ბიზნეს ჯგუფი"
ს/ნ: 206025692

სტადია:
მუშა პროექტი

ფურცლის დასახელება:
კიბე 1, გეგმა -3.300; ±0.000; +3.400 ნიშნულზე;

მასშტაბი: 1:50	ფორმატი: A3

თანამდებობა	სახელი,გვარი	ხელმოწერა
მთ.არქიტექტორი	გ.ქიტესაშვილი	
არქიტექტორი	გ.ჯანიაშვილი	
კონსტრუქტორი	გ.ქოგიაშვილი	

თარიღი	ფურცლის №	ფურც. რაოდ.
2025 წ	კ-6-02	---

კიბე 1, გეგმა +6.800/+10.000/+13.200/+16.400/+19.600/+22.800
+26.000/+29.200/+32.400/+35.600 ნიშნულზე

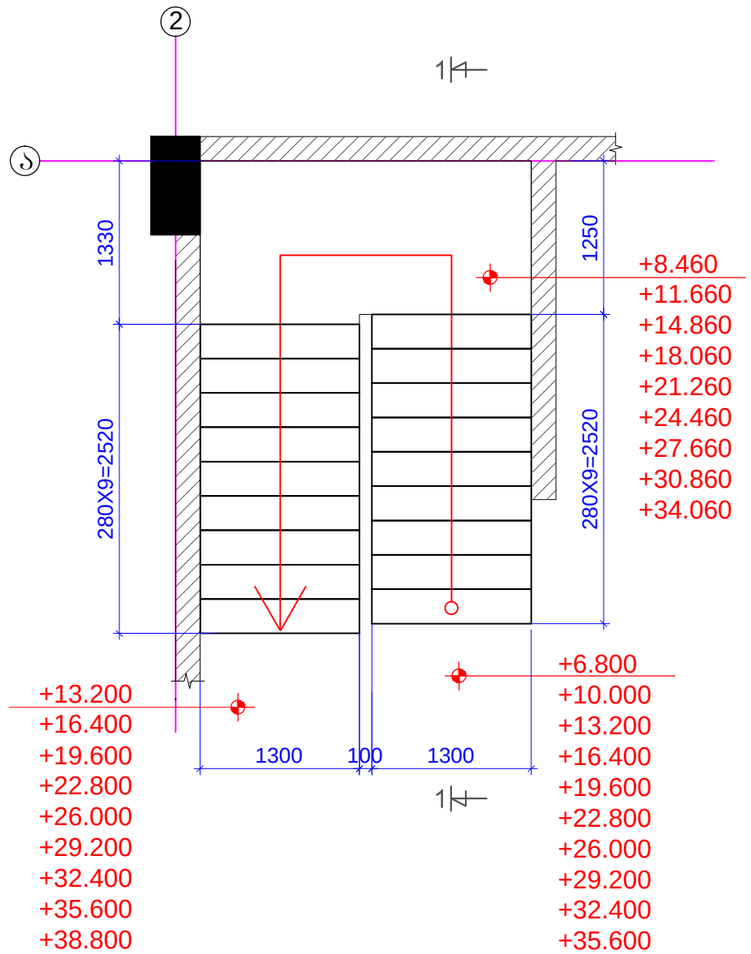

შენიშვნები:
1. ძირითადი შენიშვნები იხილე პროექტის განმარტებით ბარათში.
2. სამალიბე ჭრილი 1-1 იხ.შ.კ-6-04/შ.კ-6-05.

მისამართი:	ქ.თბილისში, ქეთევან წამებულის გამზირი. (ს.კ. 01.17.13.037.024)
ობიექტი:	"მრავალფუნქციური კომპლექსი"
დამკვეთი:	შპს "საქართველო-ისრაელის ბიზნეს ჯგუფი" ს/ნ: 206025692
სტადია:	მუშა პროექტი
ფურცლის დასახელება:	კიბე 1, გეგმა 6.800/+10.000/+13.200/+16.400/+19.600/+22.800 +26.000/+29.200/+32.400/+35.600 ნიშნულზე;
მასშტაბი: 1:50	ფორმატი: A3

თანამდებობა	სახელი,გვარი	ხელმოწერა
მთ.არქიტექტორი	გ.ქიტესაშვილი	
არქიტექტორი	გ.ჯანიაშვილი	
კონსტრუქტორი	გ.ქობიაშვილი	

თარიღი	ფურცლის №	ფურც. რაოდ.
2025 წ	კ-6-03	---

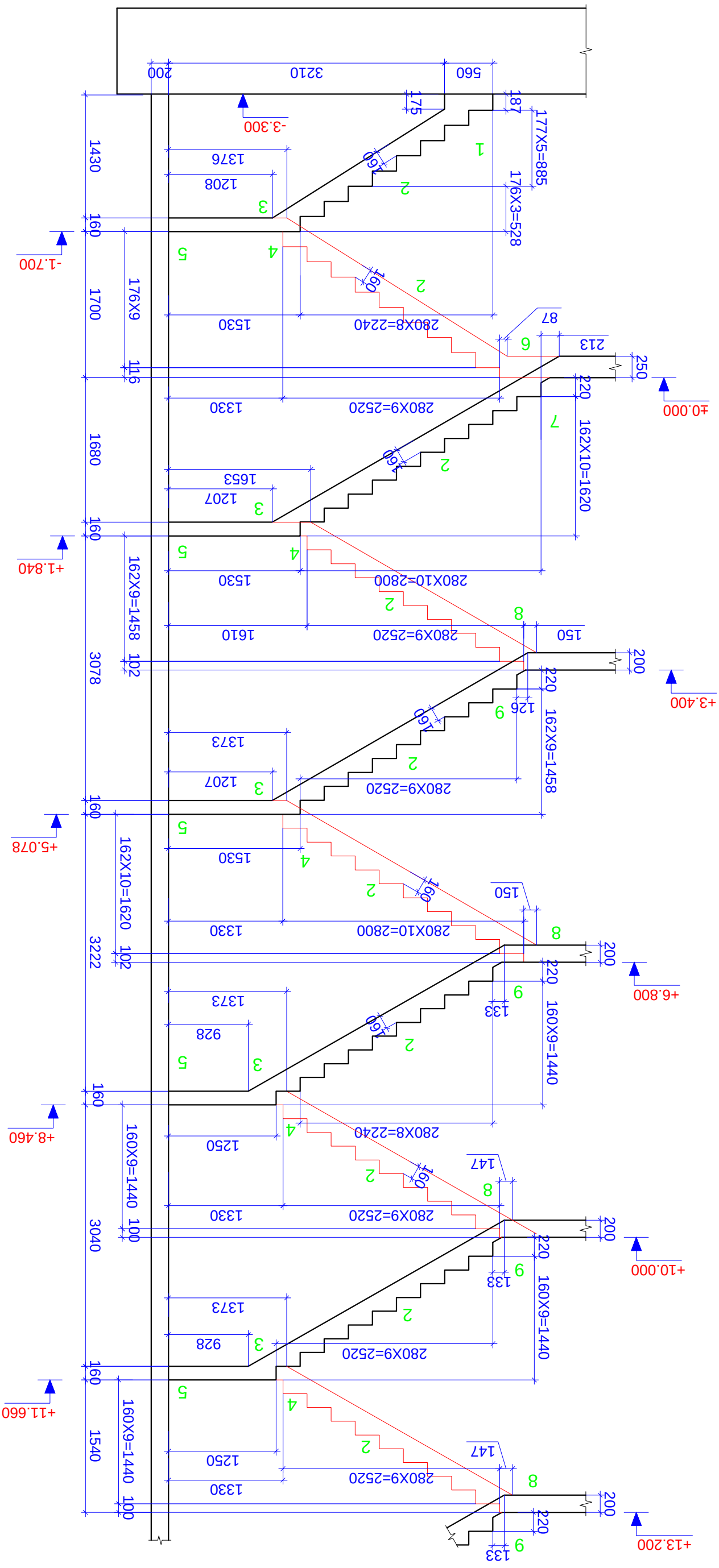

план 1-го эт. 1-1

Заказчик: Ц50	Чертежей: А3

Проектировал	Выполнил	Проверил
Гл.инженер проекта	Н.контроль	Утвердил

Стадия	Лист	Листов
Р	4	

Организация		
Инв.№ подл.	Подпись и дата	Взам.инв.№

Технические требования:
1. Арматурную сталь, бетон, опалубочные и бетонные работы выполнять в соответствии с действующими нормами.
2. Арматурные изделия должны быть приняты по акту.

Заказчик:	Д.Ю.Ю.Ю.Ю.Ю.Ю.Ю.Ю.Ю.Ю.
Генподрядчик:	"Ю.Ю.Ю.Ю.Ю.Ю.Ю.Ю.Ю.Ю."
Разработано: Ю.Ю.Ю.Ю.Ю.Ю.Ю.Ю.Ю.Ю. "Ю.Ю.Ю.Ю.Ю.Ю.Ю.Ю.Ю.Ю." Ю/б: 20602569 2	
Масштаб: 1:50	
Наименование: Ю.Ю.Ю.Ю.Ю.Ю.Ю.Ю.Ю.Ю.	
Номер чертежа: Ю.Ю.Ю.Ю.Ю.Ю.Ю.Ю.Ю.Ю.	

Изм.	Кол.уч.	Лист
Н.контр.	Утв.	Дата
2025 г.	Ю-6-04	---

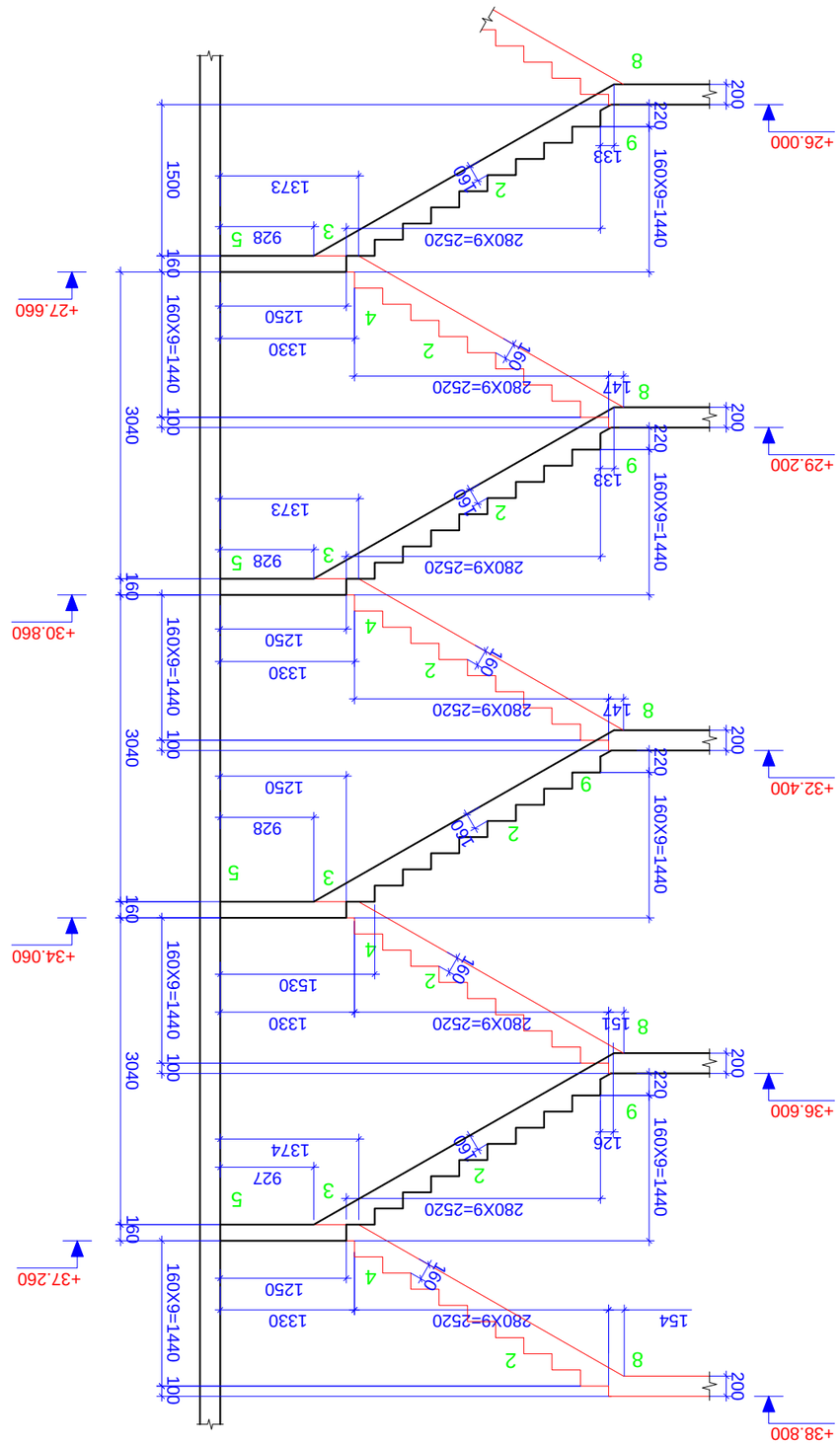

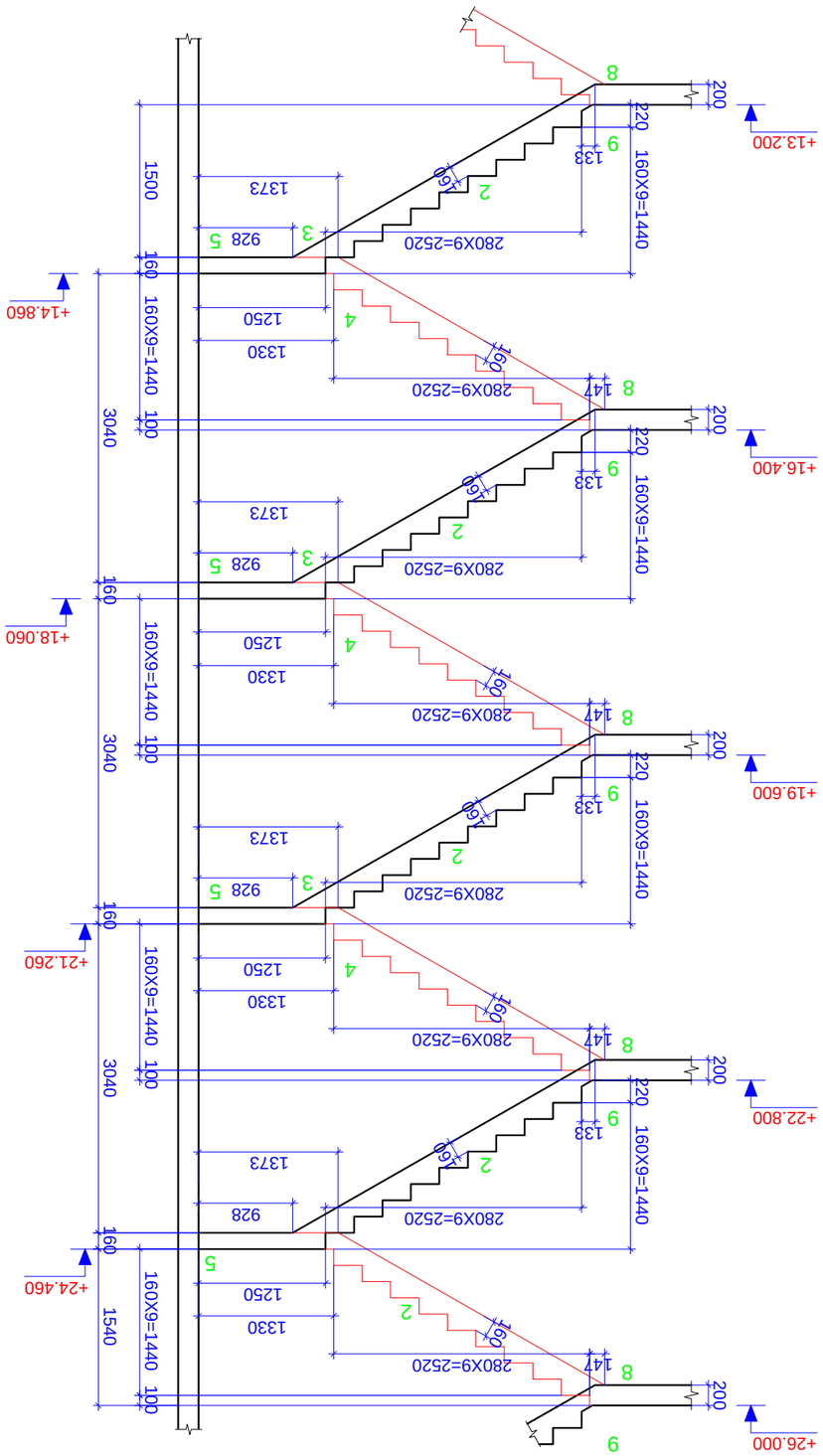

Дом 1-подъездный 1-секционный (односекционный)

Заказчик: Ltd	Формат: A3

Главный архитектор проекта	Бессмертная Ю.А.
Гип	Бессмертная Ю.А.
Архитектор	Бессмертная Ю.А.
Разработал	Шумейко Ю.Ю.

Стадия	Лист	Листов
Р	5	

Организация:	ООО "Архитектурно-Планировочное Бюро "Эстэтэр"
	Ул. 20602569 2
Объект:	Дом 1-подъездный 1-секционный односекционный
Чертеж:	Разрез 1-1

Изм.	Кол.уч.	Лист	№ док.	Подпись	Дата

Дом 1-подъездный 1-секционный односекционный объем 3 этажа. Общая площадь 6.3.4-6-10.
Площадь застройки 2. площадь квартир 6.3.4-6-10.

Общие данные:
1. Дом односекционный односекционный объем 3 этажа. Общая площадь.
2. площадь квартир 6.3.4-6-10.

Основание	Примечание №	Дата. Фамилия.
2025 г.	Д-6-05	---

კიბე 2, გეგმა -3.300 ნიშნულზე

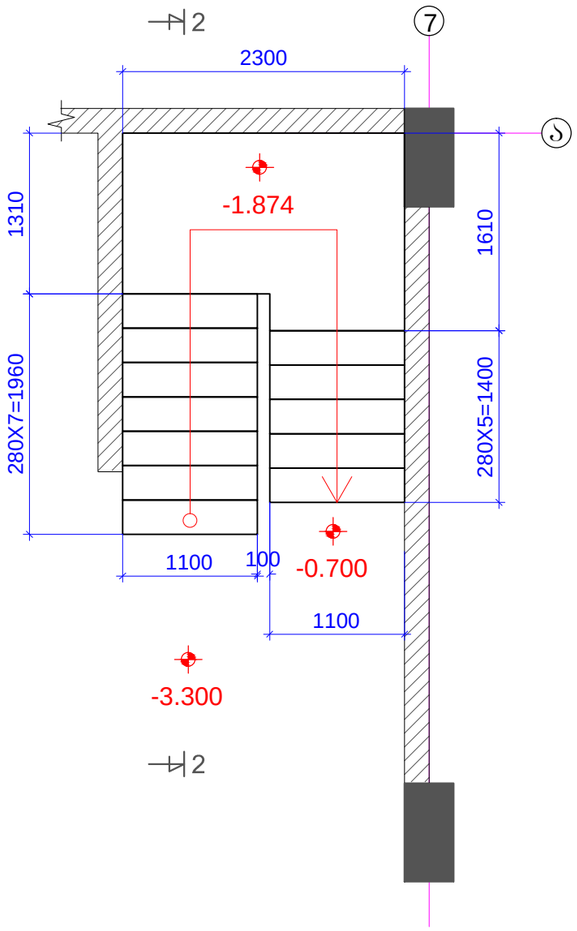

კიბე 2, გეგმა -0.700 ნიშნულზე

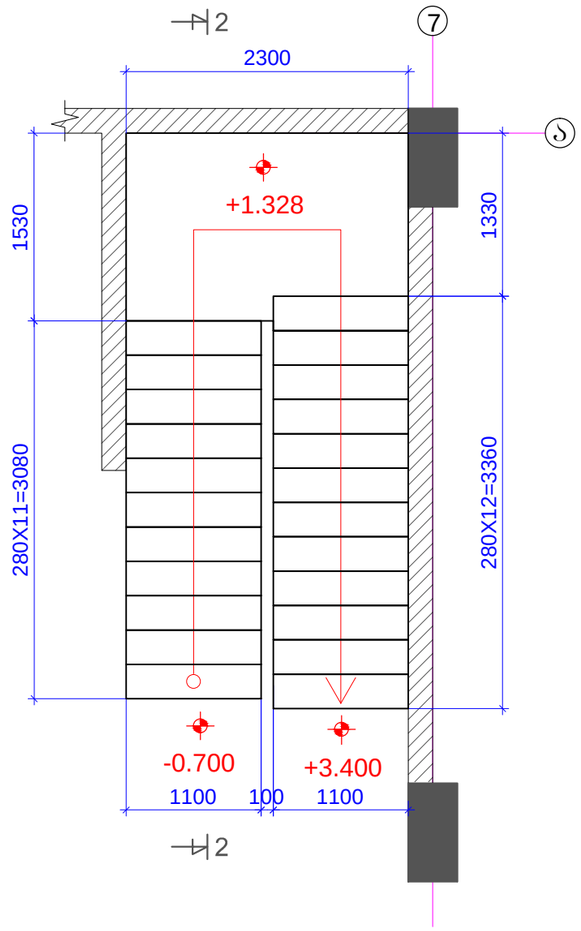

კიბე 2, გეგმა +3.400 ნიშნულზე

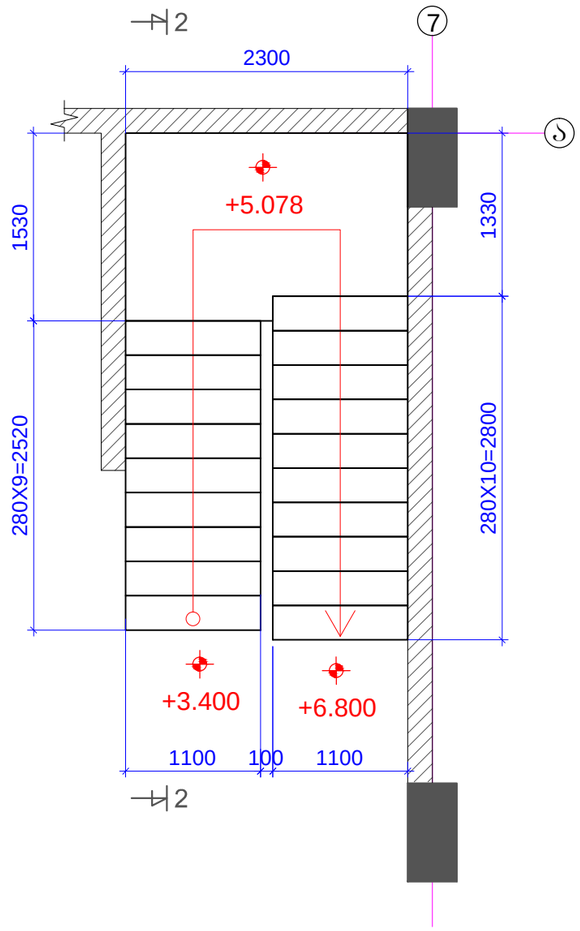

შენიშვნები:
1. ძირითადი შენიშვნები იხილე პროექტის განმარტებით ბარათში.
2. საქალიბე ჭრილი 2-2 იხ.შ.კ-6-8/შ.კ-6-9.

მისამართი:	ქ.თბილისში, ქეთევან წამებულის გამზირი. (ს.კ. 01.17.13.037.024)
ობიექტი:	"მრავალფუნქციური კომპლექსი"
დამკვეთი:	შპს "საქართველო-ისრაელის ბიზნეს ჯგუფი" ს/ნ: 206025692
სტადია:	მშშა პროექტი
ფურცლის დასახელება:	კიბე 2, გეგმა -3.300; -0.700; +3.400 ნიშნულზე;
მასშტაბი: 1:50	ფორმატი: A3

თანამდებობა	სახელი,გვარი	ხელმოწერა
მთ.არქიტექტორი	გ.ქიტესაშვილი	
არქიტექტორი	გ.ჯანიაშვილი	
კონსტრუქტორი	გ.ქოგნიაშვილი	

თარიღი	ფურცლის №	ფურც. რაოდ.
2025 წ	კ-6-06	---

კიბე 2, ბეჭმა +6.800/+10.000/+13.200/+16.400/+19.600/+22.800
+26.000/+29.200/+32.400/+35.600 ნიშნულზე

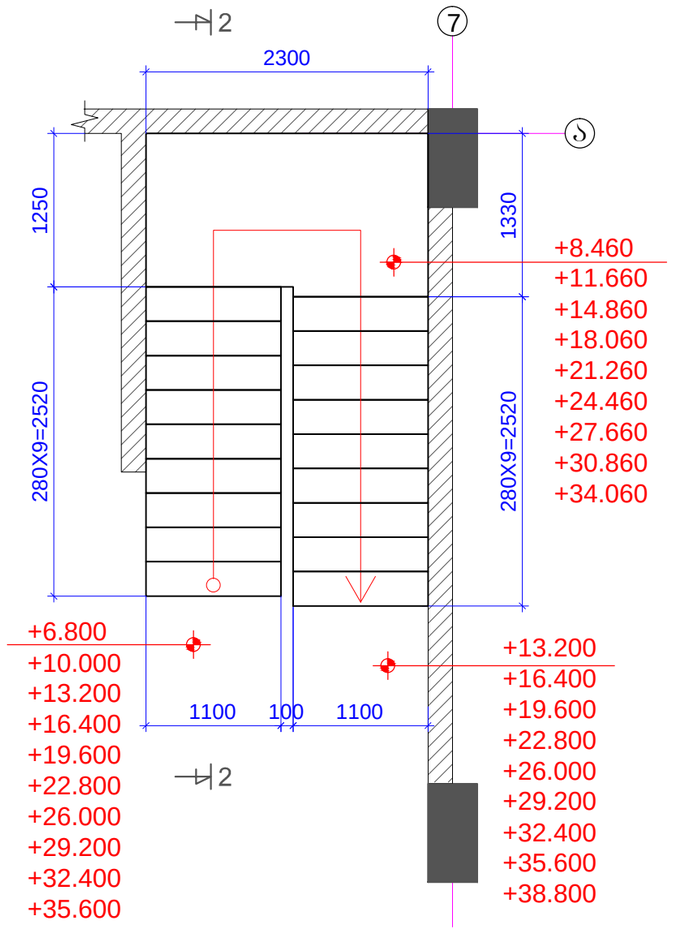

შენიშვნები:
1. ძირითადი შენიშვნები იხილე პროექტის განმარტებით ბარათში.
2. საქალიბე ჭრილი 2-2 იხ.ფ.კ-6-8/ფ.კ-6-9.

მისამართი:
ქ.თბილისში, ქეთევან წამებულის გამზირი.
(ს.კ. 01.17.13.037.024)

ობიექტი:
"მრავალფუნქციური კომპლექსი"

დამკვეთი:
შპს "საქართველო-ისრაელის ბიზნეს ჯგუფი"
ს/ნ: 206025692

სტადია:
მუშა პროექტი

ფურცლის დასახელება:
კიბე 1, ბეჭმა
6.800/+10.000/+13.200/+16.400/+19.600/+22.800
+26.000/+29.200/+32.400/+35.600 ნიშნულზე;

მასშტაბი: 1:50	ფორმატი: A3

თანამდებობა	სახელი,გვარი	ხელმოწერა
მთ.არქიტექტორი	გ.ქიტესაშვილი	
არქიტექტორი	გ.ჯანიაშვილი	
კონსტრუქტორი	გ.ქოგნიაშვილი	

თარიღი	ფურცლის №	ფურც. რაოდ.
2025 წ	კ-6-07	---

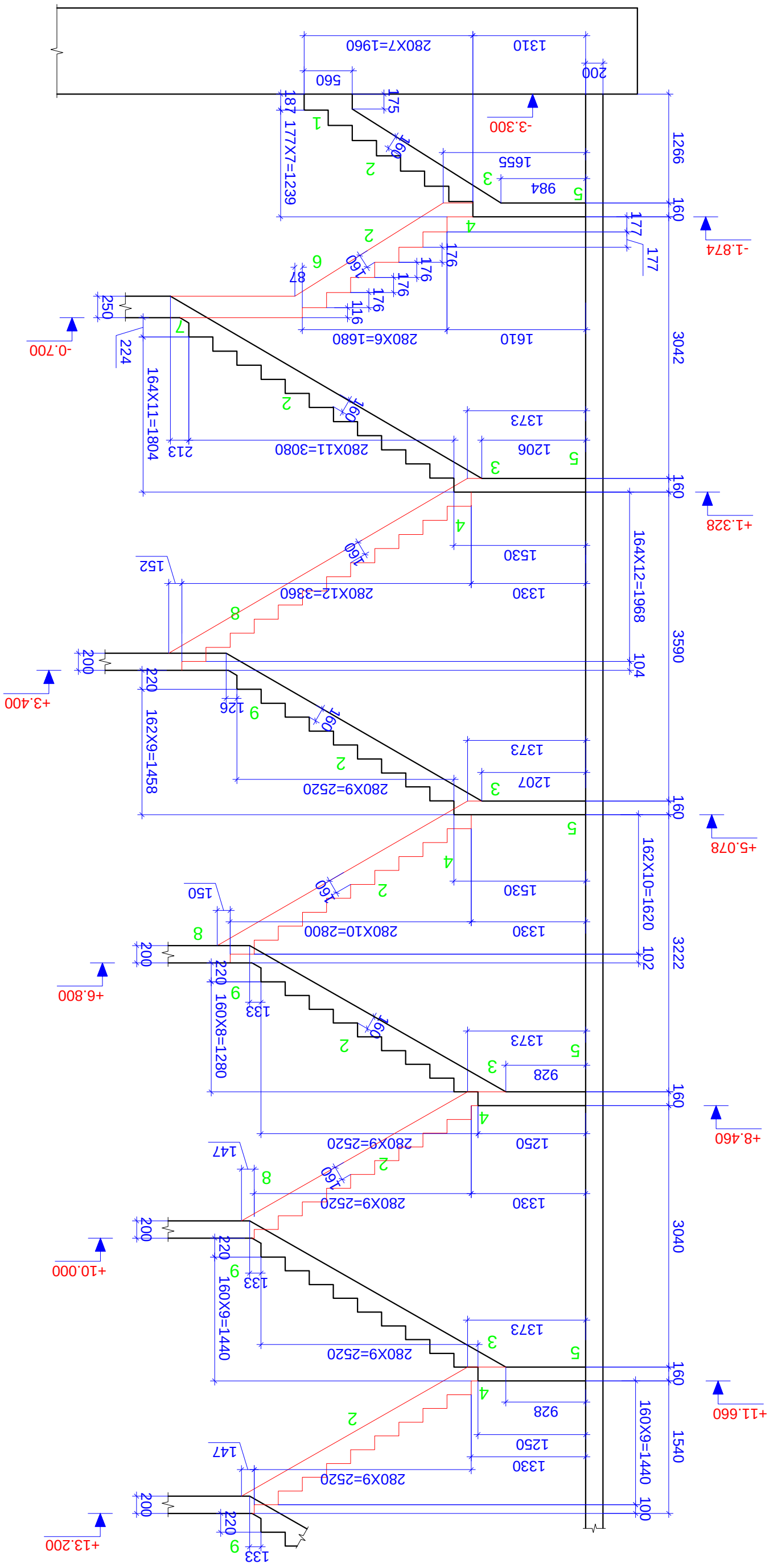

ჭრილი 2-ს ზ.ო 2-2

ზომა:	ქალაქი ვაშლისხევი, ქუჩა ვაშლისხევის ბაღთან. (ს.კ. 01.17.13.037.024)
ტიპი:	"ზოგადი ვეებერთელა კომპლექსი"
ჯამური:	"ბაღის ორგანიზაციული-სტრუქტურული ბუნების %ვეები" ს/ნ: 20602569 2
სახეობა:	ვეები ზოგადი
ნახატის:	ზ-ს ჭრილი 2-ს ზ.ო 1-1
მასშტაბი: 1:60	ფორმატი: A3
ტექნიკური პირობები	სამუშაოების ჩატარების
ბეტონის მარკა	ბეტონის მოსხმის
არმატურის კლასი	მოსახვევის
ანკერული ჭდეების	ანკერული ჭდეების
ელექტროშედუღების	ელექტროშედუღების
ტიპი	ნახატი №
2025 წ	ვ-6-8

ნახატის:
1. ბეტონის ფილა ქვეშ ბეტონის ბალიშის ბეტონის მარკა B7.5 ზ.ო-6-10.
2. ბეტონის ზედაპირის დამუშავება ხრეშოვანი ქვიშით ზ.ო-6-10.

კიბე 2-ის ჭრილი 2-2 (გაბარძელება)

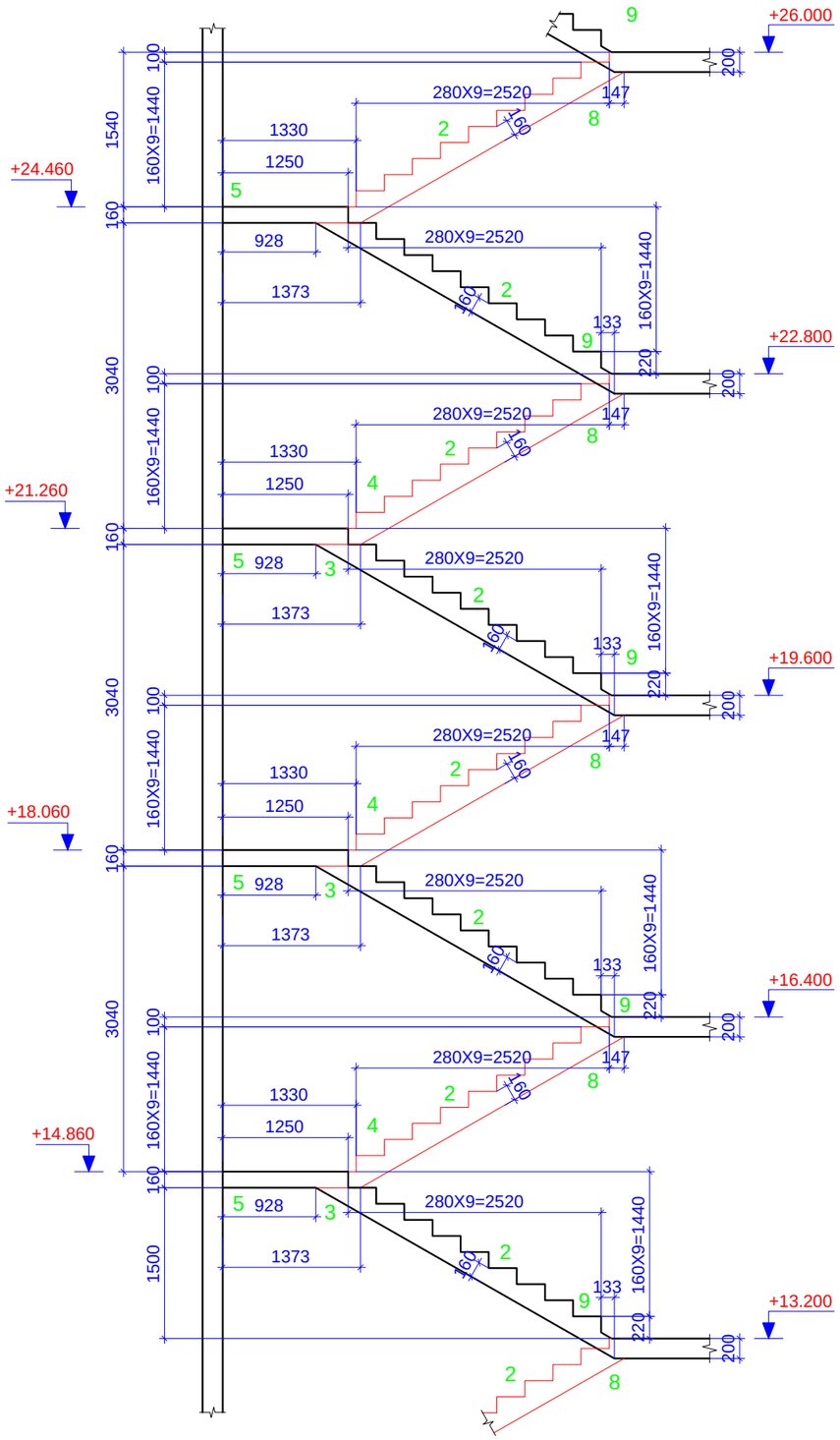

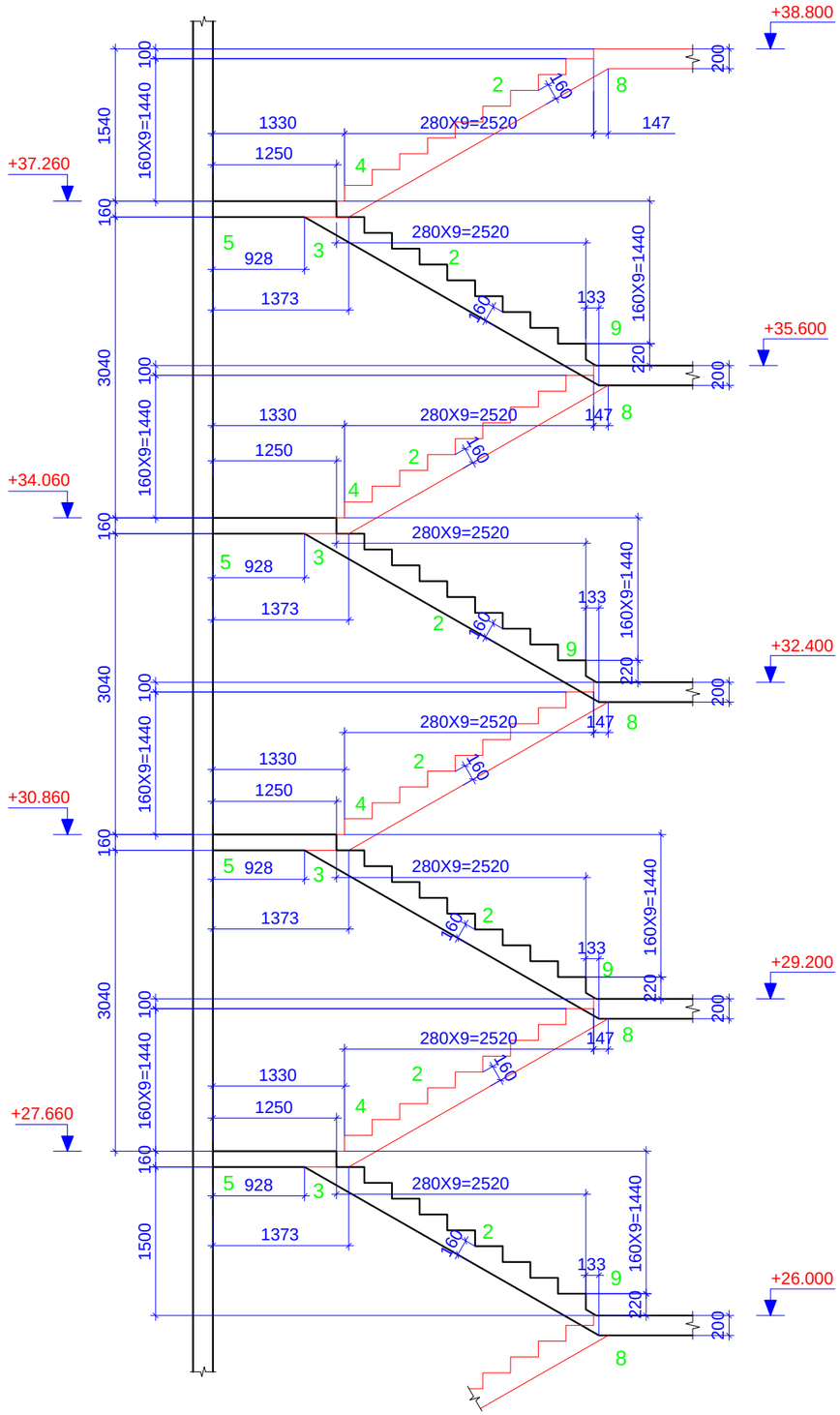

შენიშვნები:
1. ძირითადი შენიშვნები იხილე პროექტის განმარტებით ბარათში.
2. კიბის არმირების დეტალები იხ.შ.კ-6-10.

მისამართი:	ქ.თბილისში, ქეთევან წამებულის გამზირი. (ს.კ. 01.17.13.037.024)
ობიექტი:	"მრავალფუნქციური კომპლექსი"
დამკვეთი:	შპს "საქართველო-ისრაელის ბიზნეს ჯგუფი" ს/ნ: 206025692
სტადია:	მუშა პროექტი
ფურცლის დასახელება:	კიბე 2-ის ჭრილი 2-2 (გაბრძელება)
მასშტაბი: 1:50	ფორმატი: A3

თანამდებობა	სახელი,გვარი	ხელმოწერა
მთ.არქიტექტორი	გ.ქიტესაშვილი	
არქიტექტორი	გ.ჯანიაშვილი	
კონსტრუქტორი	გ.ქოზიაშვილი	

თარიღი	ფურცლის №	ფურც. რაოდ.
2025 წ	კ-6-9	---

არმირების დეტალი 1

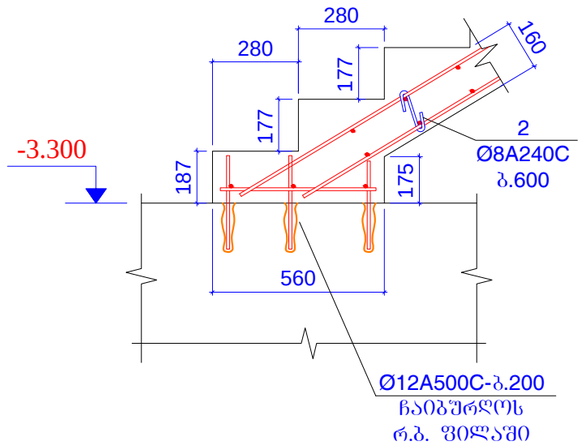

არმირების დეტალი 2

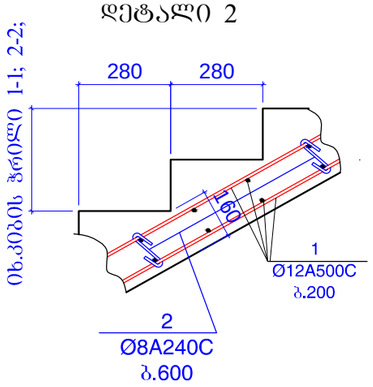

არმირების დეტალი 3

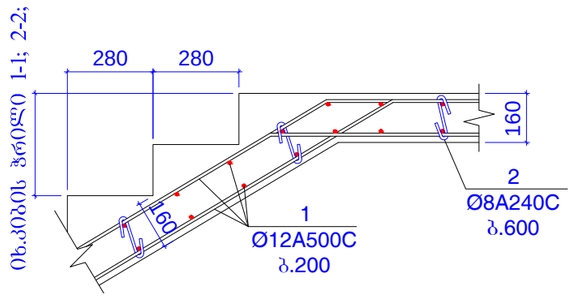

არმირების დეტალი 4

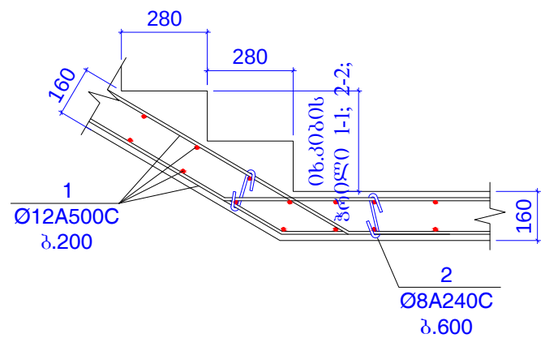

არმირების დეტალი 5

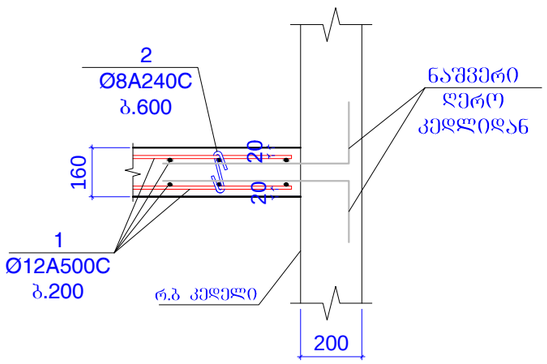

არმირების დეტალი 6

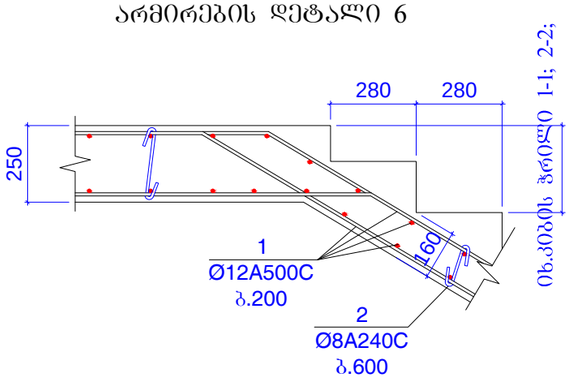

არმირების დეტალი 7

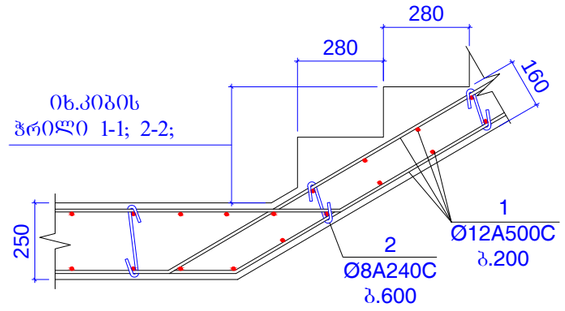

კოზ.2

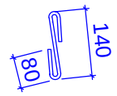

L=300 მმ

არმირების დეტალი 8

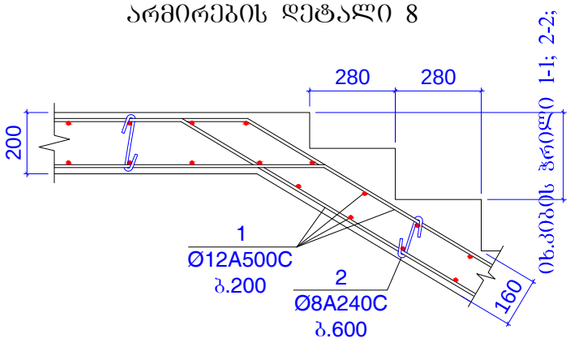

არმირების დეტალი 9

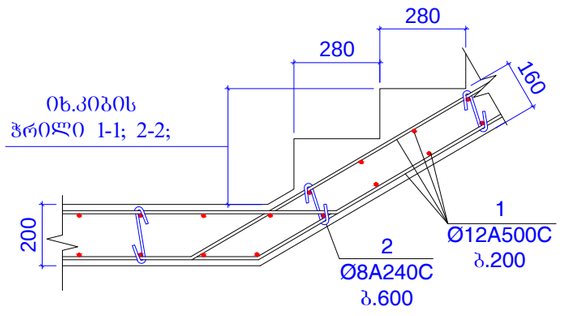

კონსტ. დასახელება	პოზ.№	არმატურის სპეციფიკაცია						არმატურის ამოკრება			ბეტონის მოც.მ³
		ესკიზი	Ø,მმ	კლასი	L,მმ	nxც	nxL ,მ	Ø,მმ	ΣnxL ,მ	Q კგ	
კოზ: 1:2	1	დაიჭრას ადგილზე	12	A500C	6850000		6850	12A500C	6850	6078	64.5
	2	იხ.პოზიცია	8	A240C	290	1100	319	8A240C	319	125.8	

შენიშვნები:
1. ძირითადი შენიშვნები იხილე პროექტის განმარტებით ბარათში.

მისამართი:
ქ.თბილისში, ქეთევან წამებულის გამზირი. (ს.კ. 01.17.13.037.024)

ობიექტი:
"მრავალფუნქციური კომპლექსი"

დამკვეთი:
შპს "საქართველო-ისრაელის ბიზნეს ჯგუფი" ს/ნ: 206025692

სტადია:
შუშა პროექტი

ფურცლის დასახელება:
კიბე 1,2-ის არმირების დეტალები 1..9

მასშტაბი: 1:20	ფორმატი: A3

თანამდებობა	სახელი,გვარი	ხელმოწერა
მთ.არქიტექტორი	გ.ქიტესაშვილი	
არქიტექტორი	გ.ჯანიაშვილი	
კონსტრუქტორი	გ.ყიფიანაშვილი	

თარიღი	ფურცლის №	ფურც. რაოდ.
2025 წ	კ-6-10	---

კიბე 3, გეგმა ±0.000 ნიშნულზე

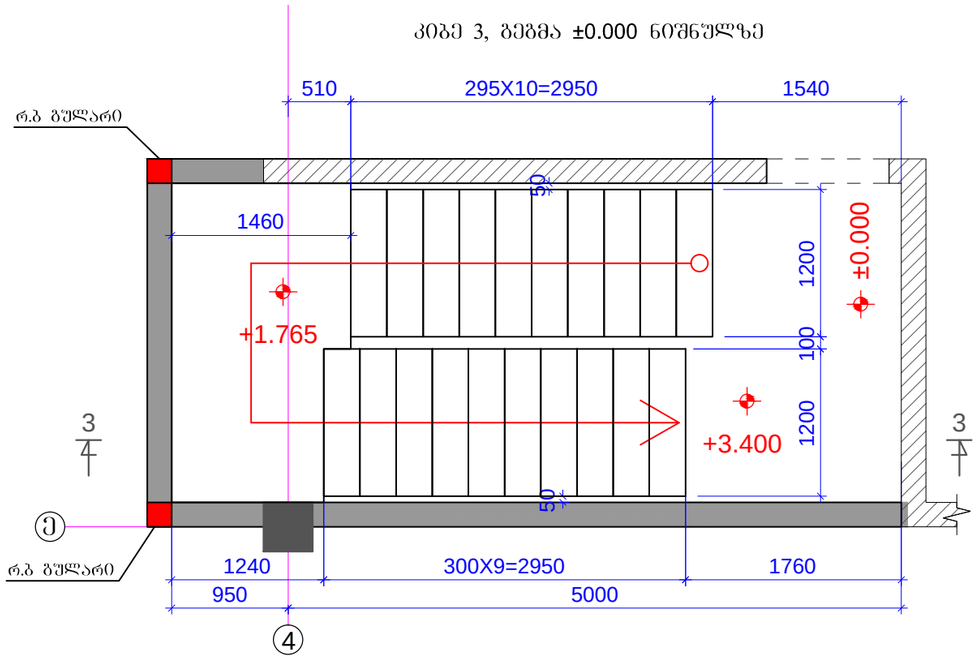

კიბე 3-ის ჭრილი 3-3

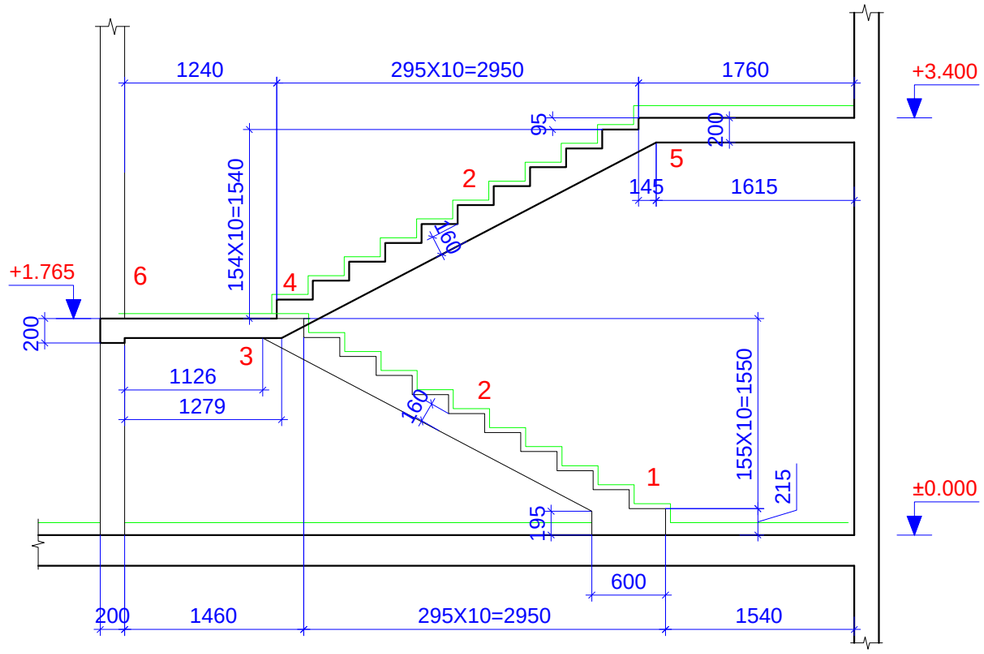

შენიშვნები:
1. ძირითადი შენიშვნები იხილე პროექტის განმარტებით ბარათში.
2. კიბე 3-ის არმირების დეტალები იხ.შ.კ-6-12.

მისამართი:
ქ.თბილისში, ქეთევან წამებულის გამზირი.
(ს.კ. 01.17.13.037.024)

ობიექტი:
"მრავალფუნქციური კომპლექსი"

დამკვეთი:
შპს "საქართველო-ისრაელის ბიზნეს ჯგუფი"
ს/ნ: 206025692

სტადია:
მუშა პროექტი

ნახაზის დასახელება:
კიბე 3, გეგმა ±0.000 ნიშნულზე;

მასშტაბი: 1:50	ფორმატი: A3

თანამდებობა	სახელი,გვარი	ხელმოწერა
მთ.არქიტექტორი	გ.ქიტესაშვილი	
არქიტექტორი	გ.ჯანიაშვილი	
კონსტრუქტორი	გ.ქოქობაშვილი	

თარიღი	ფურცლის №	ფურც. რაოდ.
2025 წ	კ-6-12	---

არმირების დეტალი 1

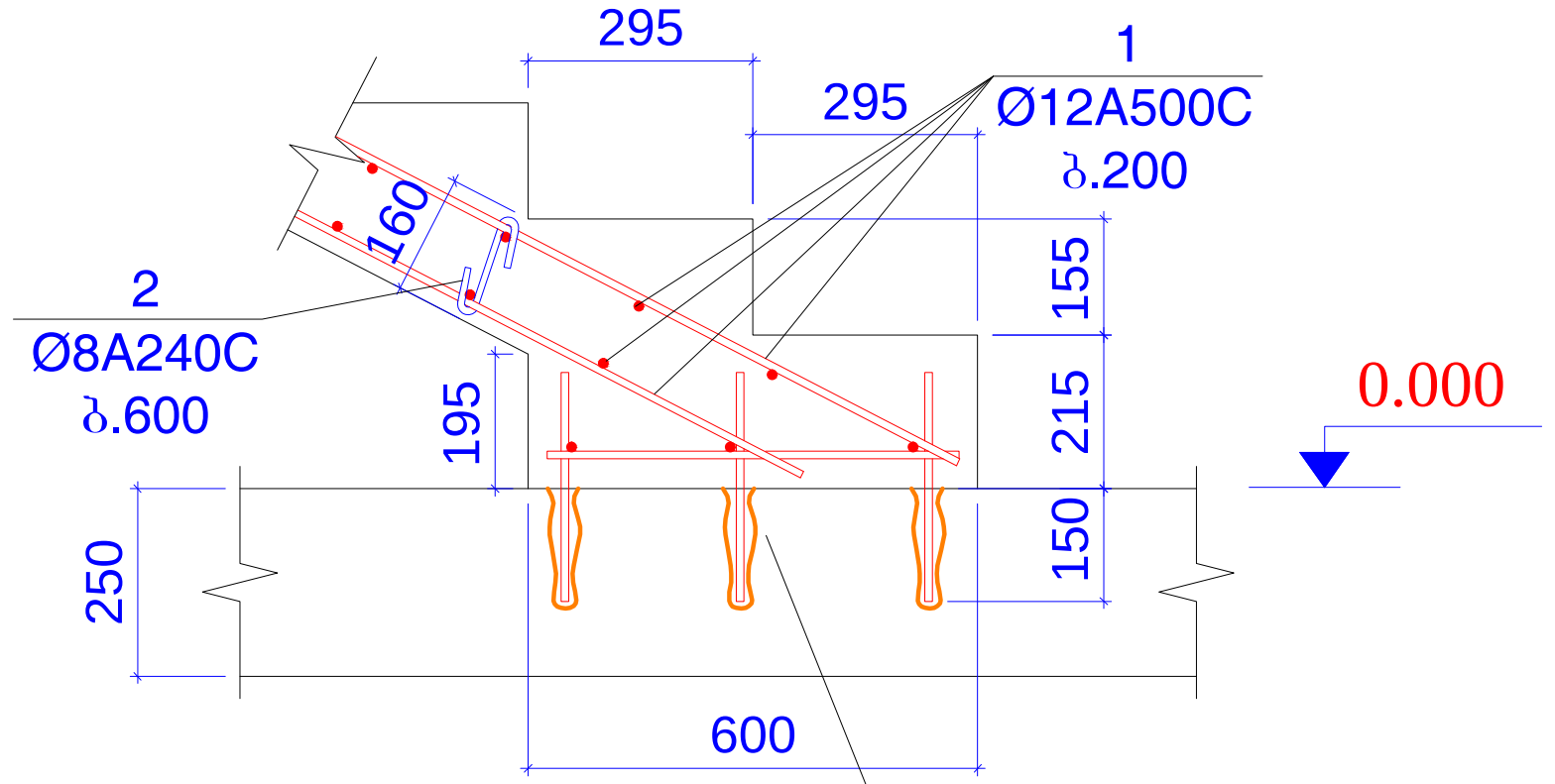

არმირების დეტალი 2

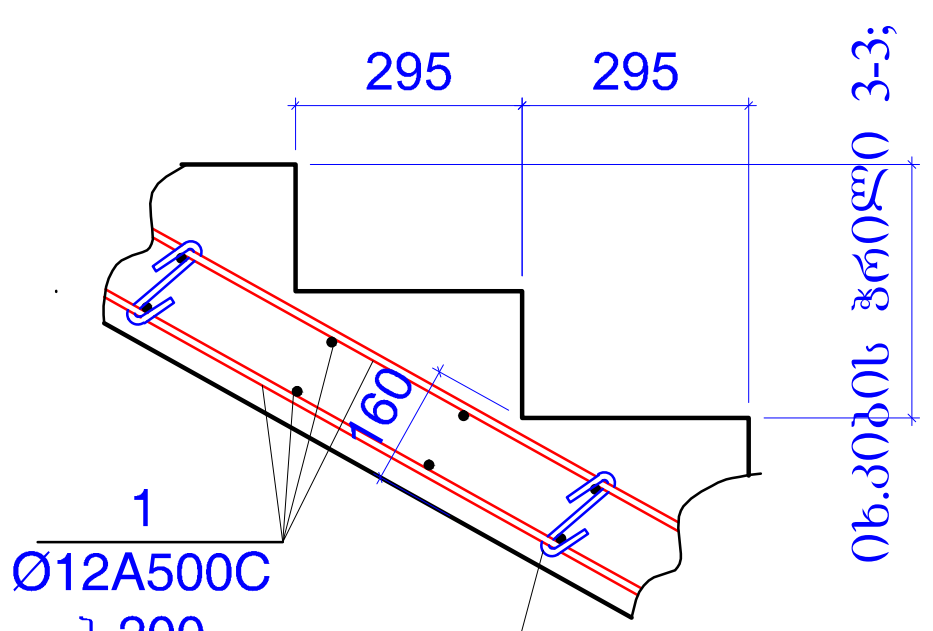

არმირების დეტალი 3

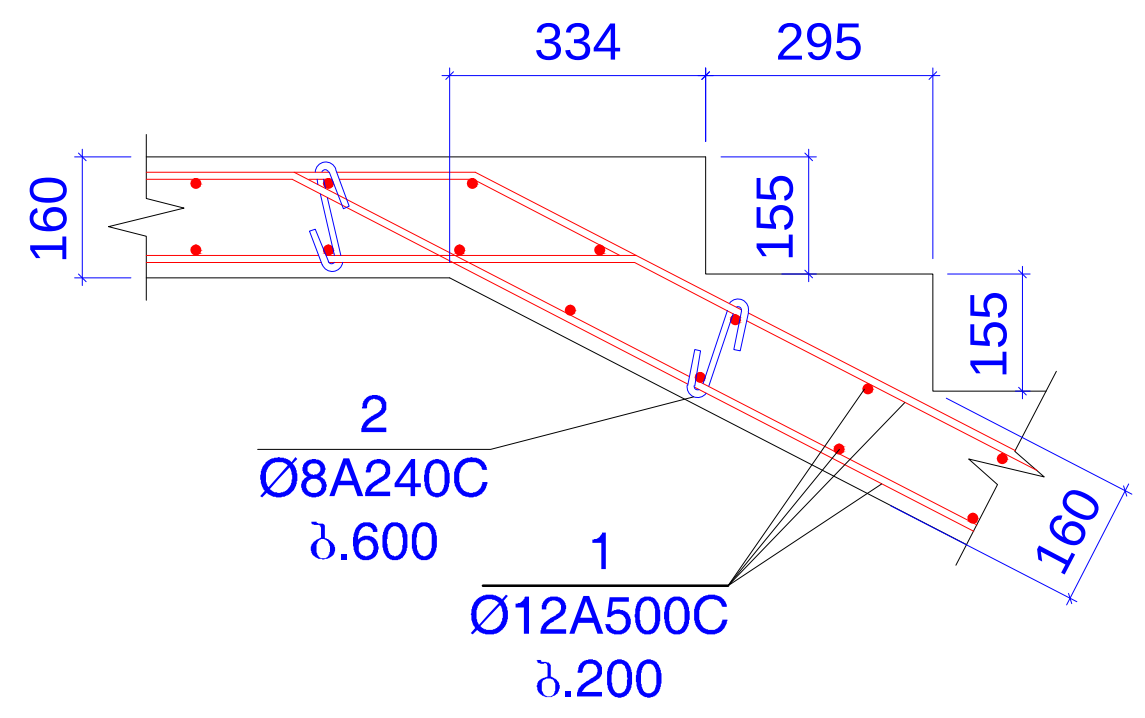

არმირების დეტალი 4

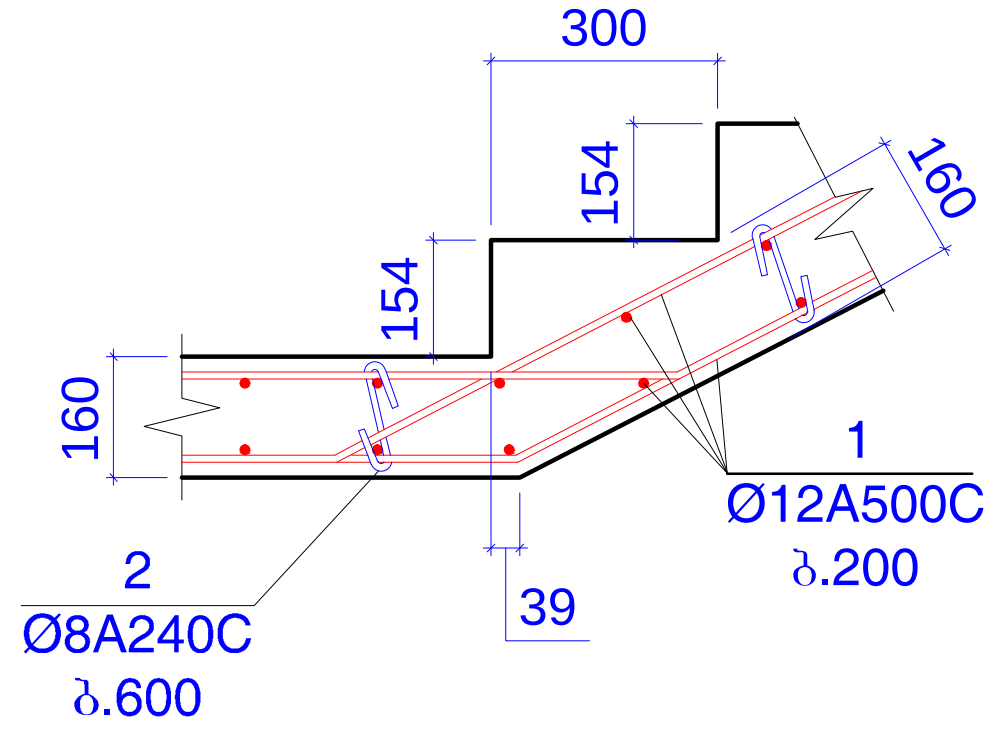

არმირების დეტალი 5

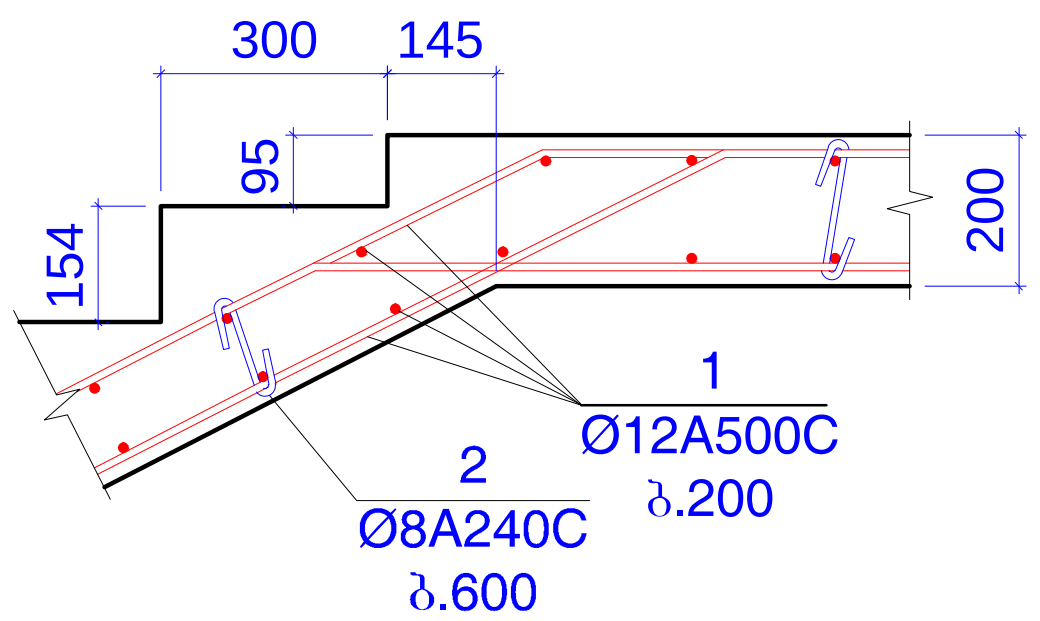

არმირების დეტალი 6

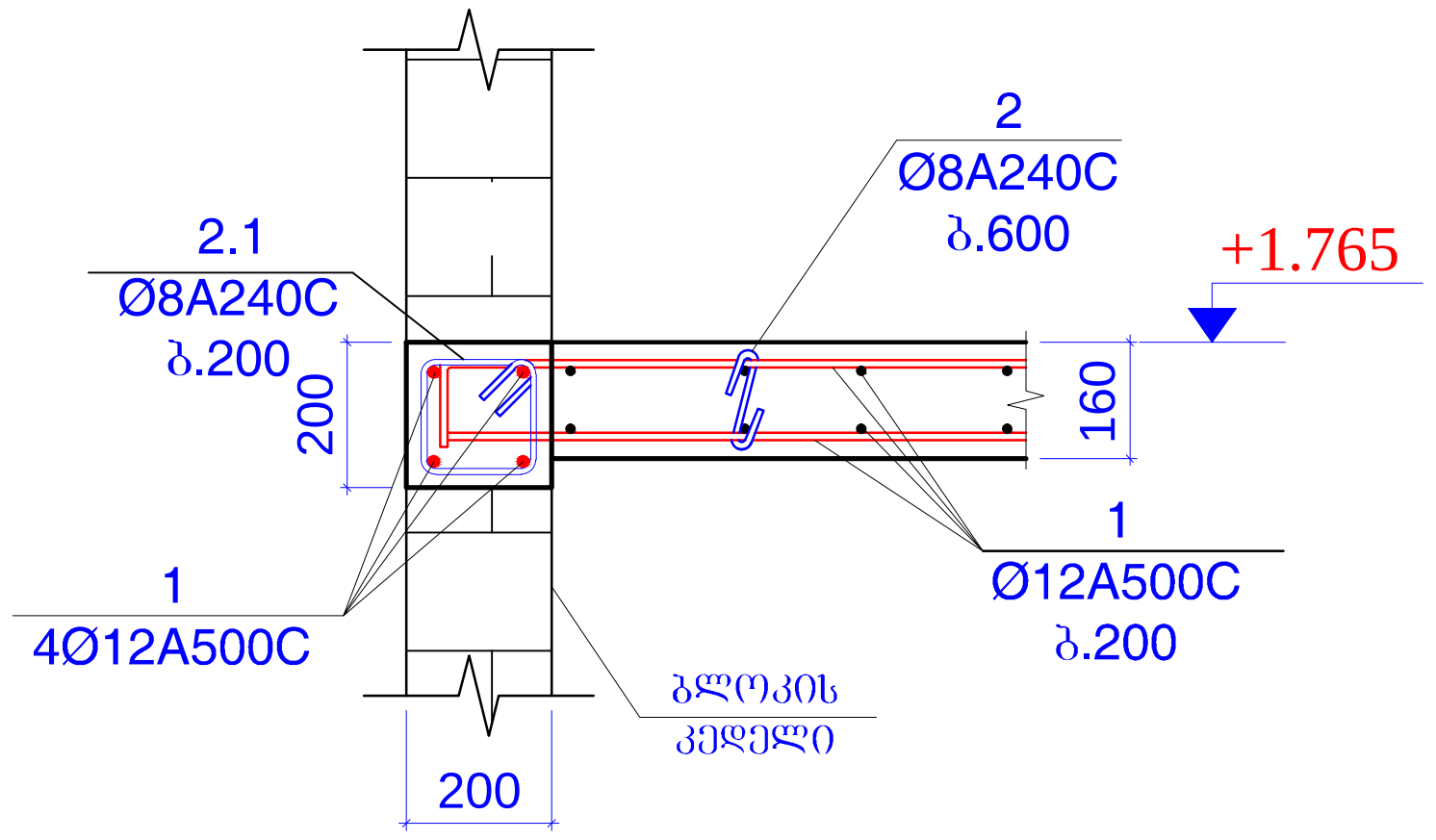

სარტყელის არმირების კვეთი

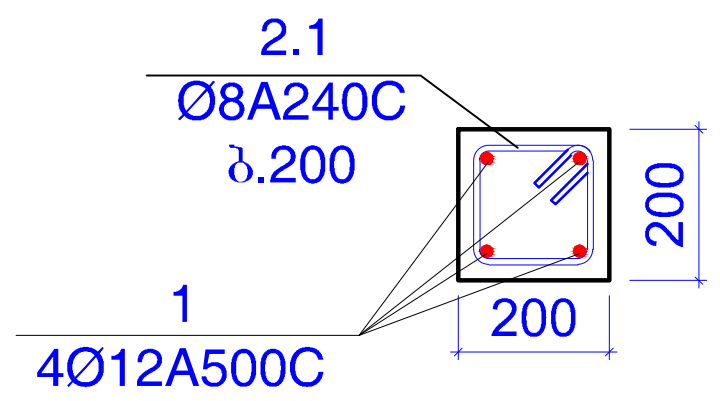

ბულარის არმირების კვეთი

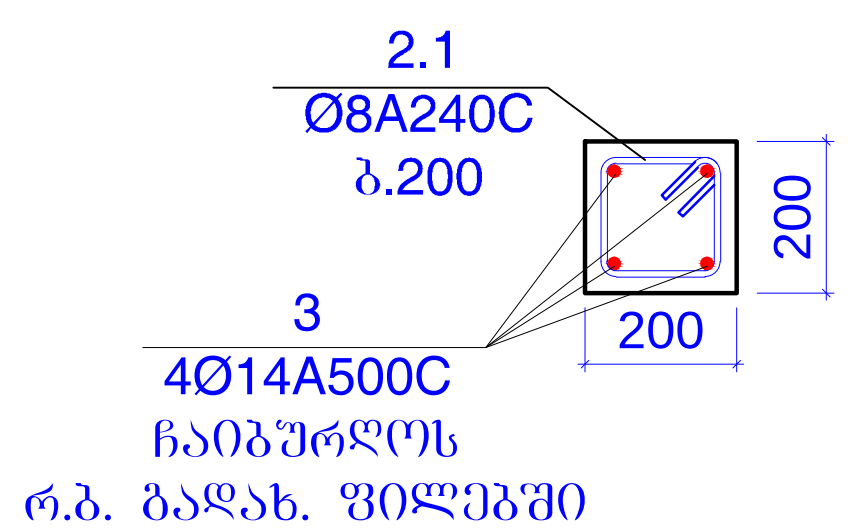

პოზიცია 2.1

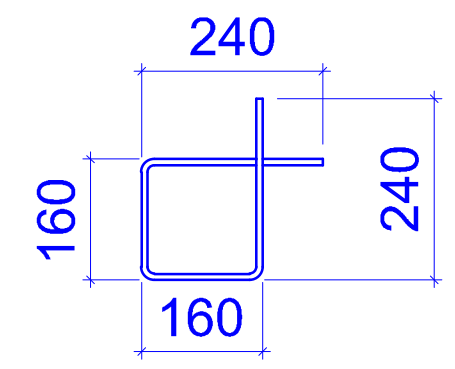

L=800 მმ

პოზ.2

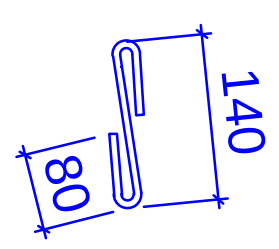

L=300 მმ

კონსტ. დასახელება	პოზ.№	არმატურის სპეციფიკაცია						არმატურის ამოკრება			ბეტონის მოც.მ³
		ესკიზი	Ø,მმ	კლასი	L,მმ	nxც	nxL ,მ	Ø,მმ	ΣnxL ,მ	Q კგ	
კიბე 3	1	დაიჭრას ადგილზე	12	A500C	300000		300	12A500C	300	266.2	4
	2	იხ.პოზიცია	8	A240C	290	20	5.8	8A240C	121.8	48.04	
	2.1	იხ.პოზიცია	8	A240C	800	145	116				
	4	დაიჭრას ადგილზე	14	A500C	120000		120	14A500C	120	144.9	

შენიშვნები:
1. ძირითადი შენიშვნები იხილე პროექტის განმარტებით ბარათში.

მისამართი:
ქ.თბილისში, ქეთევან წამებულის გამზირი.
(ს.კ. 01.17.13.037.024)

ობიექტი:
"მრავალფუნქციური კომპლექსი"

დამკვეთი:
შპს "საქართველო-ისრაელის ბიზნეს ჯგუფი"
ს/ნ: 206025692

სტადია:
მუშა პროექტი

ფურცლის დასახელება:
კიბე 3-ის
არმირების დეტალები 1 ... 6

მასშტაბი: 1:20	ფორმატი: A3

თანამდებობა	სახელი.გვარი	ხელმოწერა
მთ.არქიტექტორი	გ.ქიტესაშვილი	
არქიტექტორი	გ.ჯანიაშვილი	
კონსტრუქტორი	ბ.ყობიაშვილი	ბ.ყობ

თარიღი	ფურცლის №	ფურც. რაოდ.
2025 წ	კ-6-12	---

კიბე 4, გეგმა -0.700 ნიშნულზე

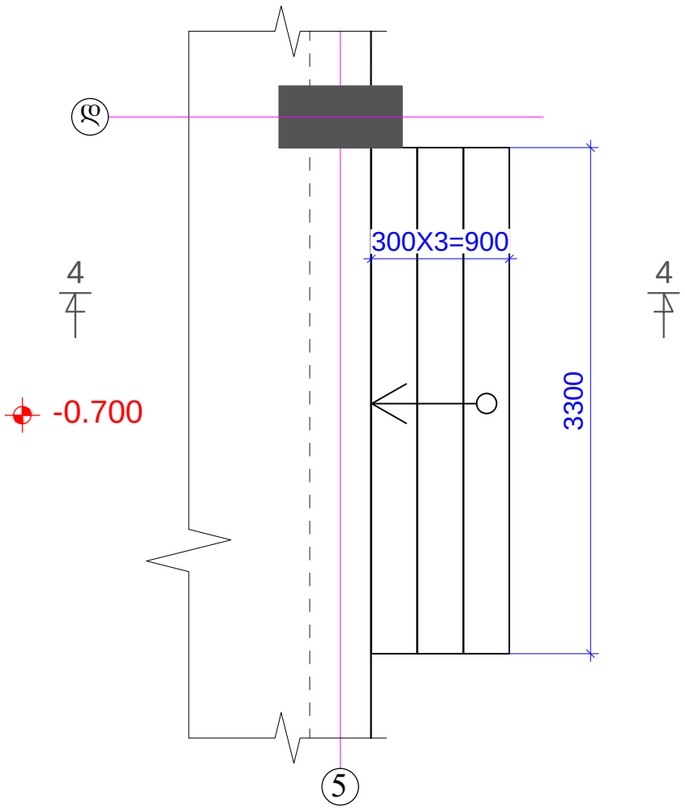

კიბე 5-ის ჭრილი 4-4

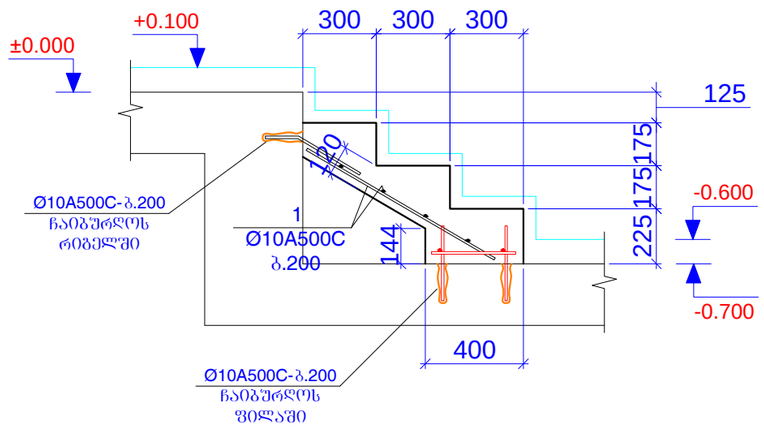

კონსტ.და სახელება	პოზ.№	არმატურის სპეციფიკაცია						არმატურის ამოკრება			ბეტონის მოც.მ³
		ესკიზი	Ø,მმ	კლასი	L,მმ	nxც	nxL ,მ	Ø,მმ	ΣnxL ,მ	Q კგ	
კიბე 4	1	დაიჭრას ადგილზე	10	A500C	90000		90	10A500C	90	55.46	1.1

შენიშვნები:
1. ძირითადი შენიშვნები იხილე პროექტის განმარტებით ბარათში.

მისამართი:	ქ.თბილისში, ქეთევან წამებულის გამზირი. (ს.კ. 01.17.13.037.024)
ობიექტი:	"მრავალფუნქციური კომპლექსი"
დამკვეთი:	შპს "საქართველო-ისრაელის ბიზნეს ჯგუფი" ს/ნ: 206025692
სტადია:	მუშა პროექტი
ფურცლის დასახელება:	კიბე 4, გეგმა ±0.000 ნიშნულზე;
მასშტაბი: 1:40/1:25	ფორმატი: A3

თანამდებობა	სახელი,გვარი	ხელმოწერა
მთ.არქიტექტორი	გ.ქიტესაშვილი	
არქიტექტორი	გ.ჯანიაშვილი	
კონსტრუქტორი	გ.ყოფიაშვილი	

თარიღი	ფურცლის №	ფურც. რაოდ.
2025 წ	კ-6-13	---

კიბე 5, გეგმა ±0.000 ნიშნულზე

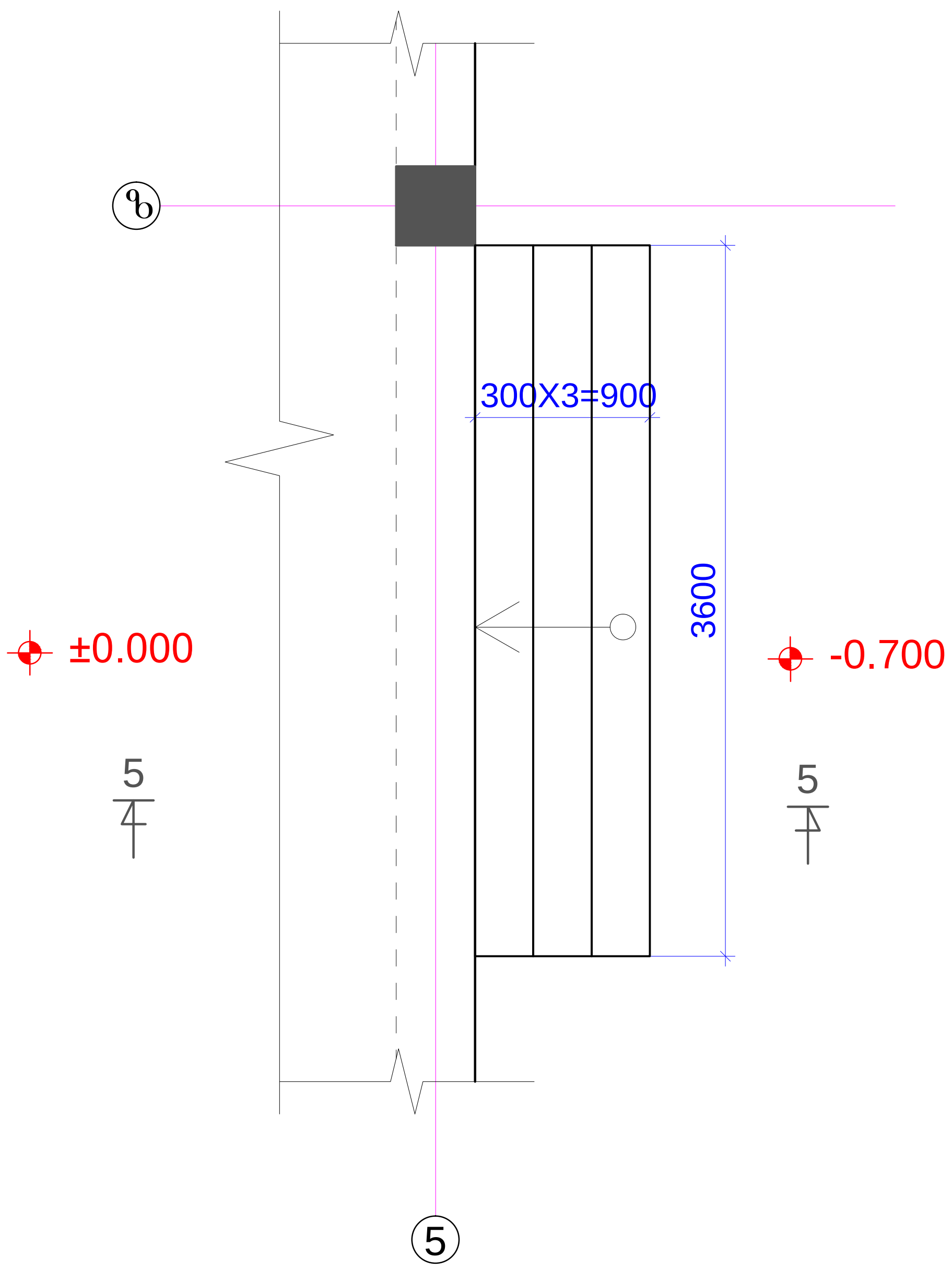

კიბე 5-ის ჭრილი 5-5

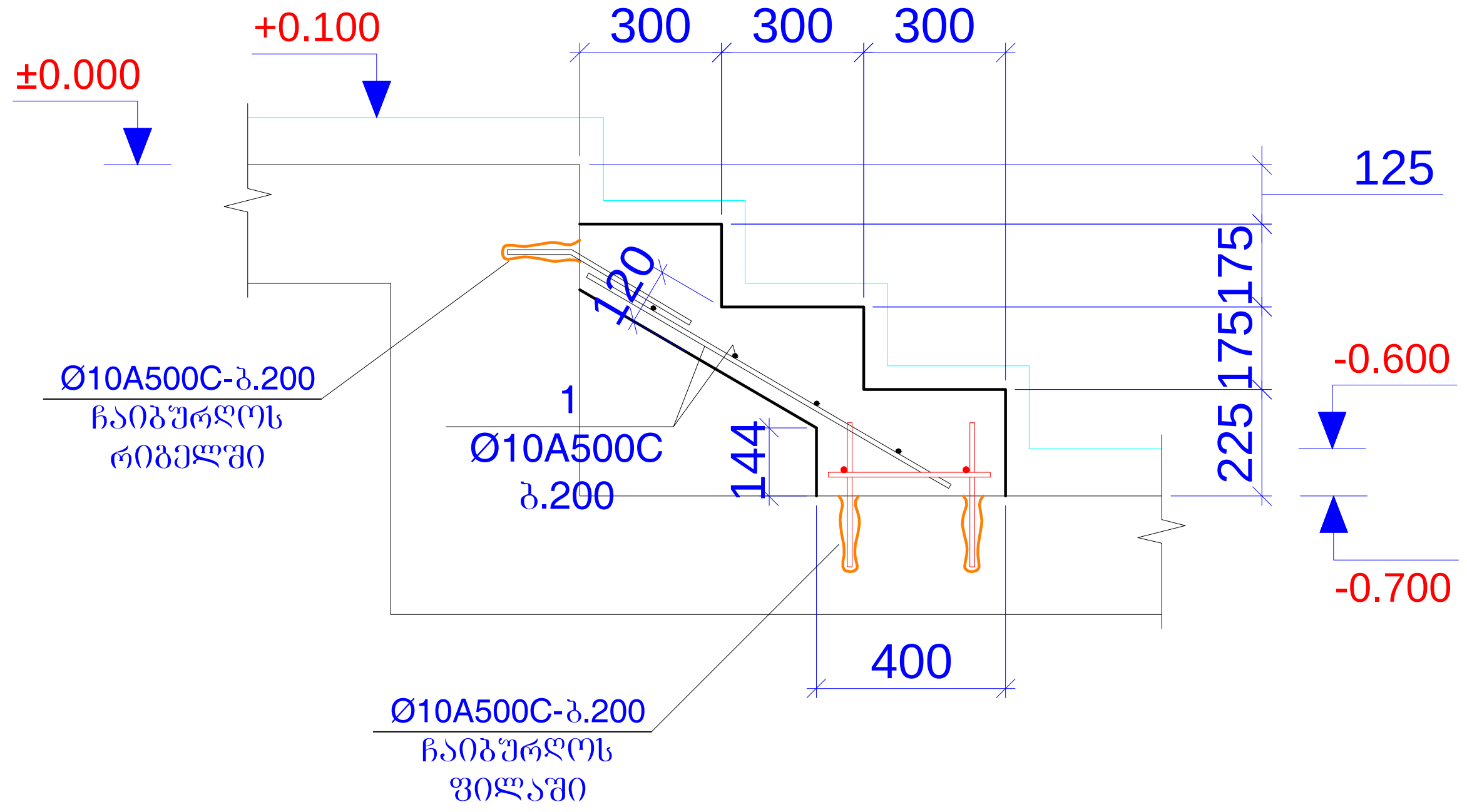

კონსტ.და სახელება	პოზ.№	არმატურის სპეციფიკაცია						არმატურის ამოკრება			ბეტონის მოც.მ³
		ესკიზი	Ø,მმ	კლასი	L,მმ	nxც	nxL ,მ	Ø,მმ	ΣnxL ,მ	Q კგ	
კიბე 5	1	დაიჭრას ადგილზე	10	A500C	150000		150	10A500C	150	92.43	1.5

შენიშვნები:
1. ძირითადი შენიშვნები იხილე პროექტის განმარტებით ბარათში.

მისამართი: ქ.თბილისში, ქეთევან წამებულის გამზირი. (ს.კ. 01.17.13.037.024)		
ობიექტი: "მრავალფუნქციური კომპლექსი"		
დამკვეთი: შპს "საქართველო-ისრაელის ბიზნეს ჯგუფი" ს/ნ: 206025692		
სტადია: მუშა პროექტი		
ფურცლის დასახელება: კიბე 5, გეგმა ±0.000 ნიშნულზე;		
მასშტაბი: 1:60/1:20	ფორმატი: A3	
თანამდებობა	სახელი.გვარი	ხელმოწერა
მთ.არქიტექტორი	გ.ქიტესაშვილი	
არქიტექტორი	გ.ჯანიაშვილი	
კონსტრუქტორი	გ.ყობიაშვილი	
თარიღი	ფურცლის №	ფურც. რაოდ.
2025 წ	კ-6-14	---

პანდუსის საძალიბე გეგმა

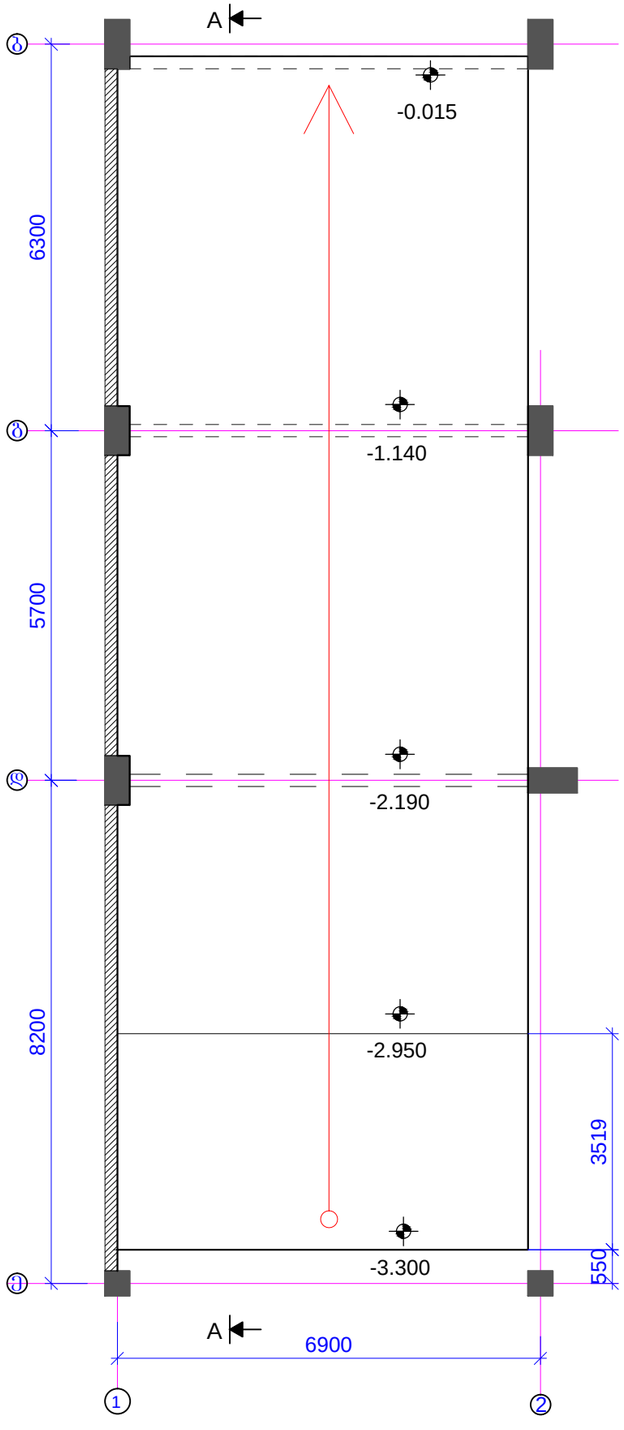

ჭრილი A-A

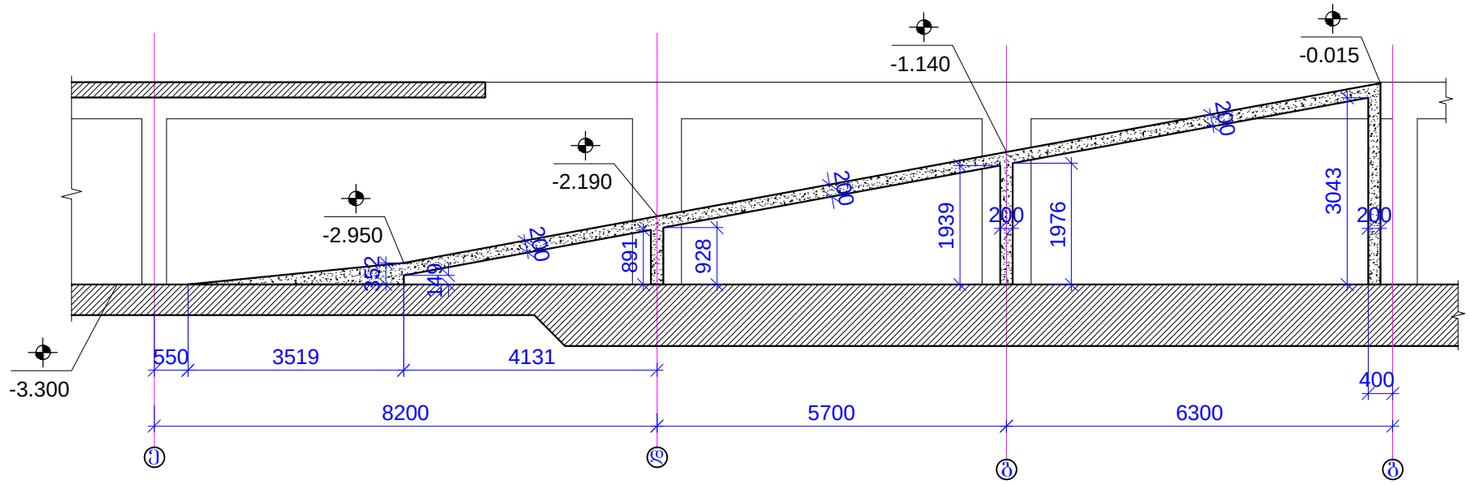

შენიშვნები:
1. ძირითადი შენიშვნები იხილე პროექტის განმარტებით ბარათში.

მისამართი:
ქ.თბილისში, ქეთევან წამებულის გამზირი.
(ს.კ. 01.17.13.037.024)

ობიექტი:
"მრავალფუნქციური კომპლექსი"

დამკვეთი:
შპს "საქართველო-ისრაელის ბიზნეს ჯგუფი"
ს/ნ: 206025692

სტადია:
მუშა პროექტი

ფურცლის დასახელება:
პანდუსის საძალიბე გეგმა;
ჭრილი A-A;

მასშტაბი: 1:100	ფორმატი: A3

თანამდებობა	სახელი,გვარი	ხელმოწერა
მთ.არქიტექტორი	გ.ქიტესაშვილი	
არქიტექტორი	გ.ჯანიაშვილი	
კონსტრუქტორი	გ.ჯოგიაშვილი	

თარიღი	ფურცლის №	ფურც. რაოდ.
2025 წ	კ-7-01	---

პანდუსის ძირითადი არმირების ბეგმა

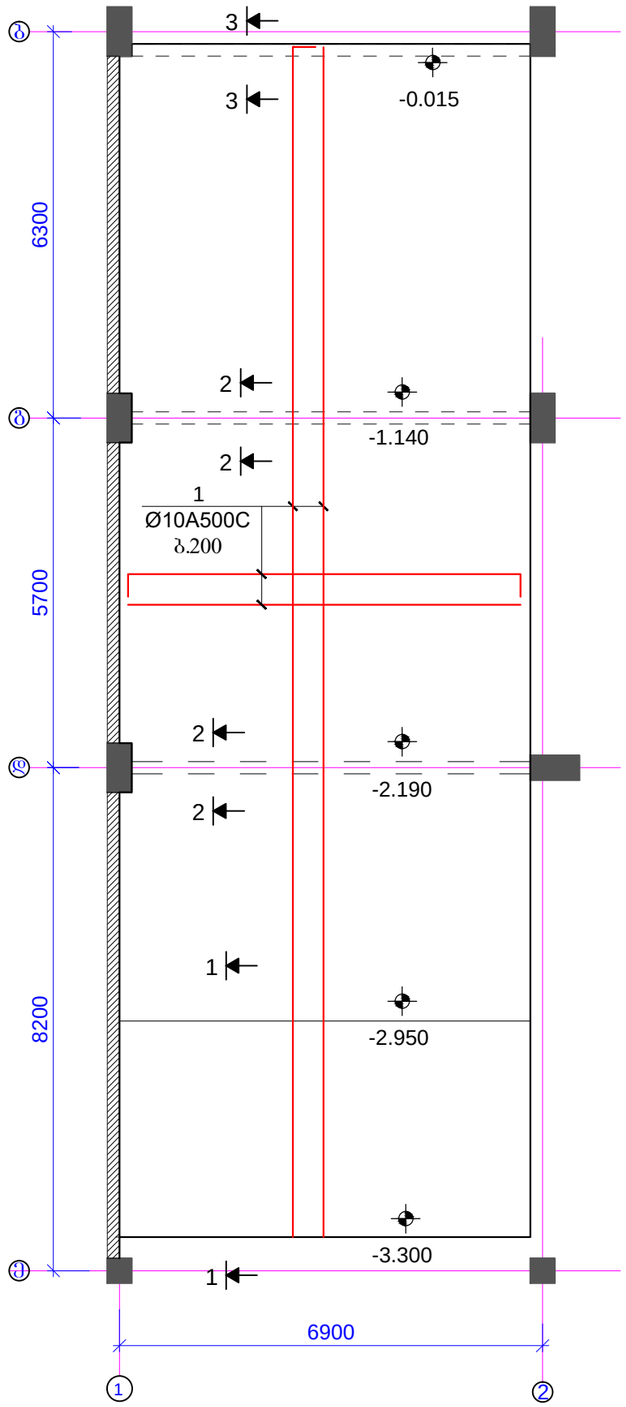

პანდუსის არმირების გაძლიერების სქემა ზედა შრეში

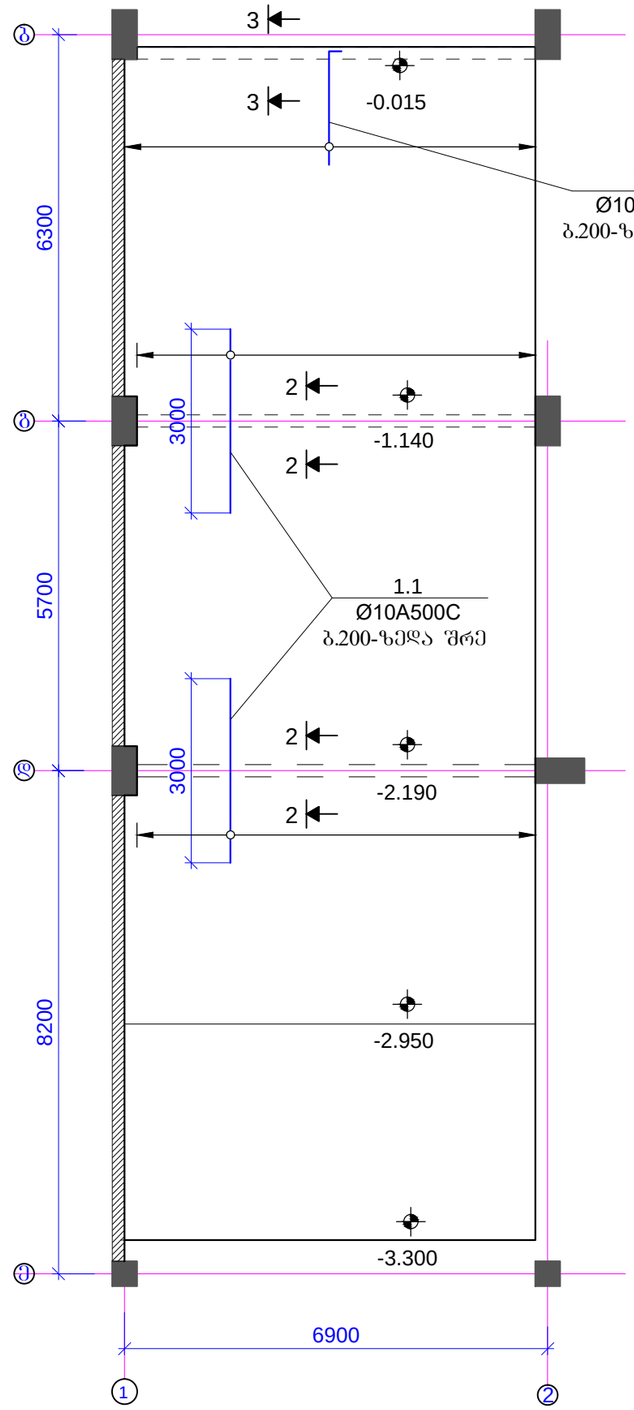

შენიშვნები:
1. ძირითადი შენიშვნები იხილე პროექტის განმარტებით ბარათში.
2. პანდუსის არმირების ჩრილები იხ.შ.კ-7-03.

მისამართი:	ქ.თბილისში, ქეთევან წამებულის გამზირი. (ს.კ. 01.17.13.037.024)
ობიექტი:	"მრავალფუნქციური კომპლექსი"
დამკვეთი:	შპს "საქართველო-ისრაელის ბიზნეს ჯგუფი" ს/ნ: 206025692
სტადია:	მუშა პროექტი
ფურცლის დასახელება:	პანდუსის ძირითადი არმირების ბეგმა; პანდუსის არმირების გაძლიერების სქემა ზედა შრეში;
მასშტაბი: 1:100	ფორმატი: A3

თანამდებობა	სახელი,გვარი	ხელმოწერა
მთ.არქიტექტორი	გ.ქიტესაშვილი	
არქიტექტორი	გ.ჯანიაშვილი	
კონსტრუქტორი	გ.ყოლბაიშვილი	

თარიღი	ფურცლის №	ფურც. რაოდ.
2025 წ	კ-7-02	---

ჭრილი 1-1

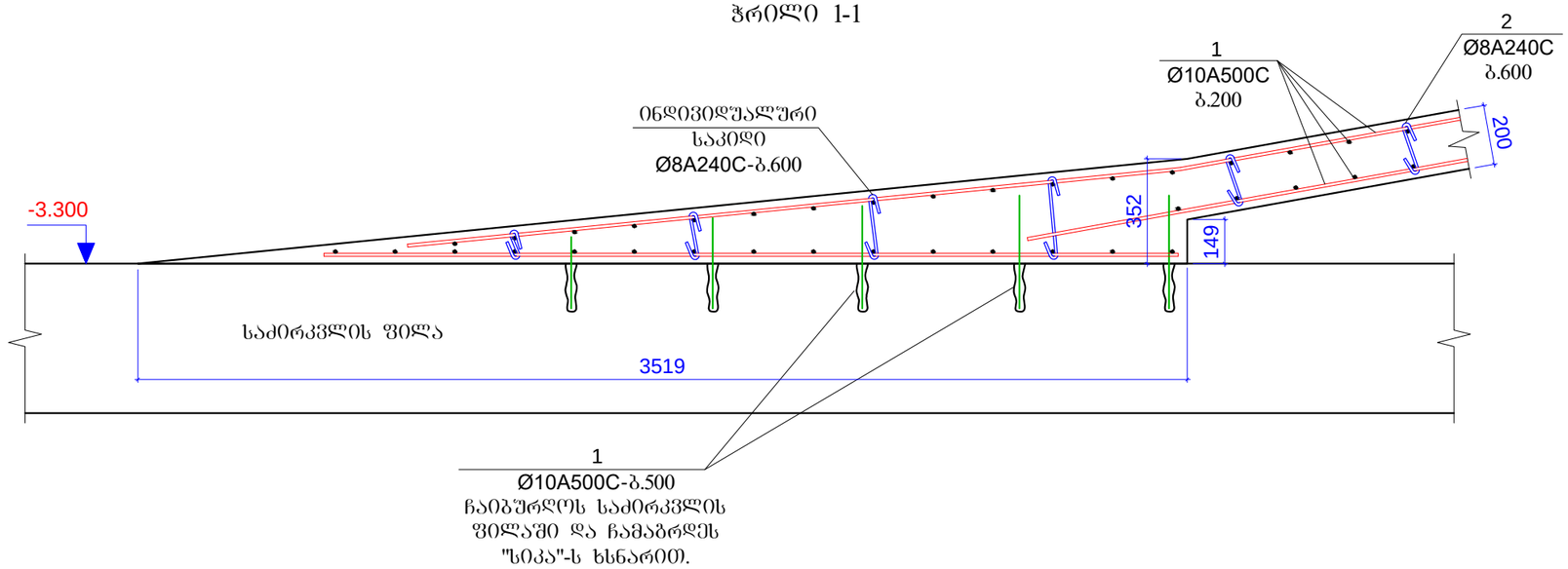

ჭრილი 2-2

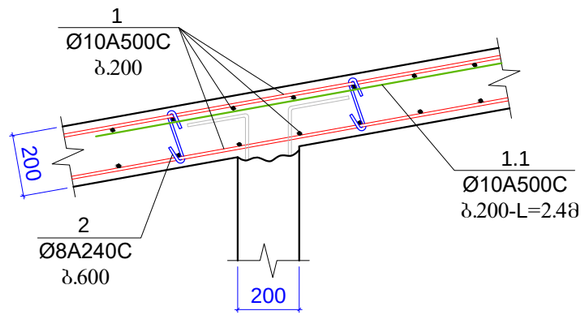

ჭრილი 3-3

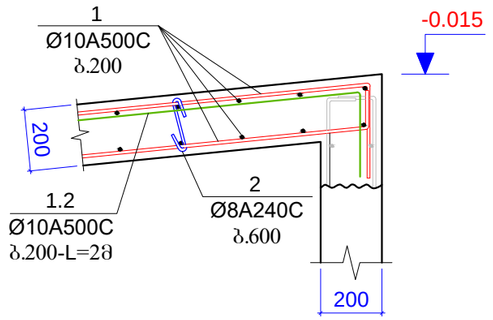

პოზ.2

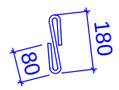

L=340 მმ

პოზ 2.1

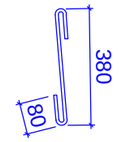

L=540 მმ

სამონტაჟო არმატურა

პოზ 1.3 - Ø10A500C-ბ.1000მმ

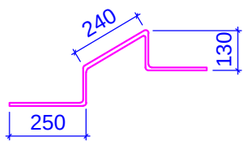

L=1000 მმ

პოზიცია 1.1

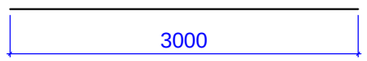

L=3000 მმ

პოზიცია 1.2

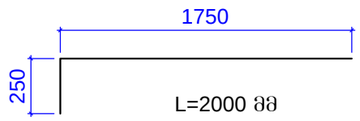

L=2000 მმ

კონსტ.დასახელება	პოზ.№	არმატურის სპეციფიკაცია						არმატურის ამოკრება			ბეტონის მოც.მ³
		ესკიზი	Ø,მმ	კლასი	სიგრძე L,მმ	როდენ. nxც	nxL ,მ	Ø,მმ	ΣnxL ,მ	მასა Q კგ	
პანდუსი	1	დაიჭრას ადგილზე	10	A500c	3000000		3000	10A500c	3384	2085.3	B25
	1.1	იხ.პოზიცია	10	A500c	3000	66	198				26.8
	1.2	იხ.პოზიცია	10	A500c	2000	33	66				
	1.3	იხ.პოზიცია	10	A500c	1000	120	120				
	2	იხ.პოზიცია	8	A240c	340	300	102	8A240c	133.88	52.8	
	2.1	იხ.პოზიცია	8	A240c	540	22	11.88				
		ინდივიდუალური საკიდისთვის	8	A240c	20000		20				
									სულ	2138.1	

მისამართი:
ქ.თბილისში, ქეთევან წამებულის გამზირი.
(ს.კ. 01.17.13.037.024)

ობიექტი:
"მრავალფუნქციური კომპლექსი"

დამკვეთი:
შპს "საქართველო-ისრაელის ბიზნეს ჯგუფი"
ს/ნ: 206025692

სტადია:
მუშა პროექტი

ფურცლის დასახელება:
პანდუსის არმირების ჭრილები
1-1; 2-2; 3-3;

მასშტაბი: 1:20	ფორმატი: A3

თანამდებობა	სახელი,გვარი	ხელმოწერა
მთ.არქიტექტორი	გ.ქიტესაშვილი	
არქიტექტორი	გ.ჯანაშვილი	
კონსტრუქტორი	გ.ყოფაშვილი	

თარიღი	ფურცლის №	ფურც. რაოდ.
2025 წ	კ-7-03	---

რიგელებში ზედა შრის არმატურების გადაბმის სქემატური ნახაზი

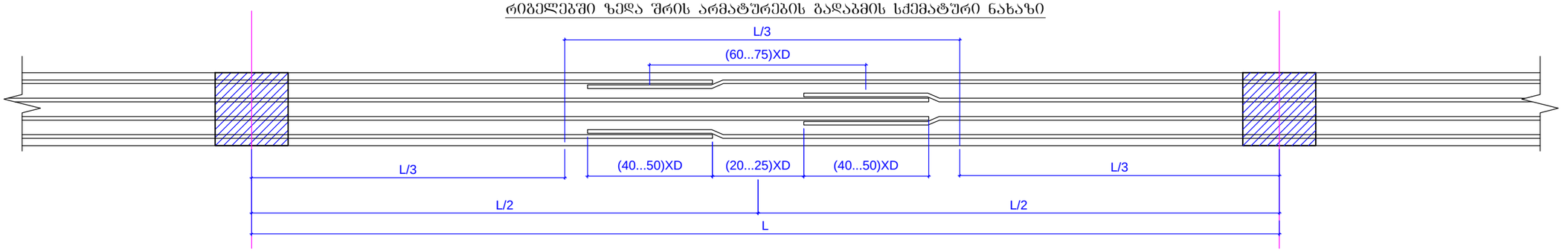

რიგელებში ქვედა შრის არმატურების გადაბმის სქემატური ნახაზი

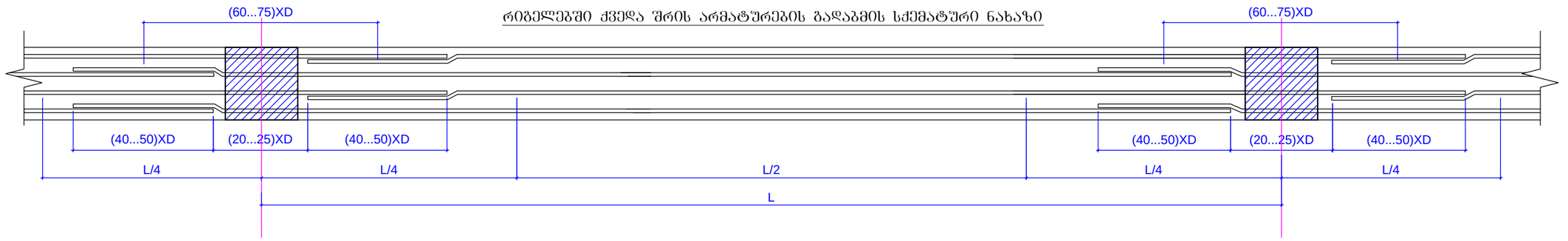

რიგელებში განივი არმატურების განაწილების სქემატური ნახაზი

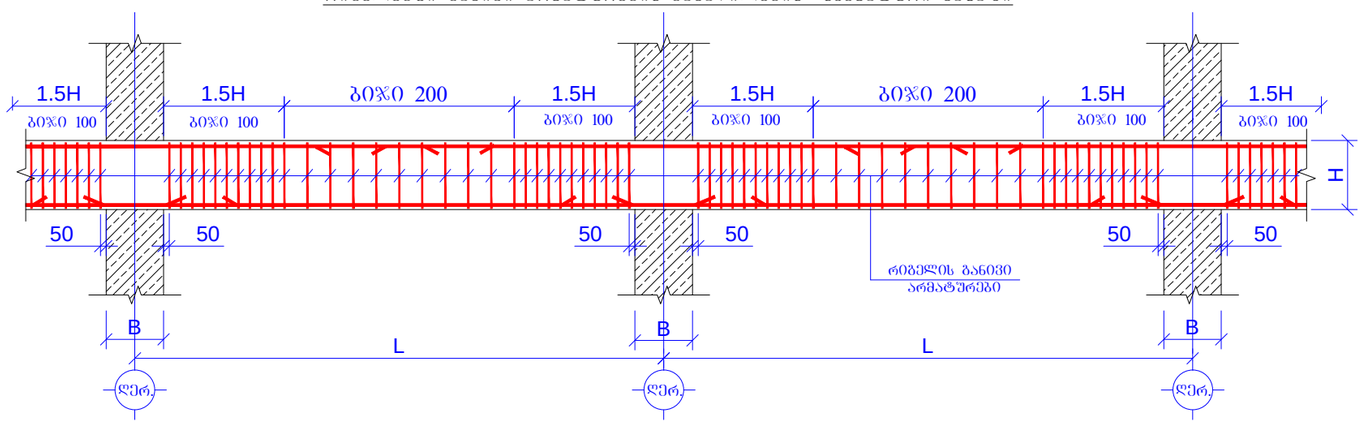

რიგელის არმატურის ჩაანკერების კვანძი

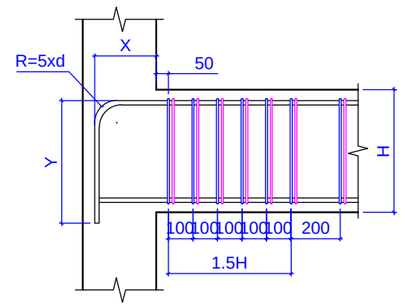

X+Y=50xD
სადაც D არის არმატურის დიამეტრი
მაგ:
18 არმატურისთვის X+Y უნდა იყოს
50X18=900მმ
სასაურველია თუ X იქნება 50D ნახევარი ,
ანუ დასაანკერებელი არმატურის ნახევარი
სწორ უბანზე დაანკერდება და დანარჩენი
ჩაიღუნება სვეტის ან კედლის ტანში.

მისამართი:	ქ.ბათუმში, ქუთაისის წამებულის გამზირი. (ს.კ. 01.17.13.037.024)
ობიექტი:	"მრავალფუნქციური კომპლექსი"
დამკვეთი:	შპს "საქართველო-ისრაელის ბიზნეს ჯგუფი" ს/ნ: 206025692
სტადია:	მუშა პროექტი
ნახაზის დასახელება:	რიგელების არმირების ზოგადი სქემა;
მასშტაბი: ---	ფორმატი: A3

თანამდებობა	სახელი,გვარი	ხელმოწერა
მთ.არქიტექტორი	გ.ქიტესაშვილი	
არქიტექტორი	გ.ჯანაშვილი	
კონსტრუქტორი	გ.ყოფაშვილი	

თარიღი	ნახაზის №	ნახაზ. რაოდ.
2025 წ	კ-8-01	---

რ.ბ ფილებში ქვედა შრის არმატურების გადაბმის სქემატური ნახაზი

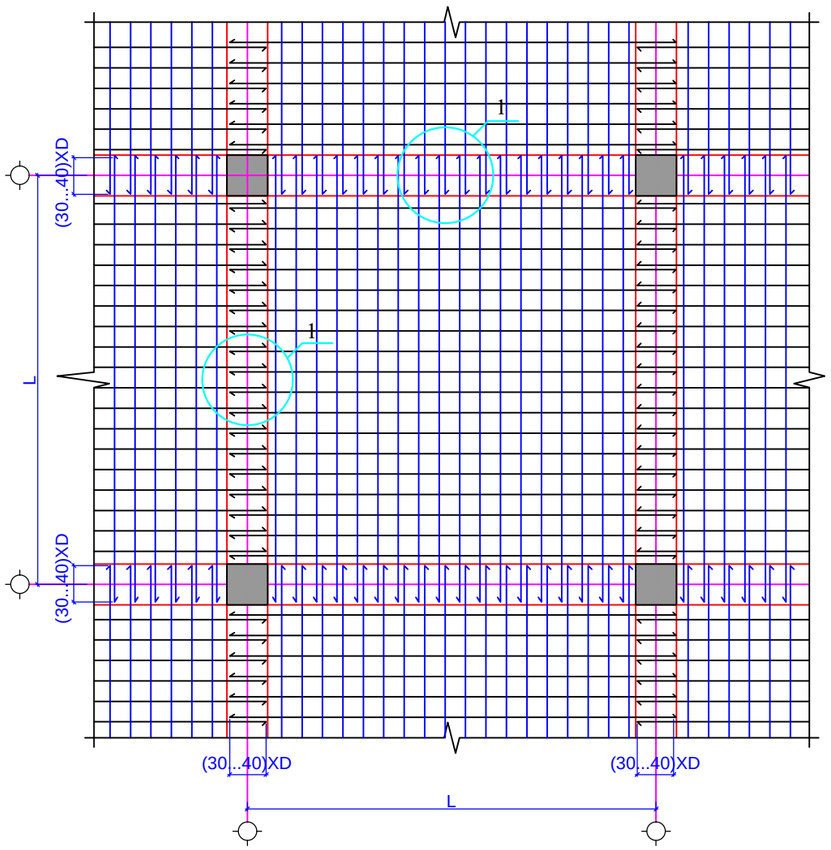

რ.ბ ფილებში ზედა შრის არმატურების გადაბმის სქემატური ნახაზი

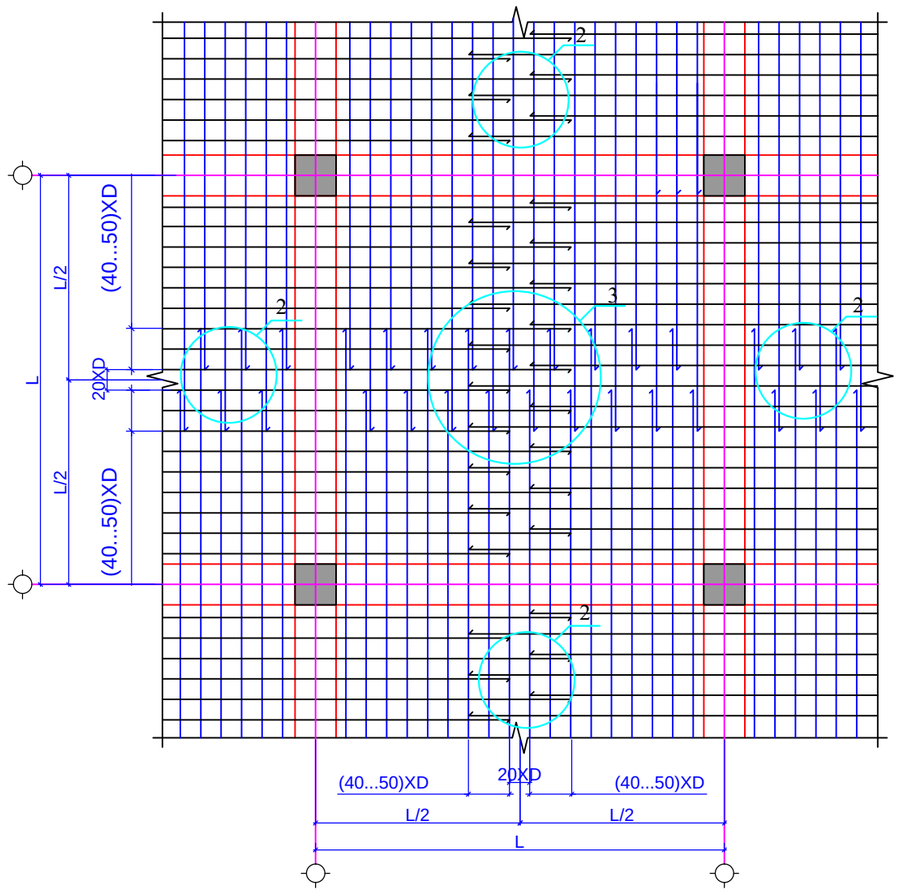

რ.ბ ფილის რიგელში ჩაანკერების კვანძი

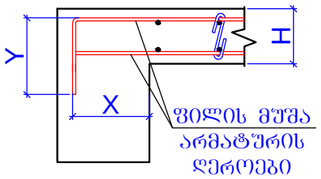

X+Y=50xD
სადაც D არის არმატურის დიამეტრი მაგ:
12 არმატურისთვის X+Y უნდა იყოს 50X12=600მმ
სასურველია თუ X იძნება 50D ნახევარი , ანუ დასაანკერებელი არმატურის ნახევარი სწორ შებანზე დაანკერდება და დანარჩენი ჩაიღუნება სვეტის ან კედლის ტანში.

დეტალი 1

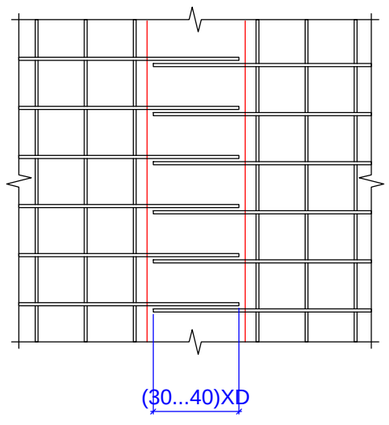

დეტალი 2

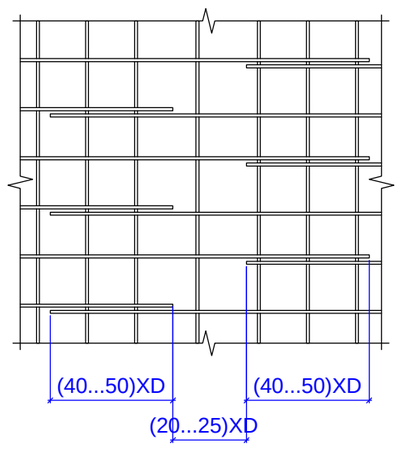

დეტალი 3

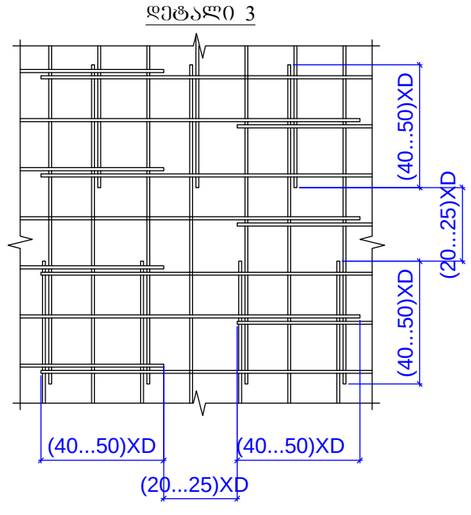

ფილის არმირების სქემატური ნახაზი

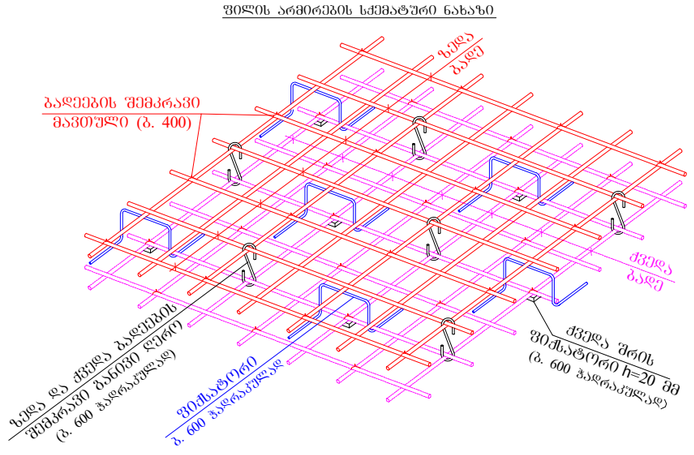

მისამართი:	ქ.თბილისში, ქეთევან წამებულის გამზირი. (ს.კ. 01.17.13.037.024)
ობიექტი:	"მრავალფუნქციური კომპლექსი"
დამკვეთი:	შპს "საქართველო-ოსრაელის ბიზნეს ჯგუფი" ს/ნ: 206025692
სტადია:	მუშა პროექტი
ფურცლის დასახელება:	ფილის არმირების ზოგადი სქემა;
მასშტაბი: ---	ფორმატი: A3

თანამდებობა	სახელი,გვარი	ხელმოწერა
მთ.არქიტექტორი	გ.ქიტესაშვილი	
არქიტექტორი	გ.ჯანაშვილი	
კონსტრუქტორი	გ.ქოჯაშვილი	

თარიღი	ფურცლის №	ფურც. რაოდ.
2025 წ	კ-8-02	---

რ.ბ გადახურვის ფილაში ღიობის გაძლიერების სქემა

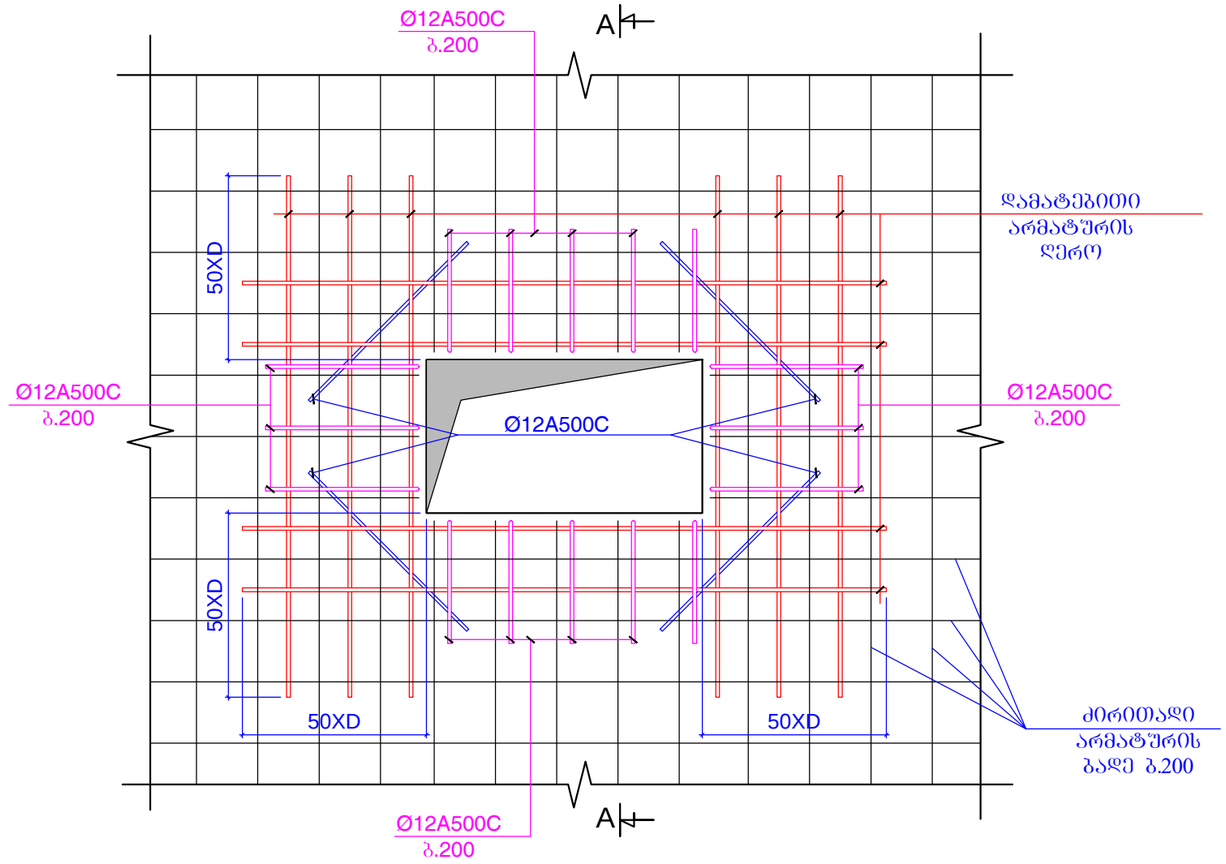

A-A

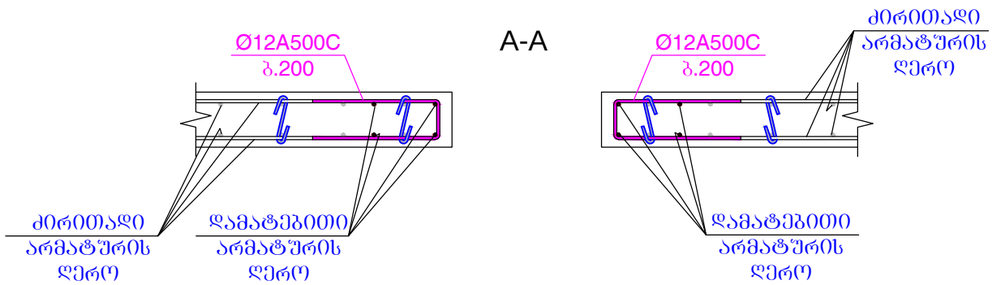

შენიშვნა:
გაძლიერება უნდა მოხდეს მინიმუმ იმავე დიამეტრის არმატურით ორივე შრეში, დაემატოს მინიმუმ იმდენი არმატურის ღერო რამდენის ჩაჭრაც გახდა საჭირო.

მისამართი:
ქ.ობილისში, ჭეთევან წამებულის გამზირი. (ს.კ. 01.17.13.037.024)

ობიექტი:
"მრავალფუნქციური კომპლექსი"

დამკვეთი:
შპს "საქართველო-ისრაელის ბიზნეს ჯგუფი"
ს/ნ: 206025692

სტადია:
მუშა პროექტი

ფურცლის დასახელება:
რ.ბ გადახურვის ფილაში ღიობის გაძლიერების სქემა

მასშტაბი: ---	ფორმატი: A3

თანამდებობა	სახელი,გვარი	ხელმოწერა
მთ.არქიტექტორი	გ.ქიტესაშვილი	
არქიტექტორი	გ.ჯანიაშვილი	
კონსტრუქტორი	გ.ქობიაშვილი	

თარიღი	ფურცლის №	ფურც. რაოდ.
2025 წ	კ-8-03	---

კედლის წყობის დაარმირების ფრაგმენტი

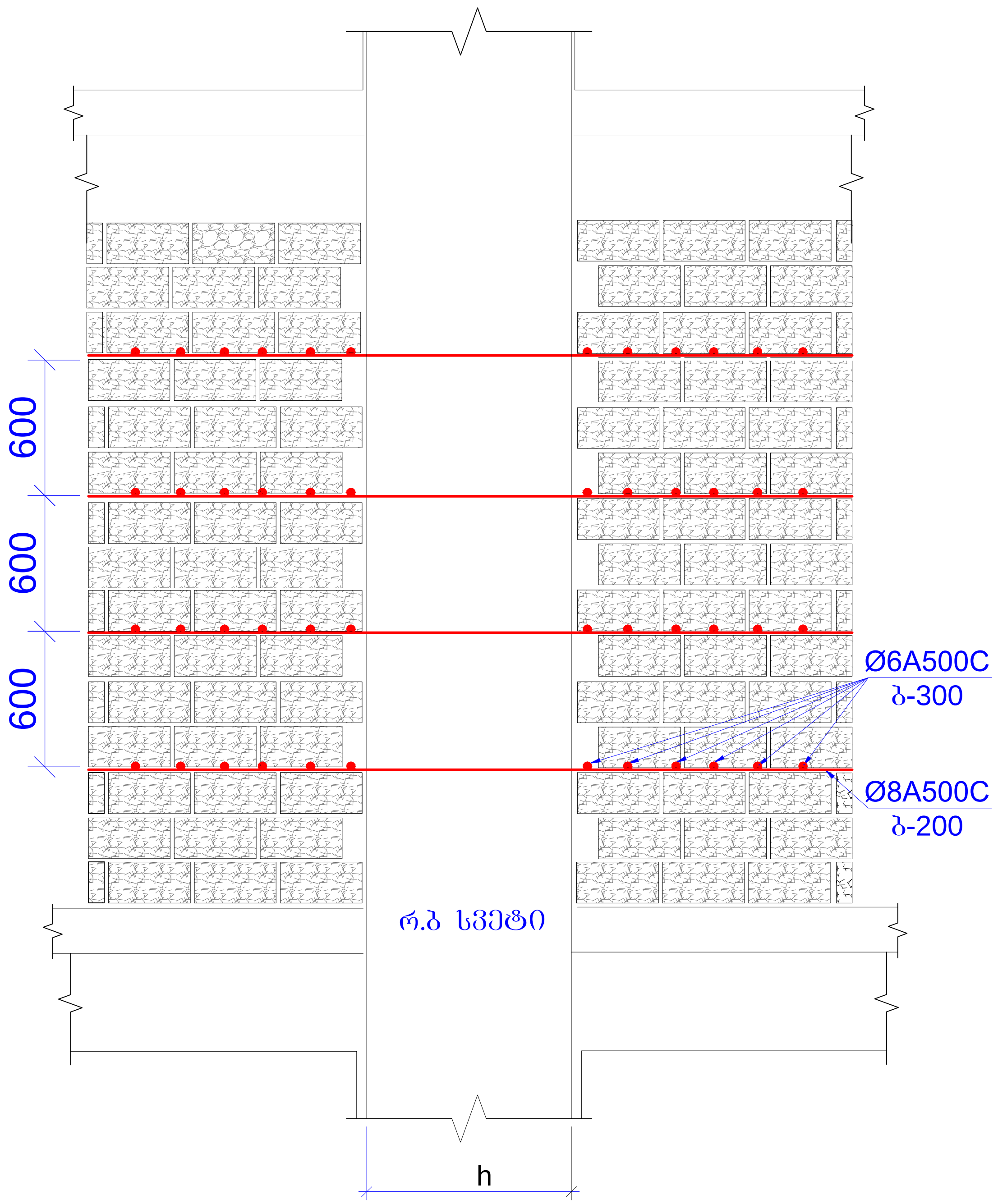

ზღუდარის მოწყობის ფრაგმენტი ფრაგმენტი

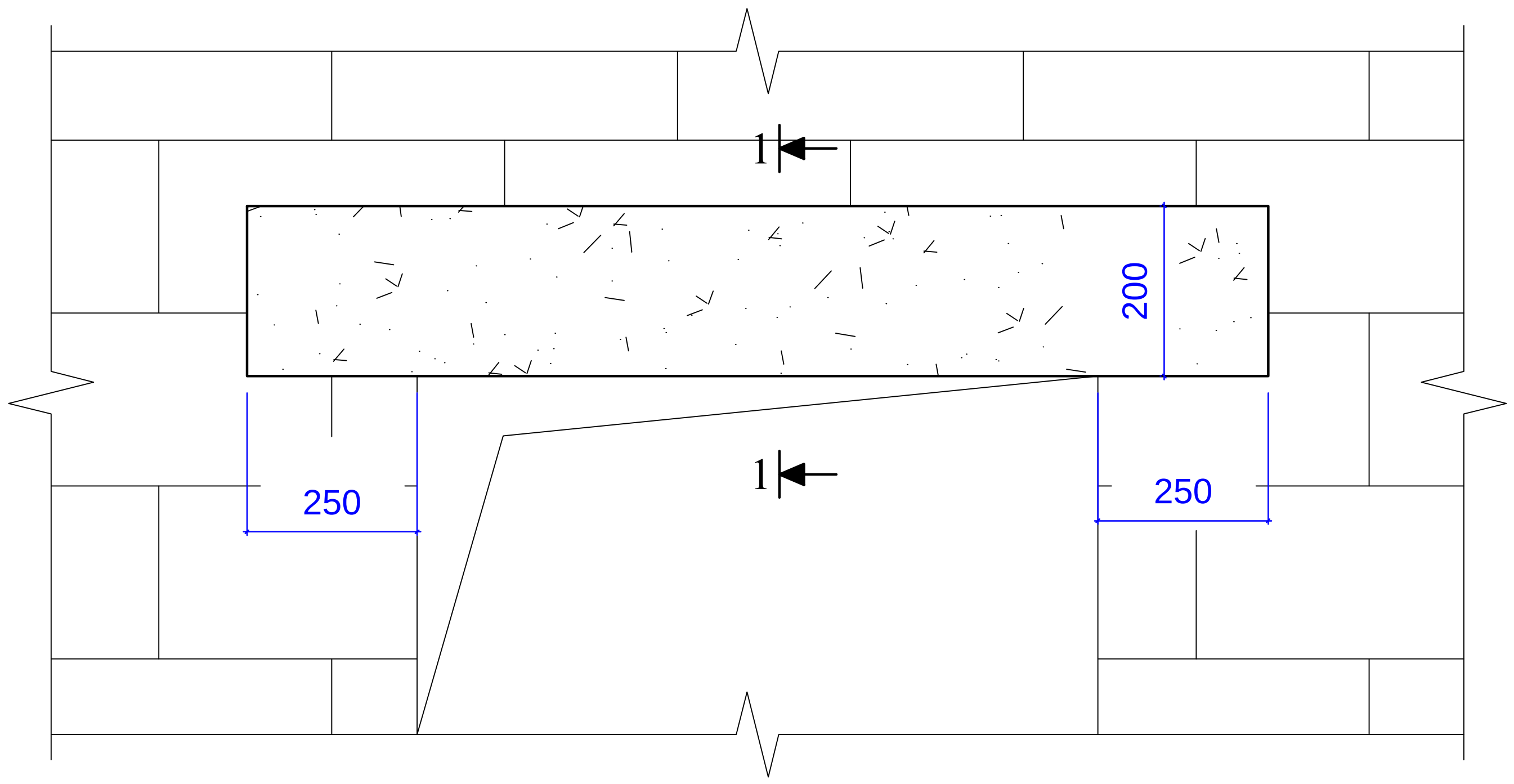

ჭრილი 1-1

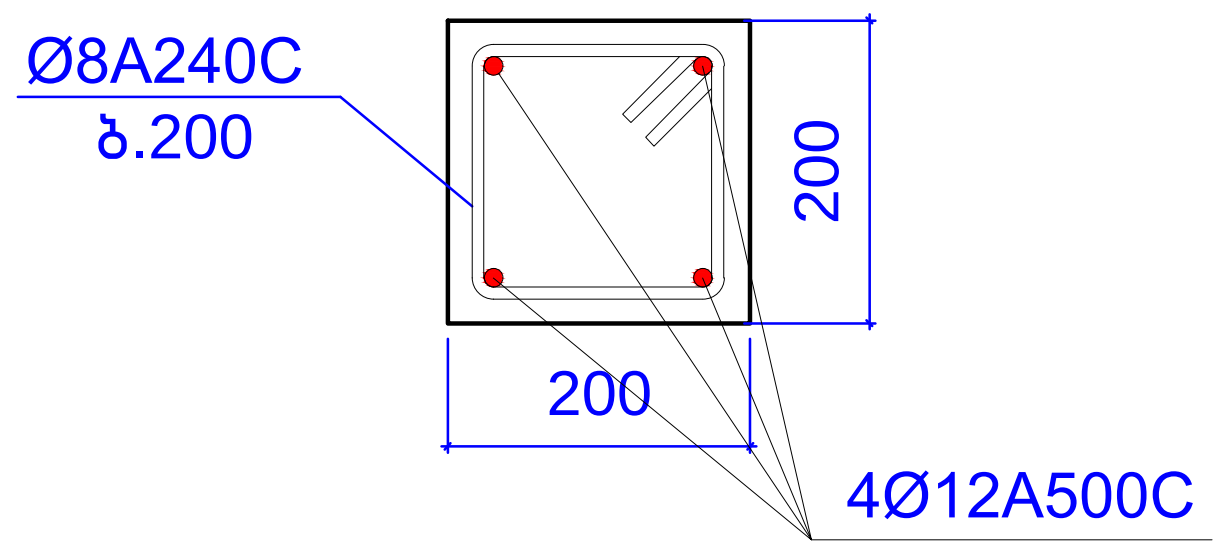

პოზიცია 2

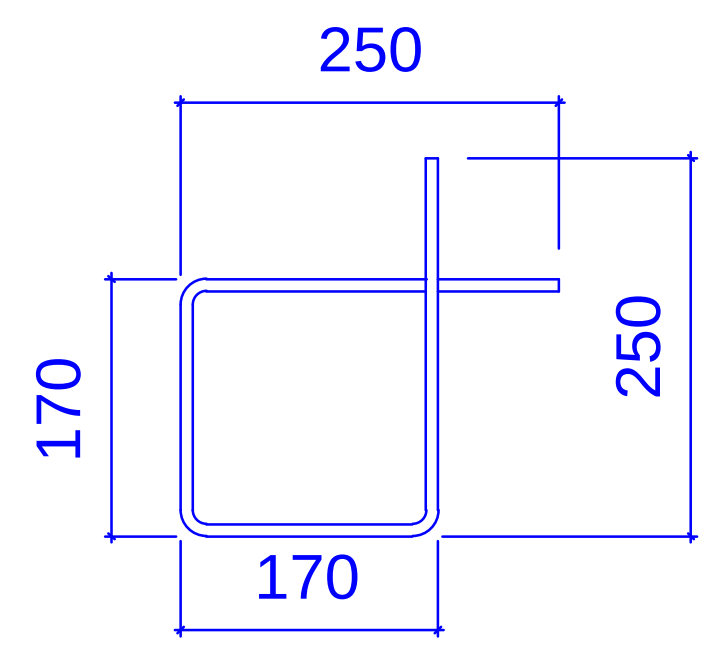

L=840 მმ

მისამართი: ქ.თბილისში, ქეთევან წამებულის გამზირი. (ს.კ. 01.17.13.037.024)	
ობიექტი: "მრავალფუნქციური კომპლექსი"	
დამკვეთი: შპს "საქართველო-ისრაელის ბიზნეს ჯგუფი" ს/ნ: 206025692	
სტადია: მუშა პროექტი	
ფურცლის დასახელება: კედლის წყობის დაარმირების ფრაგმენტი	
მასშტაბი: ---	ფორმატი: A3

თანამდებობა	სახელი.გვარი	ხელმოწერა
მთ.არქიტექტორი	გ.ქიტესაშვილი	
არქიტექტორი	გ.ჯანიაშვილი	
კონსტრუქტორი	ბ.ყობიაშვილი	[signature]

თარიღი	ფურცლის №	ფურც. რაოდ.
2025 წ	კ-8-04	---

რკინაბეტონის მასალების ჯამური ხარჯი მთელ შენობაზე

მასალის ჯამური ხარჯი														
კონსტრუქციის დასახელება	არმატურა(კგ)											ბეტონი (მ³)		
	Ø8A240c	Ø10A240c	Ø10A500c	Ø12A500c	Ø14A500c	Ø16A500c	Ø18A500c	Ø20A500c	Ø22A500c	Ø25A500c	Ø28A500c	B7.5	B25	B30
ლიფტის თანაორმო	45.0		33.0	554.0		4145.0						3.5	18	
საძირკვლის ფილა	221.0			29052.0		6558.0	44684.0	190.0	5141.0	9859.0	3522.0	181	1348	
რ.ბ კედლები	744.0		10783.0	15005.0	9421.0	25004.0								372.25
რ.ბ სვეტები	20375.0							404.0	36155.0	30699.0				313.25
რიგელები	37422.0			488.0		15476.0	25249.0	48764.0	24755.0	2666.0			614.5	
გადახურვის ფილა	4970.0	649.0	171541.0	16028.0	20867.0	889.0		1414.0	672.0				2703.6	
რ.ბ კიბე	174.0		149.0	6345.0	145.0								71.1	
პანდუსი	53.0		2013.0										26.8	
ჯამი	Ø8A240c	Ø10A240c	Ø10A500c	Ø12A500c	Ø14A500c	Ø16A500c	Ø18A500c	Ø20A500c	Ø22A500c	Ø25A500c	Ø28A500c	B7.5	B25	B30
	64004.0	649.0	184519.0	67472.0	30433.0	52072.0	69933.0	50772.0	66723.0	43224.0	3522.0	184.5	4782.0	685.5
სულ არმატურა(კგ)	633323													
სულ ბეტონი(მ³)	5652													

მისამართი:
ქ.თბილისში, ქეთევან წამებულის გამზირი.
(ს.კ. 01.17.13.037.024)

ობიექტი:
"მრავალფუნქციური კომპლექსი"

დამკვეთი:
შპს "საქართველო-ისრაელის ბიზნეს ჯგუფი"
ს/ნ: 206025692

სტადია:
მუშა პროექტი

ფურცლის დასახელება:
რკინაბეტონის მასალების ჯამური ხარჯი მთელ შენობაზე

მასშტაბი: ---	ფორმატი: A3

თანამდებობა	სახელი,გვარი	ხელმოწერა
მთ.არქიტექტორი	გ.ქიტესაშვილი	
არქიტექტორი	გ.ჯანიაშვილი	
კონსტრუქტორი	გ.ქომბიაშვილი	

თარიღი	ფურცლის №	ფურც. რაოდ.
2025 წ	კ-8-05	---

1. შესავალი

ქ. თბილისში , ქეთევან წამებულის გამზირი (ს.კ. 01.17.13.037.024) მრავალფუნქციური კომპლექსის მზიდი კონსტრუქციების გაანგარიშება ჩატარდა გამოთვლითი კომპლექსის “LIRA SAPR 2017”-ის მეშვეობით, სასრულ ელემენტთა მეთოდის საფუძველზე. საანგარიშო მოდელი სივრცითია (ნახ. 1). მზიდი კონსტრუქციები მოდელირებულია №10, №41 სასრული ელემენტებით. მათი სიხისტეების და ფუძე-გრუნტის საწყისი მონაცემები აღებულია დამკვეთის მიერ მოწოდებული საპროექტო დოკუმენტაციიდან. გაანგარიშება შესრულდა I და II ჯგუფის ზღვრულ მდგომარეობათა მიხედვით.

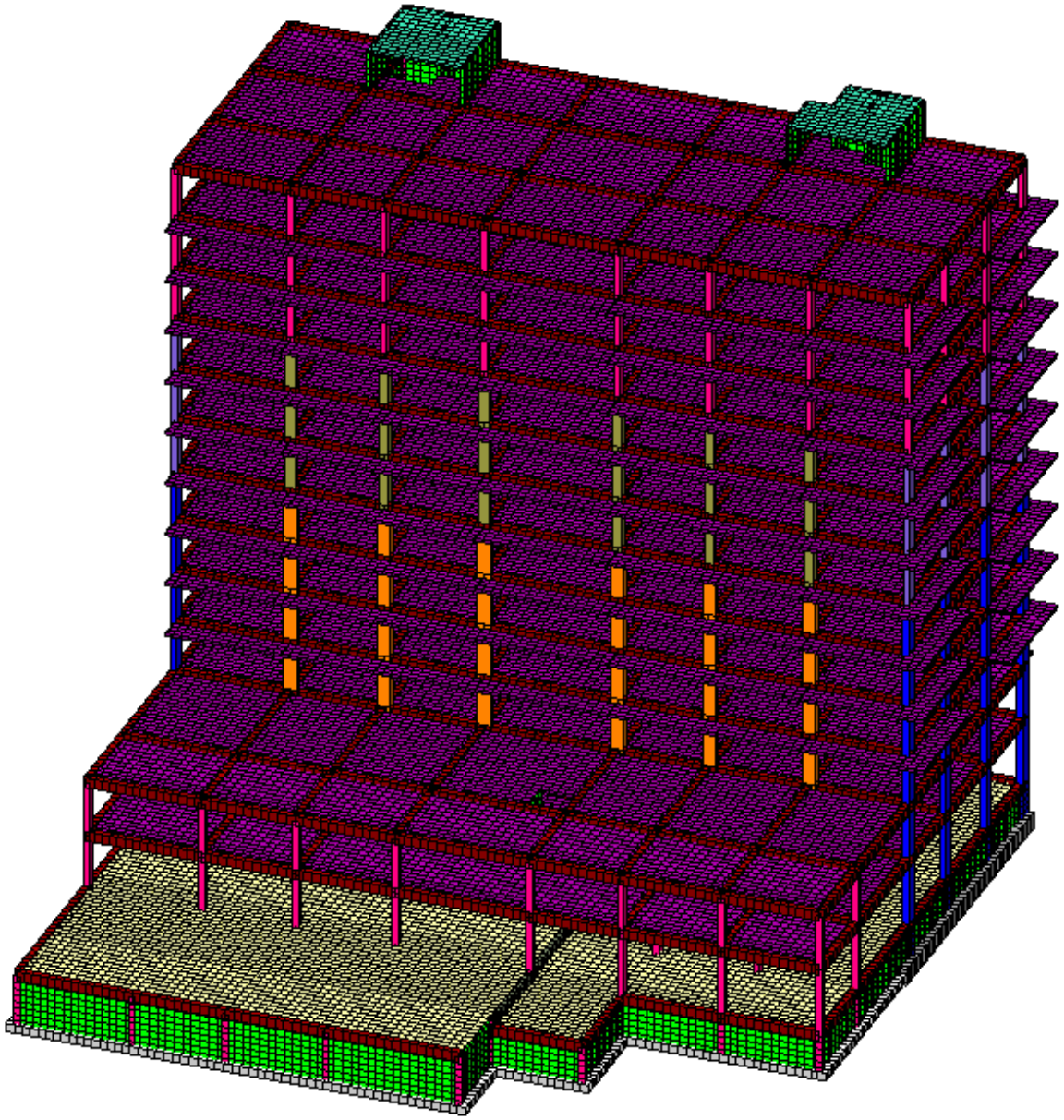

ნახ. 1 სივრცითი საანგარიშო მოდელი

2. გამოყენებული ნორმატიული დოკუმენტები

საანგარიშო მოდელი შედგენილია შემდეგი ნორმატიული დოკუმენტების მოთხოვნათა გათვალისწინებით:

ა) სამშენებლო ნორმები და წესები "სეისმომედეგი მშენებლობა" (პნ 01.01-09);
ბ) სამშენებლო ნორმები და წესები "ბეტონისა და რკინაბეტონის კონსტრუქციები" (პნ 03.01-09);
გ) სამშენებლო ნორმები და წესები "შენობების და ნაგებობების ფუძეები" (პნ 02.01-08);
დ) სამშენებლო ნორმები და წესები "დატვირთვები და ზემოქმედებები" (სნიპ 2.01.07-85);

3. კლიმატური პირობები

აბსოლუტური მინიმალური ტემპერატურა..... -24^{0} C
აბსოლუტური მაქსიმალური ტემპერატურა..... +39^{0} C
ქარის ნორმატიული დატვირთვა ..... 0.60 კპა (60 კგძ/მ²)
თოვლის ნორმატიული დატვირთვა..... 0.48 კპა (48 კგძ/მ²)

4. ნაგებობის პასუხისმგებლობის კლასი

თანახმად საქართველოს პროექტირების ნორმებისა "პნ 03.01-09" დანართი 3, განსახილველი შენობა მიეკუთვნება II კლასის ნაგებობას. ამ შემთხვევაში საიმედობის კოეფიციენტი ნაგებობის პასუხისმგებლობის კლასის მიხედვით γ_n=0.95.

5. სამშენებლო მასალები

ა) ბეტონი B25 კლასის (დრეკადობის საწყისი მოდული E=30000 მპა, საანგარიშო წინაღობა კუმშვაზე R_b=14.5 მპა);

ბ) ბეტონი B30 კლასის (დრეკადობის საწყისი მოდული E=33100 მპა, საანგარიშო წინაღობა კუმშვაზე R_b=17 მპა);

გ) არმატურა A500c კლასის (დრეკადობის საწყისი მოდული E=190000 მპა,
საანგარიშო წინაღობა გაჭიმვაზე და კუმშვაზე
Rs=Rsc=459 მპა, ჭრაზე Rsw=300 მპა);

არმატურა A240c კლასის (დრეკადობის საწყისი მოდული E=210000 მპა,
საანგარიშო წინაღობა: კუმშვაზე Rsc=459 მპა;
გაჭიმვაზე Rs=230 მპა;
ჭრაზე Rsw=180 მპა).

6. დატვირთვების საიმედობის კოეფიციენტები

თანახმად საქართველოში მოქმედი პროექტირების ნორმებისა "НАГРУЗКИ И ВОЗ-ДЕЙСТВИЯ" СНиП 2.01.07-85*, განსახილველ შენობის კონსტრუქციებზე მოსული დატვირთვების საიმედობის კოეფიციენტი γ_f

A. მუდმივი დატვირთვებისთვის

A 1. ნაყარი გრუნტი 1.15;

A 2. რკ/ბ-ის კონსტრუქციები 1.1;

A 3. ლითონის კონსტრუქციები.....1.05;

A 4. იატაკები.....1,2;

A 5. სტაციონარული დანადგარები 1.05;

A 6. ტიხრები.....1,1;

A 7. ვიტრაჟი.....1,1;

B. დროებითი დატვირთვებისთვის

B 1. თანაბრად განაწილებული დატვირთვა < 200 კგძ/მ^2.....1.3;

B 2. თანაბრად განაწილებული დატვირთვა ≥ 200 კგძ/მ^2..... 1.2;

C. თოვლის დატვირთვისთვის.....1,4;

D. ქარის დატვირთვისთვის.....1,4.

7. ნორმატიული დატვირთვების სიდიდეები

ა) მუდმივი დატვირთვა

* ყველა მზიდი კონსტრუქციის წონა,
* იატაკის წონა (150 კგ/მ^2),
* ტიხრების წონა (150 კგ/მ^2),
* კარკასის შევსების წონა რიგელებზე (1000 კგ/მ).

ბ) დროებითი დატვირთვა

* საცხოვრებელი ზონა (150 კგ/მ^2),
* ვესტიბული, ფოიე, დერეფანი, კიბის უჯრედი (300კგ/მ^2),
* თოვლის დატვირთვა (59 კგ/მ^2),
* ქარის დატვირთვა (48 კგ/მ^2).

გ) სეისმიკა

განხილულია სეისმური ძალის ზემოქმედების სამი მიმართულება:

X და Y ღერძის გასწვრივ და 45 და 135 გრადუსის მიმართულებით.

სეისმური დატვირთვა გამოითვლება ფორმულით $S= k_0k_1\ k_2\ k_3\ k_\psi\ A\ Q\ \beta\ \eta$

სადაც $k_0=1.0$, $k_1=0.35$, $k_2=1.0$, $k_3=1.0$, $k_\psi=1.0$, $A=0.17$

გრუნტის კატეგორია სეისმური თვისებების მიხედვით არის მეორე. გათვალისწინებულია საკუთარი რხევის 100 ფორმა. სეისმური მასების მონაწილეობის ფაქტორი შეადგენს 87%-ს.

8. თანწყობის კოეფიციენტები

დინამიკური დატვირთვების სიდიდეთა ფორმირებისთვის საანგარიშო სტატიკური დატვირთვები მრავლდება შემდეგ თანწყობის კოეფიციენტებზე (პნ 01.01-09, პუნქტი 4.1).

მუდმივი - 0.9;

დროებითი ხანგრძლივი - 0.8;

დროებითი ხანმოკლე - 0.5.

9. სტატიკური და დინამიკური ძალვების შეჯამება

ელემენტებში ჯამური ძალვების მისაღებად სტატიკური დატვირთვისგან გამოწვეულ ძალვებს ვუმატებთ დინამიკური დატვირთვისგან მიღებულ შესაბამის ძალვებს. დინამიკური დატვირთვები არის ნიშანცვლადი და ურთიერთგამომრიცხავი, რისი გათვალისწინებაც ხდება ძალვების საანგარიშო შეხამების ანგარიშისას.

ძალვები სეისმური დატვირთვისგან გამოითვლება ფორმულით

$$N=\sqrt{\sum_{i=1}^{kf} N_i^2}$$

N_i არის რხევის i -ური ფორმის შესაბამისი ძალვა;

K_f რხევის ფორმების რაოდენობა.

10. გაანგარიშების შედეგები

შენობის მთლიანი წონა Q=26486ტ (მათ შორის მუდმივი დატვირთვისგან $Q_{მუდ}$=23440ტ, დროებითი დატვირთვისგან $Q_{დრ}$=3621ტ).

მაქსიმალური გადახრა სეისმიკისგან: X ღერძის გასწვრივ f_x=107 მმ (ნახ. 3);

Y ღერძის გასწვრივ f_y=109 მმ (ნახ. 4).

ღხევის საკუთარი პერიოდი: X ღერძის გასწვრივ T_x=1.545 წმ

Y ღერძის გასწვრივ f_y=1.623 წმ

მაქსიმალური ძაბვა ფუძეში R_0=37.2 კგ/სმ^2 (ნახ. 5, ნახ. 6).

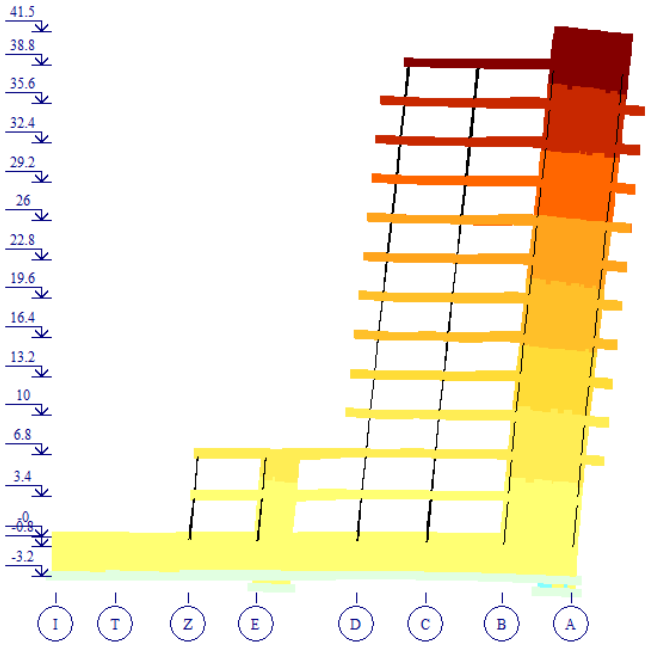

ნახ. 2 დეფორმაციული სქემა (გადახრა სტატიკური დატვირთვისგან, "კრენი")

მაქსიმალური დასაშვები დეფორმაცია სტატიკური დატვირთვისგან (სნიპ 2.01.07-85*)

H/500=38650/500=77.3 მმ>12.1მმ

f_x=12.1 მმ არ აღემატება დასაშვებ სიდიდეს.

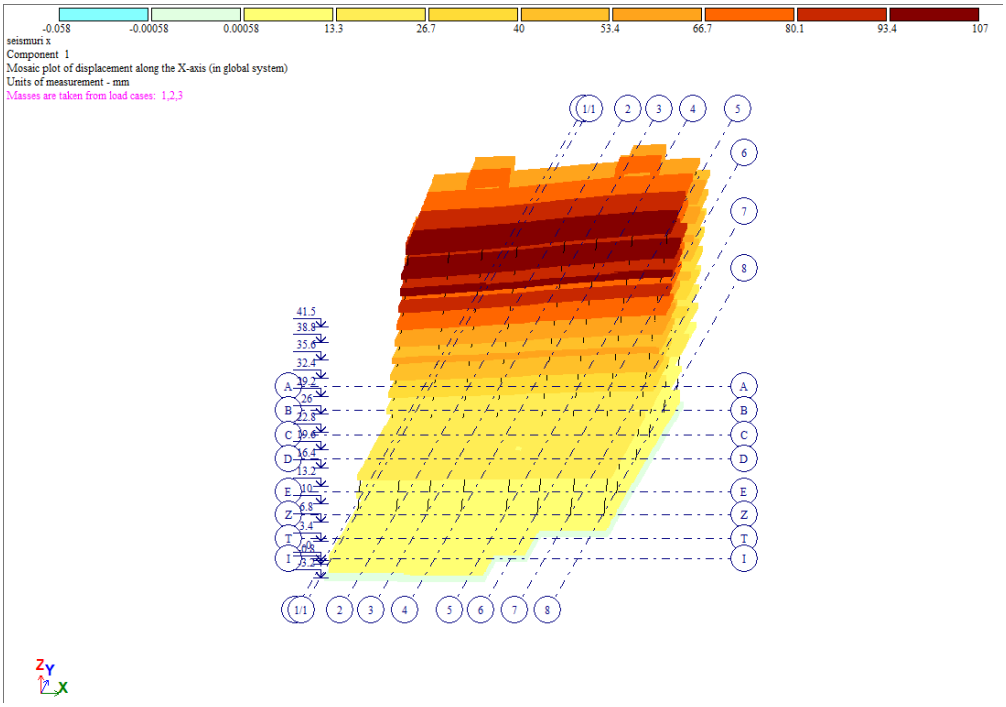

ნახ. 3 დეფორმაციული სქემა სეისმური ზემოქმედებისგან (გადახრა X ღერძის გასწვრივ, მმ)

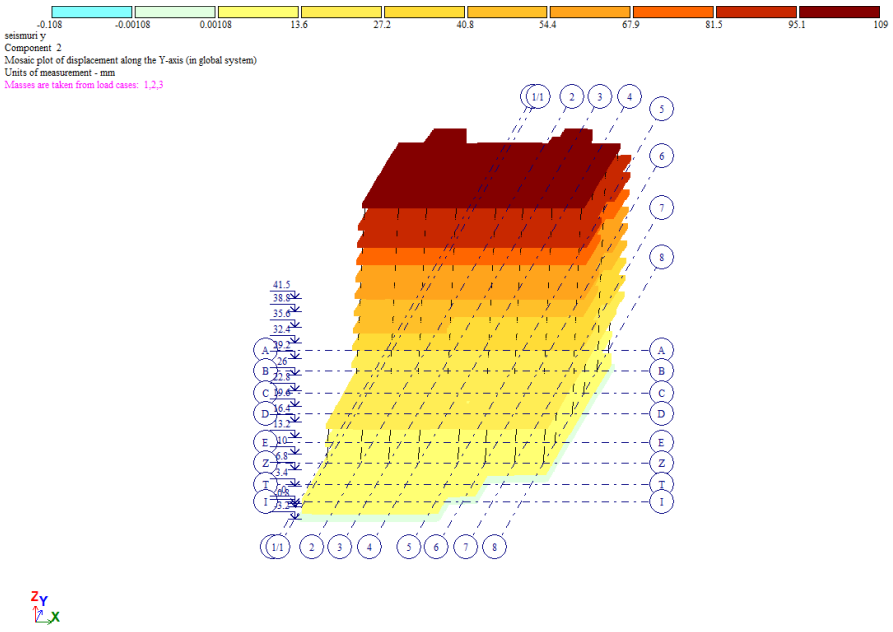

ნახ. 4 დეფორმაციული სქემა სეისმური ზემოქმედებისგან (გადახრა Y ღერძის გასწვრივ, მმ)

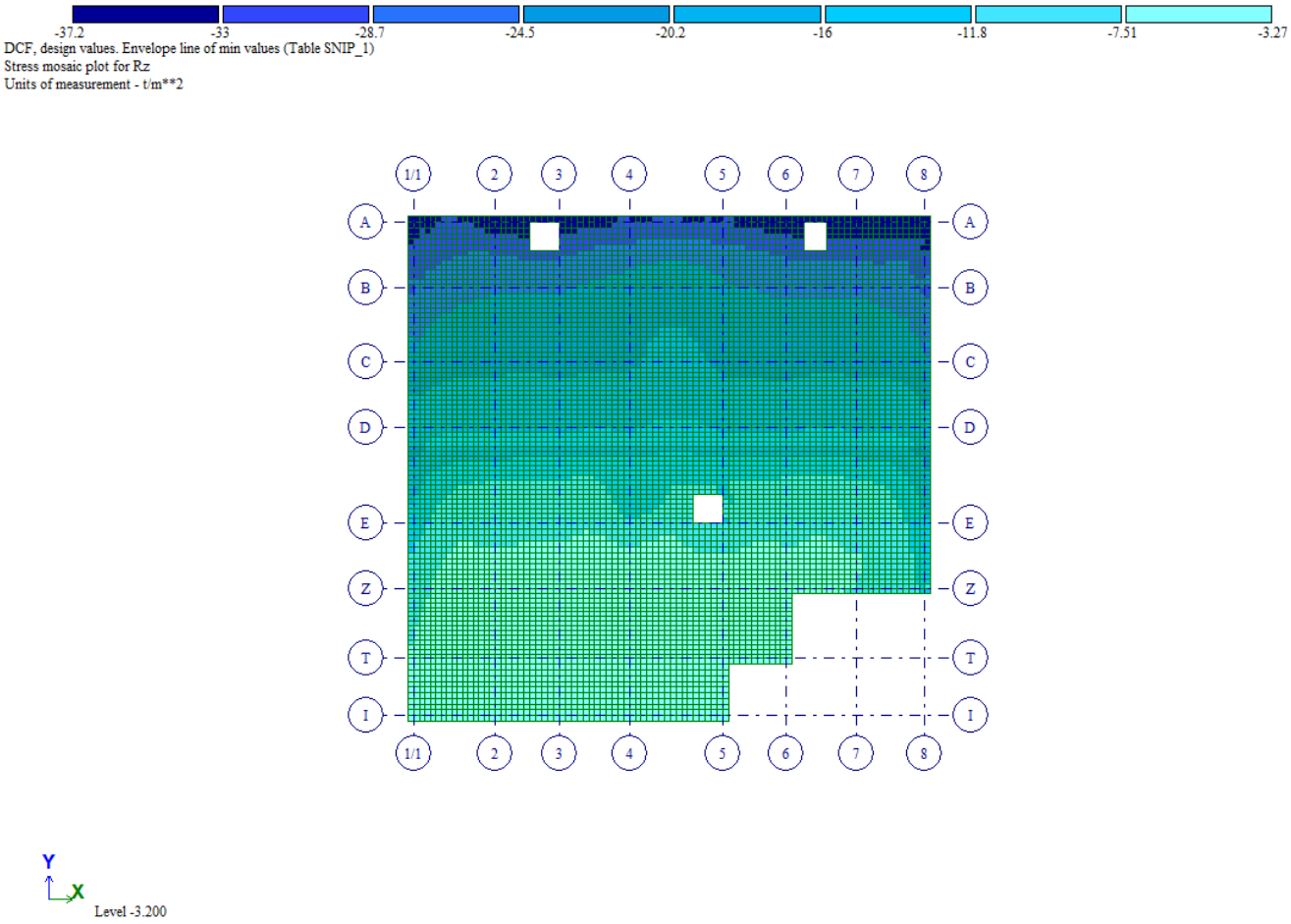

ნახ. 6 ძაბვა ფუძეში დროებითი დატვირთვისგან (ტ/მ^2)

ინსპექტირების ანგარიში/ექსპერტიზის დასკვნა

1. **შედგენის თარიღი 08.10.2025წ.**
2. **შევადგინე ინსპექტორები/ექსპერტები** : ბადრი ბარბაქაძე, ინჟინერ მშებელი, 51 წლიანი სტაჟი, კონსტრუქტორი.

3. **ინსპექტირების ობიექტის დასახელება:** ქ. თბილისში, ქეთევან წამებულის ქუჩაზე (ს/კ 01.17.13.037.024) ასაშენებელი მრავალფუნქციური კომპლექსის პროექტი(კორექტირებული ვარიანტი).
4. **ინსპექტირების ამოცანა:** მუშა პროექტის კონსტრუქციული ნაწილის ექსპერტიზა.

5. **გაფრთხილებული ვარ ჩემს უფლება-მოვალეობებზე, საქ. სსკ 370 მუხლით გათვალისწინებული მოსალოდნელი პასუხისმგებლობის შესახებ, ასევე ინსპექტირების მიუკერძოებლობის, დამოუკიდებლობის და კონფიდენციალურობის მოთხოვნებზე, რაზედაც ხელს ვაწერ:**

ინსპექტორები/ექსპერტებ:

/ბ.ბარბაქაძე/

6. **წარმოდგენილი დოკუმენტები:**

მუშა პროექტი - გრაფიკული ნაწილი (შემსრულებელი-შ.პ.ს. „საქართველო- ისრაელის ბიზნეს ჯუფი“, კონსტრუქტორი ბ.ყობიაშვილი).

წარმოდგენილი დოკუმენტების ნამდვილობაზე და მასში მოყვანილი მონაცემების სისწორეზე პასუხისმგებლობა დამოწმებულია შ.პ.ს. „საქართველო-ისრაელის ბიზნეს ჯუფი“-ს ბეჭდით და კონსტრუქტორის- ბ. ყობიაშვილის ხელმოწერებით.

7. **ინსპექტირების კვლევითი ნაწილი:**

ქ. თბილისში, ქეთევან წამებულის ქუჩაზე (ს/კ 01.17.13.037.024) ასაშენებელი მრავალფუნქციური კომპლექსის პროექტი.

სამშენებლო ტერიტორია იმყოფება 8 ბალიან ზონაში. ქარის ნორმატიული დატვირთვა - 73.0 კგზ/მ2, თოვლის ნორმატიული დატვირთვა -50 კგმ/მ2

ექსპერტიზაზე წარმოდგენილია კონსტრუქციული ნაწილი რომელიც მოიცავს კორექტირებული პროექტის კონსტრუქციული ნახაზებს. კორექტირების პროცესში

გეგმარებითი ცვლილება შეეხო შენობის მიწისქვეშა ნაწილში ჩასასვლელ პანდუსს, ასვე მცირედ გადაადგილდა ლიფტის უჯრედი „ე“ და მე-„5“ ღერძების კვეთასთან, ასევე შენობას მოაკლდა ერთი უჯრედის საძირკვლის ფილა და გადახურვა 0,00 მ, ნიშნულზე „5“ - „6“ და „ი“ - „თ“ ღერძებს შორის, შესაბამისად კონსტრუქციებიც მოერგო აღნიშნულ ცვლილებებს.

კორექტირებული პროექტის მიხედვით დაპროექტებული შენობა წარმოადგენს 12 სართულიან {+სარდაფის(ავტოფარეხის) სართული} ნაგებობას გეგმაში გაბარიტულიზომებით ღერძებში 43.9 მ x 41.8 მ. სარდაფის სართულის სიმაღლეა 3.35 მ და 2.65მ, პირველი და მეორე სართულების -3.40 მ, მესამესართულის 3.05 მ, ტიპიური სართულების - 3.20 მ, ბოლოსწინა სართულის 3.10 მ და ბოლო სართულის 3.30 მ. შენობის საანგარიშო სქემად მიღებულია ხისტკვანძებიანი მონოლითური რკინაბეტონის ჩარჩო-კავშირებიანი კარკასი, სადაც ძირითად მზიდ კონსტრუქციებს წარმოადგენენ მონოლითური საძირკვლები, მონოლითური კოლონები, მონოლითური სიხისტის დიაფრაგმები და რიგელებზე დაყრდნობილი მონოლითური გადახურვის ფილები.

შენობის ძირითადი მზიდი კონსტრუქციებია:

1. საძირკვლები:საძირკვლის ტიპად მიღებულია 1.0 მ სისქის მონოლითური რ.ბ. ფილა, რომელიც დაყრდნობილია არსებულ ხრეშოვან გრუნტზე მოწყობილ ხელოვნურ ფუძეზე (შრეობრივად დატკეპნილი მდინარეული ბალასტი) სისქით 600 მმ ... 1200 მმ საანგარიშო წინაღობით 3.0 კგძ/სმ2.
2. სვეტები: სვეტები ყველ სართულზე მართკუთხა კვეთებისაა სხვადასხვა ზომებით -800x400 მმ 6000x400 მმ და 400x400 მმ.
3. სიხისტის დიაფრაგმები: სიხისტის დიაფრაგმები წარმოდგენილია მონოლითური კედლევის სახით სისქით 200 მმ.
4. გადდახურვები: გადახურვები წარმოდგენილია მონოლითური წიბოვანი რიგელებიანი ფილის სახით სადაც ფილის სისქეა 250მმ (სარდაფის გადახურვის დონეში) და 200 მმ (დანარჩენი გადახურვების დონეში) ხოლო რიგელევის კვეთია 400x600 მმ ფილის სისქის ჩათვლით.
5. კიბეები: კიბეები მონოლითური რკინაბეტონისაა მუშა კვეთის სისქით 160 მმ.
6. პანდუსი: პანდუსიი მონოლითური რკინაბეტონისაა სისქით 200 მმ.
7. კედლები: სარდაფის კედლები მონოლითური რკინაბეტონისაა სისქით 200 მმ, ხოლო სართულების შემომზღუდავი კედლების და ტიხრების მასალად პროექტის მიხედვით გათვალისწინებულია წვრილი ბლოკების თვითმზიდი წყობა სისქით 200 მმ, რომელელთა სიხისტე კარკასის მუშაობაში გათვალისწინებული არ არის

რკინაბეტონის კონსტრუქციებში გამოყენებულია B25 და B30 კლასების ბეტონი, A240c და A500c კლასის არმატურა.

პროექტს თან ახლავს სპეციფიკაციები და მასალათა ამოკრების უწყისები.

შენობის კორექტირებული პროექტის მზიდი კონსტრუქციები გადანგარიშებულნი არიან მუდმივი და დროებითი დატვირთვების ძირითად და განსაკუთრებულ თანწყობაზე კომპიუტერული პროგრამის „ლირა-საპრ-2017“-ს გამოყენებით. მზიდი კონსტრუქციები გადამოწმებულნი არიან ახალი ანგარიშების შედეგად მიღებულ მონაცემებზე და აკმაყოფილებენ სიმტკიცის და მდგრადობის ნორმებით წაყენებულ მოთხოვნებს.

კორექტირებული პროექტი დამუშავებულია მოქმედი სამშენებლო ნორმების და წესების დაცვით, ინსპექტირების პროცესში შენიშვნები არ გამოვლენილა.

8. გამოყენებული ნორმატიულ-ტექნიკური დოკუმენტაციის ჩამონათვალი:

1. საქართველოს ეკონომიკური განვითარების მინისტრის ბრძანება #1-1/1743 2008წლის 25 აგვისტოს ქ.თბილისში დაპროექტების ნორმების - „სამშენებლო კლიმატოლოგია“;
2. საქართველოს ეკონომიკური განვითარების მინისტრის ბრძანება #1-1/2284 2009წლის 7 ოქტომბრის ქ.თბილისში სამშენებლო ნორმების და წესების - „სეისმომედეგი მშენებლობა“ (პნ 01,01-09);

3. QRT/IB-7.1-01 ინსპექტირების პროცედურები.

დ ა ს კ ვ ნ ა

ქ. თბილისში, ქეთევან წამებულის ქუჩაზე (ს/კ 01.17.13.037.024) ასაშენებელი მრავალფუნქციური კომპლექსის კორექტირებული ვარიანტის წარმოდგენილი საპროექტო დოკუმენტაციის კონსტრუქციულ ნაწილს ეძლევა დადებითი შეფასება.

ინსპექტორები/ექსპერტები: /ბ.ბარბაქაძე/

ინსპექტირების დაწყების თარიღი 02.10.2025 წ.
ინსპექტირების დამთავრების თარიღი 08.10. 2025 წ.

ბ. ა.

ქ. თბილისი, ქეთევან წამებულის გამზირი, ნაკვ. №01.17.13.037.024-ში მრავალბინიანი საცხოვრებელი სახლის პროექტი.

საინჟინრო-გეოლოგიური კვლევების ტექნიკური ანგარიში

თბილისი
2021

შ. პ. ს. “თბილინვესტპროექტი“

ქ. თბილისი, ძეთევან წამებულის გამზირი, ნაკვ. №01.17.13.037.024-ში მრავალბინიანი საცხოვრებელი სახლის პროექტი.

საინჟინრო-გეოლოგიური კვლევების ტექნიკური ანგარიში

შ.პ.ს. “თბილინვესტპროექტი ”-ს
დირექტორი, თ. ხევცურიანი

ინჟინერ-გეოლოგი თ. ხევცურიანი

ტექნიკური დავალება

საინჟინრო-გეოლოგიური კვლევების ჩასატარებლად

გაცემულია შპს. "საქართველო-ისრაელის ბიზნეს ჯგუფი"-ს მიერ
/დამკვეთის ან ორგანიზაციის დასახელება/

I. საერთო ცნობები

1. ობიექტის სრული დასახელება მრავალბინიანი საცხოვრებელი სახლი

2. ობიექტის მდებარეობა ~~თბილისი, ქეთევან წამებულის გამზ., ნაკვ. №01.17.13.037.024~~
/ადმინისტრაციული კუთვნილება და მისამართი/

3. მშენებლობის მოკლე დახასიათება ახალმშენებლობა
/ახალმშენებლობა, რეკონსტუქცია, გაფართოება/

II. საინჟინრო-გეოლოგიური კვლევა-ძიებისთვის
საჭირო მონაცემები.

4. დაპროექტების სტადია სტადია პროექტი
/წინასაპროექტო სტადია, პროექტი, მუშა პროექტი/

საპროექტო შენობა-ნაგებობების დახასიათება

5. ნაგებობის კლასი პასუხისმგებლობის მიხედვით ~~II~~

6. შენობის სართულიანობა და ზომები გეგმაში თორმეტსართულიანი 41,9x16.2 მ

7. პირველი სართულის იატაკის საპროექტო ნიშნული ±0,00=448,50 მ

8. სარდაფის იატაკის საპროექტო ნიშნული 442,50 მ

9. შენობის ტიპი კარკასული
/კარკასული, მონოლითური და სხვ./

10. საძირკვლის სავარაუდო ტიპი და ზომები ~~წერტილოვანი~~

11. მოსალოდნელი საპროექტო დატვირთვა საძირკვლის ფუძეზე ~~1000 ტ/მ~~

12. საამშენებლო უბნის ტოპოგეგმა ნაგებობის კონტურებით მასშ. 1 : 500 ~~1~~

პროექტის მთ. კონსტრუქტორი

სარჩევი

1. შესავალი ---------- 2
2. ფიზიკურ-გეოგრაფიული პირობები, გეომორფოლოგია და ჰიდროგრაფია ---------- 3
3. გეოლოგიური აგებულება და ჰიდროგეოლოგიური პირობები ---------- 4
4. გრუნტების ფიზიკურ-მექანიკური თვისებები ---------- 5
5. დასკვნები და რეკომენდაციები ---------- 9

დანართები

ტექნიკური დავალება ---------- 1 ფ.
ჭაბურღილების განლაგების სქემა ---------- 1 ფ
საინჟინრო-გეოლოგიური ჭრილი ---------- 2 ფ.
ჭაბურღილის გეოლოგიურ-ლითოლოგიური ჭრილი ---------- 3 ფ
ლაბორატორიული შედეგების ჯამური უწყისი ---------- 1 ფ
გრუნტის ძვრაზე გამოცდის შედეგები ---------- 6 ფ
გრუნტის გრანულაციის შედეგები ---------- 1 ფ
გრუნტის ერთღერძა კუმშვაზე გამოცდის შედეგები ---------- 5 ფ
გრუნტის წყლის ქიმიური ანალიზი ---------- 3 ფ
სტატისტიკური დამუშავების შედეგები ---------- 2 ფ

ქ. თბილისი, ქეთევან წამებულის გამზირი, ნაკვ. №01.17.13.037.024-ში მრავალბინიანი საცხოვრებელი სახლის პროექტი.

საინჟინრო-გეოლოგიური კვლევების ტექნიკური ანგარიში

1. შესავალი

საინჟინრო-გეოლოგიური კვლევები ჩატარებულია შ.პ.ს. "საქართველო-ისრაელის ბიზნეს ჯგუფი"-სა და შ.პ.ს. “თბილინვესტპროექტი”-ს შორის დადებული ხელშეკრულების და მასზე თანდართული ტექნიკური დავალების საფუძველზე. შ.პ.ს “თბილინვესტპროექტი” რეგისტრირებულია საქართველოში 1999 წლის 1 ოქტომბერს, რეგისტრაციის №ა/4100/4-10, საიდენტიფიკაციო კოდი 249263416. კომპანიის ძირითად საქმიანობას წარმოადგენს საინჟინრო-გეოლოგიური სამუშაოების შესრულება.

საინჟინრო-გეოლოგიური კვლევების ამოცანას წარმოადგენს ქ. თბილისში, ავლაბარში, ნაკვეთი №01.17.13.037.024-ის საინჟინრო-გეოლოგიური და ჰიდროგეოლოგიური პირობების დადგენა, მოედნის ამგები გრუნტების ფიზიკურ-მექანიკური თვისებების შესწავლა და უბანზე გავრცელებული საშიში გეოლოგიური მოვლენების შეფასება. აღნიშნულ მოედანზე უნდა აშენდეს თორმეტსართულიანი შენობა სარდაფის სართულით, ზომებით გეგმაში 24,9x18,2 მ. შენობის ტიპი – კარკასული, საძირკვლის სავარაუდო ტიპი – წერტილოვანი. ნაგებობების კლასი პასუხისმგებლობის მიხედვით – II.

დასაპროექტებელი ნაგებობის დაფუძნების პირობების განსაზღვრისათვის ჩატარებულია შემდეგი სახის და მოცულობის სამუშაოები: ანგარიშში გამოყენებულია გარემოს ეროვნული სააგენტოს გეოლოგიის დეპარტამენტის მიერ 2019 წელს ჩატარებული კვლევები “ქ, თბილისის ტერიტორიის საინჟინრო-გეოდინამიკური პირობები და გეოლოგიური საფრთხეების შეფასება”, გ. ჯაფარიძის “თბილისის საინჟინრო გეოლოგია”, შ.პ.ს. “თბილინვესტპროექტი”-ს მიერ 2016 წლის სექტემბერში მეზობელ ნაკვეთზე №01.17.13.026.039-ში ჩატარებული საინჟინრო-გეოლოგიური კვლევების მასალები. შესწავლილია და გაანალიზებულია ნაშრომების

ის ნაწილი, რომელიც საკვლევ უბანს ეხება. უბნის საინჟინრო-გეოლოგიური პირობების შეფასების მიზნით, დათვალიერებულია მიმდებარე ტერიტორია, ლითოლოგიური ჭრილის დასადგენად და ნიმუშების ასაღებად გაყვანილია 3 ჭაბურღილი, კლდოვან ქანებში 2,0 მ-მდე ჩაღრმავებით, საერთო სიღრმით 33,0 გრძ/მ. ბურღვა მიმდინარეობდა საბურღი აგრეგატით УРБ А-2А საშუალებით, მექანიკურ-სვეტური მეთოდით, საცავი მილების გამოყენებით, კერნის უწყვეტი ამოღებით. გრუნტების ფიზიკურ-მექანიკური თვისებების შესასწავლად ჭაბურღილებიდან აღებულია გრუნტის ნიმუშები (ჯამში 21), რომლებზეც ჩატარდა ლაბორატორიული კვლევები შ.პ.ს. "თბილინვესტპროექტი"-ს გეოტექნიკურ ლაბორატორიაში. გამონამუშევრების გეგმური და სიმაღლითი მიბმა განხორციელდა დამკვეთის მიერ გადმოცემული ტოპო-გეგმის მიხედვით. სავლე სამუშაოების დამთავრების შემდეგ ჭაბურღილები ამოივსო ამოღებული მასალით.

სავლე სამუშაოების და ლაბორატორიული კვლევების მონაცემების საფუძველზე შედგენილია წინამდებარე დასკვნა. კვლევები ჩატარებულია და დასკვნა შედგენილია საქართველოში ამჟამად მოქმედი ნორმატიული დოკუმენტების (სამშენებლი წესების და ნორმები) მოთხოვნების შესაბამისად – (სამშენებლო წესების და ნორმები) მოთხოვნების შესაბამისად – ს.ნ. და წ. 1.02.07-87 (საინჟინრო გამოკვლევები მშენებლობისათვის), პნ 01.05-08 (სამშენებლო კლიმატოლოგია), პნ 02.01-08 (შენობების და ნაგებობების ფუძეები), ს.ნ. და წ. IV-5-82 (მიწის სამუშაოები), ს.ნ. და წ. 2.02.03-85 (ხიმინჯოვანი საძირკვლები), ს.ნ. და წ. 3.02.01-87 (მიწის ნაგებობები, ნაგებობათა ფუძეები და საძირკვლები), პნ 01.01.-09 (სეისმომედეგი მშენებლობა), სახსტანდარტი 25100-82 (გრუნტები, კლასიფიკაცია). საინჟინრო-გეოლოგიური კვლევები შესრულდა 2021 წლის მაისში.

2. ფიზიკურ-გეოგრაფიული პირობები, რელიეფი, გეომორფოლოგია და ჰიდროგრაფია

საკვლევი მოედანი მდებარეობს აღმოსავლეთ საქართველოში, ქ. თბილისში, მდ. მტკვრის მარცხენა სანაპიროზე, ავლაბარში. საქართველოს ტერიტორიის სამშენებლო კლიმატური დარაიონების სქემის მიხედვით განეკუთვნება IIIგ კლიმატურ ქვერაიონს (№65). წლის საშუალო ტემპერატურა 11,9°C, წლის აბსოლუტური მინიმუმი –24°C, აბსოლუტური მაქსიმუმი 39°C. ნალექების წლიური რაოდენობა 560 მმ-ს შეადგენს,

ხოლო დღედამური მაქსიმუმი –– 146 მმ. თოვლის საფარის წონა 0,50 კპა, თოვლის საფარის დღეთა რიცხვი –– 15. ქარის წნევის ნორმატიული მნიშვნელობა 5 წელიწადში ერთხელ –– 0,48 კპა, ქარის წნევის ნორმატიული მნიშვნელობა 15 წელიწადში ერთხელ –– 0,60 კპა. ქარის უდიდესი სიჩქარე შესაძლებელი 1, 5, 10, 15 და 20 წელიწადში ერთხელ –– შესაბამისად 24, 28, 30, 32, და 33 მ/წმ. გრუნტების სეზონური გაყინვის ნორმატიული სიღრმე: თიხოვანი და თიხნარი –– 0 სმ, მსხვილნატეხოვანი –– 0 სმ.

საქართველოს სეისმური საშიშროების რუკის მიხედვით, ქ. თბილისის მაკროსეისმური ინტენსივობა MSK64 სკალის მიხედვით 8 ბალს შეადგენს, ხოლო სეისმურობის კოეფიციენტი A-0,17.

საკვლევი ტერიტორიის რელიეფი ტექნოგენური, სამხრეთის მიმართულებით მცირედ დახრილი ზედაპირით არის წარმოდგეინილი, რომელიც ინტენსიურად განაშენიანებულია ქუჩებით და საცხოვრებელი სახლებით. სამშენებლო მოედანს ჩრდილოეთიდან შირაქის ქუჩა ესაზღვრება, სამხრეთიდან ქეთევან წამებულის გამზირი, დანარჩენი ორი მხრიდან საკარმიდამო ნაკვეთები, სამშენებლო მოედანი განაშენიანებულია, მასზე მდებარეობს ერთსართულიანი რესტორანი “ალაზანი”-ს შენობა. მოედნის აბსოლუტური ნიშნულები 419,3–420,4 მ-ის ფარგლებში მერყეობს.

საკვლევი უბანი მდებარეობს მდ. მტკვრის მარცხენა სანაპიროზე და მდინარიდან დაშორებულია 600 მ-ით. ტერიტორიის განმსაზღვრელ გეომორფოლოგიურ ელემენტს წარმოადგენს მდ. მტკვრის საფეხურებად განლაგებული ტერასები, რომლის ფარგლებშიც მდებარეობს საკვლევი უბანი.

უბნის მთავარ ჰიდროგრაფიულ ელემენტს წარმოადგენს მდ. მტკვარი. მისი დინება ჩრდილოეთიდან სამხრეთით არის მიმართული. მდინარის კალაპოტის სიგანე 70-80 მ-ის ფარგლებშია. ნაპირები მკვეთრად გამოხატულია და 5-6 მ-ის სიმაღლის ბეტონის ჯებირებით არის დაცული. საკვლევი მოედანი მდინარის დონიდან 40 მ-ით მაღლა მდებარეობს, ამიტომ, მდინარის ეროზიული გავლენა სამშენებლო მოედანზე გამორიცხულია.

3. გეოლოგიური აგებულება და ჰიდროგეოლოგიური პირობები

საქართველოს ტერიტორიის ტექტონიკური დანაწევრების სქემის მიხედვით, ტერიტორია განთავსებულია მცირე კავკასიონის ნაოჭა სისტემის, აჭარა-თრიალეთის

ნაოჭა ზონის სამხრეთ ქვეზონაში. ტერიტორია აგებულია პალეოგენური დანალექი ფლიშური ნალექებით, რომლებიც წარმოდგენილნი არიან ზედა ეოცენური ასაკის ქვიშაქვების და არგილიტების მორიგეობით. ქვიშაქვები მსხვილმარცვლოვანია, მკვრივი, მდგრადი, ძირითადად საშუალო და სქელშრეებრივი. არგილიტები ქვიშაქვის შრეებს შორის შუაშრეების სახით გვხვდება. ამ ძირითად ქანებზე ზემოდან მეოთხეული ასაკის მდ. მტკვრის ტერასული ნალექები, რომლებიც ლითოლოგიურად წარმოდგენილნი არიან კენჭოვან-ხრეშოვანი გრუნტებით. ამ ფენის სახურავს წარმოადგენს პროლუვიურ-დელუვიური გენეზისის თიხნარულ-ქვიშნარული გრუნტები. ზემოდან ეს ნალექები გადაფარულია თანამედროვე ნაყარი გრუნტით.

საქართველოს ტერიტორიის ჰიდროგეოლოგიური დარაიონების სქემის მიხედვით, ტერიტორია განთავსებულია თბილისის ნაპრალოვანი და ნაპრალოვან-კარსტული წყალწნევიანი სისტემის ფარგლებში. გრუნტის წყლების ფორმირება, მოძრაობა და გავრცელება განისაზღვრება ტერიტორიის გეომორფოლოგიური პირობებით და გეოლოგიური აგებულებით. მიწისქვეშა წყლები გავრცელებულია როგორც ტერასულ კენჭნარებში, ასევე კლდოვანი ქანების ნაპრალებში და ნაპრალური ხასიათის არის.

4. გრუნტების ფიზიკურ-მექანიკური თვისებები

საინჟინრო-გეოლოგიური პირობების სირთულით ს.ნ. და წ. 1.02.07-87-ის დანართი 10-ის თანახმად, უბანი განეკუთვნება II (საშუალო) სირთულის კატეგორიას. უბნისა და მისი მიმდებარე ტერიტორიის დათვალიერების შედეგად დადგინდა რომ, ტერიტორიაზე საშიში გეოლოგიური მოვლენების განვითარების კვალი არ აღინიშნება. ჩატარებული საველე სამუშაოების და ლაბორატორიული კვლევების მონაცემების საფუძველზე ჭრილში გამოყოფილია ხუთი ფენა. ქვემოთ მოყვანილია ამ ფენების დახასიათება.

ფენა №1 ნაყარი გრუნტი - tQIV - წარმოდგენილია თიხნარის მასით, ბეტონის და აგურის ნამტვრევების ჩანართებით, შემკვრივებული. გავრცელებულია მიწის ზედაპირიდან 2,5-3,0 მ-ის სიღრმემდე. ფენა არ დასინჯულა. გრუნტი დამუშავების სიძნელის მიხედვით მიეკუთვნება 24-a – II კატეგორიას.

ფენა №2 თიხნარი - dQIV – მუქი-ყავისფერი, ღორღისა და ხვინჭის ჩანართებით, ძნელპლასტიური კონსისტენციის. ფენა დასინჯულია დაურღვეველი სტრუქტურის გრუნტის 6 ნიმუშით. ნიმუშებზე ჩატარდა ძვრაზე გამოცდები, საფეხურებრივი დატვირთვით 0,5 კგძ/სმ^2 3,0 კგ-მდე. შესწავლილია გრუნტის ფიზიკური თვისებები. ტენიანობა, სიმკვრივე, პლასტიურობის ზღვრები. მათი რიცხვითი მნიშვნელობების მიხედვით გამოთვლილია დენადობის მაჩვენებელი და ფორიანობის კოეფიციენტი. გრუნტის ფიზიკურ-მექანიკური თვისებების ნორმატიული მნიშვნელობები მოყვანილია ცხრილ 1-ში, ხოლო ლაბორატორიული კვლევების შედეგები ჯამურ უწყისში. ცხ. 1

№	ფიზიკურ-მექანიკური თვისებების დასახელება	ინდექსი	განზ. ერთ.	ნორმატიული მნიშვნელობა
1	სიმკვრივე	ρ	გ/სმ^3	1,86
2	ჩონჩხის სიმკვრივე	ρδ	გ/სმ^3	1,46
3	მინერალური ნაწილაკების სიმკვრივე	ρs	გ/სმ^3	2,72
4	ბუნებრივი ტენიანობა	W	ერთ. ნაწ.	0,255
5	ფორიანობა	n	%	46
6	ფორიანობის კოეფიციენტი	e	ერთ. ნაწ.	0,843
7	ტენიანობა დენადობის ზღვარზე	W_L	ერთ. ნაწ.	0,334
8	ტენიანობა პლასტიკურობის ზღვარზე	Wp	ერთ. ნაწ.	0,187
9	პლასტიურობის რიცხვი	Ip	ერთ. ნაწ.	14.6
10	დენადობის მაჩვენებელი	I_L	ერთ. ნაწ.	0,46
11	ტენიანობის ხარისხი	Sr	ერთ. ნაწ.	0,8
12	პუასონის კოეფიციენტი	μ	ერთ. ნაწ.	0.35
13	დეფორმაციის მოდული	E	კგძ/სმ^2	110
14	შიგა ხახუნის კუთხე	φ	გრად.	19^0
15	ხვედრითი შეჭიდულობა	C	კგძ/სმ^2	0,20
16	საანგარიშო წინაღობა	R_0	კგძ/სმ^2	2.0

გრუნტი დამუშავების სიძნელის მიხედვით მიეკუთვნება 33-ბ-II კატეგორიას.

გრუნტი სეისმური თვისებების მიხედვით მიეკუთვნება II კატეგორიას.

ფენა №3 ხრეში - aQIV –ქვიშის შემავსებლით 30%-მდე, წყალშემცველი. გრუნტი დასინჯულია 6 ნიმუშით. ფენა წარმოდგენილია მსხვილი და საშუალო ზომის კენჭებით. მასალა კარგად დამუშავებული და დახარისხებულია, კენჭებს აქვთ მომრგვალებული ფორმა. საცრული მეთოდით შესწავლილია გრუნტის გრანულომეტრიული შედგენილობა. შედეგები მოცემულია ცხრ. 2-ში და ლაბორატორიული კვლევების შედეგების ჯამურ უწყისში. ცხრ. 2

ფრაქციის ზომა, მმ	>40.0	40.0-20.0	20.0-10.0	10.0-5.0	5.0-2.0	2.0-1.0	1.0-0.5	0.5-0.25	0.25-0.1	0.1-005	0.05-0.01	0.01-0.005	<0.005
საშუალო % რაოდ.	6.6	21.3	22.5	8.5	9.0	6.7	7.4	6.1	4.4	2.6	1.9	1.8	1.2
ჯამური % რაოდ	6.6	27.9	50.4	59.0	67.9	74.6	82.0	88.1	92.5	95.1	97.0	98.8	100.0

ცხრილში მოცემული სიდიდეების მიხედვით 10 მმ-ზე მეტი ზომის ფრაქციები გრუნტის მასაში აღემატება 50%-ს, რაც პნ 02.01-08-ის დან. 1, ცხრ.3-ის მიხედვით კლასიფიცირდება როგორც ხრეშოვანი გრუნტი. ქვიშის შემავსებელი გრუნტის მასაში 30%-ზე მეტია, ამიტომ, გრუნტის მახასიათებლები აიღება შემავსებლის მახასიათებლების გათვალისწინებით ცხრ. 3

№	ფიზიკურ-მექანიკური თვისებების დასახელება	ინდექსი	განზ. ერთ.	ნორმატიული მნიშვნელობა
1	სიმკვრივე	ρ	გ/სმ^3	2,00
2	შიგა ხახუნის კუთხე	φ	გრად.	38^0
3	ხვედრითი შეჭიდულობა	ჩ	კგძ/სმ^2	0,02
4	დეფორმაციის მოდული		კგძ/სმ^2	400
5	პუასონის კოეფიციენტი	μ	ერთ. ნაწ.	0,27
6	პირობითი საანგარიშო წინაღობა	R_0	კგძ/სმ^2	6,0

გრუნტი დამუშავების სიძნელის მიხედვით მიეკუთვნება 6-რ-IV კატეგორიას.

გრუნტი სეისმური თვისებების მიხედვით მიეკუთვნება II კატეგორიას.

ფენა №4 ქვიშაქვის და არგილიტის თხელშრეებრივი მორიგეობა – P^2_3 – მოყვითალო-ყავისფერი, ძლიერ გამოფიტული, ძლიერ ნაპრალიანი, ნაპრალები შევსებულია გამოფიტვის მასალებით. ქვიშაქვები წვრილმარცვლოვანია, თიხურ ცემენტზე, ტექსტურა უწესრიგო. არგილიტები თხელშრეებრივია, ტექსტურა შრეებრივი, ფენა დასინჯულია 3 ნიმუშით. ნიმუშებზე ჩატარდა გამოცდები ერთღერძა კუმშვაზე, მშრალ და წყალნაჯერ მდგომარეობაში. ფენის თვისებების ნორმატიული მაჩვენებლები მოყვანილია ცხრილ 4-ში, ხოლო ლაბორატორიული კვლევების შედეგები ჯამურ უწყისში. ცხრ. 4

№	ფიზიკურ-მექანიკური თვისებების დასახელება	ინდექსი	განზ. ერთ.	ნორმატიული მნიშვნელობა
1	სიმკვრივე	ρ	გ/სმ^3	2,20
2	სიმტკიცე ერთღერძა კუმშვაზე	R_C	მპა	4,1
3	დეფორმაციის მოდული	E	მპა	200
4	პუასონის კოეფიციენტი	μ		0,25

გრუნტი დამუშავების სიძნელის მიხედვით მიეკუთვნება 3-a-V კატეგორიას.

გრუნტი სეისმური თვისებებით მიეკუთვნება II კატეგორიას.

ფენა №5 ქვიშაქვები არგილიტის თხელი შუაშრეებით – P^3_2 – მონაცრისფრო-მოლურჯო, ნაპრალიანი. ნაპრალები შევსებულია კალციტით, ქვიშაქვები წვრილმარცვლოვანია, თიხურ-კარბონატულ ცემენტზე, ტექსტურა უწესრიგო. არგილიტები ქვიშაქვის ფენებს შორის თხელი შუაშრეების სახით არის გავრცელებული. სიღრმის მატებასთან ერთად არგილიტები ხდებიან უფრო მკვრივები, უფრო მდგრადები, ამიტომ ფენა შეიძლება განვიხილოთ როგორც ერთი მთლიანი, რადგან მათ შორის კავშირი მტკიცეა. ექვს ნიმუშზე ჩატარდა გამოცდები ერთღერძა კუმშვაზე, მშრალ და წყალნაჯერ მდგომარეობაში. ფენის თვისებების ნორმატიული მნიშვნელობები მოყვანილია ცხრილ 5-ში. ცხრ. 5

№	ფიზიკურ-მექანიკური თვისებების დასახელება	ინდექსი	განზ. ერთ.	ნორმატიული მნიშვნელობა
1	სიმკვრივე	ρ	გ/სმ^3	2,40
2	სიმტკიცე ერთღერძა კუმშვაზე წყალნაჯერ მდგომარეობაში	R_C	მპა	20,6
3	დეფორმაციის მოდული	E	მპა	2000
4	პუასონის კოეფიციენტი	μ	ე.ნ	0,20

სახსტანდარტი 25100-82-ის მიხედვით გრუნტი მიეკუთვნება დანალექ, შეცემენტებულ, არადარბილებად, საშუალო სიმტკიცის კლდოვან ქანებს.

გრუნტი დამუშავების სიძნელის მიხედვით მიეკუთვნება 28-ბ-VI კატეგორიას.

გრუნტი სეისმური თვისებებით მიეკუთვნება I კატეგორიას.

გრუნტის წყლის გამოჩენა დაფიქსირდა 5,5-6,0 მ-ის სიღრმეზე, დონის დამყარება 4,0 მ. წყალი მაღალი მინერალიზაციისაა – 2,2 მგ/ლ, ქიმიური შედგენილობით სულფატურ-ჰიდროკარბონატულ-კალციუმ-მაგნიუმიანია. მიწისქვეშა წყალი ძლიერ აგრესიულია სახ.სტანდარტის 10178-76 პორტლანტცემენტზე დამზადებული წყალშეუღწევადი W_4 მარკის ბეტონის მიმართ, სუსტად აგრესიულია W_6 და W_8 მარკის ბეტონების მიმართ. არ არის აგრესიული პორტლანდცემენტის სახ.სტანდარტი 10178-76 კლინკერში ჩანართებით C_3S არაუმეტეს 65%; C_3A არაუმეტეს 7%; $C_3A+ C_4AF$ არაუმეტეს 22%; წიდაპორტლანდცემენტზე და აგრეთვე სულფატომედეგი სახ.სტანდარტი 22266-76 ცემენტზე დამზადებული წყალშეუღწევადი W_4, W_6, W_8 მარკის ბეტონების მიმართ.

არ არის აგრესიული არმატურის მიმართ წყალში რკინა-ბეტონის კონსტრუქციების მუდმივი დაძირვის პირობებში, სუსტად აგრესიულია პერიოდული დასველების დროს.

5 დასკვნები და რეკომენდაციები

1. ქ. თბილისში, ქეთევან წამებულის გამზირზე მრავალბინიანი საცხოვრებელი სახლის მშენებლობისათვის გამოყოფილი მიწის ნაკვეთი. №01.17.13.037.024 მდებარეობს მცირედ დახრილ რელიეფზე, აბსოლუტური ნიშნულებით 419,3–420,4 მ.
2. სსიპ გარემოს ეროვნული სააგენტოს გეოლოგიის დეპარტამენტის გეოლოგიური საფრთხეების ზონირების მიხედვით, საკვლევი უბანი მიეკუთვნება დაბალი გეოლოგიური საფრთხის ზონას. ჩატარებული დეტალური საინჟინრო-გეოლოგიური კვლევების შედეგად დადგინდა, რომ მიწის ნაკვეთი მდგრადია, ამჟამად, მასზე და მიმდებარე ტერიტორიაზე საშიში გეოლოგიური მოვლენები (მეწყერი, ღვარცოფი, სელი, სუფოზია და სხვ.) განვითარებული არ არის.
3. საველე და ლაბორატორიული კვლევების ანალიზის საფუძველზე, სამშენებლო მოედანზე გამოიყო ოთხი საინჟინრო გეოლოგიური ელემენტი – სგე. (ნაყარი გრუნტი მხედველობაში არ მიიღება): ამ სგე-ების ნორმატიული და საანგარიშო მნიშვნელობები მოცემულია ცხრ. 6-ში. ცხრ. 6

სგე	ნორმატიული და საანგარიშო მნიშვნელობები	სიმკვრივე ρ გ/სმ³	ხვედრითი შეჭიდულობა C კგძ/სმ2	შიგა ხახუნის კუთხე φ გრად	სიმტკიცე ერთღერძა კუმშვაზე წყ. R_C მპა	პირობითი საანგარიშო წინაღობა R_0, კგძ/სმ²	დეფორმაციის მოდული E მპა	პუასონის კოეფიციენტი μ	გრუნტის დასახელება
I	A_n	1.86	0.20	19°		2.0	11	0.35	თიხნარი
	α =0,85	1.84	0.15	18°					
	α =0,95	1.83	0.11	17°					
II	A_n	2.00	0.02	38°		6.0	40	0.27	ხრეში ქვიშით

III	A_n	2.20			4.1		200	0.25	არგილიტი მოყავისფრო
IV	A_n	2.40			20.6		2000	0.20	ქვიშაქვა მოლურჯო
	α =0,85	2.39			19.4				
	α =0,95	2.38			18.5				

4. საინჟინრო-გეოლოგიური კვლევების შედეგად სამშენებლო მოედანზე გამოყოფილი ხუთი ფენიდან გამოიყო ოთხი სგე: I სგე წარმოადგენს ძნელპლასტიურ თიხნარს. აქვს სიმტკიცის და დეფორმაციის დაბალი მახასიათებლები. მისი გამოყენება ფუძის გრუნტებად რეკომენდებული არ არის.
5. II სგე და III სგე წყალშემცველია. მათზე საძირკვლის მოწყობა მშენებლობის პროცესს გაართულებს, რადგან აუცილებელი იქნება ქვაბულიდან მუდმივად წყლის ამოტუმბვა. ქვაბულის ამოღება საჭირო იქნება 5-6 მ-ის სიღრმემდე, ხოლო ქვაბულის ფერდები სუსტი გრუნტებით იქნება აგებული და შესაძლოა ფერდის ადგილობრივი მდგრადობის დარღვევა გამოიწვიოს. ამრიგად, II სგე და III სგე ფუძის გრუნტებად რეკომენდებული არ არის.
6. IV სგე წარმოადგენს კლდოვან ქანს – მონაცრისფრო-მოლურჯო ფერის მასიურ ქვიშაქვებს. აქვს სიმტკიცის და დეფორმაციის მაღალი მახასიათებლები. Iგი რეკომენდებულია ფუძის გრუნტებად, საძირკვლის ტიპი – ბურღვით-ნატენი ხიმინჯები, კლდოვან ქანებში ჩაანკერებით.
7. გრუნტის წყალი 5,5-6,0 მ-ის სიღრმიდან არის გავრცელებული. წყალი ძლიერი სულფატური აგრესიით ხასიათდება, ამიტომ, საძირკველში გამოყენებულ იქნეს სულფატომედეგ ცემენტზე დამზადებული ბეტონი.
8. ქვაბულის მოწყობის დროს, სადრენაჟო და წყალქცევითი სამუშაოების ჩატარებისთვის გათვალისწინებულ იქნეს ს.ნ. და წ. 3.02.01-87 თავი 2-ის მოთხოვნები, წყლის მოდენა ქვაბულის 1 მ^2-ზე მიღებული იქნეს 0.01 ლ/წმ.
9. ქვაბულის ფერდოს ქანობის დახრა განისაზღვრება სნ და წ III-4-80-ის თავი 9-ის ცხრ. 4-ის მოთხოვნების საფუძველზე, რომლის მიხედვით 5 მ-მდე ქვაბულის ფერდოს დახრა თიხნარი გრუნტისთვის მიიღება 1:0,75 ანუ 53°, ხოლო ქვაბულის ფერდოს ვერტიკალური ქანობის შემთხვევაში, როდესაც ქვაბული 5 მ-ზე მეტია, აუცილებელია მისი ფერდოების გამაგრება შპუნტების, ხიმინჯების, საყრდენი კედლების ან სხვა მეთოდების გამოყენებით.

10. ქ. თბილისი - პნ 01.01.-09 “სეისმომედეგი მშენებლობა” სეისმური საშიშროების რუკის დანართის მიხედვით განეკუთვნება 8 ბალიან სეისმური საშიშროების ზონას. ხოლო უბნის ამგები გრუნტები სეისმური თვისებებით, იმავე კრებულის ცხრ. №1-ის მიხედვით მიეკუთვნებიან I კატეგორიას.

ინჟინერ-გეოლოგი: თ. ხევცურიანი

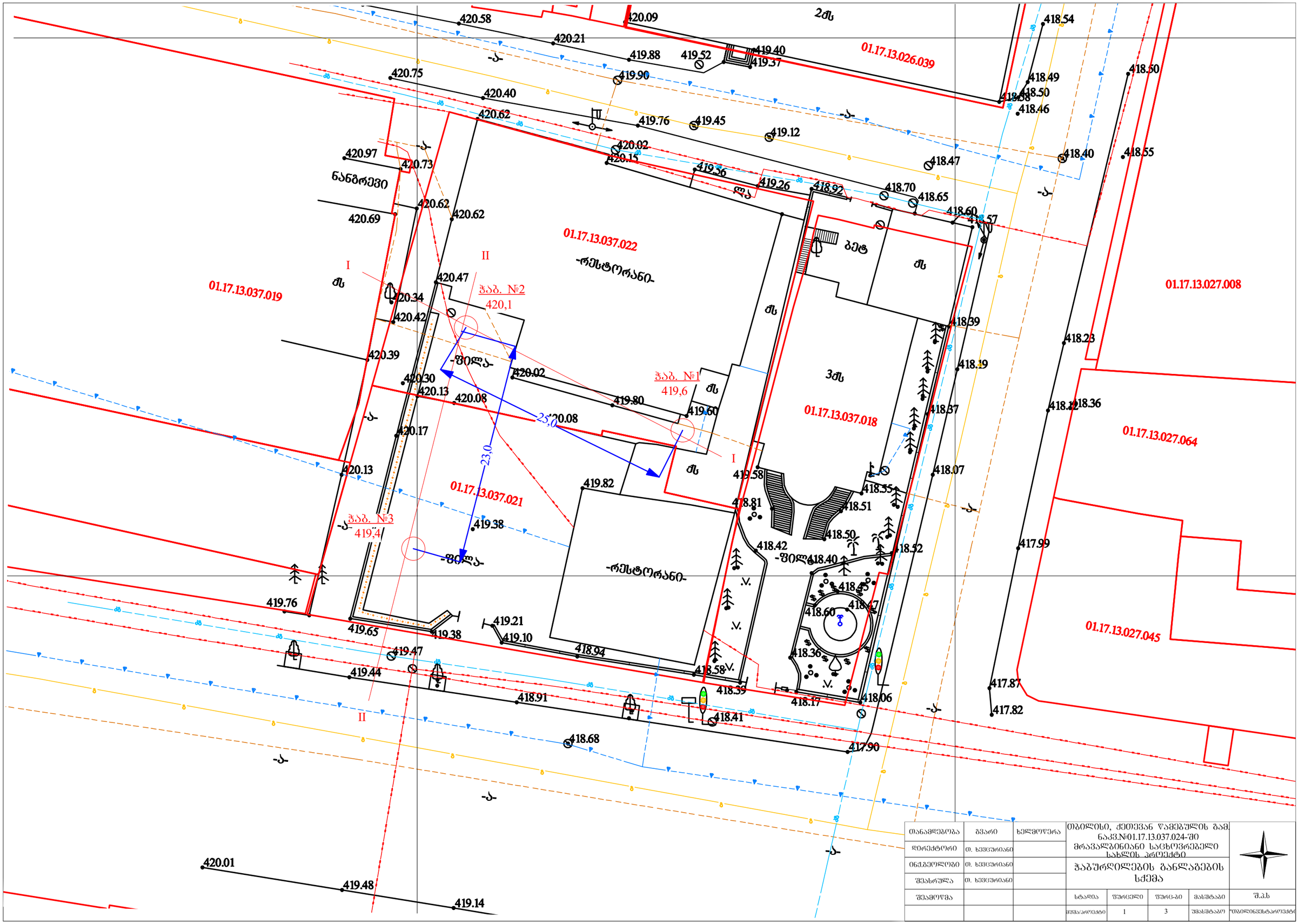

თანამდებობა	გვარი	ხელმოწერა	თბილისი, ქეთევან წამებულის გამ. ნაკვ.№01.17.13.037.024-ში მრავალბინიანი საცხოვრებელი სახლის პროექტი
დირექტორი	თ. ხვიცურიანი		ჭაბურღილების განლაგების სქემა
ინჟენერი	თ. ხვიცურიანი		
შესრულა	თ. ხვიცურიანი		
შეამოწმა			

სტადია	ფურცელი	ფურც-ბი	მასშტაბი	შ.პ.ს
პროექტი	1	3	მასშტაბი	"თბილინვესტპროექტი"

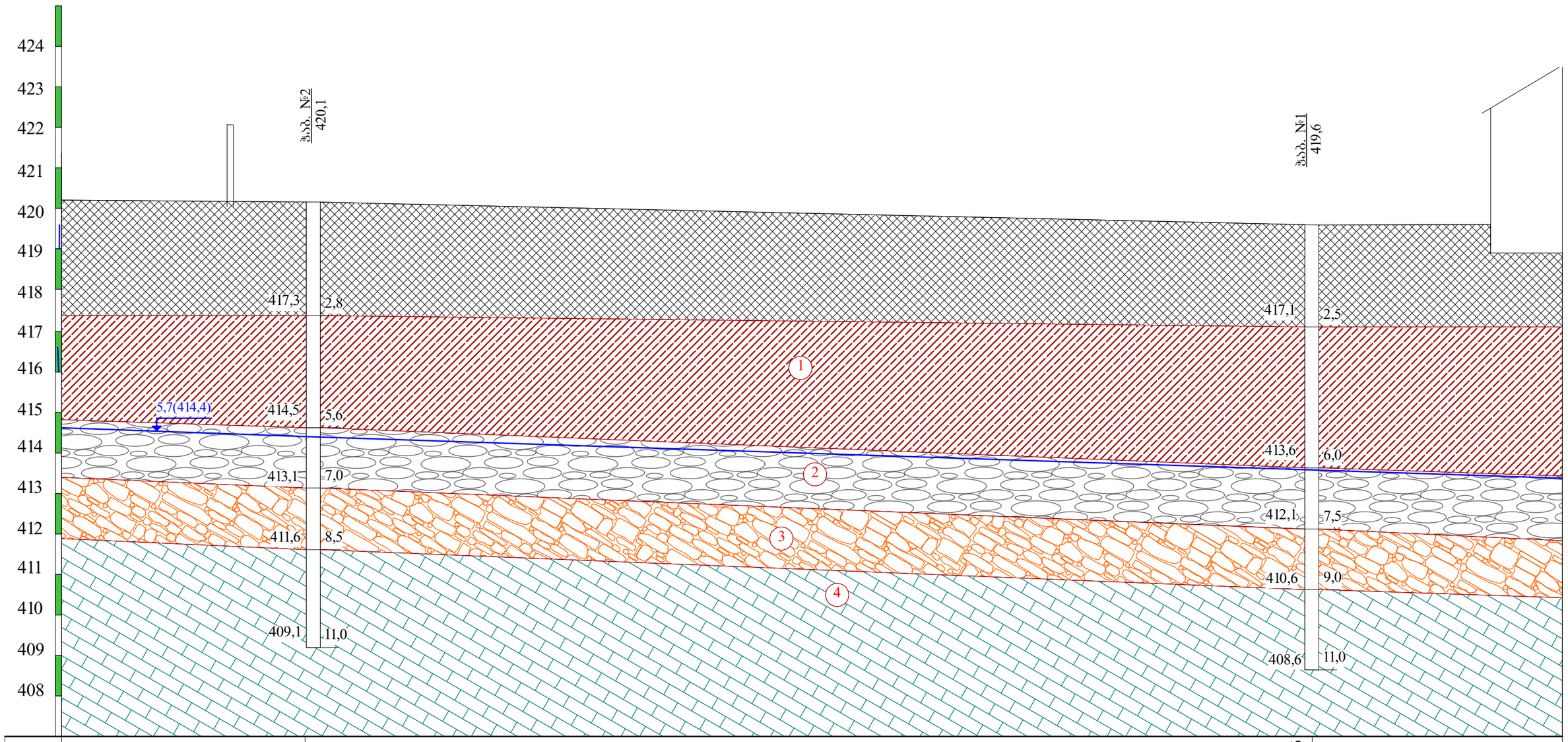

ნიშნული მ	420,1		419,6
მანძილი მ		25,0	

პირობითი ნიშნები

- ნაყარი გრუნტი: თიხნარის მასა ბეტონის და აგურის ნამტვრევებით, შემკვრივებული.
- 1 — თიხნარი მუქი-ყავისფერი, ღორღისა და ხვინჭის ჩანართებით, ძნელპლასტიური.
- 2 — ხრეში ქვიშის შემავსებლით 30%-მდე, წყალშემცველი.
- 3 — არგილიტი მონაცრისფრო-მოლურჯო, თხელშრეებრივი, ქვიშაქვის შუაშრეებით, დაბალი სიმტკიცის.
- 4 — ქვიშაქვა მონაცრისფრო-მოლურჯო, არგილიტის თხელი შუაშრეებით, საშუალო სიმტკიცის.
- ლითოლოგიური საზღვარი
- 6,7(442,2) — გრუნტის წყლის დონე

თანამდებობა	გვარი	ხელმოწერა	თბილისი, ქეთევან წამებულის გაშ. ნაკვ.№01.17.13.037.024-ში მრავალბინიანი საცხოვრებელი სახლის პროექტი				
დირექტორი	თ. ხვიცურიანი						
ინჟ.გეოლოგი	თ. ხვიცურიანი		საინჟინრო-გეოლოგიური ჭრილი I-I				
შესრულა	თ. ხვიცურიანი						
შეამოწმა			სტადია	ფურცელი	ფურც-ბი	მასშტაბი	შ.პ.ს
			პროექტი	2	3	1:100	"თბილინვესტპროექტი"

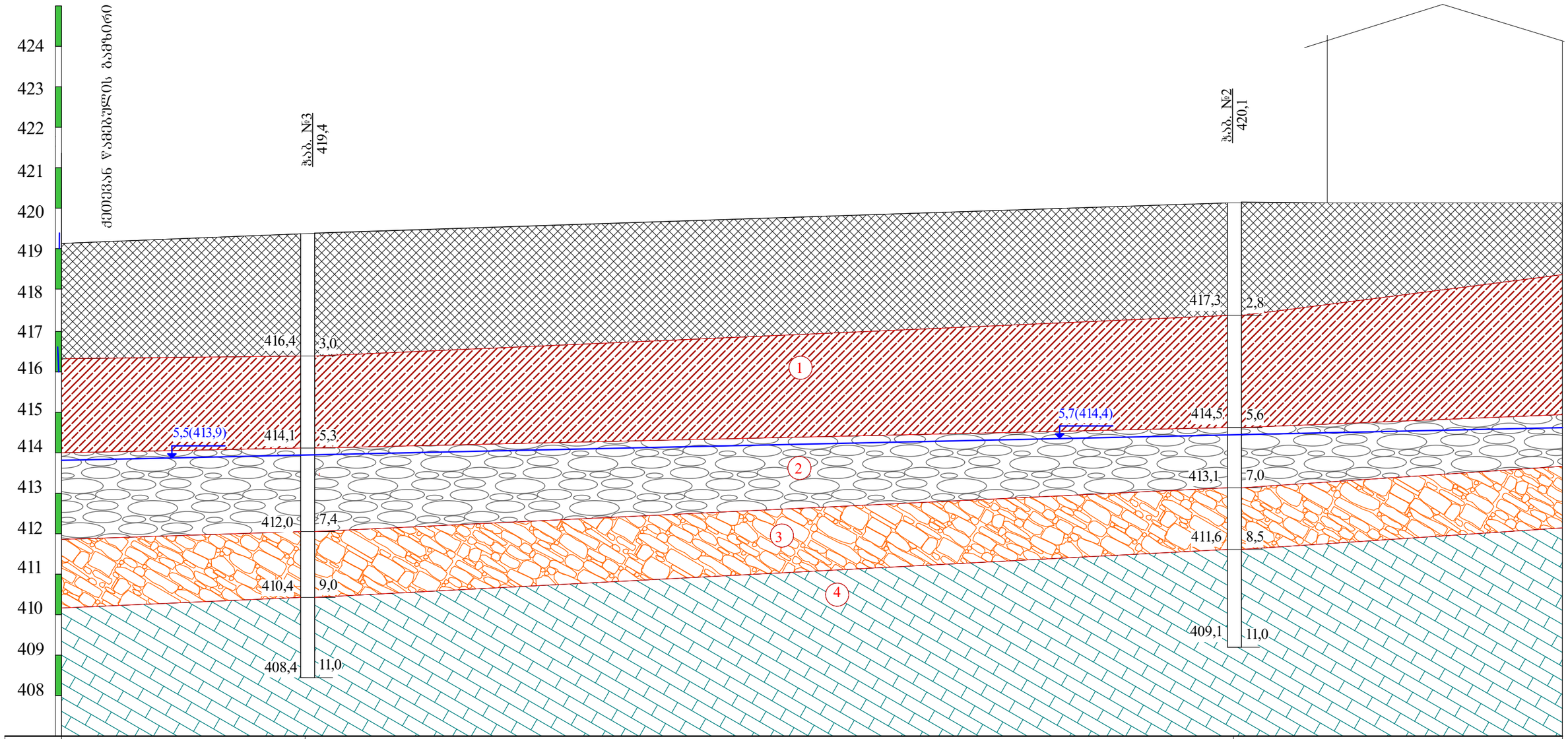

პირობითი ნიშნები

ნაყარი გრუნტი: თიხნარის მასა ბეტონის და აბურის ნამტვრევებით, შემკვრივებული.

1 თიხნარი მუქი-ყავისფერი, ღორღისა და ხვინჭის ჩანართებით, ძნელპლასტიური.

2 ხრეში ქვიშის შემავსებლით 30%-მდე, წყალშემცველი.

3 ქვიშაქვის და არგილიტის თხელშრეებრივი, მრიგეობა, მოყვითალო-ყავისფერი, დაბალი სიმტკიცის.

4 ქვიშაქვა მონაცრისფრო-მოლურჯო, არგილიტის თხელი შუაშრეებით, საშუალო სიმტკიცის.

ლითოლოგიური საზღვარი

6,7(442,2) გრუნტის წყლის დონე

თანამდებობა	გვარი	ხელმოწერა	თბილისი, ქეთევან წამებულის გამ. ნაკვ.№01.17.13.037.018/021/022-ში მრავალბინიანი საცხოვრებელი სახლის პროექტი				
დირექტორი	თ. ხვედურიანი						
ინჟ.გეოლოგი	თ. ხვედურიანი		საინჟინრო-გეოლოგიური ჭრილი II-II				
შესასრულა	თ. ხვედურიანი						
შეამოწმა			სტადია	ფურცელი	ფურც-ბი	მასშტაბი	შ.ა.ს
			მუშაპროექტი	3	3	1:100	"თბილინვესტპროექტი"

ბურღვის თარიღი: 19.05.2021

ჭაბურღილის გეოლოგიურ-ლითოლოგიური ჭრილი

ჭაბ №1 მასშ: 1:25 აბს. ნიშნ 419.6

მეტრაჟი	სტრატიგრაფიული ინდექსი	ლითოლოგიური ჭრილი	შრის სავების სიღრმე მ	შრის სიმძლავრე მ	აბს. ნიშნული მ	ბრუნტის აღწერა	წყლის გამოჩენა მ	ღონის დაშვება მ	ნიმუშის აღების სიღრმე მ
1	2	3	4	5	6	7	8	9	10
1 2	tQIV		2.5	2.5	417.1	ნაყარი გრუნტი: თიხნარის მასა ბეტონის და აგურის ნამტვრევებით, შემკვრივებული			
3 4 5 6	pdQIV		6.0	3.5	413.6	თიხნარი მუქი-ყავისფერი, ღორღისა და ხვინჭის ჩანართებით, ძნელპლასტიური.	6.0	4.0	3.5 5.0
7	aQIV		7.5	1.5	412.1	ხრეში ქვიშის შემავსებლით 30%-მდე, წყალშემცველი.			6.5 7.0
8 9	P³2		9.0	1.5	410.6	ქვიშაქვის და არგილიტის მორიგეობა, მოყვითალო-ყავისფერი, დაბალი სიმტკიცის.			8.3
10 11	P³2		11.0	2.0	408.6	ქვიშაქვა მონაცრისფრო-მოლურჯო, არგილიტის თხელი შუაშრეებით, საშუალო სიმტკიცის.			9.5 10.7

ბურღვის თარიღი: 20.05.2021

ჭაბურღილის გეოლოგიურ-ლითოლოგიური ჭრილი

ჭაბ №2 მასშ: 1:25 აბს. ნიშნ 420.1

მეტრაჟი	სტრატიგრაფიული ინდექსი	ლითოლოგიური ჭრილი	შრის სავების სიღრმე მ	შრის სიმძლავრე მ	აბს. ნიშნული მ	ბრუნტის აღწერა	წყლის გამოჩენა მ	ღონის დამყარება მ	ნიმუშის აღების სიღრმე მ
1	2	3	4	5	6	7	8	9	10
1 2	tQIV		2.8	2.8	417.3	ნაყარი გრუნტი: თიხნარის მასა ბეტონის და აგურის ნამტვრევებით, შემკვრივებული			
3 4 5	pdQIV		5.6	2.8	414.5	თიხნარი მუქი-ყავისფერი, ღორღისა და ხვინჭის ჩანართებით, ძნელპლასტიური.	5.7	4.2	4.5 5.2
6 7	aQIV		7.0	1.4	413.1	ხრეში ქვიშის შემავსებლით 30%-მდე, წყალშემცველი.			5.8 6.8
8	P³2		8.5	1.5	411.6	ქვიშაქვის და არგილიტის მორიგეობა, მოყვითალო-ყავისფერი, დაბალი სიმტკიცის.			7.5
9 10 11	P³2		11.0	2.5	409.1	ქვიშაქვა მონაცრისფრო-მოლურჯო, არგილიტის თხელი შუაშრეებით, საშუალო სიმტკიცის.			9.0 9.8

ბურღვის თარიღი: 21.05.2021

ჭაბურღილის გეოლოგიურ-ლითოლოგიური ჭრილი

ჭაბ №3 მასშ: 1:25 აბს. ნიშნ 419.4

მეტრაჟი	სტრატიგრაფიული ინდექსი	ლითოლოგიური ჭრილი	შრის სავების სიღრმე მ	შრის სიმძლავრე მ	აბს. ნიშნული მ	ბრუნტის აღწერა	წყლის გამოჩენა მ	ღონის დაშვება მ	ნიმუშის აღების სიღრმე მ
1	2	3	4	5	6	7	8	9	10
1 2 3	tQIV		3.0	3.0	416.4	ნაყარი გრუნტი: თიხნარის მასა ბეტონის და აგურის ნამტვრევებით, შემკვრივებული			
4 5	pdQIV		5.3	2.3	414.1	თიხნარი მუქი-ყავისფერი, ღორღისა და ხვინჭის ჩანართებით, ძნელპლასტიური.	5.7	4.2	3.8 4.8
6 7	aQIV		7.4	2.1	412.0	ხრეში ქვიშის შემავსებლით 30%-მდე, წყალშემცველი.			5.5 7.2
8 9	P³2		9.0	1.6	410.4	ქვიშაქვის და არგილიტის მორიგეობა, მოყვითალო-ყავისფერი, დაბალი სიმტკიცის.			8.8
10 11	P³2		11.0	2.0	408.4	ქვიშაქვა მონაცრისფრო-მოლურჯო, არგილიტის თხელი შუაშრეებით, საშუალო სიმტკიცის.			9.7 10.5

პროექტის დასახელება: ქ. თბილისი, ქეთევან წამებულის გამზირი, ნაკვ. №01.17.13.037.024

გრუნტების შედგენილობის და ფიზიკურ-მექანიკური თვისებების კვლევის ჯამური უწყისი

რიგითი №	ჭაბურღილის/შურფის №	ნიმუშის აღების ინტერვალი, მ	ფრაქციის ზომა, მმ													ტენიანობა W%		პლასტიკურობა			კონსისტენციის მახვენებელი, I_L	სიმკვრივე, გრ/სმ³			ფორიანობა, n%	ფორიანობის კოეფიციენტი, e	ტენიანობის ხარისხი, S_r	სიმტკიცე ერთღერძა კუმშვაზე Rc მპა			დარბილების კოეფიციენტი k	შეჭიდულობა, c,კგ/სმ2	შინაგანი ხახუნის კუთხე, f	გრუნტის დახასიათება
			60-40	40-20	20-10	10-5	5-2	2-1	1-0.5	0.5-0.25	0.25-0.1	0.1-0.05	0.05-0.01	0.01-0.005	< 0.005	ბუნებრივი	შემავსებელი	ზღვა ხდვარი, W_L%	ქვედა ზღვარი, W_p%	პლასტიკურობის რიცხვი, I_p		მინერალური ნაწილაკების ρ_s	ბუნებრივი, ρ	ჩონჩხის, ρ_d				სიმტკიცე ერთღერძა კუმშვაზე მშრალი Rc მპა	სიმტკიცე ერთღერძა კუმშვაზე წყალში Rc მპა				
1	1	3.5														26.2		33.7	19.3	14.4	0.48	2.72	1.85	1.47	46	0.855	0.83				0.23	17	თიხნარი ძნელპლასტიური
2	1	5.0														25.7		34.7	18.8	15.9	0.43	2.72	1.90	1.51	44	0.799	0.87				0.15	19	თიხნარი ძნელპლასტიური
3	2	4.5														25.2		33.2	18.5	14.7	0.46	2.72	1.84	1.47	46	0.851	0.81				0.19	17	თიხნარი ძნელპლასტიური
4	2	5.2														26.2		33.3	19.9	13.4	0.47	2.74	1.87	1.48	46	0.849	0.85				0.22	22	თიხნარი ძნელპლასტიური
5	3	3.8														24.5		32.5	18.7	13.8	0.42	2.72	1.81	1.45	47	0.871	0.77				0.18	18	თიხნარი ძნელპლასტიური
6	3	4.8														25.2		32.7	17.2	15.5	0.52	2.72	1.86	1.49	45	0.831	0.82				0.23	17	თიხნარი ძნელპლასტიური
7	1	6.5	4.7	24.6	27.1	6.9	5.3	5.1	6.7	6.3	3.8	2.3	2.4	3.2	1.6																		ხრეში ქვიშით
8	1	7.0	3.8	20.2	20.8	12.6	9.8	6.2	5.8	6.8	4.1	4.9	1.2	1.4	2.4																		ხრეში ქვიშით
9	2	5.8	6.8	20.7	21.9	10.8	7.6	6.3	5.2	6.2	4.6	2.9	2.1	3.7	1.2																		ხრეში ქვიშით
10	2	6.8	6.6	18.3	25.4	8.8	9.2	7.7	10.9	3.9	4.8	1.4	2.4	0.4	0.2																		ხრეში ქვიშით
11	3	5.5	9.3	22.4	20.2	5.7	11.9	7.6	9.7	3.4	4.2	2.2	1.7	0.9	0.8																		ხრეში ქვიშით
12	3	7.2	8.3	21.8	19.7	6.3	10.1	7.2	6.1	9.9	4.6	1.9	1.6	1.4	1.1																		ხრეში ქვიშით
13	1	8.3														8.5							2.23					9.5	4.6	0.49			არგილიტი დაბალი სიმტკიცის
14	2	7.5														11.1							2.20					7.0	3.5	0.51			არგილიტი დაბალი სიმტკიცის
15	3	8.8														11.5							2.17					9.1	4.1	0.45			არგილიტი დაბალი სიმტკიცის
16	1	9.5														6.8							2.41					24.5	19.2	0.78			ქვიშაქვა საშუალო სიმტკიცის
17	1	10.7														7.1							2.38					28.7	22.5	0.78			ქვიშაქვა საშუალო სიმტკიცის
18	2	9.0														7.6							2.43					23.7	18.7	0.79			ქვიშაქვა საშუალო სიმტკიცის

№	ჭაბურღილის/შურფის №	ნიმუშის ალების ინტერვალი, მ	ფრაქციის ზომა, მმ												ტენიანობა W%		პლასტიკურობა			კონსისტენციის მაჩვენებელი, I_L	სიმკვრივე, გრ/სმ³			ფორიანობა, n%	ფორიანობის კოეფიციენტი, e	წყნარობის ხარისხი, S_z	სიმტკიცე ერთღერძა კუმშვაზე მშრალი Rc მპა	სიმტკიცე ერთღერძა კუმშვაზე წყალში Rc მპა	დარბილების კოეფიციენტი k	შეჭიდულობა, c,კგ/სმ2	შინაგანი ხახუნის კუთხე, f	გრუნტის დასახელება
			60-40	40-20	20-10	10-5	5-2	2-1	1-0.5	0.5-0.25	0.25-0.1	0.1-0.05	0.05-0.01	0.01-0.005	< 0.005	ბუნებრივი	შემაკავებელი	ზღვარი, W_L%	ზღვარი, W_p%	რიცხვი, I_p		მინერალური ნაწილაკების ρs	ბუნებრივი, ρ	ჩონჩხის, ρ_d								
19	2	9.8														6.8							2.38					22.3	17.6	0.79			ქვიშაქვა საშუალო სიმტკიცის
20	3	9.7														4.4							2.43					34.6	24.6	0.71			ქვიშაქვა საშუალო სიმტკიცის
21	3	10.5														6.2							2.36					27.9	21.1	0.76			ქვიშაქვა საშუალო სიმტკიცის

შ.პ.ს. "თბილინვესტპროექტი"-ს გეოტექნიკური
ლაბორატორიის ხელმძღვანელი: მ. ბეკურაშვილი

თარიღი: 27.05.2021

ბრუნტების ძვრაზე გამოცდის შედეგები

ადგილმდებარეობა			
ქ. თბილისი, ქეთევან წამებულის გამზ. ნაკვ. №01.17.13.037.024	სტადია	პროექტი	
	თარიღი	27.05	2021
ჭაბურღილის ადგილმდებარეობა	ჭაბ/შურფის №	1	
თიხნარი მუქი-ყავისფერი, ძნელპლასტიური	ნიმუშის №	1	
	სიღრმე მ	3.5	3.7

გრუნტში მარილების შემცველობა

თაბაშირი %		კარბონატები %	
SO_4	$CaSO_4$	$CaCO_3$	CO_2

ბრუნტის ფიზიკური თვისებები

ცდის პირობები	ხვლისაწყობის №	ტენიანობა W%	სიმკვრივე გ/სმ³	სიმკვ. მინ. ნაწ. გ/სმ³	სიმკვრივე ჩონჩხის გ/სმ3	ფორიანობა n%	ფორიანობის კოეფიც e	პლასტ. ზღვა ზღვარი W%	პლასტ. ძვრა ზღვარი W%	პლასტიურობის რიცხვი I_P	დენადობის მაჩვენებელი I_L	ტენიანობის ხარისხი Sr
ბუნებრივი	1	26.20	1.85	2.72	1.47	46.1	0.855	33.70	19.30	14.4	0.48	0.83

ვერტიკალური დატვირთვა, P 0.1მპა	ძვრის ძალა, τ 0.1მპა	შიგა ხახუნის კუთხე, $tg\varphi^0$	შიგა ხახუნის კუთხე, φ0	შეჭიდულობა, C კნ/სმ²	მდგომარეობა
1	0.54	0.310	17	0.23	ბუნებრივი
2	0.84				
3	1.16				

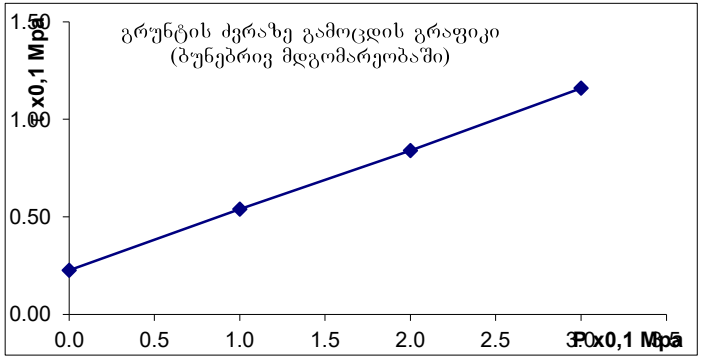

ბრუნტების ძვრაზე გამოცდის შედეგები

ადგილმდებარეობა			
ქ. თბილისი, ქეთევან წამებულის გამზ. ნაკვ. №01.17.13.037.024	სტადია	პროექტი	
	თარიღი	27.05	2021
ჭაბურღილის ადგილმდებარეობა	ჭაბ/შურფის №	1	
თიხნარი მუქი-ყავისფერი,	ნიმუშის №	2	
ძნელპლასტიური	სიღრმე მ	5.0	5.2

გრუნტში მარილების შემცველობა

თაბაშირი %		კარბონატები %	
SO_4	$CaSO_4$	$CaCO_3$	CO_2

ბრუნტის ფიზიკური თვისებები

ცდის პირობები	ხვლისაწყობის №	ტენიანობა W%	სიმკვრივე გ/სმ³	სიმკვ. მინ. ნაწ. გ/სმ³	სიმკვრივე ჩონჩხის გ/სმ3	ფორიანობა n%	ფორიანობის კოეფიც e	პლასტ. ზედა ზღვარი W%	პლასტ. ქვედა ზღვარი W%	პლასტიურობის რიცხვი I_P	დენადობის მაჩვენებელი I_L	ტენიანობის ხარისხი Sr
ბუნებრივი	1	25.70	1.90	2.72	1.51	44	0.799	34.70	18.80	15.9	0.43	0.87

ვერტიკალური დატვირთვა, P 0.1მპა	ძვრის ძალა, τ 0.1მპა	შიდა ხახუნის კოეფიციენტი, $tg\varphi^0$	შიდა ხახუნის კუთხე, φ0	შეჭიდულება, C კპა/სმ²	მდგომარეობა
1	0.49	0.340	19	0.15	ბუნებრივი
2	0.82				
3	1.17				

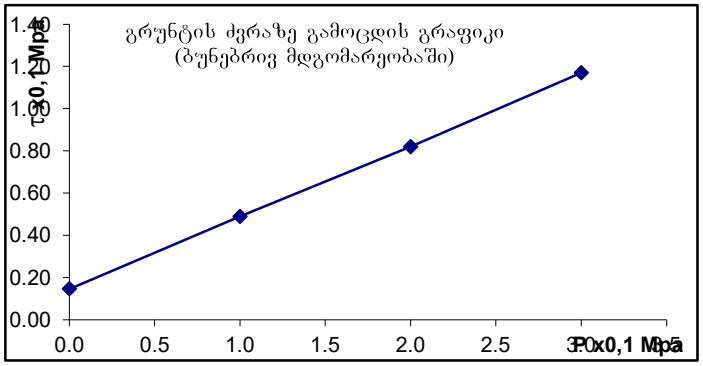

გრუნტების ძვრაზე გამოცდის შედეგები

ადგილმდებარეობა ქ. თბილისი, ქეთევან წამებულის გამზ. ნაკვ. №01.17.13.037.024	სტადია	პროექტი
	თარიღი	27.05 2021
ქანის აღწერა	ჭაბ/შურფის №	2
თიხნარი მუქი-ყავისფერი,	ნიმუშის №	3
ძნელპლასტიური	სიღრმე მ	4.5 4.7

გრუნტში მარილების შემცველობა

თაბაშირი %		კარბონატები %	
SO_4	$CaSO_4$	$CaCO_3$	CO_2

გრუნტის ფიზიკური თვისებები

ცდის პირობები	ხელსაწყოს №	ტენიანობა W%	სიმკვრივე გ/სმ³	სიმკვ, მინ. ნაწ. გ/სმ³	სიმკვრივე ჩონჩხის გ/სმ3	ფორიანობა n%	ფორიანობის კოეფიც e	პლასტ. ზედა ზღვარი W%	პლასტ. ქვედა ზღვარი W%	პლასტიურობის რიცხვი I_P	დენადობის მაჩვენებელი I_L	ტენიანობის ხარისხი Sr
ბუნებრივი	2	25.20	1.84	2.72	1.47	46	0.851	33.20	18.50	14.7	0.46	0.81

ვერტიკალური დატვირთვა, P 0.1მპა	ძვრის ძალა, τ 0.1მპა	შიდა ხახუნის კოეფიციენტი, $tg\varphi^0$	შიდა ხახუნის კუთხე, φ^0	შეჭიდულობა, C კგძ/სმ²	მდგომარეობა
1	0.51	0.315	17	0.19	ბუნებრივი
2	0.82				
3	1.14				

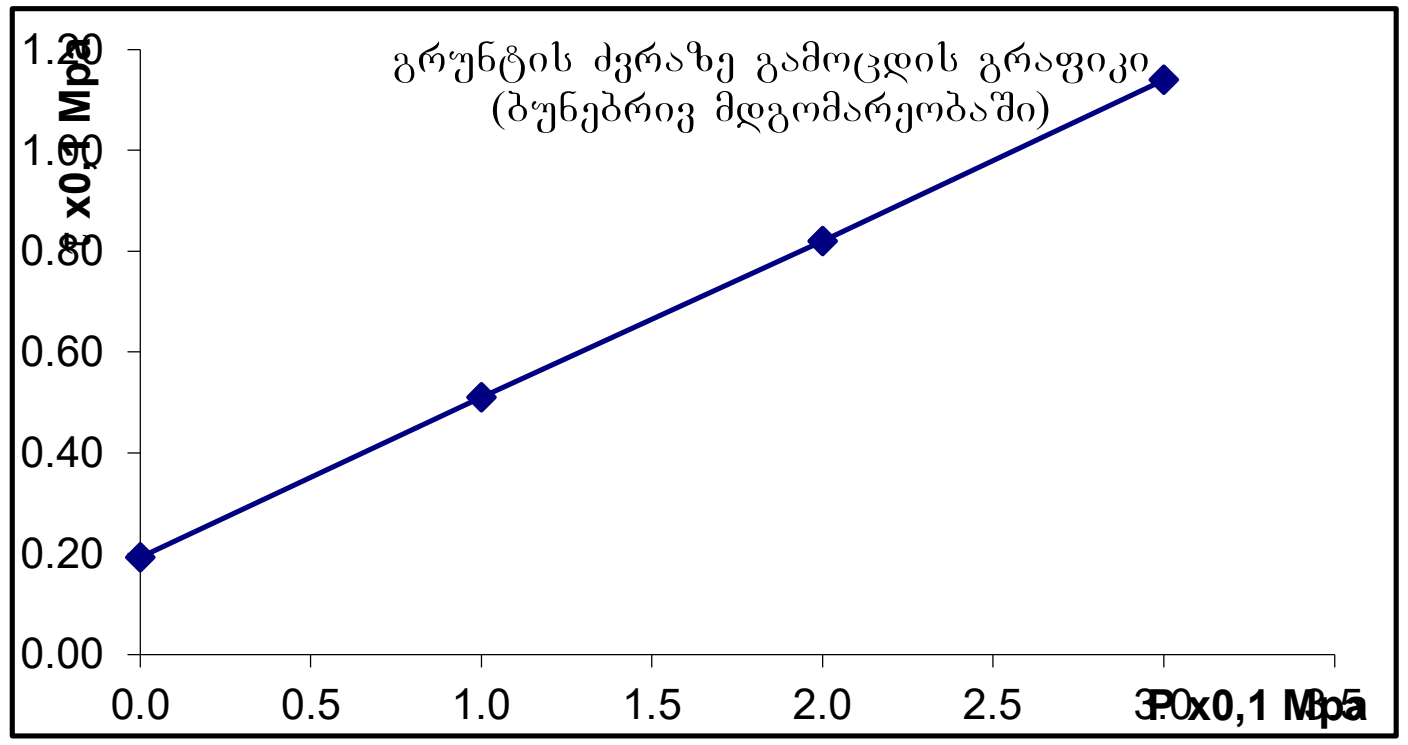

ბრუნტების ძვრაზე გამოცდის შედეგები

ადგილმდებარეობა			
ქ. თბილისი, ქეთევან წამებულის გამზ. ნაკვ. №01.17.13.037.024	სტადია	პროექტი	
	თარიღი	27.05	2021
ჭაბურღილის ადგილმდებარეობა	ჭაბ/შურფის №	2	
თიხნარი მუქი-ყავისფერი, ძნელპლასტიური	ნიმუშის №	4	
	სიღრმე მ	5.2	5.4

გრუნტში მარილების შემცველობა

თაბაშირი %		კარბონატები %	
SO_4	$CaSO_4$	$CaCO_3$	CO_2

ბრუნტის ფიზიკური თვისებები

ცდის პირობები	ხვლისაწყების №	ტენიანობა W%	სიმკვრივე გ/სმ³	სიმკვ. მინ. ნაწ. გ/სმ³	სიმკვრივე ჩონჩხის გ/სმ3	ფორიანობა n%	ფორიანობის კოეფიც e	პლასტ. ზღვა ზღვარი W%	პლასტ. ძვრა ზღვარი W%	პლასტიურობის რიცხვი I_P	დენადობის მაჩვენებელი I_L	ტენიანობის ხარისხი Sr
ბუნებრივი	3	26.20	1.87	2.74	1.48	46	0.849	33.30	19.90	13.4	0.47	0.85

ვერტიკალური დატვირთვა, P 0.1მპა	ძვრის ძალა, τ 0.1მპა	შიდა ხახუნის კუთხის ტანგენსი, $tg\varphi^0$	შიდა ხახუნის კუთხე, φ0	შეჭიდულობა, C პა/სმ²	მდგომარეობა
1	0.62	0.400	22	0.22	ბუნებრივი
2	1.02				
3	1.42				

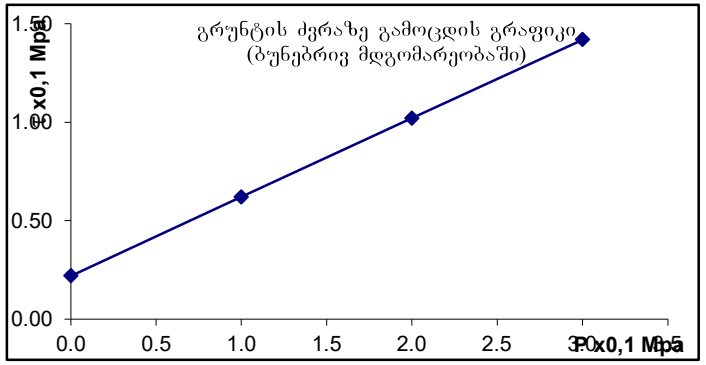

გრუნტების ძვრაზე გამოცდის შედეგები

ადგილმდებარეობა			
ქ. თბილისი, ქეთევან წამებულის გამზ.	სტადია	პროექტი	
ნაკვ. №01.17.13.037.024	თარიღი	27.05	2021
ჭანის ადგილი	ჭაბ/შურფის №	3	
თიხნარი მუქი-ყავისფერი,	ნიმუშის №	5	
ძნელპლასტიური	სიღრმე მ	3.8	4.0

გრუნტში მარილების შემცველობა

თაბაშირი %		კარბონატები %	
SO_4	$CaSO_4$	$CaCO_3$	CO_2

გრუნტის ფიზიკური თვისებები

ცდის პირობები	ხვლისაწყის №	ტენიანობა W%	სიმკვრივე გ/სმ³	სიმკვ, მიხ. ნაწ. გ/სმ³	სიმკვრივე ჩონჩხის გ/სმ3	ფორიანობა n%	ფორიანობის კოეფიც e	პლასტ. ზღვა ზღვარი W%	პლასტ. ქვედა ზღვარი W%	პლასტიურობის რიცხვი I_P	დენადობის მახვენებელი I_L	ტენიანობის ხარისხი Sr
ბუნებრივი	2	24.50	1.81	2.72	1.45	47	0.871	32.50	18.70	13.8	0.42	0.77

ვერტიკალური დატვირთვა, P 0.1მპა	ძვრის ძალა, τ 0.1მპა	შიდა ხახუნის კუთხის ტანგენსი, $tg\varphi^0$	შიდა ხახუნის კუთხე, φ0	შეჭიდულება, C კმ/სმ²	მდგომარეობა
1	0.51	0.330	18	0.18	ბუნებრივი
2	0.84				
3	1.17				

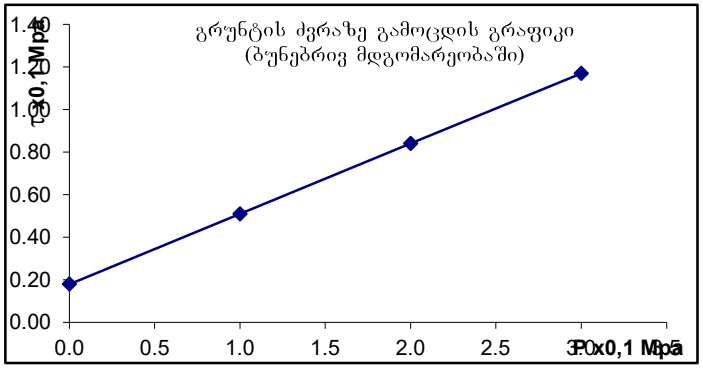

ბრუნტების ძვრაზე გამოცდის შედეგები

ადგილმდებარეობა			
ქ. თბილისი, ქეთევან წამებულის გამზ. ნაკვ. №01.17.13.037.024	სტადია	პროექტი	
	თარიღი	27.05	2021
ჭანის ადგილი	ჭაბ/შურფის №	3	
თიხნარი მუქი-ყავისფერი,	ნიმუშის №	6	
ძნელპლასტიური	სიღრმე მ	4.8	5.0

გრუნტში მარილების შემცველობა

თაბაშირი %		კარბონატები %	
SO_4	$CaSO_4$	$CaCO_3$	CO_2

ბრუნტის ფიზიკური თვისებები

ცდის პირობები	ხვლისაწყის №	ტენიანობა W%	სიმკვრივე გ/სმ³	სიმკვ, მიხ. ნაწ. გ/სმ³	სიმკვრივე ჩონჩხის გ/სმ3	ფორიანობა n%	ფორიანობის კოეფიც e	პლასტ. ზღვა ზღვარი W%	პლასტ. ქვედა ზღვარი W%	პლასტიურობის რიცხვი I_P	დენადობის მახვენებელი I_L	ტენიანობის ხარისხი Sr
ბუნებრივი	1	25.20	1.86	2.72	1.49	45	0.831	32.70	17.20	15.5	0.52	0.82

ვერტიკალური დატვირთვა, P 0.1მპა	ძვრის ძალა, τ 0.1მპა	შიდა ხახუნის კუთხის, tgφ°	შიდა ხახუნის კუთხე, φ0	შეჭიდულება, C კმა/სმ²	მდგომარეობა
1	0.54	0.310	17	0.23	ბუნებრივი
2	0.84				
3	1.16				

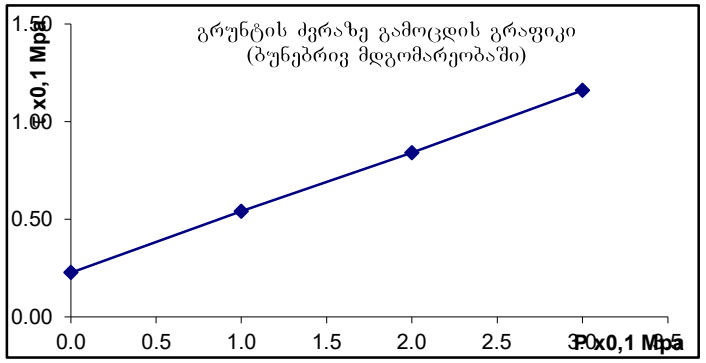

ობიექტის დასახელება: ქ. თბილისი, ქეთევან წამებულის გამზირი, ნაკვ. №01.17.13.037.024

ქანის ერთღერძა კუმშვაზე გამოცდის შედეგები ხელსაწყო ПСН-0.12.10

გამოყენებული სტანდარტები:

гост 5180-84 გრუნტების ფიზიკური მახასიათებლების განსაზღვრის ლაბორატორიული მეთოდები

гост 21153.2-84 ქანების ერთღერძა კუმშვაზე სიმტკიცის ზღვარის განსაზღვრის ლაბორატორიული მეთოდები

гост 25100-82 გრუნტების კლასიფიკაცია

სინჯის №	ჭაბ №	სიღრმე მ	ქანის დასახელება	სიმტკიცე ჰაერმშრალ მდგომარეობაში Rc მპა	სიმტკიცე წყალნაჯერ მდგომარეობაში Rcწ მპა	დარბილების კოეფიციენტი k	ტენიანობა W %	სიმკვრივე ρ გ/სმ³
4	1	8.3	არგილიტი მოყვითალო-ყავისფერი	9.5	4.6	0.49	8.48	2.23
5	2	7.5	არგილიტი მოყვითალო-ყავისფერი	7.0	3.5	0.51	11.14	2.20
6	3	8.8	არგილიტი მოყვითალო-ყავისფერი	9.1	4.1	0.45	11.50	2.17
საშუალო				8.5	4.1	0.48	10.4	2.20

შ.პ.ს. "თბილინვესტპროექტი"-ს გეოტექნიკური

ლაბორატორიის ხელმძღვანელი: მ. ბეკურაშვილი

თარიღი: 27.05.2021

ცხრილი 2. სიმკვრივე

სინჯის №	ნიმუშის №	ნიმუშის მასა გრ.	პარაფინიანი ნიმუშის მასა ჰაერში გრ	პარაფინიანი ნიმუშის მასა წყალში გრ	პარაფინის მოცულ. სმ³	ნიმუშის მოცულობა სმ³	სიმკვრივე ρ გ/სმ³
1	4	5	6	7	8	9	10
1	4.1	40.41	43.44	22.11	3.03	3.37	2.25
	4.2	39.97	42.66	21.5	2.69	2.99	2.20
							2.23
2	5.1	41.35	44.46	22.23	3.11	3.46	2.20
	5.2	41.39	44.49	22.16	3.10	3.44	2.19
							2.20
3	6.1	42.95	49.96	22.44	7.01	7.79	2.18
	6.2	46.15	52.96	24.07	6.81	7.57	2.16
							2.17

ცხრილი 3. ტენიანობა

სინჯის №	ნიმუშის №	ბიუქსის №	ბიუქსის მასა გრ	ნიმუშის მასა ტენიანი ბიუქს. გრ.	ნიმუშის მასა გამოშრ. ბიუქს. გრ.		ტენიანობა W %
1	4.1	205	22.35	55.15	52.51	0	8.75
	4.2	136	22.72	56.49	53.93	0	8.20
							8.48
2	5.1	95	24.42	48.37	46.23	0	9.81
	5.2	107	25.34	49.58	47.15	0	11.14
							10.48
3	6.1	82	34.52	55.84	53.6	0	11.74
	6.2	137	45.23	61.42	59.75	0	11.50
							11.62

ცხრ. 4 გამოცდა ერთღერძა კუმშვაზე

სინჯის №	გამოცდილი ნიმუშის								
	№	სიგრძე სმ.	სიგანე სმ.	სიმაღლე სმ.	ფართობი სმ²	მასშტაბური კოეფიციენტი	მრღვევი ძალა კგ/ძ	სიმტკიცე მპა	მდგომარეობა გამოცდისას
1	1	4.56	4.56	4.60	20.79	0.90	3150	13.6	მშრალი
	2	4.75	4.76	4.70	22.61	0.90	2830	11.3	
	3	4.56	4.55	4.56	20.75	0.90	2400	10.4	
	4	4.78	4.78	4.80	22.85	0.90	2125	8.4	
	5	4.85	4.85	4.86	23.52	0.90	1850	7.1	
	6	4.92	4.92	4.95	24.21	0.90	1600	5.9	
								9.5	
	7	4.85	4.86	4.87	23.57	0.90	1850	7.1	წყალნაჯერი
	8	4.75	4.75	4.75	22.56	0.90	1600	6.4	
	9	4.85	4.85	4.88	23.52	0.90	1325	5.1	
	10	4.70	4.72	4.75	22.18	0.90	1050	4.3	
	11	4.85	4.85	4.90	23.52	0.90	725	2.8	
	12	4.65	4.65	4.66	21.62	0.90	500	2.1	
0.49								4.6	

ცხრ. 4-ის გაგრძელება

სინჯის №	გამოცდილი ნიმუშის								
	№	სიგრძე სმ.	სიგანე სმ.	სიმაღლე სმ.	ფართობი სმ²	მასშტაბური კოეფიციენტი	მრღვევი ძალა კგ/ძ	სიმტკიცე მპა	მდგომარეობა გამოცდისას
2	1	4.78	4.78	4.80	22.85	0.90	2530	10.0	მშრალი
	2	4.77	4.77	4.78	22.75	0.90	2175	8.6	
	3	4.86	4.86	4.87	23.62	0.90	1800	6.9	
	4	4.97	4.97	4.98	24.70	0.90	1650	6.0	
	5	4.75	4.74	4.75	22.52	0.90	1300	5.2	
	6	4.76	4.46	4.77	21.23	0.90	1200	5.1	
								7.0	
	7	4.87	4.87	4.88	23.72	0.90	1300	4.9	წყალნაჯერი
	8	4.56	4.57	4.60	20.84	0.90	1050	4.5	
	9	4.95	4.98	4.65	24.65	0.90	950	3.5	
	10	4.76	4.76	4.80	22.66	0.90	800	3.2	
	11	4.82	4.83	4.90	23.28	0.90	700	2.7	
	12	4.77	4.77	4.80	22.75	0.90	600	2.4	
					0.51			3.5	
3	1	4.30	4.31	4.33	18.53	0.90	2570	12.5	მშრალი
	2	4.35	4.35	4.35	18.92	0.90	2300	10.9	
	3	4.26	4.34	4.66	18.49	0.90	2100	10.2	
	4	4.45	4.42	4.45	19.67	0.90	1760	8.1	
	5	4.35	4.3	4.22	18.71	0.90	1550	7.5	
	6	4.51	4.52	4.53	20.39	0.90	1300	5.7	
3								9.1	
	7	4.82	4.88	4.88	23.52	0.90	1600	6.1	წყალნაჯერი
	8	4.85	4.85	4.90	23.52	0.90	1400	5.4	
	9	4.71	4.72	4.72	22.23	0.90	1250	5.1	
	10	4.96	4.98	4.99	24.70	0.90	1000	3.6	
	11	4.93	4.91	4.92	24.21	0.90	700	2.6	
	12	4.80	4.85	4.50	23.28	0.90	500	1.9	
					0.45			4.1	

ობიექტის დასახელება: ქ. თბილისი, ქეთევან წამებულის გამზირი, ნაკვ. №01.17.13.037.024

ქანის ერთღერძა კუმშვაზე გამოცდის შედეგები ხელსაწყო ПСН-0.12.10

გამოყენებული სტანდარტები:

гост 5180-84 გრუნტების ფიზიკური მახასიათებლების განსაზღვრის ლაბორატორიული მეთოდები

гост 21153.2-84 ქანების ერთღერძა კუმშვაზე სიმტკიცის ზღვარის განსაზღვრის ლაბორატორიული მეთოდები

гост 25100-82 გრუნტების კლასიფიკაცია

სინჯის №	ჭაბ №	სიღრმე მ	ქანის დასახელება	სიმტკიცე ჰაერმშრალ მდგომარეობაში Rc მპა	სიმტკიცე წყალნაჯერ მდგომარეობაში Rcწ მპა	დარბილების კოეფიციენტი k	ტენიანობა W %	სიმკვრივე ρ გ/სმ³
1	1	9.5	ქვიშაქვა მონაცრისფრო-მოლურჯო	24.5	19.2	0.78	6.81	2.41
2	1	10.7	ქვიშაქვა მონაცრისფრო-მოლურჯო	28.7	22.5	0.78	7.05	2.38
3	2	9.0	ქვიშაქვა მონაცრისფრო-მოლურჯო	23.7	18.7	0.79	7.59	2.43
4	2	9.8	ქვიშაქვა მონაცრისფრო-მოლურჯო	22.3	17.6	0.79	6.83	2.38
5	3	9.7	ქვიშაქვა მონაცრისფრო-მოლურჯო	34.6	24.6	0.71	4.40	2.43
6	5	10.5	ქვიშაქვა მონაცრისფრო-მოლურჯო	27.9	21.1	0.76	6.20	2.36
საშუალო				27.0	20.6	0.77	6.5	2.40

შ.პ.ს. "თბილინვესტპროექტი"-ს გეოტექნიკური

ლაბორატორიის ხელმძღვანელი: მ. ბეკურაშვილი

თარიღი: 27.05.2021

ცხრილი 3. სიმკვრივე

სინჯის №	ნიმუშის №	ნიმუშის მასა გრ.	პარაფინიანი ნიმუშის მასა ჰაერში გრ	პარაფინიანი ნიმუშის მასა წყალში გრ	პარაფინის მოცულ. სმ³	ნიმუშის მოცულობასმ³	სიმკვრივე ρ გ/სმ³
1	4	5	6	7	8	9	10
1	1.1	42.94	43.67	25.10	0.73	0.81	2.42
	1.2	40.82	42.28	23.67	1.46	1.62	2.40
							2.41
2	2.1	30.75	32.14	17.62	1.39	1.54	2.37
	2.2	31.86	32.28	18.51	0.42	0.47	2.39
							2.38
3	3.1	51.05	55.12	29.55	4.07	4.52	2.43
	3.2	47.17	53.25	27.15	6.08	6.76	2.44
							2.43
4	4.1	42.95	45.96	24.54	3.01	3.34	2.38
	4.2	46.15	48.96	26.54	2.81	3.12	2.39
							2.38
5	5.1	57.26	62.02	33.08	4.76	5.29	2.42
	5.2	64.73	69.47	37.72	4.74	5.27	2.44
							2.43
6	6.1	46.22	49.47	26.17	3.25	3.61	2.35
	6.2	56.60	57.02	32.67	0.42	0.47	2.37
							2.36

ცხრილი 4. ტენიანობა

სინჯის №	ნიმუშის №	ბიუქსის №	ბიუქსის მასა გრ	ნიმუშის მასა ტენიანი ბიუქს. გრ.	ნიმუშის მასა გამომშრ. ბიუქს. გრ.		ტენიანობა W %
1	4	5	6	7	8		9
1	1.1	145	20.22	36.26	35.32	0	6.23
	1.2	11	24.67	42.54	41.31	0	7.39
							6.81
2	2.1	102	25.68	40.75	39.85	0	6.35
	2.2	125	22.80	39.34	38.15	0	7.75
							7.05
3	3.1	7	25.49	64.20	61.1	0	8.71
	3.2	88	25.16	63.94	61.58	0	6.48
							7.59
4	4.1	21	22.45	55.12	53.51	0	5.18
	4.2	172	22.70	56.47	53.83	0	8.48
							6.83
5	5.1	112	24.12	48.17	47.23	0	4.07
	5.2	205	25.32	49.52	48.50	0	4.40
							4.23
6	6.1	76	34.55	55.88	54.56	0	6.60
	6.2	51	45.20	61.45	60.56	0	5.79
							6.20

ცხრ. 4 გამოცდა ერთღერძა კუმშვაზე

სინჯის №	სინჯის №	ნიმუშის სიგრძე სმ.	ნიმუშის სიგანე სმ.	ნიმუშის სიმაღლე სმ.	ნიმუშის ფართობი სმ^2	მასშტაბური კოეფიციენტი	მრღვევი ძალა კნ/ძ	სიმტკიცე მპა	მდგომარეობა გაძოცდისას
1	4	5	6		7		8	9	10
1	1	3.52	3.55	3.58	12.50	0.90	3700	26.6	ბუნებრივი ტენიანობის
	2	3.51	3.51	3.54	12.32	0.90	3520	25.7	
	3	3.49	3.48	3.49	12.15	0.90	3250	24.1	
	4	3.53	3.53	3.55	12.46	0.90	3000	21.7	
	5	3.41	3.43	3.43	11.70	0.90	2750	21.2	
	6	3.32	3.32	3.32	11.02	0.90	2500	20.4	
								24.5	
	1	3.40	3.38	3.38	11.49	0.90	2500	19.6	წყალნაჯერი
	2	3.08	3.05	3.17	9.39	0.90	2350	22.5	
	3	3.33	3.32	4.22	11.06	0.90	2200	17.9	
	4	3.31	3.31	3.32	10.96	0.90	2050	16.8	
	5	3.31	3.29	3.30	10.89	0.90	1800	14.9	
	6	3.16	3.17	3.15	10.02	0.90	1600	14.4	
					0.78			19.2	
2	1	3.38	3.38	3.35	11.42	0.90	4250	33.5	ბუნებრივი ტენიანობის
	2	3.36	3.35	5.15	11.26	0.90	4000	32.0	
	3	3.32	3.34	3.24	11.09	0.90	3850	31.2	
	4	3.42	3.42	3.45	11.70	0.90	3500	26.9	
	5	3.37	3.37	3.38	11.36	0.90	3300	26.2	
	6	3.53	3.52	3.53	12.43	0.90	3100	22.5	
								28.7	
	1	3.40	3.39	3.38	11.53	0.90	3300	25.8	წყალნაჯერი
	2	3.44	3.45	3.50	11.87	0.90	3170	24.0	
	3	3.42	3.40	6.50	11.63	0.90	2950	22.8	
	4	3.38	3.37	3.69	11.39	0.90	2800	22.1	
	5	3.42	3.42	3.47	11.70	0.90	2730	21.0	
	6	3.52	3.5	3.50	12.32	0.90	2600	19.0	
					0.78			22.5	

ცხრ. 4-ის გაგრძელება

ქანის დასახელება	ნიმუშის №	ნიმუშის სიგრძე სმ.	ნიმუშის სიგანე სმ.	ნიმუშის სიმაღლე სმ.	ნიმუშის ფართობი სმ^2	მასშტაბური კოეფიციენტ	ძალა კნ/ძ	სიმტკიცე R მპა	მდგომარეობა
1	4	5	6		7		8	9	10
3	1	3.55	3.55	3.55	12.60	0.90	3800	27.1	ბუნებრივი ტენიანობის
	2	3.52	3.53	3.55	12.43	0.90	3500	25.4	
	3	3.40	3.40	3.45	11.56	0.90	3300	25.7	
	4	3.50	3.51	3.52	12.29	0.90	3000	22.0	
	5	3.62	3.62	3.62	13.10	0.90	2700	18.5	
	6	3.58	3.58	3.58	12.82	0.90	2500	17.6	
								23.7	
	7	3.30	3.35	4.42	11.06	0.90	2800	22.8	წყალნაჯერი
	8	3.22	3.22	3.20	10.37	0.90	2700	23.4	
	9	3.25	3.25	3.28	10.56	0.90	2230	19.0	
	10	3.29	3.29	3.30	10.82	0.90	1850	15.4	
	11	3.50	3.31	3.30	11.59	0.90	1670	13.0	
	12	3.48	3.48	3.50	12.11	0.90	1430	10.6	
					0.79			18.7	
4	1	3.57	3.57	3.58	12.74	0.90	3875	27.4	ბუნებრივი ტენიანობის
	2	3.65	3.66	3.66	13.36	0.90	3700	24.9	
	3	3.84	3.84	3.84	14.75	0.90	3570	21.8	
	4	3.78	3.78	3.80	14.29	0.90	3350	21.1	
	5	3.83	3.82	3.85	14.63	0.90	3100	19.1	
	6	3.72	3.7	3.72	13.76	0.90	3000	19.6	
								22.3	
	7	3.55	3.56	3.57	12.64	0.90	2800	19.9	წყალნაჯერი
	8	3.50	3.52	3.52	12.32	0.90	2700	19.7	
	9	3.45	3.45	3.48	11.90	0.90	2530	19.1	
	10	3.49	3.48	3.49	12.15	0.90	2350	17.4	
	11	3.50	3.51	3.50	12.29	0.90	2020	14.8	
	12	3.36	3.37	3.38	11.32	0.90	1850	14.7	
					0.79			17.6	

ცხრ. 4-ის გაგრძელება

ქანის დასახელება	ნიმუშის №	ნიმუშის სიგრძე სმ.	ნიმუშის სიგანე სმ.	ნიმუშის სიმაღლე სმ.	ნიმუშის ფართობი სმ^2	მასშტაბური კოეფიციენტი	ძალა კგ/ძ	სიმტკიცე R მპა	მდგომარეობა
1	4	5	6		7		8	9	10
	5.1	3.20	3.17	3.20	10.14	0.90	4810	42.7	
	5.2	3.25	3.22	3.35	10.47	0.90	4500	38.7	
	5.3	3.22	3.47	5.76	11.17	0.90	4170	33.6	ოთახის
	5.4	3.27	3.26	3.28	10.66	0.90	3950	33.3	ტემპერატურის
	5.5	3.23	3.24	3.25	10.47	0.90	3550	30.5	
	5.6	3.25	3.26	3.27	10.60	0.90	3400	28.9	
5								34.6	
	5.7	3.28	3.29	3.29	10.79	0.90	3670	30.6	
	5.8	3.25	3.23	6.05	10.50	0.90	3200	27.4	
	5.9	3.20	3.21	5.65	10.27	0.90	2760	24.2	
	5.10	3.22	3.23	3.25	10.40	0.90	2690	23.3	წყალნაჯერი
	5.11	3.24	3.25	5.70	10.53	0.90	2540	21.7	
	5.12	3.21	3.21	3.21	10.30	0.90	2320	20.3	
					0.71			24.6	
	6.1	3.30	3.31	3.33	10.92	0.90	4250	35.0	
	6.2	3.35	3.35	3.35	11.22	0.90	4140	33.2	
	6.3	3.26	3.34	3.66	10.89	0.90	3650	30.2	ოთახის
	6.4	3.45	3.42	3.45	11.80	0.90	3400	25.9	ტემპერატურის
	6.5	3.35	3.3	4.22	11.06	0.90	2850	23.2	
	6.6	3.51	3.52	3.53	12.36	0.90	2700	19.7	
6								27.9	
	6.7	3.32	3.38	5.14	11.22	0.90	3150	25.3	
	6.8	3.45	3.45	3.50	11.90	0.90	2850	21.6	
	6.9	3.31	3.30	3.30	10.92	0.90	2600	21.4	
	6.10	3.26	3.28	3.29	10.69	0.90	2450	20.6	წყალნაჯერი
	6.11	3.23	3.21	4.32	10.37	0.90	2300	20.0	
	6.12	3.50	3.5	3.50	12.25	0.90	2400	17.6	
					0.76			21.1	

წყლის ქიმიური და სანიტარული ანალიზი

ობიექტი თბილისი, ქეთევან წამებულის გამზ. ნაკვ. №01.17.13.037.024
აღების ადგილი ჭაბ. №1 6,0 მ
აღების თარიღი 19.05.2021
ლაბორატორიული № ---------- $K_ფ$>0.1

ანიონები	შემცველობა 1 ლიტრში		
	მგ.	მგ.ექვ.	მგ.ექვ.%
Cl'	33	0.93	2.7
SO_4''	1392	29.0	84.0
HCO_3'	281	4.6	13.3
CO_3''	-	-	-
NO_2'	0.1	-	-
NO_3'	კვ.	-	-
ჯამი	1706	34.53	100
კათიონები	შემცველობა 1 ლიტრში		
	მგ.	მგ.ექვ.	მგ.ექვ.%
$Na^+ + k^+$	35	1.53	4.4
Ca^{++}	561	28.0	81.1
Mg^{++}	61	5.0	14.5
NH_4^+	-	-	-
ჯამი	657	34.53	100
საერთო მინერალიზაცია, მგ/ლ		2223	
მშრალი ნაშთი გამომშრალი		2258	

ქიმიური შედგენილობა კურლოვის ფორმულის მიხედვით:

$$M_{2.2}\frac{SO_4''84HCO_3'13}{Ca^{+2}\ 81Mg^{++}15}$$

სიხისტე

ბრადუსებში – მგ.ექვ/ლ
საერთო 33.0
კარბონატული 4.6
არაკარბონატული – 28.4
PH ---------- 7.0

სანიტარული ანალიზი

გამჭვირვალება ---გამჭვირვალე
ფერი --უფერო----
სუნი ბალებში -უსუნო----
ნალექი არის----
NH_4^+ -- .-არა
NO_2' ---- 0.1 მგ/ლ
NO_3' - კვ.
შანგვადობა O_2--------
CO_2 მგ/ლ - 26.4 mg/l
CO_2 აბრესიული ----არა-

დასკვნა: წყალი საშუალოდ აგრესიულია სახ.სტანდარტის 10178- 76 პორტლანტცემენტზე დამზადებული წყალშეუღწევადი W_4 მარკის ბეტონის მიმართ, სუსტად აგრესიულია W_6 და W_8 მარკის ბეტონების მიმართ.

არ არის აგრესიული პორტლანდცემენტის სახ.სტანდარტი 10178-76 კლინკერში ჩანართებით C_3S არაუმეტეს 65%; C_3A არაუმეტეს 7%; $C_3A+ C_4AF$ არაუმეტეს 22%; წიდაპორტლანდცემენტზე და აგრეთვე სულფატომედეგი სახ.სტანდარტი 22266-76 ცემენტზე დამზადებული წყალშეუღწევადი W_4, W_6, W_8 მარკის ბეტონების მიმართ.

არ არის აგრესიული არმატურის მიმართ წყალში რკინა-ბეტონის კონსტრუქციების მუდმივი დაძირვის პირობებში, სუსტად აგრესიულია პერიოდული დასველების დროს.

ს.ნ. და წ. 2.03.11.85 სამშენებლო ნაგებობათა დაცვა კოროზიისაგან (ცხრილი №№5,6,7)

შ.პ.ს. "თბილინვესტპროექტი"-ს გეოტექნიკური
ლაბორატორიის ხელმძღვანელი: მ. ბეკურაშვილი
თარიღი; 27.05.2021

წყლის ქიმიური და სანიტარული ანალიზი

ობიექტი თბილისი, ქეთევან წამებულის გამზ. ნაკვ. №01.17.13.037.024
აღების ადგილი ჭ№2 5,5 მ
აღების თარიღი 20.05.2021
ლაბორატორიული № ---------- $K_ფ$>0.1

ანიონები	შემცველობა 1 ლიტრში		
	მგ.	მგ.ექვ.	მგ.ექვ.%
CI’	21	0.6	1.4
SO_4”	1776	37.0	87.3
HCO_3’	293	4.8	11.3
CO_3”	-	-	-
NO_2’	-	-	-
NO_3’	-	-	-
ჯამი	2090	42.4	100
კათიონები	შემცველობა 1 ლიტრში		
	მგ.	მგ.ექვ.	მგ.ექვ.%
Na^++k^+	216	9.4	22.2
Ca^{++}	461	23.0	54.2
Mg^{++}	122	10.0	23.6
NH_4^+	-	-	-
ჯამი	799	42.4	100
საერთო მინერალიზაცია, მგ/ლ 2743			
მშრალი ნაშთი გამომშრალი 2792			
ქიმიური შედგენილობა კურლოვის ფორმულის მიხედვით: $\frac{M_{2.7}\ SO_4\text{”}87\ HCO_3\text{’}11}{Ca^{+2}54\ Mg^{++}24 Na^+ + k^+22}$			

სიხისტე

ბრადუსებში – მგ.ექვ/ლ
საერთო 33.0
კარბონატული 4.8
არაკარბონატული 28.2
PH----------7.0

სანიტარული ანალიზი

გამჭვირვალება ---გამჭვირვალე
ფერი --უფერო----
სუნი ბალებში --უსუნო----
ნალექი არა
NH_4^+ -- არა
NO_2’ -- არა
NO_3’ - არა
შანგვადობა O_2--------
CO_2 - 8.8 მგ/ლ
CO_2 აბრესიული -----არა

დასკვნა: წყალი ძლიერ აგრესიულია სახ.სტანდარტის 10178 - 76 პორტლანტცემენტზე დამზადებული წყალშეუღწევადი W_4 და W_6 მარკის ბეტონების მიმართ, საშუალოდ აგრესიულია W8 მარკის ბეტონის მიმართ.
არ არის აგრესიული პორტლანდცემენტის სახ.სტანდარტი 10178-76 კლინკერში ჩანართებით C_3S არაუმეტეს 65%; C_3A არაუმეტეს 7%; C_3A+ C_4AF არაუმეტეს 22%; წიდაპორტლანდცემენტზე და აგრეთვე სულფატომედეგი სახ.სტანდარტი 22266-76 დამზადებული წყალშეუღწევადი W_4, W_6, W_8 მარკის ბეტონების მიმართ.
არ არის აგრესიული არმატურის მიმართ რკინა-ბეტონის კონსტრუქციების წყალში მუდმივი დაძირვის პირობებში, სუსტად აგრესიულია პერიოდული დასველების დროს.

ს.ნ. და წ. 2.03.11.85 სამშენებლო ნაგებობათა
დაცვა კოროზიისაგან (ცხრილი №№5,6,7)

შ.პ.ს. "თბილინვესტპროექტი"-ს გეოტექნიკური
ლაბორატორიის ხელმძღვანელი: მ. ბეკურაშვილი
თარიღი; 27.05.2021

წყლის ქიმიური და სანიტარული ანალიზი

ობიექტი თბილისი, ქეთევან წამებულის გამზ. ნაკვ. №01.17.13.037.024
აღების ადგილი ჭ№3 5,7 მ
აღების თარიღი 21.05.2021
ლაბორატორიული № ---------- $K_ფ$>0.1

ანიონები	შემცველობა 1 ლიტრში		
	მგ.	მგ.ექვ.	მგ.ექვ.%
CI’	21	0.6	1.9
SO_4”	1272	26.5	82.0
HCO_3’	317	5.2	16.1
CO_3”	-	-	
NO_2’	კვ	-	-
NO_3’	-	-	-
ჯამი	1610	32.3	100
კათიონები	შემცველობა 1 ლიტრში		
	მგ.	მგ.ექვ.	მგ.ექვ.%
Na^++k^+	294	12.8	39.6
Ca^{++}	240	12.0	37.2
Mg^{++}	91	7.5	23.2
NH_4^+	-	-	-
ჯამი	625	32.3	100
საერთო მინერალიზაცია, მგ/ლ 2077			
მშრალი ნაშთი გამომშრალი -			
ქიმიური შედგენილობა კურლოვის ფორმულის მიხედვით: $\frac{M_{2.1}SO_4”82\ HCO_3’16}{Na^+ + k^+40\ Ca^{++}37\ Mg^{++}23}$			

სიხისტე

ბრადუსებში – მგ.ექვ/ლ
საერთო 19.5
კარბონატული 5.2
არბონატული 14.3
PH----------7.0

სანიტარული ანალიზი

გამჭვირვალება ---შემდვრეული
ფერი --უფერო----
სუნი ბალებში --------
ნალექი არა
NH_4^+ -- არა
NO_2’ -- კვ
NO_3’ - -
შანგვადობა O_2--------
CO_2 - კვ
CO_2 აგრესიული -----არა

დასკვნა: წყალი ძლიერ აგრესიულია სახ.სტანდარტის 10178 - 76 პორტლანტცემენტზე დამზადებული წყალშეუღწევადი W_4 მარკის ბეტონის მიმართ, სუსტად აგრესიულია W_6 და W8 მარკის ბეტონების მიმართ.
არ არის აგრესიული პორტლანდცემენტის სახ.სტანდარტი 10178-76 კლინკერში ჩანართებით C_3S არაუმეტეს 65%; C_3A არაუმეტეს 7%; C_3A+ C_4AF არაუმეტეს 22%; წიდაპორტლანდცემენტზე და აგრეთვე სულფატომედეგი სახ.სტანდარტი 22266-76 დამზადებული წყალშეუღწევადი W_4, W_6, W_8 მარკის ბეტონების მიმართ.
არ არის აგრესიული არმატურის მიმართ რკინა-ბეტონის კონსტრუქციების წყალში მუდმივი დაძირვის პირობებში, სუსტად აგრესიულია პერიოდული დასველების დროს.

ს.ნ. და წ. 2.03.11.85 სამშენებლო ნაგებობათა
დაცვა კოროზიისაბან (ცხრილი №№5,6,7)

შ.პ.ს. "თბილინვესტპროექტი"-ს გეოტექნიკური
ლაბორატორიის ხელმძღვანელი: მ. ბეკურაშვილი
თარიღი; 27.05.2021

I ს.გ.ე. მექანიკური მახასიათებლების საანგარიშო მნიშვნელობები

№№	ფიზიკურ-მექანიკური მაჩვენებლები	განზომილება	განსაზღვრის რაოდენობა		საშ.კვადრ. გადახრა	საშ.კვადრგა დახრის შეფასება	ვარიაციის	ნორმატიული	გრუნტის საიმედობის	საანგარიშო მნიშვნელობა	
			საწყისი	საბოლოო	σ	σ cm	კოეფ. ν	მნიშვნ. An	კოეფიციენტი γg	α=0,85	α=0,95
1	შეჭიდულობა C	კპა/სმ²	6	6	0.078	0.049	0.245	0.20		0.15	0.11
2	შიგა ხახუნის კუთხე φ	გრად	6	6	0.023	0.624	0.067	19		18	17
3	სიმკვრივე ρ	გ/სმ³	6	6	0.001	0.028	0.016	1.86		1.84	1.83
4	დეფორმაციის მოდული E	კპა/სმ²						110	1	110	110
5	ბუნებრივი ტენიანობა W	ერთ.ნაწ	6	6				0.255	1	0.255	0.255

I ს.გ.ე. ფიზიკური თვისებების ნორმატიული მნიშვნელობები

№№	ფორიანობის კოეფიციენტი e	მშრ. ნაწილის სიმკვრივე ρs	ბუნების სიმკვრივე ρd	კლასტერების ზღვა ზღვარი WL	კლასტერების ქვედა ზღვარი Wp	კლასტერების რიცხვი Ip	დენადობის მაჩვენებელი IL	ფორიანობა n	ტენიანობის ხარისხი Sr	კუმსლების კოეფიციენტი μ	საანგარიშო წინაღობა Ro
		გ/სმ³	გ/სმ³	ერთ.ნაწ	ერთ.ნაწ	ერთ.ნაწ	ერთ.ნაწ	ერთ.ნაწ	ერთ.ნაწ		კპა/სმ²
1	0.843	2.72	1.48	0.334	0.187	14.6	0.46	0.457	0.82	0.35	2.00

IV ს.ბ.ე. ფიზიკურ-მექანიკური მახასიათებლების საანგარიშო მნიშვნელობები

№N	ფიზიკურ-მექანიკური მაჩვენებლები	განზომილება	განსაზღვრის რაოდენობა			საშუალო კვადრატული გადახრის შეფასებაσ cm	ვარიაციის კოეფიციენტი ν	ნორმატიული მნიშვნ. An	გრუნტის საიმედოობის კოეფიციენტი γg	საანგარიშო მნიშვნელობები	
			საწყისი	საბოლოო	საშუალო კვადრატული გადახრა σ					α=0,85	α=0,95
2	სიმტკიცე წყალნაჯერი Rc.	მპა	6	6	2.603	2.376	0.126	20.6	1.062	19.4	18.5
3	სიმკვრივე ρ	გ/სმ³	6	6	0.030	0.027	0.012	2.40	1.006	2.39	2.38

საექსპერტო შეფასება

წარმოდგენილი მასალები:

საინჟინრო-გეოლოგიური ანგარიში: ქ. თბილისი, ქეთევან წამებულის გამზირი, მრავალბინიანი საცხოვრებელი სახლის მშენებლობისათვის გამოყოფილი ტერიტორიის საინჟინრო გეოლოგიური ანგარიში. (ელ. ვერსია)

კვლევითი ნაწილი

ინსპექტირებაზე წარმოდგენილია ქ. თბილისი, ქეთევან წამებულის გამზირი, ნაკვ. №01.17.13.037.024-ში 12 სართულიანი (სარდაფით) მრავალბინიანი საცხოვრებელი სახლის მშენებლობის პროექტისთვის ჩატარებული საინჟინრო-გეოლოგიური კვლევის ანგარიში. ექსპერტიზის მიზანია წარმოდგენილი დოკუმენტაციის შესაბამისობის დადგენა საინჟინრო-გეოლოგიური კვლევების წარმოებისათვის საქართველოში ამჟამად მოქმედი სტანდარტებისა და ნორმატიული დოკუმენტების მოთხოვნებთან.

აღნიშნულ ობიექტზე კვლევები ჩატარდა შ.პ.ს. თბილინვესტპროექტსა და შ.პ.ს საქართველო-ისრაელის ბიზნეს ჯგუფს შორის 2021 წლის მაისში დადებული ხელშეკრულების საფუძველზე. საინჟინრო-გეოლოგიური კვლევების ამსახველი დოკუმენტაცია წარმოდგენილია ელ.ვერსიით და შედგება: თავფურცელი – 1 გვ, სარჩევი – 1 გვ, შესავალი – 2 გვ, ფიზიკურ-გეოგრაფიული პირობები რელიეფი, გეომორფოლოგია და ჰიდროგრაფია – 1 გვ, გეოლოგიური აგებულება და ჰიდროგეოლოგიური პირობები – 0,5 გვ, გრუნტების ფიზიკურ-მექანიკური თვისებები – 3,5 გვ, დასკვნები და რეკომენდაციები – 2 გვ.

გრაფიკული დანართები წარმოდგენილია: ტოპოგეგმა ჭაბურღილების განლაგებით – 1 გვ, ჭაბურღილის გეოლოგიურ-ლითოლოგიური სვეტი – 3 გვ, საინჟინრო-გეოლოგიური ჭრილი – 2 გვ.

ტექსტური დანართები წარმოდგენილია: გრუნტების ლაბორატორიული კვლევების ჯამური უწყისი – 2 გვ, გრუნტის ძვრაზე გამოცდის შედეგები – 6 გვ, გრუნტის ერთღერძა კუმშვაზე გამოცდის შედეგები – 8 გვ, წყლის ქიმიური ანალიზი – 3 გვ, სტატისტიკური დამუშავების შედეგები – 2 გვ.

ტექსტური ნაწილის შესავალში აღნიშნულია, რომ შ.პ.ს. თბილინვესტპროექტის ინჟინერ-გეოლოგების მიერ, დამკვეთის მიერ გადმოცემული ტექნიკური დავალებისა და სნ და წ 1.02.07-87 მოთხოვნის საფუძველზე ჩატარდა საინჟინრო გეოლოგიური კვლევები კონკრეტული უბნისათვის – მუშა-პროექტის სტადიისათვის. მოცემულია შესასრულებელი სამუშაოების სახეები და მოცულობები. გაყვანილია 3 ჭაბურღილი საერთო სიღრმით 33.0 გრ/მ. ბურღვა ჩატარებული იქნა მექანიკურ-სვეტური ბურღვის

მეთოდით УРБ-2А2 დანადგარით. გრუნტებიდან აღებულია ნიმუშები, რომლებზეც შესრულდა ლაბორატორიული კვლევები შ.პ.ს. "თბილინვესტპროექტი"-ს გეოტექნიკურ ლაბორატორიაში. მოყვანილია იმ ნორმატიული დოკუმენტების ჩამონათვალი, რომლის მოთხოვნათა შესაბამისად არის შესრულებული აღნიშნული ანგარიში.

ტექსტურ ნაწილში განხილულია ტერიტორიის ადგილმდებარეობა, კლიმატი, გეომორფოლოგია. მოყვანილია ტერიტორიის კლიმატური მახასიათებლები პნ 01.05-08-ს საფუძველზე. ასევე მითითებულია ტერიტორიის ტექტონიკური კუთვნილება და აღწერილია გეოლოგიური აგებულება. აღნიშნულია რომ, ტერიტორია აგებულია, პალეოგენური დანალექი ფლიშური ნალექებით, რომლებიც წარმოდგენილნი არიან ზედა ეოცენური ასაკის ქვიშაქვების და არგილიტების მორიგეობით. ქვიშაქვები მსხვილმარცვლოვანია, მკვრივი, მდგრადი, ძირითადად საშუალო და სქელშრეებრივი. არგილიტები ქვიშაქვის შრეებს შორის შუაშრეების სახით გვხვდება. ამ ძირითად ქანებზე ზემოდან მეოთხეული ასაკის მდ. მტკვრის ტერასული ნალექები, რომლებიც ლითოლოგიურად წარმოდგენილნი არიან კენჭოვან-ხრეშოვანი გრუნტებით. ამ ფენის სახურავს წარმოადგენს პროლუვიურ-დელუვიური გენეზისის თიხნარულ-ქვიშნარული გრუნტები. ზემოდან ეს ნალექები გადაფარულია თანამედროვე ნაყარი გრუნტით.

გრუნტების ფიზიკურ-მექანიკურ თვისებებში მითითებულია, რომ ტერიტორია სნ და წ. 1.02.07-87 დანართი 10-ის თანახმად განეკუთვნება II (საშუალო) სირთულის კატეგორიას. მითითებულია რომ, უბნისა და მისი მიმდებარე ტერიტორიის დათვალიერების შედეგად დადგინდა რომ, ტერიტორიაზე საშიში გეოლოგიური მოვლენების განვითარების კვალი არ აღინიშნება. ჩატარებული საველე სამუშაოების და ლაბორატორიული კვლევების მო-ნაცემების საფუძველზე ჭრილში გამოყოფილია ხუთი ფენა. ქვემოთ მოყვანილია ამ ფენების დახასიათება. **ფენა №1** — ნაყარი გრუნტი: წარმოდგენილია თიხნარის მასით, ბეტონის და აგურის ნამტვრევების ჩანართებით, შემკვრივებული. გავრცელებულია მიწის ზედაპირიდან 2,5-3,0 მ-ის სიღრმემდე. ფენა არ დასინჯულა. **ფენა №2** – თიხნარი მუქი-ყავისფერი, ღორღისა და ხვინჭის ჩანართებით, ძნელპლასტიური კონსისტენციის. ფენა დასინჯულია დაურღვეველი სტრუქტურის გრუნტის 6 ნიმუშით. ნიმუშებზე ჩატარდა ძვრაზე გამოცდები, ცხრილის სახით მოცემულია გრუნტის ფიზიკურ-მექანიკური თვისებების ნორმატიული მახასიათებლები. **ფენა №3** – ხრეში, ქვიშის შემავსებლით 30%-მდე, წყალშემცველი. საცრული მეთოდით შესწავლილია გრუნტის გრანულომეტრიული შედგენილობა, ცხრილების სახით მოცემულია შედეგები. **ფენა №4** – ქვიშაქვების და არგილიტების თხელშრეებრივი მორიგეობა, ფენა დასინჯულია 3 ნიმუშით. ნიმუშებზე ჩატარდა გამოცდები ერთღერძა კუმშვაზე, მშრალ და წყალნაჯერ მდგომარეობაში. ცხრილის სახით მოცემულია გრუნტის თვისებების ნორმატიული მაჩვენებლები. **ფენა №5** – ქვიშაქვები არგილიტის თხელი შუაშრეები, მონაცრისფრო-მოლურჯო,

საშუალო სიმტკიცის. ფენა დასინჯულია ექვსი ნიმუშით, ნიმუშებზე ჩატარდა გამოცდები ერთღერძა კუმშვაზე, როგორც მშრალ, ასევე წყალნაჯერ მდგომარეობაში. ცხრილის სახით მოცემულია გრუნტის თვისებების ნორმატიული მაჩვენებლები. აღნიშნულია რომ, მოედანზე გრუნტის წყლის გამოჩენა დაფიქსირდა 5,5-6,0 მ-ის სიღრმეზე, დონის დამყარება 4,0 მ. წყალი, წყალი სულფატურად აგრესიულია.

დასკვნებში და რეკომენდაციებში მითითებულია, რომ, 2. სსიპ გარემოს ეროვნული სააგენტოს გეოლოგიის დეპარტამენტის გეოლოგიური საფრთხეების ზონირების მიხედვით, საკვლევი უბანი მიეკუთვნება დაბალი გეოლოგიური საფრთხის ზონას. ჩატარებული დეტალური საინჟინრო-გეოლოგიური კვლევების შედეგად დადგინდა, რომ მიწის ნაკვეთი მდგრადია, ამჟამად, მასზე და მიმდებარე ტერიტორიაზე საშიში გეოლოგიური მოვლენები (მეწყერი, ღვარცოფი, სელი, სუფოზია და სხვ.) განვითარებული არ არის. ასევე აღნიშნულია, რომ გამოყოფილია ოთხი სგე. I სგე – თიხნარი, II სგე – ხრეში ქვიშით, III სგე – არგილიტი მოყავისფრო, IV სგე – ქვიშაქვა მოლურჯო. ცხრილის სახით მოცემულია გამოყოფილი სგე-ების ნორმატიული და საანგარიშო მახასიათებლები. ასევე დახასითებულია გამოყოფილი სგე-ბი და მიცემულია რეკომენდაციები ფუძის გრუნტის და საძირკვლის ტიპის შესახებ. აღნიშნულია რომ, გრუნტის წყალი სულფატურად ძლიერ აგრესიულია. პნ 01.01.-09 (სეისმომედეგი მშენებლობა) მიხედვით მოცემულია ტერიტორიის სეისმურობის ზონა. ანგარიშს ხელს აწერს ინჟინერ-გეოლოგი თ. ხევცურიანი.

გრაფიკულ დანართებში მოცემულია ტოპოგეგმა ჭაბურღილების, ჭრილის ხაზების განლაგებით და ნიშნულების მითითებით. საინჟინრო-გეოლოგიური ჭრილები ჭაბურღილის სიღრმეების და ლითოლოგიური საზღვრების ჩვენებით. ჭაბურღილების გეოლოგიურ-ლითოლოგიური სვეტები აბსოლუტური ნიშნულების, სიღრმეების, ნიმუშების აღების სიღრმის და ფენის სიმძლავრის მითითებით.

ტექსტურ დანართებში მოცემულია გრუნტების ლაბორატორიული კვლევების ჯამური უწყისი, გრუნტის ძვრაზე გამოცდის შედეგები, გრუნტის ერთღერძა კუმშვაზე გამოცდის შედეგები, წყლის ქიმიური ანალიზი და სტატისტიკური დამუშავების შედეგები. ლაბორატორიული კვლევების ჯამურ უწყისს ხელს აწერს ლაბორატორიის ხელმძღვანელი მ. ბეკურაშვილი.

დასკვნა: შ.პ.ს. ”თბილინვესტპროექტი”-ს მიერ მიერ 2021 წლის მაისში ქ. თბილისი, ქეთევან წამებულის გამზირი, ნაკვ. №01.17.13.037.024-ში 12 სართულიანი (სარდაფით) მრავალბინიანი საცხოვრებელი სახლის მშენებლობის პროექტისთვის შესრულებული ანგარიში შესაბამისობაშია სნ და წ 1.02.07-87-ის §1.3-1.15 და დანართი 9-ის მოთხოვნებთან. ჭაბურღილების რაოდენობა, განლაგება და სიღრმეები

შესაბამისობაშია სნ და წ 1.02.07-87-ის §3.37-3.41-ის მოთხოვნებთან. გრუნტების დასახელება და კლასიფიკაცია შესაბამისობაშია პნ 02.01-08-ს დანართი 1-ის და სნ და წ 2.02.01-83-ის §1.4-1.9-ს მოთხოვნებთან. გრაფიკული ნაწილის და ლაბორატორიული კვლევების მასალები შესაბამისობაშია ტექსტურ ნაწილში მოყვანილ მონაცემებთან. საინჟინრო-გეოლოგიურ დასკვნას ეძლევა დადებითი შეფასება და რეკომენდაცია განხორციელებისათვის.

გამოყენებული ნორმატიული ლიტერატურა

1. საქართველოს ტერიტორიაზე სამშენებლო სფეროს მარეგულირებელი ტექნიკური რეგლამენტები (საქართველოს მთავრობის 2014 წლის 15 იანვრის დადგენილებაში №71):
   - ტექნიკური რეგლამენტი - „შენობების და ნაგებობების ფუძეები” (დანართი №2);
   - ტექნიკური რეგლამენტი - „სამშენებლო კლიმატოლოგია” (დანართი №5);
2. СНиП 1.02.07-87 „საინჟინრო-საძიებო სამუშაოების მშენებლობისათვის“;
3. პნ 01.01.-09 სეისმომედეგი მშენებლობა**;**
4. სნ და წ. IV-5-82 მიწის სამუშაოები;
5. სნ და წ. 2.02.02-85 ჰიდროტექნიკური ნაგებობების ფუძეები;
6. სნ და წ. 2.02.03-85 ხიმინჯოვანი საძირკვლები;
7. პნ 02.01-08 შენობების და ნაგებობების ფუძეები
8. სნ და წ. 2.02.01-83 საინჟინრო გამოკვლევები მშენებლობებისათვის
9. B-E – TP-G05/16 ინსპექტირების მეთოდები და პროცედურები.
10. საქართველოს მთავრობის დადგენილება №255 და №257

ექსპერტიზის დასკვნა შეადგინა:

ექსპერტი საინჟინრო-გეოლოგიის სფეროში ინჟინერ-გეოლოგი: Ilia Tskhomelidze 01023000744 Digitally signed by Ilia Tskhomelidze Date: 2024.08.07 16:46:24 */ი. ცხომელიძე/*

7 აგვისტო 2024 წელი

Curriculum Vitae

სახელი, გვარი: ილია ცხომელიძე

დაბადების წელი: 3 იანვარი, 1955 წელი.

მისამართი: თბილისი, ღრმაღელე, კორპ 25, ბინა 14.
ტელ.: (995-32) 61 77 33
მობ.: 877 75 00 56

ოჯახური მდგომარეობა: მეუღლე და ორი შვილი.

განათლება:

1971 -1977 საქართველოს პოლიტექნიკური ინსტიტუტის სამთო-გეოლოგიური ფაკულტეტი, ჰიდროგეოლოგიისა და საინჟინრო-გეოლოგიის კათედრა, სპეციალობა — ჰიდროგეოლოგია და საინჟინრო გეოლოგია.

1961-1971 ქ. სენაკის 2-ე საშუალო სკოლა.

სამუშაო ადგილი:

2017-დღემდე	A ტიპის აკრედიტირებული ინსპექტირების ორგანო შ.პ.ს. „მშენ-ექსპერტი“— ტექნიკური მენეჯერი საინჟინრო-გეოლოგიის სფეროში.
2016-დღემდე	სსიპ აკრედიტაციის ერთიანი ეროვნული ორგანო — აკრედიტაციის ცენტრი — ტექნიკური შემფასებელი საინჟინრო-გეოლოგიის სფეროში.
2003-2017	შ.პ.ს „V&R“— დირექტორი.
2002-2003	შ.პ.ს „V&R“— ინჟინერ-გეოლოგი.
1999-2002	შ.პ.ს „ლიბო +“ — ინჟინერი-სამუშაოთა მწარმოებელი.
1990-1999	საპროექტო ინსტიტუტი „საქტრანსპროექტი“—გეოლოგიური განყოფილების წამყვანი გეოლოგი.
1987-1990	სსრკ სატრანსპორტო მშენებლობის სამინისტრო—მივლინება სირიის არაბთა რესპუბლიკაში. უფროსი ინჟინერ-გეოლოგი, სექტორის ხელმძღვანელი.
1978-1987	საპროექტო ინსტიტუტი „კავგიპროტრანსი“ — გეოლოგიური განყოფილების გეოლოგი, უფროსი გეოლოგი.

ენები: ქართული მშობლიური, რუსული კარგად, ინგლისური საშუალოდ, არაბული სუსტად.

სხვადასხვა ორგანიზაციებისთვის შესრულებული სამუშაოები:

2016-2023 A ტიპის აკრედიტირებული ინსპექტირების ორგანოების: შ.პ.ს. „რეალექსპერტი“-ს, შ.პ.ს. „ოპტიმალ გრუპ +“-ს, შ.პ.ს. „ქრიზოლითი“-ს, შ.პ.ს. „საინჟინრო მონიტორინგის ჯგუფი“-ს, შ.პ.ს. „პონტიკა“-ს, შ.პ.ს. „გარანტი ჯგუფი“-ს, შ.პ.ს. „თი აი ეი ჯი აუდიტესკორტი“-ს ყოველწლიური აკრედიტაციის სამუშაოები — სამშენებლო ობიექტის პროექტის საინჟინრო-გეოლოგიური ნაწილის ექსპერტიზების ინსპექტირება

სსიპ აკრედიტაციის ერთიანი ეროვნული ორგანო — ტექნიკური შემფასებელი

2017-2020 ანაკლიის ღრმაწყლოვან პორტთან დამაკავშირებელი საავტომობილო გზის და რკინიგზის მშენებლობის პროექტის საინჟინრო-გეოლოგიური ნაწილის საექსპერტო შეფასება, ფოთის ნავმისდგომი №1-ის რეკონსტრუქციის პროექტის გეოტექნიკური ინტერპრეტაციის ანგარიშის საექსპერტო შეფასება, ლენტეხის მუნიციპალიტეტის სოფ. ცანას ტერიტორიაზე დარიშხანის შემცველი ნარჩენების სარკოფაგების მოწყობისთვის ჩატარებული გეოტექნიკური ანგარიშის საექსპერტო შეფასება, ქ. ბათუმში, საზღვაო ნავსადგურის ტერიტორიაზე მრავალფუნქციური შენობის მშენებლობის პროექტის საინჟინრო-გეოლოგიური ნაწილის საექსპერტო შეფასება, ქ. რუსთავი, მეტალურგიული ქარხანა „დგანი 900„-ის რეკონსტრუქციის პროექტის საინჟინრო-გეოლოგიური ნაწილის საექსპერტო შეფასება, შუახევი-ხულოს გაზსადენის ტრასის მშენებლობის პროექტის საინჟინრო-გეოლოგიური ნაწილის საექსპერტო შეფასება, ბაკურიანში, დიდველის D2, D4 და D5 საბაგიროების მშენებლობის პროექტის საინჟინრო-გეოლოგიური ნაწილის საექსპერტო შეფასება, ხონის მუნიციპალიტეტის სოფ. ახალშენის წყალსადენის რეაბილიტაციის პროექტის საინჟინრო-გეოლოგიური ნაწილის საექსპერტო შეფასება.

შ.პ.ს „მშენ-ექსპერტი„-ს ინსპექტორი, ტექნიკური მენეჯერი

2015-2018 ქ. რუსთავში, ტექსტილის ქარხნის, წალკაში, დაშბაშის კანიონზე საფეხმავლო გადასახედი ხიდის და ბილიკის, ქ. თბილისში, ერისთავის ქ. №3, ვ. ბუდაბეშტის ქ. №36-38, წერეთლის ქ. №117ა მრავალბინიანი საცხოვრებელი სახლები. ახალქალაქში, ახმეტაში, ზესტაფონში სამტრედიაში, თერჯოლაში და ონში იუსტიციის სახლები, დაბა ბაკურიანში სასტუმროს და სახანძროს შენობები, ამბროლაურში ვაჟა-ფშაველას ქუჩაზე, გარემოს დაცვის შენობა, მარტვილის მუნიციპალიტეტის, სოფ. გაჭედილის მიმდებარედ, ხონის მუნიციპალიტეტში ოკაცეს კანიონზე, თბილისი, ქიზიყის ქ. №17-ში, „კნაუფ გიპს ტბილისი„-ს ტერიტორიაზე ღუმელების, კასპის და რუსთავის ცემენტის ქარხანებში წისქვილების სეპარატორები, გარდაბანი, სათბურების მშენებლობისთვის გამოყოფილი ტერიტორია.

ინჟინერ-გეოლოგი

2008-2015 ქ. თბილისში, ვაჟა-ფშაველას გამზირზე, „ავერსის კლინიკა„-ს შენობის რეკონსტრუქცია, თბილისში, საქაერონავიგაციის ადმინისტრაციული შენობის რეკონსტრუქცია, ფოთი, სამეგრელოს ქუჩა №8-ში „დიუთი ფრი ალიანსის„ სასწყობე შენობის, თბილისის ზღვა, „იახტკლუბი აფრა„-ს ტერიტორიის, გუდაურში ოთხსართულიანი სასტუმროს, ბორჯომის №1 ჩამომსხმელი ქარხნის ტერიტორიაზე სასაწყობე შენობის, მცხეთის სამხარეო ადმინისტრაციის შენობის, ქ. ახალციხეში საგანმანათლებო ცენტრის, ქ. თბილისში, ლუბლიანას ქუჩაზე, ბავშვთა სპორტული აკადემიის ტერიტორიის, „ბილაინის“ ანძები სოფ. კარდენახში, მაწიმში, სუჯუნაში, ბორჯომში. ქ. ოზურგეთში და ქ. კასპში სადაზღვევო კომპანია „ალფას“ ოთხსართულიანი საავადმყოფოების შენობებისთვის საინჟინრო-გეოლოგიური კვლევები.

ინჟინერ-გეოლოგი.

2004-2008 თბილისში, აეროპორტის გზის მიმდებარედ შავი ზღვის უნივერსიტეტის კომლექსი, თბილისში, ლაღიძის ქ. №6-ში მრავალფუნქციური საცხოვრებელი სახლი, დაბა ბაკურიანში, სასტუმრო „სნოუ პლაზა“, ყვარელში, მარნეულში, ლაგოდეხში, მარტვილში, ფასანაურში ავერსის აფთიაქის შენობები, თელავში და ლაგოდეხში აკვაპარკი — საინჟინრო გეოლოგიური კვლევები.

ინჟინერ-გეოლოგი.

2003-2004 დიღომში ორსართულიანი საცხოვრებელი სახლის დაფუძნებისთვის საინჟინრო-გეოლოგიური კვლევები, კრწანისის ქუჩა №17-ში ოთხი თორმეტსართულიანი საცხოვრებელი სახლის დაფუძნებისთვის საინჟინრო-გეოლოგიური კვლევები, მუხიანში ორსართულიანი საცხოვრებელი სახლების დაფუძნებისთვის საინჟინრო-გეოლოგიური კვლევები.

ინჟინერ-გეოლოგი.

2000-2003 თბილისში ვარკეთილის I მკრ, 25 კორპუსის საძირკვლების გამაგრება, მარტყოფის ქ. №5-ში 95-ე საჯარო სკოლის ხუთსართულიანი შენობის მშენებლობა, ვაკეში ჩეხეთის საელჩოს მშენებლობის მეორე ეტაპი.

შ.პ.ს „ ლიბო“ ინჟინერი-სამუშაოთა მწარმოებელი.

1991-1999 „სენაკი-ფოთის, შორაპანი-ზესტაფონის, ხაშური-ხარაგაულის რკინიგზის მეორე ხაზის საინჟინრო-გეოლოგიური კვლევები“.

წამყვანი ინჟინერ-გეოლოგი.

1987-1990 სირიის არაბთა რესპუბლიკა. საინჟინრო-გეოლიგიური კვლევები: „დამასკო-დერაას რკინიგზის ახალი ხაზის პროექტი, მდ. ევფრატზე გადასავლელი რკინიგზის ხიდის რეაბილიტაციის პროექტი ქ. დერ-ეზ-ზორთან. ლატაკია-ბანიასის მონაკვეთზე სარკინიგზის ხაზის რეკონსტრუქციის პროექტი,“

უფროსი ინჟინერ-გეოლოგი, სექტორის ხელმძღვანელი.

1986-1987 „თბილისი-ორჯონიკიძის რკინიგზა — მთავარი კავკასიონის არხოტი-ტარგიმის მონაკვეთზე გვირაბის პროექტი“

უფროსი ინჟინერ-გეოლოგი.

1985 რუსეთის სფსრ. „სკოვოროდინო-მოგოჩას რკინიგზის მონაკვეთის ელექტროფიკაციის პროექტი“.

უფროსი ინჟინერ-გეოლოგი.

1982-1984 აზერბაიჯანის სსრ. „ევლახ-ბელაქანის რკინიგზის პროექტი“.

უფროსი ინჟინერ-გეოლოგი.

1980-1982 „ქ. გაგრის შემოვლით საავტომობილო გზაზე გვირაბების განთავსების ტერიტორიის საინჟინრო-გეოლოგიური კვლევა“. პირველი და მეორე ეტაპი.

უფროსი ინჟინერ-გეოლოგი.

1979 აზერბაიჯანის სსრ. „მინჯევან-ზანგელანის რკინიგზის მონაკვეთის გადატანის პროექტი“.

ინჟინერ-გეოლოგი.

1978 ყაზახეთის სსრ. „კანდაგაჩ-ემბას რკინიგზის მონაკვეთის ელექტროფიკაციის პროექტი“.

ინჟინერ-გეოლოგი.

დიპლომი

Г-I № 196655

ეს დიპლომი მიეცა ილია კარლოს-ძე ცხომელიძეს

მასზე, რომ იგი 1971 წელს შევიდა ვ.ი. ლენინის სახ. საქართველოს პოლიტექნიკურ ინსტიტუტში და 1977 წელს დაამთავრა ლენინგრადის ინსტიტუტის სრული კურსი სპეციალობით ჰიდროგეოლოგია და საინჟინრო გეოლოგია

სახელმწიფო საგამოცდო კომისიის 1977 წ. „29" ივნისის გადაწყვეტილებით ი.კ. ცხომელიძეს მიენიჭა საქმთო ინჟინერ ჰიდროგეოლოგის კვალიფიკაცია.

სახელმწიფო საგამოცდო კომისიის თავმჯდომარე

რექტორი

ბ. ა.

ქალაქი თბილისი 1978 წ. „04" იანვარს

სარეგისტრაციო № ГЕ660

Грузинский яз.

ДИПЛОМ

Г-I № 196655

Настоящий диплом выдан Цхомелидзе Илье Карловичу

в том, что он в 1971 году поступил в Грузинский политехнический институт им. В.И. Ленина и в 1977 году окончил полный курс названного института

по специальности гидрогеология и инженерная геология

Решением Государственной экзаменационной комиссии от „29" июня 1977 г. Цхомелидзе И.К. присвоена квалификация горного инженера гидрогеолога

Председатель Государственной экзаменационной комиссии

Ректор

м. п.

Город Тбилиси „04" января 1978 г.

Регистрационный № ГЕ660

Московская типография Гознака. 1976.

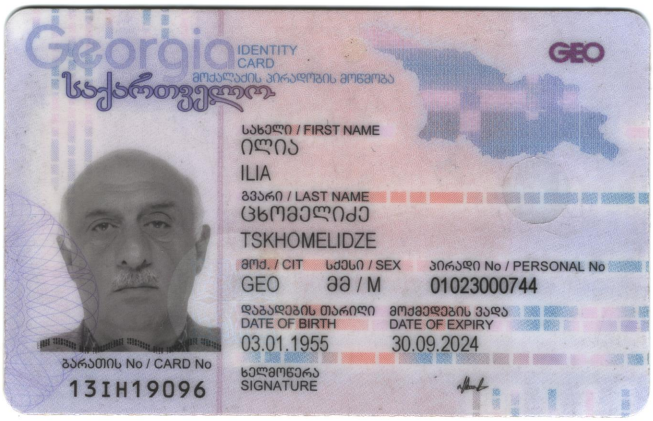
Georgia
IDENTITY CARD
მოქალაქის პირადობის მოწმობა
საქართველო
GEO
სახელი / FIRST NAME
ილია
ILIA
გვარი / LAST NAME
ცხომელიძე
TSKHOMELIDZE
მოქ. / CIT
სქესი / SEX
პირადი No / PERSONAL No
GEO
მმ / M
01023000744
დაბადების თარიღი
DATE OF BIRTH
03.01.1955
მოქმედების ვადა
DATE OF EXPIRY
30.09.2024
ხელმოწერა
SIGNATURE
ბარათის No / CARD No
13IH19096