არსებული ადმინისტრაციული შენობის ჭრილი 1-1 1:100 მ.

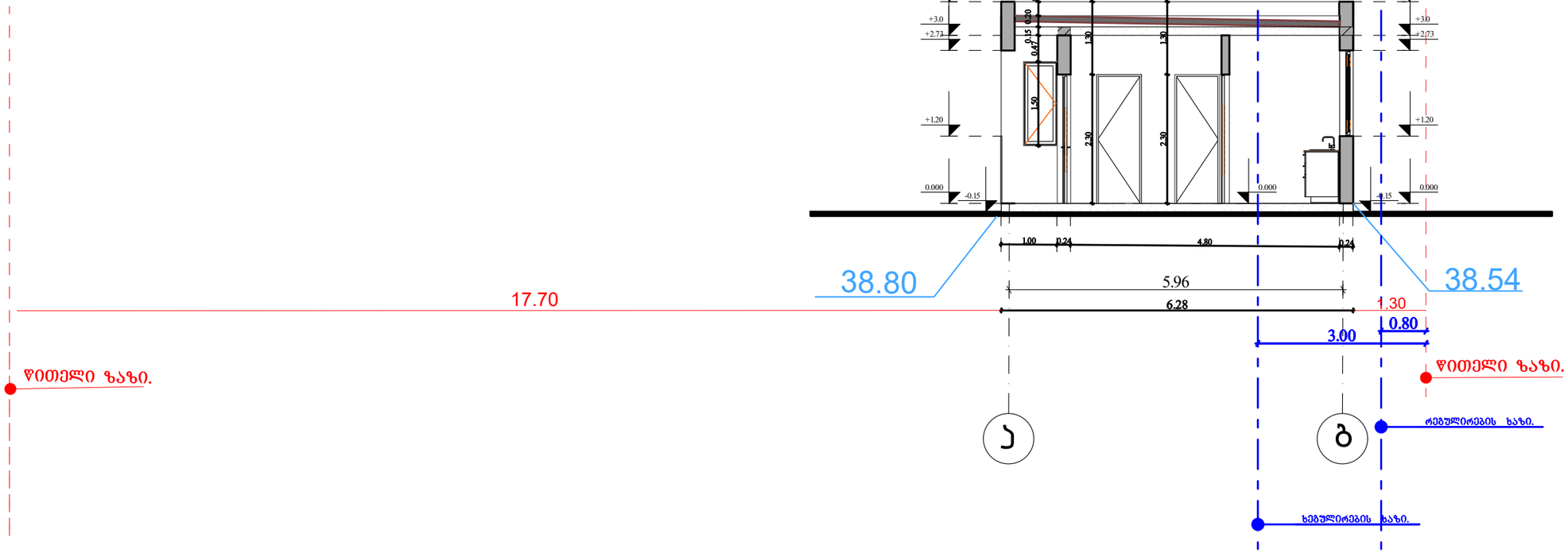

ქალაქი თბილისი, მტკვრის მარჯვენა სანაპირო, ავტოსადგურის (ს/კ 01.18.09.005.059)

პრ.მთ.არქ.	გიორგი დგებუაძე			ნიშნტ. №	
არქიტექტორი	გიორგი დგებუაძე				
დამკვეთი	შ.პ.ს. "სპეროზა"			თარიღი	05.06.2024
			ქალაქი თბილისი, მტკვრის მარჯვენა სანაპირო, ავტოსადგურის (ს/კ 01.18.09.005.059)		
			ბაზ ბასამართი სადგურის რეკონსტრუქცია	სტადია	ფურცელი	ფურ-ბი
				ა.პ.	8	65
			არსებული ადმინისტრაციული შენობის ჭრილი 1-1		

არსებული ადმინისტრაციული შენობის ჭრილი 2-2 1:100 მ.

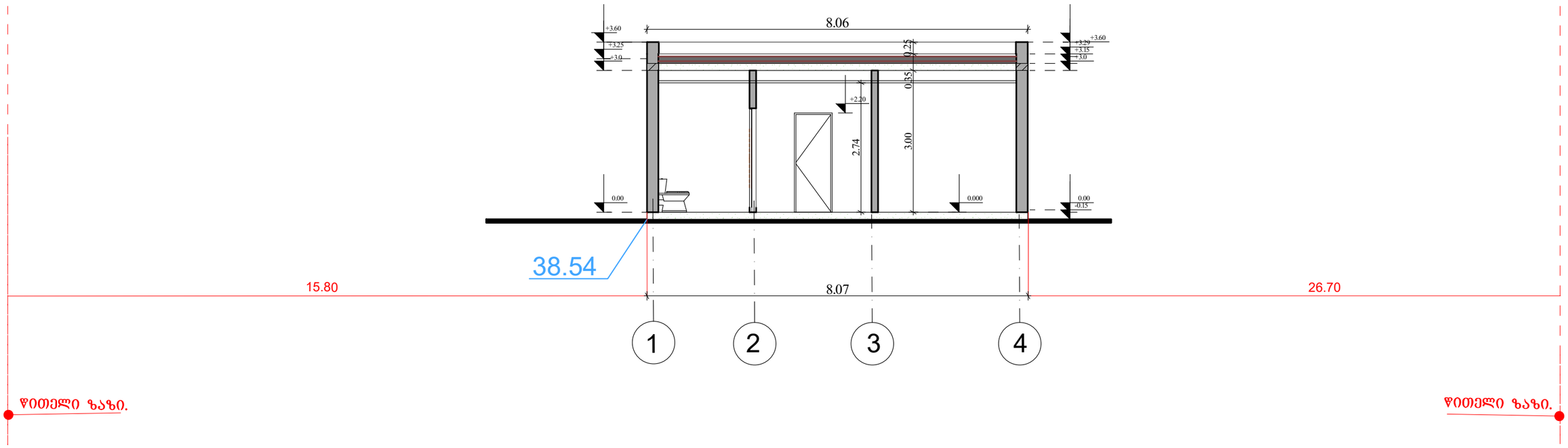

ქალაქი თბილისი, მტკვრის მარჯვენა სანაპირო, ავტოსადგურის (ს/კ 01.18.09.005.059)

პრ.მთ.არქ.	ბიორგი დგებუაძე			ნახვნტ. №	
არქიტექტორი	ბიორგი დგებუაძე				
დამკვეთი	შ.პ.ს. "სპეროზა"			თარიღი	05.06.2024
			ქალაქი თბილისი, მტკვრის მარჯვენა სანაპირო, ავტოსადგურის (ს/კ 01.18.09.005.059)		
			გაზ გასამართი სადგურის რეკონსტრუქცია	სტადია	ფურცელი	ფურ-ბი
				ა.პ.	9	65
			არსებული ადმინისტრაციული შენობის ჭრილი 1-1			

არსებული საკომპრესოროს ჭრილი 1- 1 ღერძებში 1:100 მ.

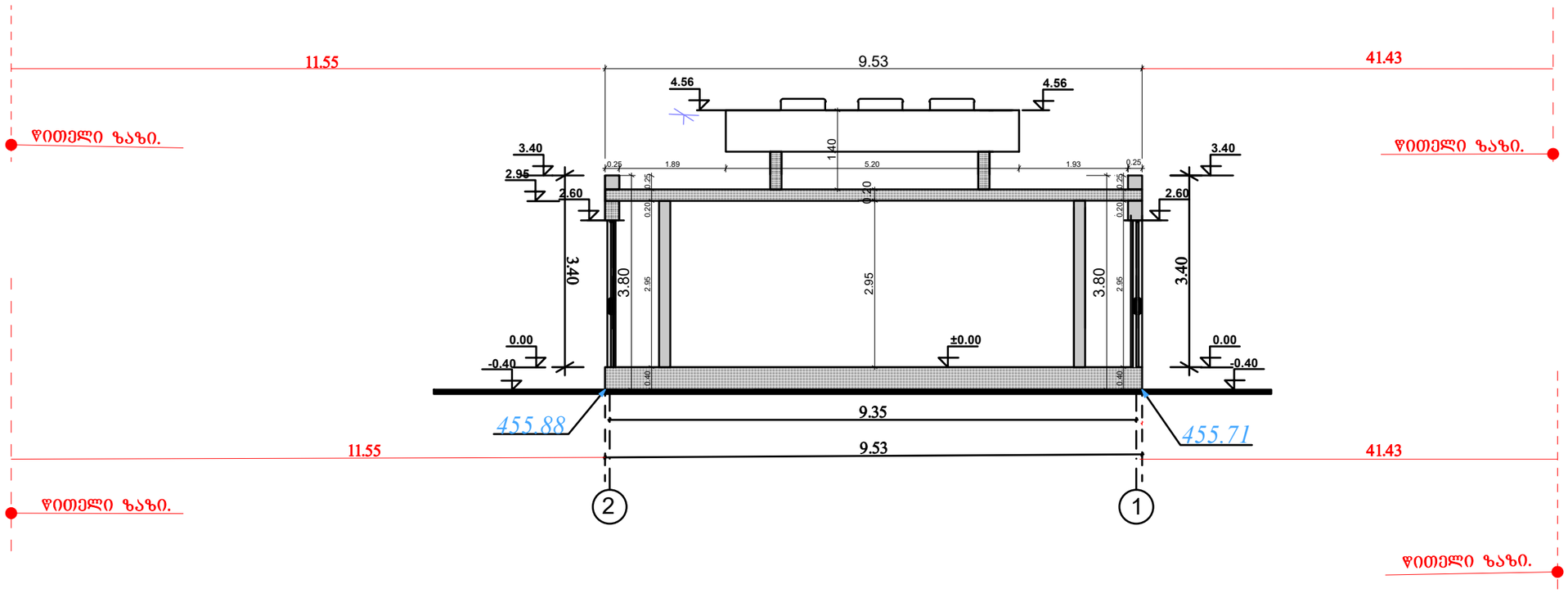

ᲨᲔᲜᲘᲨᲕᲜᲐ

1. ნახაზზე ზომები მოცემულია სმ, ნიშნულები მ.

პრ.მთ.არქ.	გიორგი დგებუაძე			ინვენტ. №	
არქიტექტორი	გიორგი დგებუაძე				
დამკვეთი	შ.პ.ს. "სპეროზა"			თარიღი	05.06.2024
			ქალაქი თბილისი, მტკვრის მარჯვენა სანაპირო, ავტოსადგურის (ს/კ 01.18.09.005.059)		
				სტადია	წურცელი	წურ-ბი
				ა.პ.	18	65
			არსებული საკომპრესოროს ჭრილი 1- 1 ღერძებში 1:100 მ.		

არსებული საკომპრესორო 2 ჭრილი 1-1 ღერძებში 1 :100 მ

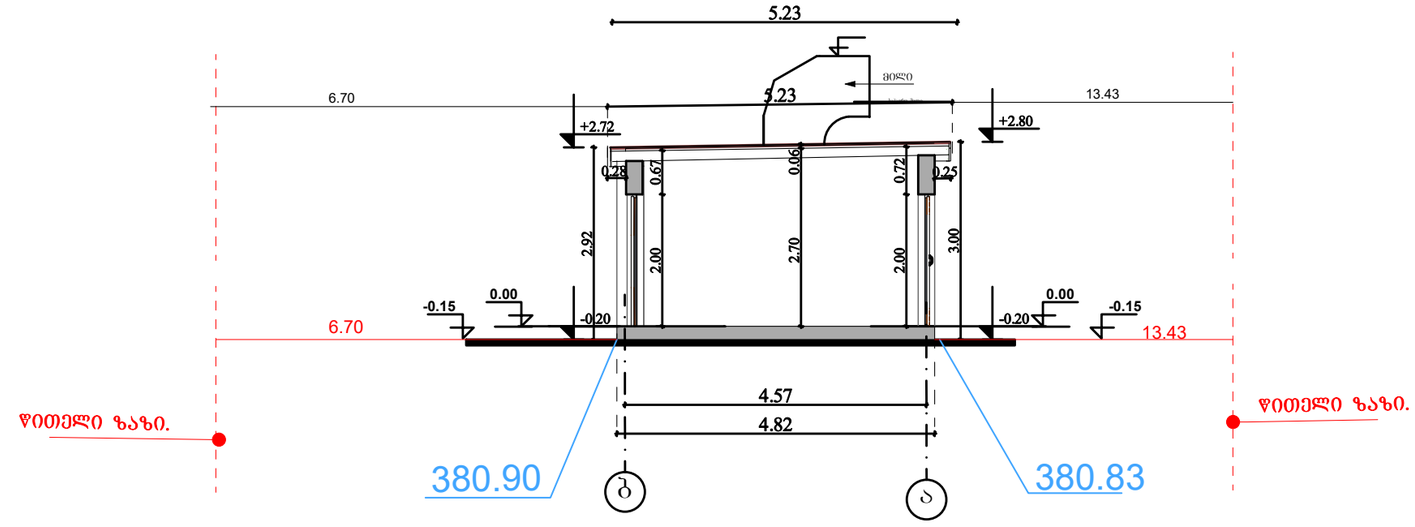

პრ.მთ.არქ.	ᲑᲘᲝᲠᲑᲘ ᲓᲒᲔᲑᲣᲨᲐᲫᲔ			ᲘᲜᲕᲔᲜᲢ. №	
არქიტექტ(ო)რი	ᲑᲘᲝᲠᲑᲘ ᲓᲒᲔᲑᲣᲨᲐᲫᲔ				
დამკვეთი	შ.პ.ს. "სპეროზა"			ᲗᲐᲠᲘᲦᲘ	05.06.2024
			ქალაქი თბილისი, დაყით აღმაშენებელის ხეივანი გაზ გამართი სადგური(ს/კ 01.72.14.006.338)		
				ᲡᲢᲐᲓᲘᲐ	ᲤᲣᲠᲪᲔᲚᲘ / ᲤᲣᲠ-ᲒᲘ
					21 / 65
			არსებული საკომპრესოროს 2 ჭრილი		

Зм.Кол.уч.	№докум.	Подпись	Дата	
Разработал	Фамилия И.О.			
Проверил	Фамилия И.О.			
Н.контр.	Фамилия И.О.			
ГИП	Фамилия И.О.			

Здание цеха по производству металлических конструкций

Стадия: Р | Лист: 1 | Листов: 1

Разрез 1-1 по осям 1-1

Масштаб 1:100

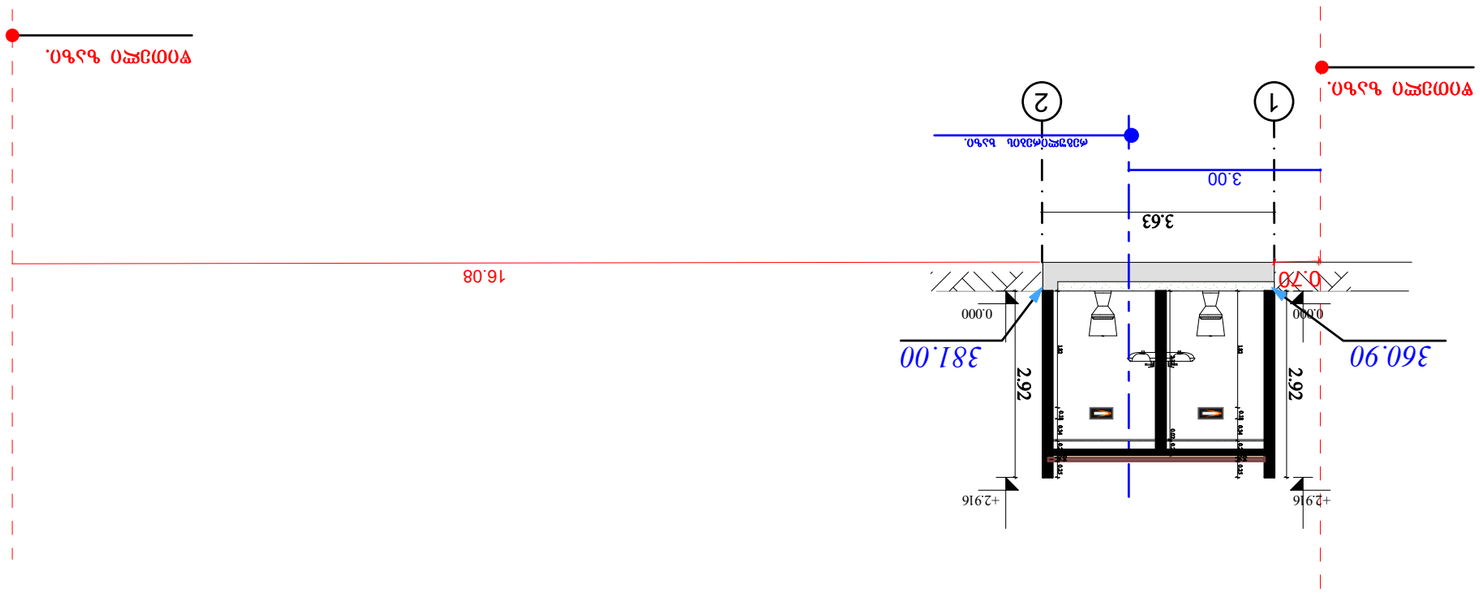

Инв.№ подл.	Подпись и дата	Взам.инв.№	Инв.№ дубл.	Подпись и дата			

არსებული მოსაცდელის ჭრილი 1-1 2-2 100 მ

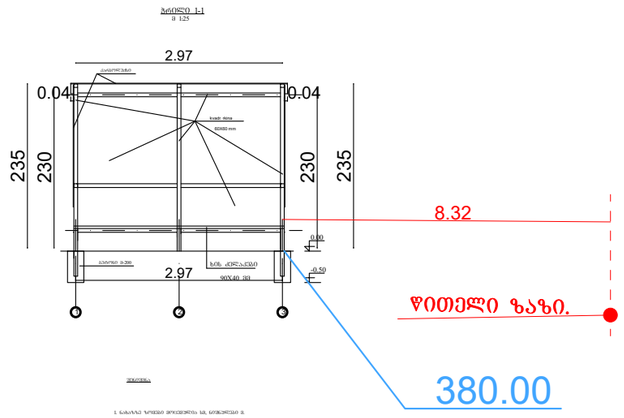

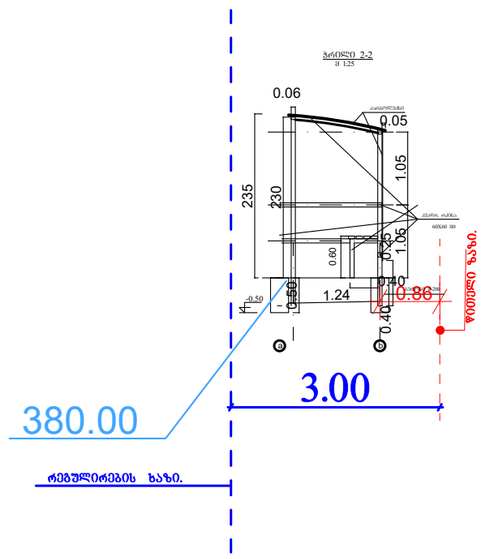

არ.მთ.არქ.	გიორგი ბარამიძე			ინვენტ. №	
არქიტექტორი	გიორგი ბარამიძე				
დამკვეთი	შ.პ.ს. "სპეროზა"			თარიღი	05.06.2024
			ქალაქი თბილისი, მტკვრის მარჯვენა სანაპირო, ავტოსადგურის (ს/კ 01.18.09.005.059)		
				სტადია	ფურცელი ფურ-ბი
				ა.პ.	29 65
			არსებული მოსაცდელი ჭრილი 1-3, ა-ბ 3-1 ბ-ა ღერძებში		

არსებული ელ. ქვესადგურის ჭრილი 1-1 1 :100 მ

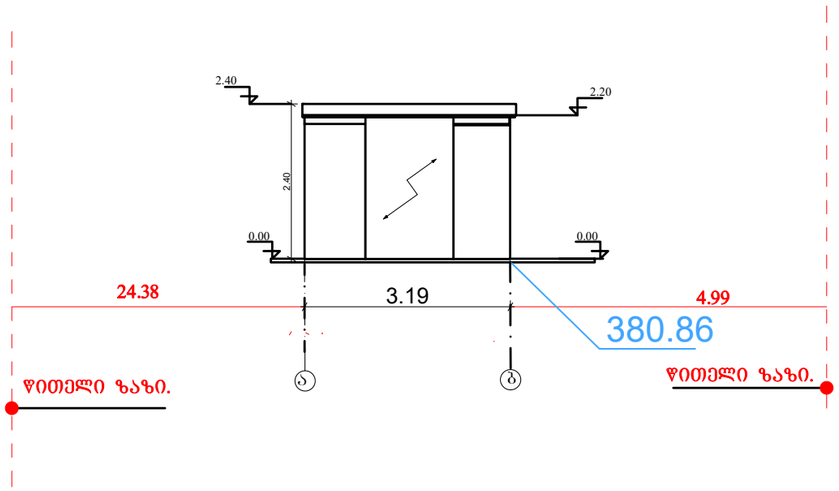

პრ.მთ.არქ.	გიორგი დგებუაძე			ინვენტ. №	
არქიტექტორი	გიორგი დგებუაძე				
დამკვეთი	შ.პ.ს. "სპეროზა"			თარიღი	05.06.2024
			ქალაქი თბილისი, მტკვრის მარჯვენა სანაპირო, ავტოსადგურის (ს/კ 01.18.09.005.059)		
			გაზ გასამართი სადგურის რეკონსტრუქცია	სტადია	ფურცელი	ფურ-ბი
				ა.პ.	35	65
			არსებული ელ. ქვესადგურის ჭრილი 1-1		

არსებული კომკერციული ჯიხური ჭრილი 1-1 100 მ

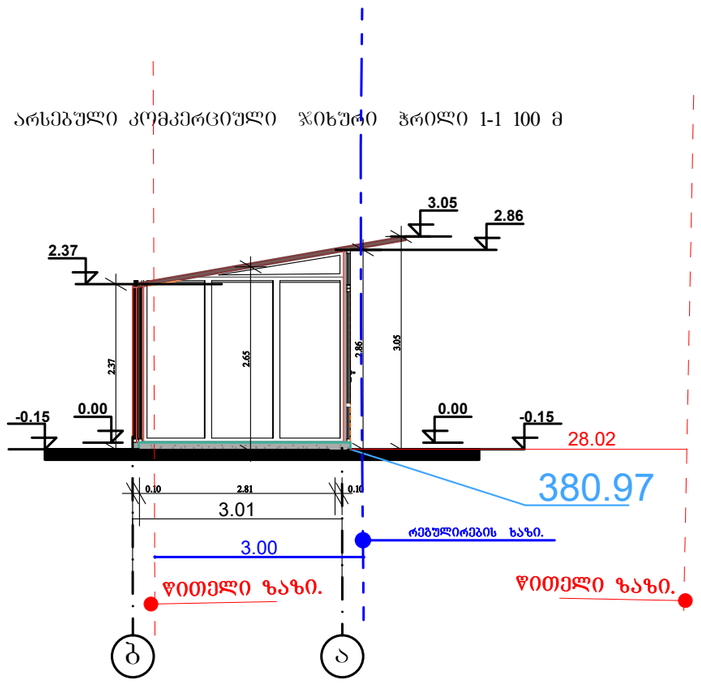

პრ.მთ.არქ.	გიორგი დგებუაძე			ინვენტ. №	
არქიტექტორი	გიორგი დგებუაძე				
დამკვეთი	შ.პ.ს. "სპეროზა"			თარიღი	05.06.2024
			ქალაქი თბილისი, მტკვრის მარჯვენა სანაპირო, ავტოსადგურის (ს/კ 01.18.09.005.059)		
				სტადია	ფურცელი / ფურ-ბი
				ა.პ.	39 / 65
			კომკერციული ჯიხური ჭრილი 1-1		

არსებული კომკერციული ჯიხური ჭრილი 2-2 100 მ

ასფალტის სახერავი

კომკერციული ჯიხური ჭრილი 2-2 100 მ

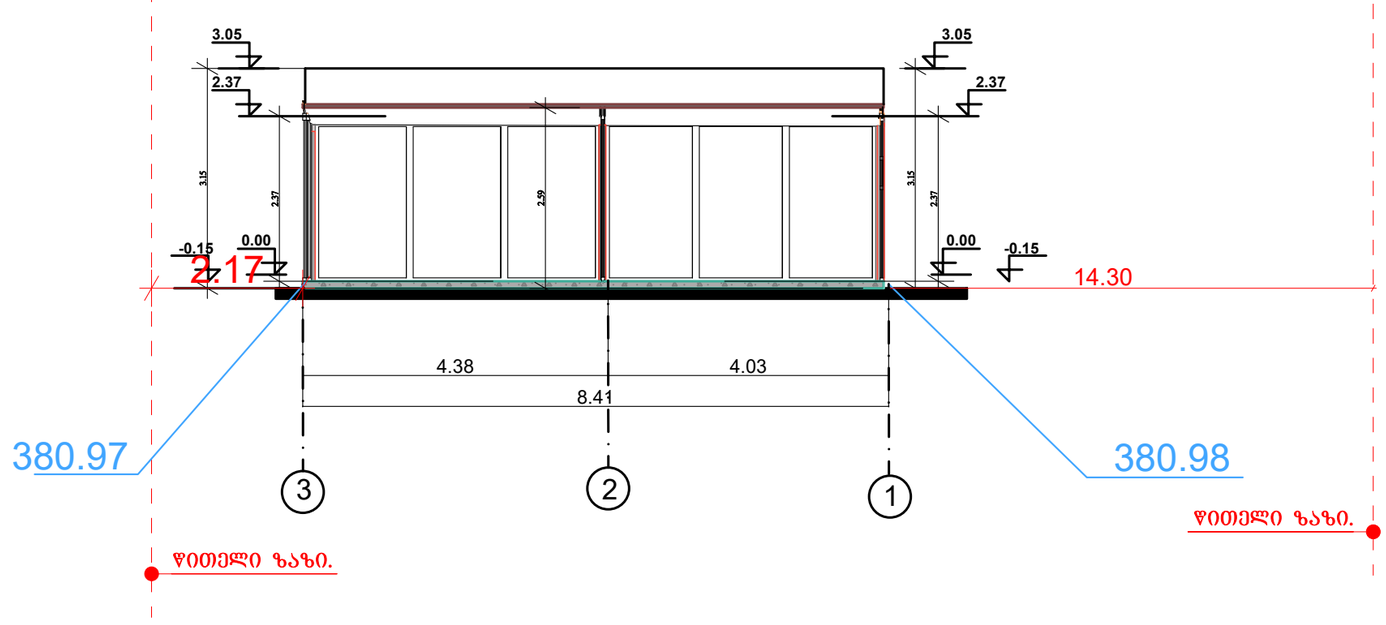

პრ.მთ.არქ.	გიორგი დგებუაძე			ინვენტ. №	
არქიტექტორი	გიორგი დგებუაძე				
დამკვეთი	შ.პ.ს. "სპეროზა"			თარიღი	05.06.2024
			ქალაქი თბილისი, მტკვრის მარჯვენა სანაპირო, ავტოსადგურის (ს/კ 01.18.09.005.059)		
				სტადია	ფურცელი / ფურ-ბი
				ა.პ.	40 / 65
			კომკერციული ჯიხური ჭრილი 2-2		

არსებული ავტო სამრეცხაოს ჭრილი 1-1 1 :100 მ

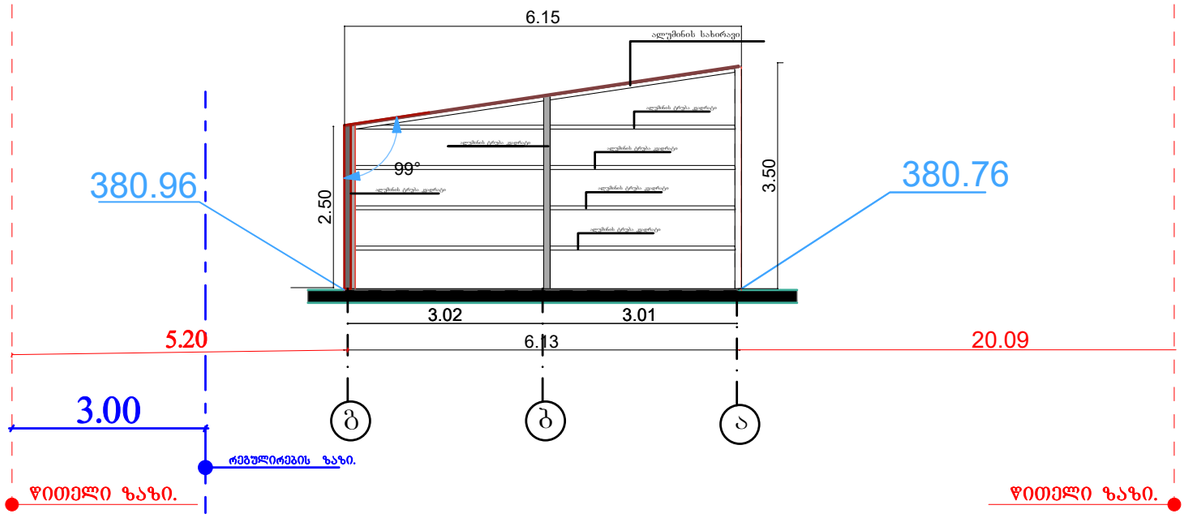

პრ.მთ.არქ.	გიორგი დგებუაძე			ინვენტ. №	
არქიტექტორი	გიორგი დგებუაძე				
დამკვეთი	შ.პ.ს. "სპეროზა"			თარიღი	05.06.2024
			ქალაქი თბილისი, მტკვრის მარჯვენა სანაპირო, ავტოსადგურის (ს/კ 01.18.09.005.059)		
			გაზ გასამართი სადგურის რეკონსტრუქცია	სტადია	ფურცელი	ფურ-ბი
				ა.პ.	44	65
			არსებული ავტო სამრეცხაოს ჭრილი 1-1			

არსებული ავტო სარემონტოს ჭრილი 1-1 100 მ

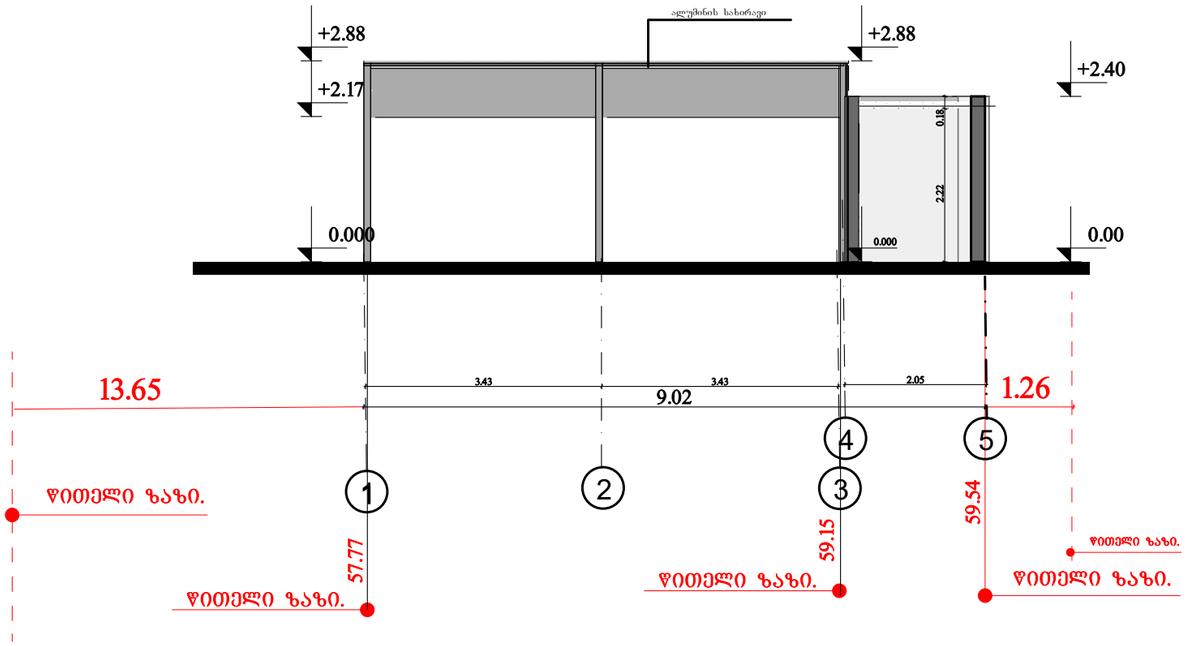

პრ.მთ.არქ.	გიორგი დგებუაძე			ინვენტ. №	
არქიტექტორი	გიორგი დგებუაძე				
დამკვეთი	შ.პ.ს. "სპეროზა"			თარიღი	05.06.2024
			ქალაქი თბილისი, მტკვრის მარჯვენა სანაპირო, ავტოსადგურის (ს/კ 01.18.09.005.059)		
				სტადია	ფურცელი / ფურ-ბი
				ა.პ.	48 / 65
			არსებული ავტო სარემონტოს ჭრილი 1-1		

არსებული ავტო სარემონტოს ჭრილი 2-2 100 მ

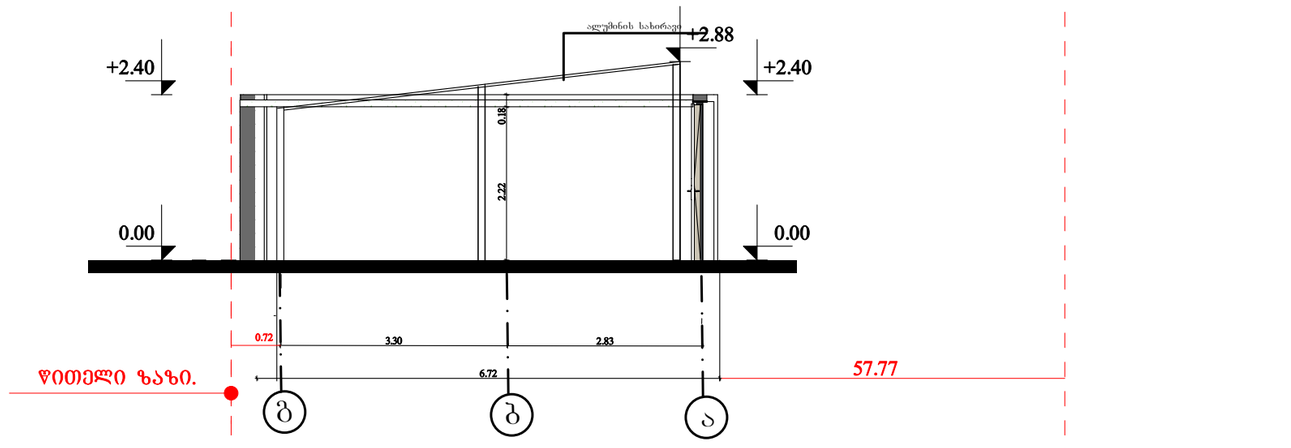

არ.მთ.არქ.	გიორგი დგებუაძე			ინვენტ. №	
არქიტექტორი	გიორგი დგებუაძე				
დამკვეთი	შ.პ.ს. "სპეროზა"			თარიღი	05.06.2024
			ქალაქი თბილისი, მტკვრის მარჯვენა სანაპირო, ავტოსადგურის (ს/კ 01.18.09.005.059)		
				სტადია	ფურცელი	ფურ-ბი
				ა.პ.	49	65
			ავტო სარემონტო შენობის ჭრილი 2-2		

საპროექტო ბენზინის რეზერვუარის ჭრილი 1-1

1.უპუსარქველი;
2.რეზერვუარი;
3.რეზერვუარის დამიწება (ზოლოვანი ფოლადი 40X40X4);
4.სასუნთქი სარქველი;
5.სასუნთქი მილსადენი d=56 მმ;
7.მიმღები მილსადენი d=89 მმ;
8.ყეთხოვანი ცეცხლმხუდი;
9.საზომი მილსადენი (ხახა);
10.ცეცხლმხუდი;
11.დისპენსერზე მიმავალი მილსადენი d=56 მმ;
12.ბეტონის ფუნდამენტი;
13. მიმღები მონყობილობა;
14.მარიგებელი სვეტი;
15.ლუქი d=1000 მმ; (20ტ.დატვირთვაზე გათვლილი);
16.რეზერვუარის მახტა;
18.რეზერვუარის დამჭერი ხამუთი;
19.ქვიშით შევსება;
21.დონემზომი;
23.სასუნთქი მილების საბაგრო კონსტრუქცია;
24.საწვავის ტუმბო;
26.ავარიული სარქველი;
27.ნავთობპროდუქტების გაჟონვის დეტექტორი;
28.ნავთობის ორთქლის სენსორი (სასიგნალო);
29.გაჟონვის განმსაზღვრელი ზონები

(ავარიული ჩაღიდული Valve)
UPP- 01-50-LS
SPILL CONTEINER
(ТРК ,,ПК- электроникс")
TLS-300(GILBARCO VEEDER-ROOT)

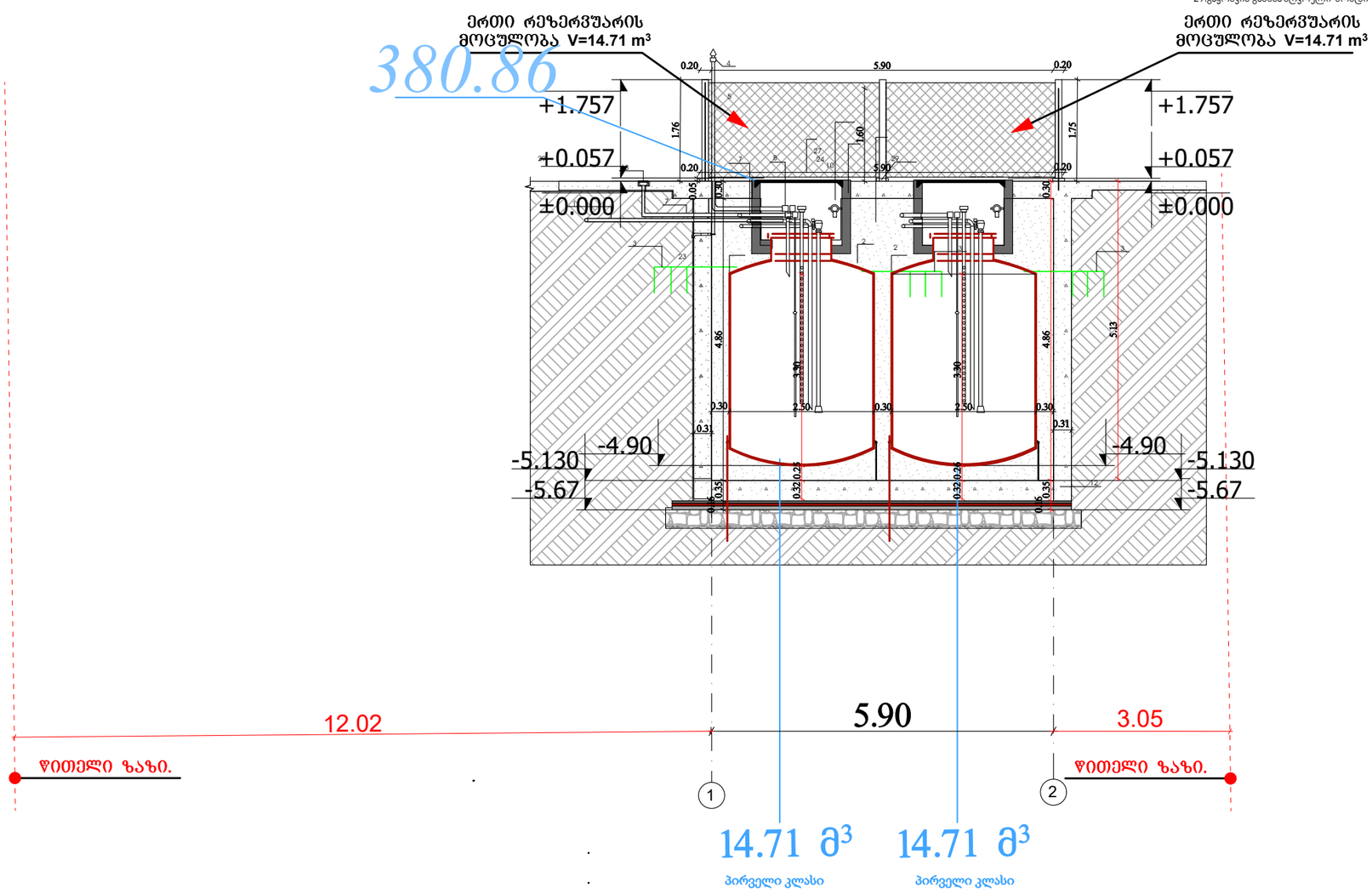

პრ.მთ.არქ.	გიორგი დგებუაძე			ინვენ.№	
არქიტექტორი	გიორგი დგებუაძე				
დამკვეთი	შ.პ.ს. "სპეროზა"			თარიღი	05.04.2024
			ქალაქი თბილისი, მტკვრის მარჯვენა სანაპირო, ავტოსადგურის (ს/კ 01.18.09.005.059)		
			გაზ გასამართი სადგურის რეკონსტრუქცია	სტადია	ფურცალი	
				მ. 1:100	56	65
			საპროექტო ბენზინ რეზერვუარის ჭრილი 1-1		

არსებული დამცავი კედლის ჭრილი 1-1

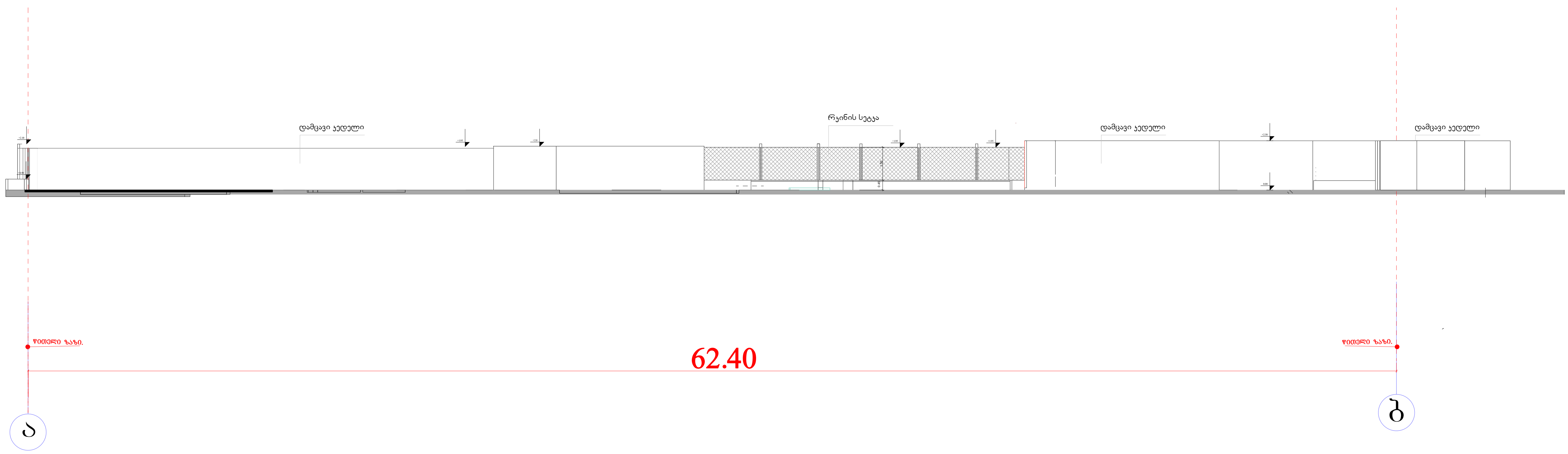

ᲞᲠ.ᲛᲗ.ᲐᲠᲥ.	ᲒᲘᲝᲠᲒᲘ ᲓᲒᲔᲑᲣᲐᲫᲔ					
ᲐᲠᲥᲘᲢᲔᲥᲢᲝᲠᲘ	ᲒᲘᲝᲠᲒᲘ ᲓᲒᲔᲑᲣᲐᲫᲔ					
ᲓᲐᲛᲙᲕᲔᲗᲘ	Შ.Პ.Ს. "ᲡᲞᲔᲠᲝᲖᲐ"				ᲗᲐᲠᲘᲦᲘ	05.04.2024
			ქალაქი თბილისი, მტკვრის მარჯვენა სანაპირო, ავტოსადგურის (ს/კ 01.18.09.005.059)			
			ᲒᲐᲖ ᲒᲐᲡᲐᲛᲐᲠᲗᲘ ᲡᲐᲓᲒᲣᲠᲘᲡ ᲠᲔᲙᲝᲜᲡᲢᲠᲣᲥᲪᲘᲐ	ᲡᲢᲐᲓᲘᲐ	ᲤᲣᲠᲪᲔᲚᲘ	ᲤᲣᲠ-ᲑᲘ
				Ა.Პ.	63	65
			არსებული დამცავი კედლისჭრილი ჭრილი 1-1			

არსებული გაზსამართი შენობის 1-1 ჭრილი 1 :100 მ

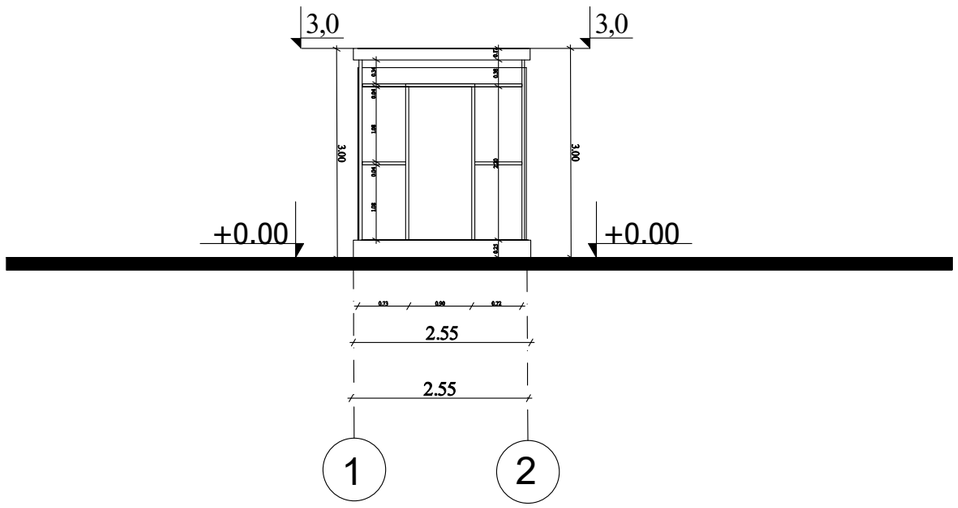

პრ.მთ.არძ.	გიორგი დგებუაძე			ინვენტ. №	
არქიტექტორი	გიორგი დგებუაძე				
დამკვეთი	შ.პ.ს. "სპეროზა"			თარიღი	05.04.2024
			ქალაქი თბილისი, მტკვრის მარჯვენა სანაპირო, აეტოსადგურის (ს/კ 01.18.09.005.059)		
			გაზ გასამართი სადგურის რეკონსტრუქცია	სტადია	ფურცელი	ფურ-ბი
				ა.პ.	68	65
			არსებული გაზ სამართი შენობის ჭრილი 1-1			

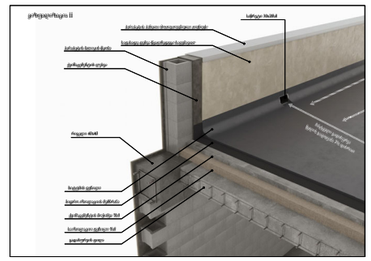

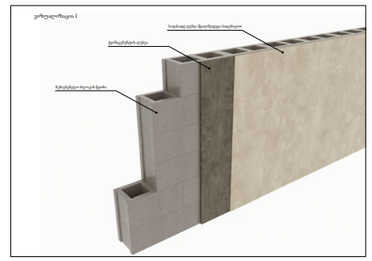

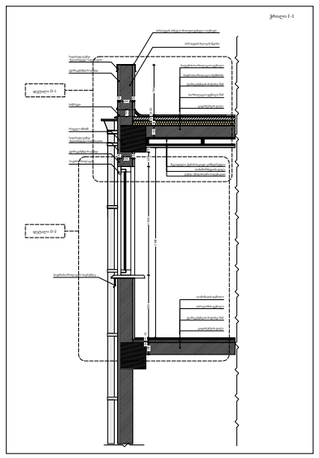

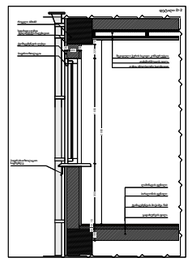

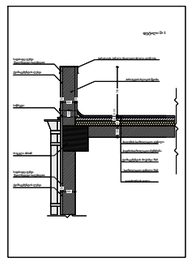

პრ.მთ.არქ.	შიორგი გარამი			ინვენტ. №	
არქიტექტორი	შიორგი გარამი				
დამკვეთი	შ.პ.ს ბამა			თარიღი	05.06.2024
			ქალაქი თბილისი, დავით აღმაშენებლის ხეივანი გაზ გამართი სადგური(ს/კ 01.72.14.006.338)		
				სტადია	ფურცელი	ფურ-ბი
				ა.პ.	27	65
			ფრაგმენტი		

საპროექტო ფასის მაჩვენებელის ჭრილი 1-1

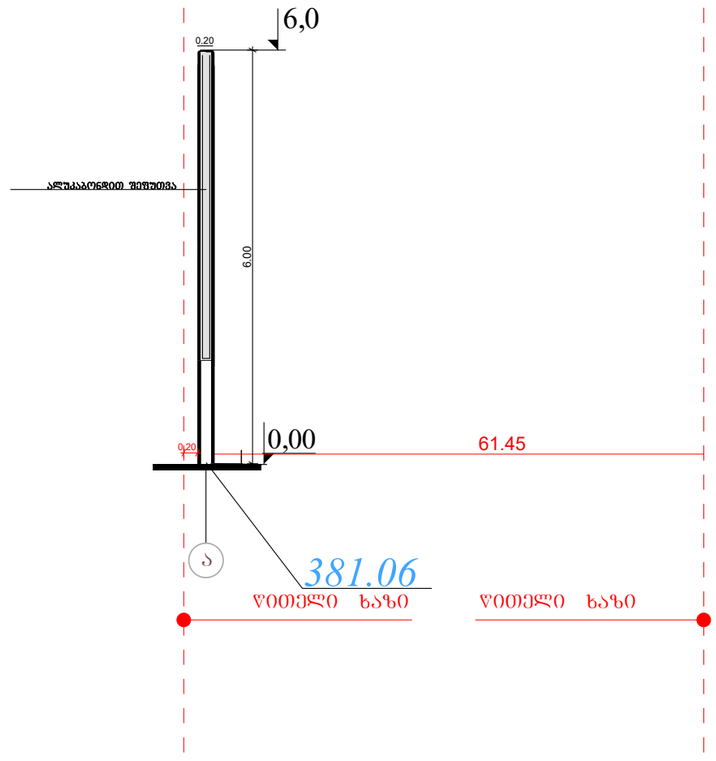

პრ.მთ.არქ.	ბიორგი ბარამიძე			ცვლილ. №	
არქიტექტორი	ბიორგი ბარამიძე				
დამკვეთი	შ.პ.ს. "სპეროზა"			თარიღი	16.07.2025
			ქალაქი თბილისი, მტკვრის მარჯვენა სანაპირო, ავტოსადგურის (ს/კ 01.18.09.005.059)		
				სტადია	ფურცელი	ფურ-ბი
				ა.პ.	52	68
			საპროექტო ფასის მაჩვენებელის ჭრილი		

საპროექტო ფარდულის ჭრილი 1-1 ღერძებში 1:100 მ.

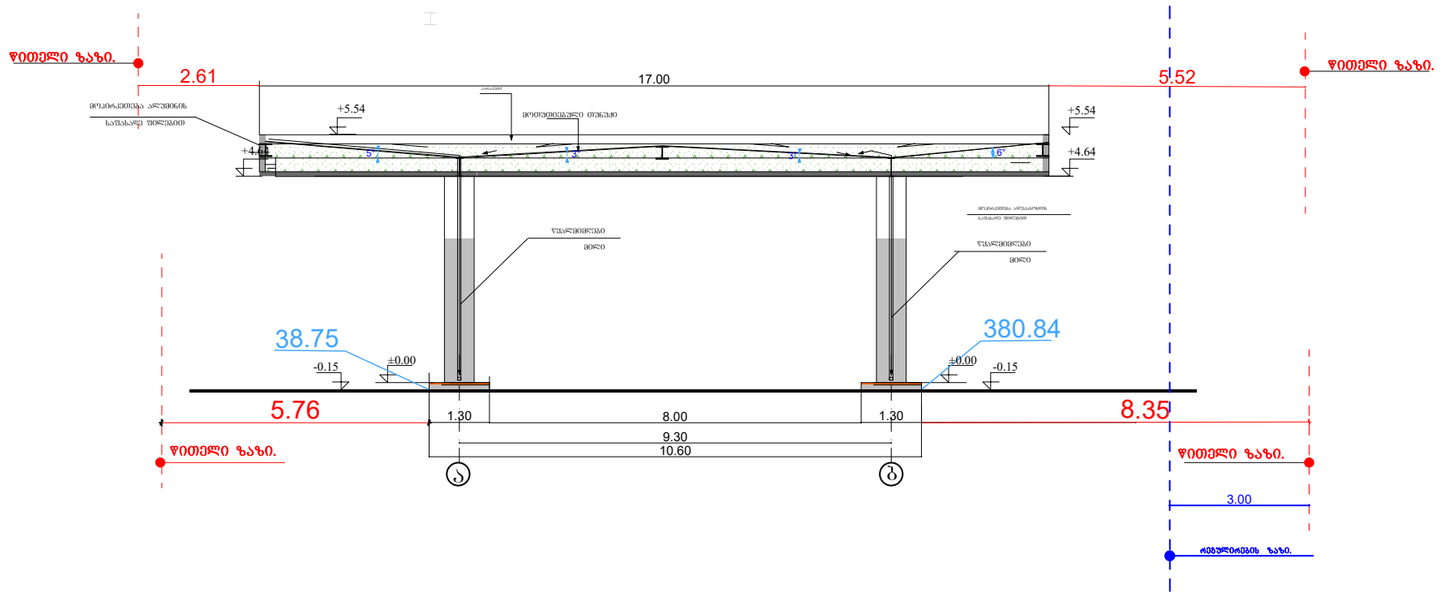

პრ.მთ.არქ.	გიორგი ბარამიძე			ინვენტ. №	
არქიტექტორი	გიორგი ბარამიძე				
დამკვეთი	შ.პ.ს. "საეროზა"			თარიღი	16.07.2025
			ქ. ობილისში, ბურამოშვილის გამზირიდან გლდანისკენ მიმავალ ავტომაბისტრალზე.		
			ნაკვეთის საკადასტრო კოდი 01.11.12.020.007		
				სტადია	ფურცელი	ფურ-ბი
				ა.პ.	15	68
			ფარდულის ჭრილი 1-1 ღერძებში			