შ. პ. ს. “ ჯი ენ პი “

მრავალბინიანი საცხოვრებელი სახლი
(ბლოკი "D")

ქ.თბილისი, "დელისი-3"-ის საცხოვრებელი რაიონის მიმდებარედ, ინტენსიფიკაციის გზის სამხრეთით, (ნაკვეთი №1/124)

კონსტრუქციული ნაწილი

თბილისი 2025

შ. პ. ს. “ ჯი ენ პი “

მრავალბინიანი საცხოვრებელი სახლი
(ბლოკი "D")

ქ.თბილისი, "დელისი-3"-ის საცხოვრებელი რაიონის მიმდებარედ, ინტენსიფიკაციის გზის სამხრეთით, (ნაკვეთი №1/124)

კონსტრუქციული ნაწილი

დირექტორი: ო. ქვრივიშვილი
Director: O. QvriviSvili

თბილისი 2025

№	ҒЭЛЕМЕНТ ЭЛЕКТРОСНАБЖЕНИЯ	ЭЛЕКТРОЭНЕРГИЯ
001	Бульдозер Т-130 с поворотным отвалом	1
	Экскаватор	
101	Автомобиль бортовой грузоподъемностью 5 т	2
102	Каток дорожный самоходный вибрационный	1
103	Погрузчик фронтальный универсальный (ковш 0,65 м³)	1
104	Погрузчик фронтальный универсальный (ковш 1,5 м³)	1
105	Бульдозер, оборудованный рыхлителем и задним навесным оборудованием	1
106	Экскаватор одноковшовый	1
107	Автомобиль-самосвал, предназначенный для перевозки различных грузов	2
	Машина для испытания	
201	Вибратор глубинный электрический	1
202	Вибратор глубинный электрический	1
203	Вибратор глубинный электрический	1
204	Вибратор глубинный электрический	1
205	Вибратор глубинный электрический	1
206	Вибратор глубинный электрический	1
207	Вибратор глубинный электрический	1
208	Вибратор глубинный электрический	1
209	Вибратор глубинный электрический	1
210	Вибратор глубинный электрический	1
	Электрооборудование	
301	Электростанция передвижная мощностью 0,100 кВт (дизель на топливе)	1
302	Электростанция передвижная мощностью 2,900 кВт (дизель на топливе)	1
303	Электростанция передвижная мощностью 6,200 кВт (дизель на топливе)	1
304	Электростанция передвижная мощностью 9,500 кВт (дизель на топливе)	1
305	Электростанция передвижная мощностью 12,800 кВт (дизель на топливе)	1
306	Электростанция передвижная мощностью 16,100 кВт (дизель на топливе)	1
307	Электростанция передвижная мощностью 19,400 кВт (дизель на топливе)	1
308	Электростанция передвижная мощностью 23,700 кВт (дизель на топливе)	1
309	Электростанция передвижная мощностью 24,900 кВт (дизель на топливе)	1
	Автомобили	
401	Автомобиль бортовой грузоподъемностью 2 т	1
402	Автомобиль бортовой грузоподъемностью 4 т	1
403	Автомобиль бортовой грузоподъемностью 6 т	1
404	Автомобиль бортовой грузоподъемностью 8 т	1
	Автомобили легковые	
501	Автомобиль легковой повышенной проходимости	2
502	Автомобиль легковой повышенной проходимости	7
503	Автомобиль легковой повышенной проходимости	11
504	Автомобиль легковой повышенной проходимости	15
505	Автомобиль легковой повышенной проходимости	19
506	Автомобиль легковой повышенной проходимости	22
	Автобусы	
601	Автомобиль грузовой бортовой повышенной проходимости	3
602	Автомобиль-тягач седельный	1

№	ҒЭЛЕМЕНТ ЭЛЕКТРОСНАБЖЕНИЯ	ЭЛЕКТРОЭНЕРГИЯ
603	Автомобиль 1 грузоподъемностью 0,100–2 т; Автомобиль 1 грузоподъемностью 2,900–6,200 т	1
604	Автомобиль 1 грузоподъемностью 9,500–23,700 т; Полуприцепы	1
605	Автомобиль 2 грузоподъемностью 0,100–2 т; Автомобиль 2 грузоподъемностью 9,500 т	1
606	Автомобиль 2 грузоподъемностью 9,500–23,700 т;	1
607	Автомобиль 3 грузоподъемностью 3,900–0,100 т; Автомобиль 3 грузоподъемностью 0,100–2,900 т	1
608	Автомобиль 3 грузоподъемностью 2,900–9,500 т; Автомобиль 3 грузоподъемностью 9,500–23,700 т	1
609	Автомобиль 3 грузоподъемностью 23,700–24,900 т;	1
	Автомобили для	
701	Автомобиль для 1 от 3,900 до 2,900 т	1
702	Автомобиль для 1 от 2,900 до 16,100 т	1
703	Автомобиль для 1 от 0,100 до 1	1
704	Автомобиль для 1; для 2; для 3	1
705	Автомобиль для 1 от 0,100 до 1; Автомобиль для 4; для 5; для 6	1
706	Автомобиль для 1 от 9,500 до 23,700 т	1
707	Автомобиль для 2 от 0,100 до 16,100 т	1
708	Автомобиль для 2 от 2,900 до 23,700 т	1
709	Автомобиль для 1; для 2; для 3	1
710	Автомобиль для 2 от 2 до 4 и полуприцепы для 4	1

Автомобили для перевозки людей и автомобили для перевозки грузов должны быть оборудованы в соответствии с требованиями ГОСТ Р 50574–2002 и ГОСТ Р 51160–98.

Автомобили для перевозки людей должны быть оборудованы:

– аптечкой для оказания первой помощи;
– средствами для крепления груза;
– противооткатными упорами в количестве не менее двух;
– средствами пожаротушения в соответствии с ГОСТ Р 51160–98.

Автомобили для перевозки людей должны быть оборудованы:

– двумя внешними зеркалами заднего вида, установленными на двери водителя;
– звуковым сигналом, специальным сигналом и проблесковым маячком оранжевого цвета.

Автомобили для перевозки грузов должны быть оборудованы:

– двумя внешними зеркалами заднего вида, установленными на двери водителя;
– звуковым сигналом, специальным сигналом и проблесковым маячком оранжевого цвета

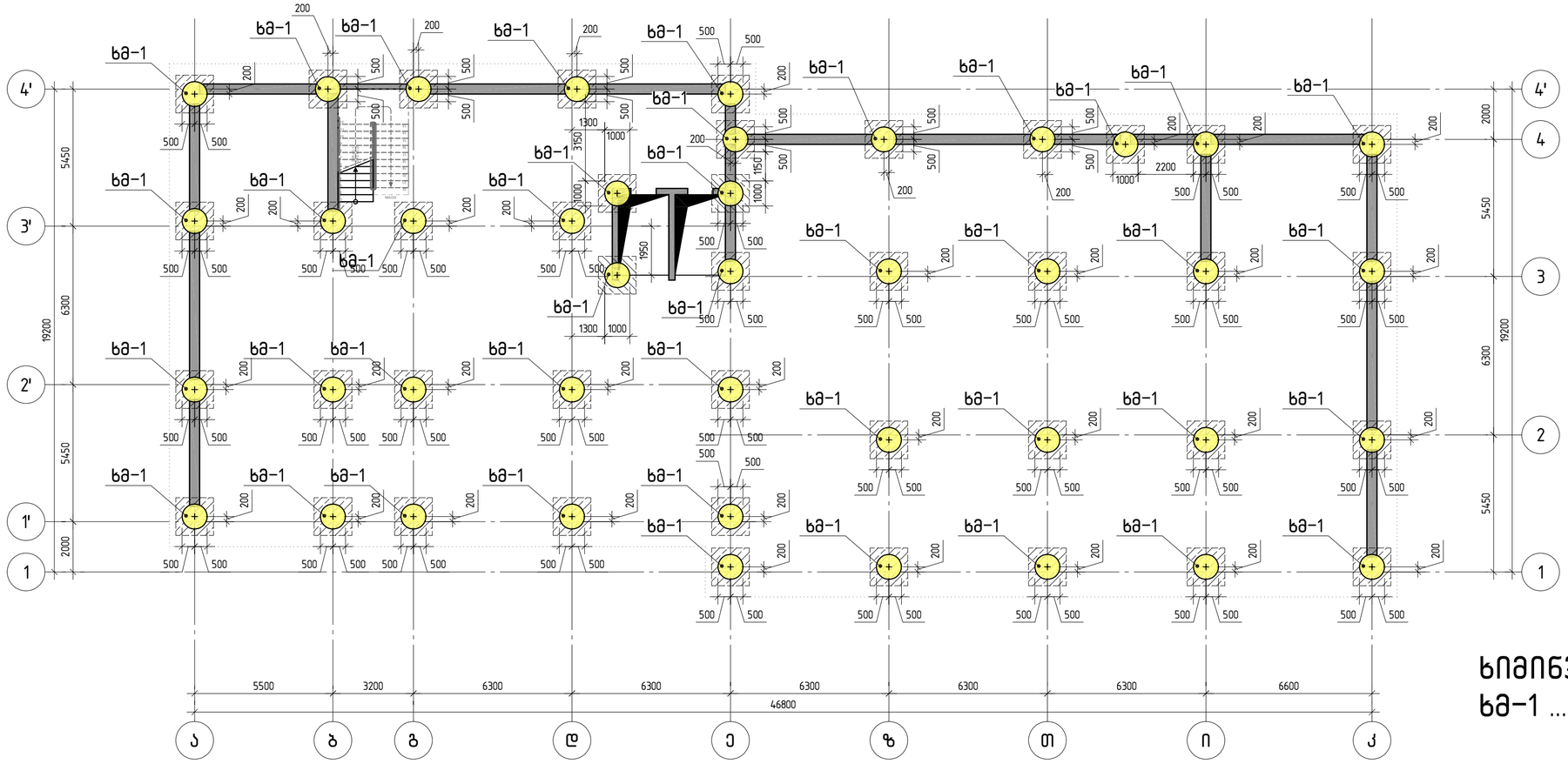

ხიმინჯების რაოდენობა:

ბმ-1 ..... 42 ც

მონოლითური ხიმინჯი ბმ-1

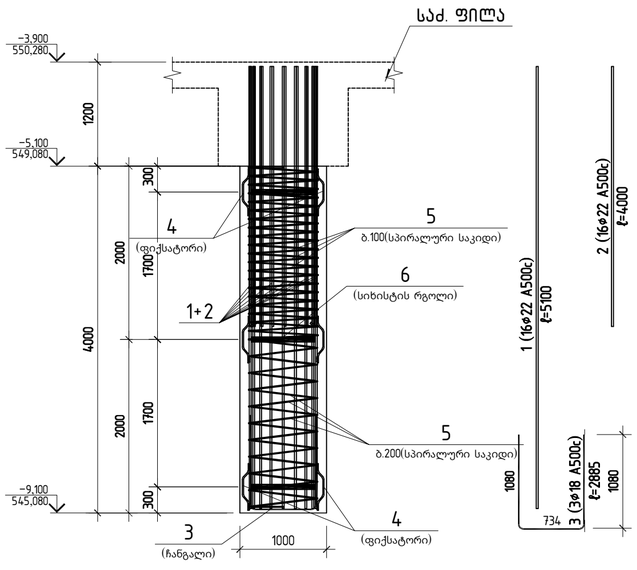

1-1

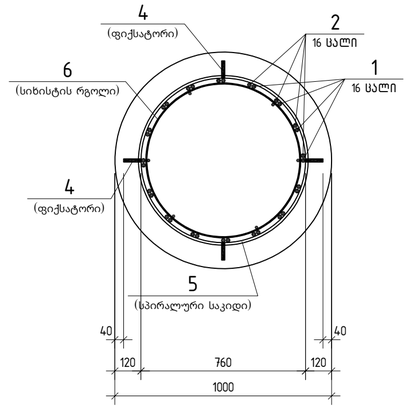

პოზ.	ა ღ წ ე რ ა	დ ა ს ა ხ ე ლ ე ბ ა	რაოდ.	მასა,ერთ. კგ	შენიშვნა
		მონოლითური ხიმინჯი ბმ-1			
		დეტალები			
		ø22 A500C			
1		L=5100	16	15.22	243.5
2		L=3000	16	8.95	143.2
		ø18 A500C			
3		L=2685	3	5.37	16.11
		ø14 A500C			
4		L=585	12	0.71	8.5
		ø12 A500C			
5		L=81685	-	72,70	72,70
		-60X5			
6		L=2250	3	5.91	17.72
		მასალები			
		B30 კლასის ბეტონი		12.57	მ³

კონსტრუქტორი		
შ.პ.ს "ჯი ენ პი"	ალ. ყაზბეგის გამზ. 14ა 0160, თბილისი, საქართველო	+995599150088 Gipn.ltd@gmail.com
პროექტის დასახელება: მრავალბინიანი საცხოვრებელი სახლი (ბლოკი "D") ქ.თბილისი, "ფელისი-3"-ის საცხოვრებელი რაიონის მიმდებარედ, ინტენსიფიკაციის გზის სამხრეთით, (ნაკვეთი №9724)		
ნახაზის დასახელება: მონოლითური ხიმინჯების განლაგების სქემა. მონოლითური ხიმინჯი ბმ-1		
დახაზა: გ.გ.	შეამოწმა: ო.ქ.	დაამტკიცა: ო.ქ.
მასშტაბი: 1:150	ფორმატი: A2	თარიღი:
რევიზია: R1	ნახ.№: ქ- 101	

A2 1:150

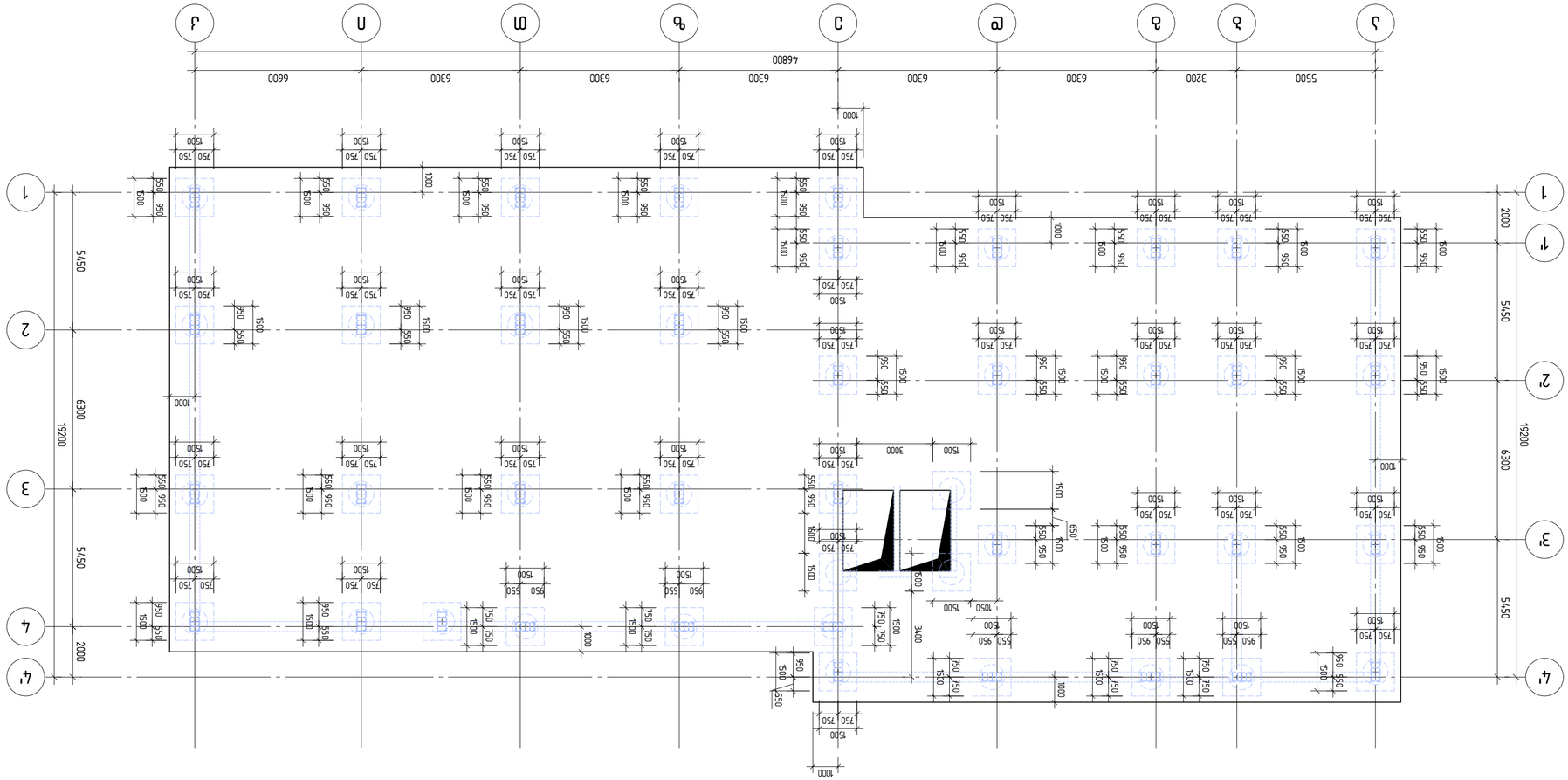

А2 1:150

Разработал	Ведущий инженер
Гл.инженер проекта	Гл.архитектор проекта
Н.контроль	Гл.инженер
1:150	А2
Р1	Ж-102

Заказчик: Администрация Ленинского муниципального района Волгоградской области

Объект: Строительство здания Администрации Ленинского муниципального района Волгоградской области по адресу: Волгоградская область, Ленинский район, г.Ленинск, "Восточный-3"-ая часть, земельный участок 3/ЗУ1)

Стадия: Рабочая документация

Наименование: Монтажная схема сборных железобетонных конструкций перекрытия на отм. +3,300

ООО "Ленинградпроект"
400131, г. Волгоград, ул. Рокоссовского, 16
+79053691500
Lipnl1@gmail.com

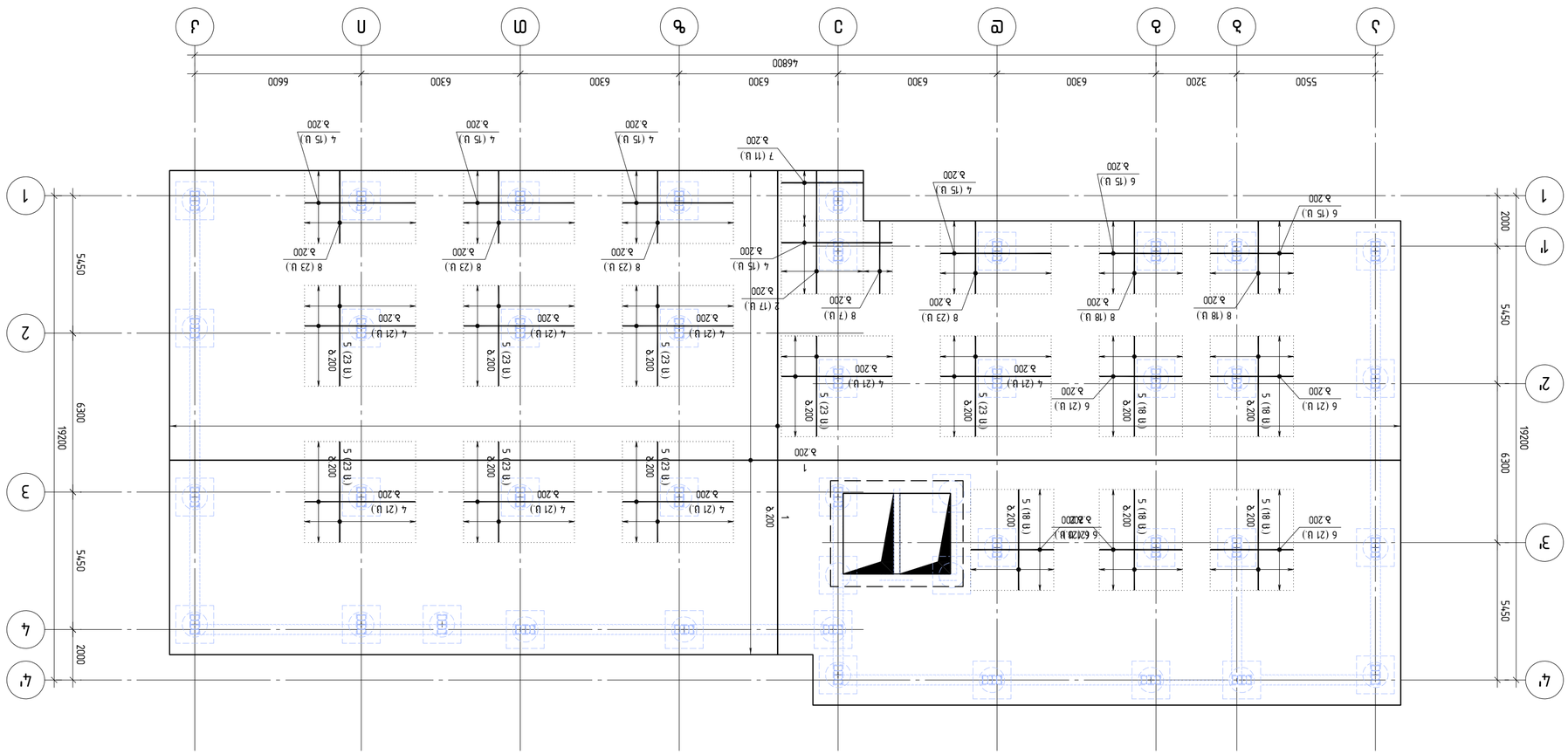

Масштаб 1:150	Формат А2	Изм.	Лист № док.
Разраб.	Н.К.		
Проверил	М.Д.		
Н.контр.	М.Д.		
ГИП	А.В.		

Жилой комплекс «Зеленый квартал»
Корпус 3. Секция 1
Монтажная схема сборных железобетонных колонн. Отм. -3.300, -0.600, +2.700, +5.700, +8.700, +11.700, +14.700, +17.700, +20.700

ООО «ПКФ «Проект»
г. Ростов-на-Дону, ул. Вавилова, 42, оф. 219
+7 (863) 210-62-16
info@pkf-proekt.ru

А2 1:150

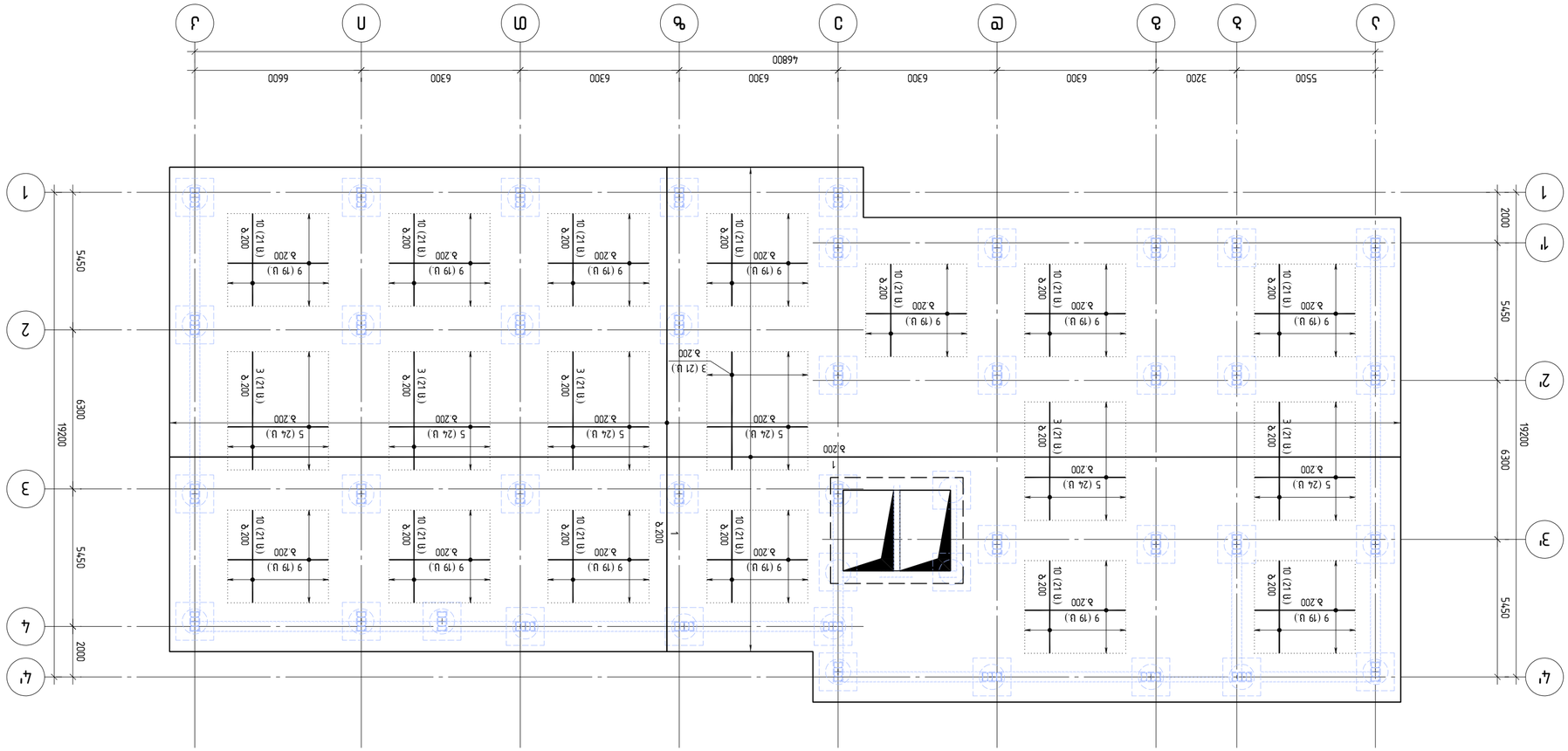

Разраб.		Проверил		Гип
Н. контр.		Утв.		

ООО "ЭЛЕКТРОПРОЕКТ"
г. Москва, ул. Электродная, д. 2, стр. 1
+7 (495) 123-45-67
info@electroproject.ru

Жилой комплекс с подземной автостоянкой по адресу: г. Москва, ул. Электродная, вл. 2, стр. 1

Схема расположения элементов перекрытия. Отм. -3,150

Стадия	Лист	Листов
Р	5	12

Формат А2 1:150

A2 1:150

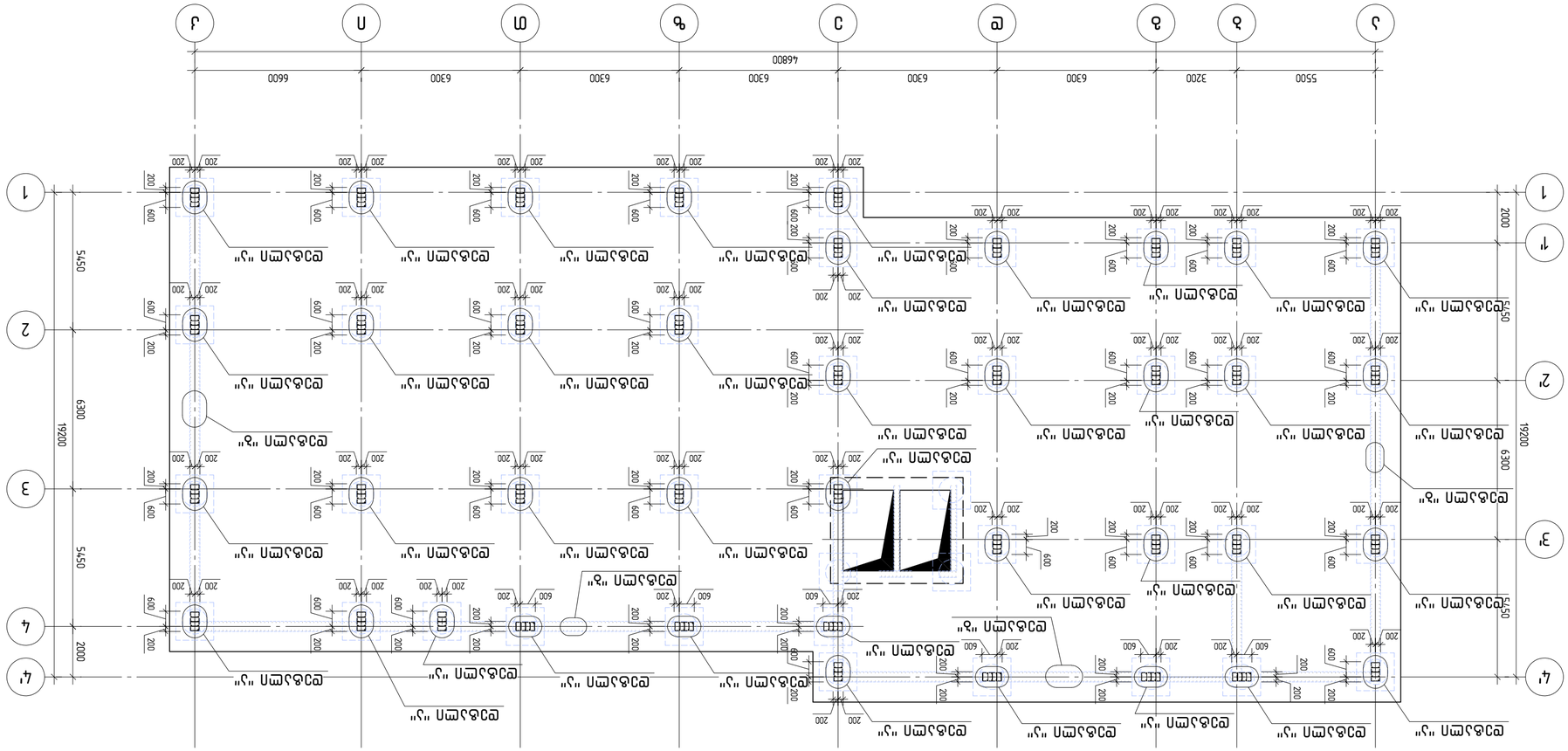
1
2
3
4
Ґ
2′
3′
4′
Ґ
Ґ
Ґ

1-1

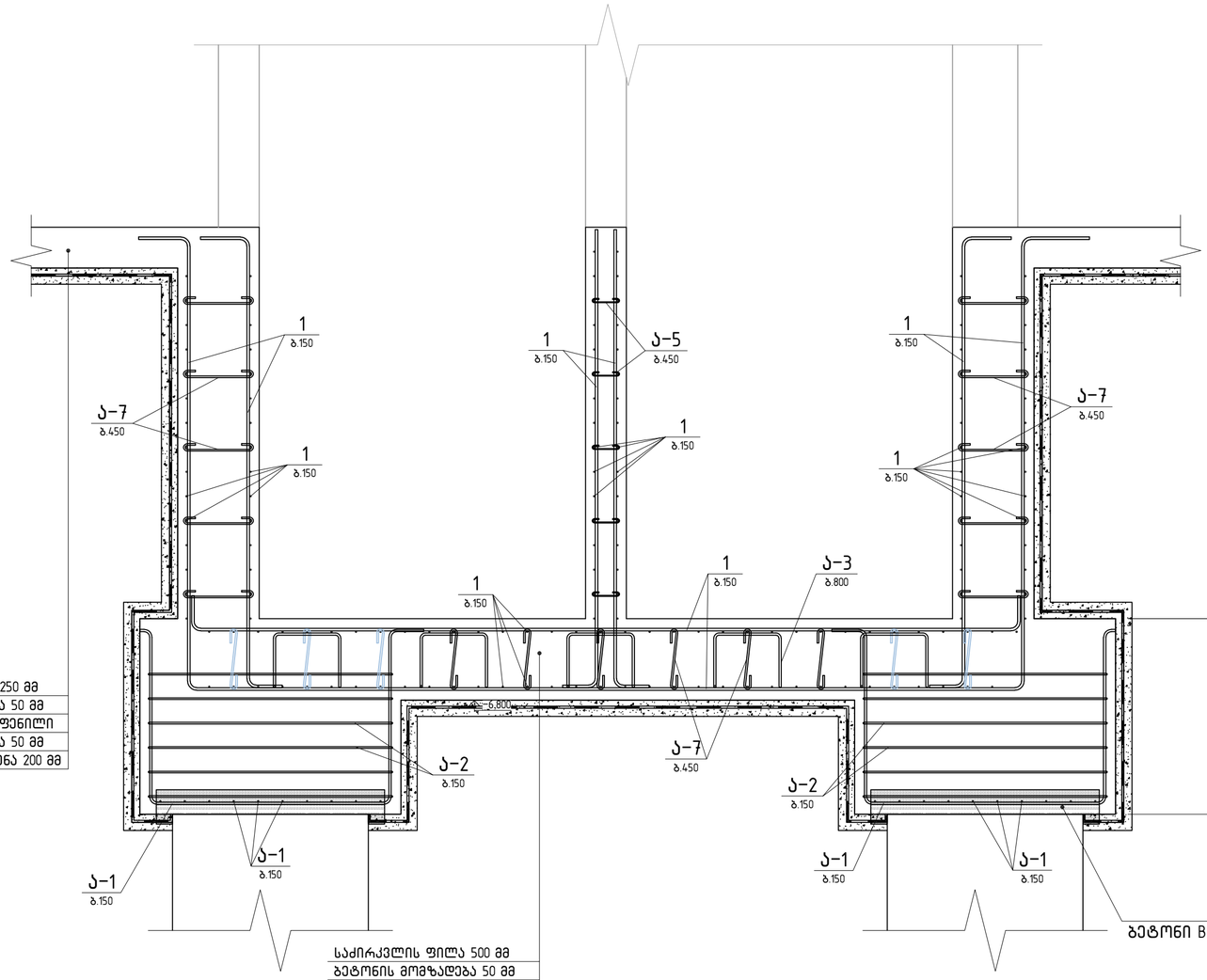

საძირკვლის ფილა 250 მმ
ბეტონის მომზადება 50 მმ
ჰიდროიზოლაციის ფენილი
ბეტონის მომზადება 50 მმ
მომასწორებელი ფენა 200 მმ

საძირკვლის ფილა 500 მმ
ბეტონის მომზადება 50 მმ
ჰიდროიზოლაციის ფენილი
ბეტონის მომზადება 50 მმ
მომასწორებელი ფენა 200 მმ

2-2

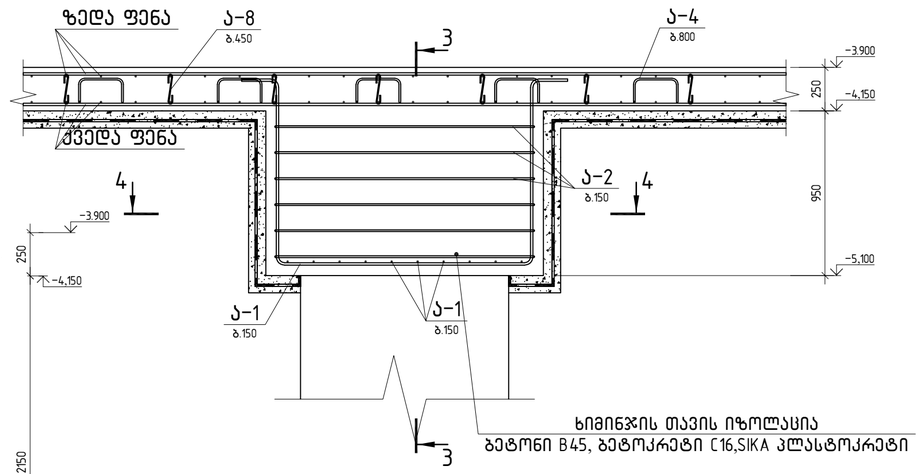

ხიმინჯის თავის იზოლაცია
ბეტონი B45, ბეტოკრეტი C16,SIKA პლასტოკრეტი

3-3

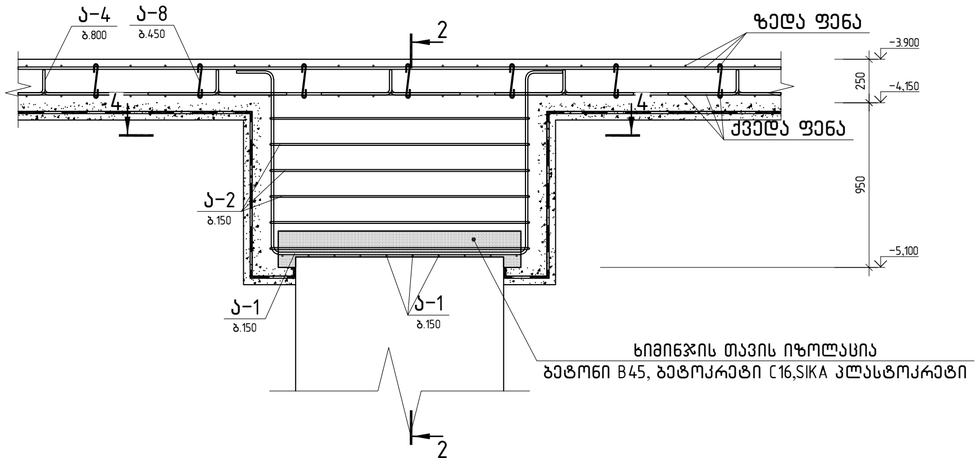

ხიმინჯის თავის იზოლაცია
ბეტონი B45, ბეტოკრეტი C16,SIKA პლასტოკრეტი

4-4

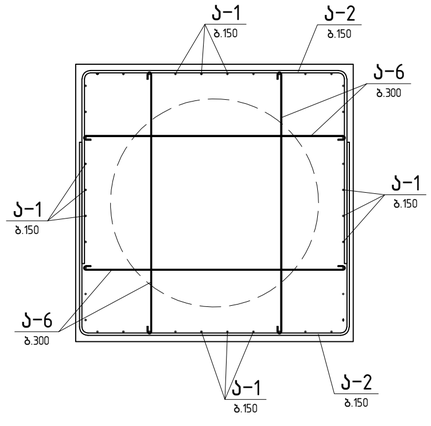

პოზ. ა-1

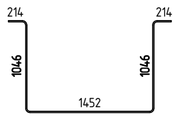

პოზ. ა-2

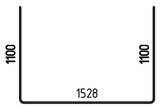

პოზ. ა-3

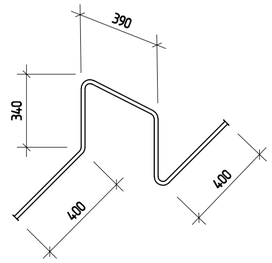

პოზ. ა-4

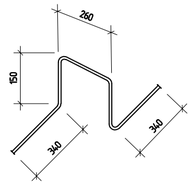

პოზ. ა-6

კონსტრუქტორი				
შ.პ.ს "ჯი ეს აი"	ალ. ყაზბეგის გამზ. 14ბ 0160, თბილისი, საქართველო +995599150088 Gipn.ltd@gmail.com			
პროექტის დასახელება: მრავალბინიანი საცხოვრებელი სახლი (ბლოკი "D") ქ.თბილისი, "დელისი-3"-ის საცხოვრებელი რაიონის მიმდებარედ, ინტენსიფიკაციის ბაზის სამხრეთით, (ნაკვეთი №1124)				
ნახაზის დასახელება: საძირკვლის კვეთები				
დახაზა: ა.ა.	შეამოწმა: ო.ქ.	დაამტკიცა: ო.ქ.		
მასშტაბი: 1:25	ფორმატი: A2	თარიღი:	რევიზია: R1	ნახ.№: ჯ- 106

A2 1:25

Эл.	Наименование	Кол.	Длина, см	Масса 1 ед., кг
	Ведомость арматуры			
1	ø16 A500C L=19474.6 м		1.58	3073О.9
	ø14 A500C			
2	L=4900	17	5.92	100.6
3	L=4690	126	5.67	713.9
4	L=4400	243	5.32	1291.6
5	L=4000	418	4.83	2019.8
6	L=3300	135	3.99	538.2
7	L=3250	11	3.93	43.2
8	L=2895	135	3.50	472.1
	ø12 A500C			
9	L=4000	247	3.55	877.3
10	L=3670	273	3.26	889.7
	ø14 B500B			
Э-1	L=4000	860	4.84	4162.40
Э-2	L=3720	516	4.50	2322.62
	ø12 B500B			
Э-3	L=1880	25	1.67	41.83
Э-4	L=1240	1550	1.10	1710.58
	ø8 B500B			
Э-5	L=270	35	0.11	3.73
Э-6	L=1610	516	0.64	328.15
Э-7	L=560	210	0.22	46.45
Э-8	L=290	4900	0.11	561.29
	ø25 B500B			
Э-1	L=3000	880	11.55	10164.00
	ø16 B500B			
Э-2	L=1375	1244	2.17	2702.59
	ø14 B500B			
Э-3	L=950	128	1.15	147.14
	ø8 B500B			
Э-4	L=2260	120	0.89	107.12
	Бетон			
	B30 Удельная масса		328.52	кг

Спецификация

- 5–5; 6–6 на 7–7 деталей поз. 1–110; 1–109; 1–112 см. лист КЖ-3

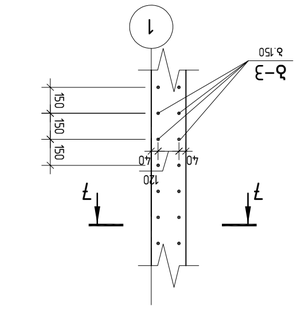

Вид по "А"

Вид по "Б"

Вид по "В"

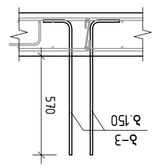

7–7

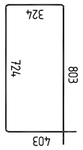

Эл. Э-4

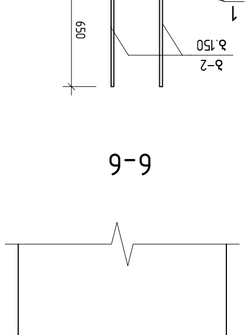

5–5

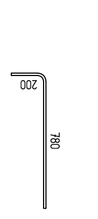

Эл. Э-2

Эл. Э-3

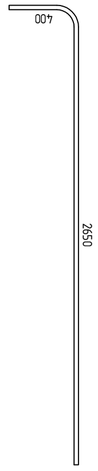

Эл. Э-1

6–6

Изм.	Кол. уч.	Лист	№ док.	Подпись	Дата
Разраб.					
Пров.					
Н. контр.					
ГИП					

Монолитный фундамент под колонны

Стадия	Лист	Листов
Р	1	1

ООО "Инженерный центр "Строительные технологии"
г. Москва, ул. Ленинская слобода, д. 19, стр. 1, оф. 1
+7 (495) 123-45-67
info@example.ru

Масштаб	Формат	Копировал
1:25	A2	

Инв. № подл. | Подпись и дата | Взам. инв. №

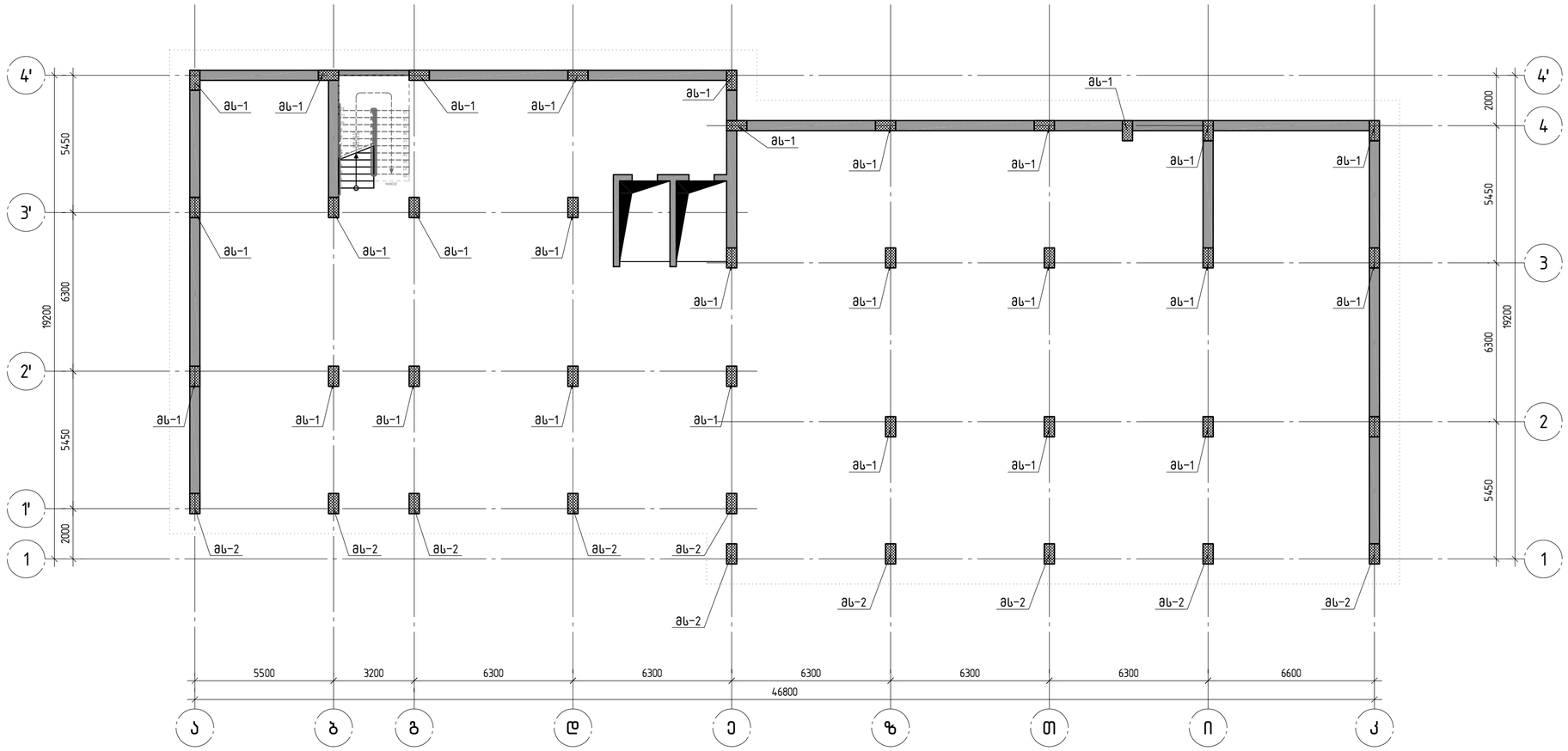

კონსტრუქტორი

შ.პ.ს "ჯი ენ პი"

ალ. ყაზბეგის გამზ. 14ბ
0160, თბილისი, საქართველო
+995599150088
Gipn.ltd@gmail.com

პროექტის დასახელება:

მრავალბინიანი საცხოვრებელი სახლი (ბლოკი "D")
ქ.თბილისი, "დელისი-3"-ის საცხოვრებელი რაიონის მიმდებარედ, ინტენსიფიკაციის გზის სამხრეთით, (ნაკვეთი №9124)

ნახაზის დასახელება:

მზიდი კონსტრუქციების განლაგების სქემა ▽-3.900 ნიშნულზე.

დახაზა	შეამოწმა	დაამტკიცა
მ.მ.	ო.ქ.	ო.ქ.

მასშტაბი	ფორმატი	თარიღი	რევიზია	ნახ.№
1:150	A2		R1	ქ-201

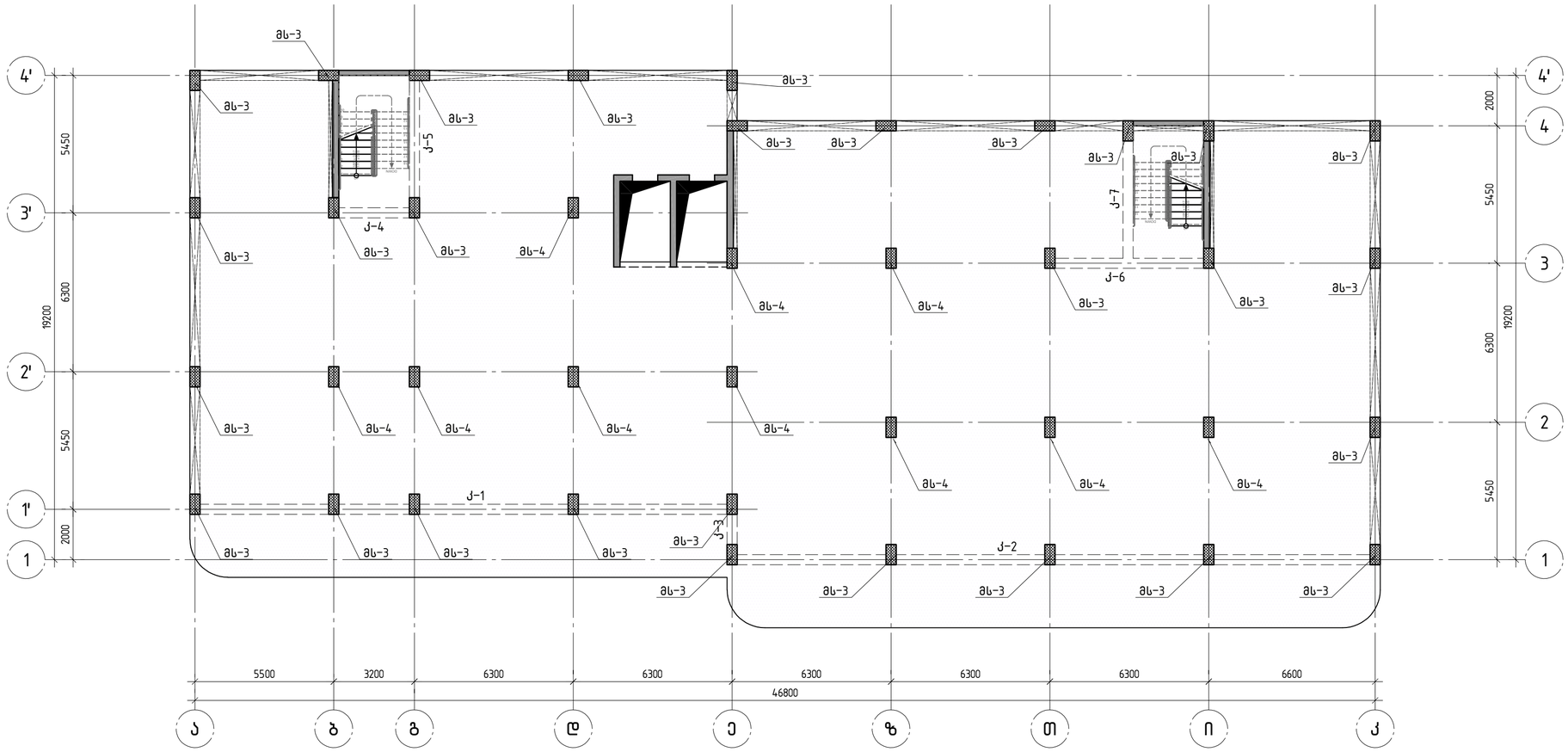

კონსტრუქტორი

შ.პ.ს "ჯი ენ პი"

ალ. ყაზბეგის გამზ. 14ბ
0160, თბილისი, საქართველო
+995599150088
Gipn.ltd@gmail.com

პროექტის დასახელება:

მრავალბინიანი საცხოვრებელი სახლი (ბლოკი "D")
ქ.თბილისი, "დელისი-3"-ის საცხოვრებელი რაიონის მიმდებარედ, ინტენსიფიკაციის გზის სამხრეთით, (ნაკვეთი №1124)

ნახაზის დასახელება:

მზიდი კონსტრუქციების განლაგების სქემა ▽-0.100 ნიშნულზე.

დახაზა	შეამოწმა	დაადასტურა
მ.გ.	ო.ქ.	ო.ქ.

მასშტაბი	ფორმატი	თარიღი	რევიზია	ნახ.№
1:150	A2		R1	ქ-202

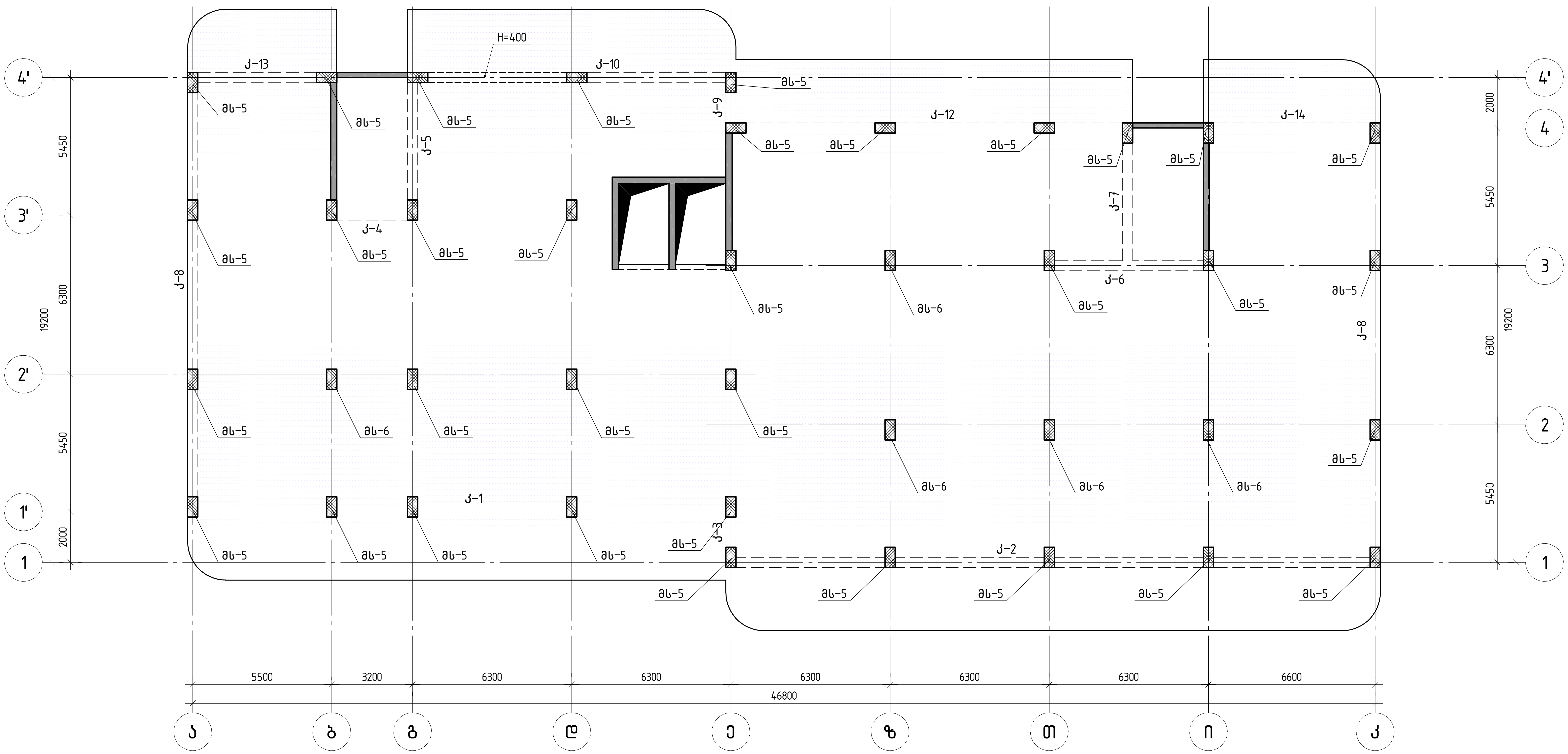

კონსტრუქტორი

შ.პ.ს "ჯი ენ პი"
ალ. ყაზბეგის გამზ. 14.ბ
0160, თბილისი, საქართველო
+995599150088
Gipn.ltd@gmail.com

პროექტის დასახელება:

მრავალბინიანი საცხოვრებელი სახლი (ბლოკი "D")
ქ.თბილისი, "დელისი-3"-ის საცხოვრებელი რაიონის მიმდებარედ, ინტენსიფიკაციის გზის სამხრეთით, (ნაკვეთი №1/124)

ნახაზის დასახელება:

მზიდი კონსტრუქციების განლაგების სქემა ▽-3.900 ნიშნულზე.

დახაზა	შეამოწმა	დაადასტურა
მ.მ.	ო.ქ.	ო.ქ.

მასშტაბი	ფორმატი	თარიღი	რევიზია	ნახ.№
1:150	A2		R1	კ-203

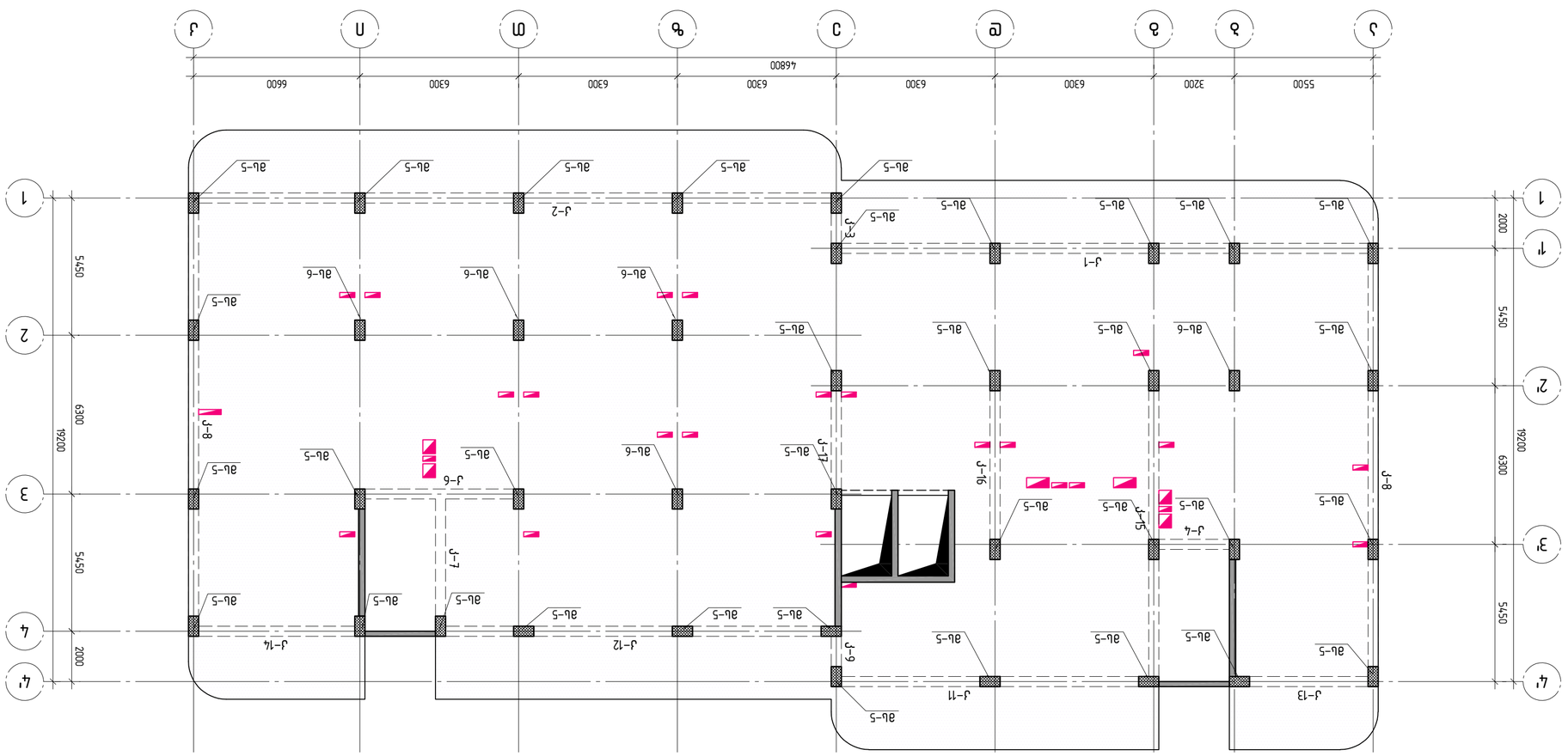
Ш–5
Ш–6
Ж–5
Ж–6
Ж–5
Ж–6
Ж–5
Ж

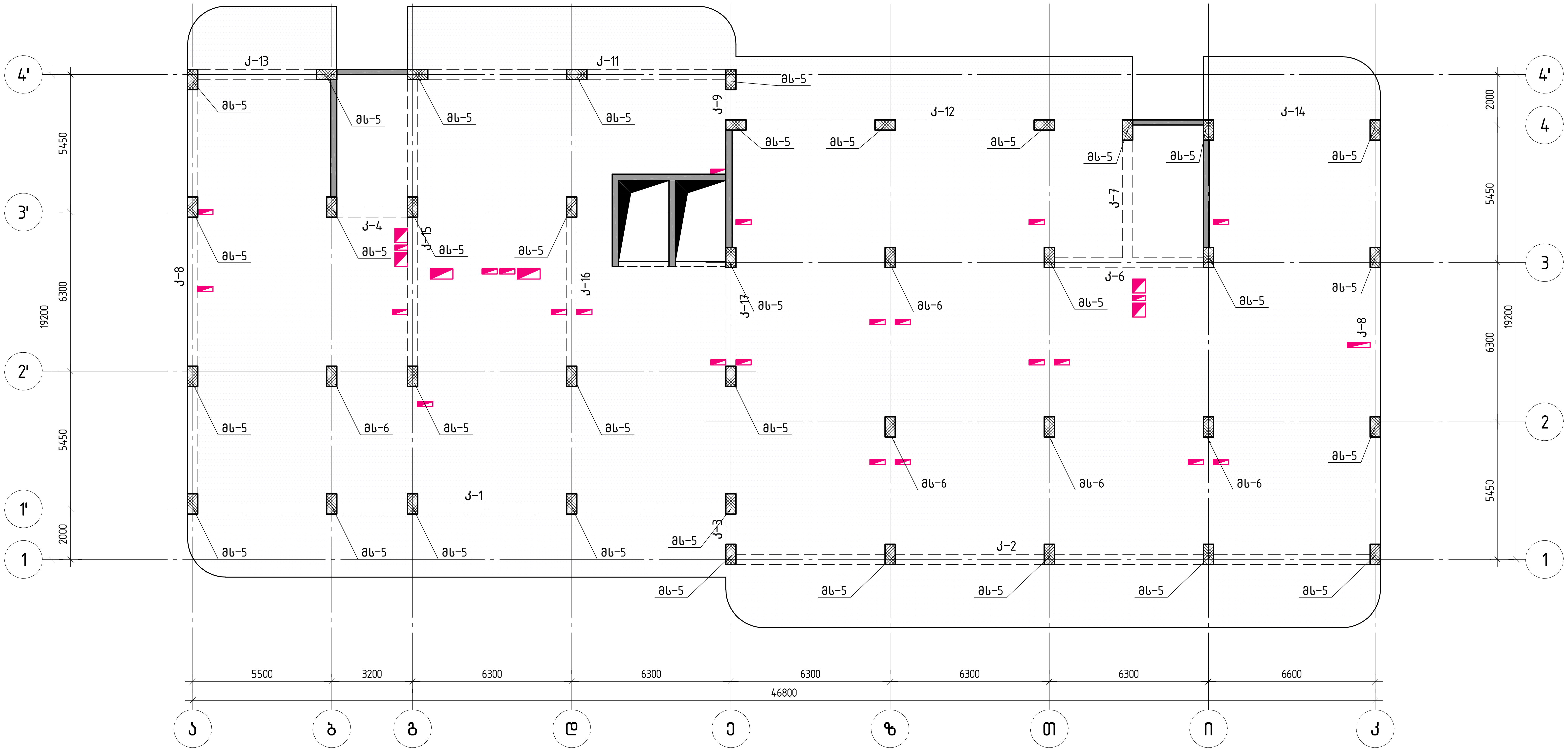

კონსტრუქტორი

შ.პ.ს "ჯი ენ პი"

ალ. ყაზბეგის გამზ. 14.ბ
0160, თბილისი, საქართველო
+995599150088
Gipn.ltd@gmail.com

პროექტის დასახელება:

მრავალბინიანი საცხოვრებელი სახლი (ბლოკი "D")
ქ.თბილისი, "დელისი-3"-ის საცხოვრებელი რაიონის მიმდებარედ, ინტენსიფიკაციის ზონის სამხრეთით, (ნაკვეთი №1/124)

ნახაზის დასახელება:

მზიდი კონსტრუქციების განლაგების სქემა
▽+9.500 ნიშნულზე.

დახაზა	შეამოწმა	დაადასტურა
მ.მ.	ო.ქ.	ო.ქ.

მასშტაბი	ფორმატი	თარიღი	რევიზია	ნახ.№
1:150	A2		R1	ქ-205

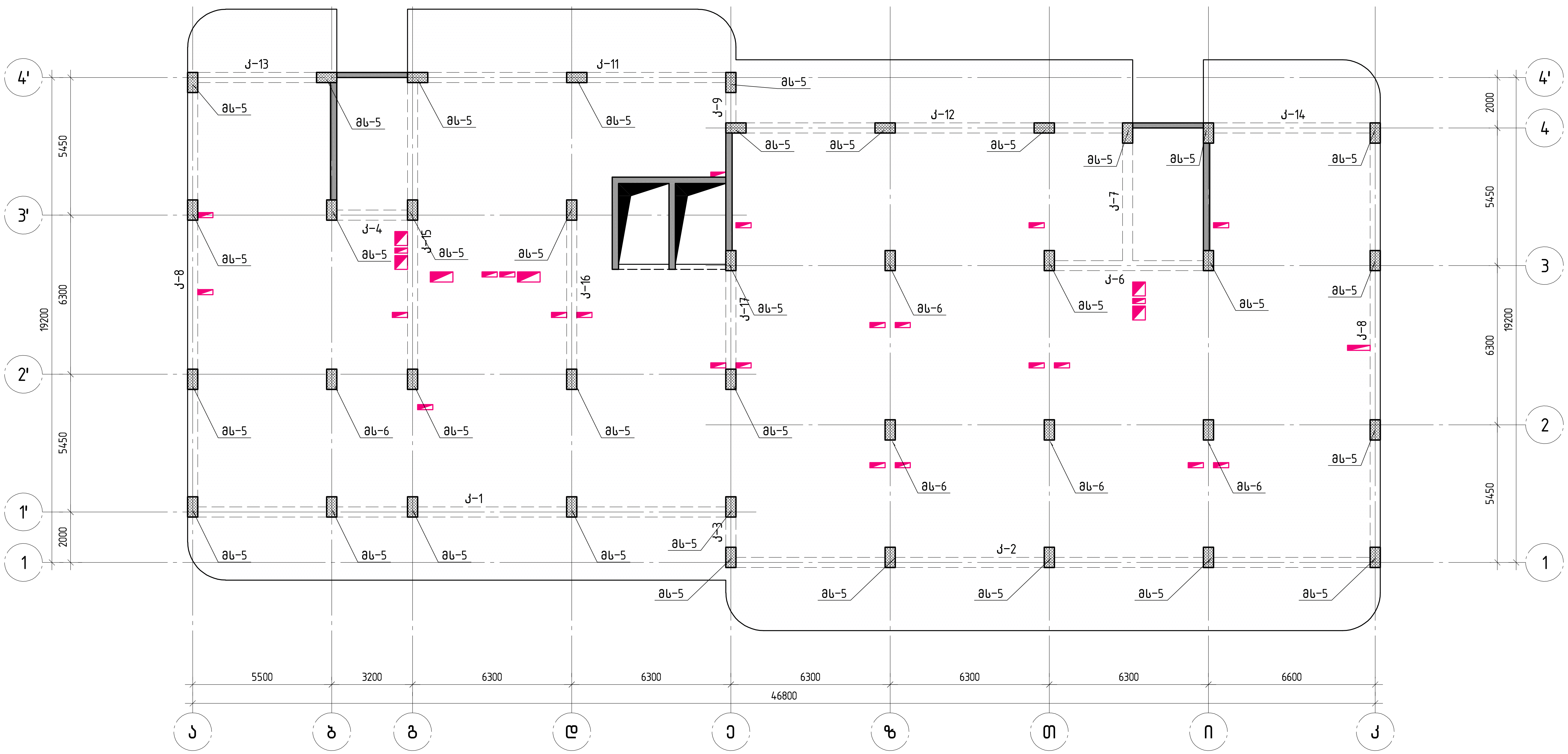

კონსტრუქტორი

შ.პ.ს "ჯი ენ პი"

ალ. ყაზბეგის გამზ. 14.ბ
0160, თბილისი, საქართველო
+995599150088
Gipn.ltd@gmail.com

პროექტის დასახელება:

მრავალბინიანი საცხოვრებელი სახლი (ბლოკი "D")
ქ.თბილისი, "დელისი-3"-ის საცხოვრებელი რაიონის მიმდებარედ, ინტენსიფიკაციის ზონის სამხრეთით, (ნაკვეთი №1/124)

ნახაზის დასახელება:

მზიდი კონსტრუქციების განლაგების სქემა
▽+12.800 ნიშნულზე.

დახაზა	შეამოწმა	დაადასტურა
მ.მ.	ო.ქ.	ო.ქ.

მასშტაბი	ფორმატი	თარიღი	რევიზია	ნახ.№
1:150	A2		R1	კ-206

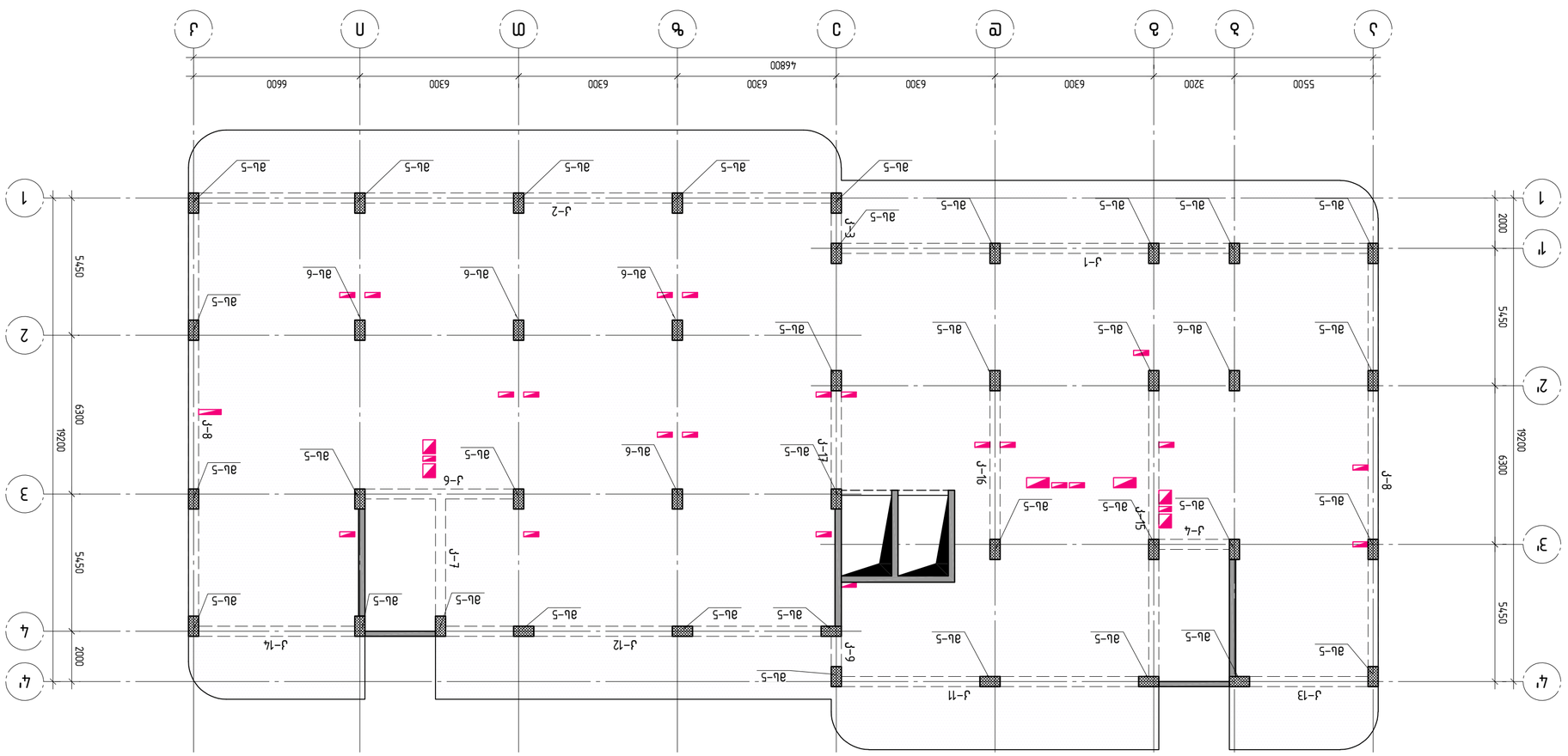

Разраб.	Ал.Ал.		Стадия	Лист	Листов
Н.контр.	Ал.Ал.		Р	1	1
ГИП	Ал.Ал.				

ООО "Проектная группа "Альянс"
г.Ростов-на-Дону, ул.Ленина, 1

Схема расположения элементов монолитных перекрытий на отм. +16.100

Ал.Ал.

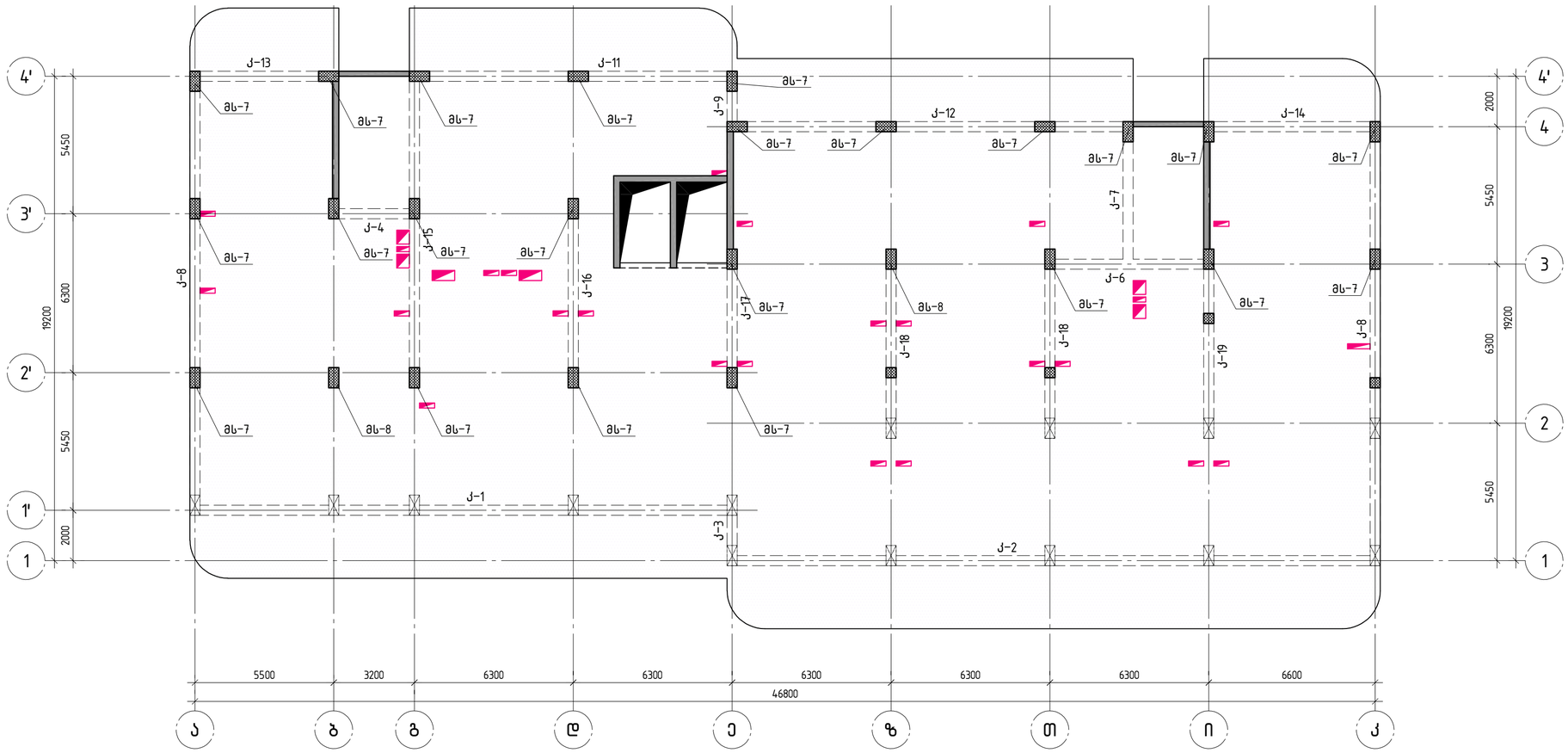

კონსტრუქტორი	
შ.პ.ს "ჯი ენ პი"	ალ. ყაზბეგის გამზ. 14ბ 0160, თბილისი, საქართველო +995599150088 Gipn.ltd@gmail.com
პროექტის დასახელება:	
მრავალბინიანი საცხოვრებელი სახლი (ბლოკი "D") ქ.თბილისი, "დელისი-3"-ის საცხოვრებელი რაიონის მიმდებარედ, ინტენსიფიკაციის გზის სამხრეთით, (ნაკვეთი №1124)	
ნახაზის დასახელება:	
მზიდი კონსტრუქციების განლაგების სქემა ▽+19.400 ნიშნულზე.	
დახაზა: მ.გ.	**შეამოწმა:** ო.ქ. — **დაადასტურა:** ო.ქ.
მასშტაბი: 1:150	**ფორმატი:** A2 — **თარიღი:** — **რევიზია:** R1 — **ნახ.№:** ჯ-208

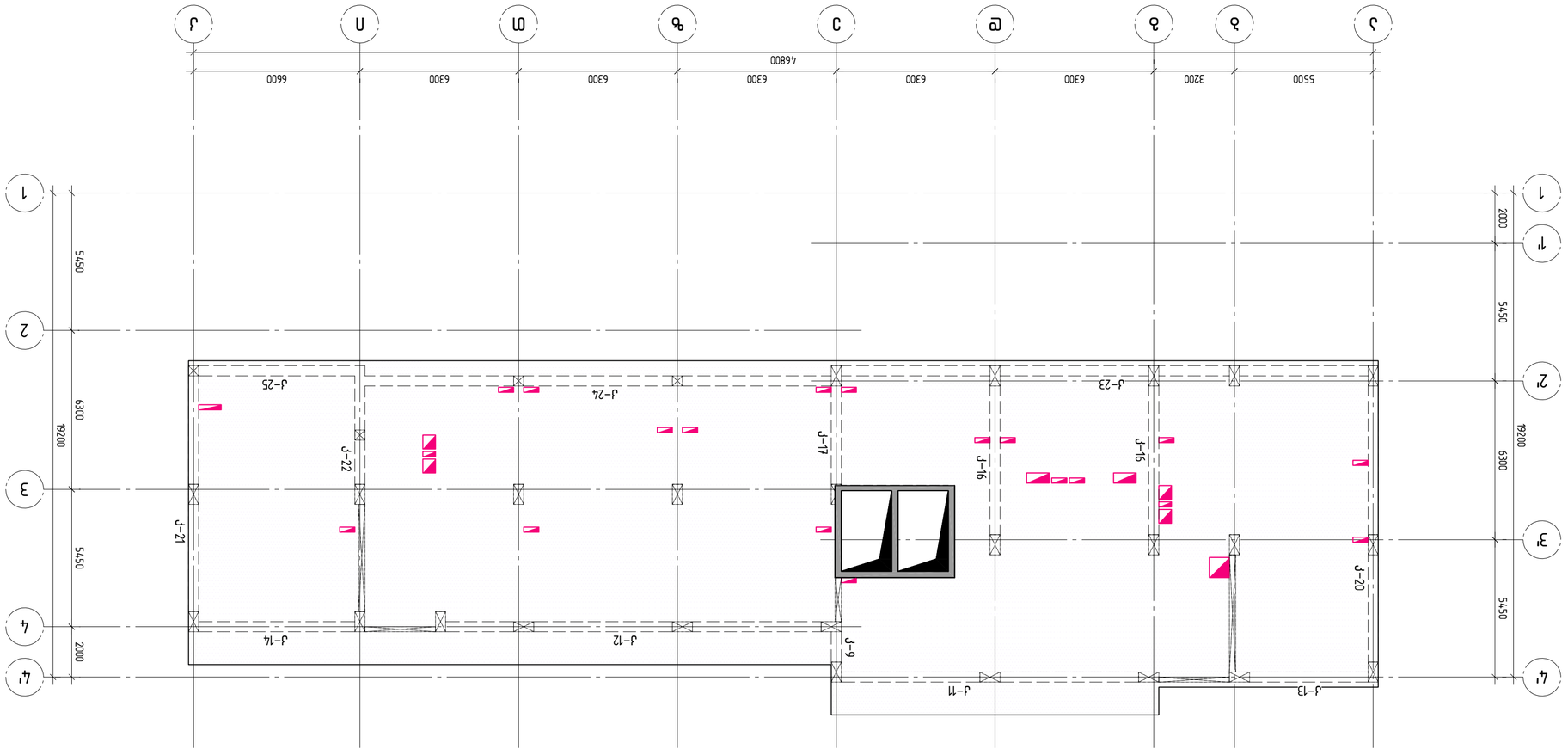

Дата выпуска	Чертежник	Масштаб	Лист
1:150	А2	R1	Д-209

Разработал	Н.Д.	Дата
Проверил	Т.Ф.	
Н.контр.	Т.Ф.	
ГИП	Т.Ф.	

Объект:
Жилой дом с встроенными помещениями общественного назначения и подземной автостоянкой, расположенный по адресу: г.Ростов-на-Дону, Ворошиловский район, ул.Ларинская, 2/1 (Б/Д)

Стадия: Р (Рабочая)

Наименование чертежа:
План перекрытия на отм. (-0.150)

Организация:
ООО "ПроектСтройИнвест"
344000, г.Ростов-на-Дону, ул.Пушкинская, 172, оф.1
+7 (863) 240-00-00
info@pcsi.ru

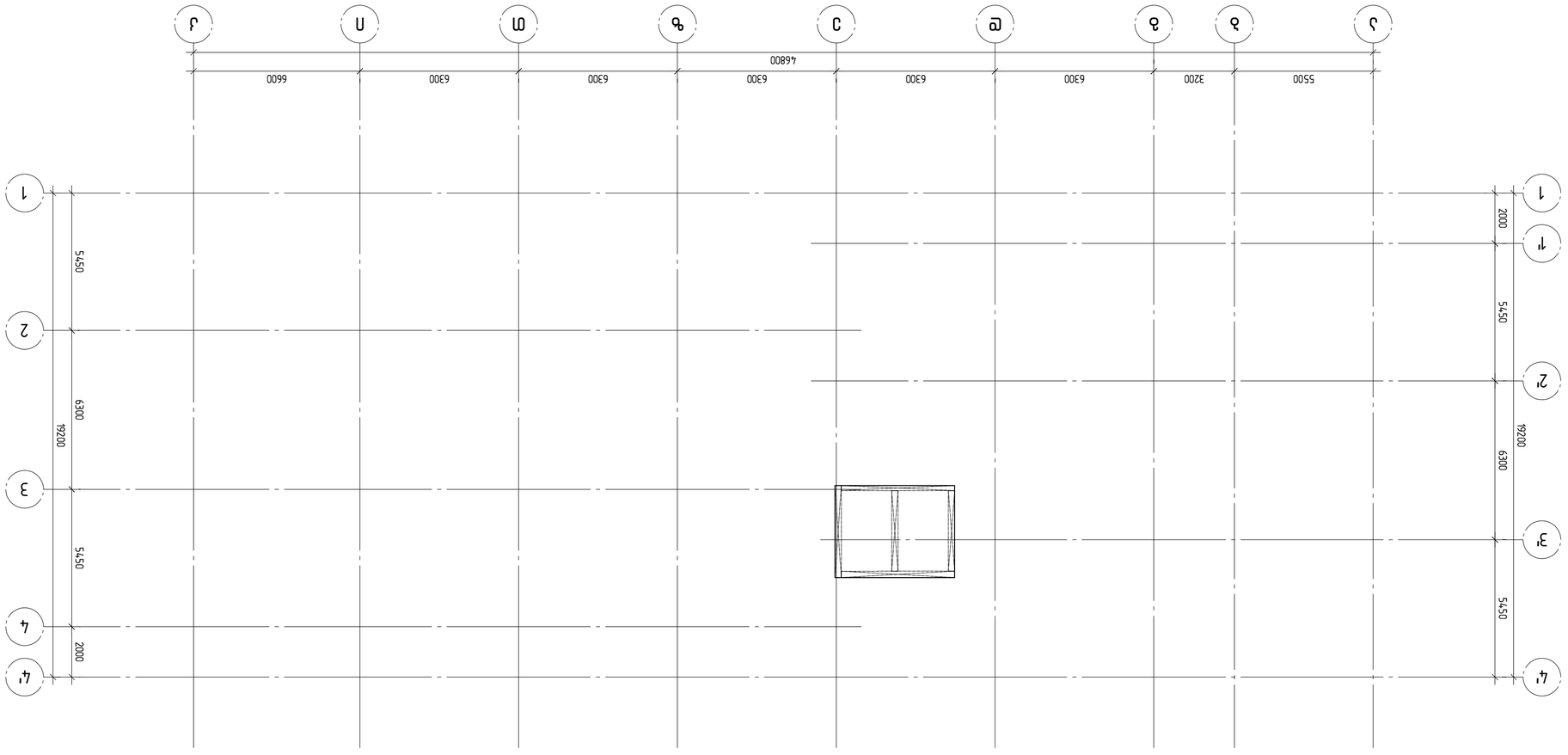

ЗАО "ЭЛЕКТРОПРОЕКТ"
г. Ташкент, ул. Бабура, 1а
Тел.: (371) 233-55-66, 233-55-67
E-mail: info@elektroproekt.uz

Разработал	А.Ахмедов		
Проверил	Ф.Мирзаев		
Н.контр.	Ф.Мирзаев		
ГИП	Ф.Мирзаев		

Монтажный план

Стадия: Р | Лист: 1 | Листов: 1

Формат А2 | Масштаб 1:150

Ремонт помещений 1-этажной части здания (Лит. А) по ул. Ленина, 36 в г. Ростове-на-Дону

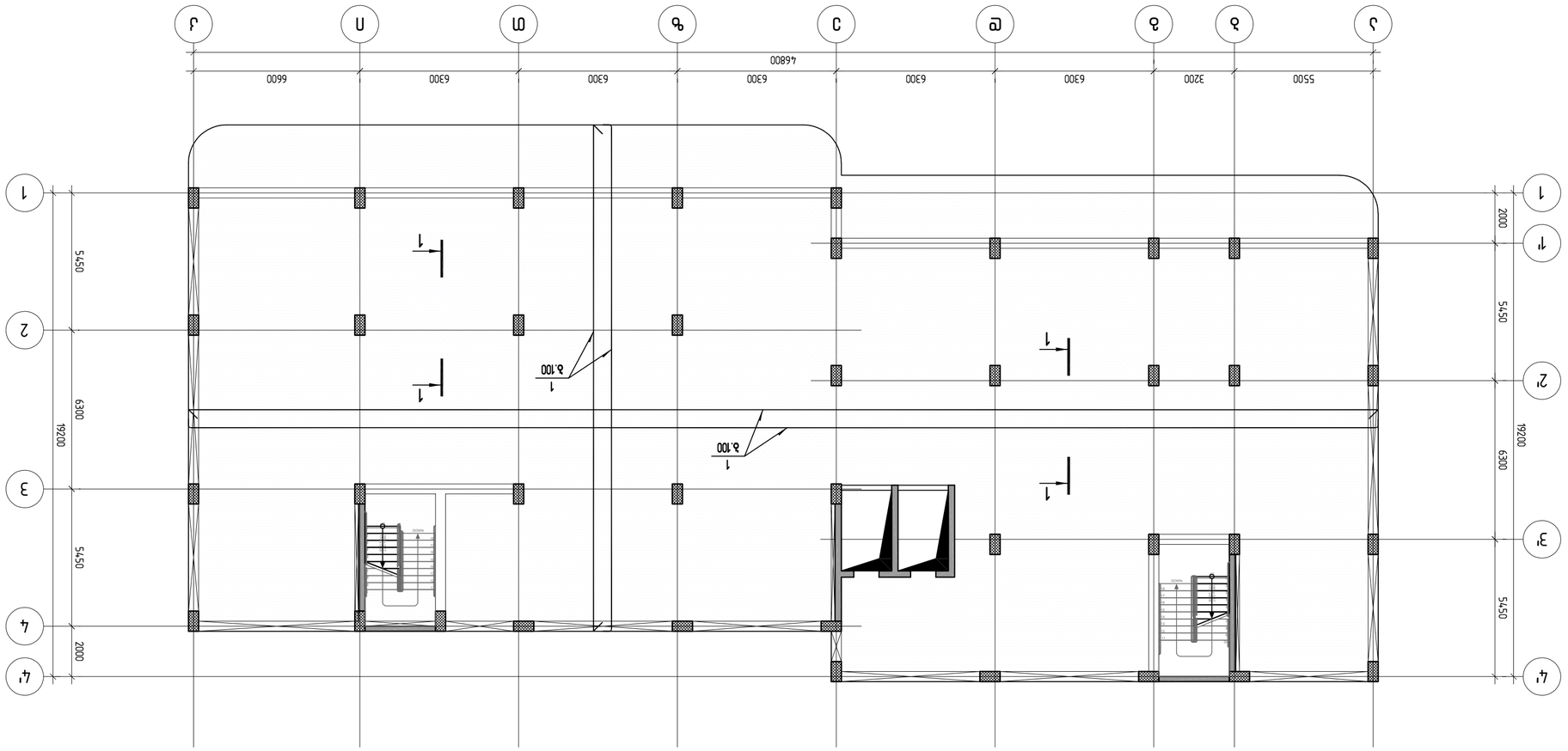

Экспликация помещений					
Этаж	Номер помещения	Наименование помещения	Площадь, м²	Категория помещения	Примечание
1	1	Тамбур	3.50	В4	
	2	Коридор	6.80	В4	
	3	Помещение охраны	11.20	В4	
	4	Санузел	2.40	В4	
	5	Помещение охраны	11.20	В4	
	6	Санузел	2.40	В4	
	7	Коридор	6.80	В4	
	8	Тамбур	3.50	В4	
	9	Помещение охраны	11.20	В4	
	10	Санузел	2.40	В4	
	11	Помещение охраны	11.20	В4	
	12	Санузел	2.40	В4	
	13	Коридор	6.80	В4	
	14	Тамбур	3.50	В4	
	15	Помещение охраны	11.20	В4	
	16	Санузел	2.40	В4	
	17	Помещение охраны	11.20	В4	
	18	Санузел	2.40	В4	
	19	Коридор	6.80	В4	
	20	Тамбур	3.50	В4	
	21	Помещение охраны	11.20	В4	
	22	Санузел	2.40	В4	
	23	Помещение охраны	11.20	В4	
	24	Санузел	2.40	В4	
	25	Коридор	6.80	В4	
	26	Тамбур	3.50	В4	
	27	Помещение охраны	11.20	В4	
	28	Санузел	2.40	В4	
	29	Помещение охраны	11.20	В4	
	30	Санузел	2.40	В4	
	31	Коридор	6.80	В4	
	32	Тамбур	3.50	В4	
	33	Помещение охраны	11.20	В4	
	34	Санузел	2.40	В4	
	35	Помещение охраны	11.20	В4	
	36	Санузел	2.40	В4	
	37	Коридор	6.80	В4	
	38	Тамбур	3.50	В4	
	39	Помещение охраны	11.20	В4	
	40	Санузел	2.40	В4	
	41	Помещение охраны	11.20	В4	
	42	Санузел	2.40	В4	
	43	Коридор	6.80	В4	
	44	Тамбур	3.50	В4	
	45	Помещение охраны	11.20	В4	
	46	Санузел	2.40	В4	
	47	Помещение охраны	11.20	В4	
	48	Санузел	2.40	В4	
	49	Коридор	6.80	В4	
	50	Тамбур	3.50	В4	
	51	Помещение охраны	11.20	В4	
	52	Санузел	2.40	В4	
	53	Помещение охраны	11.20	В4	
	54	Санузел	2.40	В4	
	55	Коридор	6.80	В4	
	56	Тамбур	3.50	В4	
	57	Помещение охраны	11.20	В4	
	58	Санузел	2.40	В4	
	59	Помещение охраны	11.20	В4	
	60	Санузел	2.40	В4	
	61	Коридор	6.80	В4	
	62	Тамбур	3.50	В4	
	63	Помещение охраны	11.20	В4	
	64	Санузел	2.40	В4	
	65	Помещение охраны	11.20	В4	
	66	Санузел	2.40	В4	
	67	Коридор	6.80	В4	
	68	Тамбур	3.50	В4	
	69	Помещение охраны	11.20	В4	
	70	Санузел	2.40	В4	
	71	Помещение охраны	11.20	В4	
	72	Санузел	2.40	В4	
	73	Коридор	6.80	В4	
	74	Тамбур	3.50	В4	
	75	Помещение охраны	11.20	В4	
	76	Санузел	2.40	В4	
	77	Помещение охраны	11.20	В4	
	78	Санузел	2.40	В4	
	79	Коридор	6.80	В4	
	80	Тамбур	3.50	В4	
	81	Помещение охраны	11.20	В4	
	82	Санузел	2.40	В4	
	83	Помещение охраны	11.20	В4	
	84	Санузел	2.40	В4	
	85	Коридор	6.80	В4	
	86	Тамбур	3.50	В4	
	87	Помещение охраны	11.20	В4	
	88	Санузел	2.40	В4	
	89	Помещение охраны	11.20	В4	
	90	Санузел	2.40	В4	
	91	Коридор	6.80	В4	
	92	Тамбур	3.50	В4	
	93	Помещение охраны	11.20	В4	
	94	Санузел	2.40	В4	
	95	Помещение охраны	11.20	В4	
	96	Санузел	2.40	В4	
	97	Коридор	6.80	В4	
	98	Тамбур	3.50	В4	
	99	Помещение охраны	11.20	В4	
	100	Санузел	2.40	В4	
	101	Помещение охраны	11.20	В4	
	102	Санузел	2.40	В4	
	103	Коридор	6.80	В4	
	104	Тамбур	3.50	В4	
	105	Помещение охраны	11.20	В4	
	106	Санузел	2.40	В4	
	107	Помещение охраны	11.20	В4	
	108	Санузел	2.40	В4	
	109	Коридор	6.80	В4	
	110	Тамбур	3.50	В4	
	111	Помещение охраны	11.20	В4	
	112	Санузел	2.40	В4	
	113	Помещение охраны	11.20	В4	
	114	Санузел	2.40	В4	
	115	Коридор	6.80	В4	
	116	Тамбур	3.50	В4	
	117	Помещение охраны	11.20	В4	
	118	Санузел	2.40	В4	
	119	Помещение охраны	11.20	В4	
	120	Санузел	2.40	В4	
	121	Коридор	6.80	В4	
	122	Тамбур	3.50	В4	
	123	Помещение охраны	11.20	В4	
	124	Санузел	2.40	В4	
	125	Помещение охраны	11.20	В4	
	126	Санузел	2.40	В4	
	127	Коридор	6.80	В4	
	128	Тамбур	3.50	В4	
	129	Помещение охраны	11.20	В4	
	130	Санузел	2.40	В4	
	131	Помещение охраны	11.20	В4	
	132	Санузел	2.40	В4	
	133	Коридор	6.80	В4	
	134	Тамбур	3.50	В4	
	135	Помещение охраны	11.20	В4	
	136	Санузел	2.40	В4	
	137	Помещение охраны	11.20	В4	
	138	Санузел	2.40	В4	
	139	Коридор	6.80	В4	
	140	Тамбур	3.50	В4	
	141	Помещение охраны	11.20	В4	
	142	Санузел	2.40	В4	
	143	Помещение охраны	11.20	В4	
	144	Санузел	2.40	В4	
	145	Коридор	6.80	В4	
	146	Тамбур	3.50	В4	
	147	Помещение охраны	11.20	В4	
	148	Санузел	2.40	В4	
	149	Помещение охраны	11.20	В4	
	150	Санузел	2.40	В4	
	151	Коридор	6.80	В4	
	152	Тамбур	3.50	В4	
	153	Помещение охраны	11.20	В4	
	154	Санузел	2.40	В4	
	155	Помещение охраны	11.20	В4	
	156	Санузел	2.40	В4	
	157	Коридор	6.80	В4	
	158	Тамбур	3.50	В4	
	159	Помещение охраны	11.20	В4	
	160	Санузел	2.40	В4	
	161	Помещение охраны	11.20	В4	
	162	Санузел	2.40	В4	
	163	Коридор	6.80	В4	
	164	Тамбур	3.50	В4	
	165	Помещение охраны	11.20	В4	
	166	Санузел	2.40	В4	
	167	Помещение охраны	11.20	В4	
	168	Санузел	2.40	В4	
	169	Коридор	6.80	В4	
	170	Тамбур	3.50	В4	
	171	Помещение охраны	11.20	В4	
	172	Санузел	2.40	В4	
	173	Помещение охраны	11.20	В4	
	174	Санузел	2.40	В4	
	175	Коридор	6.80	В4	
	176	Тамбур	3.50	В4	
	177	Помещение охраны	11.20	В4	
	178	Санузел	2.40	В4	
	179	Помещение охраны	11.20	В4	
	180	Санузел	2.40	В4	
	181	Коридор	6.80	В4	
	182	Тамбур	3.50	В4	
	183	Помещение охраны	11.20	В4	
	184	Санузел	2.40	В4	
	185	Помещение охраны	11.20	В4	
	186	Санузел	2.40	В4	
	187	Коридор	6.80	В4	
	188	Тамбур	3.50	В4	
	189	Помещение охраны	11.20	В4	
	190	Санузел	2.40	В4	
	191	Помещение охраны	11.20	В4	
	192	Санузел	2.40	В4	
	193	Коридор	6.80	В4	
	194	Тамбур	3.50	В4	
	195	Помещение охраны	11.20	В4	
	196	Санузел	2.40	В4	
	197	Помещение охраны	11.20	В4	
	198	Санузел	2.40	В4	
	199	Коридор	6.80	В4	
	200	Тамбур	3.50	В4	
	201	Помещение охраны	11.20	В4	
	202	Санузел	2.40	В4	
	203	Помещение охраны	11.20	В4	
	204	Санузел	2.40	В4	
	205	Коридор	6.80	В4	
	206	Тамбур	3.50	В4	
	207	Помещение охраны	11.20	В4	
	208	Санузел	2.40	В4	
	209	Помещение охраны	11.20	В4	
	210	Санузел	2.40	В4	
	211	Коридор	6.80	В4	
	212	Тамбур	3.50	В4	
	213	Помещение охраны	11.20	В4	
	214	Санузел	2.40	В4	
	215	Помещение охраны	11.20	В4	
	216	Санузел	2.40	В4	
	217	Коридор	6.80	В4	
	218	Тамбур	3.50	В4	
	219	Помещение охраны	11.20	В4	
	220	Санузел	2.40	В4	
	221	Помещение охраны	11.20	В4	
	222	Санузел	2.40	В4	
	223	Коридор	6.80	В4	
	224	Тамбур	3.50	В4	
	225	Помещение охраны	11.20	В4	
	226	Санузел	2.40	В4	
	227	Помещение охраны	11.20	В4	
	228	Санузел	2.40	В4	
	229	Коридор	6.80	В4	
	230	Тамбур	3.50	В4	
	231	Помещение охраны	11.20	В4	
	232	Санузел	2.40	В4	
	233	Помещение охраны	11.20	В4	
	234	Санузел	2.40	В4	
	235	Коридор	6.80	В4	
	236	Тамбур	3.50	В4	
	237	Помещение охраны	11.20	В4	
	238	Санузел	2.40	В4	
	239	Помещение охраны	11.20	В4	
	240	Санузел	2.40	В4	
	241	Коридор	6.80	В4	
	242	Тамбур	3.50	В4	
	243	Помещение охраны	11.20	В4	
	244	Санузел	2.40	В4	
	245	Помещение охраны	11.20	В4	
	246	Санузел	2.40	В4	
	247	Коридор	6.80	В4	
	248	Тамбур	3.50	В4	
	249	Помещение охраны	11.20	В4	
	250	Санузел	2.40	В4	
	251	Помещение охраны	11.20	В4	
	252	Санузел	2.40	В4	
	253	Коридор	6.80	В4	
	254	Тамбур	3.50	В4	
	255	Помещение охраны	11.20	В4	
	256	Санузел	2.40	В4	
	257	Помещение охраны	11.20	В4	
	258	Санузел	2.40	В4	
	259	Коридор	6.80	В4	
	260	Тамбур	3.50	В4	
	261	Помещение охраны	11.20	В4	
	262	Санузел	2.40	В4	
	263	Помещение охраны	11.20	В4	
	264	Санузел	2.40	В4	
	265	Коридор	6.80	В4	
	266	Тамбур	3.50	В4	
	267	Помещение охраны	11.20	В4	
	268	Санузел	2.40	В4	
	269	Помещение охраны	11.20	В4	
	270	Санузел	2.40	В4	
	271	Коридор	6.80	В4	
	272	Тамбур	3.50	В4	
	273	Помещение охраны	11.20	В4	
	274	Санузел	2.40	В4	
	275	Помещение охраны	11.20	В4	
	276	Санузел	2.40	В4	
	277	Коридор	6.80	В4	
	278	Тамбур	3.50	В4	
	279	Помещение охраны	11.20	В4	
	280	Санузел	2.40	В4	
	281	Помещение охраны	11.20	В4	
	282	Санузел	2.40	В4	
	283	Коридор	6.80	В4	
	284	Тамбур	3.50	В4	
	285	Помещение охраны	11.20	В4	
	286	Санузел	2.40	В4	
	287	Помещение охраны	11.20	В4	
	288	Санузел	2.40	В4	
	289	Коридор	6.80	В4	
	290	Тамбур	3.50	В4	
	291	Помещение охраны	11.20	В4	
	292	Санузел	2.40	В4	
	293	Помещение охраны	11.20	В4	
	294	Санузел	2.40	В4	
	295	Коридор	6.80	В4	
	296	Тамбур	3.50	В4	
	297	Помещение охраны	11.20	В4	
	298	Санузел	2.40	В4	
	299	Помещение охраны	11.20	В4	
	300	Санузел	2.40	В4	
	301	Коридор	6.80	В4	
	302	Тамбур	3.50	В4	
	303	Помещение охраны	11.20	В4	
	304	Санузел	2.40	В4	
	305	Помещение охраны	11.20	В4	
	306	Санузел	2.40	В4	
	307	Коридор	6.80	В4	
	308	Тамбур	3.50	В4	
	309	Помещение охраны	11.20	В4	
	310	Санузел	2.40	В4	
	311	Помещение охраны	11.20	В4	
	312	Санузел	2.40	В4	
	313	Коридор	6.80	В4	
	314	Тамбур	3.50	В4	
	315	Помещение охраны	11.20	В4	
	316	Санузел	2.40	В4	
	317	Помещение охраны	11.20	В4	
	318	Санузел	2.40	В4	
	319	Коридор	6.80	В4	
	320	Тамбур	3.50	В4	
	321	Помещение охраны	11.20	В4	
	322	Санузел	2.40	В4	
	323	Помещение охраны	11.20	В4	
	324	Санузел	2.40	В4	
	325	Коридор	6.80	В4	
	326	Тамбур	3.50	В4	
	327	Помещение охраны	11.20	В4	
	328	Санузел	2.40	В4	
	329	Помещение охраны	11.20	В4	
	330	Санузел	2.40	В4	
	331	Коридор	6.80	В4	
	332	Тамбур	3.50	В4	
	333	Помещение охраны	11.20	В4	
	334	Санузел	2.40	В4	
	335	Помещение охраны	11.20	В4	
	336	Санузел	2.40	В4	
	337	Коридор	6.80	В4	
	338	Тамбур	3.50	В4	
	339	Помещение охраны	11.20	В4	
	340	Санузел	2.40	В4	
	341	Помещение охраны	11.20	В4	
	342	Санузел	2.40	В4	
	343	Коридор	6.80	В4	
	344	Тамбур	3.50	В4	
	345	Помещение охраны	11.20	В4	
	346	Санузел	2.40	В4	
	347	Помещение охраны	11.20	В4	
	348	Санузел	2.40	В4	
	349	Коридор	6.80	В4	
	350	Тамбур	3.50	В4	
	351	Помещение охраны	11.20	В4	
	352	Санузел	2.40	В4	
	353	Помещение охраны	11.20	В4	
	354	Санузел	2.40	В4	
	355	Коридор	6.80	В4	
	356	Тамбур	3.50	В4	
	357	Помещение охраны	11.20	В4	
	358	Санузел	2.40	В4	
	359	Помещение охраны	11.20	В4	
	360	Санузел	2.40	В4	
	361	Коридор	6.80	В4	
	362	Тамбур	3.50	В4	
	363	Помещение охраны	11.20	В4	
	364	Санузел	2.40	В4	
	365	Помещение охраны	11.20	В4	
	366	Санузел	2.40	В4	
	367	Коридор	6.80	В4	
	368	Тамбур	3.50	В4	
	369	Помещение охраны	11.20	В4	
	370	Санузел	2.40	В4	
	371	Помещение охраны	11.20	В4	
	372	Санузел	2.40	В4	
	373	Коридор	6.80	В4	
	374	Тамбур	3.50	В4	
	375	Помещение охраны	11.20	В4	
	376	Санузел	2.40	В4	
	377	Помещение охраны	11.20	В4	
	378	Санузел	2.40	В4	
	379	Коридор	6.80	В4	
	380	Тамбур	3.50	В4	
	381	Помещение охраны	11.20	В4	
	382	Санузел	2.40	В4	
	383	Помещение охраны	11.20	В4	
	384	Санузел	2.40	В4	
	385	Коридор	6.80	В4	
	386	Тамбур	3.50	В4	
	387	Помещение охраны	11.20	В4	
	388	Санузел	2.40	В4	
	389	Помещение охраны	11.20	В4	
	390	Санузел	2.40	В4	
	391	Коридор	6.80	В4	
	392	Тамбур	3.50	В4	
	393	Помещение охраны	11.20	В4	
	394	Санузел	2.40	В4	
	395	Помещение охраны	11.20	В4	
	396	Санузел	2.40	В4	
	397	Коридор	6.80	В4	
	398	Тамбур	3.50	В4	
	399	Помещение охраны	11.20	В4	
	400	Санузел	2.40	В4	
	401	Помещение охраны	11.20	В4	
	402	Санузел	2.40	В4	
	403	Коридор	6.80	В4	
	404	Тамбур	3.50	В4	
	405	Помещение охраны	11.20	В4	
	406	Санузел	2.40	В4	
	407	Помещение охраны	11.20	В4	
	408	Санузел	2.40	В4	
	409	Коридор	6.80	В4	
	410	Тамбур	3.50	В4	
	411	Помещение охраны	11.20	В4	
	412	Санузел	2.40	В4	
	413	Помещение охраны	11.20	В4	
	414	Санузел	2.40	В4	
	415	Коридор	6.80	В4	
	416	Тамбур	3.50	В4	
	417	Помещение охраны	11.20	В4	
	418	Санузел	2.40	В4	
	419	Помещение охраны	11.20	В4	
	420	Санузел	2.40	В4	
	421	Коридор	6.80	В4	
	422	Тамбур	3.50	В4	
	423	Помещение охраны	11.20	В4	
	424	Санузел	2.40	В4	
	425	Помещение охраны	11.20	В4	
	426	Санузел	2.40	В4	
	427	Коридор	6.80	В4	
	428	Тамбур	3.50	В4	
	429	Помещение охраны	11.20	В4	
	430	Санузел	2.40	В4	
	431	Помещение охраны	11.20	В4	
	432	Санузел	2.40	В4	
	433	Коридор	6.80	В4	
	434	Тамбур	3.50	В4	
	435	Помещение охраны	11.20	В4	
	436	Санузел	2.40	В4	
	437	Помещение охраны	11.20	В4	
	438	Санузел	2.40	В4	
	439	Коридор	6.80	В4	
	440	Тамбур	3.50	В4	
	441	Помещение охраны	11.20	В4	
	442	Санузел	2.40	В4	
	443	Помещение охраны	11.20	В4	
	444	Санузел	2.40	В4	
	445	Коридор	6.80	В4	
	446	Тамбур	3.50	В4	
	447	Помещение охраны	11.20	В4	
	448	Санузел	2.40	В4	
	449	Помещение охраны	11.20	В4	
	450	Санузел	2.40	В4	
	451	Коридор	6.80	В4	
	452	Тамбур	3.50	В4	
	453	Помещение охраны	11.20	В4	
	454	Санузел	2.40	В4	
	455	Помещение охраны	11.20	В4	
	456	Санузел	2.40	В4	
	457	Коридор	6.80	В4	
	458	Тамбур	3.50	В4	
	459	Помещение охраны	11.20	В4	
	460	Санузел	2.40	В4	
	461	Помещение охраны	11.20	В4	
	462	Санузел	2.40	В4	
	463	Коридор	6.80	В4	
	464	Тамбур	3.50	В4	
	465	Помещение охраны	11.20	В4	
	466	Санузел	2.40	В4	
	467	Помещение охраны	11.20	В4	
	468	Санузел	2.40	В4	
	469	Коридор	6.80	В4	
	470	Тамбур	3.50	В4	
	471	Помещение охраны	11.20	В4	
	472	Санузел	2.40	В4	
	473	Помещение охраны	11.20	В4	
	474	Санузел	2.40	В4	
	475	Коридор	6.80	В4	
	476	Тамбур	3.50	В4	
	477	Помещение охраны	11.20	В4	
	478	Санузел	2.40	В4	
	479	Помещение охраны	11.20	В4	
	480	Санузел	2.40	В4	
	481	Коридор	6.80	В4	
	482	Тамбур	3.50	В4	
	483	Помещение охраны	11.20	В4	
	484	Санузел	2.40	В4	
	485	Помещение охраны	11.20	В4	
	486	Санузел	2.40	В4	
	487	Коридор	6.80	В4	
	488	Тамбур	3.50	В4	
	489	Помещение охраны	11.20	В4	
	490	Санузел	2.40	В4	
	491	Помещение охраны	11.20	В4	
	492	Санузел	2.40	В4	
	493	Коридор	6.80	В4	
	494	Тамбур	3.50	В4	
	495	Помещение охраны	11.20	В4	
	496	Санузел	2.40	В4	
	497	Помещение охраны	11.20	В4	
	498	Санузел	2.40	В4	
	499	Коридор	6.80	В4	
	500	Тамбур	3.50	В4	
	501	Помещение охраны	11.20	В4	
	502	Санузел	2.40	В4	
	503	Помещение охраны	11.20	В4	
	504	Санузел	2.40	В4	
	505	Коридор	6.80	В4	
	506	Тамбур	3.50	В4	
	507	Помещение охраны	11.20	В4	
	508	Санузел	2.40	В4	
	509	Помещение охраны	11.20	В4	
	510	Санузел	2.40	В4	
	511	Коридор	6.80	В4	
	512	Тамбур	3.50	В4	
	513	Помещение охраны	11.20	В4	
	514	Санузел	2.40	В4	
	515	Помещение охраны	11.20	В4	
	516	Санузел	2.40	В4	
	517	Коридор	6.80	В4	
	518	Тамбур	3.50	В4	
	519	Помещение охраны	11.20	В4	
	520	Санузел	2.40	В4	
	521	Помещение охраны	11.20	В4	
	522	Санузел	2.40	В4	
	523	Коридор	6.80	В4	
	524	Тамбур	3.50	В4	
	525	Помещение охраны	11.20	В4	
	526	Санузел	2.40	В4	
	527	Помещение охраны	11.20	В4	
	528	Санузел	2.40	В4	
	529	Коридор	6.80	В4	
	530	Тамбур	3.50	В4	
	531	Помещение охраны	11.20	В4	
	532	Санузел	2.40	В4	
	533	Помещение охраны	11.20	В4	
	534	Санузел	2.40	В4	
	535	Коридор	6.80	В4	
	536	Тамбур	3.50	В4	
	537	Помещение охраны	11.20	В4	
	538	Санузел	2.40	В4	
	539	Помещение охраны	11.20	В4	
	540	Санузел	2.40	В4	
	541	Коридор	6.80	В4	
	542	Тамбур	3.50	В4	
	543	Помещение охраны	11.20	В4	
	544	Санузел	2.40	В4	
	545	Помещение охраны	11.20	В4	
	546	Санузел	2.40	В4	
	547	Коридор	6.80	В4	
	548	Тамбур	3.50	В4	
	549	Помещение охраны	11.20	В4	
	550	Санузел	2.40	В4	
	551	Помещение охраны	11.20	В4	
	552	Санузел	2.40	В4	
	553	Коридор	6.80	В4	
	554	Тамбур	3.50	В4	
	555	Помещение охраны	11.20	В4	
	556	Санузел	2.40	В4	
	557	Помещение охраны	11.20	В4	
	558	Санузел	2.40	В4	
	559	Коридор	6.80	В4	
	560	Тамбур	3.50	В4	
	561	Помещение охраны	11.20	В4	
	562	Санузел	2.40	В4	
	563	Помещение охраны	11.20	В4	
	564	Санузел	2.40	В4	
	565	Коридор	6.80	В4	
	566	Тамбур	3.50	В4	
	567	Помещение охраны	11.20	В4	
	568	Санузел	2.40	В4	
	569	Помещение охраны	11.20	В4	
	570	Санузел	2.40	В4	
	571	Коридор	6.80	В4	
	572	Тамбур	3.50	В4	
	573	Помещение охраны	11.20	В4	
	574	Санузел	2.40	В4	
	575	Помещение охраны	11.20	В4	
	576	Санузел	2.40	В4	
	577	Коридор	6.80	В4	
	578	Тамбур	3.50	В4	
	579	Помещение охраны	11.20	В4	
	580	Санузел	2.40	В4	
	581	Помещение охраны	11.20	В4	
	582	Санузел	2.40	В4	
	583	Коридор	6.80	В4	
	584	Тамбур	3.50	В4	
	585	Помещение охраны	11.20	В4	
	586	Санузел	2.40	В4	
	587	Помещение охраны	11.20	В4	
	588	Санузел	2.40	В4	
	589	Коридор	6.80	В4	
	590	Тамбур	3.50	В4	
	591	Помещение охраны	11.20	В4	
	592	Санузел	2.40	В4	
	593	Помещение охраны	11.20	В4	
	594	Санузел	2.40	В4	
	595	Коридор	6.80	В4	
	596	Тамбур	3.50	В4	
	597	Помещение охраны	11.20	В4	
	598	Санузел	2.40	В4	
	599	Помещение охраны	11.20	В4	
	600	Санузел	2.40	В4	
	601	Коридор	6.80	В4	
	602	Тамбур	3.50	В4	
	603	Помещение охраны	11.20	В4	
	604	Санузел	2.40	В4	
	605	Помещение охраны	11.20	В4	
	606	Санузел	2.40	В4	
	607	Коридор	6.80	В4	
	608	Тамбур	3.50	В4	
	609	Помещение охраны	11.20	В4	
	610	Санузел	2.40	В4	
	611	Помещение охраны	11.20	В4	
	612	Санузел	2.40	В4	
	613	Коридор	6.80	В4	
	614	Тамбур	3.50	В4	
	615	Помещение охраны	11.20	В4	
	616	Санузел	2.40	В4	
	617	Помещение охраны	11.20	В4	
	618	Санузел	2.40	В4	
	619	Коридор	6.80	В4	
	620	Тамбур	3.50	В4	
	621	Помещение охраны	11.20	В4	
	622	Санузел	2.40	В4	
	623	Помещение охраны	11.20	В4	
	624	Санузел	2.40	В4	
	625	Коридор	6.80	В4	
	626	Тамбур	3.50	В4	
	627	Помещение охраны	11.20	В4	
	628	Санузел	2.40	В4	
	629	Помещение охраны	11.20	В4	
	630	Санузел	2.40	В4	
	631	Коридор	6.80	В4	
	632	Тамбур	3.50	В4	
	633	Помещение охраны	11.20	В4	
	634	Санузел	2.40	В4	
	635	Помещение охраны	11.20	В4	
	636	Санузел	2.40	В4	
	637	Коридор	6.80	В4	
	638	Тамбур	3.50	В4	
	639	Помещение охраны	11.20	В4	
	640	Санузел	2.40	В4	
	641	Помещение охраны	11.20	В4	
	642	Санузел	2.40	В4	
	643	Коридор	6.80	В4	
	644	Тамбур	3.50	В4	
	645	Помещение охраны	11.20	В4	

ამოსაწერი ფურცელი ▽+2.900 ნიშნულის პლანის (კარი და ფანჯრის) ნაწილობრივი ელემენტების (ჯამი და ფანჯრის ბლოკების) ჩათვლით

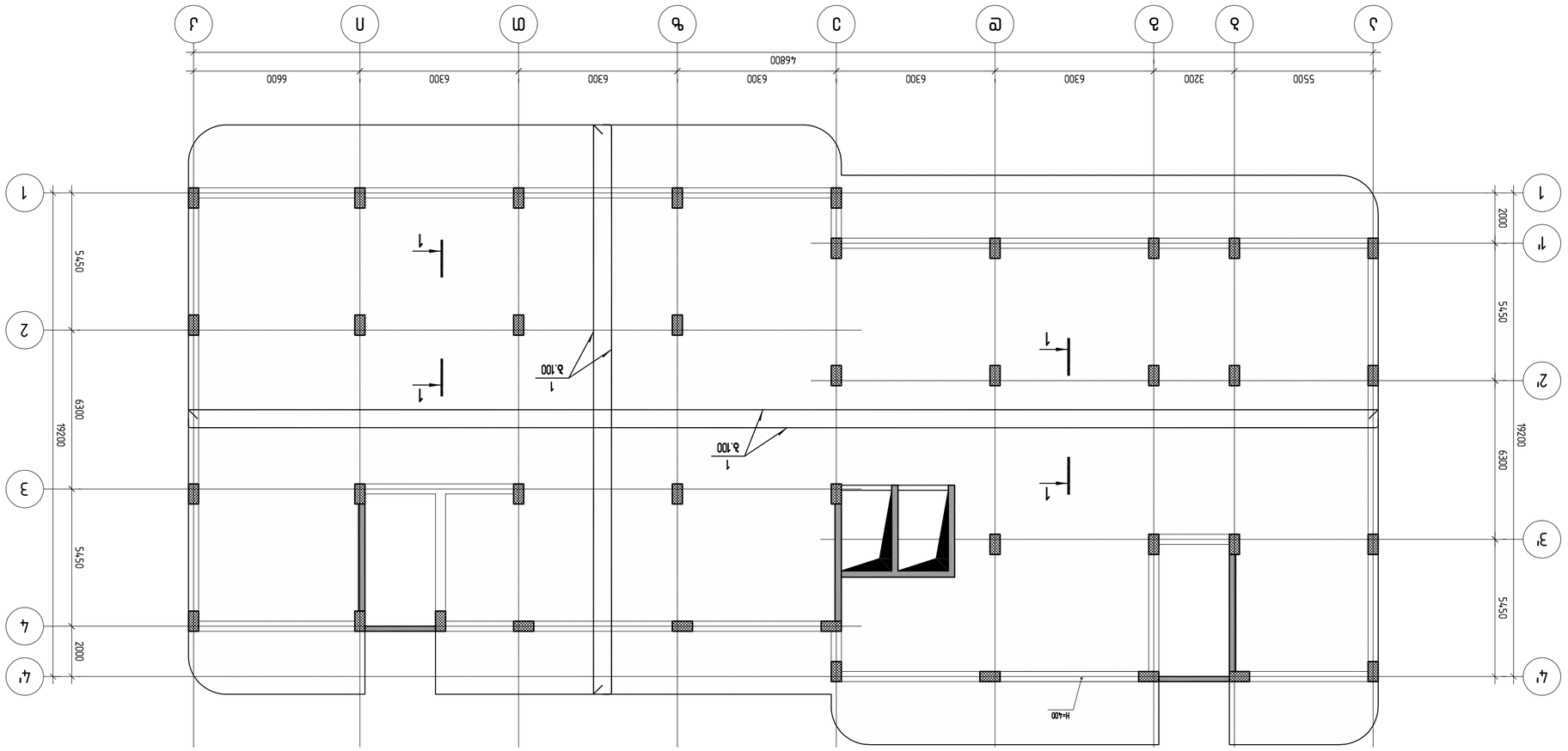

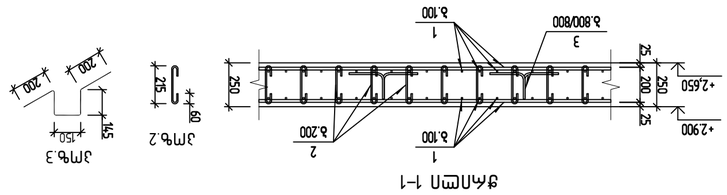

ჭრილი 1-1

ეტაპი 2

ეტაპი 3

ეტაპი	ელემენტის დასახელება	ერთეული	ერთეულის მოცულობა		
			ერთ. მოც.	ჯამური მოც.	
	ფილების ნიშნული ▽+2.900 (კარის და ფანჯრის ბლოკის ჩათვლით)				
1	ლითონის სვეტები ფ 16 B500B ℓ= 4.318+0.200	1	68158.75 კგ	68159	
2	ფ 8 B500B ℓ= 350	25225	0.14 კგ	3484	
3	ფ 10 B500B ℓ= 840	1577	0.52 კგ	816	
	ალიაჟები			72459	
	ბეტონის კლასი		252.25 მ³		

Армирование монолитной плиты перекрытия отм. +6.200 блоков (для блоков см. раздел ВК) (Сам. раздел ВК)

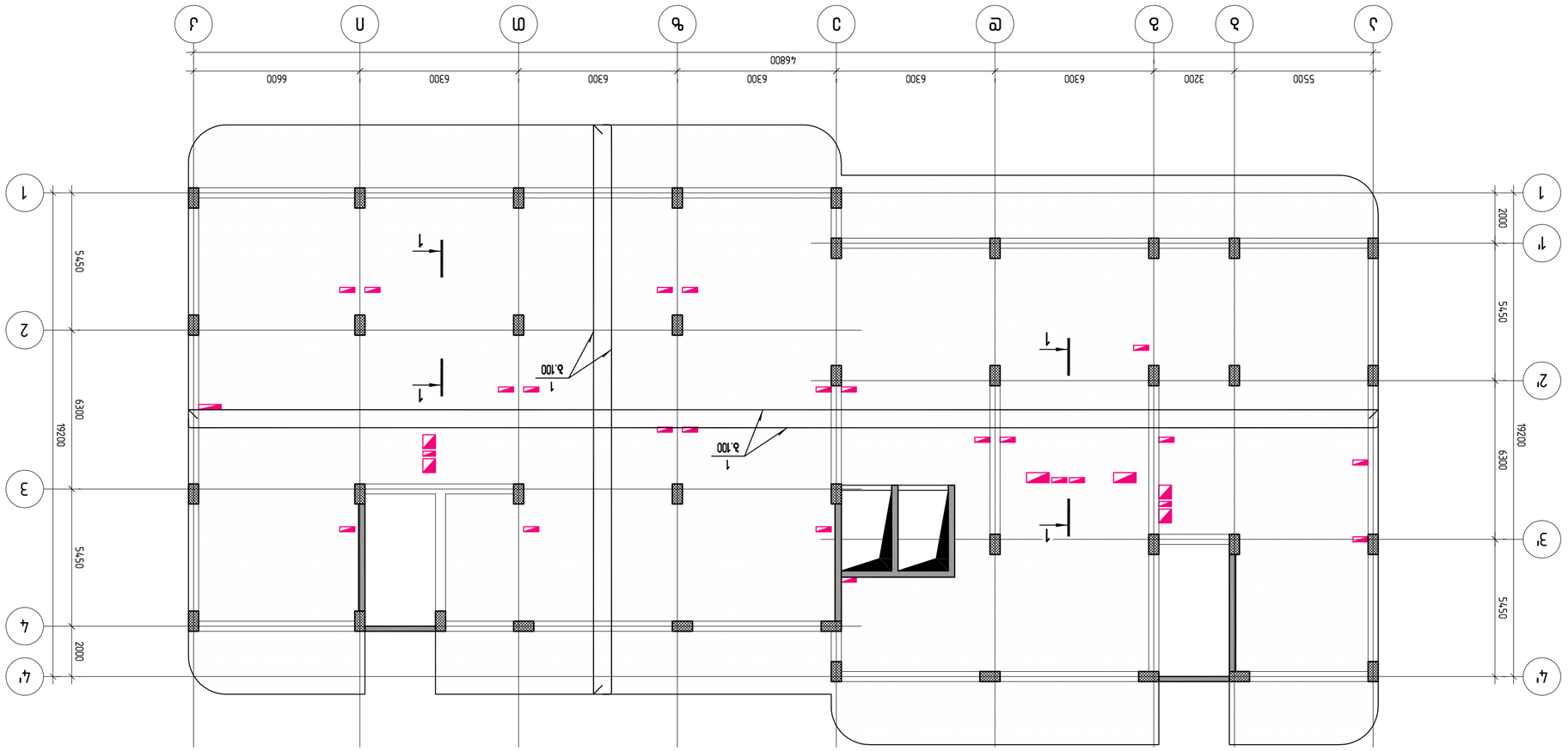

Разрез 1-1

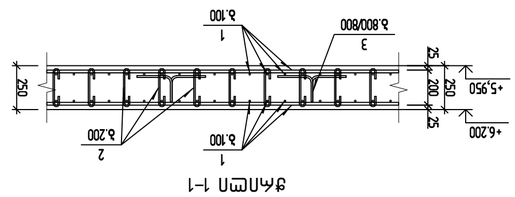

Узел 2

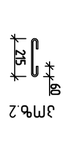

Узел 3

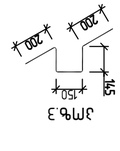

Зона	Элемент	Тип	Количество	Масса ед., кг	Масса общая, кг
	Армирование монолитной плиты перекрытия отм. +6.200 (для см. раздел ВК)				
1	Ø 16 В500В ℓ= 43185200	1	68158.75	0.14	68159
2	Ø 8 В500В ℓ= 350	25225	0.14	0.14	3484
3	Ø 10 В500В ℓ= 840	1577	0.52	0.14	816
	Всего		252.25	т	72459
	Бетон	*B25*			

Изм.	Кол.уч.	Лист	№ док.	Подп.	Дата
ГИП					
Н.контр.					
Разраб.					

ЗАО "ЭЛЬ ЭЛЬ ЭЛЬ"
г.Москва, ул. Кедровая, д.14, стр.1
+79559919008
Elpn.ltd@gmail.com

Армирование монолитной плиты перекрытия отм. +6.200 (для см. раздел ВК)

Стадия	Лист	Листов
Р	1	1

Масштаб	Формат	Инв. № подл.
1:150	А2	Ж-303

Армирование монолитной плиты перекрытия отм. +9.500 (для зоны ядра жесткости и лестниц)

Эл.	Эскиз	Ø	Длина, мм	Кол-во	Масса ед., кг
1		Ø16 B500B	68158.75	1	4318520
2		Ø8 B500B	0.14	25225	3484
3		Ø10 B500B	0.52	1577	816
		Всего			72459
		Бетон	252.25		

Арматурная сетка 1-1

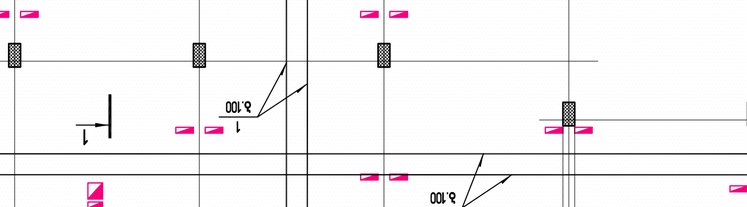

Эл. 2

Эл. 3

Изм.	Кол.уч. Лист № док. Подп. Дата
ГИП	Гапонов Ю.Ю.
Н.контр.	Гапонов Ю.Ю.
Разработал	Иванов И.И.

ЖБК

ЗАО "Гапонов и Ко"

г. Москва, ул. Ленина, д. 1, стр. 1

+7 (495) 123-45-67

gapon@mail.ru

Стадия	Лист	Листов
Р	1	1

Армирование монолитной плиты перекрытия отм. +9.500 (для зоны ядра жесткости и лестниц)

Марка	Поз.	Обозначение	Наименование	Кол.	Масса ед., кг	Примечание
			Сборные железобетонные изделия			
			Монолитные железобетонные конструкции			
			Материалы			
			Бетон B25	252.25 м³		
			Арматура Ø8 B500B	0.14 т		
			Арматура Ø10 B500B	0.52 т		
			Арматура Ø16 B500B	68.16 т		
			Прочие изделия			

Формат	Зона	Поз.	Обозначение	Наименование	Кол.	Примечание
				Сборные железобетонные изделия		
				Монолитные железобетонные конструкции		
				Материалы		
				Бетон B25	252.25 м³	
				Арматура Ø8 B500B	0.14 т	
				Арматура Ø10 B500B	0.52 т	
				Арматура Ø16 B500B	68.16 т	
				Прочие изделия		

ЭЛЕМЕНТЫ ЗАКЛАДНЫЕ

Эл.	Элемент	Кол.	Масса ед. эл., кг	Общая масса эл., кг
	Перекрытие			
	Закладные детали по осям 1-1, 2-2, 3-3, 4-4 (см. схему)			
1	Пластина 200×200×20	16	6.28	100.48
2	Пластина 200×200×20	8	6.28	50.24
3	Пластина 200×200×20	10	6.28	62.80
	Итого			**213.52**

Эл.1

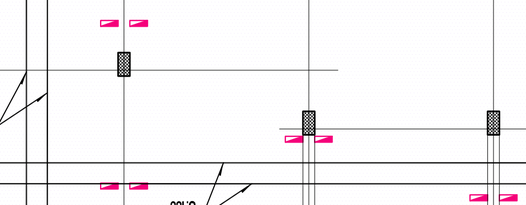

Эл.2

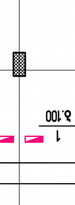

Эл.3

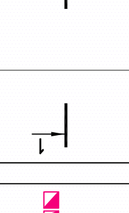

Спецификация элементов

Поз.	Обозначение	Наименование	Кол.	Масса ед., кг	Примечание
		Бетон тяжелый			
		В25 F200 W6		252.25 м³	724.59
		Арматурные изделия			
1	ГОСТ 34028-2016	Ø16 Б500В ℓ=4318	1	68158.75 кг	68159
2	ГОСТ 34028-2016	Ø8 Б500В ℓ=350	25225	0.14 кг	3484
3	ГОСТ 34028-2016	Ø10 Б500В ℓ=840	1577	0.52 кг	816
		Закладные детали			
		Бетон тяжелый В25		252.25 м³	724.59

Эл.4

Ведомость элементов

Эл.	Элемент	Кол.	Масса эл., кг	Общая масса эл., кг
	Перекрытие отм. +12.800 (см. схему балок)			
1	Пластина 200×200×20	1	68158.75	68159
2	Пластина 200×200×20	25225	0.14	3484
3	Пластина 200×200×20	1577	0.52	816

Эл.5

Перекрытие отм. +12.800 балок (см. схему балок)

Изм.	Кол. уч.	Лист	№ док.	Подп.	Дата
Разраб.					
Пров.					
Н. контр.					
ГИП					

Стадия	Лист	Листов
Р		

Инв. № подл.	Подп. и дата
Взам. инв. №	
Инв. № дубл.	Подп. и дата

1:150	А2		Кол.л.
Формат	Зона	Поз.	Обозначение

Разработал		
Проверил		
Н. контр.		
ГИП		

Стадия	Лист	Листов
Р		

ООО «ЭЛЕКТРОСТАЛЬ»
г. Электросталь, ул. Ленина, д. 1
+7 (495) 123-45-67
info@elektrostal.ru

Заказчик: ООО «СтройИнвест»
Объект: Многоэтажный жилой комплекс «Северный», корпус 3
Адрес: г. Электросталь, ул. Ленина, д. 1
Договор № 12-2024 от 15.03.2024
Шифр проекта: 12-2024-КЖ
Стадия: Р
Лист: 1
Листов: 1
Формат: А2
Масштаб: 1:150
Дата: 15.03.2024
Подпись: _____
Примечание: Все размеры уточнить по месту.
Согласовано: _____
Утверждено: _____
Инв. № подл.: _____
Взам. инв. №: _____
Подпись и дата: _____
Инв. № дубл.: _____
Подпись и дата: _____
Изм. Кол. уч. Лист № док. Подп. Дата
Разраб. _____
Пров. _____
Н. контр. _____
ГИП _____
Стадия Лист Листов
Р 1 1
Формат А2
Зона
Поз.
Обозначение
Кол.л.
1:150
Перекрытие отм. +12.800 балок (см. схему балок)
Эл.5
Эл.1
Эл.2
Эл.3
Эл.4
Ведомость элементов
Спецификация элементов
Элементы закладные
Эл.
Элемент
Кол.
Масса эл., кг
Общая масса эл., кг
Примечание
Итого
Бетон тяжелый
Арматурные изделия
Закладные детали
Пластина 200×200×20
Ø16 Б500В ℓ=4318
Ø8 Б500В ℓ=350
Ø10 Б500В ℓ=840
В25 F200 W6
68158.75 кг
0.14 кг
0.52 кг
252.25 м³
724.59
213.52
68159
3484
816
100.48
50.24
62.80
1
25225
1577
16
8
10
1
2
3
1-1
2-2
3-3
4-4
1'-1'
2'-2'
3'-3'
4'-4'
А
Б
В
Г
Д
Е
Ж
З
И
К
Л
М
Н
О
П
Р
С
Т
У
Ф
Х
Ц
Ч
Ш
Щ
Э
Ю
Я
1
2
3
4
1'
2'
3'
4'
5500
3200
6300
6300
6300
6300
6600
46800
5450
5450
5450
5450
2000
19200
6300
19200
6300
2000
250
200
250
25
25
+12.800
+12.550
6.100
6.800/800
275
60
150
145
200
200
ГОСТ 34028-2016
ГОСТ 34028-2016
ГОСТ 34028-2016

(ראה דפדוש ע"ג דפדוף) פיתוח סופי ומפלסים עליונים של מפלסי ▽+16.100 (בקנה מידה 1:50)

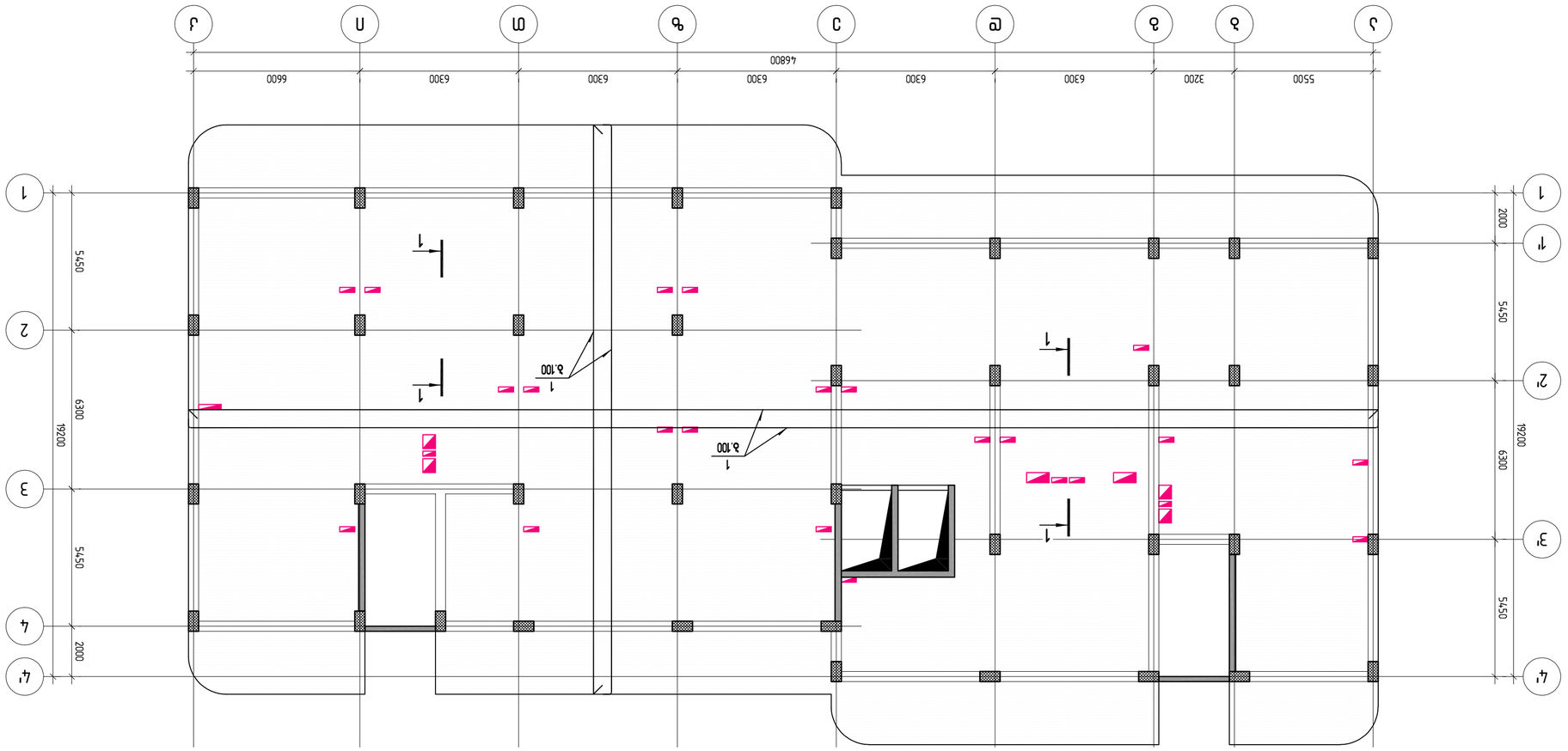

מק"ט	תיאור	כמות	יחידת מידה	משקל יחידה [ק"ג]
	פלדת זיון			
1	מוט ישר, קוטר 16 מ"מ, פלדה מסוג B500B	1	יח'	68158.75
2	מוט ישר, קוטר 8 מ"מ, פלדה מסוג B500B	25225	יח'	0.14
3	מוט ישר, קוטר 10 מ"מ, פלדה מסוג B500B	1577	יח'	0.52
	בטון			
	בטון מוכן, חוזק דחיסה 28 יום			
	סה"כ			

חתך 1-1

פרט 2

פרט 3

מתכנן השלד:	משרד מהנדסים בע"מ
	רח' הברזל 3, תל אביב
	טל': 03-6944555
יועץ:	"קונסטרוקציה" בע"מ
	רח' הרצל 45, רמת גן
	טל': 03-6123456
שם הפרויקט:	מגדל משרדים "הנמל"
	שלב ב', 12 קומות מעל קומת עמודים
שם התוכנית:	תוכנית יסודות וקומת עמודים
	קומת עמודים ויסודות
קנ"מ:	1:150
גודל:	A2
גרסה:	R1
מס' תוכנית:	ש-306
תאריך:	מרץ 2024
מהנדס:	ד"ר יוסי כהן
שרטט:	מיכל לוי
בדק:	אבי שמש
מס' שרטוט:	7
מס' גרסה:	3
מס' עמוד:	12
סה"כ עמודים:	24

მონოლითური ფილის არმირება ▽+19.400 ნიშნულზე (ქვედა და ზედა შრე)

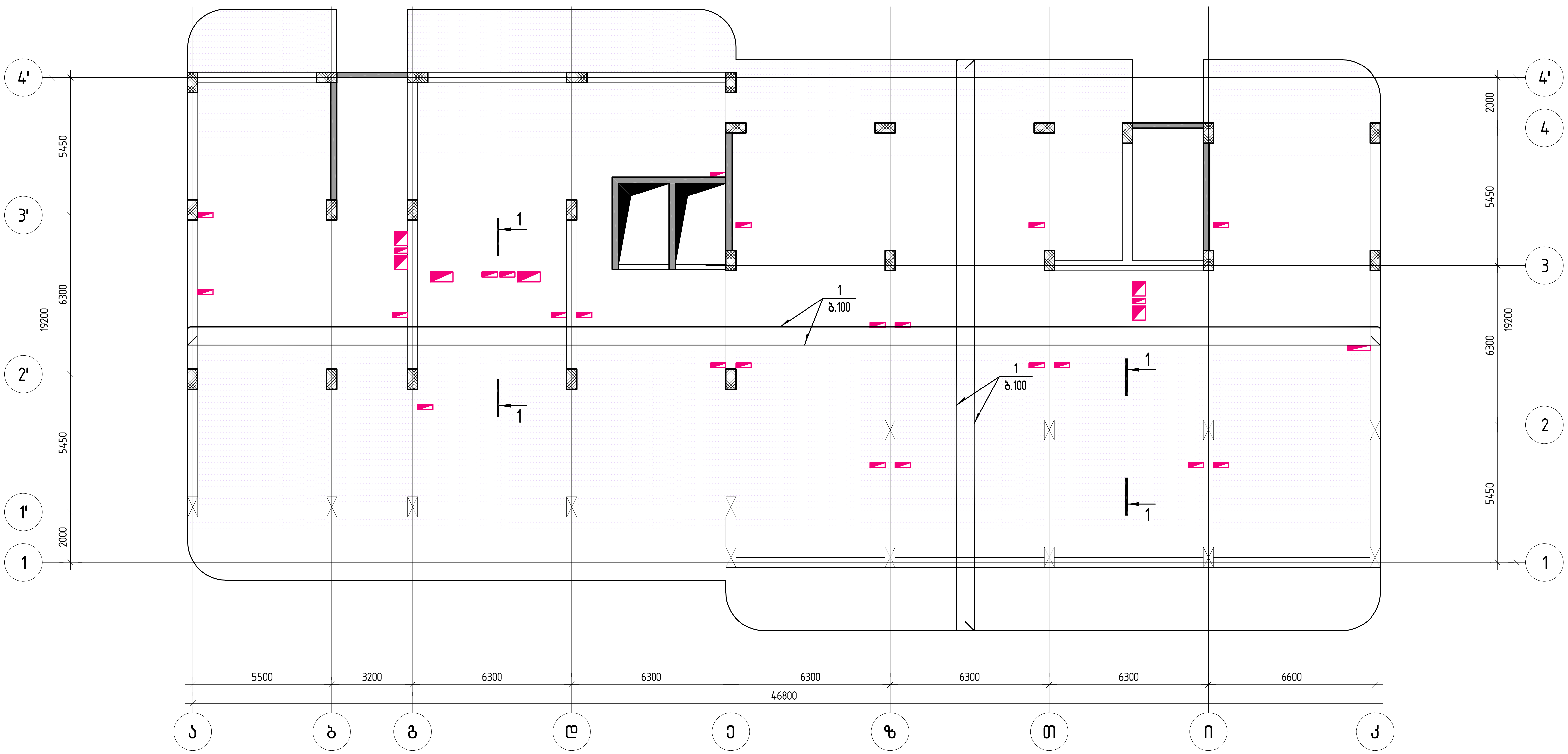

პოზ.	ა ღ ნ ი შ ვ ნ ა	დ ა ს ა ხ ე ლ ე ბ ა	რაოდ.	ერთ.წონა კგ	საერთო წონა კგ
		მონოლითური ფილის არმირება ▽+19.400 ნიშნულზე (ქვედა და ზედა შრე)			
1	დაიჭრას ადგილზე	φ 16 B500B ℓ= 43185200	1	68158.75 კგ	68159
2		φ 8 B500B ℓ= 350	25225	0.14 კგ	3484
3		φ 10 B500B ℓ= 840	1577	0.52 კგ	816
		მასალები			72459
	ბეტონის კლასი	*B25*		252.25 მ³	

ჭრილი 1-1

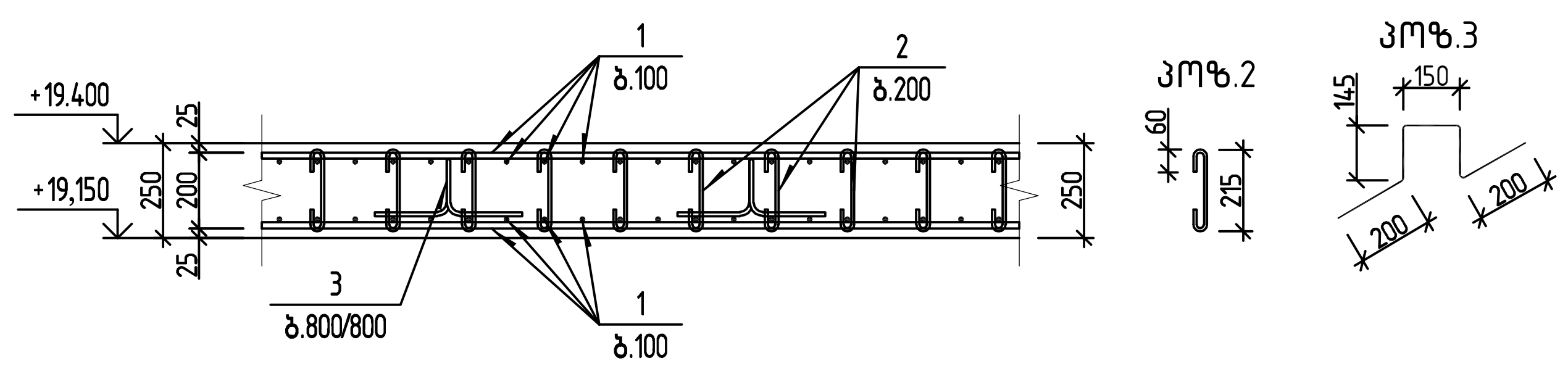

კონსტრუქტორი

შ.პ.ს "ჯი ენ პი"

ალ. ყაზბეგის გამზ. 14.ბ
0160, თბილისი, საქართველო
+995599150088
Gipn.ltd@gmail.com

პროექტის დასახელება:
მრავალბინიანი საცხოვრებელი სახლი (ბლოკი "D")
ქ.თბილისი, "დელისი-3"-ის საცხოვრებელი რაიონის მიმდებარედ, ინტენსიფიკაციის ზონის სამხრეთით, (ნაკვეთი №1/124)

ნახაზის დასახელება:
მონოლითური ფილის არმირება ▽+19.400 ნიშნულზე (ქვედა და ზედა შრე)

დახაზა	შეამოწმა	დაადასტურა
თ.ბ.	ო.ქ.	ო.ქ.

მასშტაბი	ფორმატი	თარიღი	რევიზია	ნახ.№
1:150	A2		R1	კ-307

ამწე ტიპის ფილის ანაბრის ▽+23.700 ნიშნულის (კვეთები და დეტალები) ბეტონირების სქემა

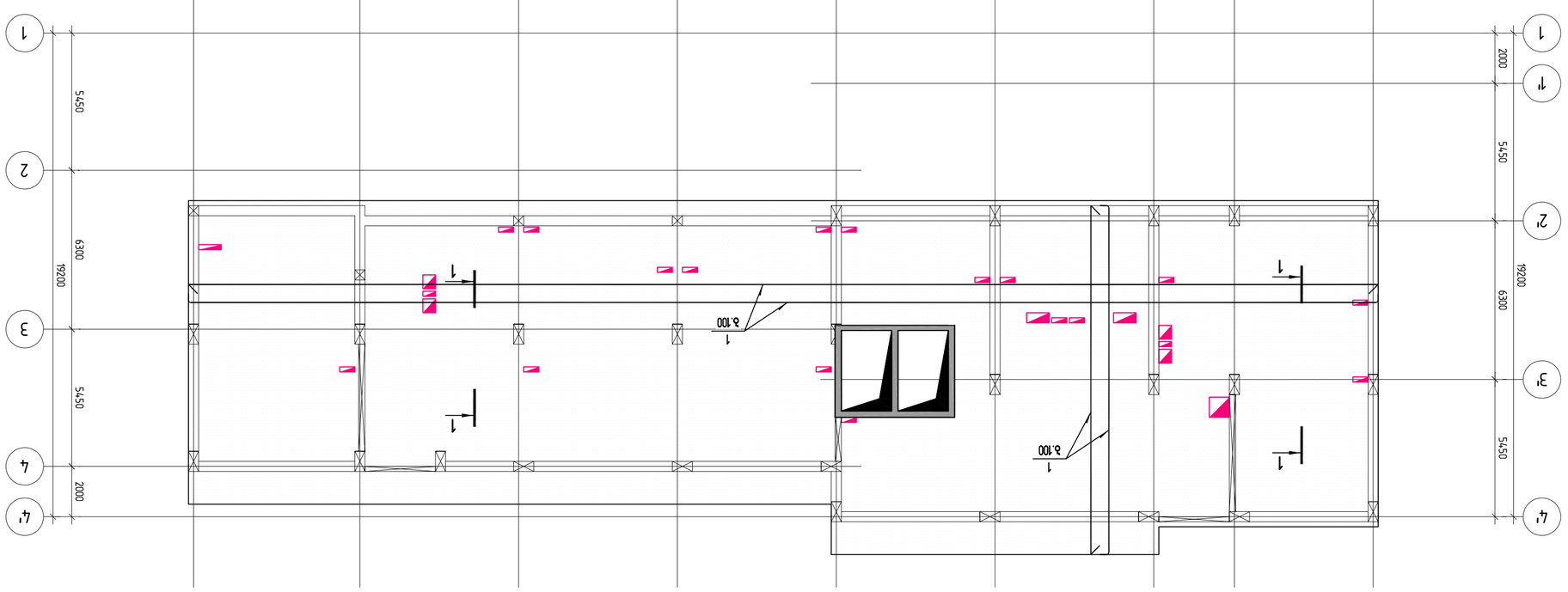

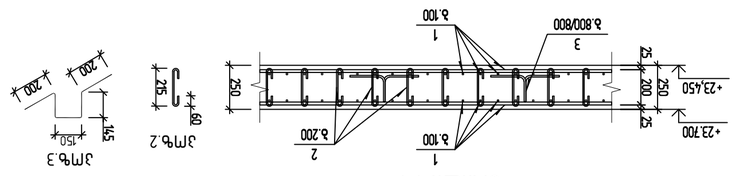
1
2
3
8.100
8.800/800
-23.700
-23.450
250
250
200
25
25
250
Ж
Ж
Ж

მონოლითური ფილის არმირება ▽+24.900 ნიშნულზე (ქვედა და ზედა შრე)

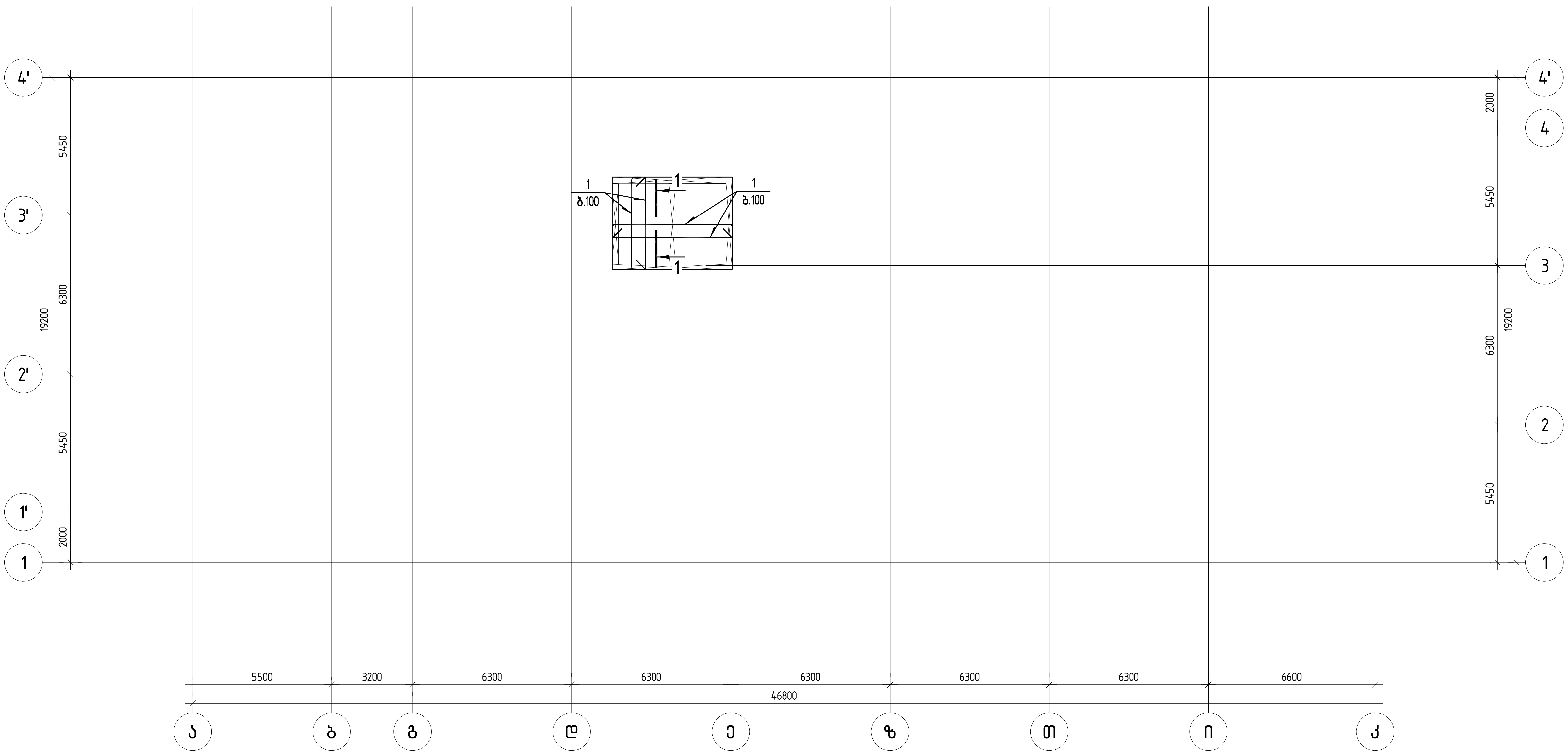

ჭრილი 1-1

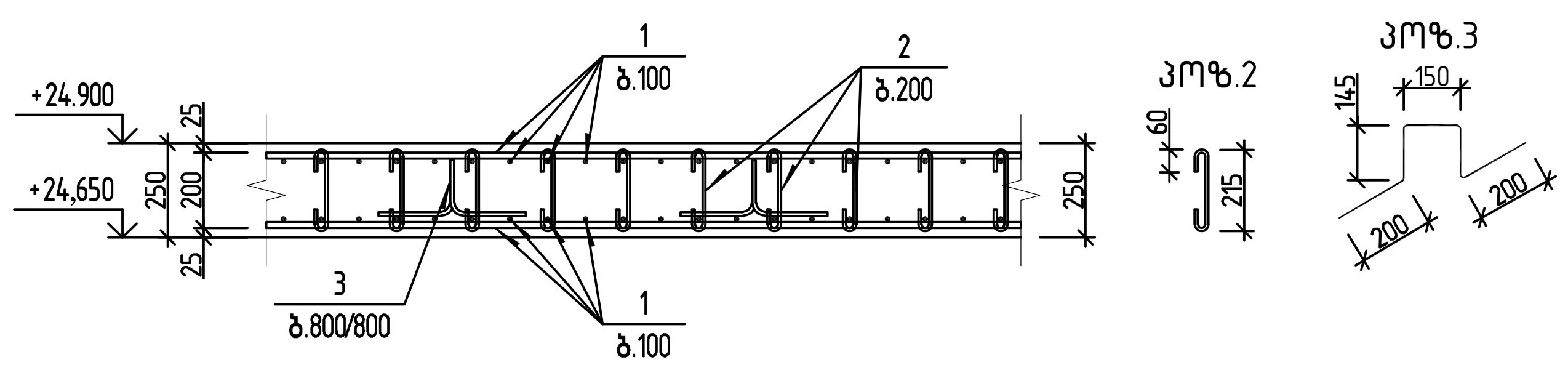

პოზ.	ა ღ ნ ი შ ვ ნ ა	დ ა ს ა ხ ე ლ ე ბ ა	რაოდ.	ერთ.წონა კგ		საერთო წონა კგ
		მონოლითური ფილის არმირება ▽+24.900 ნიშნულზე (ქვედა და ზედა შრე)				
1	დაიჭრას ადგილზე	ϕ 16 B500B ℓ= 740440	1	1168.63	კგ	1169
2		ϕ 8 B500B ℓ= 350	433	0.14	კგ	60
3		ϕ 10 B500B ℓ= 840	27	0.52	კგ	14
		მასალები				1242
	ბეტონის კლასი	B25		4.33	მ³	

კონსტრუქტორი

შ.პ.ს "ჯი ენ პი"

ალ. ყაზბეგის გამზ. 14.ბ
0160, თბილისი, საქართველო
+995599150088
Gipn.ltd@gmail.com

პროექტის დასახელება:
მრავალბინიანი საცხოვრებელი სახლი (ბლოკი "D")
ქ.თბილისი, "დელისი-3"-ის საცხოვრებელი რაიონის მიმდებარედ, ინტენსიფიკაციის გზის სამხრეთით, (ნაკვეთი №1/124)

ნახაზის დასახელება:
მონოლითური ფილის არმირება ▽+24.900 ნიშნულზე (ქვედა და ზედა შრე)

დახაზა	შეამოწმა	დაადასტურა
თ.ბ.	ო.ქ.	ო.ქ.

მასშტაბი	ფორმატი	თარიღი	რევიზია	ნახ.№
1:150	A2		R1	კ-309

Նշում.	Անվանում	Տրամագիծ	Քանակ	Ընդհանուր երկարությունը մեկ տարրի համար, մ
				Ձողաձև տարրեր
1	Ø 25 B500B ℓ= 4550		22	17.53 կգ
2	Ø 8 B500B ℓ= 2235		32	0.88 կգ
3	Ø 8 B500B ℓ= 460		96	0.18 կգ
				Ամրանային ցանցեր
		Ընդհանուր զանգվածը, կգ		1.1 գ՝

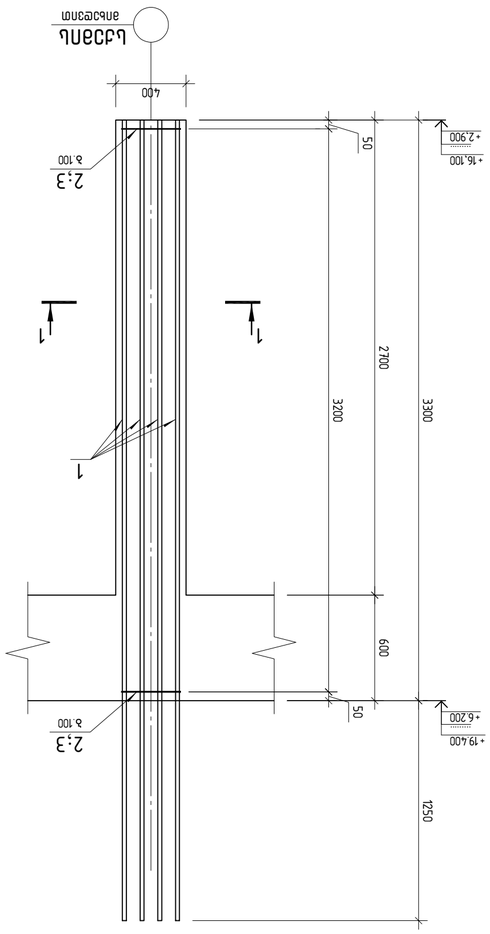

ամրմոնտաժման նշման ալ–5

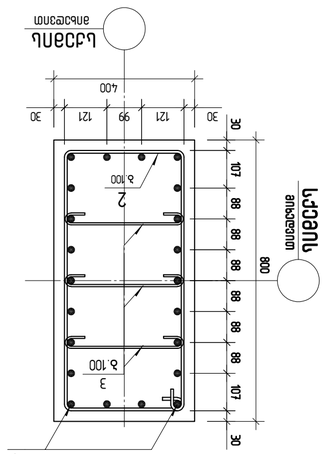

Ա–Ա հատված

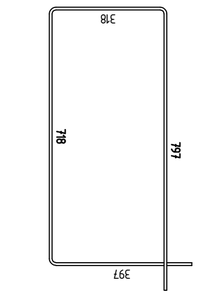

Նշում. 2

Նշում. 3

Նշում.	Անվանում	Տրամագիծ	Քանակ	Ընդհանուր երկարությունը մեկ տարրի համար, մ
				Ձողաձև տարրեր
1	Ø 25 B500B ℓ= 4550		22	17.53 կգ
2	Ø 8 B500B ℓ= 2235		32	0.88 կգ
3	Ø 8 B500B ℓ= 460		96	0.18 կգ
				Ամրանային ցանցեր
		Ընդհանուր զանգվածը, կգ		1.1 գ՝

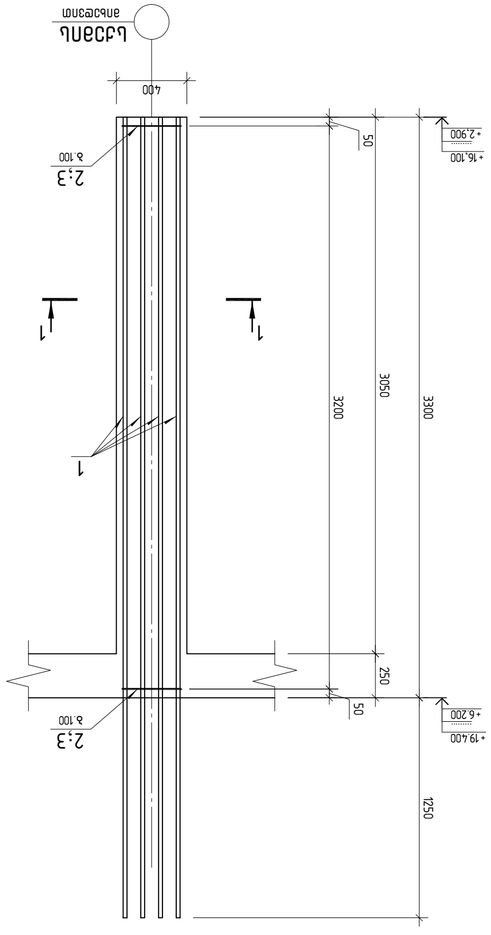

ամրմոնտաժման նշման ալ–6

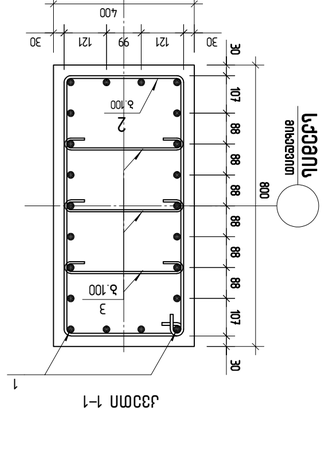

Ա–Ա հատված

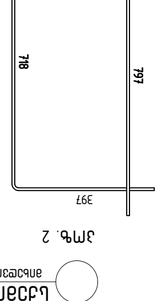

Նշում. 2



Նշում. 3

ՀՀ ՎԱՅՈՑ ՁՈՐԻ ՄԱՐԶԻ ՊԵՏԱԿԱՆ ԿԱՌԱՎԱՐՄԱՆ ԱՇԽԱՏԱԿԱԶՄ
ՀՀ, Վայոց ձորի մարզ, Եղեգնաձոր, 0760
+99559915008
Egnn.ltd@gmail.com

ՀՀ, ՎԱՅՈՑ ՁՈՐԻ ՄԱՐԶԻ ԵՂԵԳՆԱՁՈՐ ՀԱՄԱՅՆՔԻ ԱՇԽԱՏԱԿԱԶՄԻ ԱՇԽԱՏԱԿԱԶՄԻ ՀԱՄԱՐ ՀԱՏՈՒԿ ՆՇԱՆԱԿՈՒԹՅՈՒՆ ՍՏԱՑՈՂ ՀՈՂԱՄԱՍԻ ՄԱՍՆԱՎՈՐ ՀԱՏԱԿԱՑՄԱՆ ՆԱԽԱԳԾԱՅԻՆ ՓԱՍԱԹՂԹԵՐԻ ՄՇԱԿՈՒՄ (ԵՐԵՎԱՆ "ՊՐՈՄԱՐԻ-ՅՈՒ" ԱՌԵՎՏՐԱՅԻՆ ԱԶԱՏ ԳՈՏՈՒ ՏԱՐԱԾՔՈՒՄ, ԵՎԱՆՅԱՆ ՓՈՂՈՑ ՆԿԱՏՄԱՄԲ)

ՀՀ, ՎԱՅՈՑ ՁՈՐԻ ՄԱՐԶ, ԵՂԵԳՆԱՁՈՐ ՀԱՄԱՅՆՔ

ՀԱՄԱՐԱՅԻՆ ԱՇԽԱՏԱՆՔՆԵՐԻ ԾԱՎԱԼ

ՀԱՄԱՐԱՅԻՆ ԱՇԽԱՏԱՆՔՆԵՐԻ ԱՇԽԱՏԱՆՔԱՅԻՆ ՆԿԱՐՉՈՒԹՅՈՒՆՆԵՐ

Գլխ.ինժեներ	Ա.Ա.
Գլխ.նախագծող	Ա.Ա.
Նախագծող	Ա.Ա.

Նախագծային փուլ	Թերթ	Թերթերի քանակ
Ա2		

Մասշտաբ	Ձևաչափ	Նախագծի թիվ
1:25	Ա2	Ա– 403

ჯგ№	ა ღ ე ი ბ ა ს	ღ ა ს ა ხ ე ლ ე ბ ა	რაოდ.	შენიშვნა
		ამონოლითი სვეტი ტ-7		
		ღეროები		
1	⌀ 25	B500B ℓ= 4530	22	17.46 კგ
2	⌀ 8	B500B ℓ= 2235	42	0.88 კგ
3	⌀ 8	B500B ℓ= 460	125	0.18 კგ
		გასაკეთებელი		
		B30 კლასის ბეტონი		1.4 მ³

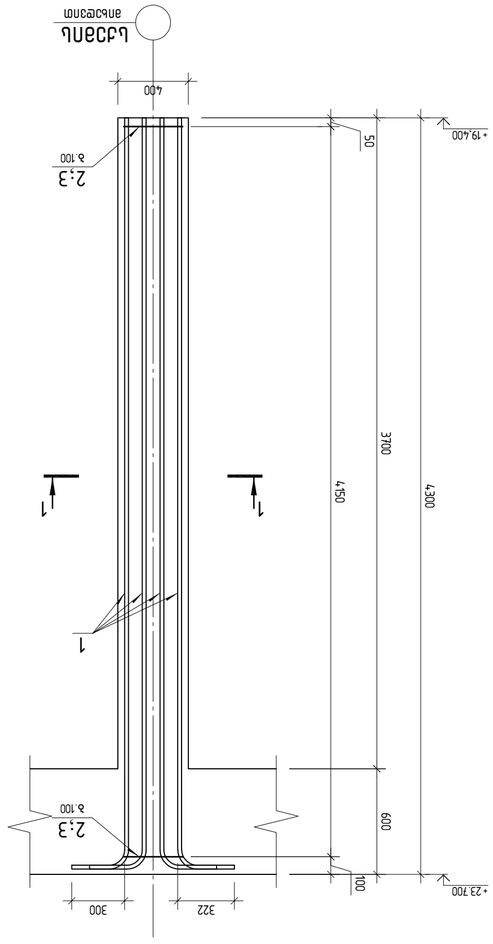

ამონოლითი სვეტი ტ-7

ჯამური ხარჯთაღრიცხვითი ღირებულება (ფორმა №7) 3.ა.ლ. "ჭიათურის ბიუროკრატიული ბანკის ბინათმშენებლობის ინვესტიციული პროექტი" (ნაგებობის ტიპი, ადგილმდებარეობა) ⌀ 24,332.00 ლარი

ნაგებობის ღირებულების ნაწილი

ამონოლითი სვეტი ტ-7

ნაგებობის ღირებულების ნაწილი

ღირებულება	ხელფასი	მანქანები	ნორმატიული შრომატევადობა
ლარი	ლარი	ლარი	კაც.სთ
1:25	A2		ე-404

შპს ჯგუფი "ჭიათურა"
0160, ქალაქი ჭიათურა, ბაგრატიონის ქუჩა №3
+995599150088
Gipn.ltd@gmail.com

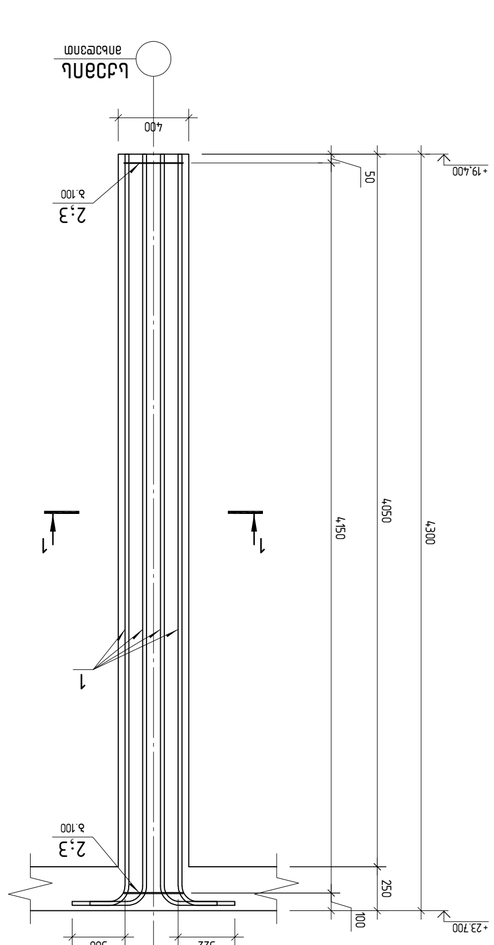

ამონოლითი სვეტი ტ-8

ჯგ№	ა ღ ე ი ბ ა ს	ღ ა ს ა ხ ე ლ ე ბ ა	რაოდ.	შენიშვნა
		ამონოლითი სვეტი ტ-8		
		ღეროები		
1	⌀ 25	B500B ℓ= 4530	22	17.46 კგ
2	⌀ 8	B500B ℓ= 2235	42	0.88 კგ
3	⌀ 8	B500B ℓ= 460	125	0.18 კგ
		გასაკეთებელი		
		B30 კლასის ბეტონი		1.4 მ³

Зм№	Деталь	Кількість	Довжина, см	Загальна довжина
	Балка монолітна Б-1			
	Елементи			
1	DB A240 L=16625	306	0.64	195.8
	ø22 A500C			
1	L=11440	4	34.14	136.6
2	L=9940	4	29.66	118.6
3	L=8760	4	26.14	104.6
4	L=7540	4	22.50	90.0
5	L=7500	4	22.38	89.5
6	L=4820	4	14.38	57.5
	Вироби			735
	Бетон важкий В30	4.54		м³

Зм№	Деталь	Кількість	Довжина, см	Загальна довжина
	Балка монолітна Б-2			
	Елементи			
1	DB A240 L=16625	372	0.64	238.1
	ø22 A500C			
1	L=12000	4	35.81	143.2
2	L=12000	8	35.81	286.5
3	L=9340	4	27.87	111.5
4	L=7840	4	23.39	93.6
5	L=5220	4	15.58	62.3
	Вироби			935
	Бетон важкий В30		5.57	м³

Ut1 (2 U.)

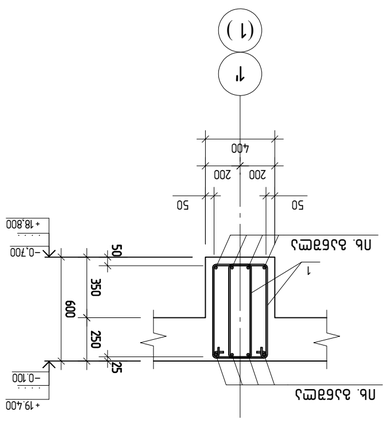

1-1 (2-2) [3-3]

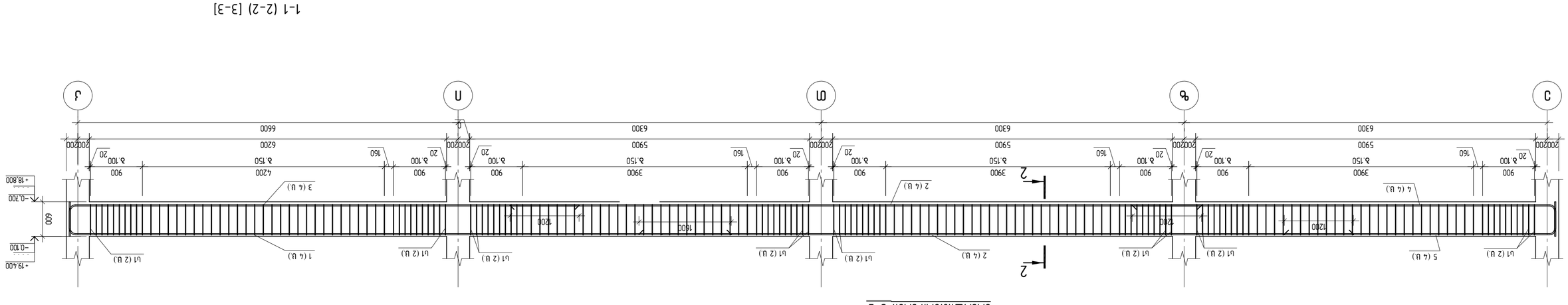

Балка монолітна Б-1; Б-2

Виконав	Ващенко	
Перевірив	Ващенко	
Н. контр.	Ващенко	
Затвердив	Ващенко	

Стадія	Маса	Масштаб	
Р		1:50	
Аркуш	Аркушів		
1	1		

ТОВ "ЗЖН ЗБ ЗП"
вул. Вузькозалізничних військ, 4а
01160, м. Київ, вул. Вузькозалізничних військ, 4а
+995599150088
Gipnirf@gmail.com

Виготовлено в програмному комплексі "ПК" (версія 2021) з дозволом на використання авторських прав. "ТОВ "ЛІРА-ЗР"-ліц. ліцензійний договір на використання авторських прав. АЛМЛ6ЛЛ. (63.2020) № 9724)

Балка монолітна Б-1; Б-2

Розробив		Затвердив	
а.в.			
Перевірив		Н. контр.	
т.г.		т.г.	

Стадія	Маса	Масштаб	
Р		1:50	
Аркуш	Аркушів		
Ж - 501			

A2 1:50

Зм№	Элемент	Шт.	Длина, см	Общая длина, м
	Элемент ЭМ9 Ж-3			
	Ø20 А500С			
1	L=3720	4	11.10	44.4
2	L=3670	4	10.95	43.8
	Ø22 А500С			
1	L=4520	4	13.49	54.0
2	L=4470	4	13.34	53.4
	Ø22 В500В			
1	В500В L=1625	24	0.64	15.4
	Ø20 А500С			
1	DB A240 L=1625	50	0.64	32.0
	Ø22 А500С			
1	L=6770	4	20.20	80.8
2	L=6720	4	20.05	80.2
	Ø22 А500С			
	Бетон класса В30		1.04	м³
	Элемент ЭМ9 Ж-4			
	Ø20 А500С			
1	DB A240 L=1625	76	0.64	48.6
	Ø22 А500С			
1	L=6770	4	20.20	80.8
2	L=6720	4	20.05	80.2
	Ø22 А500С			
	Бетон класса В30		1.21	м³
	Элемент ЭМ9 Ж-5			
	Ø20 А500С			
1	DB A240 L=1625	82	0.64	52.5
	Ø22 А500С			
1	L=6770	4	20.20	80.8
2	L=6720	4	20.05	80.2
	Ø22 А500С			
	Бетон класса В30		0.67	м³
	Элемент ЭМ9 Ж-6			
	Ø20 А500С			
1	DB A240 L=1625	50	0.64	32.0
	Ø22 А500С			
1	L=4520	4	13.49	54.0
2	L=4470	4	13.34	53.4
	Ø22 В500В			
1	В500В L=1625	24	0.64	15.4
	Ø20 А500С			
1	DB A240 L=1625	138	0.64	88.3
	Ø22 А500С			
1	L=7600	4	29.28	117.1
2	L=7550	4	29.09	116.4
	Ø22 А500С			
3	L=3860	2	11.52	23.0
	Ø22 А500С			
	Бетон класса В30		####	м³
	Элемент ЭМ9 Ж-7			
	Ø20 А500С			
1	DB A240 L=1625	82	0.64	52.5
	Ø22 А500С			
1	L=6770	4	20.20	80.8
2	L=6720	4	20.05	80.2
	Ø22 А500С			
	Бетон класса В30		1.21	м³

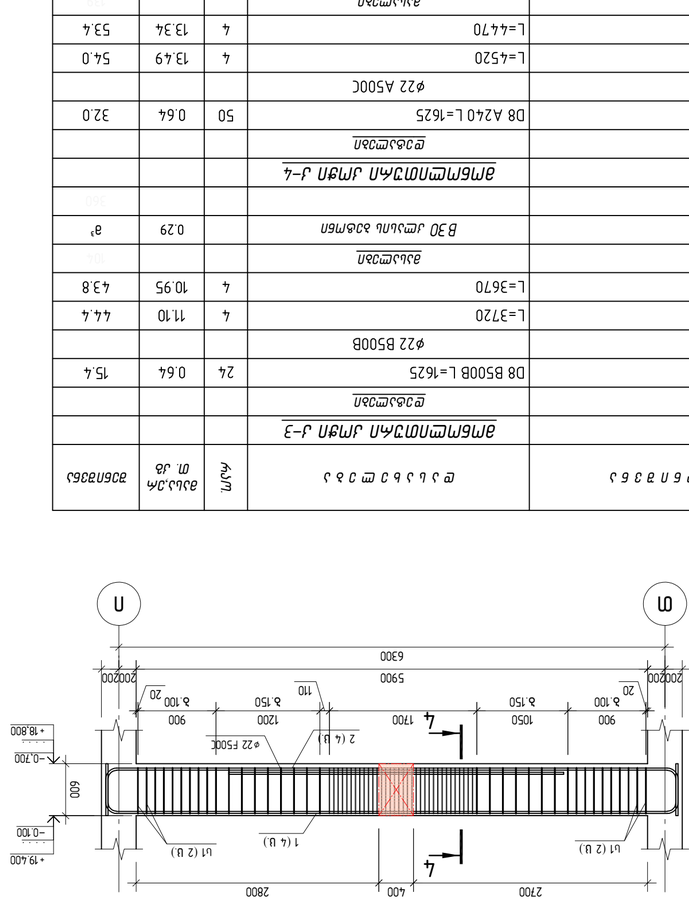
Ж
Ж
Ж

Зм№	Диаметър и вид	Клас	Дължина m. дъ	Брой	Забележка
					Армировъчни мрежи Ж-8
					Еднакви
1	ВЯ А240 L=1625	232	0.64	148.5	
					ф22 А500С
1	L=12000	4	35.81	143.2	
2	L=9840	8	29.36	234.9	
3	L=7720	4	23.04	92.2	
					Заварени
					Бетон клас В30
2			3.46		$м^3$
					Армировъчни мрежи Ж-9
					Еднакви
1	ВЯ А240 L=1625	24	0.64	15.4	
					ф22 А500С

Зм№	Диаметър и вид	Клас	Дължина m. дъ	Брой	Забележка
1	L=33210	4	9.91	39.6	
2	L=3270	4	9.76	39.0	
					Заварени
					Бетон клас В30
			0.29		$м^3$
					Армировъчни мрежи Ж-10
					Еднакви
1	ВЯ А240 L=1625	88	0.64	56.3	
2	ВЯ А240 L=12715	88	0.50	44.0	
	ф25 А500С				
1	L=10910	4	42.04	168.2	
2	L=7290	4	28.09	112.4	
	ф22 А500С				
3	L=7100	4	21.19	84.8	

Зм№	Диаметър и вид	Клас	Дължина m. дъ	Брой	Забележка
4	L=4000	4	11.94	47.8	
5	L=2750	2	8.21	16.4	
6	L=2000	4	5.97	23.9	
					Заварени
					Бетон клас В30
			2.20		$м^3$
					Армировъчни мрежи Ж-11
					Еднакви
1	ВЯ А240 L=1625	176	0.64	112.6	
	ф22 А500С				
2	L=11120	4	33.18	132.7	
3	L=7540	8	22.50	180.0	
					Заварени
					Бетон клас В30
			2.64		$м^3$

Армировъчни мрежи Ж-11

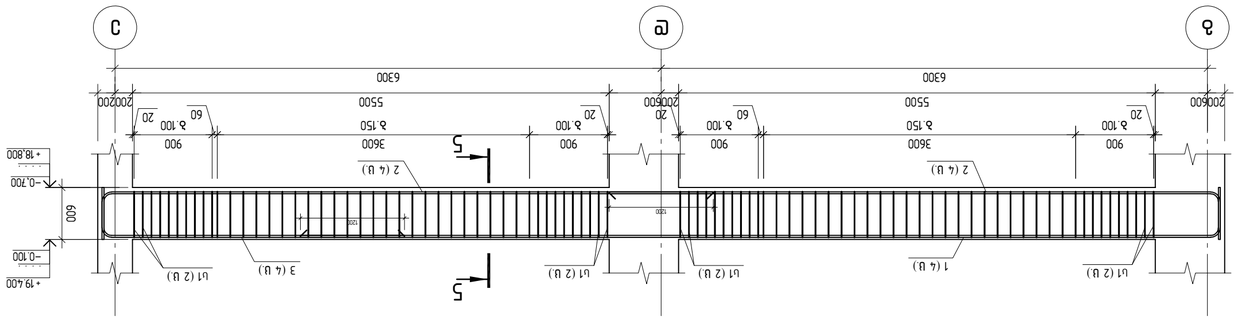

Армировъчни мрежи Ж-10

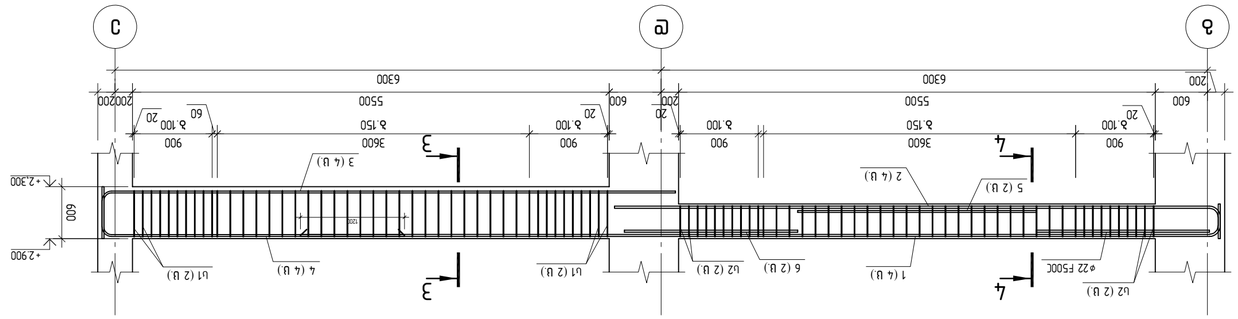

Армировъчни мрежи Ж-8

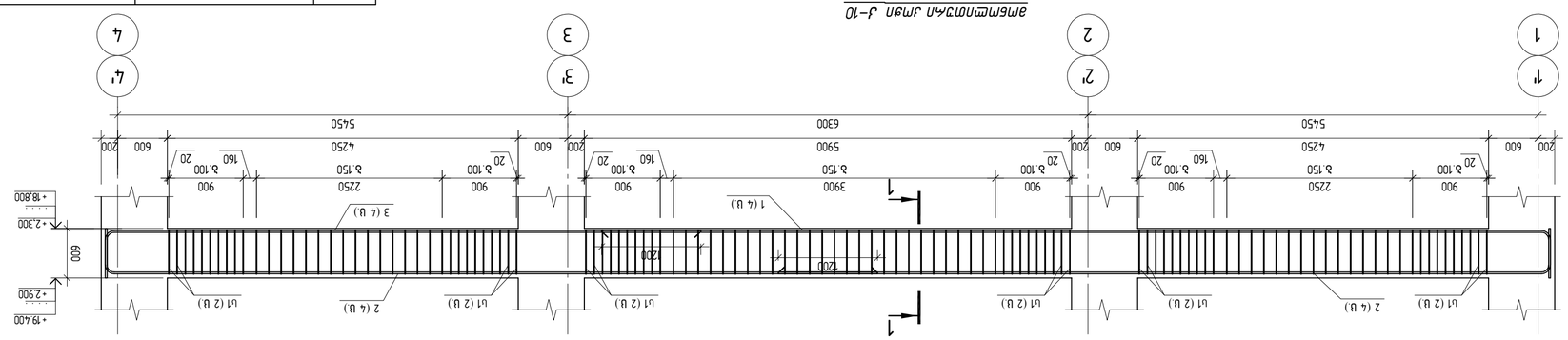

Армировъчни мрежи Ж-9

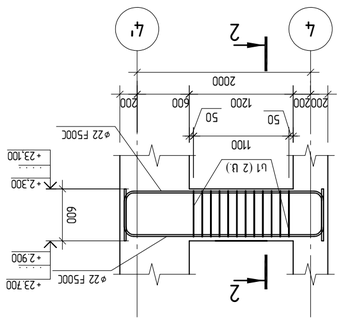

Заварена Ж2

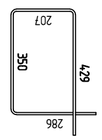

1-1 (2-2)

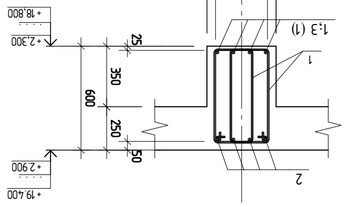

3-3 (5-5)

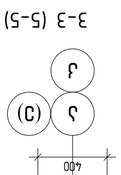

4-4

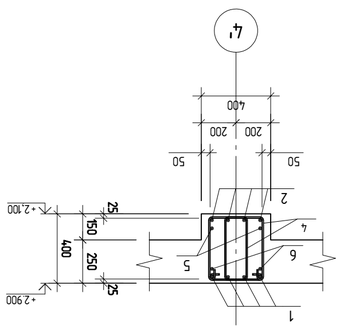

1: 4 (1:3)

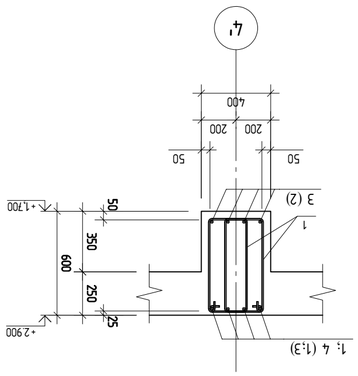

ДЪРЖАВНА АГЕНЦИЯ ПО ТУРИЗЪМ					

მონოლითური კოჭი კ-12

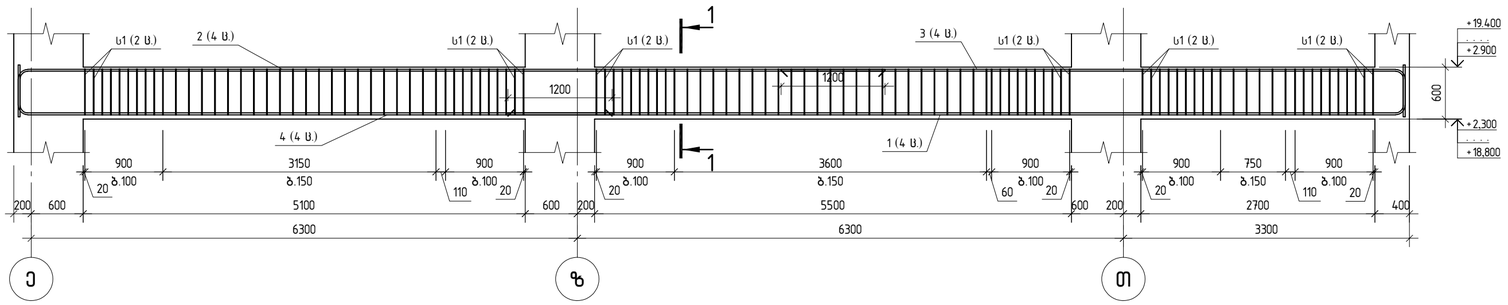

მონოლითური კოჭი კ-13

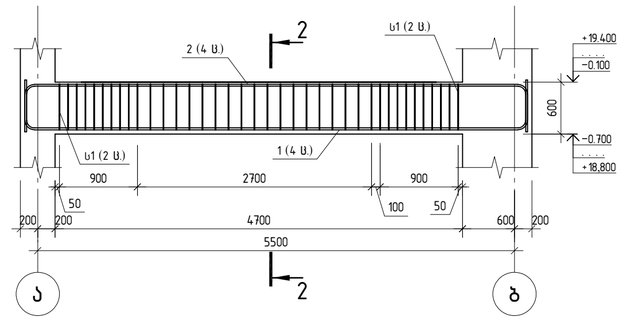

მონოლითური კოჭი კ-14

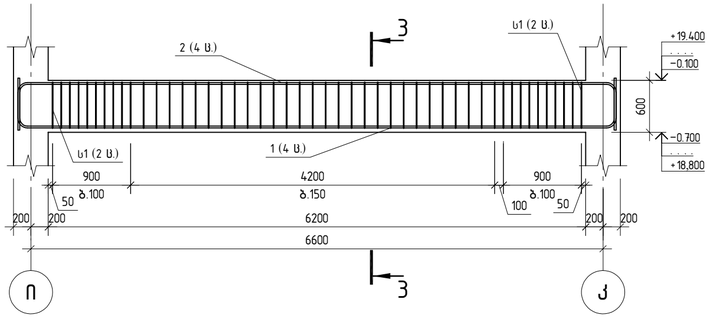

მონოლითური კოჭი კ-15

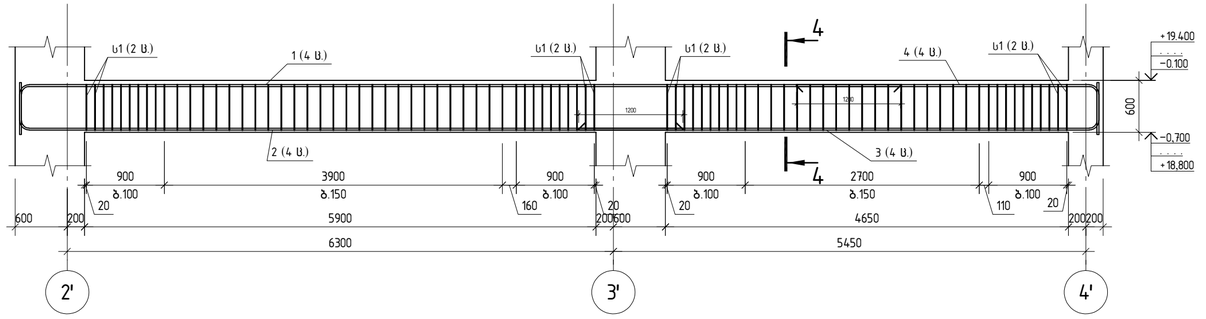

საკიდი ს1

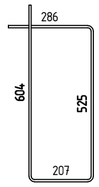

Поз.	Обозначение	Наименование	Кол.	Масса ед., кг	Приме-чание
		მონოლითური კოჭი კ-12			
		დეტალები			
1		D8 A240 L=1625	220	0.64	140.8
		ф22 A500C			
1		L=10860	4	32.41	129.6
2		L=10490	4	31.30	125.2
3		L=7690	4	22.95	91.8
4		L=7360	4	21.96	87.8
		მასალები			
		B30 კლასის ბეტონი		3.19	მ³
		მონოლითური კოჭი კ-13			
		დეტალები			
1		D8 A240 L=1625	76	0.64	48.6
		ф22 A500C			
1		L=6820	4	20.35	81.4
2		L=6770	4	20.20	80.8
		მასალები			
		B30 კლასის ბეტონი		1.13	მ³
		მონოლითური კოჭი კ-14			
		დეტალები			
1		D8 A240 L=1625	96	0.64	61.4

Поз.	Обозначение	Наименование	Кол.	Масса ед., кг	Приме-чание
		ф22 A500C			
1		L=7920	4	23.63	94.5
2		L=7870	4	23.48	93.9
		მასალები			
		B30 კლასის ბეტონი		1.49	მ³
		მონოლითური კოჭი კ-15			
		დეტალები			
1		D8 A240 L=1625	138	0.64	88.3
		ф22 A500C			
1		L=10670	4	31.84	127.4
2		L=8140	4	24.29	97.2
3		L=6490	4	19.37	77.5
4		L=4000	4	11.94	47.8
		მასალები			
		B30 კლასის ბეტონი		2.53	მ³

1-1 (2-2) [4-4]

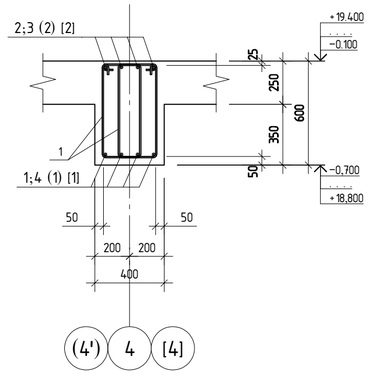

1-1 (2-2)

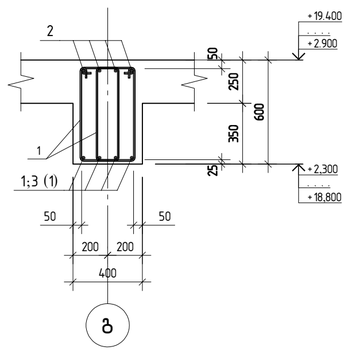

A2 1:50

კონსტრუქტორი

შ.პ.ს "ჯი ენ პი"

ალ. ყაზბეგის გამზ. №3
0160, თბილისი, საქართველო
+995599150088
Gipn.ltd@gmail.com

პროექტის დასახელება:

მრავალბინიანი საცხოვრებელი სახლი (ბლოკი "D")
ქ.თბილისი, "დელისი-3"-ის საცხოვრებელი რაიონის მიმდებარედ, ინტენსიფიკაციის გზის სამხრეთით, (ნაკვეთი №1124)

ნახაზის დასახელება:

მონოლითური კოჭები კ-12; კ-13; კ-14; კ-15

დახაზა	შეამოწმა	დაამტკიცა
ა.ა.	მ.ძ.	მ.ძ.

მასშტაბი	ფორმატი	თარიღი	რევიზია	ნახ.№
1:50	A2		R1	კ- 504

მონოლითური კოჭი К-16

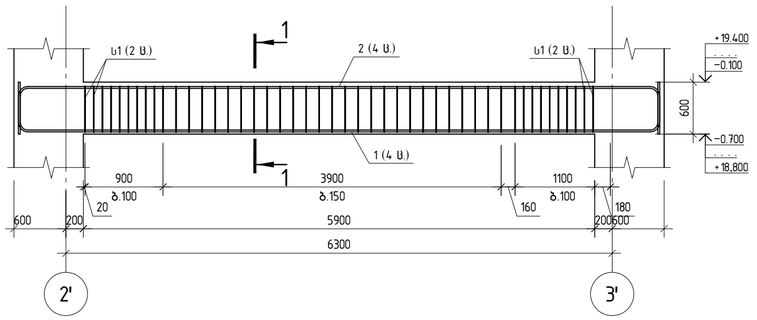

მონოლითური კოჭი К-17

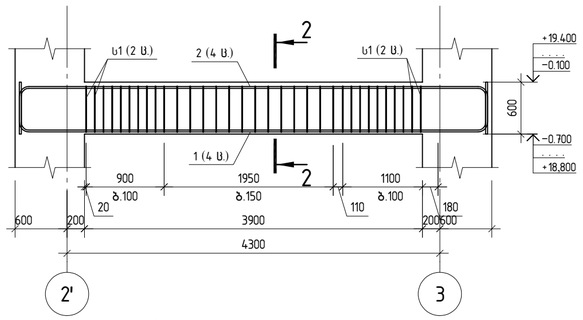

მონოლითური კოჭი К-18

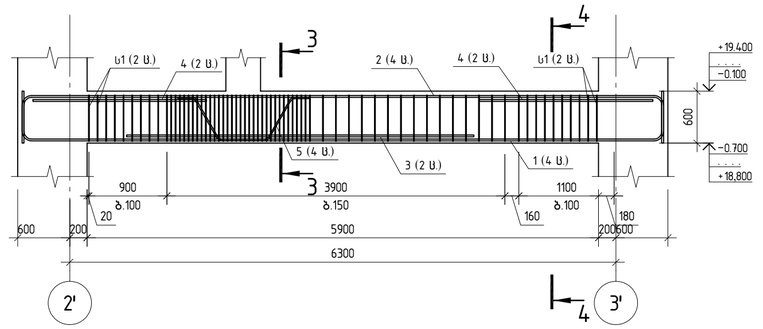

მონოლითური კოჭი К-19

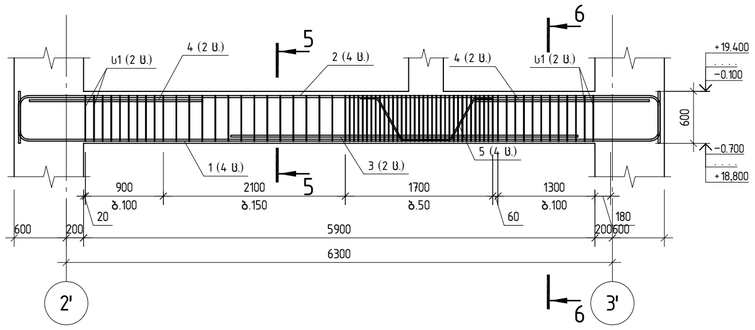

1-1 (2-2)

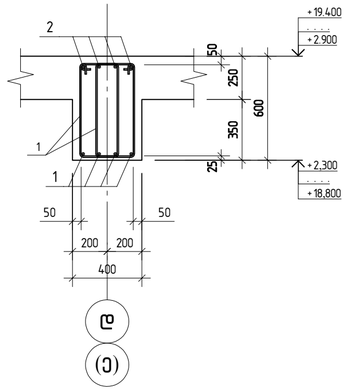

3-3 (5-5)

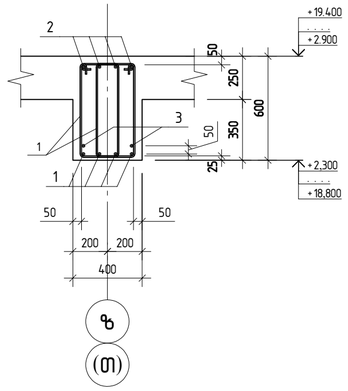

4-4 (6-6)

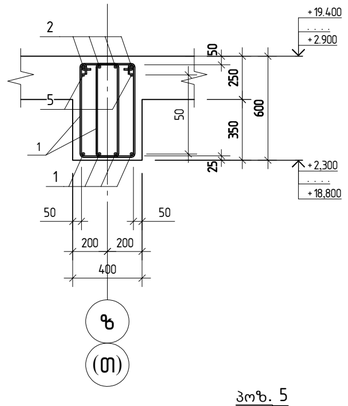

პოზ. 5



საკიდი Ს1

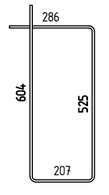

Поз.	Обозначение	Наименование	Кол.	Масса ед., кг	Приме-чание
		მონოლითური კოჭი К-16			
		დეტალები			
1		D8 A240 L=1625	92	0.64	58.9
		⌀22 A500C			
1		L=8420	4	25.13	100.5
2		L=8370	4	24.98	99.9
		მასალები			
		B30 კლასის ბეტონი		1.42	მ³
		მონოლითური კოჭი К-17			
		დეტალები			
1		D8 A240 L=1625	66	0.64	42.2
		⌀22 A500C			
1		L=6420	4	19.16	76.6
2		L=6370	4	19.01	76.0
		მასალები			
		B30 კლასის ბეტონი		0.94	მ³
		მონოლითური კოჭი К-18			
		დეტალები			
1		D8 A240 L=1625	70	0.64	44.8
		⌀22 A500C			
1		L=8420	4	25.13	100.5

Поз.	Обозначение	Наименование	Кол.	Масса ед., кг	Приме-чание
2		L=8370	4	24.98	99.9
3		L=4000	2	11.94	23.9
4		L=2000	4	5.97	23.9
		⌀16 A500C			
5		L=2045	4	3.23	12.9
		მასალები			
		B30 კლასის ბეტონი		1.42	მ³
		მონოლითური კოჭი К-19			
		დეტალები			
1		D8 A240 L=1625	80	0.64	51.2
		⌀22 A500C			
1		L=8420	4	25.13	100.5
2		L=8370	4	24.98	99.9
3		L=4000	2	11.94	23.9
4		L=2000	4	5.97	23.9
		⌀16 A500C			
5		L=2045	4	3.23	12.9
		მასალები			
		B30 კლასის ბეტონი		1.42	მ³

კონსტრუქტორი

შ.პ.ს "ჯი ენ პი"

ალ. ყაზბეგის გამზ. №4ბ
0160, თბილისი, საქართველო
+995599150088
Gipn.ltd@gmail.com

პროექტის დასახელება:

მრავალბინიანი საცხოვრებელი სახლი (ბლოკი "D")
ქ.თბილისი, "დელისი-3"-ის საცხოვრებელი რაიონის მიმდებარედ, ინტენსიფიკაციის გზის სამხრეთით, (ნაკვეთი №1124)

ნახაზის დასახელება:

მონოლითური კოჭები К-16; К-17; К-18; К-19

დახაზა	შეამოწმა	დაამტკიცა
ა.ა.	ო.ქ.	ო.ქ.

მასშტაბი	ფორმატი	თარიღი	რევიზია	ნახ.№
1:50	A2		R1	К- 505

A2 1:50

მონოლითური კოჭი კ-20

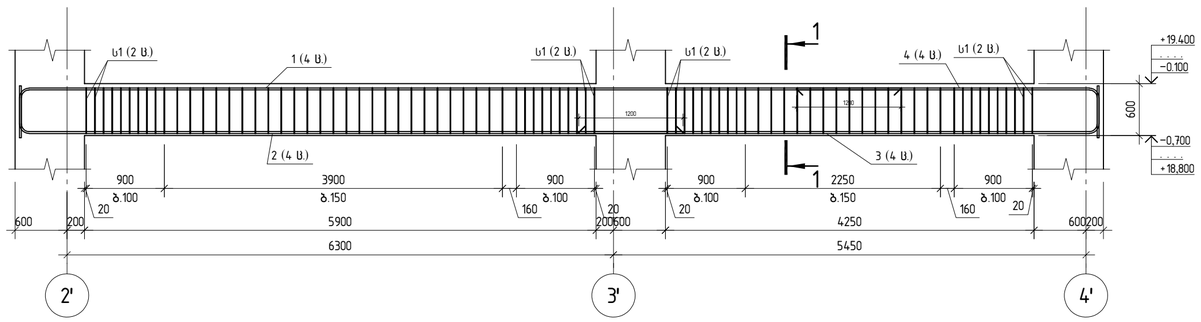

მონოლითური კოჭი კ-21

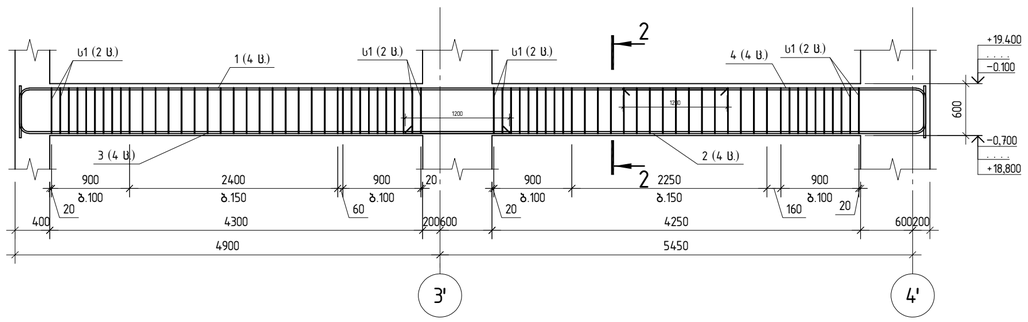

მონოლითური კოჭი კ-22

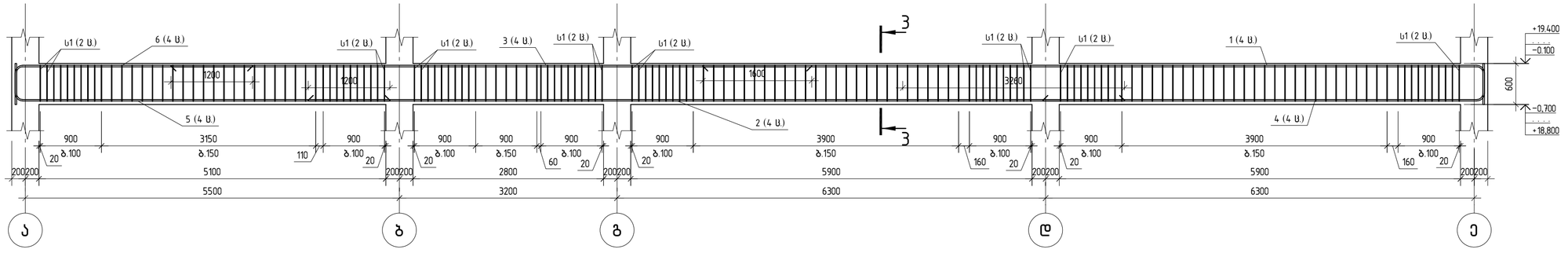

საკიდი ს1

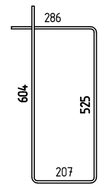

Поз.	Обозначение	Наименование	Кол.	Масса ед., кг	Приме-чание
		მონოლითური კოჭი კ-20			
		დეტალები			
1		D8 A240 L=1625	162	0.64	103.7
		⌀22 A500C			
1		L=10670	4	31.84	127.4
2		L=8140	4	24.29	97.2
3		L=6490	4	19.37	77.5
4		L=4000	4	11.94	47.8
		მასალები			
		B30 კლასის ბეტონი		2.44	მ³
		მონოლითური კოჭი კ-21			
		დეტალები			
1		D8 A240 L=1625	142	0.64	90.9
		⌀22 A500C			
1		L=8670	4	25.87	103.5
2		L=6490	4	19.37	77.5
3		L=6140	4	18.32	73.3
4		L=4000	4	11.94	47.8
		მასალები			
		B30 კლასის ბეტონი		2.05	მ³
		მონოლითური კოჭი კ-22			
		დეტალები			
1		D8 A240 L=1625	318	0.64	203.5

		⌀22 A500C			
1		L=12000	4	35.81	143.2
2		L=12000	4	35.81	143.2
3		L=9020	4	26.92	107.7
4		L=6980	4	20.83	83.3
5		L=6000	4	17.90	71.6
6		L=4000	4	11.94	47.8
		მასალები			
		B30 კლასის ბეტონი		4.73	მ³

1-1

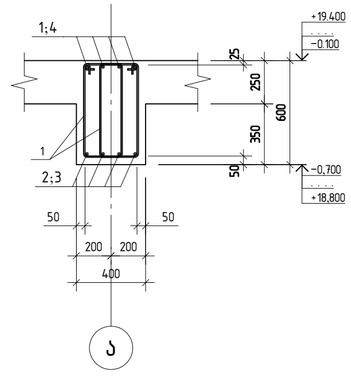

2-2

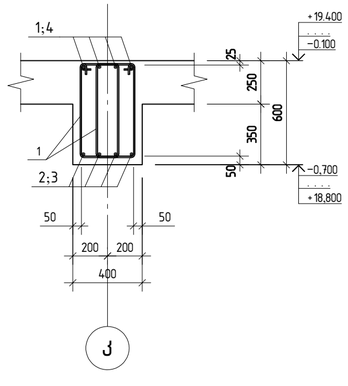

3-3

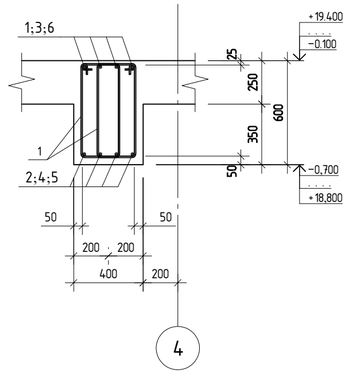

კონსტრუქტორი		
შ.პ.ს "ჯი ენ პი"	ალ. ყაზბეგის გამზ. 14ბ 0160, თბილისი, საქართველო +995599150088 Gipn.ltd@gmail.com	
პროექტის დასახელება: მრავალბინიანი საცხოვრებელი სახლი (ბლოკი "D") ქ.თბილისი, "დელისი-3"-ის საცხოვრებელი რაიონის მიმდებარედ, ინტენსიფიკაციის ზზის სამხრეთით, (ნაკვეთი № 9124)		
ნახაზის დასახელება: მონოლითური კოჭები კ-20; კ-21; კ-22		
დახაზა: ბ.ბ.	შეამოწმა: ო.ქ.	დაადასტურა: ო.ქ.
მასშტაბი: 1:50	ფორმატი: A2	თარიღი:
რევიზია: R1	ნახ.№: კ- 506	

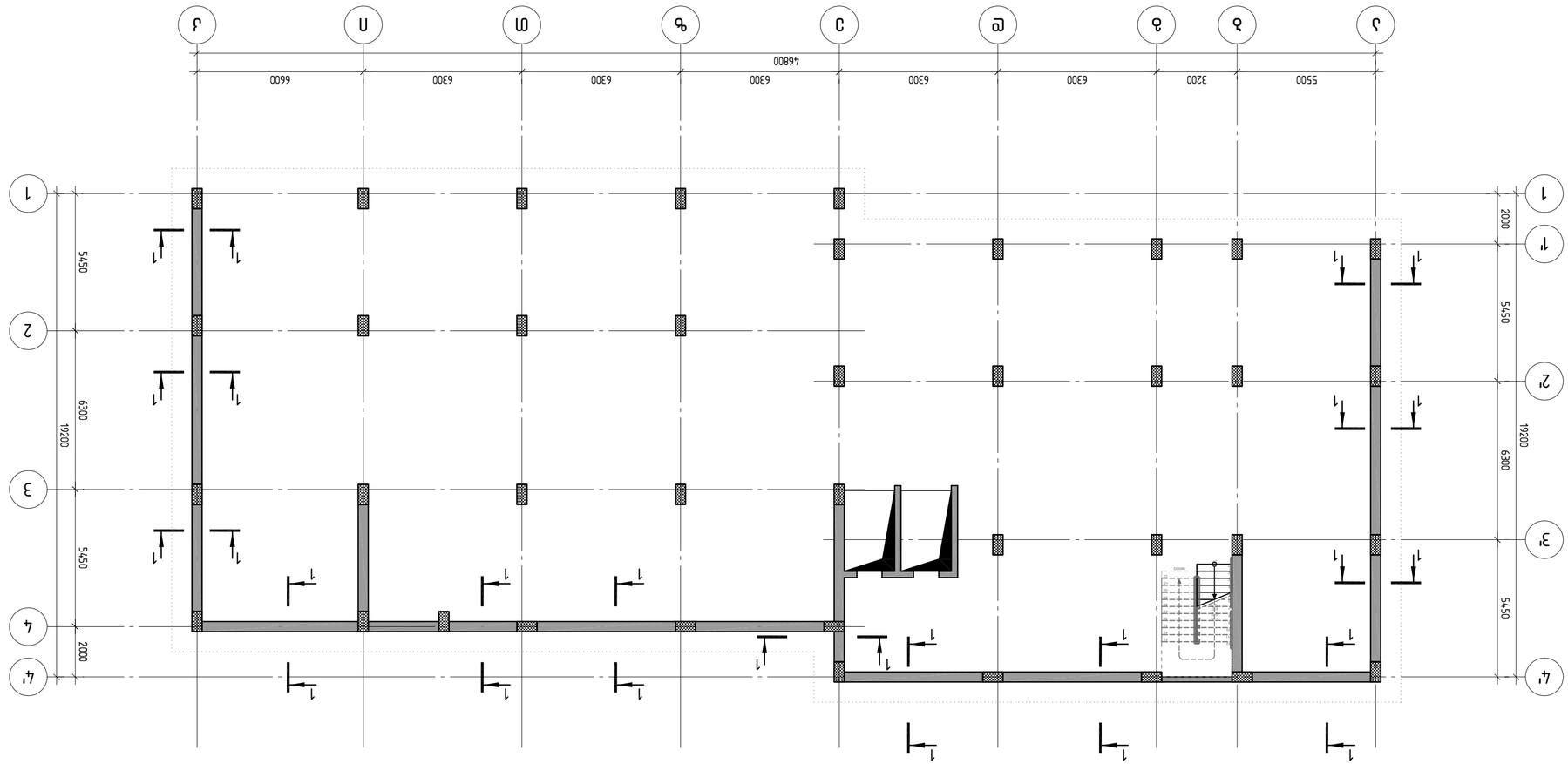
1
2
3
4
4'
1'
А
Б
В
Г
Д
Е
Ж
З
И
К
Л
5500
3200
6300
6300
6300
6300
6300
6600
46800
2000
5450
6300
19200
5450
2000
5450
6300
19200
5450
DOWN
1-1
эмблема группы компаний «ПИК»
ООО «ПИК-Комфорт»
Генеральный директор
Руководитель проекта
ГИП
Разработал
Проверил
Н. контроль
Стадия
Лист
Листов
Масштаб
Формат
Инв. №
Изм.
Кол.уч.
Лист
№док.
Подп.
Дата
Жилой дом (блок-секция 1) с подземной автостоянкой и встроенными помещениями общественного назначения. 1 этап строительства
Жилой дом (блок-секция 1) с подземной автостоянкой и встроенными помещениями общественного назначения. 1 этап строительства. (63.23201 № УГД4)
Схема расположения элементов монолитных конструкций ▽-3,900–▽16,100 (отм. -0,100–отм. +46,000)
Р
1
1
А2
601
1:150

კვეთი 1–1

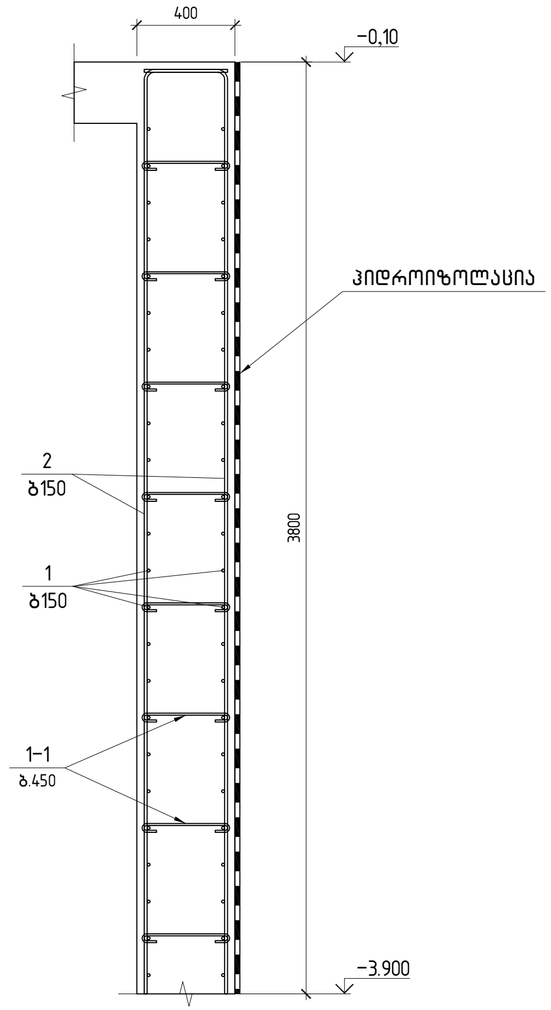

შენიშვნა

ø12 არმატურის ზედდება 600მმ

პოზ.	ა ღ ნ ი შ ვ ნ ა	დ ა ს ა ხ ე ლ ე ბ ა				რაოდ.	შენიშვნა		
		მონოლითური კედელი							
		დეტალები							
1	დაიჭრას ადგილზე	ø 12	B500B	ℓ=	4300000	1	3817.60	კგ	3818
2		ø 14	B500B	ℓ=	4080	910	4.94	კგ	4491
1–1		ø 8	B500B	ℓ=	500	1190	0.20	კგ	235
		მასალები							
		B30 კლასის ბეტონი					96.28	მ³	8544

89

კონსტრუქტორი				
შ.პ.ს "ჯი ენ პი"				
პროექტის დასახელება: მრავალბინიანი საცხოვრებელი სახლი (ბლოკი "D") ქ.თბილისი, "დელისი-3"-ის საცხოვრებელი რაიონის მიმდებარედ, ინტენსიფიკაციის გზის სამხრეთით, (ნაკვეთი №1/124)				
ნახაზის დასახელება: კვეთი1–1; სპეციფიკაცია				
დახაზა	შეამოწმა	დაადასტურა		
ნ.ჩ.	ო.ქ.	ო.ქ.		
მასშტაბი	ფორმატი	თარიღი	რევიზია	ნახ.№
1:25	A3			602

A3 1:25

ბირთვი ბ-1 არმირების სქემა
▽-3.900 დან ▽-0.100 მდე

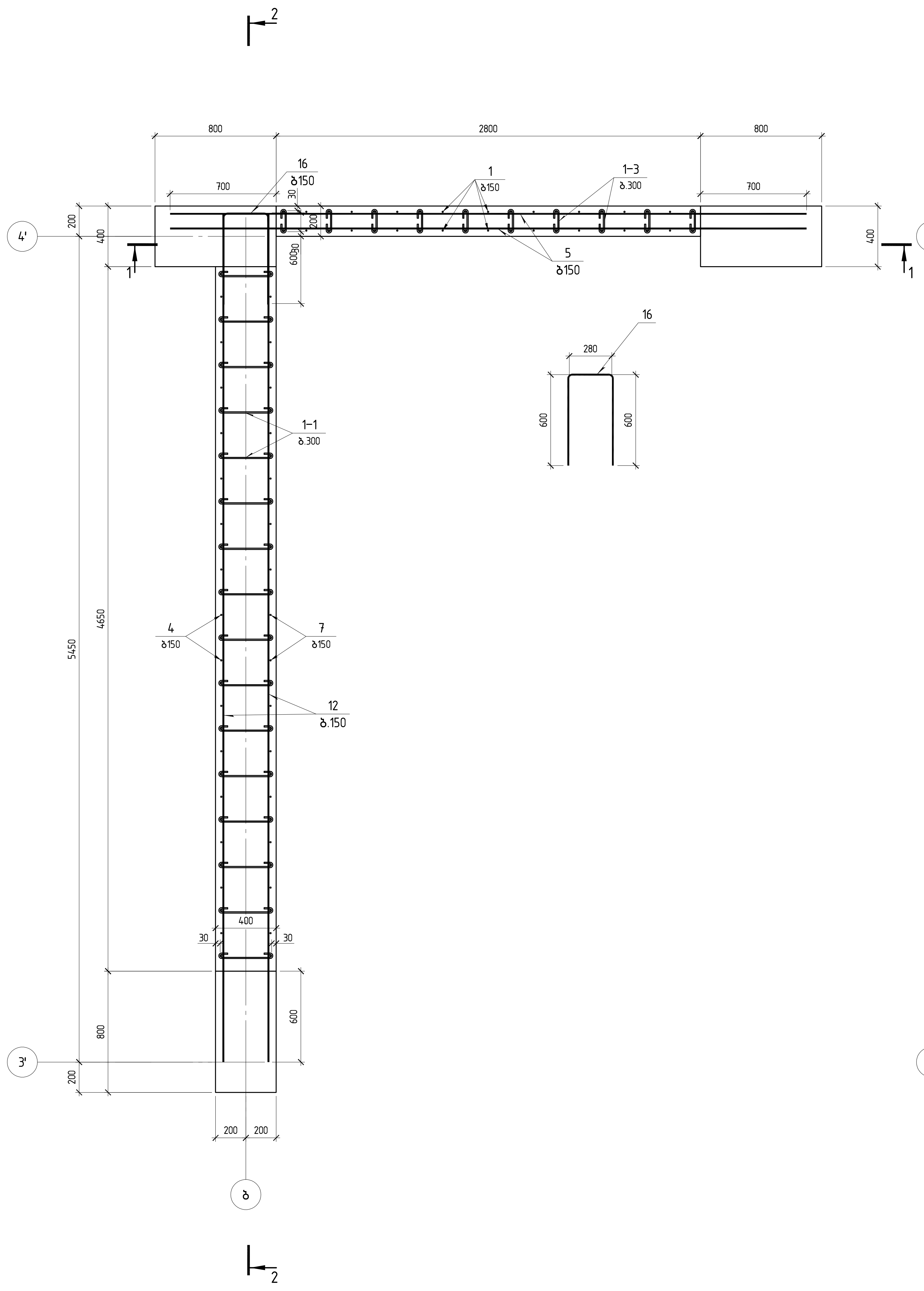

ბირთვი ბ-1 არმირების სქემა
▽-0.100 დან ▽+9.500 მდე

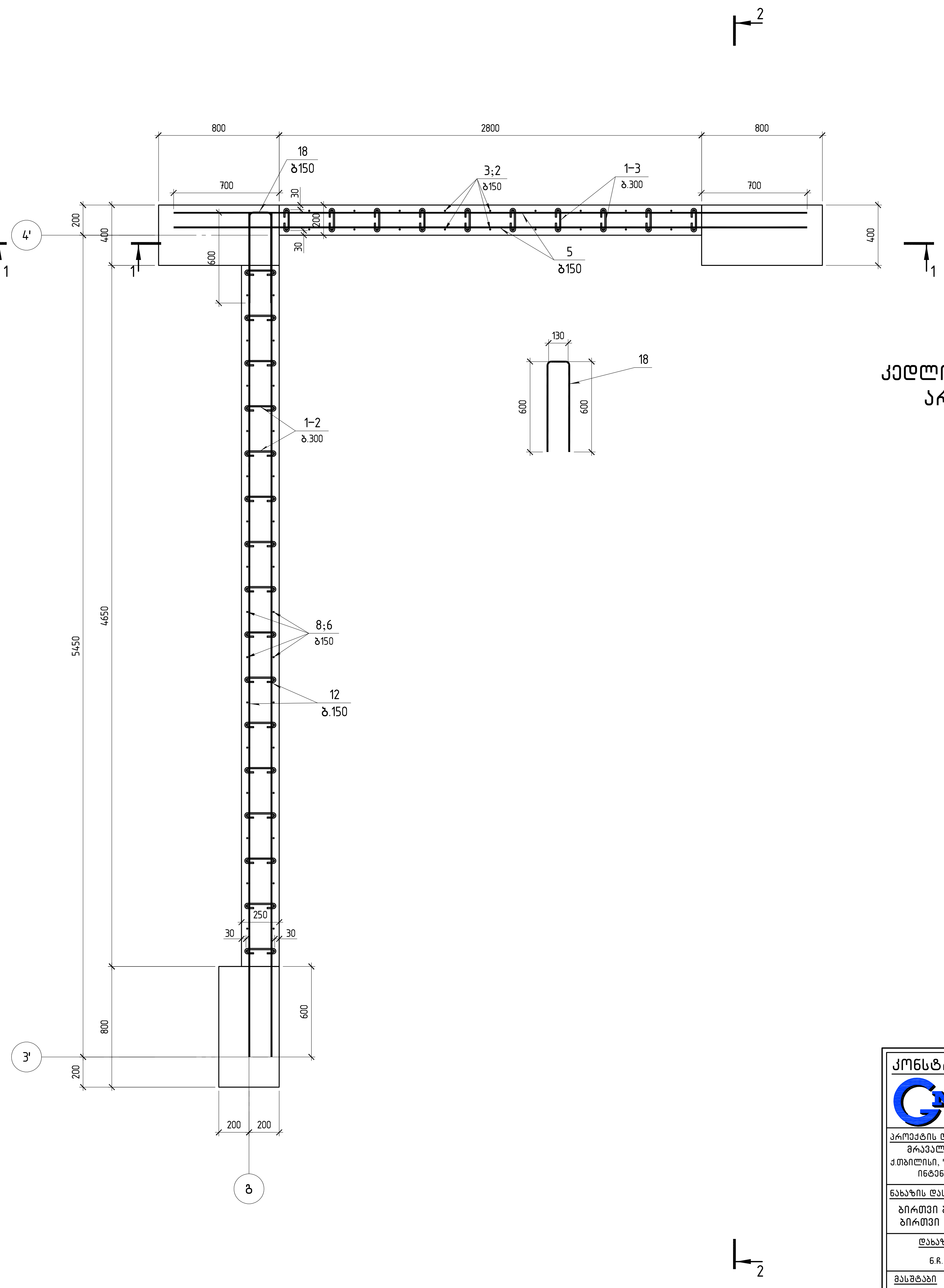

კედლის ზომის ცვლილება
არმირების კვანძი

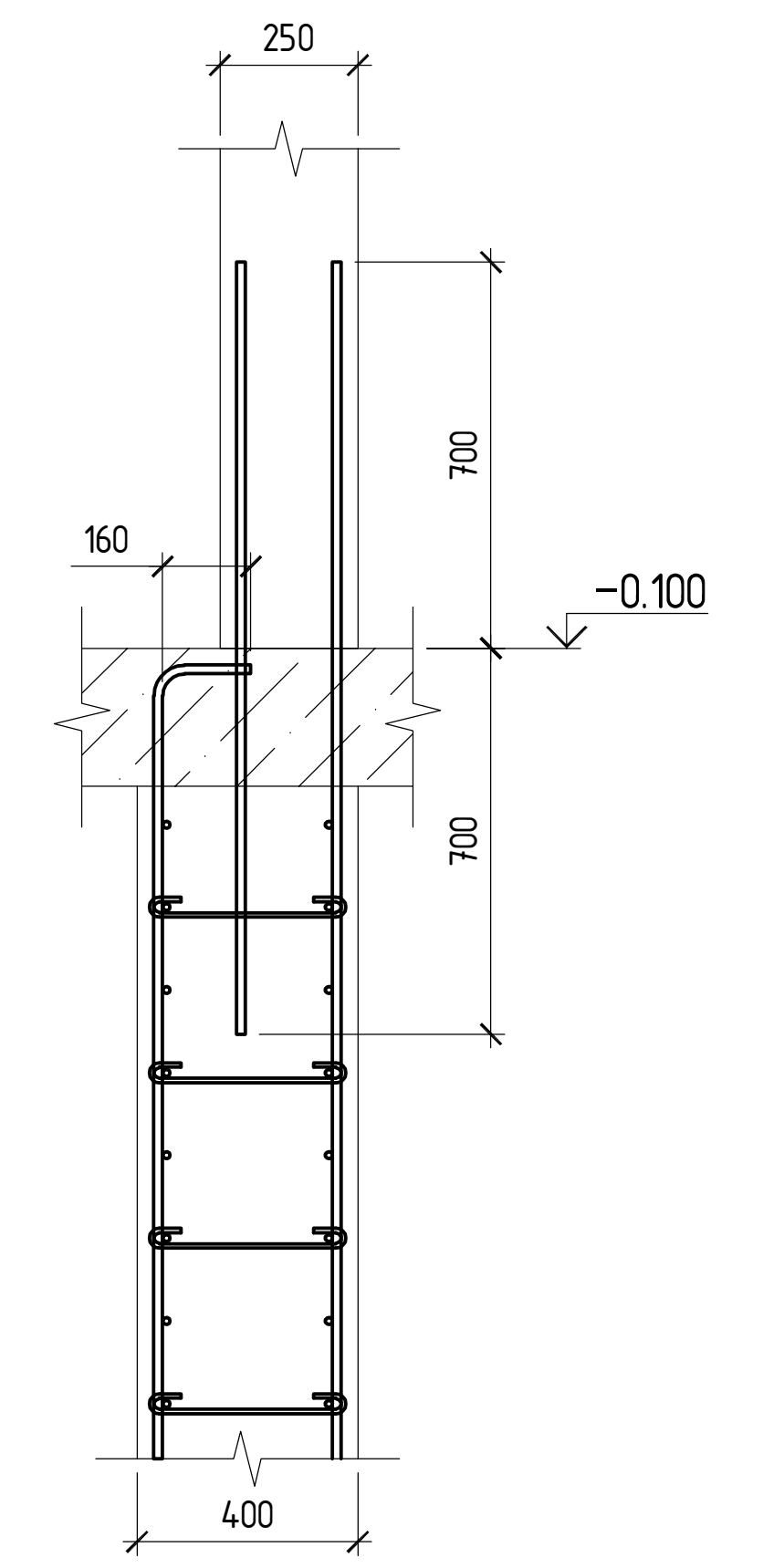

A2 1:25

კონსტრუქტორი

შ.პ.ს "ჯი ენ პი"

ალ. ყაზბეგის გამზ. 14.ბ
0160, თბილისი, საქართველო
+995599150088
Gipn.ltd@gmail.com

პროექტის დასახელება:
მრავალბინიანი საცხოვრებელი სახლი (ბლოკი "D")
ქ.თბილისი, "დელისი-3"-ის საცხოვრებელი რაიონის მიმდებარედ, ინტენსიფიკაციის გზის სამხრეთით, (ნაკვეთი №1/124)

ნახაზის დასახელება:
ბირთვი ბ-1 არმირების სქემა ▽-3.900 დან ▽-0.100 მდე;
ბირთვი ბ-1 არმირების სქემა ▽-0.100 დან ▽+9.500 მდე

დახაზა	შეამოწმა	დაადასტურა
ნ.ჩ.	ო.ქ.	ო.ქ.

მასშტაბი	ფორმატი	თარიღი	რევიზია	ნახ.№
1:25	A2			603

A2 1:25

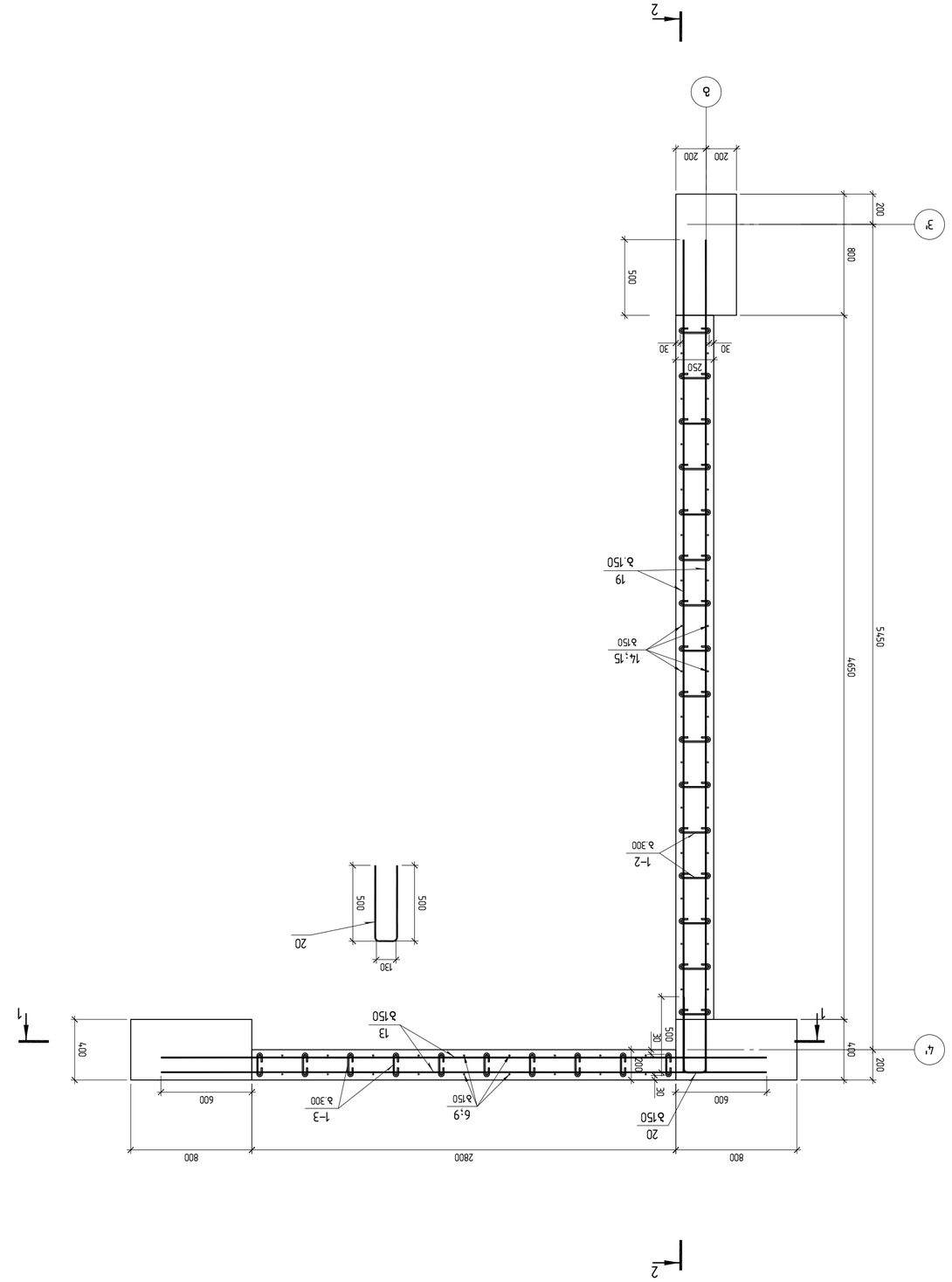

Анкерная 3–1 ұясын монтаждық цилиндр
▽+9.500 ден ▽+23.700 әсер

ბირთვი ბ-2 არმირების სქემა
▽−3.900 დან ▽−0.100 მდე

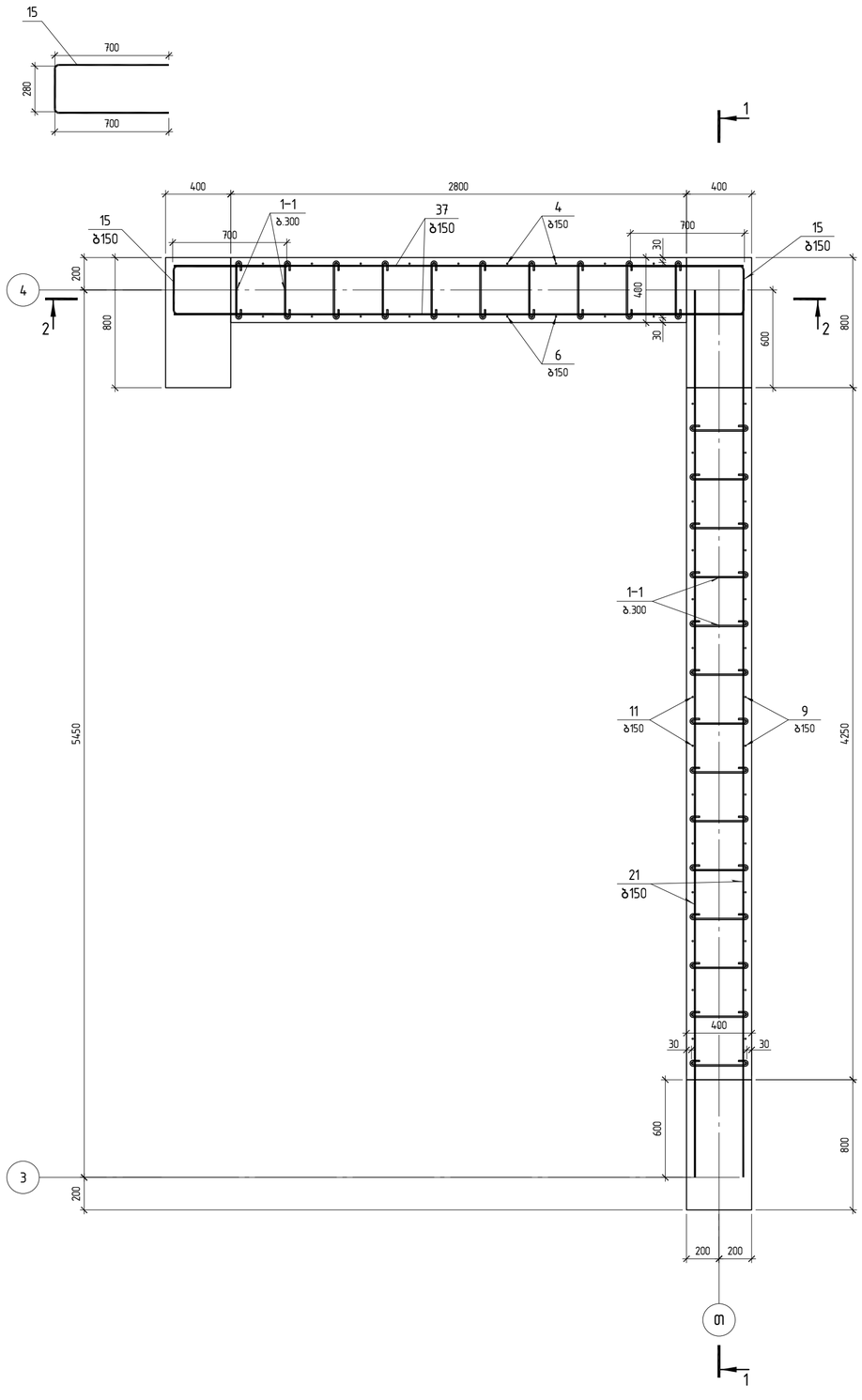

კედლის ზომის ცვლილება არმირების კვანძი

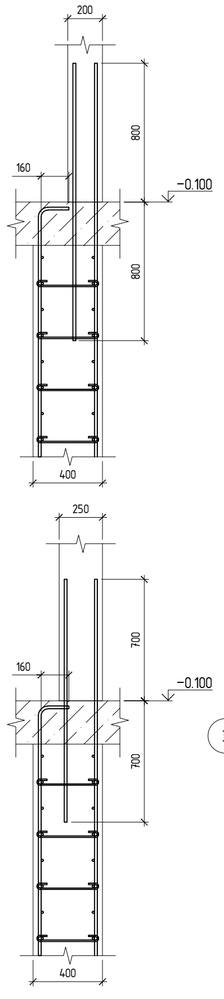

ბირთვი ბ-2 არმირების სქემა
▽−0.100 დან ▽+9.500 მდე

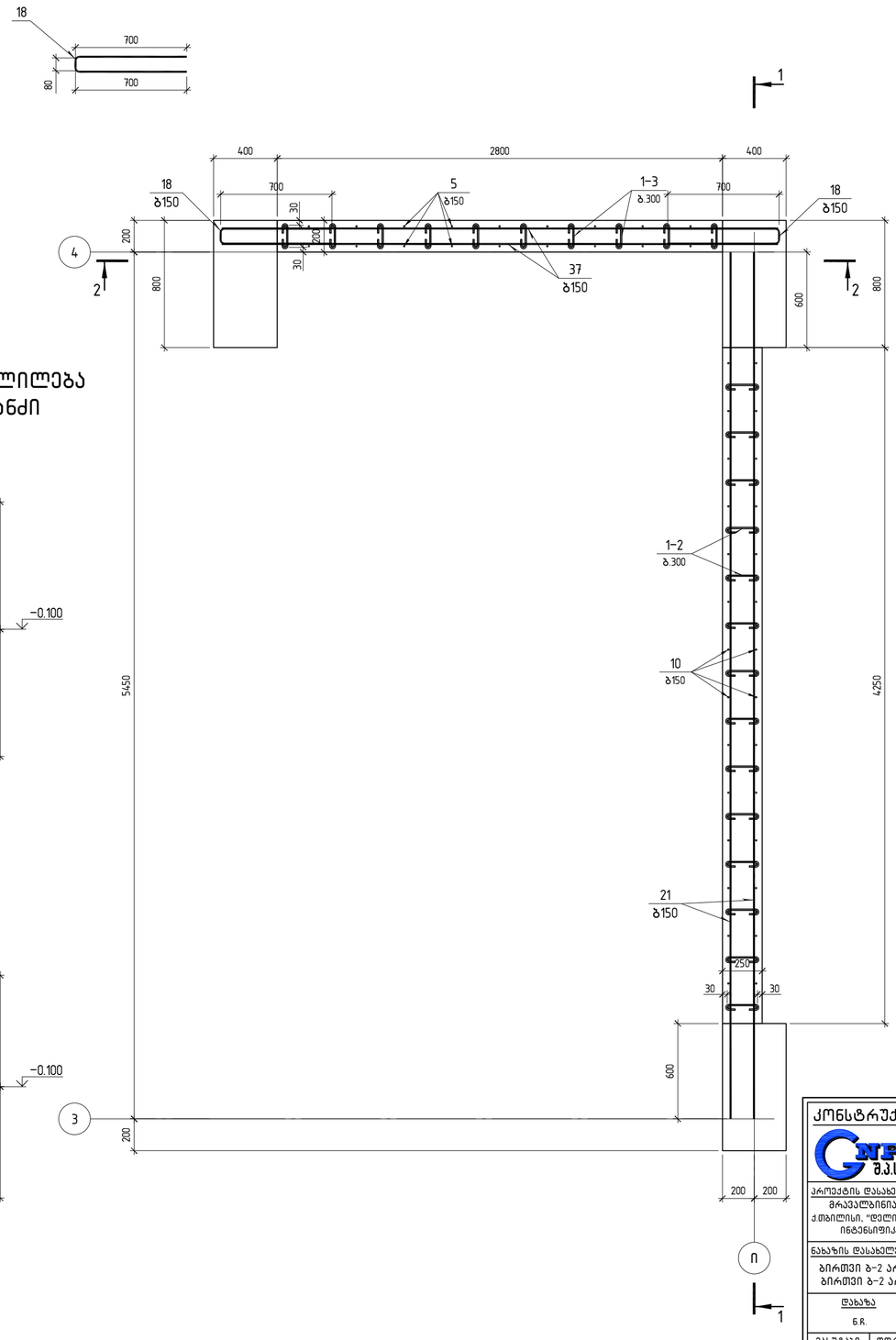

კონსტრუქტორი

შ.პ.ს "ჯი ენ აი"

ალ. ყაზბეგის გამზ. №.8
0160, თბილისი, საქართველო
+995599150088
Gipn.ltd@gmail.com

პროექტის დასახელება:
მრავალბინიანი საცხოვრებელი სახლი (ბლოკი "D")
ქ.თბილისი, "ვეღისი-3"-ის საცხოვრებელი რაიონის მიმდებარედ, ინტენსიფიკაციის გზის სამხრეთით, (ნაკვეთი №1124)

ნახაზის დასახელება:
ბირთვი ბ-2 არმირების სქემა ▽−3.900 დან ▽−0.100 მდე ;
ბირთვი ბ-2 არმირების სქემა ▽−0.100 დან ▽+9.500 მდე

დახაზა	შეამოწმა	დაამტკიცა
ნ.ჩ.	ო.ქ.	ო.ქ.

მასშტაბი	ფორმატი	თარიღი	რევიზია	ნახ.№
1:25	A2			605

A2 1:25

ДМБЫЖЗДЖМЖМ
ЗАО "Зэп ЗБ ЗЛ"
ЗЛО, ЦЭЪЪЗЛЛ, ЪЗЪЪ, Ъ.Ъ
0160, ФЭЛПЖЛЛ, ЪЗЗЗ-ЖЛЗЗЖП
+9955991500 88
Gipnlfd@gmail.com

ЗЖЗЗЗЖЗЛЛЗЛ ЪЗЖЗЖЗЖП ЪЗЗЗЗЛЗЛЗЖП (ЗЖЖЗЛ ЪЗЖЖ "D'') ЗЛЛЗЛЖЗЖЗЛЗЖП ЪЗЗЗЗЛЗЛЗЖП ЛЛЛЛЛЗЛЛ ЗЛЛЛЛЗЛЛ ЗЛЛЛЛЗЛЛ З

ООО "ЭТЖ ЭС ЭЛ"
г.Санкт-Петербург, ул. Кораблестроителей, д.28, лит.А
+79555991500
Gipnl1fd@gmail.com

Монолитные железобетонные конструкции здания (Жилой дом №1) с подземной автостоянкой и встроенными помещениями, расположенного по адресу: г.Санкт-Петербург, "Юго-Западная" ул. дом 3, литер А, Б, (Блок-секция №1)

Блок №1 (оси 1-2; А-Г)

Фундаментная плита Б-3 Монолитная плита ф.о. -3.900 до -0.100 до +2.900

Гип	Гл.инж.	Нач.отд.
Н.контр.	Разраб.	

Стадия	Лист	Листов
Р	1	1

Масштаб	Формат
1:25	А2

Инв.№ подл. | Подпись и дата | Взам.инв.№

А2 1:25

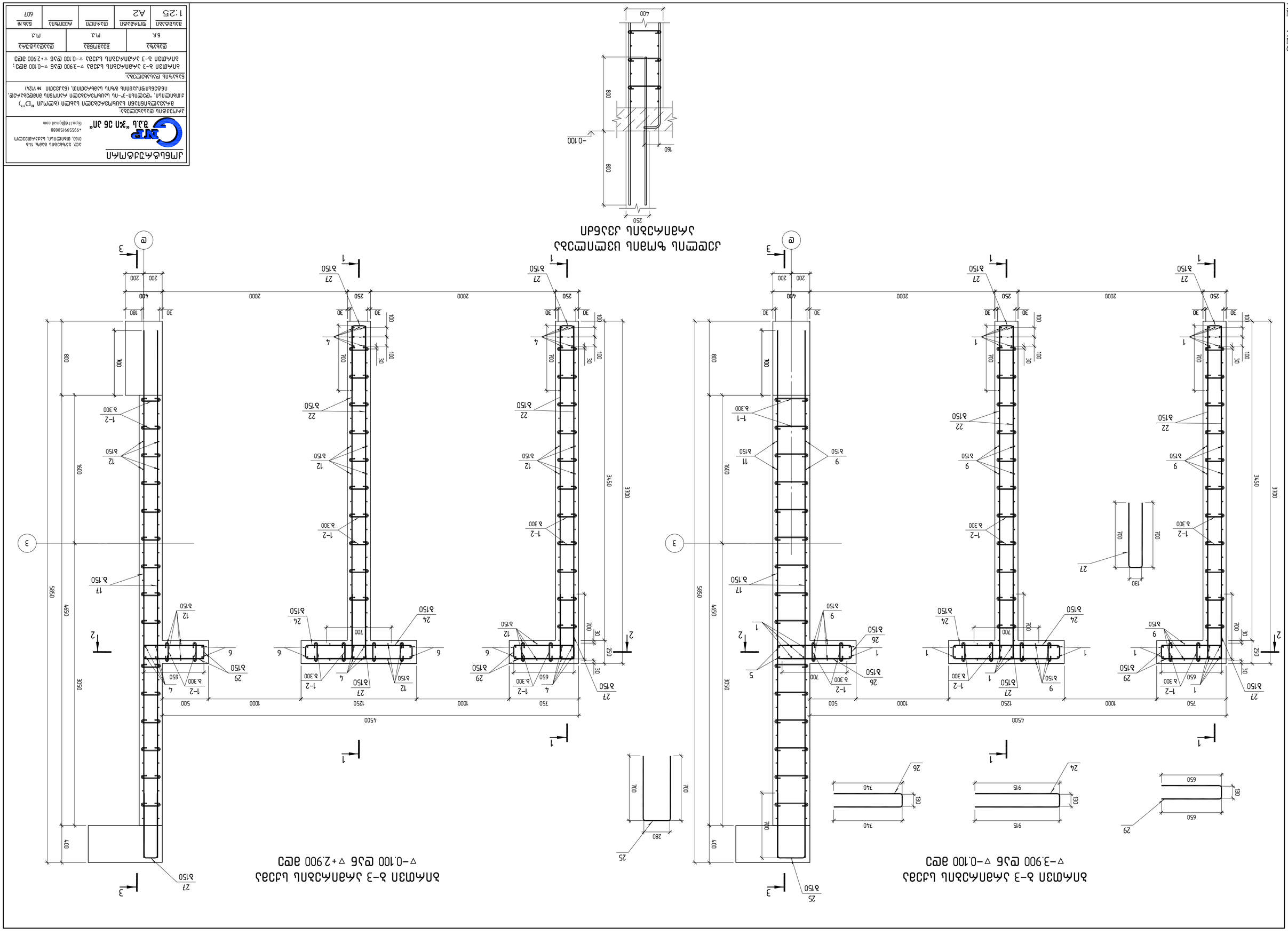

ЛИЦЕНЗИОННЫЙ ПРОЕКТ
ЗАО "Инженерная компания"
Адрес: 660000, г. Красноярск, ул. Ленина, 1
+79991234567
engineer@example.com

Заказчик: ООО "Строительная компания"

Объект: Жилой комплекс "Северный", 3 этап, 2 очередь строительства

Стадия: Р | Лист: 12 | Листов: 24

Армирование монолитных стен. Оси 1–3

Масштаб 1:25 | Формат А2 | Кол. 608

Копирование без разрешения запрещено

ЛИТ
ЗАО "ЗЖЛ ЗБ ЗЛ"
г.Санкт-Петербург, ул.Кантемировская, д.5, лит.А
+9955991500 88
Gipnitfd@gmail.com

Монолитная плита

Заказчик: ЗАО "Строительная компания Ленинградского Зоопарка"

Объект: "Строительство 3-х этажного здания Ленинградского Зоопарка по адресу: г.Санкт-Петербург, Муринский пр., (63.2207П, №1724)

Стадия: Рабочая документация

Наименование: Монолитная плита 3-3 на отм. +23.700 до +24.900 (до отм. +24.900 - 200мм)

Изм.	Кол.уч.	Лист	№док.	Подп.	Дата
ГИП	Ларионов				
Н.контр.	Ларионов				
Разраб.	Ларионов				

Стадия	Лист	Листов
Р	1	1

Масштаб 1:25 | Формат А2 | Копировал | Инв.№ 609

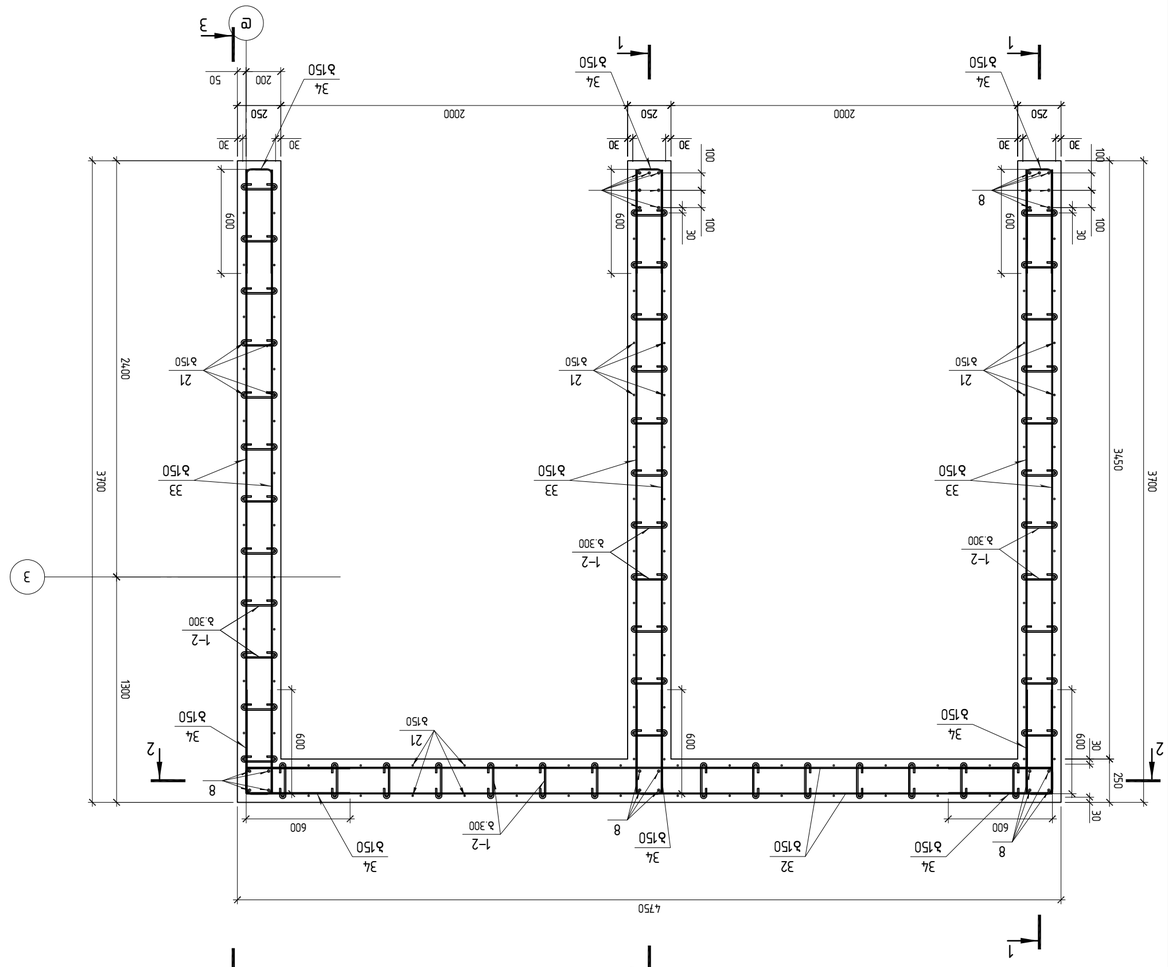

Марка	Эскиз	Диаметр, мм	Плита 3-3 на отм. +23.700			
			Схема армирования			
1		Ø 20	B500B	ℓ= 4800	36	11.84 кг
2		Ø 20	B500B	ℓ= 4650	2	11.47 кг
3		Ø 20	B500B	ℓ= 4300	52	10.60 кг
4		Ø 20	B500B	ℓ= 4000	26	9.86 кг
5		Ø 20	B500B	ℓ= 3910	2	9.64 кг
6		Ø 20	B500B	ℓ= 3200	8	7.89 кг
7		Ø 18	B500B	ℓ= 4200	52	8.39 кг
8		Ø 18	B500B	ℓ= 3950	26	7.89 кг
9		Ø 16	B500B	ℓ= 4600	152	7.26 кг
10		Ø 16	B500B	ℓ= 4100	416	6.47 кг
11		Ø 16	B500B	ℓ= 3910	32	6.17 кг
12		Ø 16	B500B	ℓ= 3800	184	6.00 кг
13		Ø 16	B500B	ℓ= 2370	32	3.74 кг
14		Ø 16	B500B	ℓ= 1600	32	2.53 кг
15		Ø 16	B500B	ℓ= 1570	16	2.48 кг
16		Ø 16	B500B	ℓ= 1550	32	2.45 кг
17		Ø 14	B500B	ℓ= 5700	172	6.89 кг
18		Ø 14	B500B	ℓ= 4800	20	5.80 кг
19		Ø 14	B500B	ℓ= 4650	94	5.62 кг
20		Ø 14	B500B	ℓ= 4000	416	4.83 кг
21		Ø 14	B500B	ℓ= 3950	182	4.77 кг
22		Ø 14	B500B	ℓ= 3600	344	4.35 кг
23		Ø 14	B500B	ℓ= 3250	26	3.93 кг
24		Ø 14	B500B	ℓ= 1955	64	2.36 кг
25		Ø 14	B500B	ℓ= 1675	25	2.02 кг
26		Ø 14	B500B	ℓ= 1605	32	1.94 кг
27		Ø 14	B500B	ℓ= 1525	519	1.84 кг
28		Ø 14	B500B	ℓ= 1470	124	1.78 кг
29		Ø 14	B500B	ℓ= 1425	96	1.72 кг
30		Ø 14	B500B	ℓ= 1350	12	1.63 кг
31		Ø 12	B500B	ℓ= 5600	126	4.97 кг
32		Ø 12	B500B	ℓ= 4650	134	4.13 кг
33		Ø 12	B500B	ℓ= 3600	276	3.20 кг
34		Ø 12	B500B	ℓ= 1325	473	1.18 кг
1-1		Ø 8	B500B	ℓ= 500	174	0.20 кг
1-2		Ø 8	B500B	ℓ= 350	3655	0.14 кг
			Бетон класса В30			
			Итого		89	т

მონოლითური კიბე კბ-1

▽−3.900-დან ▽−0.100-მდე

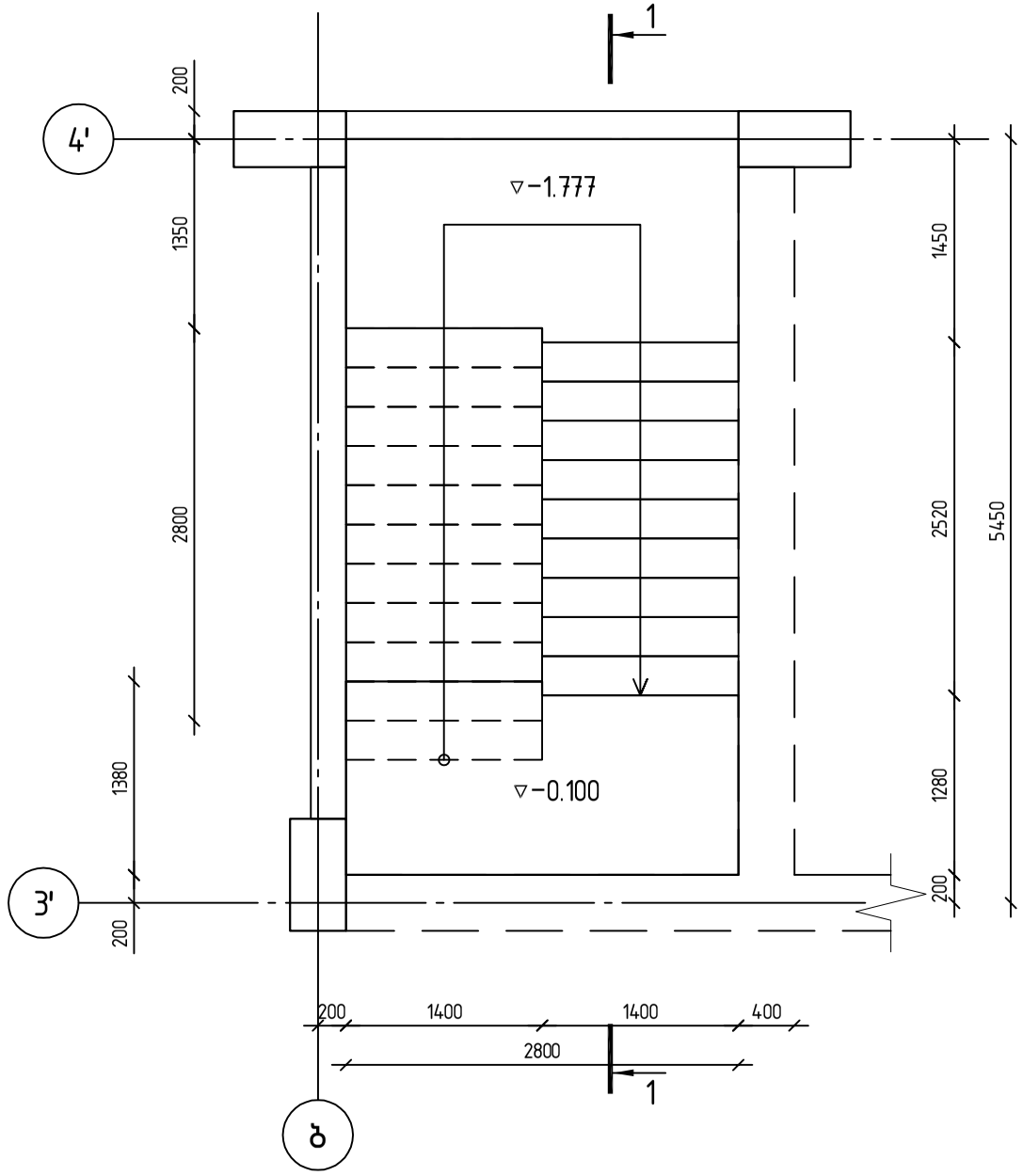

▽−0.100-დან ▽+2.900-მდე

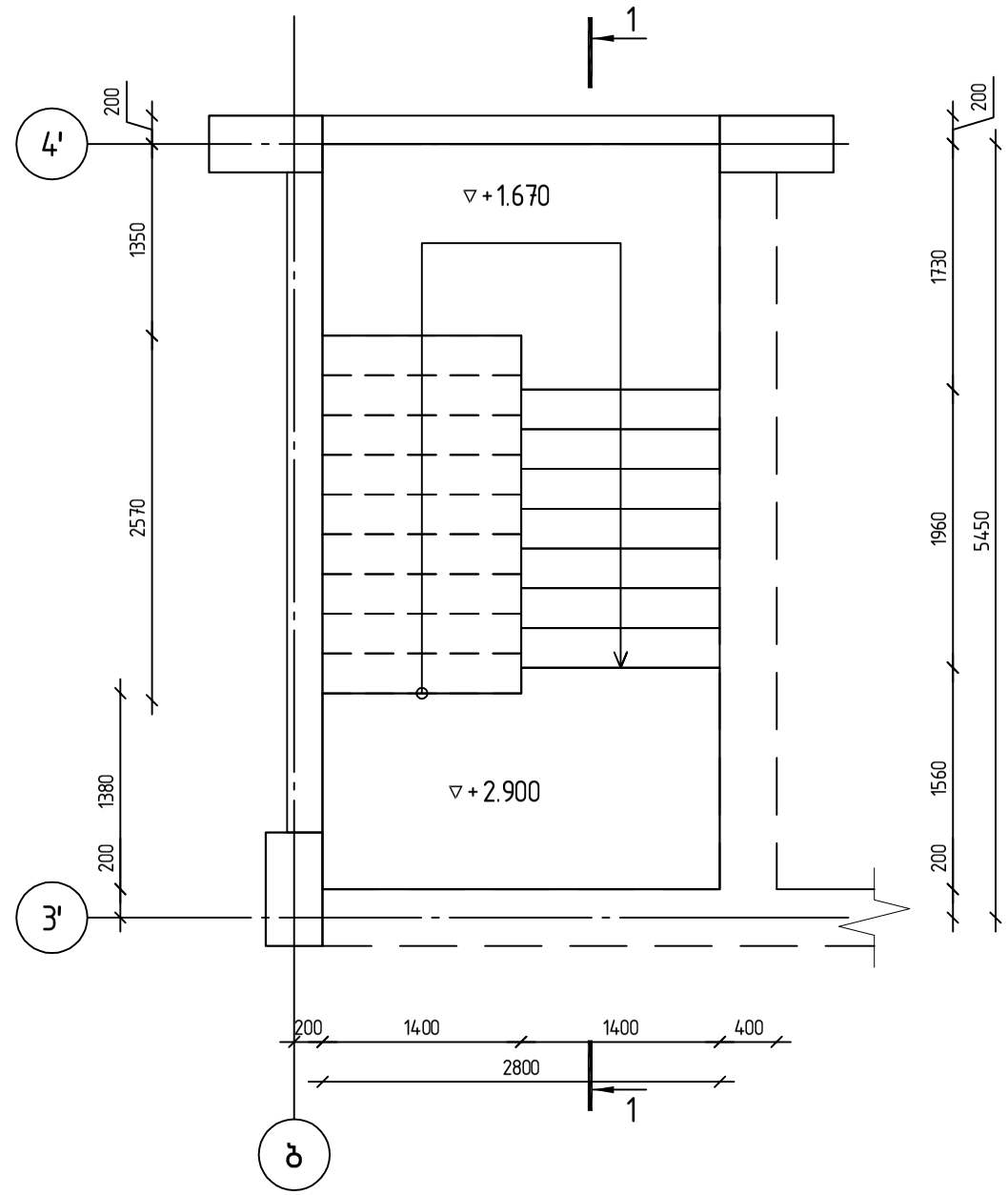

კონსტრუქტორი

შ.პ.ს "ჯი ენ პი"

ალ. ყაზბეგის გამზ. 14.ბ
0160, თბილისი, საქართველო
+995599150088
Gipn.ltd@gmail.com

პროექტის დასახელება:

მრავალბინიანი საცხოვრებელი სახლი (ბლოკი "D")
ქ.თბილისი, "დელისი-3"-ის საცხოვრებელი რაიონის მიმდებარედ, ინგტენსიფიკაციის გზის სამხრეთით, (ნაკვეთი №1/124)

ნახაზის დასახელება:

მონოლითური კიბე კბ-1
▽−3.900-დან ▽+2.900-მდე

დახაზა	შეამოწმა	დაადასტურა
ნ.მ.	ო.ქ.	ო.ქ.

მასშტაბი	ფორმატი	თარიღი	რევიზია	ნახ.№
1:50	A3			701

მონოლითური კიბე კბ-1

▽+2.900-დან ▽+16.100-მდე

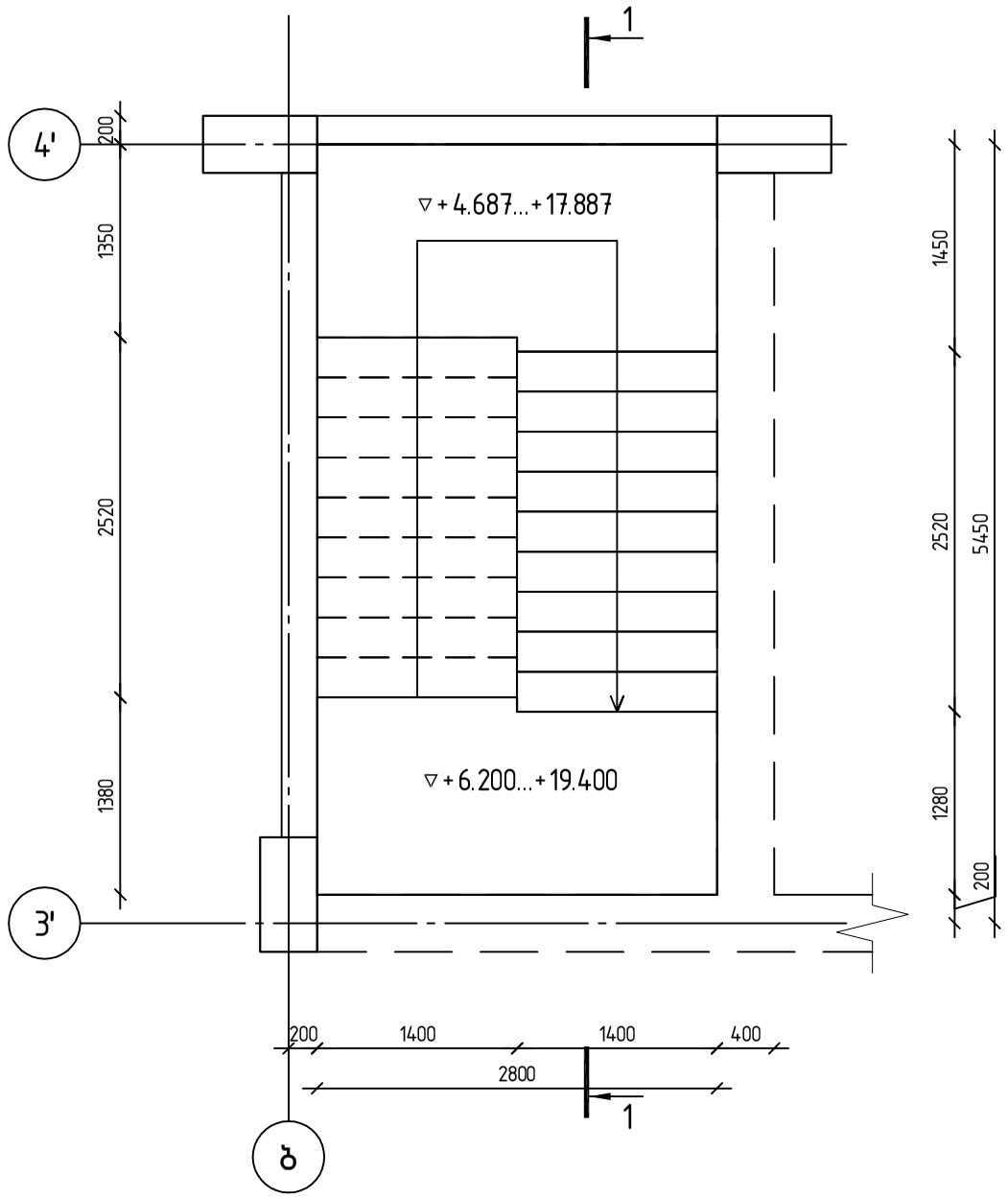

კონსტრუქტორი

შ.პ.ს "ჯი ენ პი"

ალ. ყაზბეგის გამზ. 14ბ
0160, თბილისი, საქართველო
+995599150088
Gipn.ltd@gmail.com

პროექტის დასახელება:

მრავალბინიანი საცხოვრებელი სახლი (ბლოკი "D")
ქ.თბილისი, "დელისი-3"-ის საცხოვრებელი რაიონის მიმდებარედ, ინტენსიფიკაციის გზის სამხრეთით, (ნაკვეთი №1/124)

ნახაზის დასახელება:

მონოლითური კიბე კბ-1
▽+2.900-დან ▽+16.100-მდე

დახაზა	შეამოწმა	დაადასტურა
ნ.მ.	ო.ქ.	ო.ქ.

მასშტაბი	ფორმატი	თარიღი	რევიზია	ნახ.№
1:50	A3			702

მონოლითური კიბე კბ-1

კვეთი 1-1

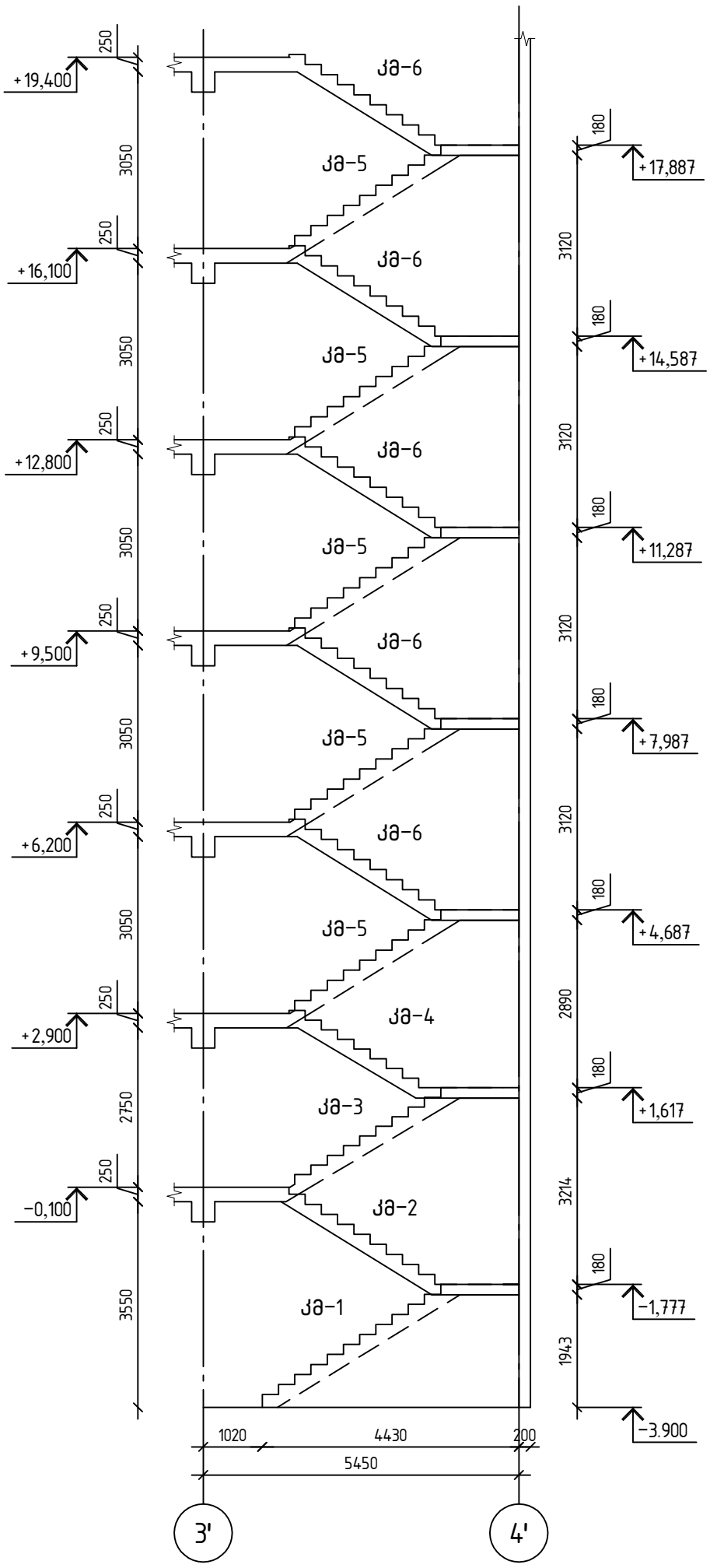

კონსტრუქტორი

შ.პ.ს "ჯი ენ პი"

ალ. ყაზბეგის გამზ. 14ბ
0160, თბილისი, საქართველო

+995599150088
Gipn.ltd@gmail.com

პროექტის დასახელება:

მრავალბინიანი საცხოვრებელი სახლი (ბლოკი "D")
ქ.თბილისი, "დელისი-3"-ის საცხოვრებელი რაიონის მიმდებარედ, ინტენსიფიკაციის გზის სამხრეთით, (ნაკვეთი №1/124)

ნახაზის დასახელება:

მონოლითური კიბე კბ-1-ის კვეთი 1-1

დახაზა	შეამოწმა	დაადასტურა
ნ.მ.	ო.ქ.	ო.ქ.

მასშტაბი	ფორმატი	თარიღი	რევიზია	ნახ.№
1:100	A3			703

მონოლითური კიბე კბ-1

კიბის მარში კმ-1

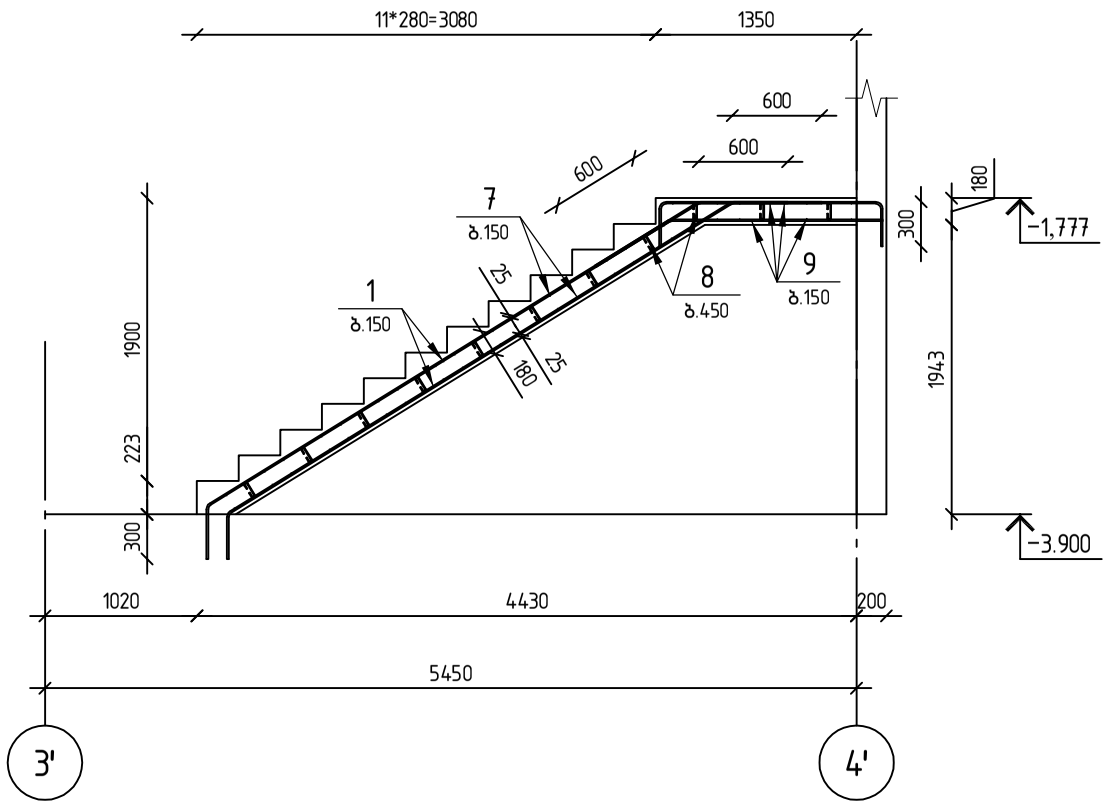

კიბის მარში კმ-2

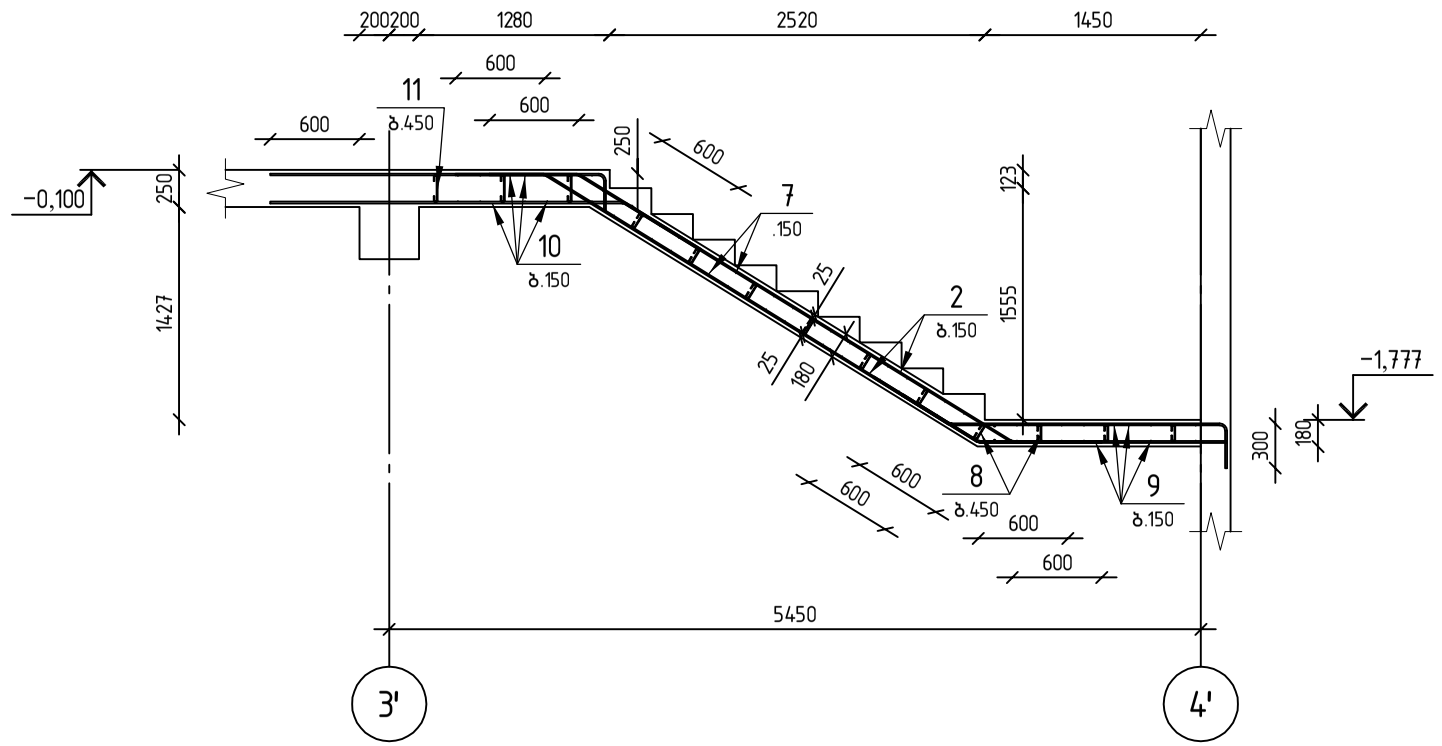

კიბის მარში კმ-3

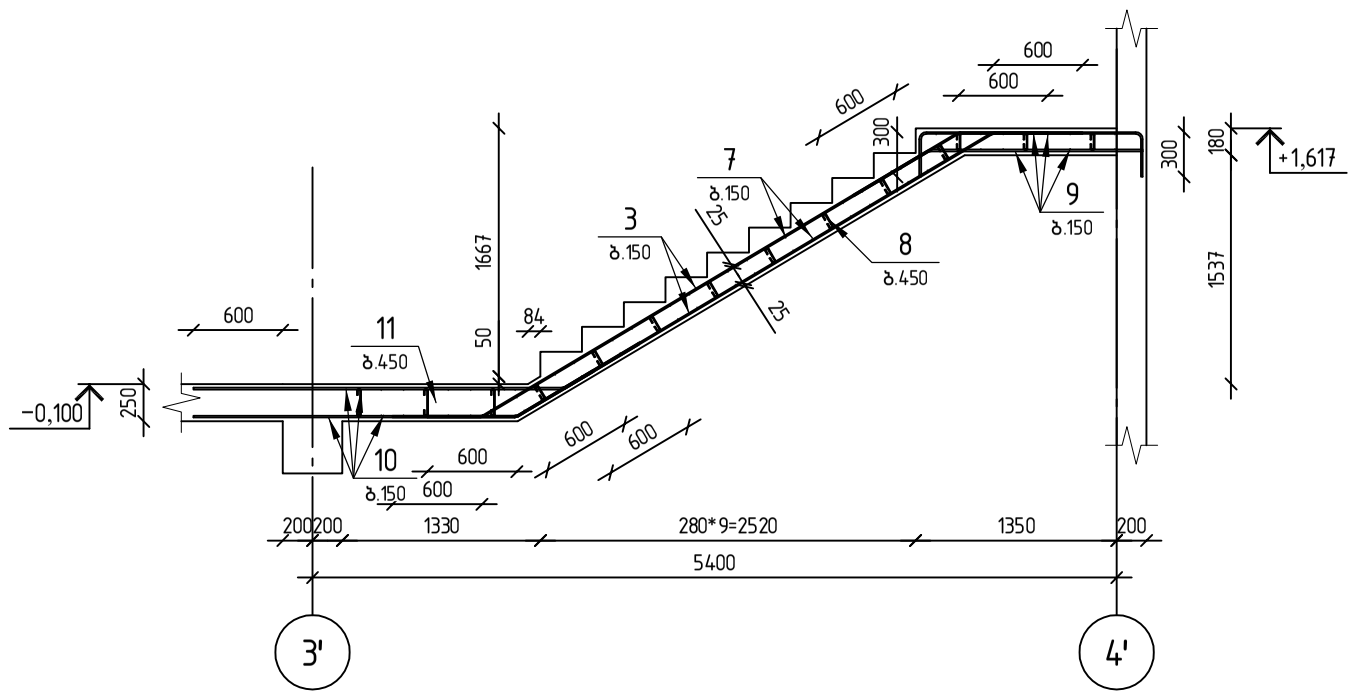

კონსტრუქტორი	
შ.პ.ს "ჯი ენ პი"	ალ. ყაზბეგის გამზ. 14ბ 0160, თბილისი, საქართველო +995599150088 Gipn.ltd@gmail.com
პროექტის დასახელება:	მრავალბინიანი საცხოვრებელი სახლი (ბლოკი "D'') ქ.თბილისი, "დელისი-3"-ის საცხოვრებელი რაიონის მიმდებარედ, ინტენსიფიკაციის გზის სამხრეთით, (ნაკვეთი №1/124)
ნახაზის დასახელება:	მონოლითური კიბე კბ-1-ის მარში კმ-1; კმ-2; კმ-3

დახაზა	შეამოწმა	დაადასტურა
ნ.მ.	ო.ქ.	ო.ქ.

მასშტაბი	ფორმატი	თარიღი	რევიზია	ნახ.№
1:50	A3			704

მონოლითური კიბე კბ-1

კიბის მარში კმ-4

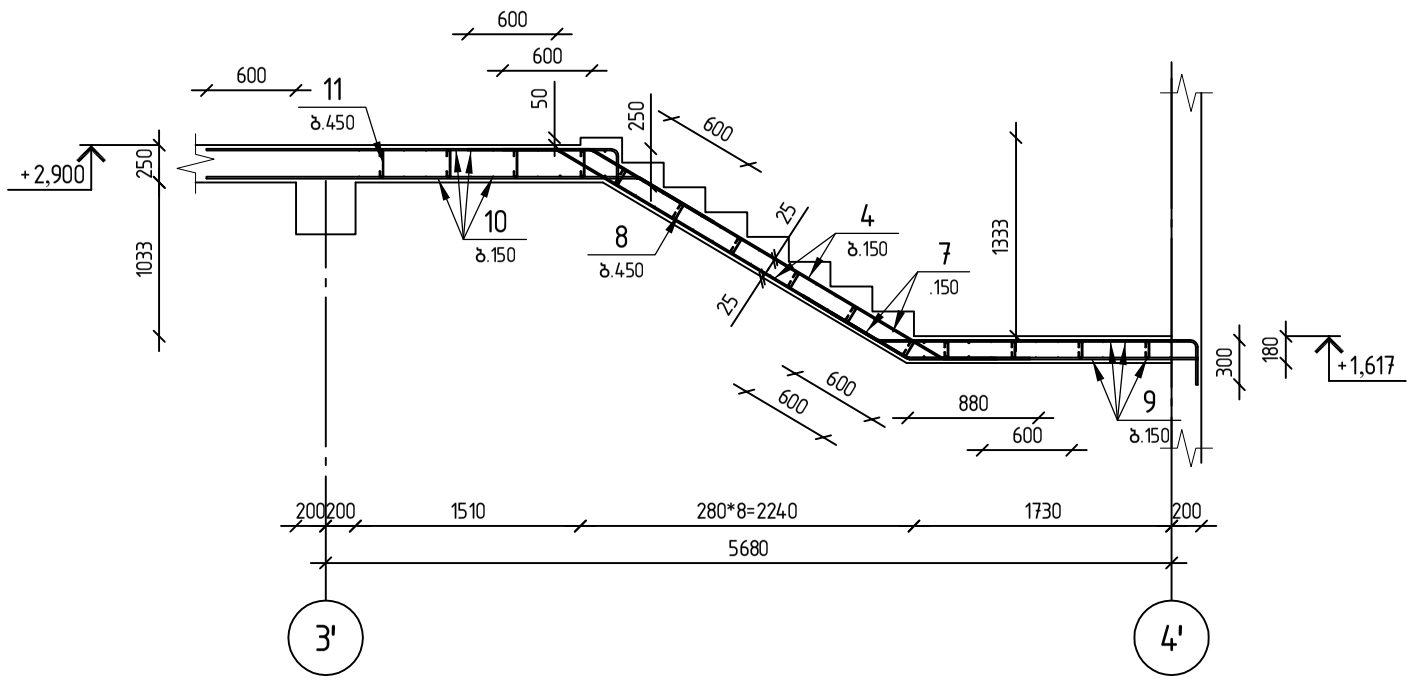

კიბის მარში კმ-5

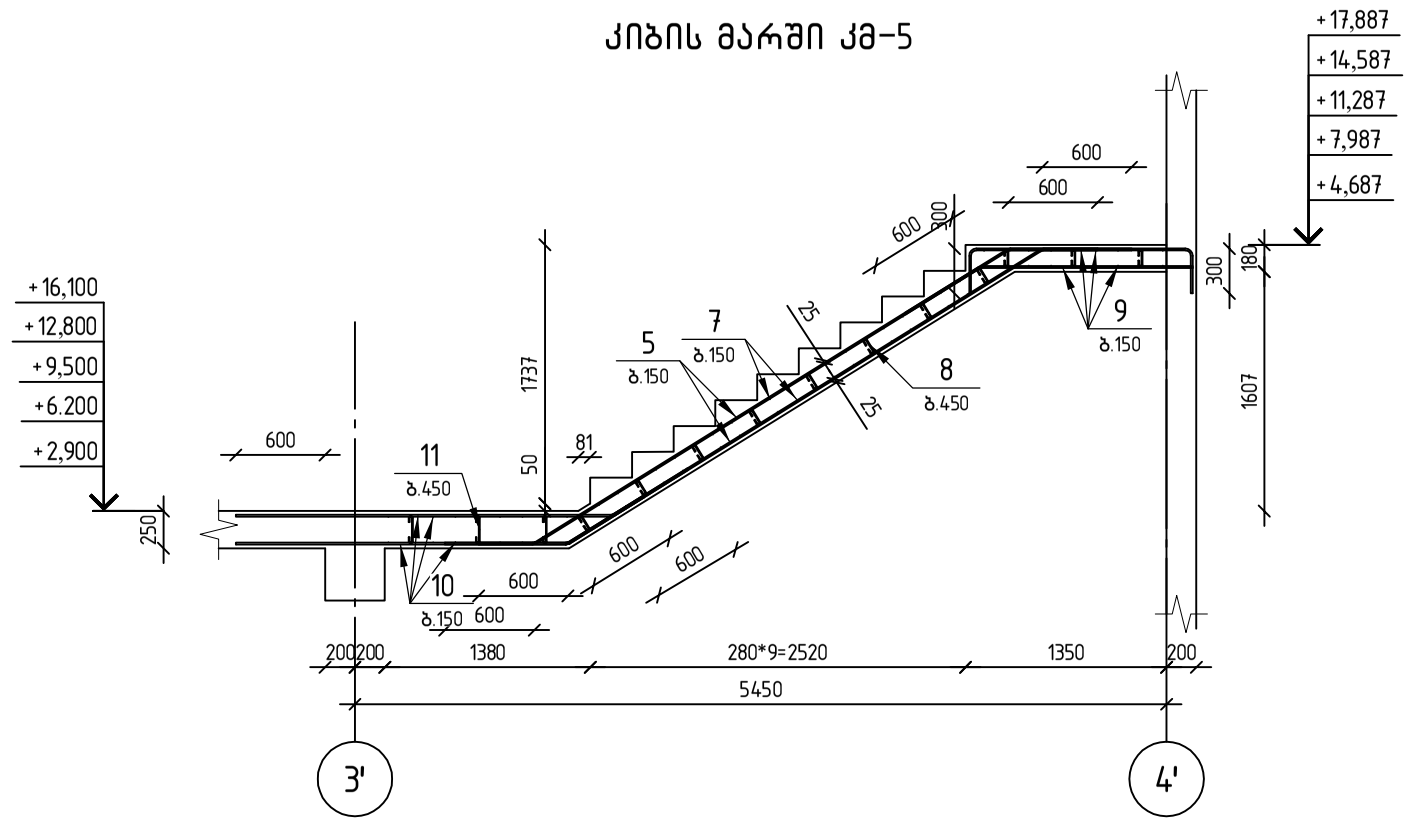

კიბის მარში კმ-6

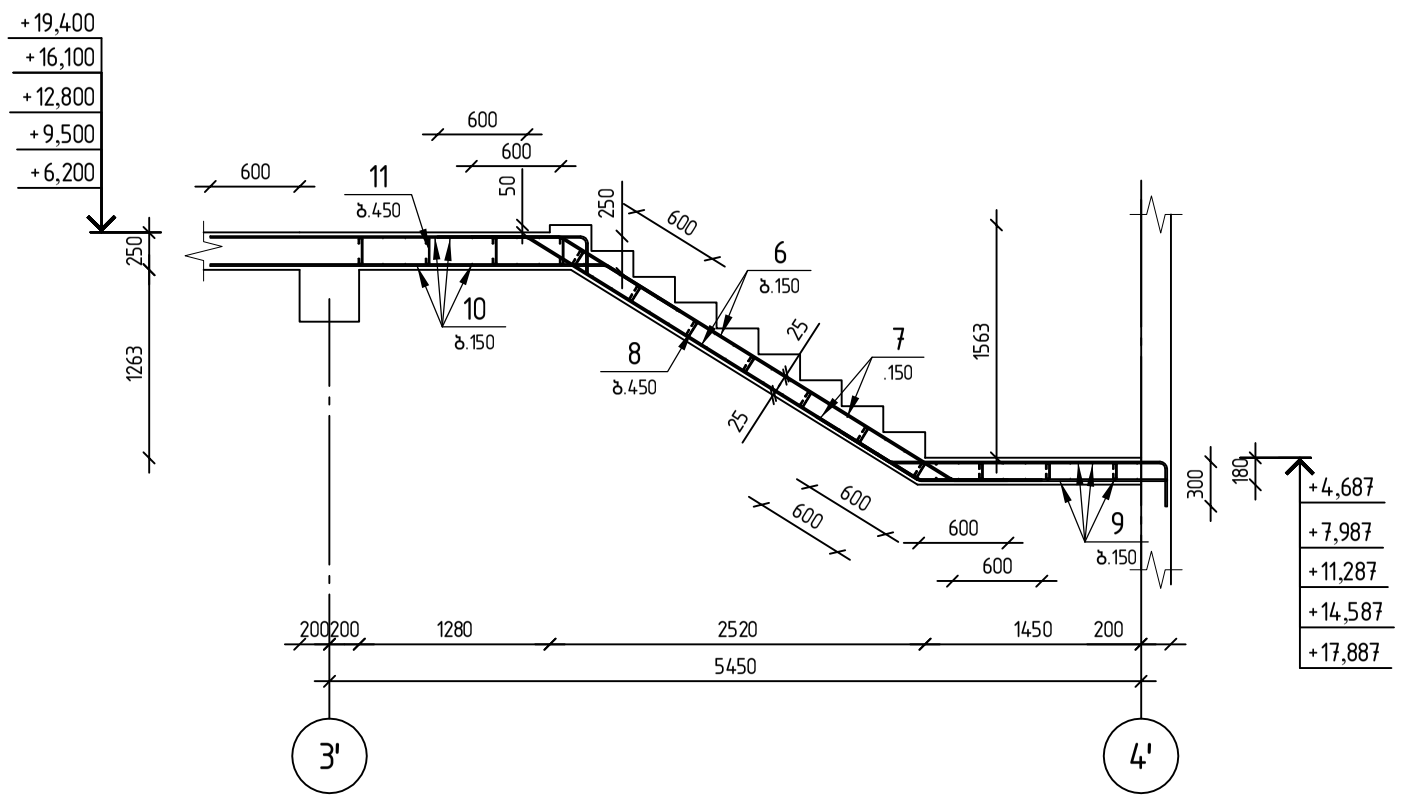

კონსტრუქტორი

შ.პ.ს "ჯი ენ პი"

ალ. ყაზბეგის გამზ. 14ბ
0160, თბილისი, საქართველო
+995599150088
Gipn.ltd@gmail.com

პროექტის დასახელება:

მრავალბინიანი საცხოვრებელი სახლი (ბლოკი "D")
ქ.თბილისი, "დელისი-3"-ის საცხოვრებელი რაიონის მიმდებარედ, ინტენსიფიკაციის გზის სამხრეთით, (ნაკვეთი №1/124)

ნახაზის დასახელება:

მონოლითური კიბე კბ-1-ის
მარში კმ-4; კმ-5; კმ-6

დახაზა	შეამოწმა	დაადასტურა
ნ.მ.	ო.ქ.	ო.ქ.

მასშტაბი	ფორმატი	თარიღი	რევიზია	ნახ.№
1:50	A3			705

პოზ. 7

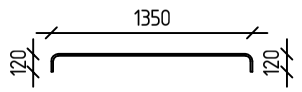

პოზ. 10

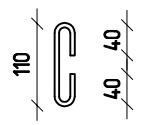

პოზ. 13

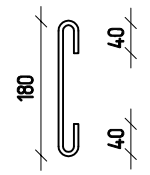

პოზ.	ა ღ ნ ი შ ვ ნ ა	დ ა ს ა ხ ე ლ ე ბ ა			რაოდ.	შენიშვნა	
		მონოლითური კიბე კბ-1					
		დეტალები					
1		ф 12	B500B	ℓ= 4880	20	4.33	კბ
2		ф 12	B500B	ℓ= 4620	20	4.10	კბ
3		ф 12	B500B	ℓ= 4920	20	4.37	კბ
4		ф 12	B500B	ℓ= 3930	20	3.49	კბ
5		ф 12	B500B	ℓ= 4950	98	4.39	კბ
6		ф 12	B500B	ℓ= 4290	98	3.81	კბ
7		ф 10	B500B	ℓ= 1590	568	0.98	კბ
8		ф 8	B500B	ℓ= 190	197	0.07	კბ
9	დაიჭრას ადგილზე	ф 12	B500B	ℓ= 784000	1	696.05	კბ
10	დაიჭრას ადგილზე	ф 12	B500B	ℓ= 739200	1	656.27	კბ
11		ф 8	B500B	ℓ= 260	130	0.10	კბ
		მასალები					
		B30 კლასის ბეტონი				27.01	მ³

28
85
81
86
69
432
375
557
15
696
656
13

კონსტრუქტორი

შ.პ.ს "ჯი ენ პი"
ალ. ყაზბეგის გამზ. 14ბ
0160, თბილისი, საქართველო
+995599150088
Gipn.ltd@gmail.com

პროექტის დასახელება:

მრავალბინიანი საცხოვრებელი სახლი (ბლოკი "D")
ქ.თბილისი, "დელისი-3"-ის საცხოვრებელი რაიონის მიმდებარედ, ინტენსიფიკაციის გზის სამხრეთით, (ნაკვეთი №1/124)

ნახაზის დასახელება:

მონოლითური კიბე კბ-1-ის სპეციფიკაცია

დახაზა	შეამოწმა	დაადასტურა
ნ.მ.	ო.ქ.	ო.ქ.

მასშტაბი	ფორმატი	თარიღი	რევიზია	ნახ.№
1:50	A3			706

მონოლითური კიბე კბ-2

▽−0.100-დან ▽+2.900-მდე

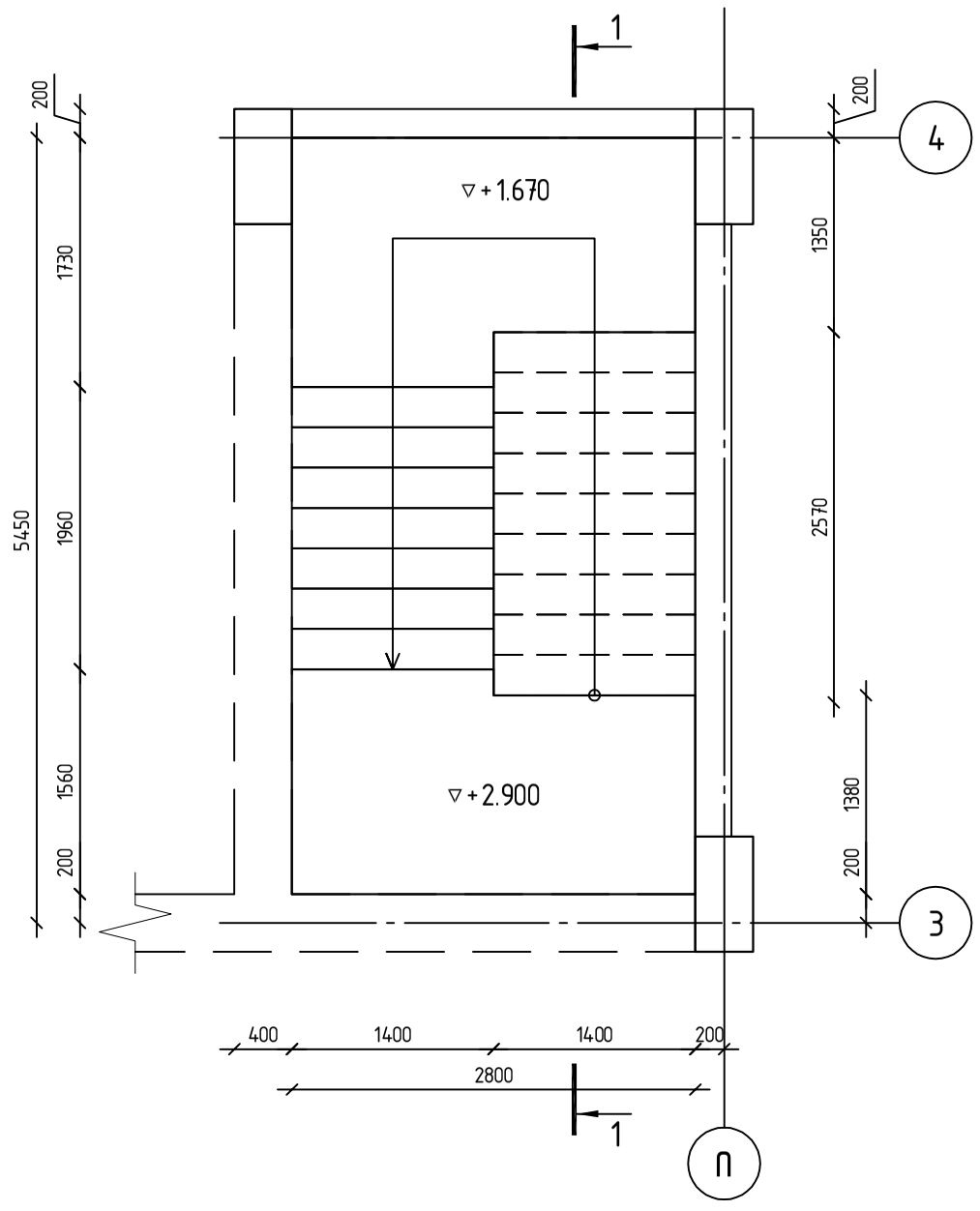

▽+2.900-დან ▽+16.100-მდე

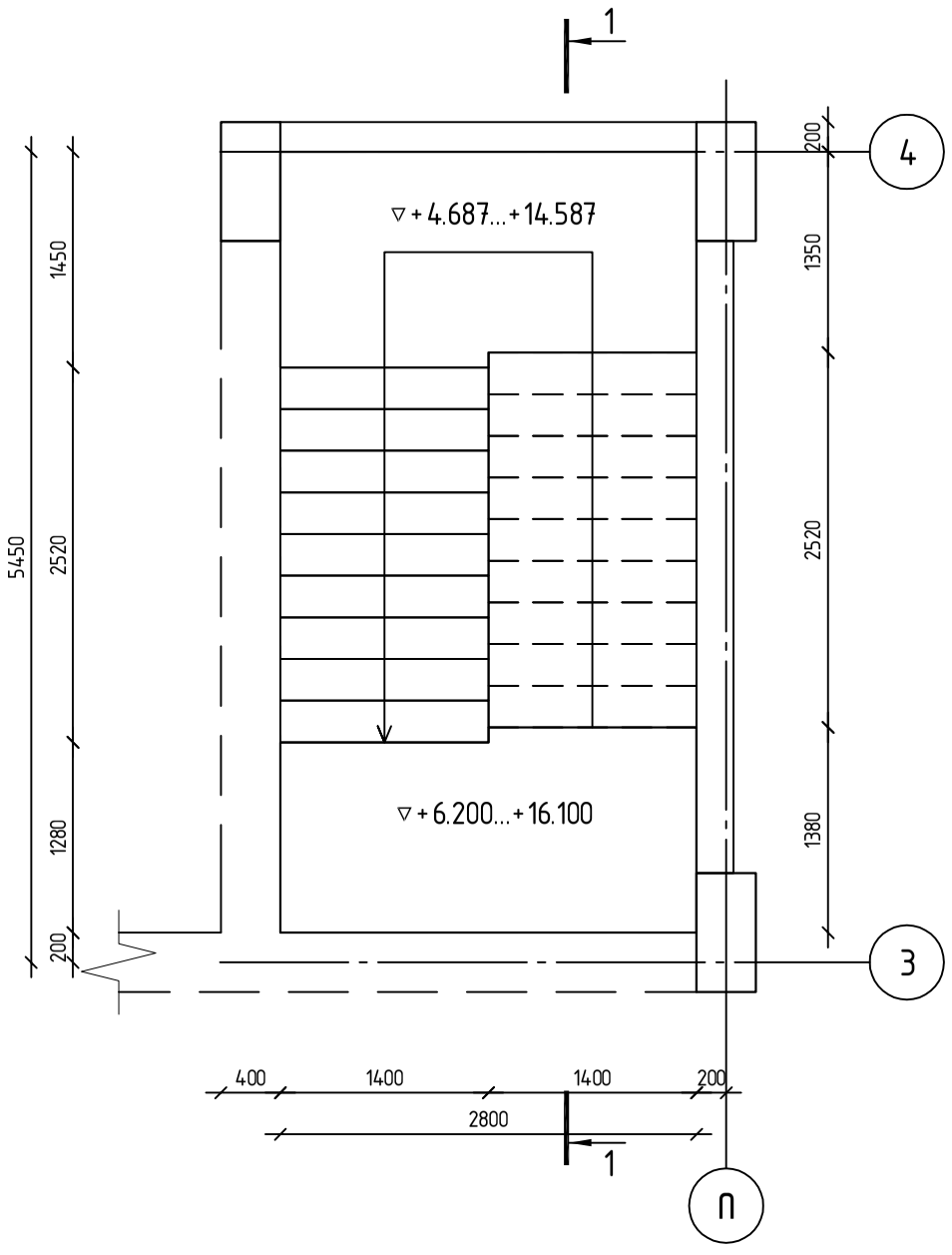

კონსტრუქტორი				
შ.პ.ს "ჯი ენ პი"	ალ. ყაზბეგის გამზ. 14ბ 0160, თბილისი, საქართველო +995599150088 Gipn.ltd@gmail.com			
პროექტის დასახელება: მრავალბინიანი საცხოვრებელი სახლი (ბლოკი "D") ქ.თბილისი, "დელისი-3"-ის საცხოვრებელი რაიონის მიმდებარედ, ინტენსიფიკაციის გზის სამხრეთით, (ნაკვეთი №1/124)				
ნახაზის დასახელება: მონოლითური კიბე კბ-2 ▽−0.100-დან ▽+16.100-მდე				
დახაზა: ნ.მ.	შეამოწმა: ო.ძ.	დაადასტურა: ო.ძ.		
მასშტაბი: 1:50	ფორმატი: A3	თარიღი:	რევიზია:	ნახ.№: 707

მონოლითური კიბე კბ-2

კვეთი 1-1

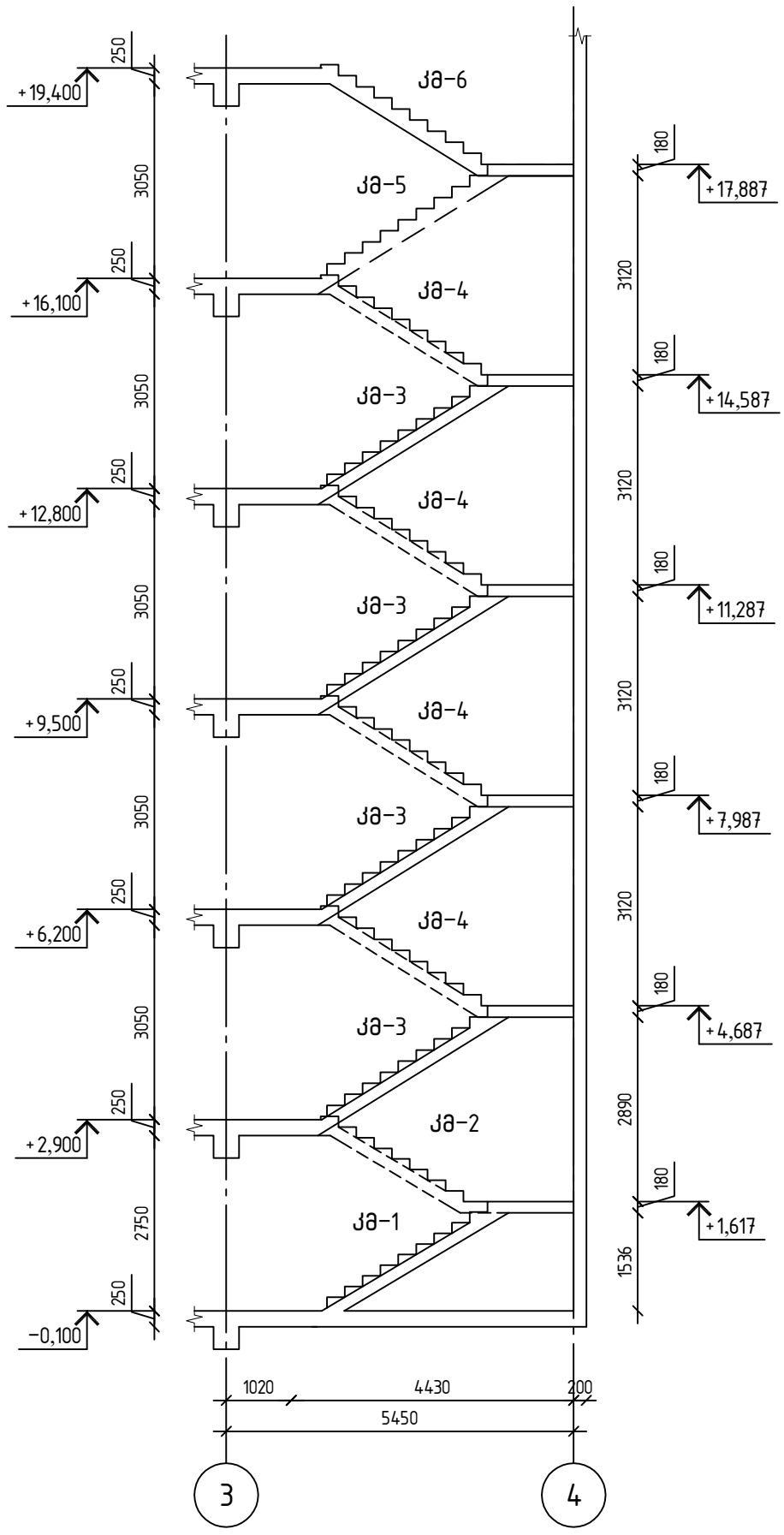

კონსტრუქტორი

შ.პ.ს "ჯი ენ პი"

ალ. ყაზბეგის გამზ. 14ბ
0160, თბილისი, საქართველო

+995599150088
Gipn.ltd@gmail.com

პროექტის დასახელება:

მრავალბინიანი საცხოვრებელი სახლი (ბლოკი "D")
ქ.თბილისი, "დელისი-3"-ის საცხოვრებელი რაიონის მიმდებარედ, ინტენსიფიკაციის გზის სამხრეთით, (ნაკვეთი №1/124)

ნახაზის დასახელება:

მონოლითური კიბე კბ-2-ის კვეთი 1-1

დახაზა	შეამოწმა	დაადასტურა
ნ.მ.	ო.ქ.	ო.ქ.

მასშტაბი	ფორმატი	თარიღი	რევიზია	ნახ.№
1:100	A3			708

მონოლითური კიბე კბ-2

კიბის მარში კმ-1

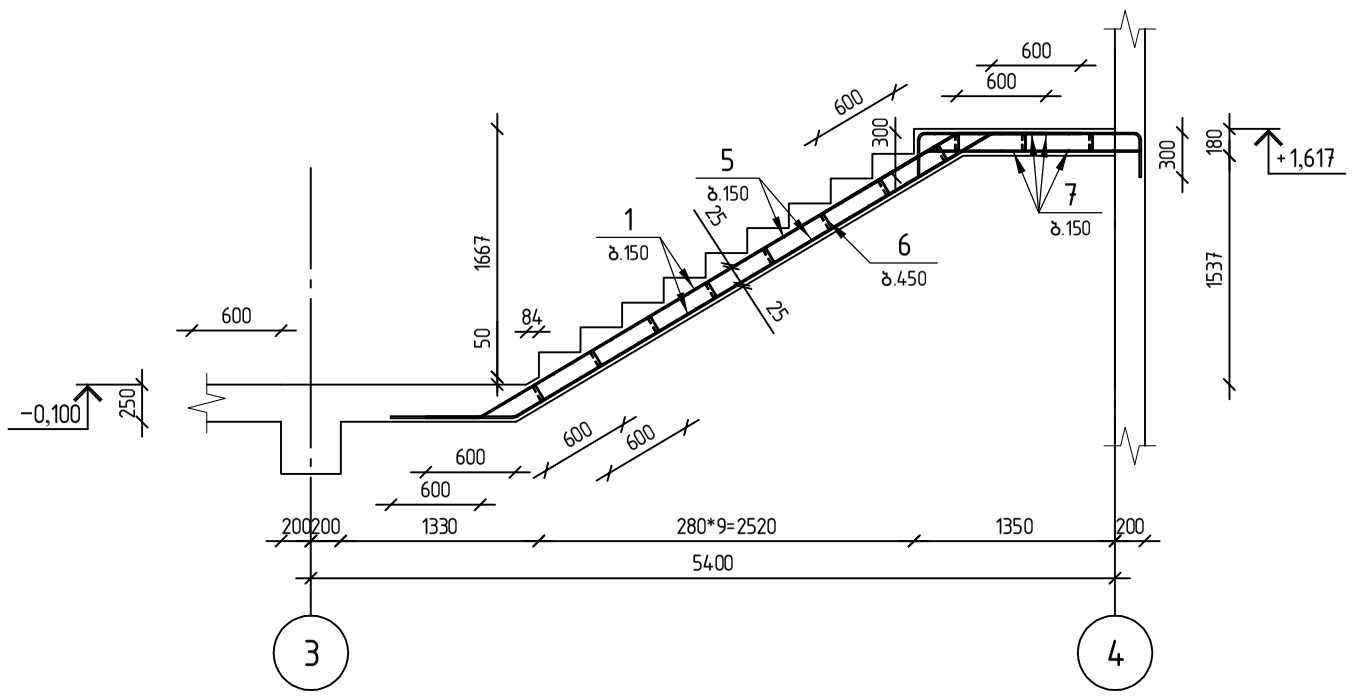

კიბის მარში კმ-2

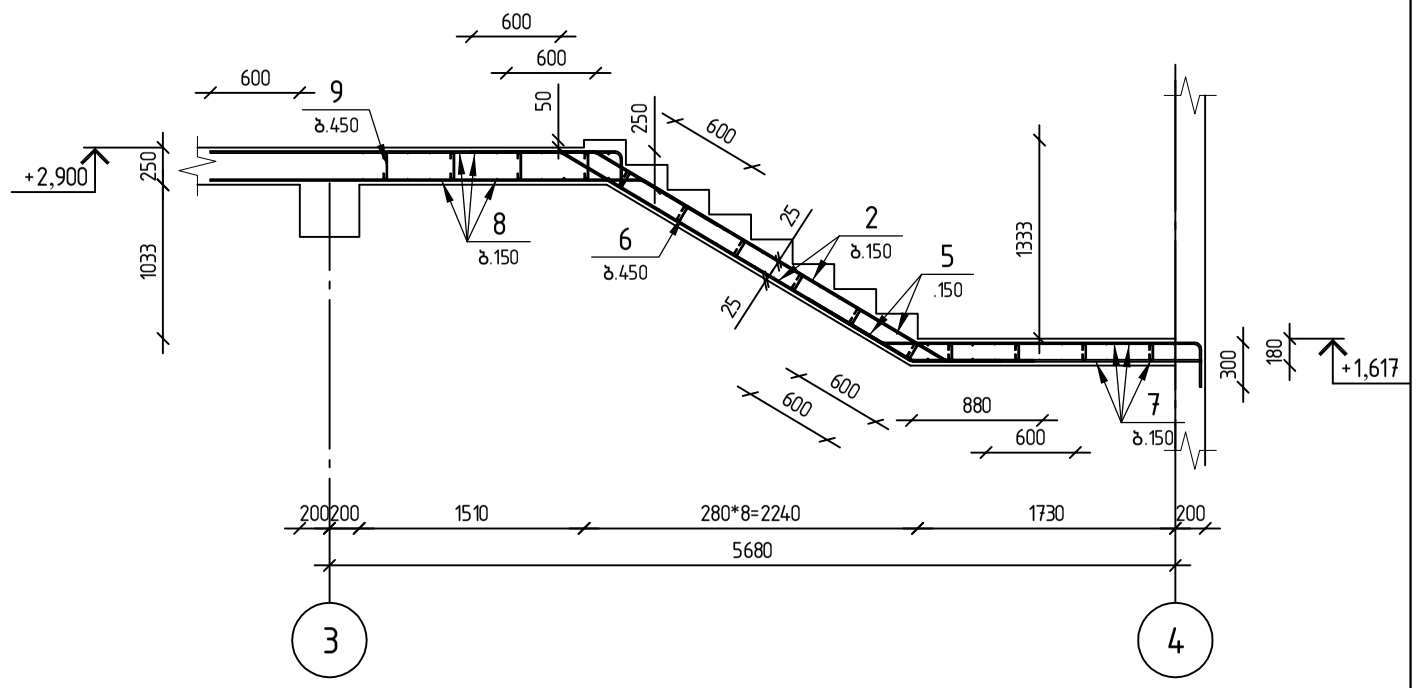

კიბის მარში კმ-3

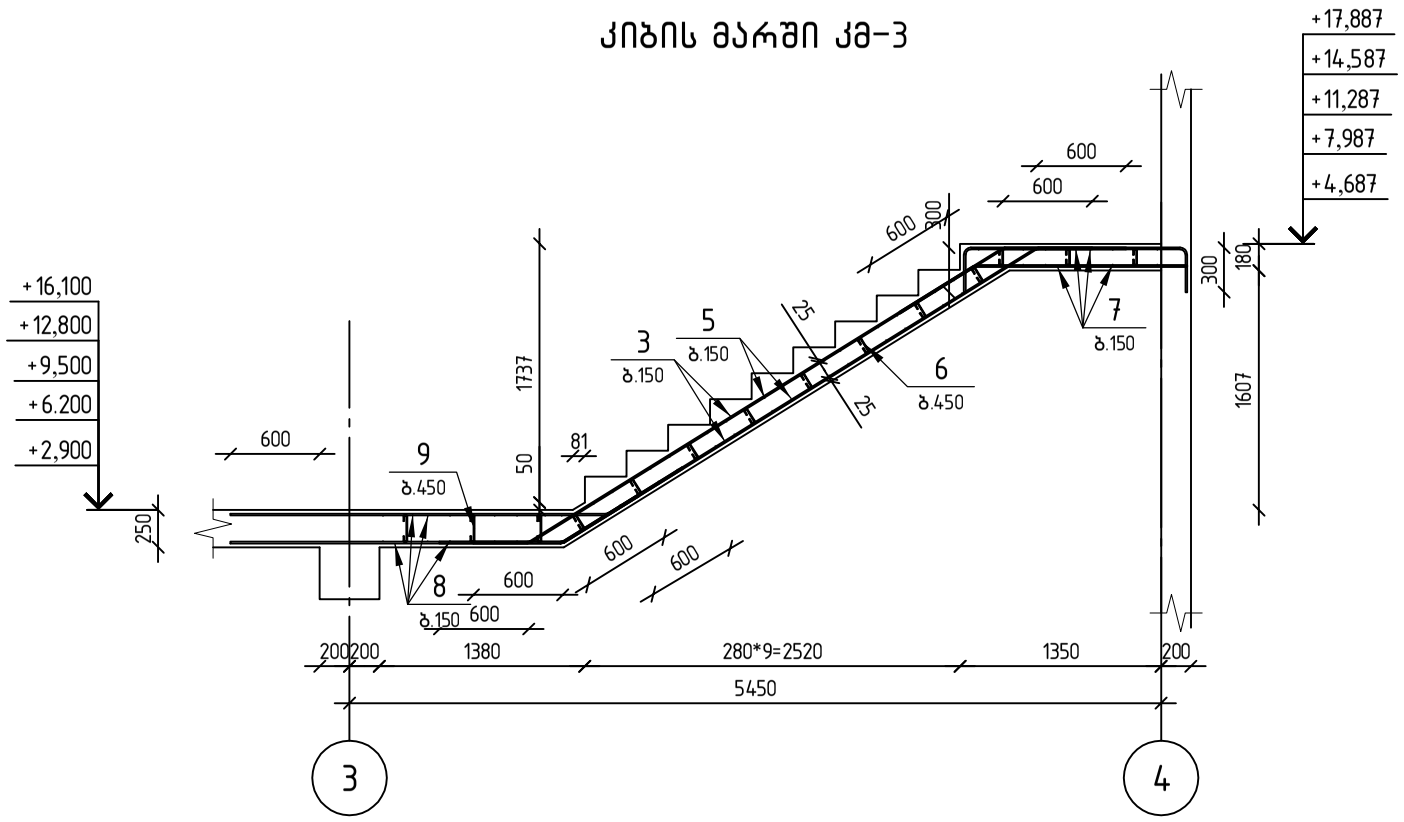

კონსტრუქტორი	
შ.პ.ს "ჯი ენ პი"	ალ. ყაზბეგის გამზ. 14ბ 0160, თბილისი, საქართველო +995599150088 Gipn.ltd@gmail.com
პროექტის დასახელება:	მრავალბინიანი საცხოვრებელი სახლი (ბლოკი "D'') ქ.თბილისი, "დელისი-3"-ის საცხოვრებელი რაიონის მიმდებარედ, ინტენსიფიკაციის გზის სამხრეთით, (ნაკვეთი №1/124)
ნახაზის დასახელება:	მონოლითური კიბე კბ-2-ის მარში კმ-1; კმ-2; კმ-3

დახაზა	შეამოწმა	დაადასტურა
ნ.მ.	ო.ქ.	ო.ქ.

მასშტაბი	ფორმატი	თარიღი	რევიზია	ნახ.№
1:50	A3			709

მონოლითური კიბე კბ-2

კიბის მარში კმ-4

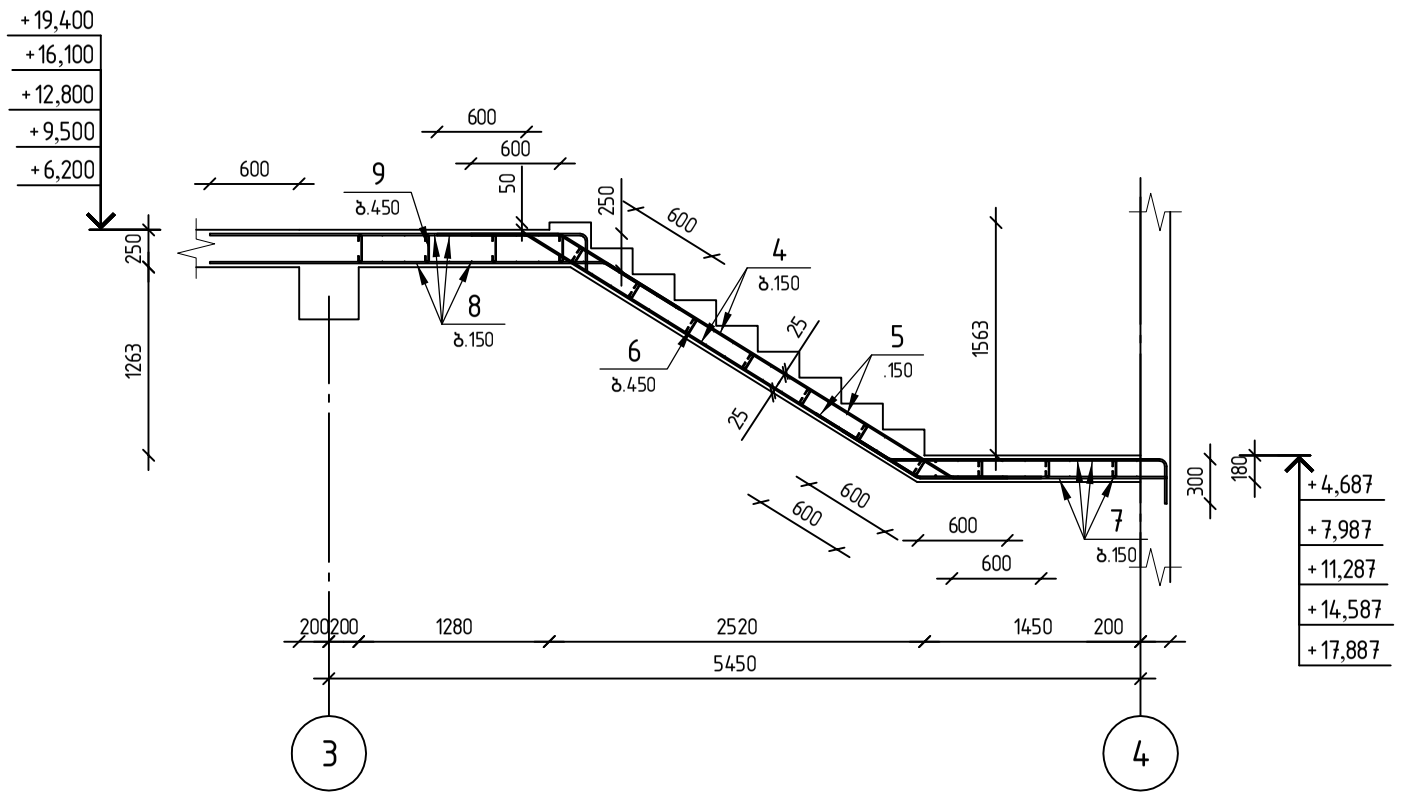

პოზ.	აღნიშვნა	დასახელება	რაოდ.	შენიშვნა
		მონოლითური კიბე კბ-2		
		დეტალები		
1		ф 12 B500B ℓ= 4920	20	4.37 კბ
2		ф 12 B500B ℓ= 3930	20	3.49 კბ
3		ф 12 B500B ℓ= 4950	98	4.39 კბ
4		ф 12 B500B ℓ= 4290	98	3.81 კბ
5		ф 10 B500B ℓ= 1590	478	0.98 კბ
6		ф 8 B500B ℓ= 190	182	0.07 კბ
7	დაიჭრას ადგილზე	ф 12 B500B ℓ= 672000	1	596.61 კბ
8	დაიჭრას ადგილზე	ф 12 B500B ℓ= 638400	1	566.78 კბ
9		ф 8 B500B ℓ= 260	113	0.10 კბ
		მასალები		
		B30 კლასის ბეტონი		22.97 მ³

პოზ. 5

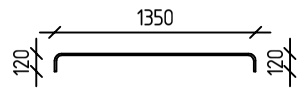

პოზ. 6

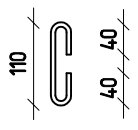

პოზ. 9

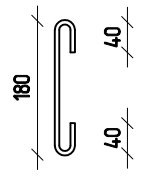

კონსტრუქტორი

შ.პ.ს "ჯი ენ პი"

ალ. ყაზბეგის გამზ. 14ბ
0160, თბილისი, საქართველო
+995599150088
Gipn.ltd@gmail.com

პროექტის დასახელება:

მრავალბინიანი საცხოვრებელი სახლი (ბლოკი "D")
ქ.თბილისი, "დელისი-3"-ის საცხოვრებელი რაიონის მიმდებარედ, ინტენსიფიკაციის გზის სამხრეთით, (ნაკვეთი №1/124)

ნახაზის დასახელება:

მონოლითური კიბე კბ-2-ის სპეციფიკაცია და მარში კმ-4

დახაზა	შეამოწმა	დაადასტურა
ნ.მ.	ო.ქ.	ო.ქ.

მასშტაბი	ფორმატი	თარიღი	რევიზია	ნახ.№
1:50	A3			7/10

ETABS®

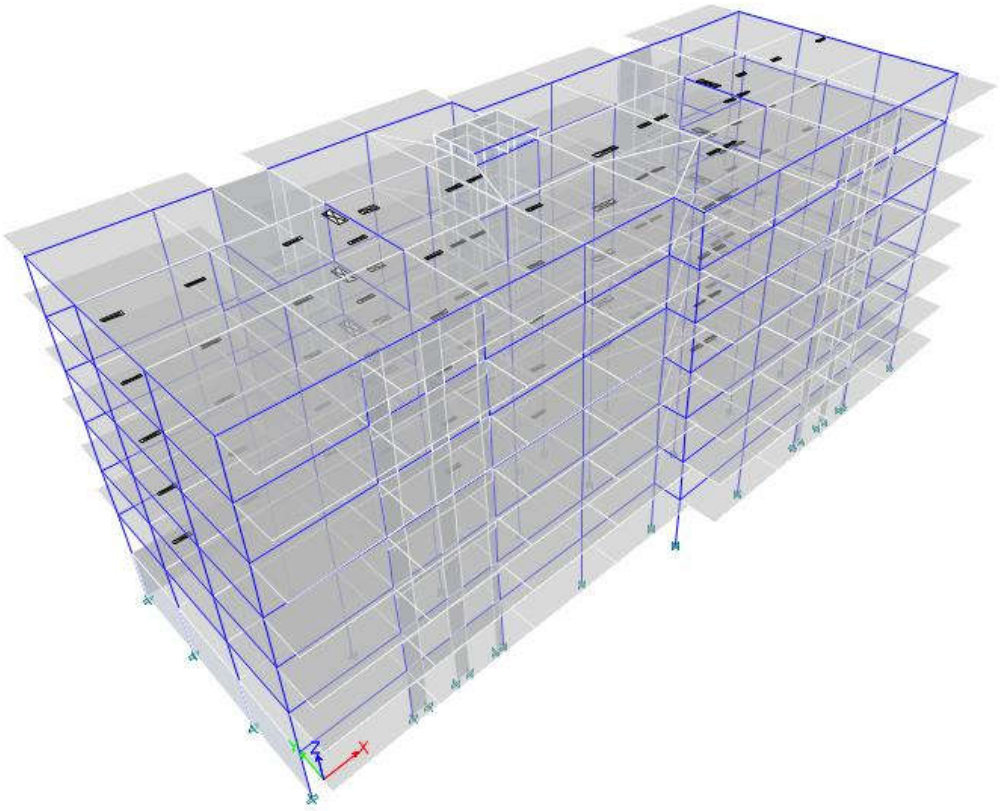

შეასრულა: შპს "ჯი ენ პი"

მთავარი კონსტრუქტორი : ო.ქვრივიშვილი

Multi-apartment Residential Building Block "D"

Model File: lisi, Revision 0
09.10.2025

Table of Contents

1. Structure Data 4
   - 1.1 Story Data 4
   - 1.2 Grid Data 4
   - 1.3 Point Coordinates 4
   - 1.6 Mass 4
2. Properties 6
   - 2.1 Materials 6
   - 2.2 Frame Sections 6
   - 2.3 Shell Sections 6
   - 2.4 Reinforcement Sizes 7
3. Loads 7
   - 3.1 Load Patterns 7
   - 3.2 Functions 7
     - 3.2.1 Response Spectrum Functions 7
   - 3.3 Load Cases 8
   - 3.4 Load Combinations 9
4. Analysis Results 11
   - 4.1 Structure Results 11
   - 4.2 Story Results 11
   - 4.3 Modal Results 33

List of Tables

Table 1.1 Story Definitions 4
Table 1.2 Grid Definitions - General 4
Table 1.3 Grid Definitions - Grid Lines 4
Table 1.10 Mass Source Definition 4
Table 1.11 Mass Summary by Story 5
Table 1.12 Mass Summary by Group 6
Table 2.1 Material Properties - General 6
Table 2.2 Frame Section Property Definitions - Summary 6
Table 2.3 Area Section Property Definitions - Summary 7
Table 2.4 Reinforcing Bar Sizes 7
Table 3.1 Load Pattern Definitions 7
Table 3.2 Functions - Response Spectrum - Eurocode8-2004 8
Table 3.3 Load Case Definitions - Summary 8
Table 3.4 Load Combination Definitions 10
Table 4.2 Story Drifts 11
Table 4.3 Story Max Over Avg Drifts 16
Table 4.4 Story Forces 22
Table 4.5 Modal Periods And Frequencies 34
Table 4.6 Modal Participating Mass Ratios 34
Table 4.7 Modal Load Participation Ratios 34

1 Structure Data

This chapter provides model geometry information, including items such as story levels, point coordinates, and element connectivity.

1.1 Story Data

Table 1.1 - Story Definitions

Tower	Name	Height cm	Master Story	Similar To	Splice Story	Color
T1	+20.10	70	Yes	None	No	Cyan
T1	+19.40	330	No	+20.10	No	Magenta
T1	+16.10	330	No	+20.10	No	Yellow
T1	+12.80	330	No	+20.10	No	Gray8Dark
T1	+9.50	330	No	+20.10	No	Blue
T1	+6.20	330	No	+20.10	No	Green
T1	+2.90	300	No	+20.10	No	Cyan
T1	-0.10	380	No	+20.10	No	Red

1.2 Grid Data

Table 1.2 - Grid Definitions - General

Tower	Name	Type	Ux cm	Uy cm	Rz deg	Story Range	Bubble Size cm	Color
T1	G1	Cartesian	0	0	0	Default	125	Gray6

Table 1.3 - Grid Definitions - Grid Lines

Name	Grid Line Type	ID	Ordinate cm	Bubble Location	Visible
G1	X (Cartesian)	A	0	End	Yes
G1	X (Cartesian)	B	620	End	Yes
G1	X (Cartesian)	C	1250	End	Yes
G1	X (Cartesian)	D	1880	End	Yes
G1	X (Cartesian)	E	2510	End	Yes
G1	X (Cartesian)	F	3140	End	Yes
G1	X (Cartesian)	G	3770	End	Yes
G1	X (Cartesian)	H	4400	End	Yes
G1	X (Cartesian)	I	5060	End	Yes
G1	Y (Cartesian)	1	0	Start	Yes
G1	Y (Cartesian)	2	200	Start	Yes
G1	Y (Cartesian)	8	545	Start	Yes
G1	Y (Cartesian)	3	745	Start	Yes
G1	Y (Cartesian)	7	1175	Start	Yes
G1	Y (Cartesian)	4	1375	Start	Yes
G1	Y (Cartesian)	6	1720	Start	Yes
G1	Y (Cartesian)	5	1920	Start	Yes

1.6 Mass

Table 1.10 - Mass Source Definition

Name	Is Default	Include Lateral Mass?	Include Vertical Mass?	Lump Mass?	Source Self Mass?	Source Added Mass?	Source Load Patterns?	Move Mass Centroid?	Load Pattern	Multiplier
MsSrc1	Yes	Yes	No	Yes	No	No	Yes	No	Dead	1
MsSrc1									Live	0,24

Table 1.11 - Mass Summary by Story

Story	UX kgf-s2/cm	UY kgf-s2/cm	UZ kgf-s2/cm
+20.10	18.4737	18.4737	0
+19.40	1284.0381	1284.0381	0
+16.10	1377.9492	1377.9492	0
+12.80	1380.4748	1380.4748	0
+9.50	1377.0835	1377.0835	0
+6.20	1373.6921	1373.6921	0
+2.90	1362.9419	1362.9419	0
-0.10	1374.8819	1374.8819	0
Base	285,4487	285,4487	0

Table 1.12 - Mass Summary by Group

Group	Self Mass kgf-s2/cm	Self Weight kgf	Mass X kgf-s2/cm	Mass Y kgf-s2/cm	Mass Z kgf-s2/cm
All	0	6955812.85	9844.3489	9844.3489	0

2 Properties

This chapter provides property information for materials, frame sections, shell sections, and links.

2.1 Materials

Table 2.1 - Material Properties - General

Material	Type	SymType	Grade	Color	Notes
A500	Rebar	Uniaxial	A500	Yellow	
B30	Concrete	Isotropic	B30	Gray8Dark	
B500	Rebar	Uniaxial	B500	Blue	

2.2 Frame Sections

Table 2.2 - Frame Section Property Definitions - Summary (Part 1 of 3)

Name	Material	Shape	Color	Area cm2	J cm4	I33 cm4	I22 cm4	As2 cm2	As3 cm2
B40-60	B30	Concrete Rectangular	16722731	2400	751249,4	720000	320000	2000	2000
C25-25	B30	Concrete Rectangular	Blue	625	55013	32552,1	32552,1	520,8	520,8
C40-80	B30	Concrete Rectangular	Red	3200	1171866,7	1706666,7	426666,7	2666,7	2666,7

Table 2.2 - Frame Section Property Definitions - Summary (Part 2 of 3)

Name	S33Pos cm3	S33Neg cm3	S22Pos cm3	S22Neg cm3	Z33 cm3	Z22 cm3	R33 cm	R22 cm	CG Offset 3 cm	CG Offset 2 cm	PNA Offset 3 cm	PNA Offset 2 cm
B40-60	24000	24000	16000	16000	36000	24000	17,321	11,547	0	0	0	0
C25-25	2604,2	2604,2	2604,2	2604,2	3906,3	3906,3	7,217	7,217	0	0	0	0
C40-80	42666,7	42666,7	21333,3	21333,3	64000	32000	23,094	11,547	0	0	0	0

Table 2.2 - Frame Section Property Definitions - Summary (Part 3 of 3)

Name	Area Modifier	As2 Modifier	As3 Modifier	J Modifier	I33 Modifier	I22 Modifier	Mass Modifier	Weight Modifier
B40-60	1	1	1	0,01	0,5	0,5	1	1
C25-25	1	1	1	0,01	0,5	0,5	1	1
C40-80	1	1	1	0,01	0,5	0,5	1	1

2.3 Shell Sections

Table 2.3 - Area Section Property Definitions - Summary

Name	Type	Element Type	Material	Total Thickness cm	Deck Material	Deck Depth cm
S20	Slab	Shell-Thin	B30	20		
S25	Slab	Shell-Thin	B30	25		
W25	Wall	Shell-Thin	B30	25		
W30	Wall	Shell-Thin	B30	30		
W40	Wall	Shell-Thin	B30	40		

2.4 Reinforcement Sizes

Table 2.4 - Reinforcing Bar Sizes

Name	Diameter cm	Area cm2
18	1,8	2,5

3 Loads

This chapter provides loading information as applied to the model.

3.1 Load Patterns

Table 3.1 - Load Pattern Definitions

Name	Is Auto Load	Type	Self Weight Multiplier	Auto Load
Dead	No	Dead	1	
E-x	No	Seismic	0	None
E-y	No	Seismic	0	None
Live	No	Live	0	

3.2 Functions

3.2.1 Response Spectrum Functions

Table 3.2 - Functions - Response Spectrum - Eurocode8-2004 (Part 1 of 2)

Name	Period sec	Value	Country	Direction	Ag	Spectrum Type	Ground Type	S	Tb sec	Tc sec	Td sec
E	0	0,113333	CEN Default	Horizontal	0,17	1	A	1	0,15	0,4	2
E	0,05	0,11188									
E	0,1	0,110427									
E	0,15	0,108974									
E	0,4	0,108974									
E	0,667	0,065385									
E	0,933	0,046703									
E	1,2	0,036325									
E	1,467	0,034									
E	1,733	0,034									
E	2	0,034									
E	3,333	0,034									
E	4,667	0,034									
E	6	0,034									
E	7,333	0,034									
E	8,667	0,034									
E	10	0,034									

Table 3.2 - Functions - Response Spectrum - Eurocode8-2004 (Part 2 of 2)

Name	Beta	q	Damping Ratio
E	0,2	3,9	0,05
E			
E			
E			
E			
E			
E			
E			
E			
E			
E			
E			
E			
E			
E			
E			
E			
E			

3.3 Load Cases

Table 3.3 - Load Case Definitions - Summary

Name	Type
Dead	Linear Static
Live	Linear Static
Modal	Modal - Eigen
E-x	Response Spectrum
E-y	Response Spectrum

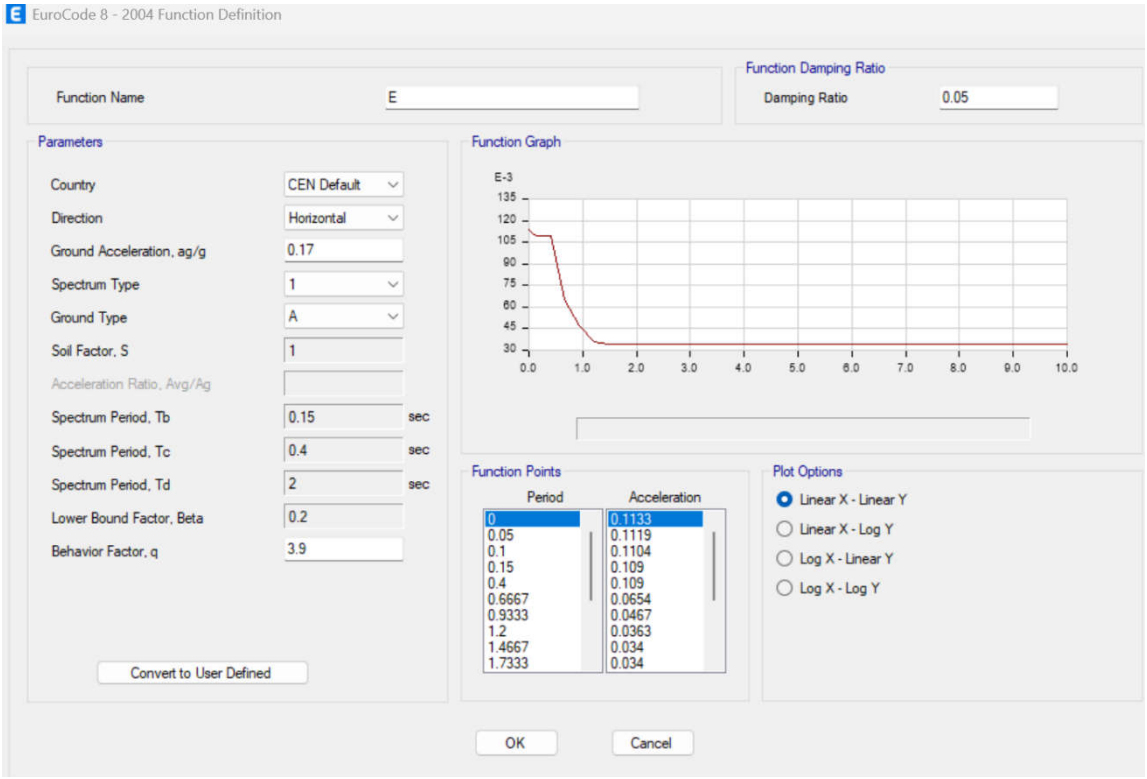

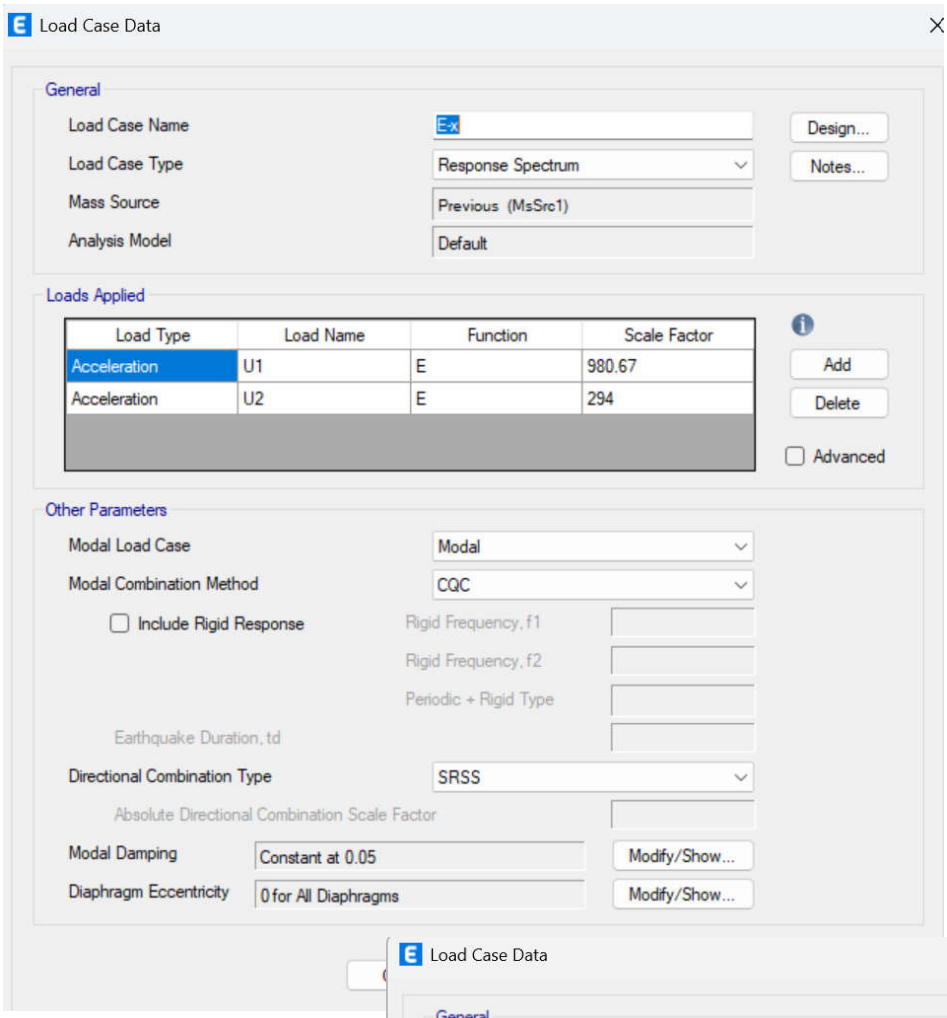
Load Case Data
General
Load Case Name
E-x
Design...
Load Case Type
Response Spectrum
Notes...
Mass Source
Previous (MsSrc1)
Analysis Model
Default
Loads Applied
Load Type
Load Name
Function
Scale Factor
Acceleration
U1
E
980.67
Acceleration
U2
E
294
Add
Delete
Advanced
Other Parameters
Modal Load Case
Modal
Modal Combination Method
CQC
Include Rigid Response
Rigid Frequency, f1
Rigid Frequency, f2
Periodic + Rigid Type
Earthquake Duration, td
Directional Combination Type
SRSS
Absolute Directional Combination Scale Factor
Modal Damping
Constant at 0.05
Modify/Show...
Diaphragm Eccentricity
0 for All Diaphragms
Modify/Show...

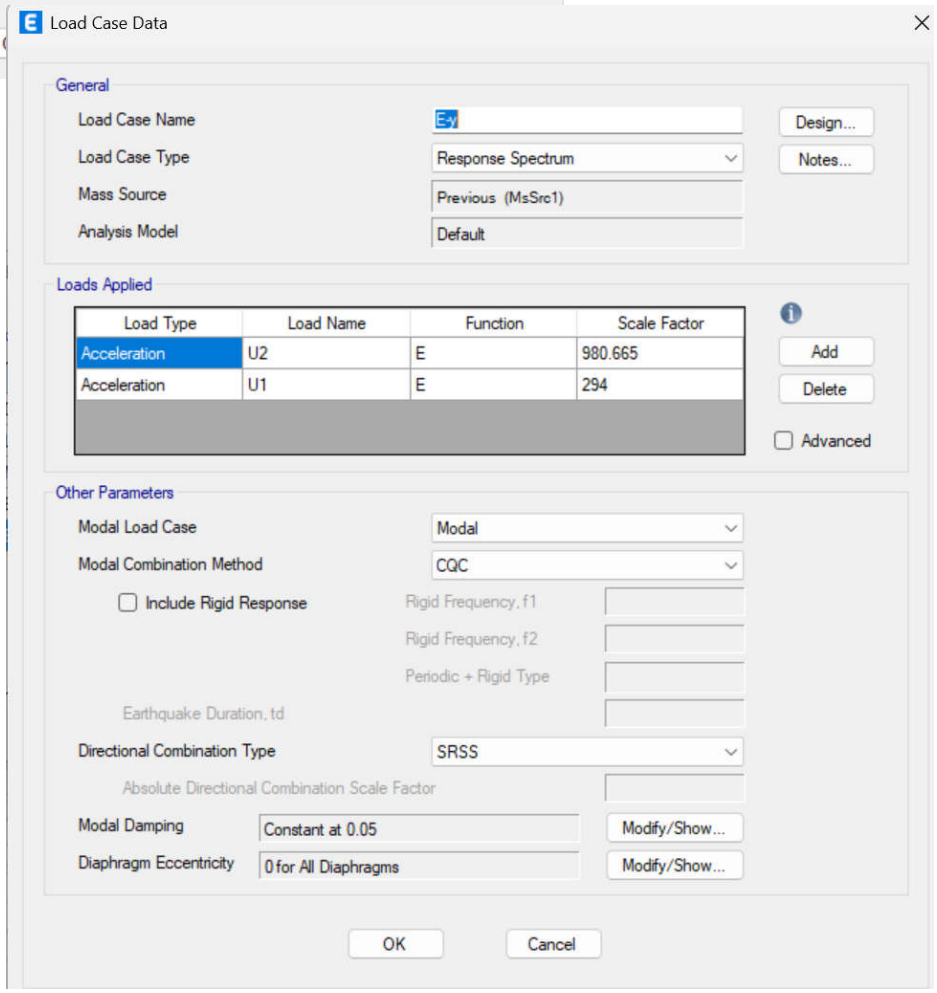
Load Case Data
General
Load Case Name
E-y
Design...
Load Case Type
Response Spectrum
Notes...
Mass Source
Previous (MsSrc1)
Analysis Model
Default
Loads Applied
Load Type
Load Name
Function
Scale Factor
Acceleration
U2
E
980.665
Acceleration
U1
E
294
Add
Delete
Advanced
Other Parameters
Modal Load Case
Modal
Modal Combination Method
CQC
Include Rigid Response
Rigid Frequency, f1
Rigid Frequency, f2
Periodic + Rigid Type
Earthquake Duration, td
Directional Combination Type
SRSS
Absolute Directional Combination Scale Factor
Modal Damping
Constant at 0.05
Modify/Show...
Diaphragm Eccentricity
0 for All Diaphragms
Modify/Show...
OK
Cancel

3.4 Load Combinations

Table 3.4 - Load Combination Definitions

Name	Type	Is Auto	Load Name	SF	Notes
DConS1	Linear Add	Yes	Dead	1,35	Dead [Strength]
DConS2	Linear Add	Yes	Dead	1,35	Dead + Live [Strength]
DConS2			Live	1,5	
DConS3	Linear Add	Yes	Dead	1	Dead + Live + Response Spectrum [Strength]
DConS3			Live	0,3	
DConS3			E-x	1	
DConS4	Linear Add	Yes	Dead	1	Dead + Live + Response Spectrum [Strength]
DConS4			Live	0,3	
DConS4			E-y	1	
DConS5	Linear Add	Yes	Dead	1	Dead + Response Spectrum [Strength]
DConS5			E-x	1	
DConS6	Linear Add	Yes	Dead	1	Dead + Response Spectrum [Strength]
DConS6			E-y	1	
DConS7	Linear Add	Yes	Dead	1	Dead (min) + Response Spectrum [Strength]
DConS7			E-x	1	
DConS8	Linear Add	Yes	Dead	1	Dead (min) + Response Spectrum [Strength]
DConS8			E-y	1	

4 Analysis Results

This chapter provides analysis results.

4.1 Structure Results

Table 4.1 - Base Reactions (Part 1 of 2)

Output Case	Case Type	Step Type	FX kgf	FY kgf	FZ kgf	MX kgf-cm	MY kgf-cm	MZ kgf-cm
Dead	LinStatic		-9,716E-05	-0,0001815	9177461,81	8891796597	-23149100424	-0,46
Live	LinStatic		0	0	1947573,16	1781661742	-4921518546	-0,09
E-x	LinRespSpec	Max	484727,89	214541,58	0,00435	359739321,16	799977986,43	657816763,34
E-y	LinRespSpec	Max	216650,93	474168,91	0,002021	780555783,85	364307938,61	1178025765
DConS1	Combination		-0,0001312	-0,000245	12389573,44	12003925405	-31251285573	-0,62
DConS2	Combination		-0,0001646	-0,0002995	15310933,18	14676418018	-38633563391	-0,76
DConS3	Combination	Max	484727,89	214541,58	9761733,76	9786034440	-23825578001	657816762,85
DConS3	Combination	Min	-484727,89	-214541,58	9761733,75	9066555798	-25425533974	-657816764
DConS4	Combination	Max	216650,93	474168,91	9761733,76	10206850903	-24261248049	1178025764
DConS4	Combination	Min	-216650,93	-474168,91	9761733,76	8645739335	-24989863926	-1178025765
DConS5	Combination	Max	484727,89	214541,58	9177461,81	9251535918	-22349122438	657816762,88
DConS5	Combination	Min	-484727,89	-214541,58	9177461,81	8532057275	-23949078411	-657816764
DConS6	Combination	Max	216650,93	474168,91	9177461,81	9672352380	-22784792486	1178025764
DConS6	Combination	Min	-216650,93	-474168,91	9177461,81	8111240813	-23513408363	-1178025765
DConS7	Combination	Max	484727,89	214541,58	9177461,81	9251535918	-22349122438	657816762,88
DConS7	Combination	Min	-484727,89	-214541,58	9177461,81	8532057275	-23949078411	-657816764
DConS8	Combination	Max	216650,93	474168,91	9177461,81	9672352380	-22784792486	1178025764
DConS8	Combination	Min	-216650,93	-474168,91	9177461,81	8111240813	-23513408363	-1178025765

4.2 Story Results

Table 4.2 - Story Drifts

Story	Output Case	Case Type	Step Type	Direction	Drift	Label	X cm	Y cm	Z cm
+20.10	Dead	LinStatic		X	0,000444	90	3770	1990	2010
+20.10	Dead	LinStatic		Y	0,003413	90	3770	1990	2010
+20.10	Live	LinStatic		X	0,000128	90	3770	1990	2010
+20.10	Live	LinStatic		Y	0,000684	90	3770	1990	2010
+20.10	E-x	LinRespSpec	Max	X	0,013459	90	3770	1990	2010
+20.10	E-x	LinRespSpec	Max	Y	0,005716	90	3770	1990	2010
+20.10	E-y	LinRespSpec	Max	X	0,006291	90	3770	1990	2010
+20.10	E-y	LinRespSpec	Max	Y	0,012824	90	3770	1990	2010
+20.10	DConS1	Combination		X	0,0006	90	3770	1990	2010
+20.10	DConS1	Combination		Y	0,004607	90	3770	1990	2010
+20.10	DConS2	Combination		X	0,000791	90	3770	1990	2010
+20.10	DConS2	Combination		Y	0,005633	90	3770	1990	2010
+20.10	DConS3	Combination	Max	X	0,012977	90	3770	1990	2010
+20.10	DConS3	Combination	Max	Y	0,009334	90	3770	1990	2010
+20.10	DConS3	Combination	Min	X	0,013941	90	3770	1990	2010
+20.10	DConS3	Combination	Min	Y	0,002098	90	3770	1990	2010
+20.10	DConS4	Combination	Max	X	0,005809	90	3770	1990	2010
+20.10	DConS4	Combination	Max	Y	0,016441	90	3770	1990	2010
+20.10	DConS4	Combination	Min	X	0,006773	90	3770	1990	2010
+20.10	DConS4	Combination	Min	Y	0,009206	90	3770	1990	2010
+20.10	DConS5	Combination	Max	X	0,013015	90	3770	1990	2010
+20.10	DConS5	Combination	Max	Y	0,009129	90	3770	1990	2010
+20.10	DConS5	Combination	Min	X	0,013903	90	3770	1990	2010
+20.10	DConS5	Combination	Min	Y	0,002304	90	3770	1990	2010
+20.10	DConS6	Combination	Max	X	0,005847	90	3770	1990	2010
+20.10	DConS6	Combination	Max	Y	0,016236	90	3770	1990	2010
+20.10	DConS6	Combination	Min	X	0,006735	90	3770	1990	2010

Story	Output Case	Case Type	Step Type	Direction	Drift	Label	X cm	Y cm	Z cm
+20.10	DConS6	Combination	Min	Y	0,009411	90	3770	1990	2010
+20.10	DConS7	Combination	Max	X	0,013015	90	3770	1990	2010
+20.10	DConS7	Combination	Max	Y	0,009129	90	3770	1990	2010
+20.10	DConS7	Combination	Min	X	0,013903	90	3770	1990	2010
+20.10	DConS7	Combination	Min	Y	0,002304	90	3770	1990	2010
+20.10	DConS8	Combination	Max	X	0,005847	90	3770	1990	2010
+20.10	DConS8	Combination	Max	Y	0,016236	90	3770	1990	2010
+20.10	DConS8	Combination	Min	X	0,006735	90	3770	1990	2010
+20.10	DConS8	Combination	Min	Y	0,009411	90	3770	1990	2010
+19.40	Dead	LinStatic		X	3,2E-05	24	0	745	1940
+19.40	Dead	LinStatic		Y	0,000157	26	1250	1375	1940
+19.40	Live	LinStatic		X	1E-05	1	0	200	1940
+19.40	Live	LinStatic		Y	3,4E-05	2	620	200	1940
+19.40	E-x	LinRespSpec	Max	X	0,000461	20	1250	1920	1940
+19.40	E-x	LinRespSpec	Max	Y	0,000242	38	0	2190	1940
+19.40	E-y	LinRespSpec	Max	X	0,000216	38	0	2190	1940
+19.40	E-y	LinRespSpec	Max	Y	0,000484	110	1250	1775	1940
+19.40	DConS1	Combination		X	4,3E-05	24	0	745	1940
+19.40	DConS1	Combination		Y	0,000212	26	1250	1375	1940
+19.40	DConS2	Combination		X	5,7E-05	1	0	200	1940
+19.40	DConS2	Combination		Y	0,000258	26	1250	1375	1940
+19.40	DConS3	Combination	Max	X	0,000485	20	1250	1920	1940
+19.40	DConS3	Combination	Max	Y	8,2E-05	94	0	-70	1940
+19.40	DConS3	Combination	Min	X	0,000447	92	5060	1990	1940
+19.40	DConS3	Combination	Min	Y	0,000406	38	0	2190	1940
+19.40	DConS4	Combination	Max	X	0,000239	20	1250	1920	1940
+19.40	DConS4	Combination	Max	Y	0,000326	64	2510	1375	1940
+19.40	DConS4	Combination	Min	X	0,000205	92	5060	1990	1940
+19.40	DConS4	Combination	Min	Y	0,000647	110	1250	1775	1940
+19.40	DConS5	Combination	Max	X	0,000483	20	1250	1920	1940
+19.40	DConS5	Combination	Max	Y	9,2E-05	94	0	-70	1940
+19.40	DConS5	Combination	Min	X	0,000448	92	5060	1990	1940
+19.40	DConS5	Combination	Min	Y	0,000396	38	0	2190	1940
+19.40	DConS6	Combination	Max	X	0,000236	20	1250	1920	1940
+19.40	DConS6	Combination	Max	Y	0,000334	64	2510	1375	1940
+19.40	DConS6	Combination	Min	X	0,000206	92	5060	1990	1940
+19.40	DConS6	Combination	Min	Y	0,000638	110	1250	1775	1940
+19.40	DConS7	Combination	Max	X	0,000483	20	1250	1920	1940
+19.40	DConS7	Combination	Max	Y	9,2E-05	94	0	-70	1940
+19.40	DConS7	Combination	Min	X	0,000448	92	5060	1990	1940
+19.40	DConS7	Combination	Min	Y	0,000396	38	0	2190	1940
+19.40	DConS8	Combination	Max	X	0,000236	20	1250	1920	1940
+19.40	DConS8	Combination	Max	Y	0,000334	64	2510	1375	1940
+19.40	DConS8	Combination	Min	X	0,000206	92	5060	1990	1940
+19.40	DConS8	Combination	Min	Y	0,000638	110	1250	1775	1940
+16.10	Dead	LinStatic		X	2,5E-05	94	0	-70	1610
+16.10	Dead	LinStatic		Y	0,000152	94	0	-70	1610
+16.10	Live	LinStatic		X	7E-06	94	0	-70	1610
+16.10	Live	LinStatic		Y	3E-05	22	0	1920	1610
+16.10	E-x	LinRespSpec	Max	X	0,000523	38	0	2190	1610
+16.10	E-x	LinRespSpec	Max	Y	0,000284	94	0	-70	1610
+16.10	E-y	LinRespSpec	Max	X	0,000245	38	0	2190	1610
+16.10	E-y	LinRespSpec	Max	Y	0,000552	38	0	2190	1610
+16.10	DConS1	Combination		X	3,3E-05	94	0	-70	1610
+16.10	DConS1	Combination		Y	0,000205	94	0	-70	1610
+16.10	DConS2	Combination		X	4,4E-05	94	0	-70	1610
+16.10	DConS2	Combination		Y	0,000249	94	0	-70	1610
+16.10	DConS3	Combination	Max	X	0,000538	38	0	2190	1610
+16.10	DConS3	Combination	Max	Y	0,000125	38	0	2190	1610
+16.10	DConS3	Combination	Min	X	0,000508	38	0	2190	1610

Story	Output Case	Case Type	Step Type	Direction	Drift	Label	X cm	Y cm	Z cm
+16.10	DConS3	Combination	Min	Y	0,000445	94	0	-70	1610
+16.10	DConS4	Combination	Max	X	0,00026	38	0	2190	1610
+16.10	DConS4	Combination	Max	Y	0,000393	38	0	2190	1610
+16.10	DConS4	Combination	Min	X	0,00023	38	0	2190	1610
+16.10	DConS4	Combination	Min	Y	0,000712	94	0	-70	1610
+16.10	DConS5	Combination	Max	X	0,000537	38	0	2190	1610
+16.10	DConS5	Combination	Max	Y	0,000133	38	0	2190	1610
+16.10	DConS5	Combination	Min	X	0,000509	38	0	2190	1610
+16.10	DConS5	Combination	Min	Y	0,000436	94	0	-70	1610
+16.10	DConS6	Combination	Max	X	0,000259	38	0	2190	1610
+16.10	DConS6	Combination	Max	Y	0,000402	38	0	2190	1610
+16.10	DConS6	Combination	Min	X	0,000232	38	0	2190	1610
+16.10	DConS6	Combination	Min	Y	0,000703	94	0	-70	1610
+16.10	DConS7	Combination	Max	X	0,000537	38	0	2190	1610
+16.10	DConS7	Combination	Max	Y	0,000133	38	0	2190	1610
+16.10	DConS7	Combination	Min	X	0,000509	38	0	2190	1610
+16.10	DConS7	Combination	Min	Y	0,000436	94	0	-70	1610
+16.10	DConS8	Combination	Max	X	0,000259	38	0	2190	1610
+16.10	DConS8	Combination	Max	Y	0,000402	38	0	2190	1610
+16.10	DConS8	Combination	Min	X	0,000232	38	0	2190	1610
+16.10	DConS8	Combination	Min	Y	0,000703	94	0	-70	1610
+12.80	Dead	LinStatic		X	2,2E-05	94	0	-70	1280
+12.80	Dead	LinStatic		Y	0,000134	20	1250	1920	1280
+12.80	Live	LinStatic		X	6E-06	94	0	-70	1280
+12.80	Live	LinStatic		Y	2,6E-05	20	1250	1920	1280
+12.80	E-x	LinRespSpec	Max	X	0,000543	38	0	2190	1280
+12.80	E-x	LinRespSpec	Max	Y	0,000289	94	0	-70	1280
+12.80	E-y	LinRespSpec	Max	X	0,000255	38	0	2190	1280
+12.80	E-y	LinRespSpec	Max	Y	0,000566	38	0	2190	1280
+12.80	DConS1	Combination		X	3E-05	94	0	-70	1280
+12.80	DConS1	Combination		Y	0,000181	20	1250	1920	1280
+12.80	DConS2	Combination		X	3,9E-05	94	0	-70	1280
+12.80	DConS2	Combination		Y	0,00022	20	1250	1920	1280
+12.80	DConS3	Combination	Max	X	0,000559	38	0	2190	1280
+12.80	DConS3	Combination	Max	Y	0,000147	94	0	-70	1280
+12.80	DConS3	Combination	Min	X	0,000526	38	0	2190	1280
+12.80	DConS3	Combination	Min	Y	0,000431	1	0	200	1280
+12.80	DConS4	Combination	Max	X	0,000271	38	0	2190	1280
+12.80	DConS4	Combination	Max	Y	0,000424	38	0	2190	1280
+12.80	DConS4	Combination	Min	X	0,000238	38	0	2190	1280
+12.80	DConS4	Combination	Min	Y	0,000707	38	0	2190	1280
+12.80	DConS5	Combination	Max	X	0,000558	38	0	2190	1280
+12.80	DConS5	Combination	Max	Y	0,000155	94	0	-70	1280
+12.80	DConS5	Combination	Min	X	0,000527	38	0	2190	1280
+12.80	DConS5	Combination	Min	Y	0,000423	94	0	-70	1280
+12.80	DConS6	Combination	Max	X	0,00027	38	0	2190	1280
+12.80	DConS6	Combination	Max	Y	0,000432	38	0	2190	1280
+12.80	DConS6	Combination	Min	X	0,000239	38	0	2190	1280
+12.80	DConS6	Combination	Min	Y	0,000699	38	0	2190	1280
+12.80	DConS7	Combination	Max	X	0,000558	38	0	2190	1280
+12.80	DConS7	Combination	Max	Y	0,000155	94	0	-70	1280
+12.80	DConS7	Combination	Min	X	0,000527	38	0	2190	1280
+12.80	DConS7	Combination	Min	Y	0,000423	94	0	-70	1280
+12.80	DConS8	Combination	Max	X	0,00027	38	0	2190	1280
+12.80	DConS8	Combination	Max	Y	0,000432	38	0	2190	1280
+12.80	DConS8	Combination	Min	X	0,000239	38	0	2190	1280
+12.80	DConS8	Combination	Min	Y	0,000699	38	0	2190	1280
+9.50	Dead	LinStatic		X	2,6E-05	73	3870	0	950
+9.50	Dead	LinStatic		Y	0,000117	15	3770	1720	950
+9.50	Live	LinStatic		X	7E-06	73	3870	0	950

Story	Output Case	Case Type	Step Type	Direction	Drift	Label	X cm	Y cm	Z cm
+9.50	Live	LinStatic		Y	2,3E-05	15	3770	1720	950
+9.50	E-x	LinRespSpec	Max	X	0,000533	38	0	2190	950
+9.50	E-x	LinRespSpec	Max	Y	0,000281	38	0	2190	950
+9.50	E-y	LinRespSpec	Max	X	0,00025	38	0	2190	950
+9.50	E-y	LinRespSpec	Max	Y	0,000556	38	0	2190	950
+9.50	DConS1	Combination		X	3,5E-05	73	3870	0	950
+9.50	DConS1	Combination		Y	0,000158	15	3770	1720	950
+9.50	DConS2	Combination		X	4,5E-05	73	3870	0	950
+9.50	DConS2	Combination		Y	0,000193	15	3770	1720	950
+9.50	DConS3	Combination	Max	X	0,000554	38	0	2190	950
+9.50	DConS3	Combination	Max	Y	0,000166	38	0	2190	950
+9.50	DConS3	Combination	Min	X	0,000513	38	0	2190	950
+9.50	DConS3	Combination	Min	Y	0,000397	94	0	-70	950
+9.50	DConS4	Combination	Max	X	0,000271	38	0	2190	950
+9.50	DConS4	Combination	Max	Y	0,000441	38	0	2190	950
+9.50	DConS4	Combination	Min	X	0,00023	92	5060	1990	950
+9.50	DConS4	Combination	Min	Y	0,000672	38	0	2190	950
+9.50	DConS5	Combination	Max	X	0,000553	38	0	2190	950
+9.50	DConS5	Combination	Max	Y	0,000172	38	0	2190	950
+9.50	DConS5	Combination	Min	X	0,000514	38	0	2190	950
+9.50	DConS5	Combination	Min	Y	0,000391	94	0	-70	950
+9.50	DConS6	Combination	Max	X	0,000269	38	0	2190	950
+9.50	DConS6	Combination	Max	Y	0,000447	38	0	2190	950
+9.50	DConS6	Combination	Min	X	0,000231	92	5060	1990	950
+9.50	DConS6	Combination	Min	Y	0,000665	38	0	2190	950
+9.50	DConS7	Combination	Max	X	0,000553	38	0	2190	950
+9.50	DConS7	Combination	Max	Y	0,000172	38	0	2190	950
+9.50	DConS7	Combination	Min	X	0,000514	38	0	2190	950
+9.50	DConS7	Combination	Min	Y	0,000391	94	0	-70	950
+9.50	DConS8	Combination	Max	X	0,000269	38	0	2190	950
+9.50	DConS8	Combination	Max	Y	0,000447	38	0	2190	950
+9.50	DConS8	Combination	Min	X	0,000231	92	5060	1990	950
+9.50	DConS8	Combination	Min	Y	0,000665	38	0	2190	950
+6.20	Dead	LinStatic		X	2,9E-05	20	1250	1920	620
+6.20	Dead	LinStatic		Y	0,000118	92	5060	1990	620
+6.20	Live	LinStatic		X	8E-06	20	1250	1920	620
+6.20	Live	LinStatic		Y	2,5E-05	9	4400	0	620
+6.20	E-x	LinRespSpec	Max	X	0,00049	38	0	2190	620
+6.20	E-x	LinRespSpec	Max	Y	0,000276	22	0	1920	620
+6.20	E-y	LinRespSpec	Max	X	0,000233	38	0	2190	620
+6.20	E-y	LinRespSpec	Max	Y	0,00056	22	0	1920	620
+6.20	DConS1	Combination		X	3,9E-05	20	1250	1920	620
+6.20	DConS1	Combination		Y	0,000159	92	5060	1990	620
+6.20	DConS2	Combination		X	5,1E-05	20	1250	1920	620
+6.20	DConS2	Combination		Y	0,000197	92	5060	1990	620
+6.20	DConS3	Combination	Max	X	0,000512	38	0	2190	620
+6.20	DConS3	Combination	Max	Y	0,000178	22	0	1920	620
+6.20	DConS3	Combination	Min	X	0,000481	73	3870	0	620
+6.20	DConS3	Combination	Min	Y	0,000373	22	0	1920	620
+6.20	DConS4	Combination	Max	X	0,000255	38	0	2190	620
+6.20	DConS4	Combination	Max	Y	0,000462	22	0	1920	620
+6.20	DConS4	Combination	Min	X	0,000221	73	3870	0	620
+6.20	DConS4	Combination	Min	Y	0,000657	22	0	1920	620
+6.20	DConS5	Combination	Max	X	0,000511	38	0	2190	620
+6.20	DConS5	Combination	Max	Y	0,000184	22	0	1920	620
+6.20	DConS5	Combination	Min	X	0,000481	73	3870	0	620
+6.20	DConS5	Combination	Min	Y	0,000368	22	0	1920	620
+6.20	DConS6	Combination	Max	X	0,000253	38	0	2190	620
+6.20	DConS6	Combination	Max	Y	0,000468	22	0	1920	620
+6.20	DConS6	Combination	Min	X	0,000221	73	3870	0	620

Story	Output Case	Case Type	Step Type	Direction	Drift	Label	X cm	Y cm	Z cm
+6.20	DConS6	Combination	Min	Y	0,000652	22	0	1920	620
+6.20	DConS7	Combination	Max	X	0,000511	38	0	2190	620
+6.20	DConS7	Combination	Max	Y	0,000184	22	0	1920	620
+6.20	DConS7	Combination	Min	X	0,000481	73	3870	0	620
+6.20	DConS7	Combination	Min	Y	0,000368	22	0	1920	620
+6.20	DConS8	Combination	Max	X	0,000253	38	0	2190	620
+6.20	DConS8	Combination	Max	Y	0,000468	22	0	1920	620
+6.20	DConS8	Combination	Min	X	0,000221	73	3870	0	620
+6.20	DConS8	Combination	Min	Y	0,000652	22	0	1920	620
+2.90	Dead	LinStatic		Y	0,000108	92	5060	1990	290
+2.90	Live	LinStatic		Y	2,3E-05	92	5060	1990	290
+2.90	E-x	LinRespSpec	Max	X	0,000404	92	5060	1990	290
+2.90	E-x	LinRespSpec	Max	Y	0,00022	24	0	745	290
+2.90	E-y	LinRespSpec	Max	X	0,000188	92	5060	1990	290
+2.90	E-y	LinRespSpec	Max	Y	0,00045	24	0	745	290
+2.90	DConS1	Combination		Y	0,000146	92	5060	1990	290
+2.90	DConS2	Combination		X	2,7E-05	14	4400	1720	290
+2.90	DConS2	Combination		Y	0,00018	92	5060	1990	290
+2.90	DConS3	Combination	Max	X	0,000415	92	5060	1990	290
+2.90	DConS3	Combination	Max	Y	0,000134	1	0	200	290
+2.90	DConS3	Combination	Min	X	0,000394	92	5060	1990	290
+2.90	DConS3	Combination	Min	Y	0,000321	23	0	1375	290
+2.90	DConS4	Combination	Max	X	0,000199	92	5060	1990	290
+2.90	DConS4	Combination	Max	Y	0,00036	1	0	200	290
+2.90	DConS4	Combination	Min	X	0,000177	92	5060	1990	290
+2.90	DConS4	Combination	Min	Y	0,000549	23	0	1375	290
+2.90	DConS5	Combination	Max	X	0,000414	92	5060	1990	290
+2.90	DConS5	Combination	Max	Y	0,000139	1	0	200	290
+2.90	DConS5	Combination	Min	X	0,000395	92	5060	1990	290
+2.90	DConS5	Combination	Min	Y	0,000314	23	0	1375	290
+2.90	DConS6	Combination	Max	X	0,000198	92	5060	1990	290
+2.90	DConS6	Combination	Max	Y	0,000365	1	0	200	290
+2.90	DConS6	Combination	Min	X	0,000178	92	5060	1990	290
+2.90	DConS6	Combination	Min	Y	0,000543	23	0	1375	290
+2.90	DConS7	Combination	Max	X	0,000414	92	5060	1990	290
+2.90	DConS7	Combination	Max	Y	0,000139	1	0	200	290
+2.90	DConS7	Combination	Min	X	0,000395	92	5060	1990	290
+2.90	DConS7	Combination	Min	Y	0,000314	23	0	1375	290
+2.90	DConS8	Combination	Max	X	0,000198	92	5060	1990	290
+2.90	DConS8	Combination	Max	Y	0,000365	1	0	200	290
+2.90	DConS8	Combination	Min	X	0,000178	92	5060	1990	290
+2.90	DConS8	Combination	Min	Y	0,000543	23	0	1375	290
-0.10	Dead	LinStatic		X	1E-05	73	3870	0	-10
-0.10	Dead	LinStatic		Y	3,9E-05	33	2510	1175	-10
-0.10	Live	LinStatic		X	2E-06	73	3870	0	-10
-0.10	Live	LinStatic		Y	8E-06	33	2510	1175	-10
-0.10	E-x	LinRespSpec	Max	X	0,000111	2	620	200	-10
-0.10	E-x	LinRespSpec	Max	Y	6,9E-05	110	1250	1775	-10
-0.10	E-y	LinRespSpec	Max	X	5,7E-05	10	5060	0	-10
-0.10	E-y	LinRespSpec	Max	Y	0,000144	33	2510	1175	-10
-0.10	DConS1	Combination		X	1,3E-05	73	3870	0	-10
-0.10	DConS1	Combination		Y	5,3E-05	33	2510	1175	-10
-0.10	DConS2	Combination		X	1,7E-05	73	3870	0	-10
-0.10	DConS2	Combination		Y	6,5E-05	33	2510	1175	-10
-0.10	DConS3	Combination	Max	X	0,000109	3	1250	200	-10
-0.10	DConS3	Combination	Max	Y	4,5E-05	15	3770	1720	-10
-0.10	DConS3	Combination	Min	X	0,000116	2	620	200	-10
-0.10	DConS3	Combination	Min	Y	0,000106	33	2510	1175	-10
-0.10	DConS4	Combination	Max	X	6,7E-05	10	5060	0	-10
-0.10	DConS4	Combination	Max	Y	0,000119	15	3770	1720	-10

Story	Output Case	Case Type	Step Type	Direction	Drift	Label	X cm	Y cm	Z cm
-0.10	DConS4	Combination	Min	X	5,8E-05	2	620	200	-10
-0.10	DConS4	Combination	Min	Y	0,000185	33	2510	1175	-10
-0.10	DConS5	Combination	Max	X	0,000109	3	1250	200	-10
-0.10	DConS5	Combination	Max	Y	4,6E-05	15	3770	1720	-10
-0.10	DConS5	Combination	Min	X	0,000115	2	620	200	-10
-0.10	DConS5	Combination	Min	Y	0,000104	33	2510	1175	-10
-0.10	DConS6	Combination	Max	X	6,6E-05	10	5060	0	-10
-0.10	DConS6	Combination	Max	Y	0,00012	15	3770	1720	-10
-0.10	DConS6	Combination	Min	X	5,8E-05	2	620	200	-10
-0.10	DConS6	Combination	Min	Y	0,000183	33	2510	1175	-10
-0.10	DConS7	Combination	Max	X	0,000109	3	1250	200	-10
-0.10	DConS7	Combination	Max	Y	4,6E-05	15	3770	1720	-10
-0.10	DConS7	Combination	Min	X	0,000115	2	620	200	-10
-0.10	DConS7	Combination	Min	Y	0,000104	33	2510	1175	-10
-0.10	DConS8	Combination	Max	X	6,6E-05	10	5060	0	-10
-0.10	DConS8	Combination	Max	Y	0,00012	15	3770	1720	-10
-0.10	DConS8	Combination	Min	X	5,8E-05	2	620	200	-10
-0.10	DConS8	Combination	Min	Y	0,000183	33	2510	1175	-10

Table 4.3 - Story Max Over Avg Drifts

Table: Story Max Over Avg Drifts Story	Output Case	Case Type	Step Type	Direction	Max Drift	Avg Drift	Ratio
+20.10	Dead	LinStatic		X	0,0311	0,0133	2,33
+20.10	Dead	LinStatic		Y	0,2389	0,1125	2,124
+20.10	Live	LinStatic		X	0,0089	0,0039	2,289
+20.10	Live	LinStatic		Y	0,0479	0,0226	2,117
+20.10	E-x	LinRespSpec	Max	X	0,9421	0,483	1,951
+20.10	E-x	LinRespSpec	Max	Y	0,4001	0,2072	1,931
+20.10	E-y	LinRespSpec	Max	X	0,4404	0,2262	1,947
+20.10	E-y	LinRespSpec	Max	Y	0,8977	0,4644	1,933
+20.10	DConS1	Combination		X	0,042	0,018	2,33
+20.10	DConS1	Combination		Y	0,3225	0,1518	2,124
+20.10	DConS2	Combination		X	0,0554	0,0239	2,32
+20.10	DConS2	Combination		Y	0,3943	0,1858	2,123
+20.10	DConS3	Combination	Max	X	0,9084	0,4664	1,948
+20.10	DConS3	Combination	Max	Y	0,6534	0,3265	2,001
+20.10	DConS3	Combination	Min	X	0,9759	0,4981	1,959
+20.10	DConS3	Combination	Min	Y	0,1469	0,0855	1,718
+20.10	DConS4	Combination	Max	X	0,4066	0,2094	1,942
+20.10	DConS4	Combination	Max	Y	1,1509	0,5837	1,972
+20.10	DConS4	Combination	Min	X	0,4741	0,2408	1,969
+20.10	DConS4	Combination	Min	Y	0,6444	0,343	1,879
+20.10	DConS5	Combination	Max	X	0,911	0,4677	1,948
+20.10	DConS5	Combination	Max	Y	0,639	0,3197	1,999
+20.10	DConS5	Combination	Min	X	0,9732	0,4969	1,958
+20.10	DConS5	Combination	Min	Y	0,1612	0,0925	1,744
+20.10	DConS6	Combination	Max	X	0,4093	0,2108	1,942
+20.10	DConS6	Combination	Max	Y	1,1365	0,5769	1,97
+20.10	DConS6	Combination	Min	X	0,4715	0,2396	1,968
+20.10	DConS6	Combination	Min	Y	0,6588	0,35	1,882
+20.10	DConS7	Combination	Max	X	0,911	0,4677	1,948
+20.10	DConS7	Combination	Max	Y	0,639	0,3197	1,999
+20.10	DConS7	Combination	Min	X	0,9732	0,4969	1,958
+20.10	DConS7	Combination	Min	Y	0,1612	0,0925	1,744

Table: Story Max Over Avg Drifts Story	Output Case	Case Type	Step Type	Direction	Max Drift	Avg Drift	Ratio
+20.10	DConS8	Combination	Max	X	0,4093	0,2108	1,942
+20.10	DConS8	Combination	Max	Y	1,1365	0,5769	1,97
+20.10	DConS8	Combination	Min	X	0,4715	0,2396	1,968
+20.10	DConS8	Combination	Min	Y	0,6588	0,35	1,882
+19.40	Dead	LinStatic		X	0,0104	0,0057	1,818
+19.40	Dead	LinStatic		Y	0,0517	0,0468	1,105
+19.40	Live	LinStatic		X	0,0032	0,0019	1,683
+19.40	Live	LinStatic		Y	0,0113	0,0094	1,199
+19.40	E-x	LinRespSpec	Max	X	0,1521	0,1404	1,083
+19.40	E-x	LinRespSpec	Max	Y	0,0799	0,0717	1,115
+19.40	E-y	LinRespSpec	Max	X	0,0713	0,0652	1,093
+19.40	E-y	LinRespSpec	Max	Y	0,1596	0,1481	1,078
+19.40	DConS1	Combination		X	0,014	0,0077	1,818
+19.40	DConS1	Combination		Y	0,0699	0,0632	1,105
+19.40	DConS2	Combination		X	0,0187	0,0105	1,78
+19.40	DConS2	Combination		Y	0,0852	0,0776	1,098
+19.40	DConS3	Combination	Max	X	0,16	0,1477	1,083
+19.40	DConS3	Combination	Max	Y	0,0271	0,0208	1,301
+19.40	DConS3	Combination	Min	X	0,1476	0,1334	1,106
+19.40	DConS3	Combination	Min	Y	0,1339	0,1216	1,102
+19.40	DConS4	Combination	Max	X	0,0787	0,0718	1,096
+19.40	DConS4	Combination	Max	Y	0,1076	0,0994	1,083
+19.40	DConS4	Combination	Min	X	0,0677	0,0582	1,163
+19.40	DConS4	Combination	Min	Y	0,2135	0,1975	1,081
+19.40	DConS5	Combination	Max	X	0,1593	0,1472	1,082
+19.40	DConS5	Combination	Max	Y	0,0304	0,0239	1,273
+19.40	DConS5	Combination	Min	X	0,148	0,134	1,104
+19.40	DConS5	Combination	Min	Y	0,1307	0,1185	1,103
+19.40	DConS6	Combination	Max	X	0,078	0,0714	1,093
+19.40	DConS6	Combination	Max	Y	0,1102	0,102	1,08
+19.40	DConS6	Combination	Min	X	0,068	0,0589	1,156
+19.40	DConS6	Combination	Min	Y	0,2106	0,1946	1,082
+19.40	DConS7	Combination	Max	X	0,1593	0,1472	1,082
+19.40	DConS7	Combination	Max	Y	0,0304	0,0239	1,273
+19.40	DConS7	Combination	Min	X	0,148	0,134	1,104
+19.40	DConS7	Combination	Min	Y	0,1307	0,1185	1,103
+19.40	DConS8	Combination	Max	X	0,078	0,0714	1,093
+19.40	DConS8	Combination	Max	Y	0,1102	0,102	1,08
+19.40	DConS8	Combination	Min	X	0,068	0,0589	1,156
+19.40	DConS8	Combination	Min	Y	0,2106	0,1946	1,082
+16.10	Dead	LinStatic		X	0,0082	0,0063	1,296
+16.10	Dead	LinStatic		Y	0,0502	0,0466	1,078
+16.10	Live	LinStatic		X	0,0023	0,0018	1,303
+16.10	Live	LinStatic		Y	0,0098	0,0089	1,094
+16.10	E-x	LinRespSpec	Max	X	0,1725	0,1598	1,079
+16.10	E-x	LinRespSpec	Max	Y	0,0937	0,0826	1,135
+16.10	E-y	LinRespSpec	Max	X	0,081	0,0745	1,088
+16.10	E-y	LinRespSpec	Max	Y	0,1822	0,1709	1,066
+16.10	DConS1	Combination		X	0,011	0,0085	1,296
+16.10	DConS1	Combination		Y	0,0677	0,0628	1,078
+16.10	DConS2	Combination		X	0,0145	0,0112	1,289
+16.10	DConS2	Combination		Y	0,0821	0,0764	1,075
+16.10	DConS3	Combination	Max	X	0,1774	0,1664	1,066
+16.10	DConS3	Combination	Max	Y	0,0411	0,0321	1,282
+16.10	DConS3	Combination	Min	X	0,1675	0,1532	1,093

Table: Story Max Over Avg Drifts Story	Output Case	Case Type	Step Type	Direction	Max Drift	Avg Drift	Ratio
+16.10	DConS3	Combination	Min	Y	0,1468	0,1329	1,104
+16.10	DConS4	Combination	Max	X	0,0859	0,0811	1,06
+16.10	DConS4	Combination	Max	Y	0,1296	0,1204	1,077
+16.10	DConS4	Combination	Min	X	0,076	0,0679	1,12
+16.10	DConS4	Combination	Min	Y	0,235	0,2213	1,062
+16.10	DConS5	Combination	Max	X	0,1771	0,1659	1,067
+16.10	DConS5	Combination	Max	Y	0,044	0,0349	1,263
+16.10	DConS5	Combination	Min	X	0,1679	0,1537	1,092
+16.10	DConS5	Combination	Min	Y	0,1439	0,1302	1,105
+16.10	DConS6	Combination	Max	X	0,0856	0,0806	1,062
+16.10	DConS6	Combination	Max	Y	0,1326	0,1232	1,076
+16.10	DConS6	Combination	Min	X	0,0764	0,0684	1,118
+16.10	DConS6	Combination	Min	Y	0,2321	0,2185	1,062
+16.10	DConS7	Combination	Max	X	0,1771	0,1659	1,067
+16.10	DConS7	Combination	Max	Y	0,044	0,0349	1,263
+16.10	DConS7	Combination	Min	X	0,1679	0,1537	1,092
+16.10	DConS7	Combination	Min	Y	0,1439	0,1302	1,105
+16.10	DConS8	Combination	Max	X	0,0856	0,0806	1,062
+16.10	DConS8	Combination	Max	Y	0,1326	0,1232	1,076
+16.10	DConS8	Combination	Min	X	0,0764	0,0684	1,118
+16.10	DConS8	Combination	Min	Y	0,2321	0,2185	1,062
+12.80	Dead	LinStatic		X	0,0073	0,006	1,208
+12.80	Dead	LinStatic		Y	0,0443	0,0423	1,046
+12.80	Live	LinStatic		X	0,0019	0,0017	1,147
+12.80	Live	LinStatic		Y	0,0086	0,0082	1,046
+12.80	E-x	LinRespSpec	Max	X	0,179	0,1675	1,069
+12.80	E-x	LinRespSpec	Max	Y	0,0954	0,0839	1,137
+12.80	E-y	LinRespSpec	Max	X	0,084	0,0779	1,078
+12.80	E-y	LinRespSpec	Max	Y	0,1866	0,1743	1,071
+12.80	DConS1	Combination		X	0,0098	0,0081	1,208
+12.80	DConS1	Combination		Y	0,0598	0,0572	1,046
+12.80	DConS2	Combination		X	0,0127	0,0107	1,193
+12.80	DConS2	Combination		Y	0,0727	0,0695	1,046
+12.80	DConS3	Combination	Max	X	0,1845	0,1738	1,061
+12.80	DConS3	Combination	Max	Y	0,0487	0,038	1,281
+12.80	DConS3	Combination	Min	X	0,1736	0,1613	1,077
+12.80	DConS3	Combination	Min	Y	0,1421	0,1293	1,099
+12.80	DConS4	Combination	Max	X	0,0894	0,0842	1,062
+12.80	DConS4	Combination	Max	Y	0,1399	0,1283	1,09
+12.80	DConS4	Combination	Min	X	0,0786	0,0716	1,097
+12.80	DConS4	Combination	Min	Y	0,2334	0,2199	1,061
+12.80	DConS5	Combination	Max	X	0,184	0,1733	1,062
+12.80	DConS5	Combination	Max	Y	0,0512	0,0405	1,265
+12.80	DConS5	Combination	Min	X	0,1741	0,1618	1,076
+12.80	DConS5	Combination	Min	Y	0,1395	0,1268	1,1
+12.80	DConS6	Combination	Max	X	0,089	0,0837	1,063
+12.80	DConS6	Combination	Max	Y	0,1424	0,1309	1,088
+12.80	DConS6	Combination	Min	X	0,079	0,0721	1,095
+12.80	DConS6	Combination	Min	Y	0,2308	0,2174	1,062
+12.80	DConS7	Combination	Max	X	0,184	0,1733	1,062
+12.80	DConS7	Combination	Max	Y	0,0512	0,0405	1,265
+12.80	DConS7	Combination	Min	X	0,1741	0,1618	1,076
+12.80	DConS7	Combination	Min	Y	0,1395	0,1268	1,1
+12.80	DConS8	Combination	Max	X	0,089	0,0837	1,063
+12.80	DConS8	Combination	Max	Y	0,1424	0,1309	1,088

Table: Story Max Over Avg Drifts Story	Output Case	Case Type	Step Type	Direction	Max Drift	Avg Drift	Ratio
+12.80	DConS8	Combination	Min	X	0,079	0,0721	1,095
+12.80	DConS8	Combination	Min	Y	0,2308	0,2174	1,062
+9.50	Dead	LinStatic		X	0,0085	0,0066	1,303
+9.50	Dead	LinStatic		Y	0,0385	0,0373	1,034
+9.50	Live	LinStatic		X	0,0023	0,0018	1,296
+9.50	Live	LinStatic		Y	0,0077	0,0073	1,05
+9.50	E-x	LinRespSpec	Max	X	0,176	0,167	1,054
+9.50	E-x	LinRespSpec	Max	Y	0,0928	0,0809	1,148
+9.50	E-y	LinRespSpec	Max	X	0,0826	0,0775	1,066
+9.50	E-y	LinRespSpec	Max	Y	0,1835	0,169	1,086
+9.50	DConS1	Combination		X	0,0115	0,0089	1,303
+9.50	DConS1	Combination		Y	0,052	0,0503	1,034
+9.50	DConS2	Combination		X	0,015	0,0115	1,302
+9.50	DConS2	Combination		Y	0,0636	0,0613	1,037
+9.50	DConS3	Combination	Max	X	0,1829	0,1732	1,056
+9.50	DConS3	Combination	Max	Y	0,0547	0,0414	1,321
+9.50	DConS3	Combination	Min	X	0,1691	0,1596	1,06
+9.50	DConS3	Combination	Min	Y	0,131	0,1197	1,094
+9.50	DConS4	Combination	Max	X	0,0894	0,0837	1,069
+9.50	DConS4	Combination	Max	Y	0,1454	0,1295	1,122
+9.50	DConS4	Combination	Min	X	0,0758	0,0698	1,086
+9.50	DConS4	Combination	Min	Y	0,2217	0,2081	1,065
+9.50	DConS5	Combination	Max	X	0,1824	0,1727	1,056
+9.50	DConS5	Combination	Max	Y	0,0568	0,0436	1,303
+9.50	DConS5	Combination	Min	X	0,1697	0,1603	1,059
+9.50	DConS5	Combination	Min	Y	0,1289	0,1176	1,096
+9.50	DConS6	Combination	Max	X	0,0889	0,0832	1,069
+9.50	DConS6	Combination	Max	Y	0,1475	0,1317	1,119
+9.50	DConS6	Combination	Min	X	0,0763	0,0704	1,083
+9.50	DConS6	Combination	Min	Y	0,2196	0,2059	1,066
+9.50	DConS7	Combination	Max	X	0,1824	0,1727	1,056
+9.50	DConS7	Combination	Max	Y	0,0568	0,0436	1,303
+9.50	DConS7	Combination	Min	X	0,1697	0,1603	1,059
+9.50	DConS7	Combination	Min	Y	0,1289	0,1176	1,096
+9.50	DConS8	Combination	Max	X	0,0889	0,0832	1,069
+9.50	DConS8	Combination	Max	Y	0,1475	0,1317	1,119
+9.50	DConS8	Combination	Min	X	0,0763	0,0704	1,083
+9.50	DConS8	Combination	Min	Y	0,2196	0,2059	1,066
+6.20	Dead	LinStatic		X	0,0096	0,0041	2,34
+6.20	Dead	LinStatic		Y	0,0389	0,0329	1,18
+6.20	Live	LinStatic		X	0,0027	0,0012	2,265
+6.20	Live	LinStatic		Y	0,0084	0,0068	1,23
+6.20	E-x	LinRespSpec	Max	X	0,1618	0,1557	1,039
+6.20	E-x	LinRespSpec	Max	Y	0,091	0,0756	1,203
+6.20	E-y	LinRespSpec	Max	X	0,077	0,0734	1,049
+6.20	E-y	LinRespSpec	Max	Y	0,1847	0,16	1,154
+6.20	DConS1	Combination		X	0,0129	0,0055	2,34
+6.20	DConS1	Combination		Y	0,0525	0,0445	1,18
+6.20	DConS2	Combination		X	0,0169	0,0073	2,322
+6.20	DConS2	Combination		Y	0,0649	0,0546	1,188
+6.20	DConS3	Combination	Max	X	0,169	0,1616	1,046
+6.20	DConS3	Combination	Max	Y	0,0589	0,0421	1,399
+6.20	DConS3	Combination	Min	X	0,1587	0,1516	1,047
+6.20	DConS3	Combination	Min	Y	0,1231	0,1092	1,128
+6.20	DConS4	Combination	Max	X	0,0842	0,0771	1,092

Table: Story Max Over Avg Drifts Story	Output Case	Case Type	Step Type	Direction	Max Drift	Avg Drift	Ratio
+6.20	DConS4	Combination	Max	Y	0,1526	0,1264	1,207
+6.20	DConS4	Combination	Min	X	0,073	0,0679	1,075
+6.20	DConS4	Combination	Min	Y	0,2168	0,1935	1,12
+6.20	DConS5	Combination	Max	X	0,1685	0,1611	1,046
+6.20	DConS5	Combination	Max	Y	0,0606	0,044	1,379
+6.20	DConS5	Combination	Min	X	0,1587	0,1517	1,046
+6.20	DConS5	Combination	Min	Y	0,1214	0,1073	1,131
+6.20	DConS6	Combination	Max	X	0,0836	0,0768	1,088
+6.20	DConS6	Combination	Max	Y	0,1543	0,1283	1,203
+6.20	DConS6	Combination	Min	X	0,0729	0,0682	1,068
+6.20	DConS6	Combination	Min	Y	0,2151	0,1916	1,122
+6.20	DConS7	Combination	Max	X	0,1685	0,1611	1,046
+6.20	DConS7	Combination	Max	Y	0,0606	0,044	1,379
+6.20	DConS7	Combination	Min	X	0,1587	0,1517	1,046
+6.20	DConS7	Combination	Min	Y	0,1214	0,1073	1,131
+6.20	DConS8	Combination	Max	X	0,0836	0,0768	1,088
+6.20	DConS8	Combination	Max	Y	0,1543	0,1283	1,203
+6.20	DConS8	Combination	Min	X	0,0729	0,0682	1,068
+6.20	DConS8	Combination	Min	Y	0,2151	0,1916	1,122
+2.90	Dead	LinStatic		Y	0,0324	0,0266	1,217
+2.90	Live	LinStatic		Y	0,0069	0,0057	1,211
+2.90	E-x	LinRespSpec	Max	X	0,1213	0,11	1,103
+2.90	E-x	LinRespSpec	Max	Y	0,0661	0,0532	1,241
+2.90	E-y	LinRespSpec	Max	X	0,0564	0,0509	1,108
+2.90	E-y	LinRespSpec	Max	Y	0,1349	0,1126	1,198
+2.90	DConS1	Combination		Y	0,0437	0,0359	1,217
+2.90	DConS2	Combination		X	0,0082	0,0045	1,826
+2.90	DConS2	Combination		Y	0,0541	0,0446	1,212
+2.90	DConS3	Combination	Max	X	0,1245	0,1128	1,104
+2.90	DConS3	Combination	Max	Y	0,0402	0,028	1,436
+2.90	DConS3	Combination	Min	X	0,1181	0,1072	1,102
+2.90	DConS3	Combination	Min	Y	0,0962	0,0805	1,194
+2.90	DConS4	Combination	Max	X	0,0596	0,0534	1,117
+2.90	DConS4	Combination	Max	Y	0,1079	0,0868	1,243
+2.90	DConS4	Combination	Min	X	0,0532	0,0481	1,106
+2.90	DConS4	Combination	Min	Y	0,1647	0,1398	1,178
+2.90	DConS5	Combination	Max	X	0,1243	0,1126	1,104
+2.90	DConS5	Combination	Max	Y	0,0416	0,0295	1,414
+2.90	DConS5	Combination	Min	X	0,1184	0,1074	1,102
+2.90	DConS5	Combination	Min	Y	0,0943	0,0788	1,196
+2.90	DConS6	Combination	Max	X	0,0593	0,0532	1,115
+2.90	DConS6	Combination	Max	Y	0,1094	0,0883	1,239
+2.90	DConS6	Combination	Min	X	0,0534	0,0483	1,106
+2.90	DConS6	Combination	Min	Y	0,1628	0,1381	1,179
+2.90	DConS7	Combination	Max	X	0,1243	0,1126	1,104
+2.90	DConS7	Combination	Max	Y	0,0416	0,0295	1,414
+2.90	DConS7	Combination	Min	X	0,1184	0,1074	1,102
+2.90	DConS7	Combination	Min	Y	0,0943	0,0788	1,196
+2.90	DConS8	Combination	Max	X	0,0593	0,0532	1,115
+2.90	DConS8	Combination	Max	Y	0,1094	0,0883	1,239
+2.90	DConS8	Combination	Min	X	0,0534	0,0483	1,106
+2.90	DConS8	Combination	Min	Y	0,1628	0,1381	1,179
-0.10	Dead	LinStatic		X	0,0038	0,001	3,587
-0.10	Dead	LinStatic		Y	0,0148	0,0082	1,802
-0.10	Live	LinStatic		X	0,0009	0,0003	3,05

Table: Story Max Over Avg Drifts Story	Output Case	Case Type	Step Type	Direction	Max Drift	Avg Drift	Ratio
-0.10	Live	LinStatic		Y	0,0031	0,0017	1,798
-0.10	E-x	LinRespSpec	Max	X	0,0422	0,0248	1,7
-0.10	E-x	LinRespSpec	Max	Y	0,0261	0,0149	1,75
-0.10	E-y	LinRespSpec	Max	X	0,0218	0,0128	1,701
-0.10	E-y	LinRespSpec	Max	Y	0,0546	0,0304	1,797
-0.10	DConS1	Combination		X	0,0051	0,0014	3,587
-0.10	DConS1	Combination		Y	0,02	0,0111	1,802
-0.10	DConS2	Combination		X	0,0064	0,0019	3,459
-0.10	DConS2	Combination		Y	0,0246	0,0137	1,801
-0.10	DConS3	Combination	Max	X	0,0414	0,024	1,724
-0.10	DConS3	Combination	Max	Y	0,0169	0,0065	2,619
-0.10	DConS3	Combination	Min	X	0,0439	0,0253	1,737
-0.10	DConS3	Combination	Min	Y	0,0404	0,0237	1,707
-0.10	DConS4	Combination	Max	X	0,0254	0,0145	1,755
-0.10	DConS4	Combination	Max	Y	0,0452	0,0224	2,02
-0.10	DConS4	Combination	Min	X	0,0221	0,0129	1,717
-0.10	DConS4	Combination	Min	Y	0,0704	0,0396	1,776
-0.10	DConS5	Combination	Max	X	0,0413	0,024	1,722
-0.10	DConS5	Combination	Max	Y	0,0175	0,007	2,483
-0.10	DConS5	Combination	Min	X	0,0438	0,0253	1,735
-0.10	DConS5	Combination	Min	Y	0,0395	0,0231	1,708
-0.10	DConS6	Combination	Max	X	0,0251	0,0144	1,749
-0.10	DConS6	Combination	Max	Y	0,0458	0,023	1,993
-0.10	DConS6	Combination	Min	X	0,022	0,0128	1,714
-0.10	DConS6	Combination	Min	Y	0,0695	0,0391	1,776
-0.10	DConS7	Combination	Max	X	0,0413	0,024	1,722
-0.10	DConS7	Combination	Max	Y	0,0175	0,007	2,483
-0.10	DConS7	Combination	Min	X	0,0438	0,0253	1,735
-0.10	DConS7	Combination	Min	Y	0,0395	0,0231	1,708
-0.10	DConS8	Combination	Max	X	0,0251	0,0144	1,749
-0.10	DConS8	Combination	Max	Y	0,0458	0,023	1,993
-0.10	DConS8	Combination	Min	X	0,022	0,0128	1,714
-0.10	DConS8	Combination	Min	Y	0,0695	0,0391	1,776

Table 4.4 - Story Forces (Part 1 of 2)

Story	Output Case	Case Type	Step Type	Direction	Drift	Label	X cm	Y cm	Z cm
+20.10	Dead	LinStatic		X	0,000444	90	3770	1990	2010
+20.10	Dead	LinStatic		Y	0,003413	90	3770	1990	2010
+20.10	Live	LinStatic		X	0,000128	90	3770	1990	2010
+20.10	Live	LinStatic		Y	0,000684	90	3770	1990	2010
+20.10	E-x	LinRespSpec	Max	X	0,013459	90	3770	1990	2010
+20.10	E-x	LinRespSpec	Max	Y	0,005716	90	3770	1990	2010
+20.10	E-y	LinRespSpec	Max	X	0,006291	90	3770	1990	2010
+20.10	E-y	LinRespSpec	Max	Y	0,012824	90	3770	1990	2010
+20.10	DConS1	Combination		X	0,0006	90	3770	1990	2010
+20.10	DConS1	Combination		Y	0,004607	90	3770	1990	2010
+20.10	DConS2	Combination		X	0,000791	90	3770	1990	2010
+20.10	DConS2	Combination		Y	0,005633	90	3770	1990	2010
+20.10	DConS3	Combination	Max	X	0,012977	90	3770	1990	2010
+20.10	DConS3	Combination	Max	Y	0,009334	90	3770	1990	2010
+20.10	DConS3	Combination	Min	X	0,013941	90	3770	1990	2010
+20.10	DConS3	Combination	Min	Y	0,002098	90	3770	1990	2010
+20.10	DConS4	Combination	Max	X	0,005809	90	3770	1990	2010

Story	Output Case	Case Type	Step Type	Direction	Drift	Label	X cm	Y cm	Z cm
+20.10	DConS4	Combination	Max	Y	0,016441	90	3770	1990	2010
+20.10	DConS4	Combination	Min	X	0,006773	90	3770	1990	2010
+20.10	DConS4	Combination	Min	Y	0,009206	90	3770	1990	2010
+20.10	DConS5	Combination	Max	X	0,013015	90	3770	1990	2010
+20.10	DConS5	Combination	Max	Y	0,009129	90	3770	1990	2010
+20.10	DConS5	Combination	Min	X	0,013903	90	3770	1990	2010
+20.10	DConS5	Combination	Min	Y	0,002304	90	3770	1990	2010
+20.10	DConS6	Combination	Max	X	0,005847	90	3770	1990	2010
+20.10	DConS6	Combination	Max	Y	0,016236	90	3770	1990	2010
+20.10	DConS6	Combination	Min	X	0,006735	90	3770	1990	2010
+20.10	DConS6	Combination	Min	Y	0,009411	90	3770	1990	2010
+20.10	DConS7	Combination	Max	X	0,013015	90	3770	1990	2010
+20.10	DConS7	Combination	Max	Y	0,009129	90	3770	1990	2010
+20.10	DConS7	Combination	Min	X	0,013903	90	3770	1990	2010
+20.10	DConS7	Combination	Min	Y	0,002304	90	3770	1990	2010
+20.10	DConS8	Combination	Max	X	0,005847	90	3770	1990	2010
+20.10	DConS8	Combination	Max	Y	0,016236	90	3770	1990	2010
+20.10	DConS8	Combination	Min	X	0,006735	90	3770	1990	2010
+20.10	DConS8	Combination	Min	Y	0,009411	90	3770	1990	2010
+19.40	Dead	LinStatic		X	3,2E-05	24	0	745	1940
+19.40	Dead	LinStatic		Y	0,000157	26	1250	1375	1940
+19.40	Live	LinStatic		X	1E-05	1	0	200	1940
+19.40	Live	LinStatic		Y	3,4E-05	2	620	200	1940
+19.40	E-x	LinRespSpec	Max	X	0,000461	20	1250	1920	1940
+19.40	E-x	LinRespSpec	Max	Y	0,000242	38	0	2190	1940
+19.40	E-y	LinRespSpec	Max	X	0,000216	38	0	2190	1940
+19.40	E-y	LinRespSpec	Max	Y	0,000484	110	1250	1775	1940
+19.40	DConS1	Combination		X	4,3E-05	24	0	745	1940
+19.40	DConS1	Combination		Y	0,000212	26	1250	1375	1940
+19.40	DConS2	Combination		X	5,7E-05	1	0	200	1940
+19.40	DConS2	Combination		Y	0,000258	26	1250	1375	1940
+19.40	DConS3	Combination	Max	X	0,000485	20	1250	1920	1940
+19.40	DConS3	Combination	Max	Y	8,2E-05	94	0	-70	1940
+19.40	DConS3	Combination	Min	X	0,000447	92	5060	1990	1940
+19.40	DConS3	Combination	Min	Y	0,000406	38	0	2190	1940
+19.40	DConS4	Combination	Max	X	0,000239	20	1250	1920	1940
+19.40	DConS4	Combination	Max	Y	0,000326	64	2510	1375	1940
+19.40	DConS4	Combination	Min	X	0,000205	92	5060	1990	1940
+19.40	DConS4	Combination	Min	Y	0,000647	110	1250	1775	1940
+19.40	DConS5	Combination	Max	X	0,000483	20	1250	1920	1940
+19.40	DConS5	Combination	Max	Y	9,2E-05	94	0	-70	1940
+19.40	DConS5	Combination	Min	X	0,000448	92	5060	1990	1940
+19.40	DConS5	Combination	Min	Y	0,000396	38	0	2190	1940
+19.40	DConS6	Combination	Max	X	0,000236	20	1250	1920	1940
+19.40	DConS6	Combination	Max	Y	0,000334	64	2510	1375	1940
+19.40	DConS6	Combination	Min	X	0,000206	92	5060	1990	1940
+19.40	DConS6	Combination	Min	Y	0,000638	110	1250	1775	1940
+19.40	DConS7	Combination	Max	X	0,000483	20	1250	1920	1940
+19.40	DConS7	Combination	Max	Y	9,2E-05	94	0	-70	1940
+19.40	DConS7	Combination	Min	X	0,000448	92	5060	1990	1940
+19.40	DConS7	Combination	Min	Y	0,000396	38	0	2190	1940
+19.40	DConS8	Combination	Max	X	0,000236	20	1250	1920	1940
+19.40	DConS8	Combination	Max	Y	0,000334	64	2510	1375	1940
+19.40	DConS8	Combination	Min	X	0,000206	92	5060	1990	1940
+19.40	DConS8	Combination	Min	Y	0,000638	110	1250	1775	1940
+16.10	Dead	LinStatic		X	2,5E-05	94	0	-70	1610
+16.10	Dead	LinStatic		Y	0,000152	94	0	-70	1610
+16.10	Live	LinStatic		X	7E-06	94	0	-70	1610
+16.10	Live	LinStatic		Y	3E-05	22	0	1920	1610
+16.10	E-x	LinRespSpec	Max	X	0,000523	38	0	2190	1610

Story	Output Case	Case Type	Step Type	Direction	Drift	Label	X cm	Y cm	Z cm
+16.10	E-x	LinRespSpec	Max	Y	0,000284	94	0	-70	1610
+16.10	E-y	LinRespSpec	Max	X	0,000245	38	0	2190	1610
+16.10	E-y	LinRespSpec	Max	Y	0,000552	38	0	2190	1610
+16.10	DConS1	Combination		X	3,3E-05	94	0	-70	1610
+16.10	DConS1	Combination		Y	0,000205	94	0	-70	1610
+16.10	DConS2	Combination		X	4,4E-05	94	0	-70	1610
+16.10	DConS2	Combination		Y	0,000249	94	0	-70	1610
+16.10	DConS3	Combination	Max	X	0,000538	38	0	2190	1610
+16.10	DConS3	Combination	Max	Y	0,000125	38	0	2190	1610
+16.10	DConS3	Combination	Min	X	0,000508	38	0	2190	1610
+16.10	DConS3	Combination	Min	Y	0,000445	94	0	-70	1610
+16.10	DConS4	Combination	Max	X	0,00026	38	0	2190	1610
+16.10	DConS4	Combination	Max	Y	0,000393	38	0	2190	1610
+16.10	DConS4	Combination	Min	X	0,00023	38	0	2190	1610
+16.10	DConS4	Combination	Min	Y	0,000712	94	0	-70	1610
+16.10	DConS5	Combination	Max	X	0,000537	38	0	2190	1610
+16.10	DConS5	Combination	Max	Y	0,000133	38	0	2190	1610
+16.10	DConS5	Combination	Min	X	0,000509	38	0	2190	1610
+16.10	DConS5	Combination	Min	Y	0,000436	94	0	-70	1610
+16.10	DConS6	Combination	Max	X	0,000259	38	0	2190	1610
+16.10	DConS6	Combination	Max	Y	0,000402	38	0	2190	1610
+16.10	DConS6	Combination	Min	X	0,000232	38	0	2190	1610
+16.10	DConS6	Combination	Min	Y	0,000703	94	0	-70	1610
+16.10	DConS7	Combination	Max	X	0,000537	38	0	2190	1610
+16.10	DConS7	Combination	Max	Y	0,000133	38	0	2190	1610
+16.10	DConS7	Combination	Min	X	0,000509	38	0	2190	1610
+16.10	DConS7	Combination	Min	Y	0,000436	94	0	-70	1610
+16.10	DConS8	Combination	Max	X	0,000259	38	0	2190	1610
+16.10	DConS8	Combination	Max	Y	0,000402	38	0	2190	1610
+16.10	DConS8	Combination	Min	X	0,000232	38	0	2190	1610
+16.10	DConS8	Combination	Min	Y	0,000703	94	0	-70	1610
+12.80	Dead	LinStatic		X	2,2E-05	94	0	-70	1280
+12.80	Dead	LinStatic		Y	0,000134	20	1250	1920	1280
+12.80	Live	LinStatic		X	6E-06	94	0	-70	1280
+12.80	Live	LinStatic		Y	2,6E-05	20	1250	1920	1280
+12.80	E-x	LinRespSpec	Max	X	0,000543	38	0	2190	1280
+12.80	E-x	LinRespSpec	Max	Y	0,000289	94	0	-70	1280
+12.80	E-y	LinRespSpec	Max	X	0,000255	38	0	2190	1280
+12.80	E-y	LinRespSpec	Max	Y	0,000566	38	0	2190	1280
+12.80	DConS1	Combination		X	3E-05	94	0	-70	1280
+12.80	DConS1	Combination		Y	0,000181	20	1250	1920	1280
+12.80	DConS2	Combination		X	3,9E-05	94	0	-70	1280
+12.80	DConS2	Combination		Y	0,00022	20	1250	1920	1280
+12.80	DConS3	Combination	Max	X	0,000559	38	0	2190	1280
+12.80	DConS3	Combination	Max	Y	0,000147	94	0	-70	1280
+12.80	DConS3	Combination	Min	X	0,000526	38	0	2190	1280
+12.80	DConS3	Combination	Min	Y	0,000431	1	0	200	1280
+12.80	DConS4	Combination	Max	X	0,000271	38	0	2190	1280
+12.80	DConS4	Combination	Max	Y	0,000424	38	0	2190	1280
+12.80	DConS4	Combination	Min	X	0,000238	38	0	2190	1280
+12.80	DConS4	Combination	Min	Y	0,000707	38	0	2190	1280
+12.80	DConS5	Combination	Max	X	0,000558	38	0	2190	1280
+12.80	DConS5	Combination	Max	Y	0,000155	94	0	-70	1280
+12.80	DConS5	Combination	Min	X	0,000527	38	0	2190	1280
+12.80	DConS5	Combination	Min	Y	0,000423	94	0	-70	1280
+12.80	DConS6	Combination	Max	X	0,00027	38	0	2190	1280
+12.80	DConS6	Combination	Max	Y	0,000432	38	0	2190	1280
+12.80	DConS6	Combination	Min	X	0,000239	38	0	2190	1280
+12.80	DConS6	Combination	Min	Y	0,000699	38	0	2190	1280
+12.80	DConS7	Combination	Max	X	0,000558	38	0	2190	1280

Story	Output Case	Case Type	Step Type	Direction	Drift	Label	X cm	Y cm	Z cm
+12.80	DConS7	Combination	Max	Y	0,000155	94	0	-70	1280
+12.80	DConS7	Combination	Min	X	0,000527	38	0	2190	1280
+12.80	DConS7	Combination	Min	Y	0,000423	94	0	-70	1280
+12.80	DConS8	Combination	Max	X	0,00027	38	0	2190	1280
+12.80	DConS8	Combination	Max	Y	0,000432	38	0	2190	1280
+12.80	DConS8	Combination	Min	X	0,000239	38	0	2190	1280
+12.80	DConS8	Combination	Min	Y	0,000699	38	0	2190	1280
+9.50	Dead	LinStatic		X	2,6E-05	73	3870	0	950
+9.50	Dead	LinStatic		Y	0,000117	15	3770	1720	950
+9.50	Live	LinStatic		X	7E-06	73	3870	0	950
+9.50	Live	LinStatic		Y	2,3E-05	15	3770	1720	950
+9.50	E-x	LinRespSpec	Max	X	0,000533	38	0	2190	950
+9.50	E-x	LinRespSpec	Max	Y	0,000281	38	0	2190	950
+9.50	E-y	LinRespSpec	Max	X	0,00025	38	0	2190	950
+9.50	E-y	LinRespSpec	Max	Y	0,000556	38	0	2190	950
+9.50	DConS1	Combination		X	3,5E-05	73	3870	0	950
+9.50	DConS1	Combination		Y	0,000158	15	3770	1720	950
+9.50	DConS2	Combination		X	4,5E-05	73	3870	0	950
+9.50	DConS2	Combination		Y	0,000193	15	3770	1720	950
+9.50	DConS3	Combination	Max	X	0,000554	38	0	2190	950
+9.50	DConS3	Combination	Max	Y	0,000166	38	0	2190	950
+9.50	DConS3	Combination	Min	X	0,000513	38	0	2190	950
+9.50	DConS3	Combination	Min	Y	0,000397	94	0	-70	950
+9.50	DConS4	Combination	Max	X	0,000271	38	0	2190	950
+9.50	DConS4	Combination	Max	Y	0,000441	38	0	2190	950
+9.50	DConS4	Combination	Min	X	0,00023	92	5060	1990	950
+9.50	DConS4	Combination	Min	Y	0,000672	38	0	2190	950
+9.50	DConS5	Combination	Max	X	0,000553	38	0	2190	950
+9.50	DConS5	Combination	Max	Y	0,000172	38	0	2190	950
+9.50	DConS5	Combination	Min	X	0,000514	38	0	2190	950
+9.50	DConS5	Combination	Min	Y	0,000391	94	0	-70	950
+9.50	DConS6	Combination	Max	X	0,000269	38	0	2190	950
+9.50	DConS6	Combination	Max	Y	0,000447	38	0	2190	950
+9.50	DConS6	Combination	Min	X	0,000231	92	5060	1990	950
+9.50	DConS6	Combination	Min	Y	0,000665	38	0	2190	950
+9.50	DConS7	Combination	Max	X	0,000553	38	0	2190	950
+9.50	DConS7	Combination	Max	Y	0,000172	38	0	2190	950
+9.50	DConS7	Combination	Min	X	0,000514	38	0	2190	950
+9.50	DConS7	Combination	Min	Y	0,000391	94	0	-70	950
+9.50	DConS8	Combination	Max	X	0,000269	38	0	2190	950
+9.50	DConS8	Combination	Max	Y	0,000447	38	0	2190	950
+9.50	DConS8	Combination	Min	X	0,000231	92	5060	1990	950
+9.50	DConS8	Combination	Min	Y	0,000665	38	0	2190	950
+6.20	Dead	LinStatic		X	2,9E-05	20	1250	1920	620
+6.20	Dead	LinStatic		Y	0,000118	92	5060	1990	620
+6.20	Live	LinStatic		X	8E-06	20	1250	1920	620
+6.20	Live	LinStatic		Y	2,5E-05	9	4400	0	620
+6.20	E-x	LinRespSpec	Max	X	0,00049	38	0	2190	620
+6.20	E-x	LinRespSpec	Max	Y	0,000276	22	0	1920	620
+6.20	E-y	LinRespSpec	Max	X	0,000233	38	0	2190	620
+6.20	E-y	LinRespSpec	Max	Y	0,00056	22	0	1920	620
+6.20	DConS1	Combination		X	3,9E-05	20	1250	1920	620
+6.20	DConS1	Combination		Y	0,000159	92	5060	1990	620
+6.20	DConS2	Combination		X	5,1E-05	20	1250	1920	620
+6.20	DConS2	Combination		Y	0,000197	92	5060	1990	620
+6.20	DConS3	Combination	Max	X	0,000512	38	0	2190	620
+6.20	DConS3	Combination	Max	Y	0,000178	22	0	1920	620
+6.20	DConS3	Combination	Min	X	0,000481	73	3870	0	620
+6.20	DConS3	Combination	Min	Y	0,000373	22	0	1920	620
+6.20	DConS4	Combination	Max	X	0,000255	38	0	2190	620

Story	Output Case	Case Type	Step Type	Direction	Drift	Label	X cm	Y cm	Z cm
+6.20	DConS4	Combination	Max	Y	0,000462	22	0	1920	620
+6.20	DConS4	Combination	Min	X	0,000221	73	3870	0	620
+6.20	DConS4	Combination	Min	Y	0,000657	22	0	1920	620
+6.20	DConS5	Combination	Max	X	0,000511	38	0	2190	620
+6.20	DConS5	Combination	Max	Y	0,000184	22	0	1920	620
+6.20	DConS5	Combination	Min	X	0,000481	73	3870	0	620
+6.20	DConS5	Combination	Min	Y	0,000368	22	0	1920	620
+6.20	DConS6	Combination	Max	X	0,000253	38	0	2190	620
+6.20	DConS6	Combination	Max	Y	0,000468	22	0	1920	620
+6.20	DConS6	Combination	Min	X	0,000221	73	3870	0	620
+6.20	DConS6	Combination	Min	Y	0,000652	22	0	1920	620
+6.20	DConS7	Combination	Max	X	0,000511	38	0	2190	620
+6.20	DConS7	Combination	Max	Y	0,000184	22	0	1920	620
+6.20	DConS7	Combination	Min	X	0,000481	73	3870	0	620
+6.20	DConS7	Combination	Min	Y	0,000368	22	0	1920	620
+6.20	DConS8	Combination	Max	X	0,000253	38	0	2190	620
+6.20	DConS8	Combination	Max	Y	0,000468	22	0	1920	620
+6.20	DConS8	Combination	Min	X	0,000221	73	3870	0	620
+6.20	DConS8	Combination	Min	Y	0,000652	22	0	1920	620
+2.90	Dead	LinStatic		Y	0,000108	92	5060	1990	290
+2.90	Live	LinStatic		Y	2,3E-05	92	5060	1990	290
+2.90	E-x	LinRespSpec	Max	X	0,000404	92	5060	1990	290
+2.90	E-x	LinRespSpec	Max	Y	0,00022	24	0	745	290
+2.90	E-y	LinRespSpec	Max	X	0,000188	92	5060	1990	290
+2.90	E-y	LinRespSpec	Max	Y	0,00045	24	0	745	290
+2.90	DConS1	Combination		Y	0,000146	92	5060	1990	290
+2.90	DConS2	Combination		X	2,7E-05	14	4400	1720	290
+2.90	DConS2	Combination		Y	0,00018	92	5060	1990	290
+2.90	DConS3	Combination	Max	X	0,000415	92	5060	1990	290
+2.90	DConS3	Combination	Max	Y	0,000134	1	0	200	290
+2.90	DConS3	Combination	Min	X	0,000394	92	5060	1990	290
+2.90	DConS3	Combination	Min	Y	0,000321	23	0	1375	290
+2.90	DConS4	Combination	Max	X	0,000199	92	5060	1990	290
+2.90	DConS4	Combination	Max	Y	0,00036	1	0	200	290
+2.90	DConS4	Combination	Min	X	0,000177	92	5060	1990	290
+2.90	DConS4	Combination	Min	Y	0,000549	23	0	1375	290
+2.90	DConS5	Combination	Max	X	0,000414	92	5060	1990	290
+2.90	DConS5	Combination	Max	Y	0,000139	1	0	200	290
+2.90	DConS5	Combination	Min	X	0,000395	92	5060	1990	290
+2.90	DConS5	Combination	Min	Y	0,000314	23	0	1375	290
+2.90	DConS6	Combination	Max	X	0,000198	92	5060	1990	290
+2.90	DConS6	Combination	Max	Y	0,000365	1	0	200	290
+2.90	DConS6	Combination	Min	X	0,000178	92	5060	1990	290
+2.90	DConS6	Combination	Min	Y	0,000543	23	0	1375	290
+2.90	DConS7	Combination	Max	X	0,000414	92	5060	1990	290
+2.90	DConS7	Combination	Max	Y	0,000139	1	0	200	290
+2.90	DConS7	Combination	Min	X	0,000395	92	5060	1990	290
+2.90	DConS7	Combination	Min	Y	0,000314	23	0	1375	290
+2.90	DConS8	Combination	Max	X	0,000198	92	5060	1990	290
+2.90	DConS8	Combination	Max	Y	0,000365	1	0	200	290
+2.90	DConS8	Combination	Min	X	0,000178	92	5060	1990	290
+2.90	DConS8	Combination	Min	Y	0,000543	23	0	1375	290
-0.10	Dead	LinStatic		X	1E-05	73	3870	0	-10
-0.10	Dead	LinStatic		Y	3,9E-05	33	2510	1175	-10
-0.10	Live	LinStatic		X	2E-06	73	3870	0	-10
-0.10	Live	LinStatic		Y	8E-06	33	2510	1175	-10
-0.10	E-x	LinRespSpec	Max	X	0,000111	2	620	200	-10
-0.10	E-x	LinRespSpec	Max	Y	6,9E-05	110	1250	1775	-10
-0.10	E-y	LinRespSpec	Max	X	5,7E-05	10	5060	0	-10
-0.10	E-y	LinRespSpec	Max	Y	0,000144	33	2510	1175	-10

Story	Output Case	Case Type	Step Type	Direction	Drift	Label	X cm	Y cm	Z cm
-0.10	DConS1	Combination		X	1,3E-05	73	3870	0	-10
-0.10	DConS1	Combination		Y	5,3E-05	33	2510	1175	-10
-0.10	DConS2	Combination		X	1,7E-05	73	3870	0	-10
-0.10	DConS2	Combination		Y	6,5E-05	33	2510	1175	-10
-0.10	DConS3	Combination	Max	X	0,000109	3	1250	200	-10
-0.10	DConS3	Combination	Max	Y	4,5E-05	15	3770	1720	-10
-0.10	DConS3	Combination	Min	X	0,000116	2	620	200	-10
-0.10	DConS3	Combination	Min	Y	0,000106	33	2510	1175	-10
-0.10	DConS4	Combination	Max	X	6,7E-05	10	5060	0	-10
-0.10	DConS4	Combination	Max	Y	0,000119	15	3770	1720	-10
-0.10	DConS4	Combination	Min	X	5,8E-05	2	620	200	-10
-0.10	DConS4	Combination	Min	Y	0,000185	33	2510	1175	-10
-0.10	DConS5	Combination	Max	X	0,000109	3	1250	200	-10
-0.10	DConS5	Combination	Max	Y	4,6E-05	15	3770	1720	-10
-0.10	DConS5	Combination	Min	X	0,000115	2	620	200	-10
-0.10	DConS5	Combination	Min	Y	0,000104	33	2510	1175	-10
-0.10	DConS6	Combination	Max	X	6,6E-05	10	5060	0	-10
-0.10	DConS6	Combination	Max	Y	0,00012	15	3770	1720	-10
-0.10	DConS6	Combination	Min	X	5,8E-05	2	620	200	-10
-0.10	DConS6	Combination	Min	Y	0,000183	33	2510	1175	-10
-0.10	DConS7	Combination	Max	X	0,000109	3	1250	200	-10
-0.10	DConS7	Combination	Max	Y	4,6E-05	15	3770	1720	-10
-0.10	DConS7	Combination	Min	X	0,000115	2	620	200	-10
-0.10	DConS7	Combination	Min	Y	0,000104	33	2510	1175	-10
-0.10	DConS8	Combination	Max	X	6,6E-05	10	5060	0	-10
-0.10	DConS8	Combination	Max	Y	0,00012	15	3770	1720	-10
-0.10	DConS8	Combination	Min	X	5,8E-05	2	620	200	-10
-0.10	DConS8	Combination	Min	Y	0,000183	33	2510	1175	-10

Table 4.4 - Story Forces (Part 2 of 2)

Story	Location	MY kgf-cm
+20.10	Top	-33951567,21
+20.10	Bottom	-48659739,58
+20.10	Top	0
+20.10	Bottom	0
+20.10	Top	0,0005532
+20.10	Bottom	153530,02
+20.10	Top	0,0003028
+20.10	Bottom	67761,23
+20.10	Top	-45834615,74
+20.10	Bottom	-65690648,44
+20.10	Top	-45834615,74
+20.10	Bottom	-65690648,44
+20.10	Top	-33951567,21
+20.10	Bottom	-48506209,56
+20.10	Top	-33951567,21
+20.10	Bottom	-48813269,61
+20.10	Top	-33951567,21
+20.10	Bottom	-48591978,36
+20.10	Top	-33951567,21
+20.10	Bottom	-48727500,81
+20.10	Top	-33951567,21
+20.10	Bottom	-48506209,56
+20.10	Top	-33951567,21
+20.10	Bottom	-48813269,61
+20.10	Top	-33951567,21
+20.10	Bottom	-48591978,36
+20.10	Top	-33951567,21

Story	Location	MY kgf-cm
+20.10	Bottom	-48727500,81
+20.10	Top	-33951567,21
+20.10	Bottom	-48506209,56
+20.10	Top	-33951567,21
+20.10	Bottom	-48813269,61
+20.10	Top	-33951567,21
+20.10	Bottom	-48591978,36
+20.10	Top	-33951567,21
+20.10	Bottom	-48727500,81
+19.40	Top	-2792754556
+19.40	Bottom	-3307431157
+19.40	Top	-703539603
+19.40	Bottom	-728747293
+19.40	Top	153529,9
+19.40	Bottom	48823863,32
+19.40	Top	67761,17
+19.40	Bottom	21400287,74
+19.40	Top	-3770218651
+19.40	Bottom	-4465032062
+19.40	Top	-4825528055
+19.40	Bottom	-5558153001
+19.40	Top	-3003662907
+19.40	Bottom	-3477231481
+19.40	Top	-3003969967
+19.40	Bottom	-3574879208
+19.40	Top	-3003748676
+19.40	Bottom	-3504655057
+19.40	Top	-3003884198
+19.40	Bottom	-3547455632
+19.40	Top	-2792601026
+19.40	Bottom	-3258607293
+19.40	Top	-2792908086
+19.40	Bottom	-3356255020
+19.40	Top	-2792686795
+19.40	Bottom	-3286030869
+19.40	Top	-2792822317
+19.40	Bottom	-3328831445
+19.40	Top	-2792601026
+19.40	Bottom	-3258607293
+19.40	Top	-2792908086
+19.40	Bottom	-3356255020
+19.40	Top	-2792686795
+19.40	Bottom	-3286030869
+19.40	Top	-2792822317
+19.40	Bottom	-3328831445
+16.10	Top	-6027864671
+16.10	Bottom	-6550363429
+16.10	Top	-1419387076
+16.10	Bottom	-1449809537
+16.10	Top	48823859,68
+16.10	Bottom	131309928,41
+16.10	Top	21400286,05
+16.10	Bottom	58641787,09
+16.10	Top	-8137617306
+16.10	Bottom	-8842990629
+16.10	Top	-10266697919
+16.10	Bottom	-11017704935
+16.10	Top	-6404856934
+16.10	Bottom	-6853996362
+16.10	Top	-6502504653

Story	Location	MY kgf-cm
+16.10	Bottom	-7116616218
+16.10	Top	-6432280508
+16.10	Bottom	-6926664503
+16.10	Top	-6475081080
+16.10	Bottom	-7043948077
+16.10	Top	-5979040811
+16.10	Bottom	-6419053500
+16.10	Top	-6076688531
+16.10	Bottom	-6681673357
+16.10	Top	-6006464385
+16.10	Bottom	-6491721642
+16.10	Top	-6049264957
+16.10	Bottom	-6609005216
+16.10	Top	-5979040811
+16.10	Bottom	-6419053500
+16.10	Top	-6076688531
+16.10	Bottom	-6681673357
+16.10	Top	-6006464385
+16.10	Bottom	-6491721642
+16.10	Top	-6049264957
+16.10	Bottom	-6609005216
+12.80	Top	-9270796951
+12.80	Bottom	-9793295709
+12.80	Top	-2140449322
+12.80	Bottom	-2170871784
+12.80	Top	131309928,98
+12.80	Bottom	236552206,08
+12.80	Top	58641787,35
+12.80	Bottom	106844405,71
+12.80	Top	-12515575884
+12.80	Bottom	-13220949207
+12.80	Top	-15726249867
+12.80	Bottom	-16477256883
+12.80	Top	-9781621819
+12.80	Bottom	-10208005038
+12.80	Top	-10044241677
+12.80	Bottom	-10681109450
+12.80	Top	-9854289960
+12.80	Bottom	-10337712838
+12.80	Top	-9971573535
+12.80	Bottom	-10551401650
+12.80	Top	-9139487022
+12.80	Bottom	-9556743503
+12.80	Top	-9402106880
+12.80	Bottom	-10029847915
+12.80	Top	-9212155164
+12.80	Bottom	-9686451303
+12.80	Top	-9329438738
+12.80	Bottom	-9900140115
+12.80	Top	-9139487022
+12.80	Bottom	-9556743503
+12.80	Top	-9402106880
+12.80	Bottom	-10029847915
+12.80	Top	-9212155164
+12.80	Bottom	-9686451303
+12.80	Top	-9329438738
+12.80	Bottom	-9900140115
+9.50	Top	-12513729238
+9.50	Bottom	-13022887303
+9.50	Top	-2861511570

Story	Location	MY kgf-cm
+9.50	Bottom	-2883040237
+9.50	Top	236552206,61
+9.50	Bottom	358644179,61
+9.50	Top	106844405,96
+9.50	Bottom	162983111,42
+9.50	Top	-16893534471
+9.50	Bottom	-17580897858
+9.50	Top	-21185801826
+9.50	Bottom	-21905458213
+9.50	Top	-13135630502
+9.50	Bottom	-13529155194
+9.50	Top	-13608734915
+9.50	Bottom	-14246443553
+9.50	Top	-13265338303
+9.50	Bottom	-13724816262
+9.50	Top	-13479027115
+9.50	Bottom	-14050782485
+9.50	Top	-12277177031
+9.50	Bottom	-12664243123
+9.50	Top	-12750281444
+9.50	Bottom	-13381531482
+9.50	Top	-12406884832
+9.50	Bottom	-12859904191
+9.50	Top	-12620573644
+9.50	Bottom	-13185870414
+9.50	Top	-12277177031
+9.50	Bottom	-12664243123
+9.50	Top	-12750281444
+9.50	Bottom	-13381531482
+9.50	Top	-12406884832
+9.50	Bottom	-12859904191
+9.50	Top	-12620573644
+9.50	Bottom	-13185870414
+6.20	Top	-15743320816
+6.20	Bottom	-16252478881
+6.20	Top	-3573680019
+6.20	Bottom	-3595208685
+6.20	Top	358644173,96
+6.20	Bottom	494119058,97
+6.20	Top	162983108,86
+6.20	Bottom	225186914,74
+6.20	Top	-21253483102
+6.20	Bottom	-21940846489
+6.20	Top	-26614003130
+6.20	Bottom	-27333659517
+6.20	Top	-16456780648
+6.20	Bottom	-16836922428
+6.20	Top	-17174068996
+6.20	Bottom	-17825160545
+6.20	Top	-16652441713
+6.20	Bottom	-17105854572
+6.20	Top	-16978407931
+6.20	Bottom	-17556228401
+6.20	Top	-15384676642
+6.20	Bottom	-15758359822
+6.20	Top	-16101964990
+6.20	Bottom	-16746597940
+6.20	Top	-15580337707
+6.20	Bottom	-16027291966
+6.20	Top	-15906303925

Story	Location	MY kgf-cm
+6.20	Bottom	-16477665796
+6.20	Top	-15384676642
+6.20	Bottom	-15758359822
+6.20	Top	-16101964990
+6.20	Bottom	-16746597940
+6.20	Top	-15580337707
+6.20	Bottom	-16027291966
+6.20	Top	-15906303925
+6.20	Bottom	-16477665796
+2.90	Top	-18976713764
+2.90	Bottom	-19418020241
+2.90	Top	-4288699790
+2.90	Bottom	-4308271305
+2.90	Top	494119051,43
+2.90	Bottom	626015854,69
+2.90	Top	225186911,33
+2.90	Bottom	285446604,58
+2.90	Top	-25618563582
+2.90	Bottom	-26214327326
+2.90	Top	-32051613267
+2.90	Bottom	-32676734284
+2.90	Top	-19769204650
+2.90	Bottom	-20084485778
+2.90	Top	-20757442753
+2.90	Bottom	-21336517488
+2.90	Top	-20038136790
+2.90	Bottom	-20425055028
+2.90	Top	-20488510613
+2.90	Bottom	-20995948238
+2.90	Top	-18482594713
+2.90	Bottom	-18792004387
+2.90	Top	-19470832816
+2.90	Bottom	-20044036096
+2.90	Top	-18751526853
+2.90	Bottom	-19132573637
+2.90	Top	-19201900675
+2.90	Bottom	-19703466846
+2.90	Top	-18482594713
+2.90	Bottom	-18792004387
+2.90	Top	-19470832816
+2.90	Bottom	-20044036096
+2.90	Top	-18751526853
+2.90	Bottom	-19132573637
+2.90	Top	-19201900675
+2.90	Bottom	-19703466846
-0.10	Top	-21748170752
-0.10	Bottom	-23149100424
-0.10	Top	-4875885222
-0.10	Bottom	-4921518546
-0.10	Top	626015853,69
-0.10	Bottom	799977986,43
-0.10	Top	285446604,12
-0.10	Bottom	364307938,61
-0.10	Top	-29360030516
-0.10	Bottom	-31251285573
-0.10	Top	-36673858349
-0.10	Bottom	-38633563391
-0.10	Top	-22584920465
-0.10	Bottom	-23825578001
-0.10	Top	-23836952173

Story	Location	MY kgf-cm
-0.10	Bottom	-25425533974
-0.10	Top	-22925489715
-0.10	Bottom	-24261248049
-0.10	Top	-23496382923
-0.10	Bottom	-24989863926
-0.10	Top	-21122154899
-0.10	Bottom	-22349122438
-0.10	Top	-22374186606
-0.10	Bottom	-23949078411
-0.10	Top	-21462724148
-0.10	Bottom	-22784792486
-0.10	Top	-22033617357
-0.10	Bottom	-23513408363
-0.10	Top	-21122154899
-0.10	Bottom	-22349122438
-0.10	Top	-22374186606
-0.10	Bottom	-23949078411
-0.10	Top	-21462724148
-0.10	Bottom	-22784792486
-0.10	Top	-22033617357
-0.10	Bottom	-23513408363

4.3 Modal Results

Table 4.5 - Modal Periods And Frequencies

Case	Mode	Period sec	Frequency cyc/sec	CircFreq rad/sec	Eigenvalue rad2/sec2
Modal	1	0,754	1,326	8,3326	69,4329
Modal	2	0,641	1,561	9,8063	96,1635
Modal	3	0,605	1,652	10,3771	107,6832
Modal	4	0,201	4,968	31,2165	974,4723
Modal	5	0,172	5,818	36,5536	1336,1668
Modal	6	0,164	6,086	38,2365	1462,0273
Modal	7	0,111	9,002	56,563	3199,373
Modal	8	0,1	10,029	63,0144	3970,8144
Modal	9	0,092	10,841	68,116	4639,7861
Modal	10	0,088	11,329	71,1806	5066,6723
Modal	11	0,082	12,198	76,6403	5873,7313
Modal	12	0,08	12,445	78,1936	6114,2428
Modal	13	0,074	13,472	84,6451	7164,7895
Modal	14	0,07	14,24	89,4695	8004,7878
Modal	15	0,066	15,201	95,5134	9122,8076
Modal	16	0,064	15,675	98,4878	9699,8493
Modal	17	0,06	16,736	105,1572	11058,0329
Modal	18	0,059	16,822	105,6945	11171,3366
Modal	19	0,056	17,765	111,6237	12459,8538
Modal	20	0,055	18,276	114,8333	13186,6941
Modal	21	0,054	18,394	115,5748	13357,5368
Modal	22	0,054	18,523	116,3816	13544,6708
Modal	23	0,053	18,964	119,1536	14197,5737
Modal	24	0,052	19,115	120,1049	14425,1939
Modal	25	0,051	19,478	122,387	14978,5762
Modal	26	0,05	19,95	125,3526	15713,267
Modal	27	0,049	20,426	128,3415	16471,5438
Modal	28	0,048	21,049	132,2553	17491,4746
Modal	29	0,045	22,089	138,7905	19262,789
Modal	30	0,044	22,534	141,5859	20046,5787

Table 4.6 - Modal Participating Mass Ratios (Part 1 of 2)

Case	Mode	Period sec	UX	UY	UZ	SumUX	SumUY	SumUZ	RX	RY	RZ
Modal	1	0,754	0,0029	0,0035	0	0,0029	0,0035	0	0,0018	0,0005	0,669
Modal	2	0,641	0,234	0,4571	0	0,2369	0,4606	0	0,2382	0,1253	0,0008
Modal	3	0,605	0,4521	0,2335	0	0,689	0,694	0	0,1211	0,2406	0,0036
Modal	4	0,201	0,0033	0,0019	0	0,6923	0,6959	0	0,0035	0,0141	0,1396
Modal	5	0,172	0,0545	0,1123	0	0,7468	0,8083	0	0,2168	0,1061	0,0001
Modal	6	0,164	0,1086	0,0528	0	0,8554	0,861	0	0,105	0,2072	0,0036
Modal	7	0,111	0,001	0,0007	0	0,8564	0,8617	0	0,0012	0,0026	0,0375
Modal	8	0,1	0,0015	0,0334	0	0,8579	0,8952	0	0,0612	0,0028	0,0006
Modal	9	0,092	0,052	0,0006	0	0,9099	0,8957	0	0,001	0,0918	0,0009
Modal	10	0,088	0,0002	0,0002	0	0,9101	0,896	0	0,0013	0,0005	9,993E-06
Modal	11	0,082	2,315E-05	0,0079	0	0,9101	0,9039	0	0,0185	0,0003	0,014
Modal	12	0,08	0,0001	0,0149	0	0,9102	0,9188	0	0,0341	0,0004	0,0066
Modal	13	0,074	0,0004	0,0021	0	0,9106	0,9208	0	0,0049	0,0011	0,0004
Modal	14	0,07	0,0282	0,0001	0	0,9388	0,9209	0	0,0002	0,0662	0,0001
Modal	15	0,066	0,0001	0,0046	0	0,939	0,9255	0	0,0105	0,0002	0,0092
Modal	16	0,064	4,865E-05	0,0155	0	0,939	0,9411	0	0,0363	0,0001	0,0038
Modal	17	0,06	0,0147	0,0011	0	0,9537	0,9422	0	0,003	0,0334	8,43E-07
Modal	18	0,059	0,0018	0,0035	0	0,9555	0,9457	0	0,0103	0,004	0,0004
Modal	19	0,056	1,9E-05	0,0002	0	0,9555	0,9459	0	0,0005	2,854E-05	0,0043
Modal	20	0,055	0	0,0001	0	0,9555	0,946	0	0,0002	5,683E-06	2,444E-06
Modal	21	0,054	0,0034	0,0017	0	0,9589	0,9476	0	0,004	0,0089	0,001
Modal	22	0,054	0,0068	0,0007	0	0,9657	0,9484	0	0,0018	0,0177	0,0002
Modal	23	0,053	0,0003	1,164E-05	0	0,966	0,9484	0	2E-05	0,0005	1,091E-05
Modal	24	0,052	1,582E-05	0,0006	0	0,966	0,949	0	0,0017	4,781E-05	1,304E-05
Modal	25	0,051	0,0093	0,0001	0	0,9752	0,9491	0	0,0003	0,0241	0,0001
Modal	26	0,05	0,0002	0,0125	0	0,9755	0,9615	0	0,0355	0,0006	0,0008
Modal	27	0,049	0,0022	0,0001	0	0,9777	0,9616	0	0,0003	0,0049	0,0016
Modal	28	0,048	1,749E-06	0,0004	0	0,9777	0,962	0	0,0011	2,028E-06	0,0003
Modal	29	0,045	0,0001	0,0066	0	0,9778	0,9686	0	0,0168	0,0002	0,0061
Modal	30	0,044	0,0004	0,0004	0	0,9782	0,969	0	0,0011	0,0007	0,0196

Table 4.6 - Modal Participating Mass Ratios (Part 2 of 2)

Case	Mode	SumRX	SumRY	SumRZ
Modal	1	0,0018	0,0005	0,669
Modal	2	0,2401	0,1258	0,6698
Modal	3	0,3612	0,3664	0,6734
Modal	4	0,3647	0,3806	0,8131
Modal	5	0,5815	0,4867	0,8131
Modal	6	0,6865	0,6939	0,8168
Modal	7	0,6877	0,6964	0,8543
Modal	8	0,749	0,6992	0,8549
Modal	9	0,7499	0,791	0,8558
Modal	10	0,7513	0,7915	0,8558
Modal	11	0,7698	0,7917	0,8699
Modal	12	0,8039	0,7921	0,8765
Modal	13	0,8088	0,7932	0,8769
Modal	14	0,809	0,8593	0,877
Modal	15	0,8195	0,8596	0,8862
Modal	16	0,8558	0,8597	0,89
Modal	17	0,8588	0,8932	0,89
Modal	18	0,869	0,8971	0,8903
Modal	19	0,8695	0,8972	0,8946
Modal	20	0,8697	0,8972	0,8946
Modal	21	0,8737	0,9061	0,8956
Modal	22	0,8755	0,9238	0,8958
Modal	23	0,8755	0,9243	0,8958
Modal	24	0,8772	0,9243	0,8958
Modal	25	0,8775	0,9484	0,8959
Modal	26	0,913	0,949	0,8967

Case	Mode	SumRX	SumRY	SumRZ
Modal	27	0,9133	0,9539	0,8983
Modal	28	0,9143	0,9539	0,8986
Modal	29	0,9311	0,9541	0,9047
Modal	30	0,9323	0,9549	0,9243

Table 4.7 - Modal Load Participation Ratios

Case	ItemType	Item	Static %	Dynamic %
Modal	Acceleration	UX	99,99	96,18
Modal	Acceleration	UY	99,98	95,83
Modal	Acceleration	UZ	0	0

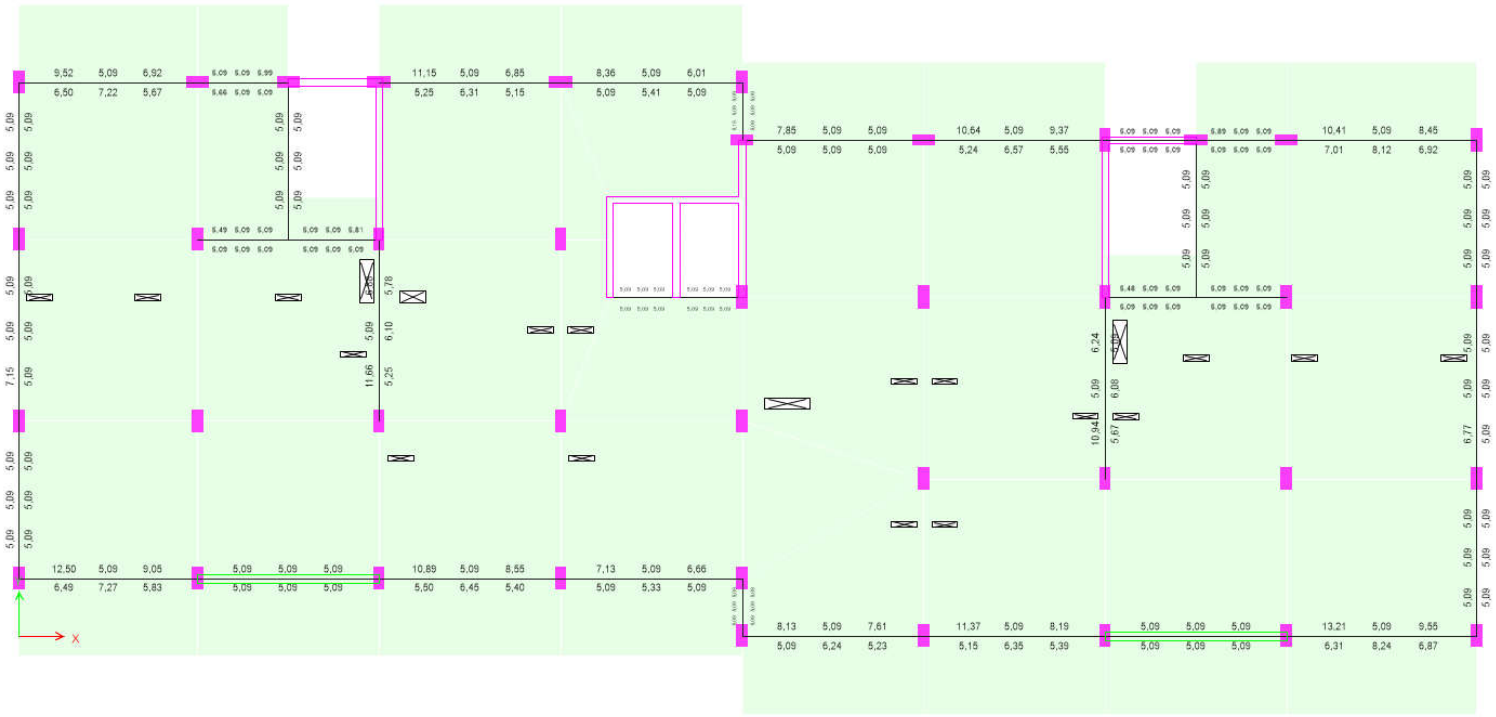

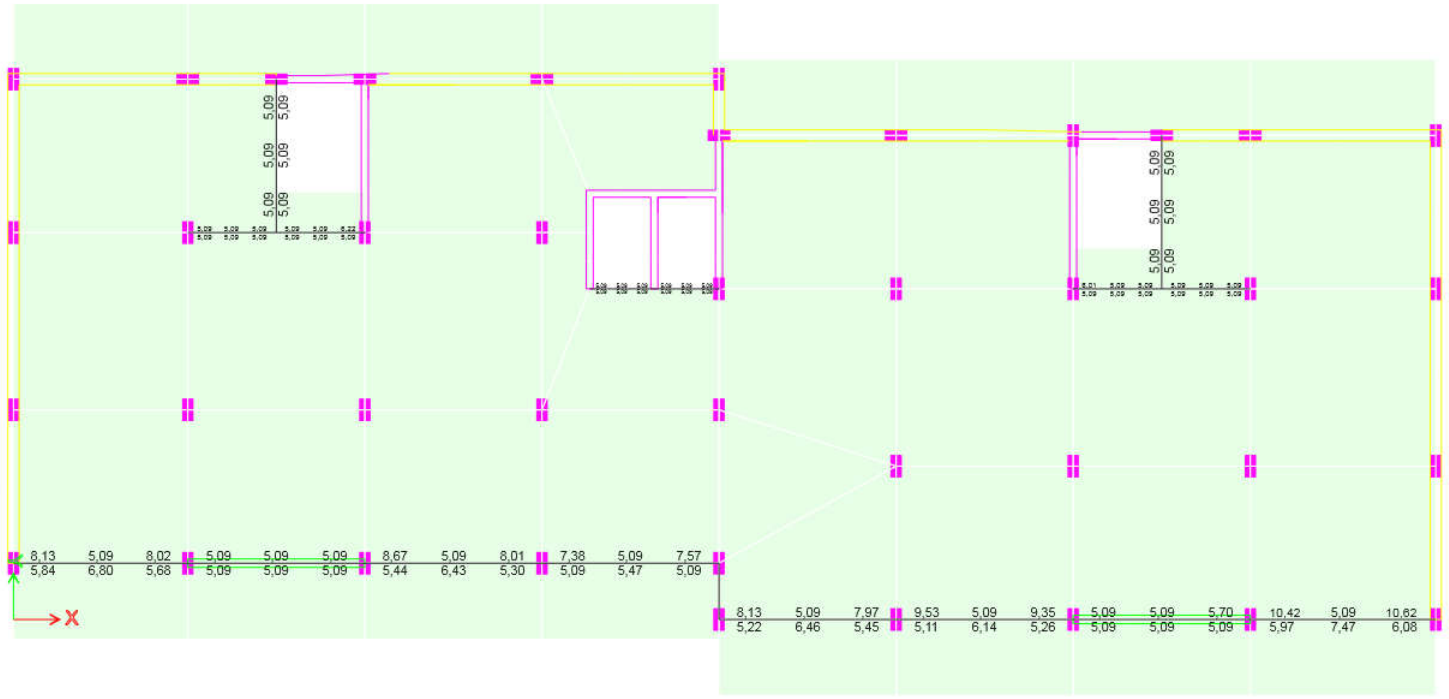

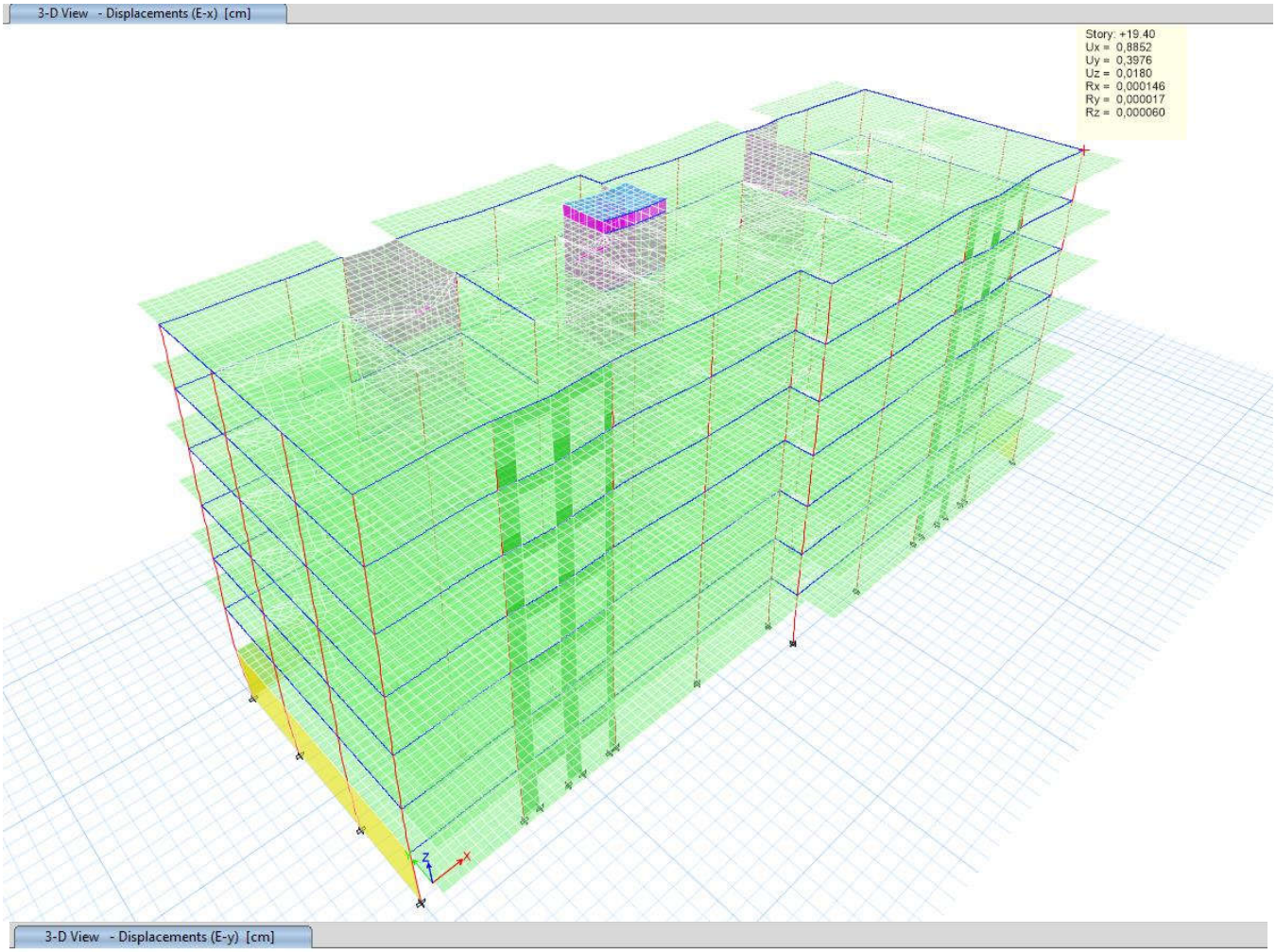
3-D View - Displacements (E-x) [cm]
Story: +19.40
Ux = 0,8852
Uy = 0,3976
Uz = 0,0180
Rx = 0,000146
Ry = 0,000017
Rz = 0,000060

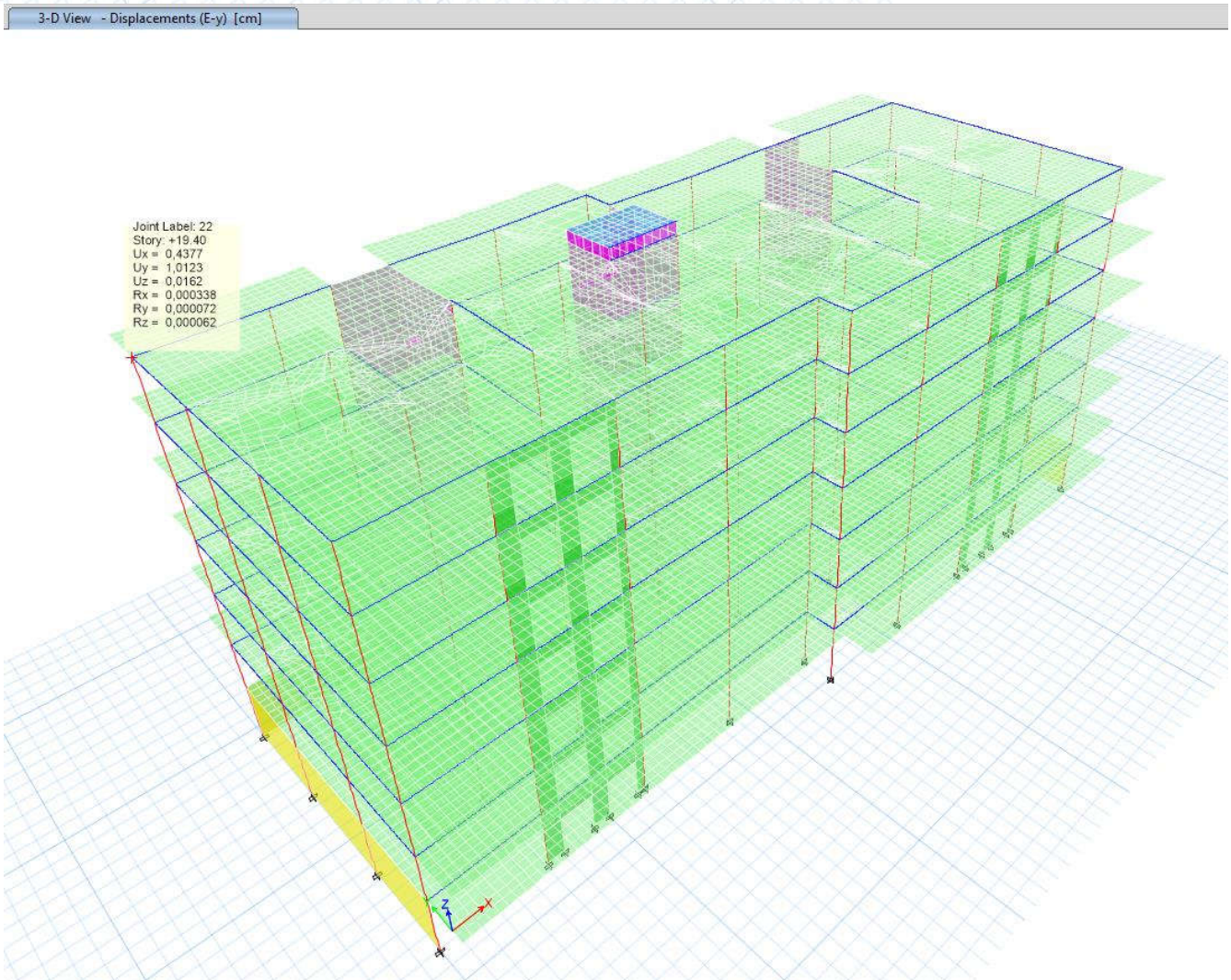
3-D View - Displacements (E-y) [cm]
Joint Label: 22
Story: +19.40
Ux = 0,4377
Uy = 1,0123
Uz = 0,0162
Rx = 0,000338
Ry = 0,000072
Rz = 0,000062

Elevation View - A Longitudinal Reinforcing (Eurocode 2-2004)

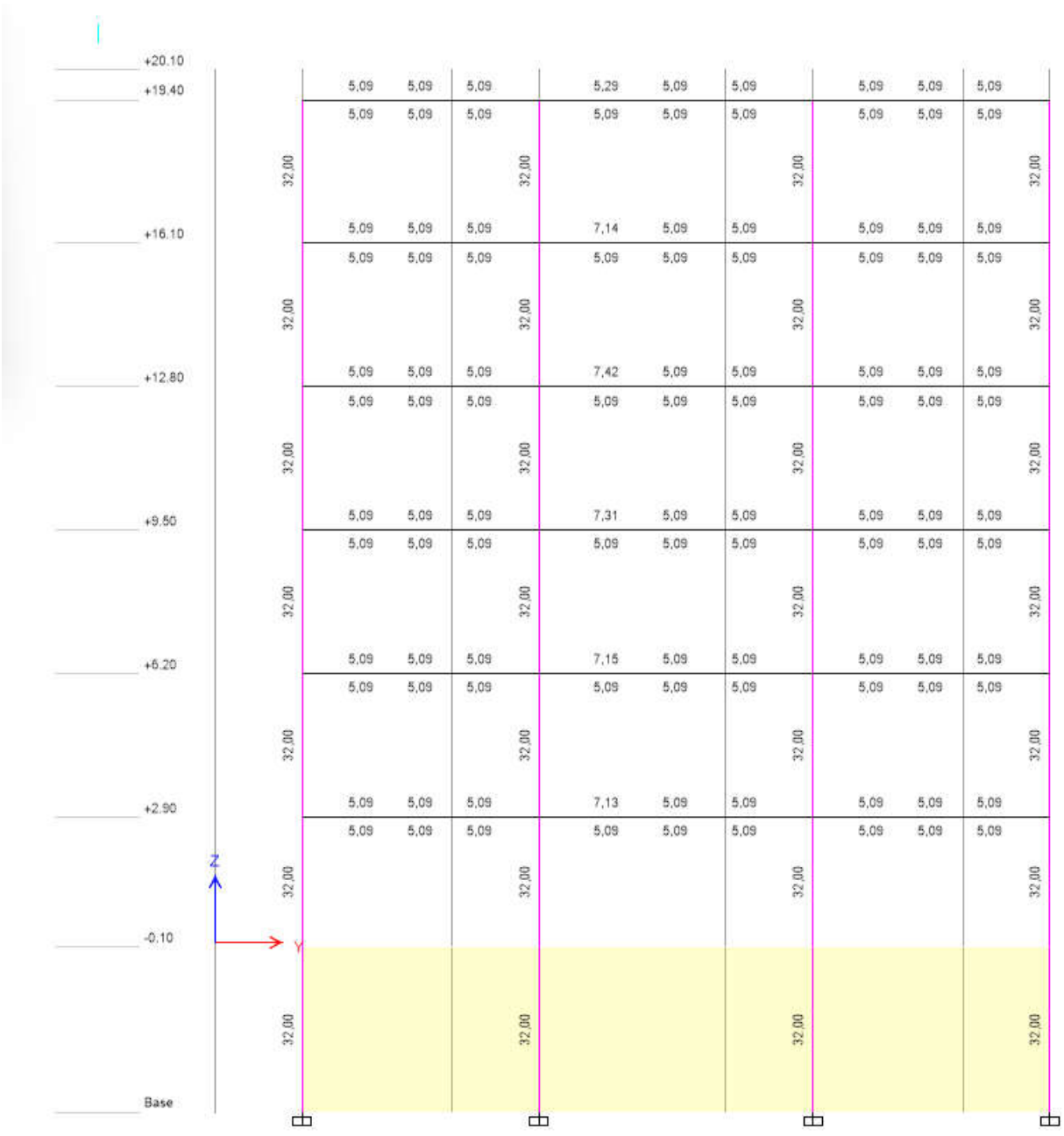

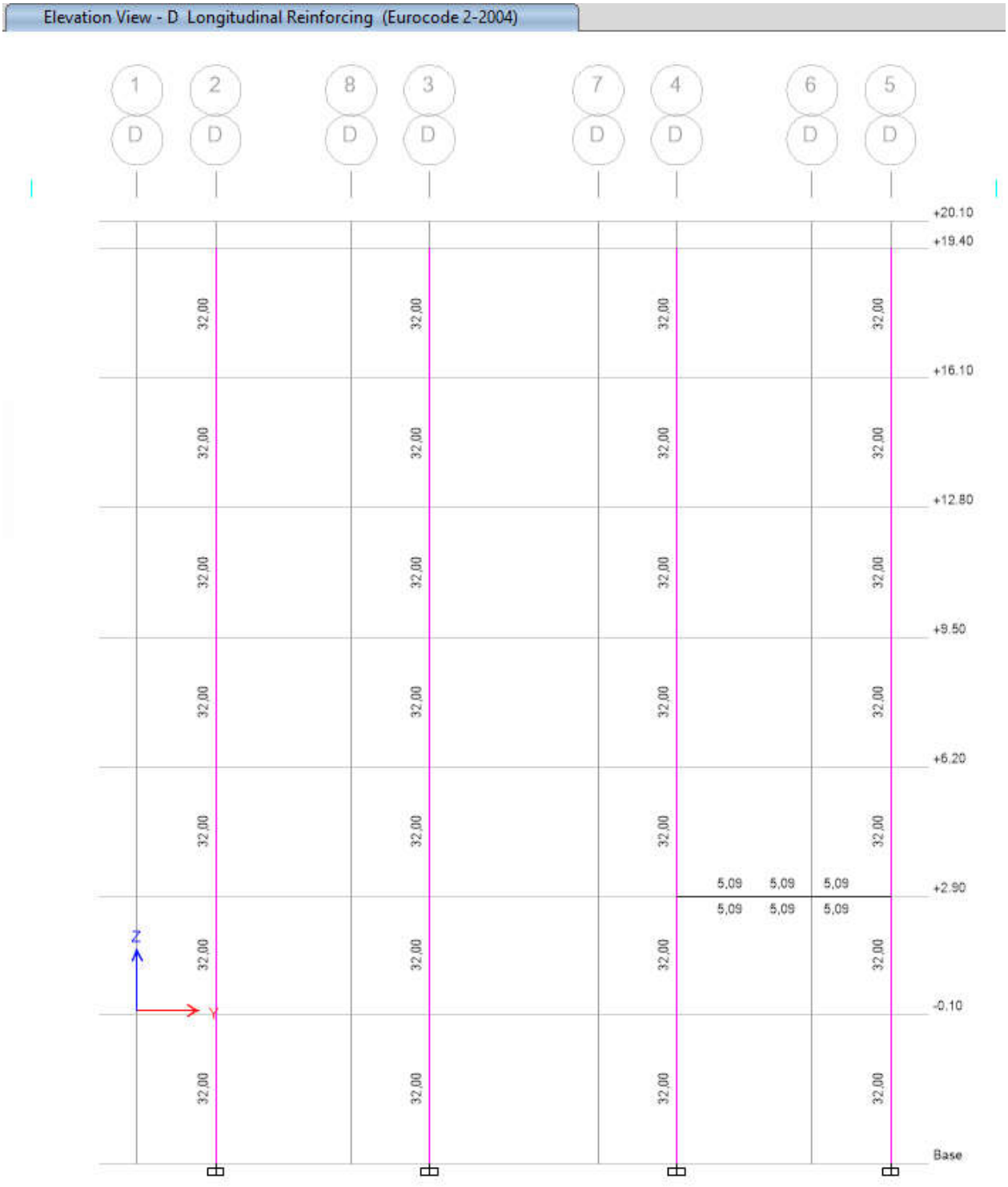
Elevation View - D Longitudinal Reinforcing (Eurocode 2-2004)
1
2
8
3
7
4
6
5
D
+20.10
+19.40
+16.10
+12.80
+9.50
+6.20
+2.90
-0.10
Base
32,00
5,09
Z
Y

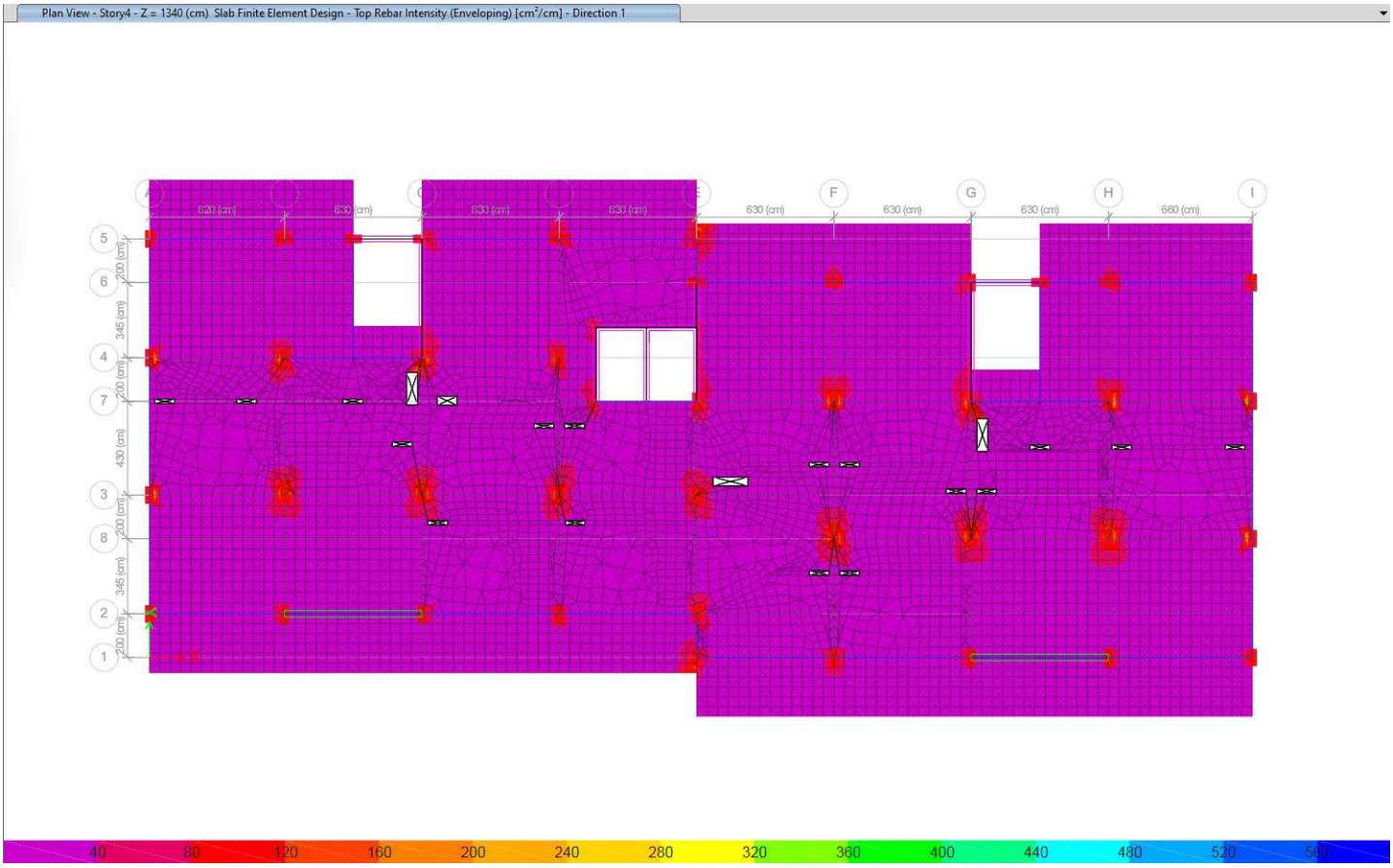
Plan View - Story4 - Z = 1340 (cm) Slab Finite Element Design - Top Rebar Intensity (Enveloping) [cm²/cm] - Direction 1
40 80 120 160 200 240 280 320 360 400 440 480 520 560

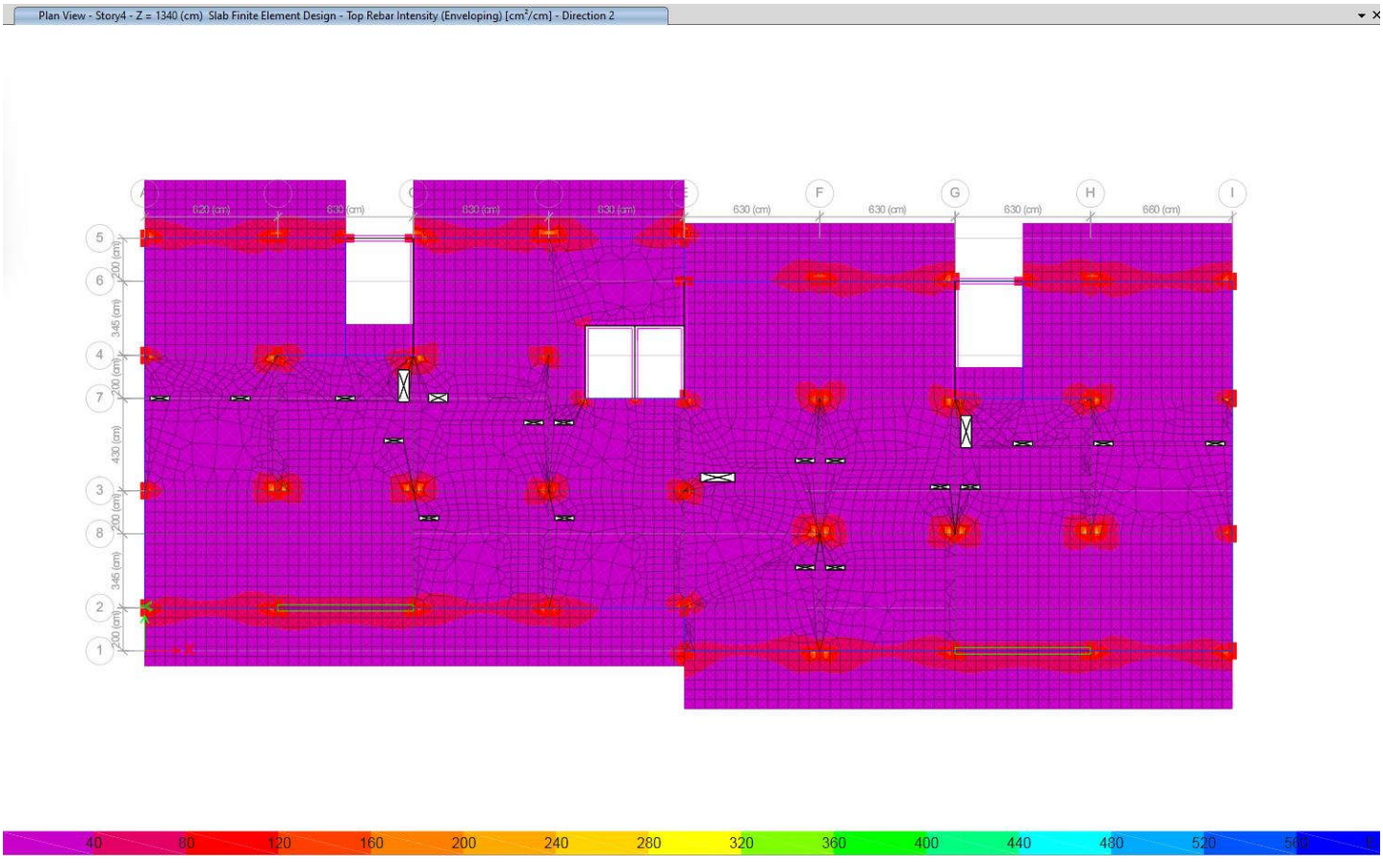
Plan View - Story4 - Z = 1340 (cm) Slab Finite Element Design - Top Rebar Intensity (Enveloping) [cm²/cm] - Direction 2
40 80 120 160 200 240 280 320 360 400 440 480 520 560

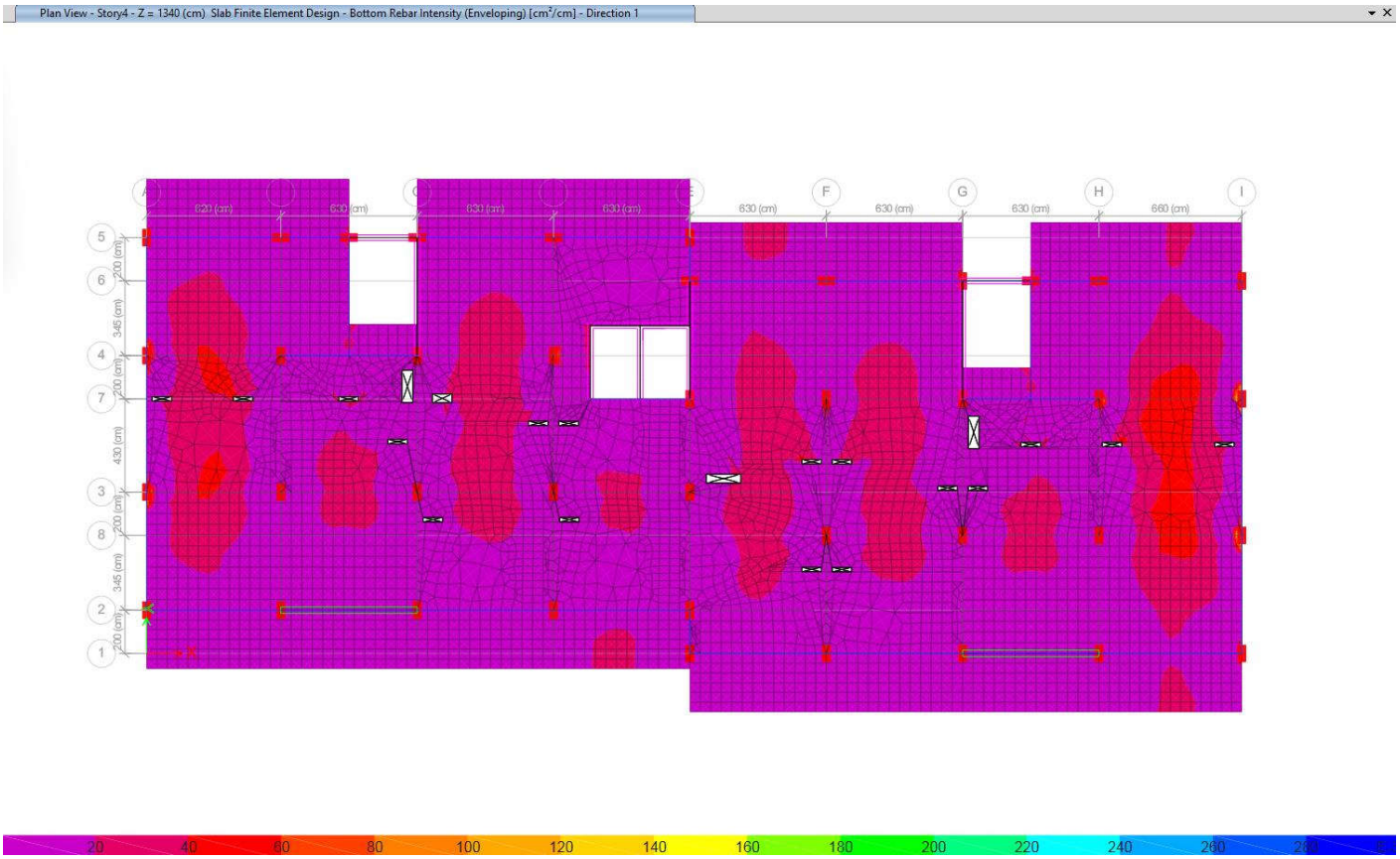
Plan View - Story4 - Z = 1340 (cm) Slab Finite Element Design - Bottom Rebar Intensity (Enveloping) [cm²/cm] - Direction 1
20 40 60 80 100 120 140 160 180 200 220 240 260

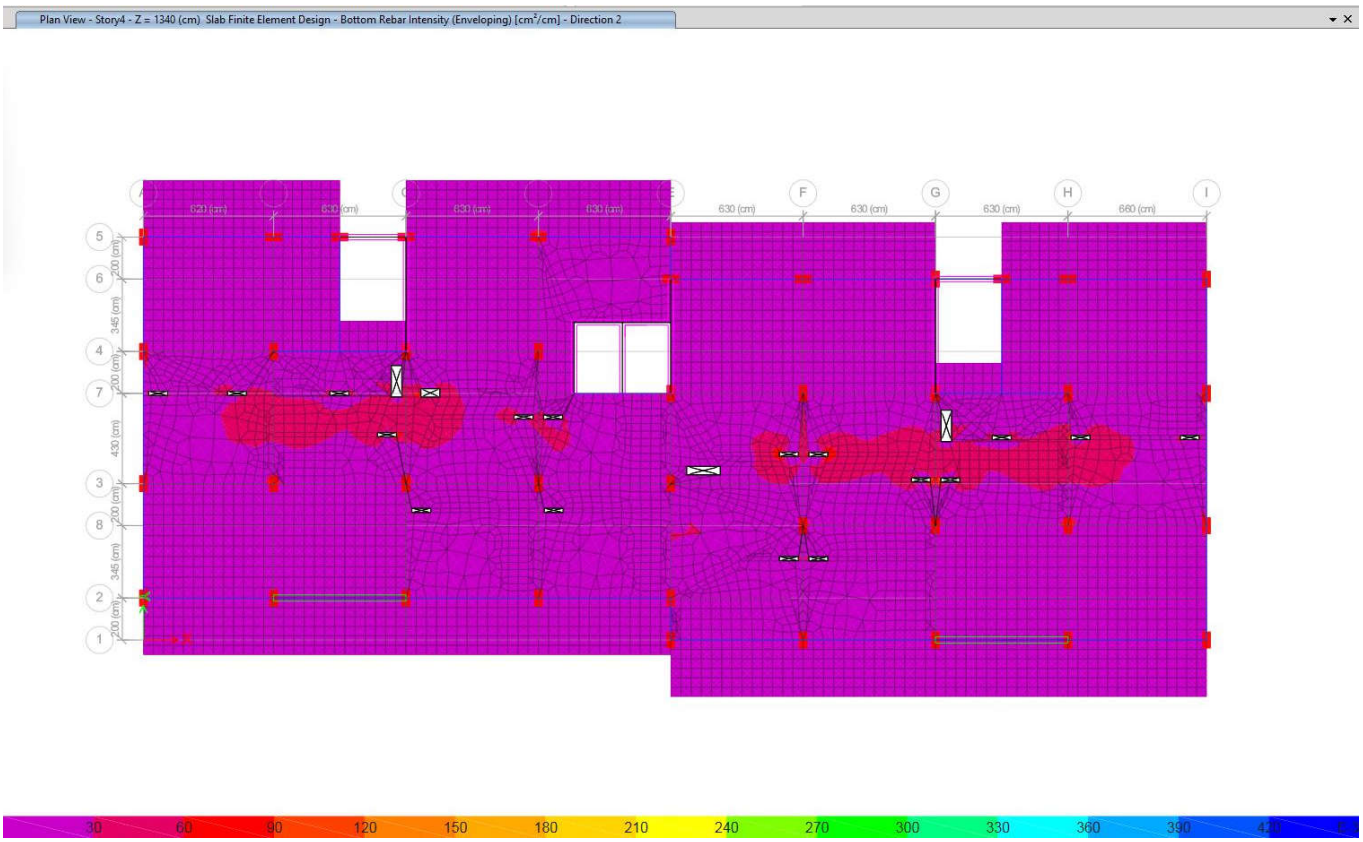
Plan View - Story4 - Z = 1340 (cm) Slab Finite Element Design - Bottom Rebar Intensity (Enveloping) [cm²/cm] - Direction 2
30 60 90 120 150 180 210 240 270 300 330 360 390

შ.პ.ს. “დიდგორი-2011” “Didgori-2011” Ltd
საქართველო, ქ. თბილისი, სოფელი დიღომი, ს/კ 404901111. ტელ.: 551147980
Village Dighomi, Tbilisi, Georgia, I/d: 404901111. Tel.: 551147980

ქ. თბილისი, “დელისი-3”-ის საცხოვრებელირაიონის მიმდებარედ ინტენსიფიკაციის გზის სამხრეთი (ნაკვეთი №1/124) მრავალბინიანი საცხოვრებელი სახლის კონსტრუქციული პროექტი (D ბლოკი)

საექსპერტო შეფასება

დირექტორი ნ. სილაგაძე

თბილისი 2025 წელი

ქ. თბილისი, “დელისი-3”-ის საცხოვრებელირაიონის მიმდებარედ ინტენსიფიკაციის გზის სამხრეთი (ნაკვეთი №1/124) მრავალბინიანი საცხოვრებელი სახლის კონსტრუქციული პროექტი (D ბლოკი)

საექსპერტო შეფასება

ექსპერტიზის მიზანი: მიშენება-დაშენების პროექტის კონსტრუქციული ნაწილის შესაბამისობა საქართველოს რესპუბლიკაში მოქმედ სამშენებლო ნორმებთან და სტანდარტებთან.

საექსპერტოდ წარმოდგენილი მასალები:

1. არქიტექტურული-სამშენებლო ნაწილი;
2. სამშენებლო მოედნის საინჟინრო-გეოლოგიური გამოკვლევა;
3. პროექტის კონსტრუქციული ნაწილი;
4. შენობის კონსტრუქციული ანგარიში შესრულებული კომპლექსური პროგრამა ETABS-ის გამოყენებით;

   ყველა მასალა წარმოდგენილია ელექტრონულად.

გაფრთხილება

გაცნობილი ვარ ექსპერტის უფლება-მოვალეობებს, რაც გათვალის-წინებულია საქართველოს სამოქალაქო საპროცესო კოდექსის 168-ე და საქართველოს სისხლის სამართლის საპროცესო კოდექსის 51-ე და 52-ე მუხლებით.

ამასთან, ცრუ ჩვენების, ყალბი დასკვნის სისხლის სამართლის პასუხისმგებლობის შესახებ გაცნობილი ვარ საქართველოს სისხლის სამართლის კოდექსის 370-ე მუხლს.

ექსპერტი შემსრულებელი:

ინჟინერ-მშენებელი, კონსტრუქტორი ზაურ სილაგაძე, სპეციალობით მუშაობის უწყვეტი სტაჟი 45 წელი.

კვლევითი ნაწილი

საპროექტო შენობა ოთხ მალიანია, სიმეტრიული ფორმის, გაბარიტული ზომებით 46.8X19.2 მ. (ღერძებში) რვა სართულიანია, საერთო სიმაღლით 32.8 მ.

სართულის სიმაღლეებია:

1. I მიწისქვეშა სართული – 3.80 მ;
2. I მიწისზედა სართული – 3.0 მ;
3. II-V სართულები – 3.30 მ;
4. VI სართული – 4.30 მ;

საინჟინრო-გეოლოგიური გამოკვლევის თანახმად ტერიტორიაზე გავრცელებულია ქვიშაქვა, რომლის საანგარიშო მახასიათებლებია:

- სიმკვრივე 2.37 გ/სმ^3;
- შუგა ხახუნის კუთხე – 25^0;
- დეფორმაციის მოდული – 4000 ტძ/მ^2;
- პუასონის კოეფიციენტი – 0.27

სეისმური დარაიონების რუკის მიხედვით სამშენებლო მოედანი მიეკუთვნება 8 ბალიან სეისმოაქტივობის ზონას MSK64 შკალის მიხედვით, უგანზომილებო კოეფიციენტი A_0=0.17.

კონსტრუქციული ანგარიში შესრულებულია კომპლექსური პროგრამა Lira-Sapr 2024-ის გამოყენებით.

კონსტრუქციული ელემენტები მიღებულია

საძირკველი – ხიმინჯები დიამეტრით 120 სმ. ბეტონი B30, არმატურა A500C და A240C;

საძირკველი – ფილა სისქით 100 სმ. ბეტონი B30, არმატურა A500C და A240C;

სვეტები – მონოლითური რკინაბეტონის განიკვეთით 40X80 სმ. ბეტონი B30, არმატურა A500C და A240C;

კედლები - მონოლითური რკინაბეტონის სისქით 20; 25; 40 და 30 სმ. ბეტონი B30, არმატურა A500C და A240C;

რიგელები – მონოლითური რკინაბეტონი განიკვეთით 40X60 და 40X40 სმ. ბეტონი B30, არმატურა A500C და A240C;

გადახურვის ფილები – მონოლითური რკინაბეტონი სისქით 25 და 20 სმ. ბეტონი B30, არმატურა A500C და A240C;

კიბე – მონოლითური რკინაბეტონი სისქით 18 სმ. ბეტონი B30, არმატურა A500C და A240C;

მუშა ნახაზები დამუშავებულია დეტალურად. მოიცავს 97 სტანდარტულ (A3) ფურცელს, საყალიბე ნახაზებს, არმირების სქემებს, კვანძებს, მასალის სპეციფიკაციებს და კვანძებს. მასალების ჯამური სპეციფიკაციები დამუშავებულია კონსტრუქციული ელემენტების სახეობების მიხედვით.

დასკვნა

პროექტის კონსტრუქციული ნაწილი დამუშავებულია არქიტექტურულ ნაწილთან და კონსტრუქციულ ანგარიშთან სრულ შესაბამისობაში. წარმოდგენილი დოკუმენტაციის ანალიზის საფუძველზე ექსპერტი დადებით შეფასებას აძლევს წარმოდგენილ პროექტს და რეკომენდაციას უწევს დასამტკიცებლად და განსახორციელებლად.

კონსტრუქტორი ზ. სილაგაძე

გამოყენებული ლიტერატურა

1. პნ 01.01-09 სეისმომედეგი მშენებლობა;
2. პნ 02.01-08 შენობებისა და ნაგებობების ფუძეები;
3. პნ 03.01-09 ბეტონისა და რკინაბეტონის კონსტრუქციები.

დიპლომი

Г-I № 182323

ეს დიპლომი მიეცა სილაგაძე
ზაური აპოლონის ძეს
მასზე, რომ იგი 1971 წელს შევიდა
ვ.ი. ლენინის სახ. საქართველოს
პოლიტექნიკურ ინსტიტუტში
და 1976წელს დაამთავრა
ალნიშნული ინსტიტუტის
სრული კურსი სპეციალობით
სამრეწველო და სამოქალაქო
მშენებლობა
სახელმწიფო საგამოცდო კომისიის 1976 წ.
„22“ ივნისის გადაწყვეტილებით
ზ.ა. სილაგაძეს მიენიჭა
ინჟინერ-მშენებლის კვალიფიკაცია.

სახელმწიფო საგამოცდო კომისიის თავმჯდომარე
რექტორი
მდივანი

ქალაქი თბილისი 1980წ. „17“ IV

სარეგისტრაციო № 4993-Сгр

Грузинский яз.

ДИПЛОМ

Г-I № 182323

Настоящий диплом выдан Силагадзе
Заури Аполлоновичу
в том, что он в 1971 году поступил
в Грузинский политехнический
ин-т им. В.И. Ленина
и в 1976 году окончил полный курс
названного института
по специальности
Промышленное и гражданское
строительство

Решением Государственной экзаменационной
комиссии от „22“ июня 1976 г.
Силагадзе З.А.
присвоена квалификация
инженера-строителя

Председатель Государственной
экзаменационной комиссии
Ректор
Секретарь

м. п.

Город Тбилиси „17“ IV 1980 г.

Регистрационный № 4993-Сгр.

Московская типография Гознака. 1976.

Georgia

IDENTITY CARD

მოქალაქის პირადობის მოწმობა

საქართველო

GEO



სახელი / FIRST NAME

ზაური

ZAUR

გვარი / LAST NAME

სილაგაძე

SILAGADZE

მოქ. / CIT | სქესი / SEX | პირადი No / PERSONAL No

GEO | მმ / M | 01003008527

დაბადების თარიღი / DATE OF BIRTH

20.01.1951

მოქმედების ვადა / DATE OF EXPIRY

14.05.2029

ხელმოწერა / SIGNATURE

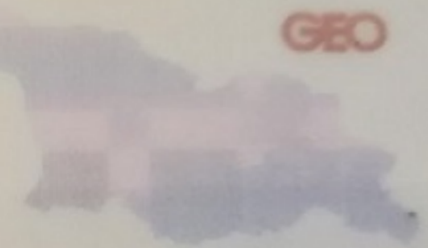

გარების No / CARD No

18IE40012

დაბადების ადგილი / PLACE OF BIRTH

წყალტუბო

TSKALTUBO

გაცემის თარიღი / DATE OF ISSUE

14.05.2019

გამცემი ორგანო / ISSUING AUTHORITY

იუსტიციის სამინისტრო

MINISTRY OF JUSTICE

დამკვეთი: სრს; დამამზადებელი: MB-IDS 2018

სფს-ს რეგისტრაციის No 26-3184





IDGE018IE40012401003008527<<<<
5101201M2905143GE0<<<<<<<<<<<8
SILAGADZE<<ZAUR<<<<<<<<<<<<<<

ზაურ სილაგაძე
(საპროექტო სამუშაოების გამოცდილება)

ქ. თბილისი, ვაკე-საბურთალოს რაიონი, სოფ. დიდგორი: (995 51)-14 79 80

დაბადების თარიღი: 2 იანვარი, 1951
ოჯახური მდგომარეობა: დაოჯახებული

განათლება:

1971 – 1976 ***საქართველოს პოლიტექნიკური ინსტიტუტი.***
სამშენებლო ფაკულტეტი
ინჟინერ-მშენებლის სპეციალობა

სამუშაო გამოცდილება:

2/08/1976 – 15/02/1992 ***თბილისის ზონალური სამეცნიერო კვლევითი და საპროექტო ინსტიტუტი "თბილზნიეპი"***
ინჟინერ კონსტრუქტორი
უფროსი ინჟინერი
ჯგუფის ხელმძღვანელი
პროექტის მთავარი ინჟინერი
პროექტის მთავარი კონსტრუქტორი

15/09/1989 – 15/01/1990 ***მივლინება კამბოჯის სახალხო რესპუბლიკაში, საპროექტო და სამშენებლო სამუშაოები***

10/11/1999 – 24/03/2004 ***შპს "არქგეიზი"-ს მთავარი ინჟინერი***

- კოსტავას ქ. 47-ში აშენებული 16 სართულიანი საცხოვრებელი სახლისა და სასტუმრო ვარაზის მთავარი კონსტრუქტორი და მშენებელი.
- ხორავას ქ. 4-ში 9 სართულიანი საცხოვრებელი სახლის მთავარი კონსტრუქტორი და მშენებელი.

07/06/2005 – 12/05/2006 ***შპს "გიკსი"-ს მთავარი ინჟინერი***

- სააქციო საზოგადოება "ცოდნის" შენობაზე 1 სართულის დაშენების მთავარი კონსტრუქტორი და მშენებელი.

10/07/2007 – 01/06/2010 ***შპს "გასნიკკომპანი"-ს მთავარი ინჟინერი***

- საცხოვრებელი სახლი დოლიძის ქუჩა №46-ში და ბალანჩივაძის ქუჩა №41-ში მთავარი კონსტრუქტორი და მშენებელი.

02/01/2007 – 16/07/2010 *შპს "პროექტი 21"*

- სასჯელაღსრულებისა და პრობაციის სამინისტროს დაკვეთით რუსთავის №6, გეგუთის №8 და ქსნის №7 სასჯელაღსრულების დაწესებულების პროექტების მთავარი კონსტრუქტორი.

1/06/2009 – 2011 წ. *შპს "გონი 2009"*
მთავარი ინჟინერი
შ.პ.ს. „გუნსან ტრაფიქ ელექტრიკ ვე ინშაათ მუჰენდისლიკ სანაი თიჯარეთ ლიმიტედ შირქეთი"-ს ქვეკონტრაქტორი

- იმერეთის რეგიონში შიდასახელმწიფოებრივი მნიშვნელობის საავტომობილო გზებზე დასახლებული პუნქტების გადასახვევებთან ინდივიდუალური პროექტირების საინფორმაციო-საგზაო ნიშნების მოწყობის სამუშაოები.

- კახეთის რეგიონში შიდასახელმწიფოებრივი მნიშვნელობის საავტომობილო გზებზე დასახლებული პუნქტების გადასახვევებთან ინდივიდუალური პროექტირების საინფორმაციო-საგზაო ნიშნების მოწყობის სამუშაოები.

2010-2013 წლები *შპს "ერდო"*
მიწვეული სპეციალისტი კონტრაქტით,
ლაითურის სასჯელაღსრულების პროექტების
მთავარი კონსტრუქტორი (მიმდინარეობს მშენებლობა)
დოკუმენტაცია გრიფით საიდუმლო.

2011 წლიდან დღემდე *შპს "დიდგორი-2011"*
დამფუძნებელი და მთავარი კონსტრუქტორი
მრავალსართულიანი საცხოვრებელი სახლების მთავარი კონსტრუქტორი

2014 წელი *მძლეოსნობის ოლიმპიური კომპლექსის მთავარი კონსტრუქტორი*

2014 წლიდან დღემდე *შპს "ბინექს"*
მთავარი კონსტრუქტორი
მრავალსართულიანი საცხოვრებელი სახლების მთავარი კონსტრუქტორი

კომპიუტერი და ენები:

- კომპიუტერული უნარ-ჩვევები: MONOMAKH Sapr, LIRA Sapr (მომხმარებლის დონეზე)
- ენები: ქართული, რუსული (სრულყოფილად).