D101 (D ბლოკი)
1 : 125

გეგმა სართული -3
ძირითადი გეგმები

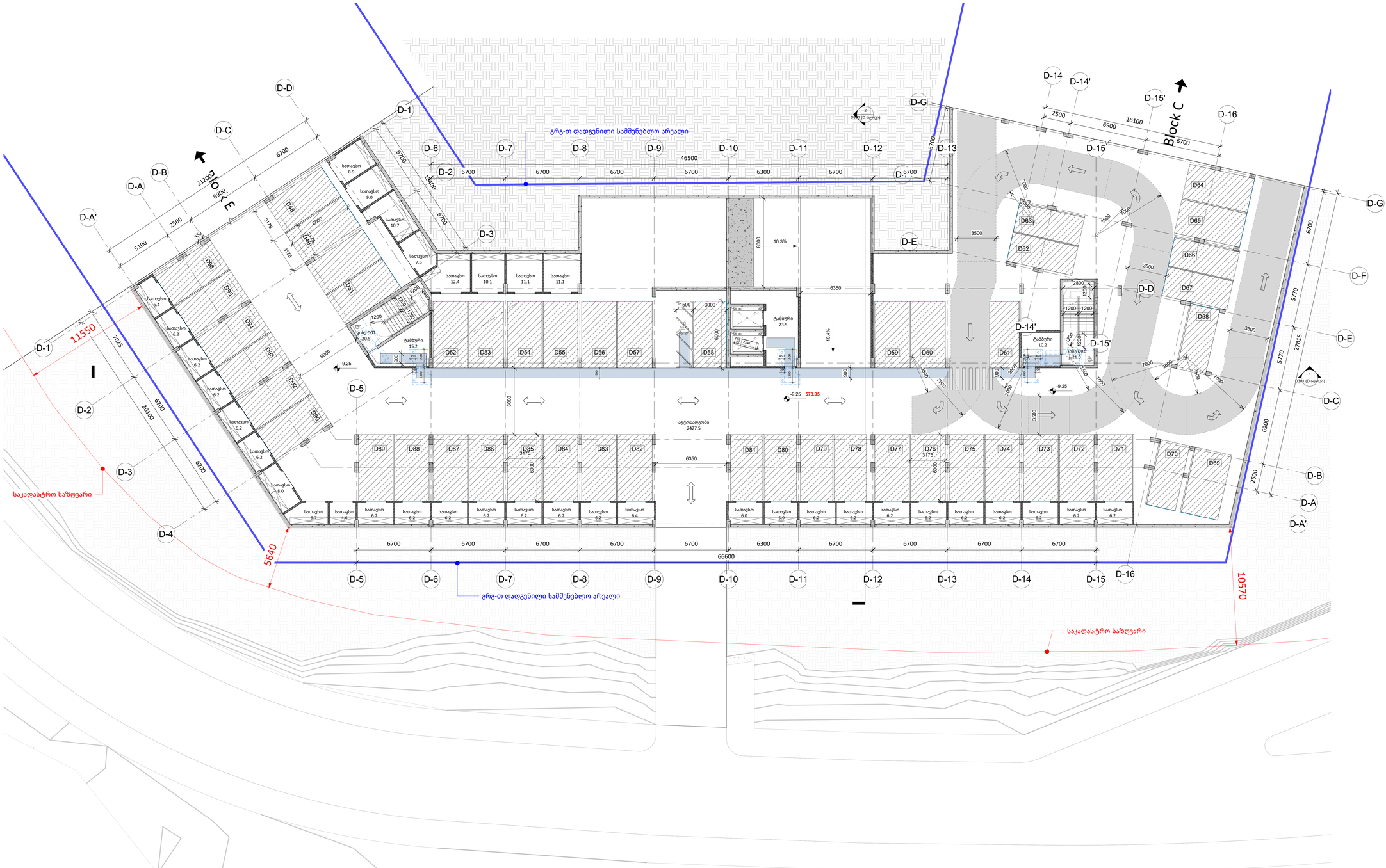

A0

D101 (D ბლოკი)

სათაური / Sheet Name

გეგმა სართული -3

NS Studio
0179 ბაზალეთის ქუჩა 3
ქ. თბილისი, საქართველო.
Tel: 593 27 88 58
info@nsstudio.ge

პროექტი / Project

ქალაქი თბილისი

ინფორმაცია დამკვეთის შესახებ

-

სქემატური გეგმა / Schematic Plan

სქემატური განზომა /Schematic Elevation

შენიშვნა / Note

ექსპლიკაცია / Legend

#8/14/2025 11:13:38 AM

Cad Dwg File: **ნაფეტრები**

ლუკა ჩაგანავა
ნინო ჭანტურია
ვახტანგ ცხოვრებამვილი
ელენე ედიშერამვილი
გიორგი ხეცურიანი
გიორგი გოგოლაძე
ილია გამისონია
ლევან არველაძე
ლევან ჭილამვილი
NS Studio

D102 (D ბლოკი)
1 : 125

გეგმა სართული -2
ძირითადი გეგმები

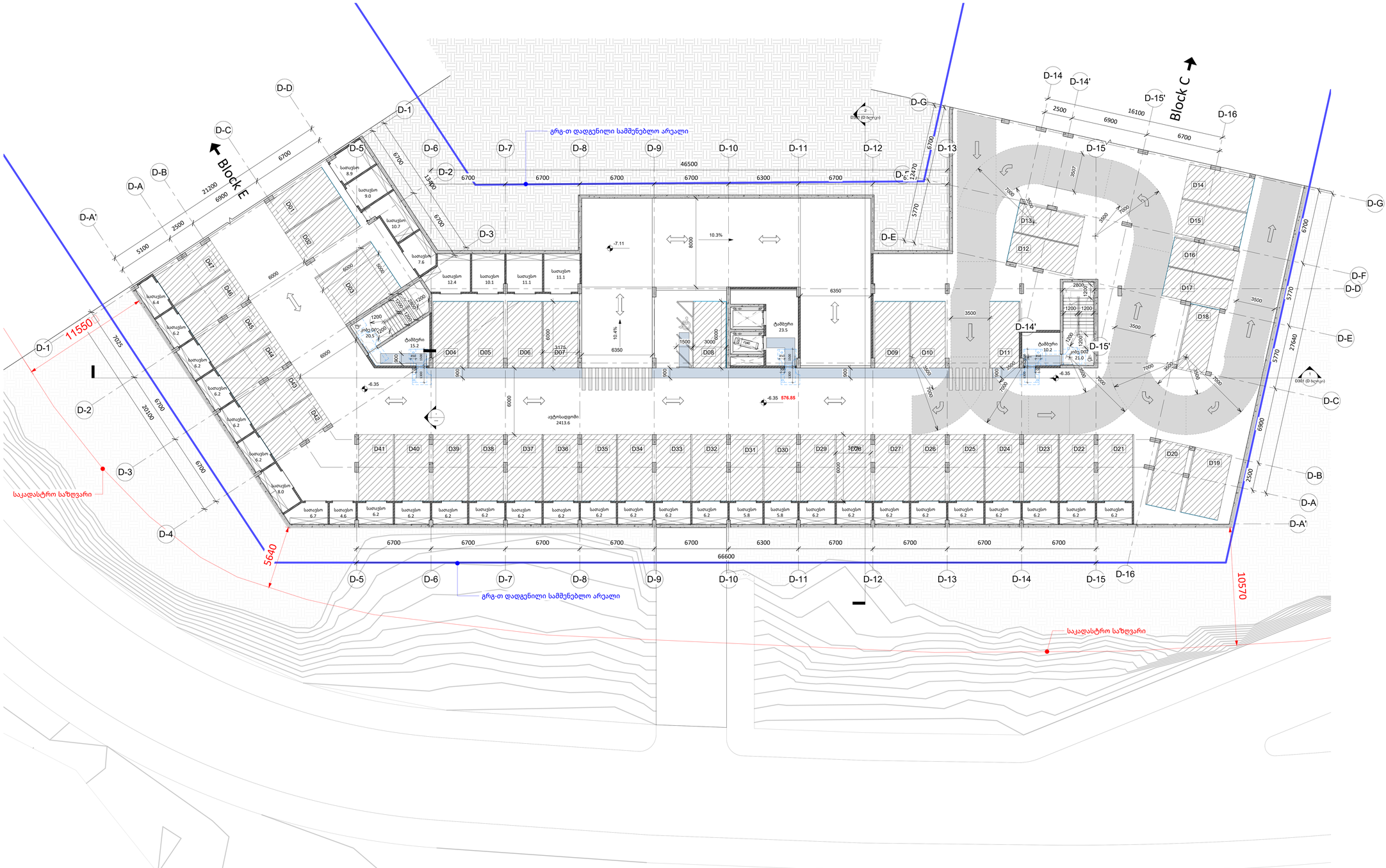

A0

D102 (D ბლოკი)

სათაური / Sheet Name

გეგმა სართული -2

NS Studio
0179 ბაზალეთის ქუჩა 3
ქ. თბილისი, საქართველო.
Tel: 593 27 88 58
info@nsstudio.ge

პროექტი / Project

ქალაქი თბილისი

ინფორმაცია დამკვეთის შესახებ

-

სქემატური გეგმა / Schematic Plan

სქემატური განშლა /Schematic Elevation

შენიშვნა / Note

ექსპლიკაცია / Legend

#8/14/2025 11:13:41 AM

Cad Dwg File: **ნაფეტვრები**

ლუკა ჩაგანავა
ნინო ქანტურია
ვახტანგ ცხოვრებამვილი
ელენე ედიშერამვილი
გიორგი ხეცურიანი
გიორგი გოგოლაძე
ილია გამისონია
ლევან არველაძე
ლევან ჭილაშვილი
NS Studio

D103 (D ბლოკი)
1 : 125

გეგმა სართული -1
ძირითადი გეგმები

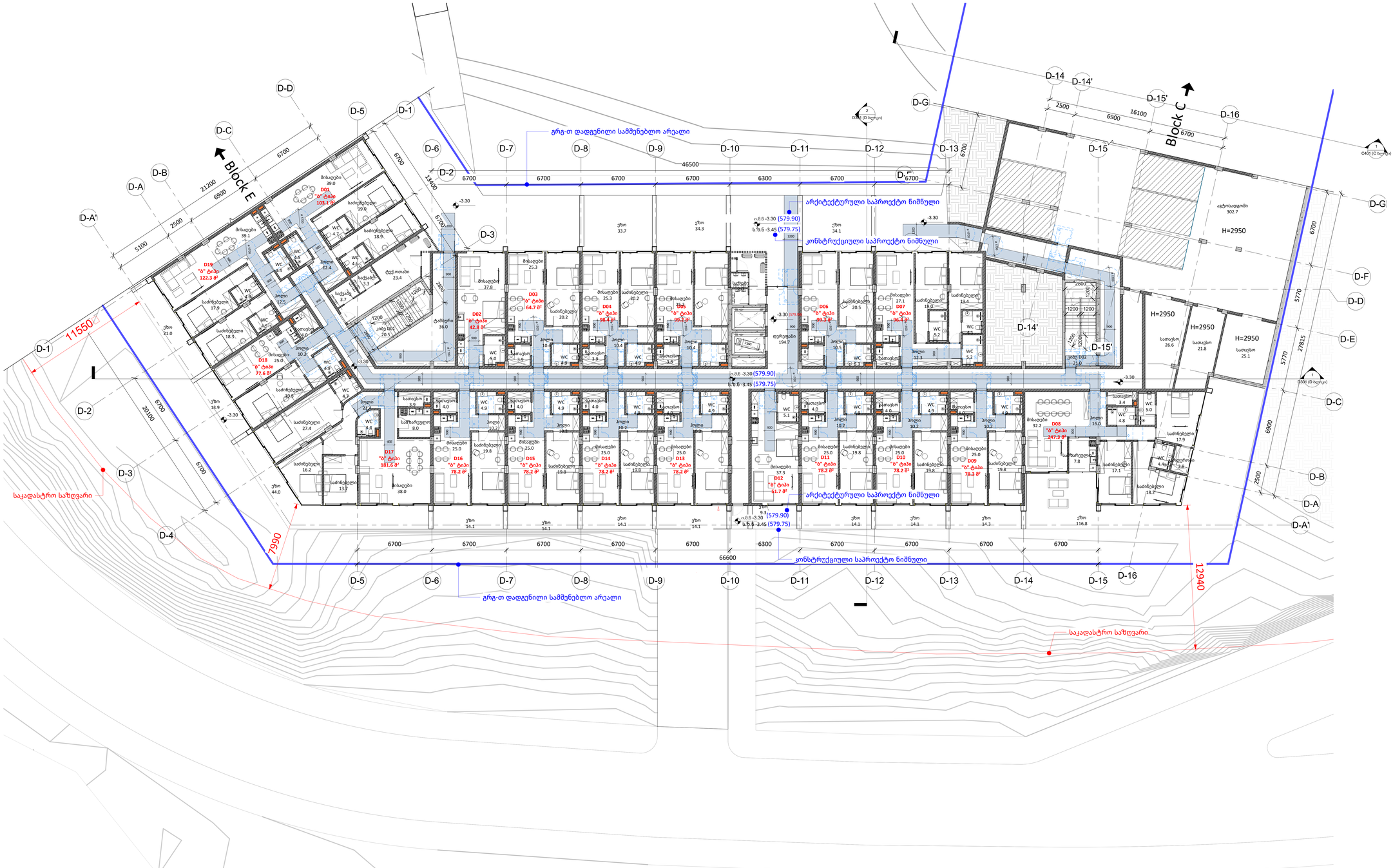

A0

D103 (D ბლოკი)

სათაური / Sheet Name

გეგმა სართული -1

NS Studio
0179 ბაზალეთის ქუჩა 3
ქ. თბილისი, საქართველო.
Tel: 593 27 88 58
info@nsstudio.ge

პროექტი / Project

ქალაქი თბილისი

ინფორმაცია დამკვეთის შესახებ

-

სქემატური გეგმა / Schematic Plan

სქემატური განშლა /Schematic Elevation

შენიშვნა / Note

ექსპლიკაცია / Legend

#9/11/2025 1:42:19 PM

Cad Dwg File: **ნაფეტვრები**

ლუკა ჩაგანავა
ნინო ჭანტურია
ვახტანგ ცხოვრებამვილი
ელენე ედიშერამვილი
გიორგი ხეცურიანი
გიორგი გოგოლაძე
ილია გამისონია
ლევან არველაძე
ლევან ქილაშვილი
NS Studio

D104 (D ბლოკი)
1 : 125

გეგმა სართული 0
ძირითადი გეგმები

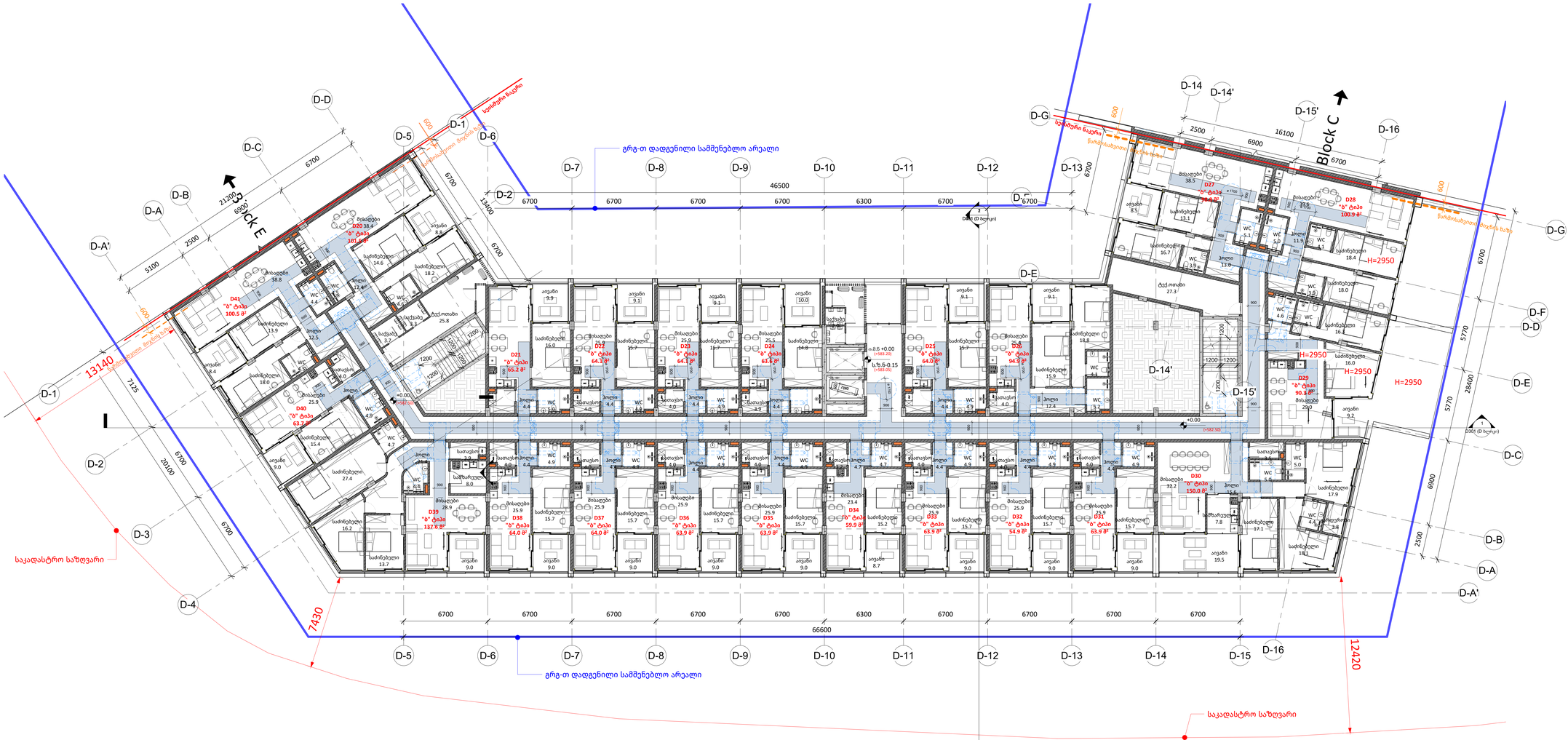

A0

D104 (D ბლოკი)

სათაური / Sheet Name

გეგმა სართული 0

NS Studio
0179 ბაზალეთის ქუჩა 3
ქ. თბილისი, საქართველო.
Tel: 593 27 88 58
info@nsstudio.ge

პროექტი / Project

ქალაქი თბილისი

ინფორმაცია დამკვეთის შესახებ

-

სქემატური გეგმა / Schematic Plan

სქემატური განშლა /Schematic Elevation

შენიშვნა / Note

ექსპლიკაცია / Legend

#9/9/2025 5:36:33 PM

Cad Dwg File: **ნაფეტვრები**

ლუკა ჩაგანავა
ნინო ქანტურია
ვახტანგ ცხოვრებამვილი
ელენე ედიშერამვილი
გიორგი ხეცურიანი
გიორგი გოგოლაძე
ილია გამისონია
ლევან არველაძე
ლევან ქილაშვილი
NS Studio

D105 (D ბლოკი)
1 : 125

გეგმა სართული 1
ძირითადი გეგმები

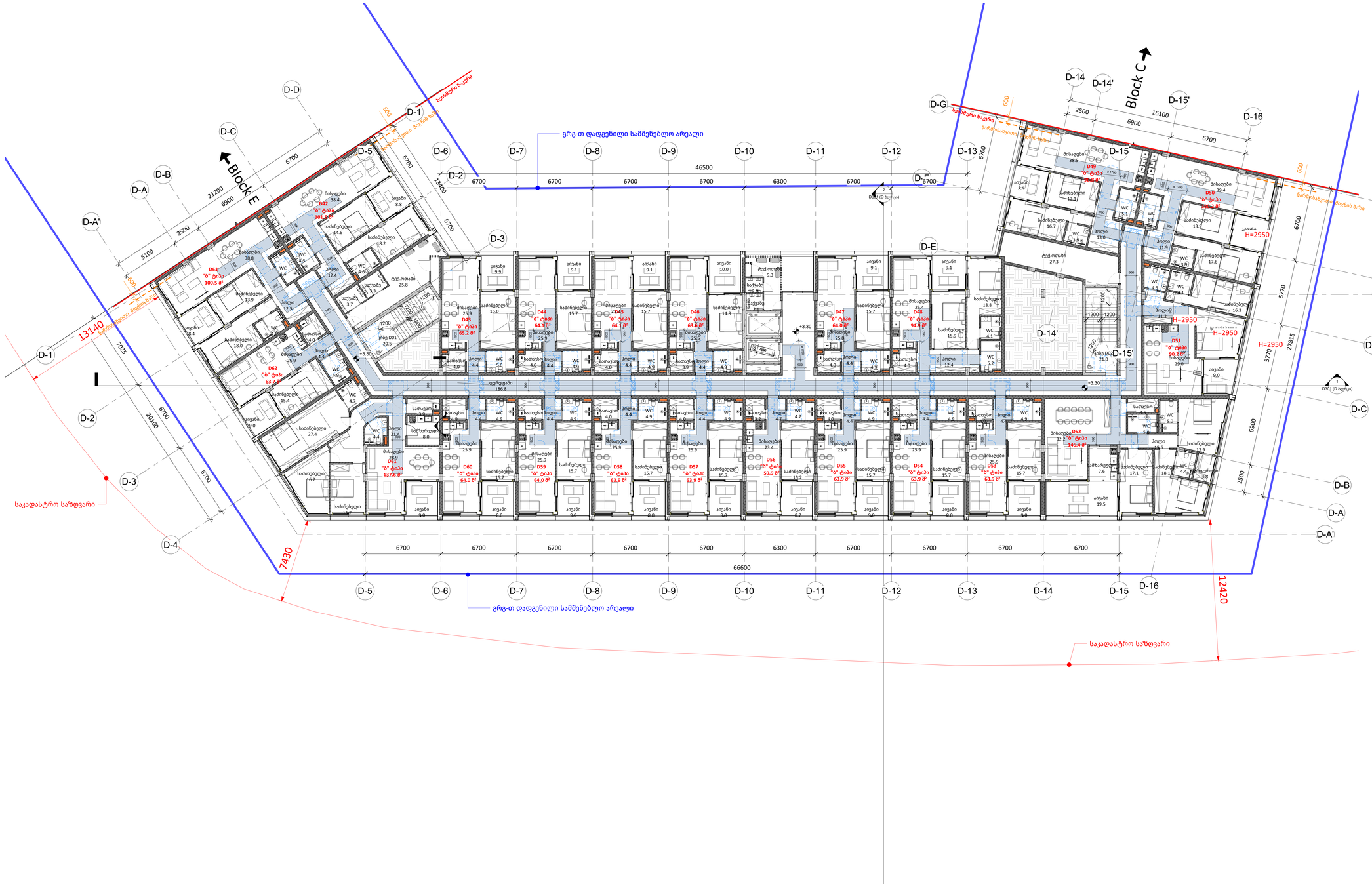

A0

D105 (D ბლოკი)

სათაური / Sheet Name

გეგმა სართული 1

NS Studio
0179 ბაზალეთის ქუჩა 3
ქ. თბილისი, საქართველო.
Tel: 593 27 88 58
info@nsstudio.ge

პროექტი / Project

ქალაქი თბილისი

ინფორმაცია დამკვეთის შესახებ

-

სქემატური გეგმა / Schematic Plan

სქემატური განშლა /Schematic Elevation

შენიშვნა / Note

ექსპლიკაცია / Legend

#9/9/2025 5:36:38 PM

Cad Dwg File: **ნაფეტვრები**

ლუკა ჩაგანავა
ნინო ჭანტურია
ვახტანგ ცხოვრებამვილი
ელენე ედიშერაშვილი
გიორგი ხეცურიანი
გიორგი გოგოლაძე
ილია გამისონია
ლევან არველაძე
ლევან ქილაშვილი

NS Studio

D106 (D ბლოკი)
1 : 125

გეგმა სართული 2
ძირითადი გეგმები

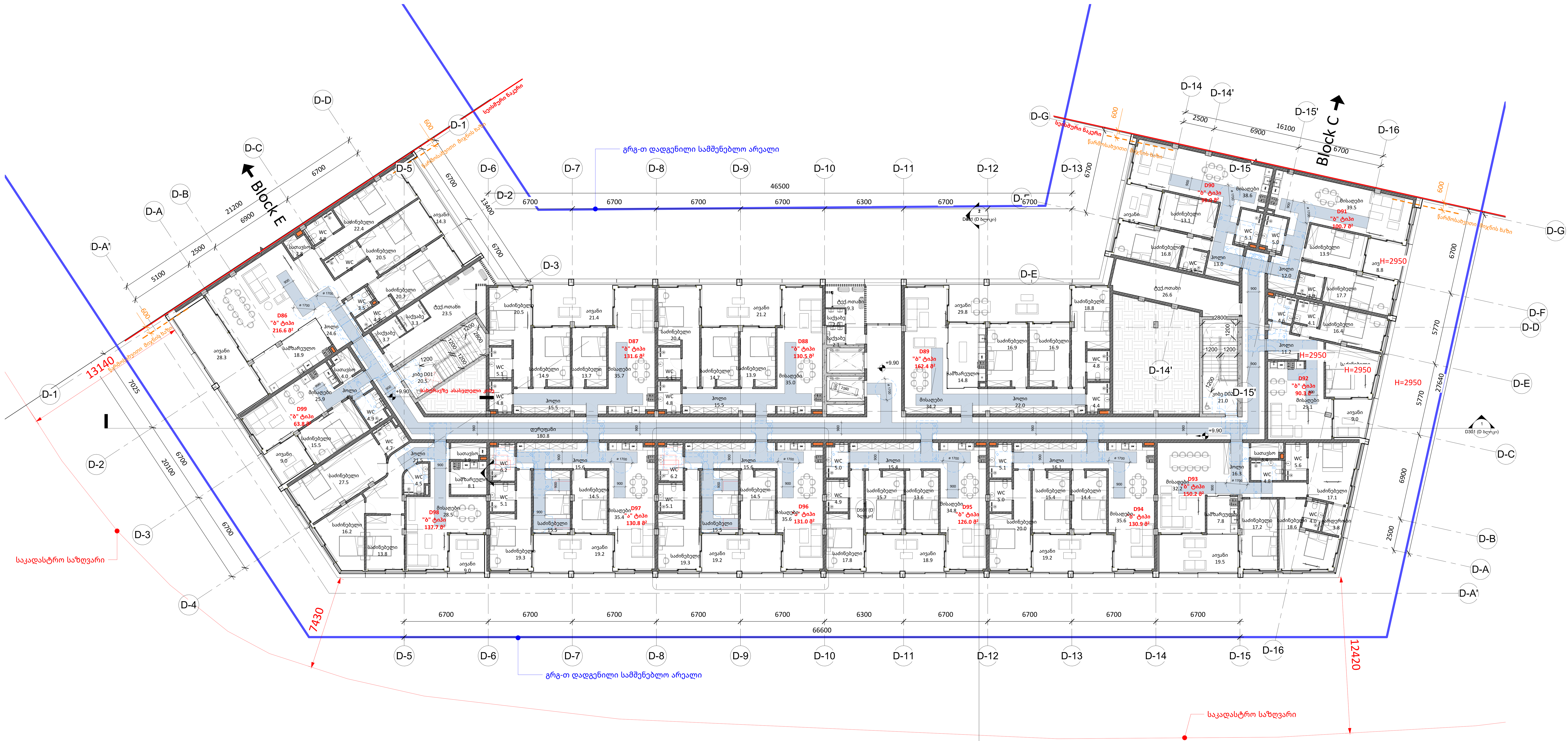

A0

D106 (D ბლოკი)

სათაური / Sheet Name

გეგმა სართული 2

NS Studio
0179 ბაზალეთის ქუჩა 3
ქ. თბილისი, საქართველო.
Tel: 593 27 88 58
info@nsstudio.ge

პროექტი / Project

ქალაქი თბილისი

ინფორმაცია დამკვეთის შესახებ

-

სქემატური გეგმა / Schematic Plan

სქემატური განშლა /Schematic Elevation

შენიშვნა / Note

ექსპლიკაცია / Legend

#9/9/2025 5:36:41 PM

Cad Dwg File: **ნაფეტვრები**

ლუკა ჩაგანავა

ნინო ჭანტურია

ვახტანგ ცხოვრებაშვილი

ელენე ედიშერაშვილი

გიორგი ხეცურიანი

გიორგი გოგოლაძე

ილია გამისონია

ლევან არველაძე

ლევან ჭილაშვილი

NS Studio

D108 (D ბლოკი)
1 : 125

გეგმა სახურავი
ძირითადი გეგმები

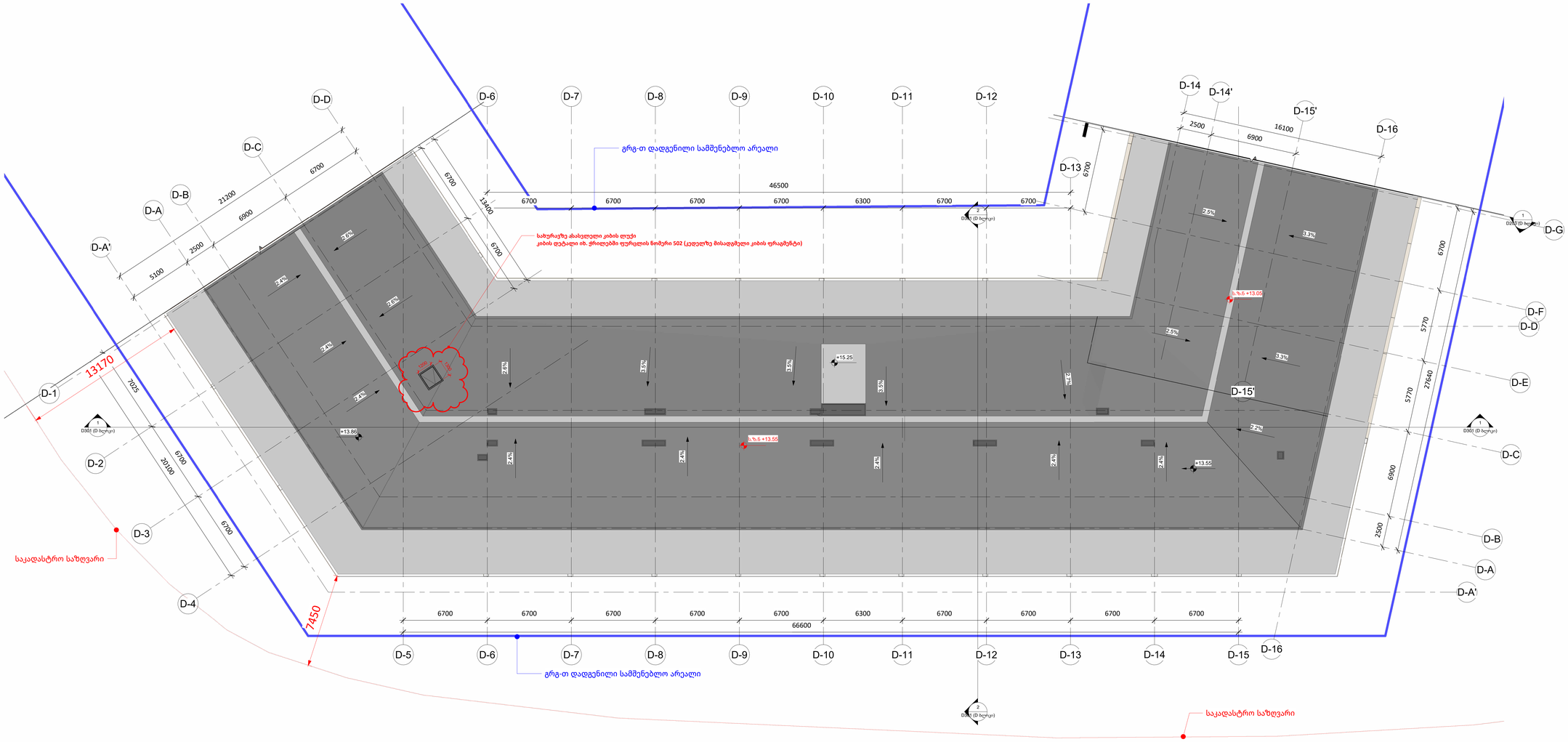

A0

D108 (D ბლოკი)

სათაური / Sheet Name

გეგმა სახურავი

NS Studio
0179 ბაზალეთის ქუჩა 3
ქ. თბილისი, საქართველო.
Tel: 593 27 88 58
info@nsstudio.ge

პროექტი / Project

ქალაქი თბილისი

ინფორმაცია დამკვეთის შესახებ

-

სქემატური გეგმა / Schematic Plan

სქემატური განშლა /Schematic Elevation

შენიშვნა / Note

ექსპლიკაცია / Legend

10/1/2025 1:07:00 PM
Cad Dwg File: **ნაფეტვრები**

ლუკა ჩაგანავა
ნინო ქანტურია
ვახტანგ ცხოვრებამვილი
ელენე ედიშერამვილი
გიორგი ხეცურიანი
გიორგი გოგოლაძე
ილია გამისონია
ლევან არველაძე
ლევან ქილამვილი
NS Studio

D501 (D ბლოკი)
As indicated

A ტიპის ბინა
Author

D ბლოკი
"ა" ტიპის ბინა N 67; N68
3 სართული
(+9.900)

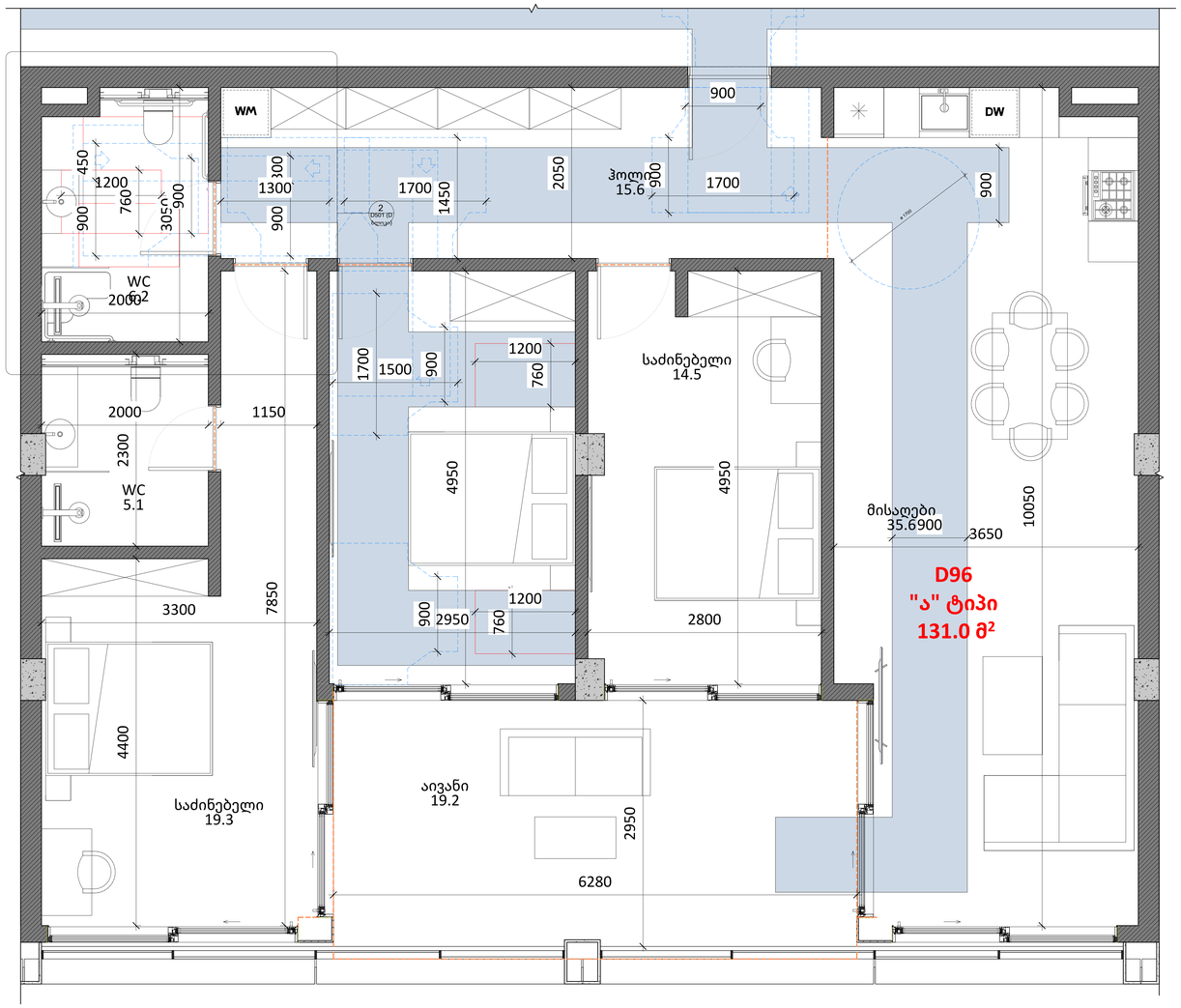

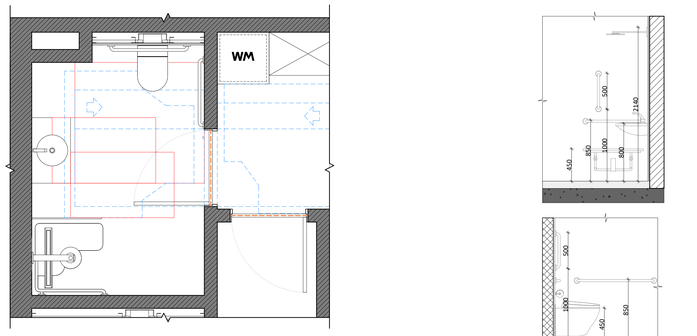



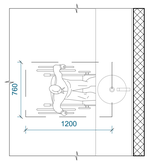

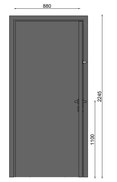



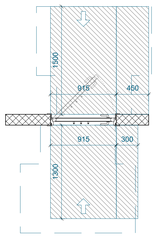

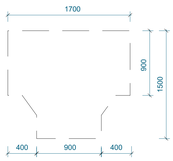

A0

D501 (D ბლოკი)

სათაური / Sheet Name

A ტიპის ბინა

NS Studio
0179 ბაზალეთის ქუჩა 3
ქ. თბილისი, საქართველო.
Tel: 593 27 88 58
info@nsstudio.ge

პროექტი / Project

ქალაქი თბილისი

ინფორმაცია დამკვეთის შესახებ

-

სქემატური გეგმა / Schematic Plan

სქემატური განშლა /Schematic Elevation

შენიშვნა / Note

ექსპლიკაცია / Legend

#6/24/2025 12:23:54 PM
Cad Dwg File: **ნაფეტვრები**
ლუკა ჩაგანავა
ნინო ჭანტურია
ვახტანგ ცხოვრებამვილი
ელენე ედიშერამვილი
გიორგი ხეცურიანი
გიორგი გოგოლაძე
ილია გამისონია
ლევან არველაძე
ლევან ქილამვილი

NS Studio

კ-1 კარი ზღურბლის გარეშე მიმხურავით

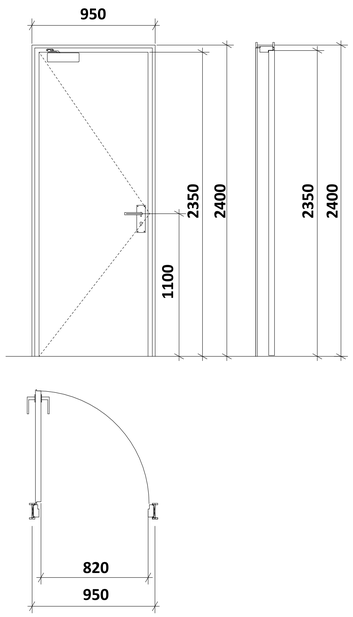

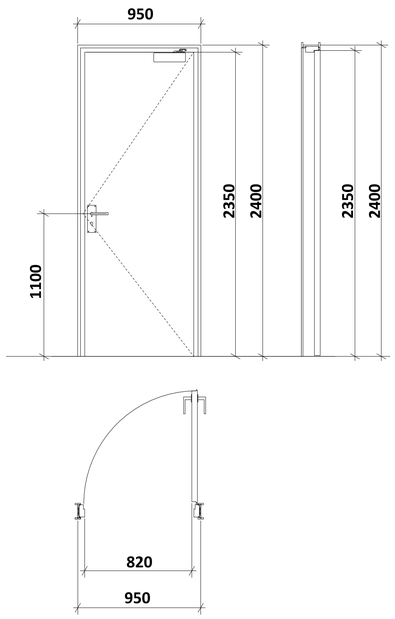

კ-2 კარი ზღურბლით მიმხურავის გარეშე

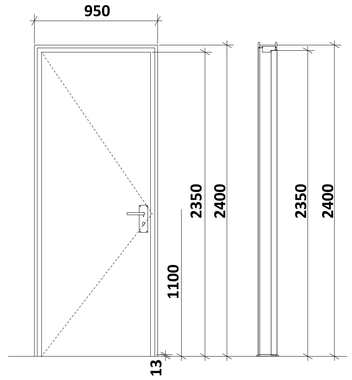

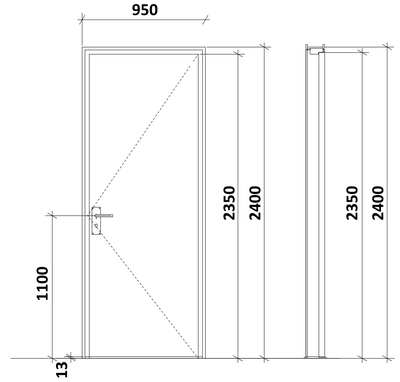

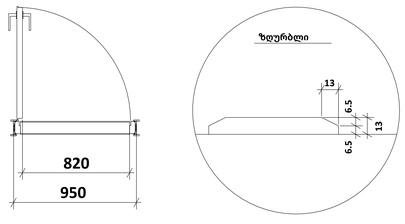

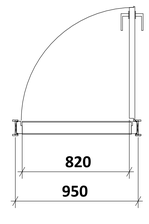

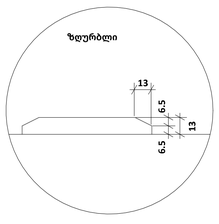

შენიშვნები:

* კარის ზედაპირი უნდა იყოს გლუვი იატაკიდან მინიმუმ 250 მმ-ის საზღვრებში.
* სახელურები, ჩამოსაწევი სახელურები, საკეტები, რაზები და მისაწვდომი კარის სხვა სამართავები ისეთი ფორმის იქნება, რომ ადვილად შეიძლებოდეს ერთი ხელით
მოჭიდება და მის ასამუშავებლად საჭირო არ იქნება მაგრად მოჭიდება, წვალება ან მაჯის ტრიალი.
* დახურული კარის კავეულის გასაღები ნაწილები და გაღებისათვის განკუთვნილი ძალა შესაბამისობაში იქნება

შემდეგთან:

1. წინიდან მისაწვდომობისას, გამოწევით ან მიწოლით გაღებადი, არაუმეტეს 66.7 ნიუტონი.
2. ბრუნვითი მოძრაობით გასაღები, არაუმეტეს 315 ნიუტონი სმ.

* **გასასვლელის კომპონენტებს (გზა-კიბე და ვესტიბიული) ემსახურება მიმხურავით აღჭურვილი კარებები.**
* კარის მიმხურავები ისე მოეწყობა, რომ 90 გრადუსით, ღია მდგომარეობიდან 12 გრადუსით გაღებულ მდგომარეობამდე კარის მისახურად საჭირო დრო არაუმცირეს 5 წამი იქნება.
* კარის ზამბარიანი ანჯამები ისე მოეწყობა, რომ 70 გრადუსით ღია მდგომარეობიდან დახურულ
მდგომარეობამდე კარი არაუმცირეს 1.5 წამში გადავა.
* ცეცხლმედეგი კარისგან განსხვავებული კარის მიწოლით ან გამოწევით გაღებისათვის საჭირო ძალა შესაბამისობაში იქნება შემდეგთან:

1. შენობაში განთავსებული ანჯამიანი კარი: არაუმეტეს 22.2 ნიუტონი.

* კარებების ცეცხლმედეგობა მითითებულია ხანძარსაწინააღმდეგო გეგმებზე. ∑ კარებების გაღების მიმართულება მითითებულია გეგმებზე.
* კერის ზღურბლი მითითებულია გეგმებზე
* არცერთი კარის სუფთა სიმაღლე არ იქნება 2,05 მეტრზე

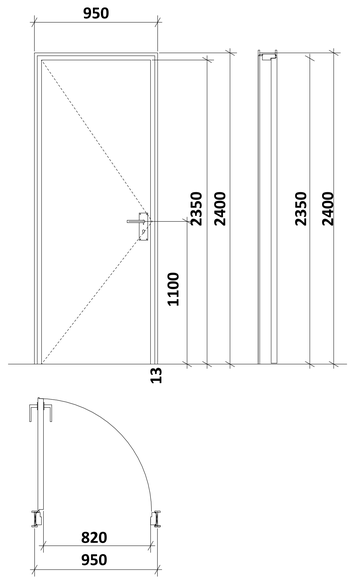

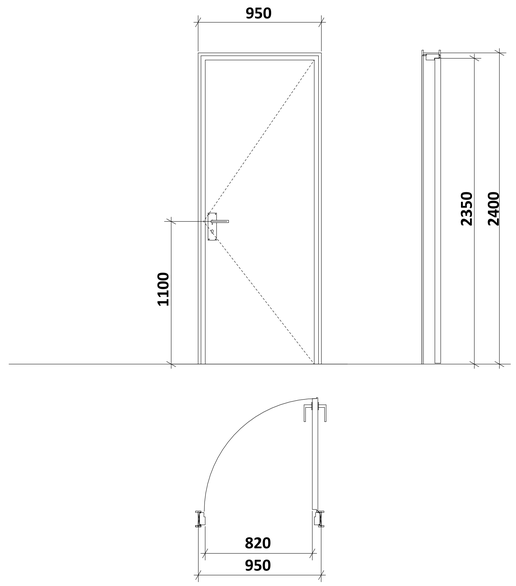

A0

001

სათაური / Sheet Name

მისაწვდომობის ილუსტრაციები

NS Studio
0179 ბაზალეთის ქუჩა 3
ქ. თბილისი, საქართველო.
Tel: 593 27 88 58
info@nsstudio.ge

პროექტი / Project

ქალაქი თბილისი

ინფორმაცია დამკვეთის შესახებ

-

სქემატური გეგმა / Schematic Plan

სქემატური განშლა /Schematic Elevation

შენიშვნა / Note

ექსპლიკაცია / Legend

#24-Jun-25 11:53:51 AM
Cad Dwg File: **ნაფეტვრები**
ლუკა ჩაგანავა
ნინო ჭანტურია
ვახტანგ ცხოვრებაშვილი
ელენე ედიშერაშვილი
გიორგი ხეცურიანი
გიორგი გოგოლაძე
ილია გამისონია
ლევან არველაძე
ლევან ქილაშვილი
NS Studio

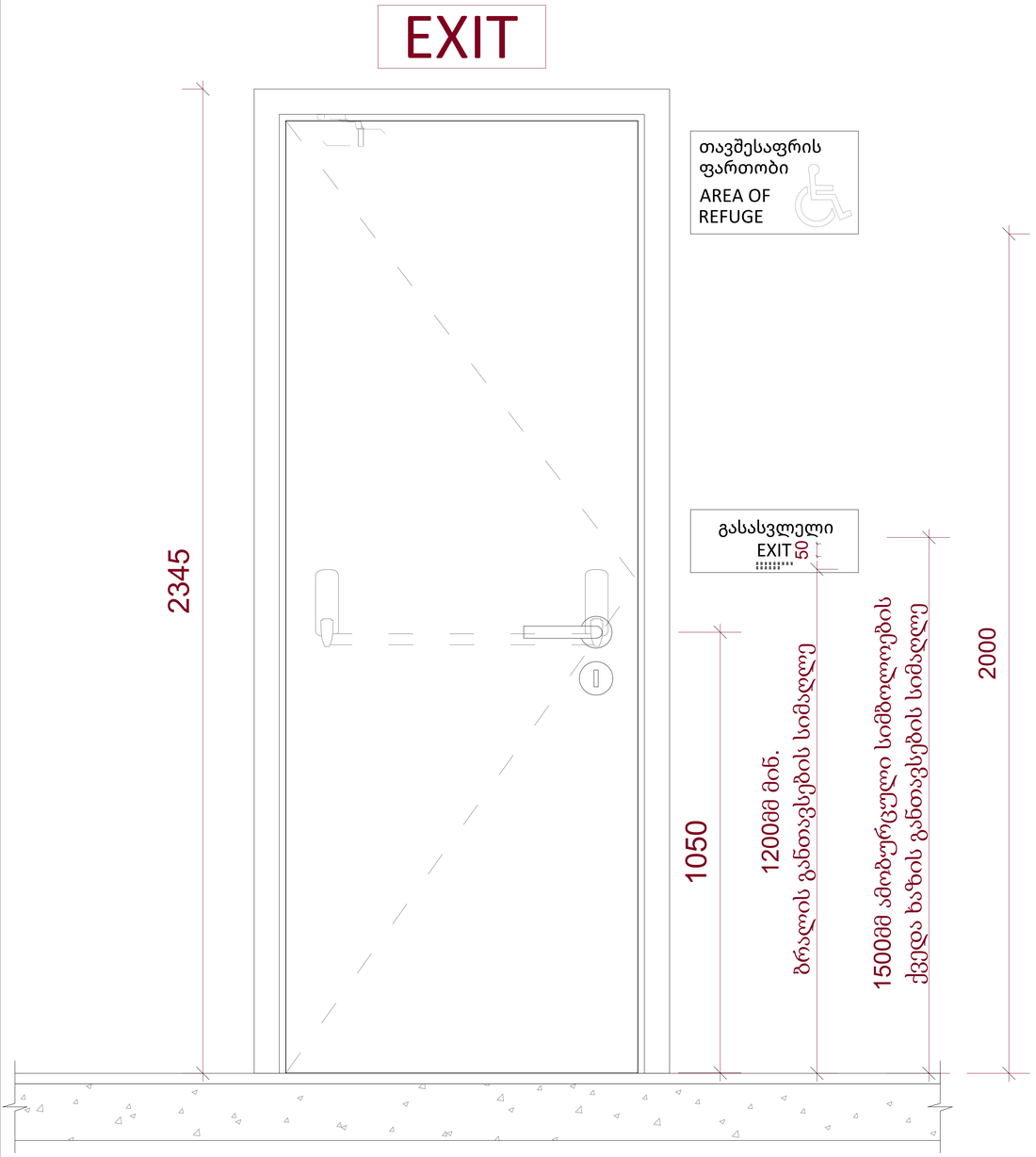

ნიშანი ამობურცული სიმბოლოებით და ბრაილით გზა-კიბის შესასვლელთან და გარეთ გამავალი ყველა კართან

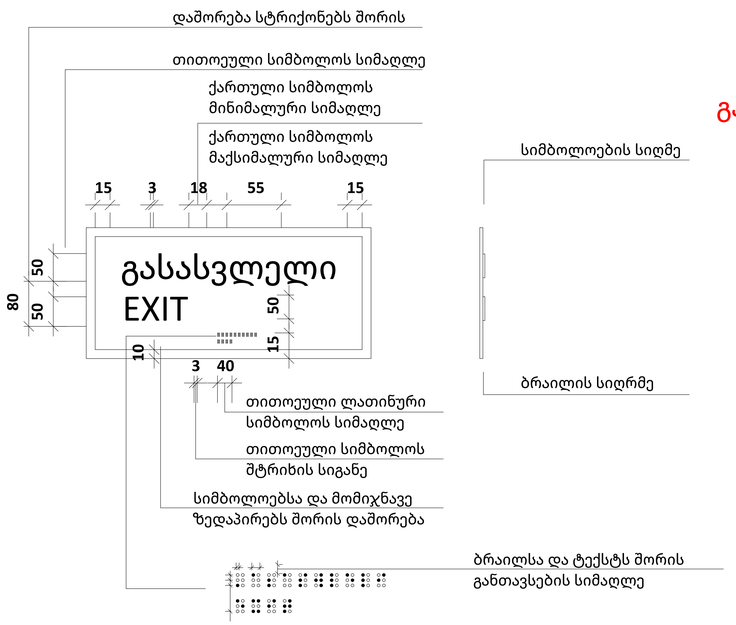

გასასვლელის განათებული ნიშანი

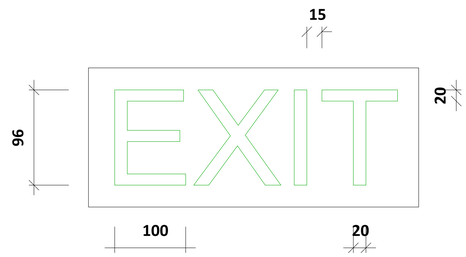

A0

002

სათაური / Sheet Name

მისაწვდომობის ილუსტრაციები EXIT

NS Studio
0179 ბაზალეთის ქუჩა 3
ქ. თბილისი, საქართველო.
Tel: 593 27 88 58
info@nsstudio.ge

პროექტი / Project

ქალაქი თბილისი

ინფორმაცია დამკვეთის შესახებ

-

სქემატური გეგმა / Schematic Plan

სქემატური განშლა /Schematic Elevation

შენიშვნა / Note

ექსპლიკაცია / Legend

24-Jun-25 11:53:58 AM

Cad Dwg File: **ნაფეტვრები**

ლუკა ჩაგანავა
ნინო ჭანტურია
ვახტანგ ცხოვრებაშვილი
ელენე ედიშერაშვილი
გიორგი ხეცურიანი
გიორგი გოგოლაძე
ილია გამისონია
ლევან არველაძე
ლევან ქილაშვილი
NS Studio

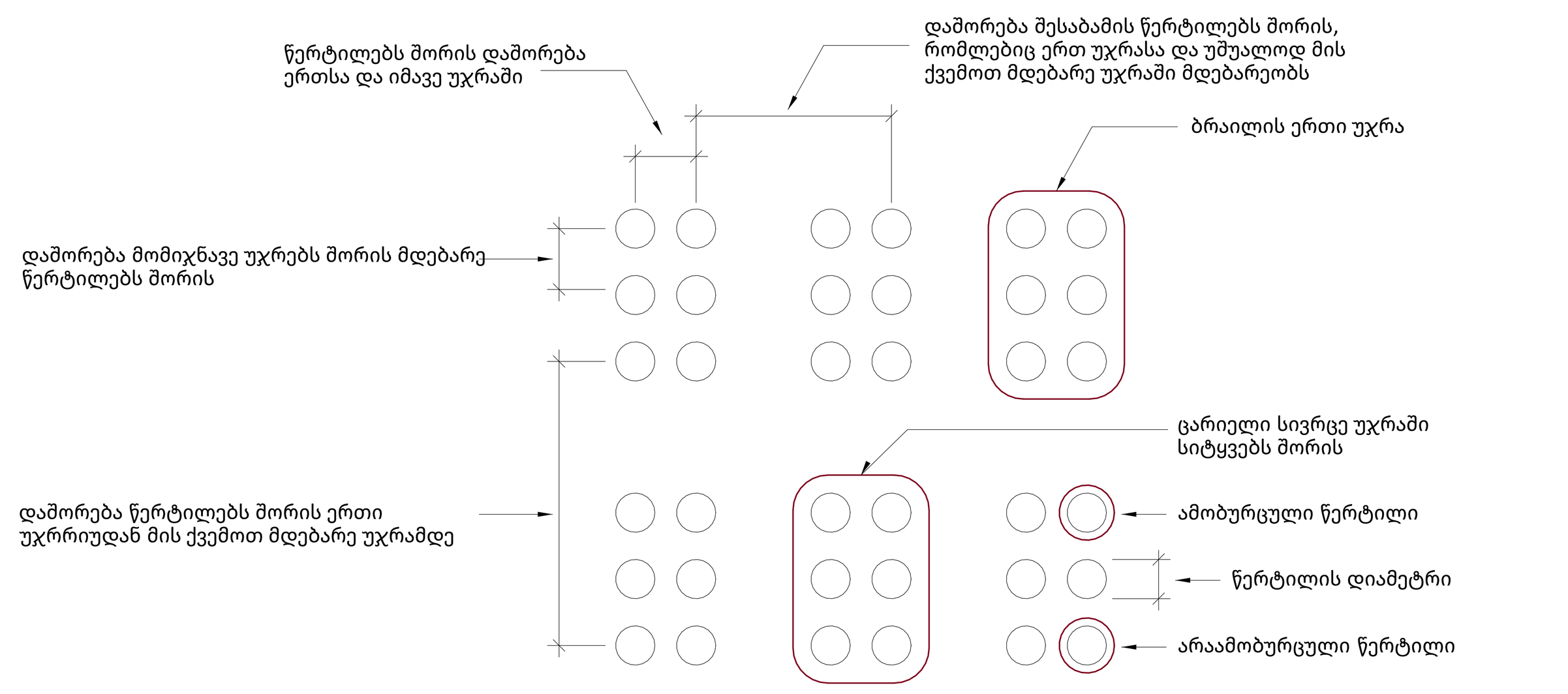

სურათი 703.4.3
ბრაილის გაზომვა

ცხრილი703.4.3 - ბრაილის ზომები

გაზომვის დიაპაზონი	მინიმალური მმ-ში. მაქსიმალური მმ-ში
წერტილის ფუძის დიამეტრი	1,5 მმ-დან 1,6-მმ-მდე
დაშორება ორ წერტილს შორის ერთსა და იმავე უჯრაში	2,3 მმ-დან 2,5-მმ-მდე
მომიჯნავე უჯრებში მდებარე შესაბამის წერტილებს შორის დაშორებ ა	6,1 მმ-დან 7,6-მმ-მდე
წერტილის სიმაღლე	0,6 მმ-დან 0,9-მმ-ზე
დაშორება შესაბამის წერტილს შორის ერთი უჯრიდან უშუალოდ ქვემოთ	10,0 მმ-დან 10,2-მმ-მდე

სამართავი ღილაკის ტიპი	ამობურცული ნიშანი	ბრაილის შეტყობინება	თანაფარდობა (გახსნილი რკალები აღნიშნავს გამოუყენებელკ წერილებს ბრაილის თითოეულ უჯრაშ)
DOOR OPEN (3.0 მმ TYP. BETWEEN ELEMENTS; 16.0 მმ; 4.8 მმ)		op "en"	2.0 მმ; 2.0 მმ
REAR/SIDE DOOR OPEN		op "en"	
DOOR CLOSE		close	
REAR/SIDE DOOR CLOSE		close	
MAIN		ma "in"	
ALARM		al "ar"m	
PHONE		ph"one"	
EMERGENCY STOP (WHEN PROVIDED) X on face of octagon is not required to be tactile		st "op"	

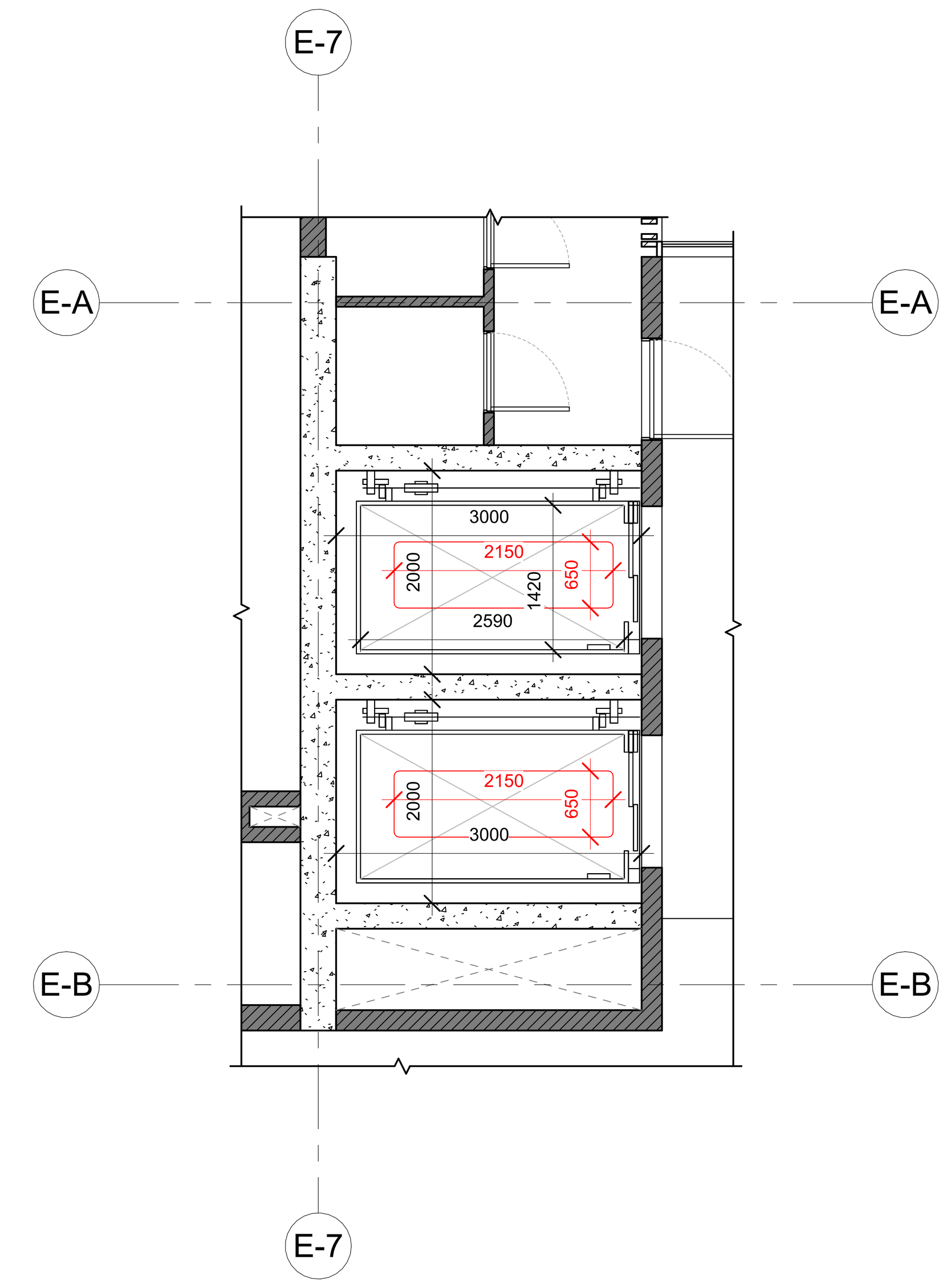

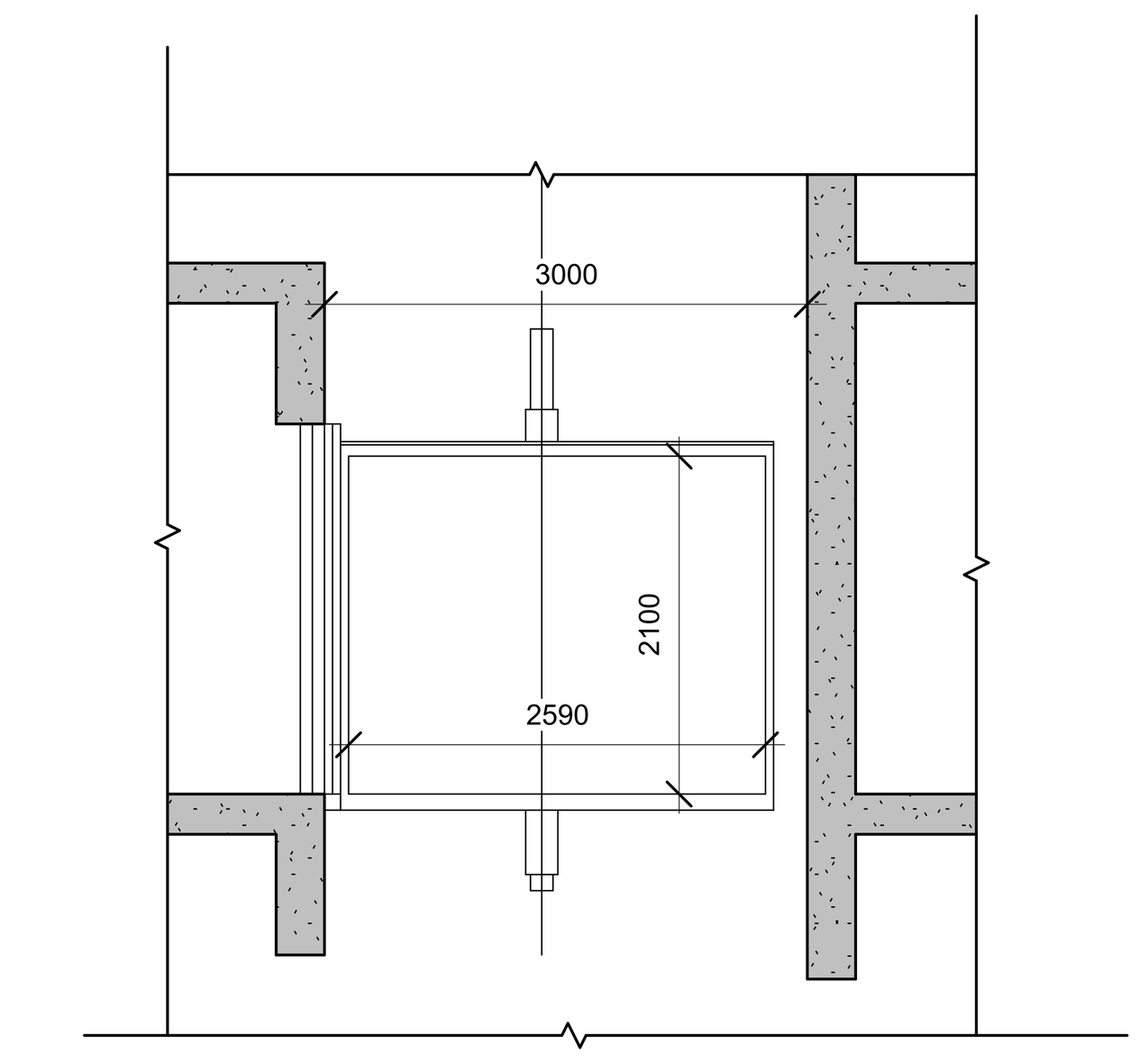

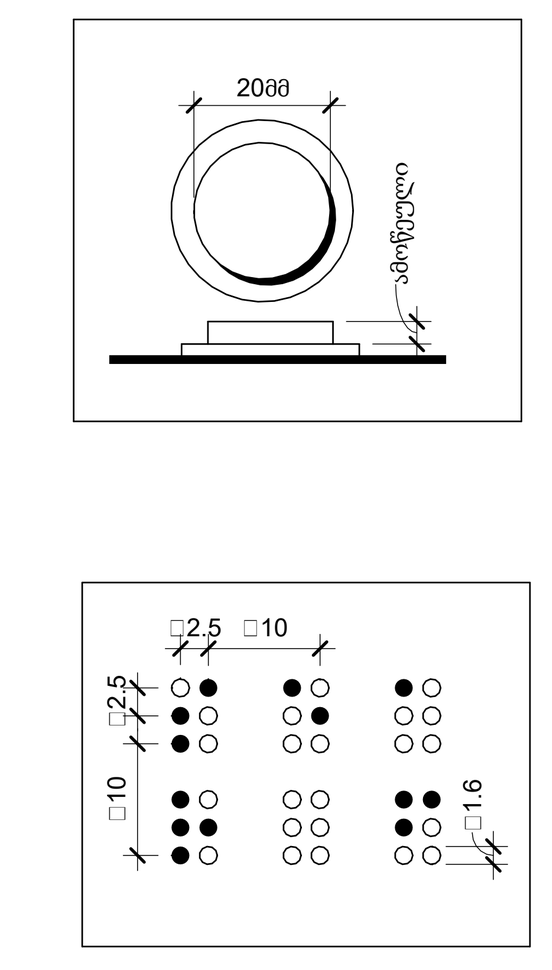

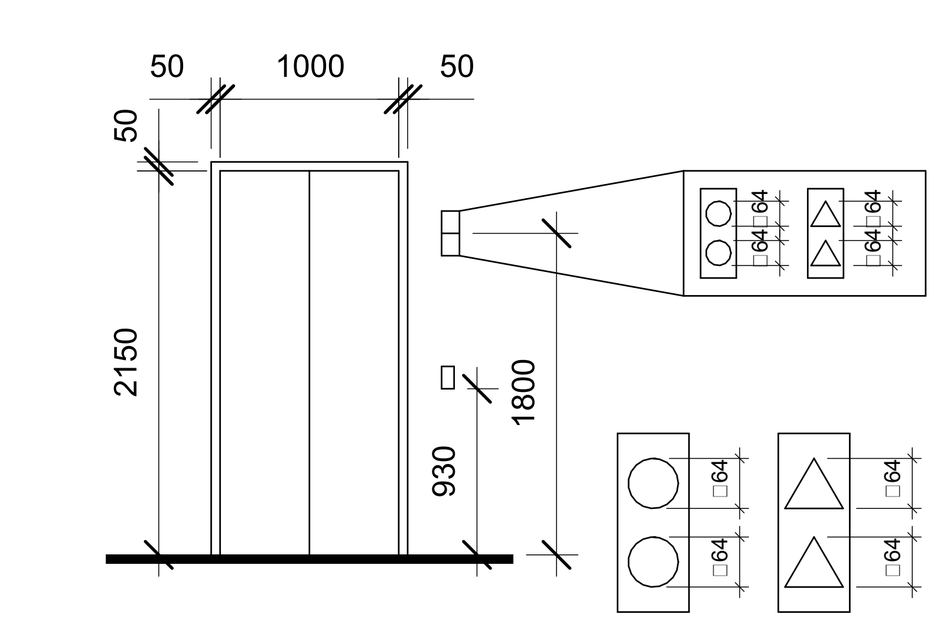

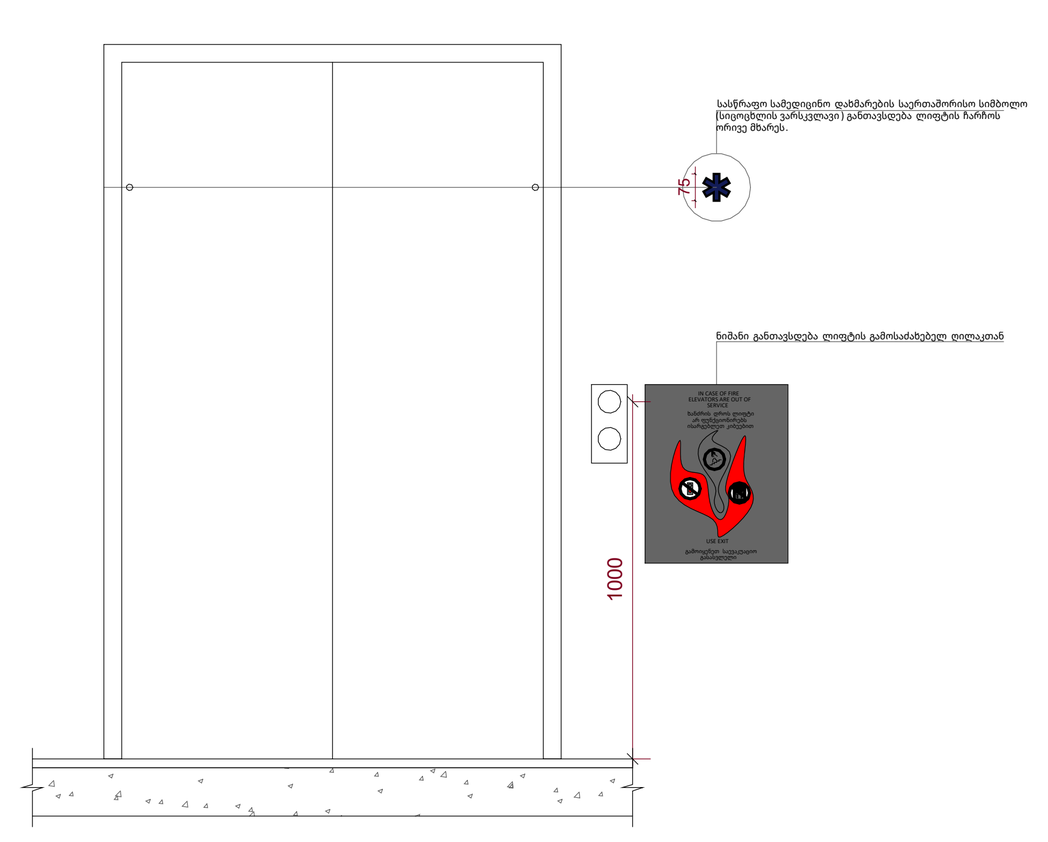

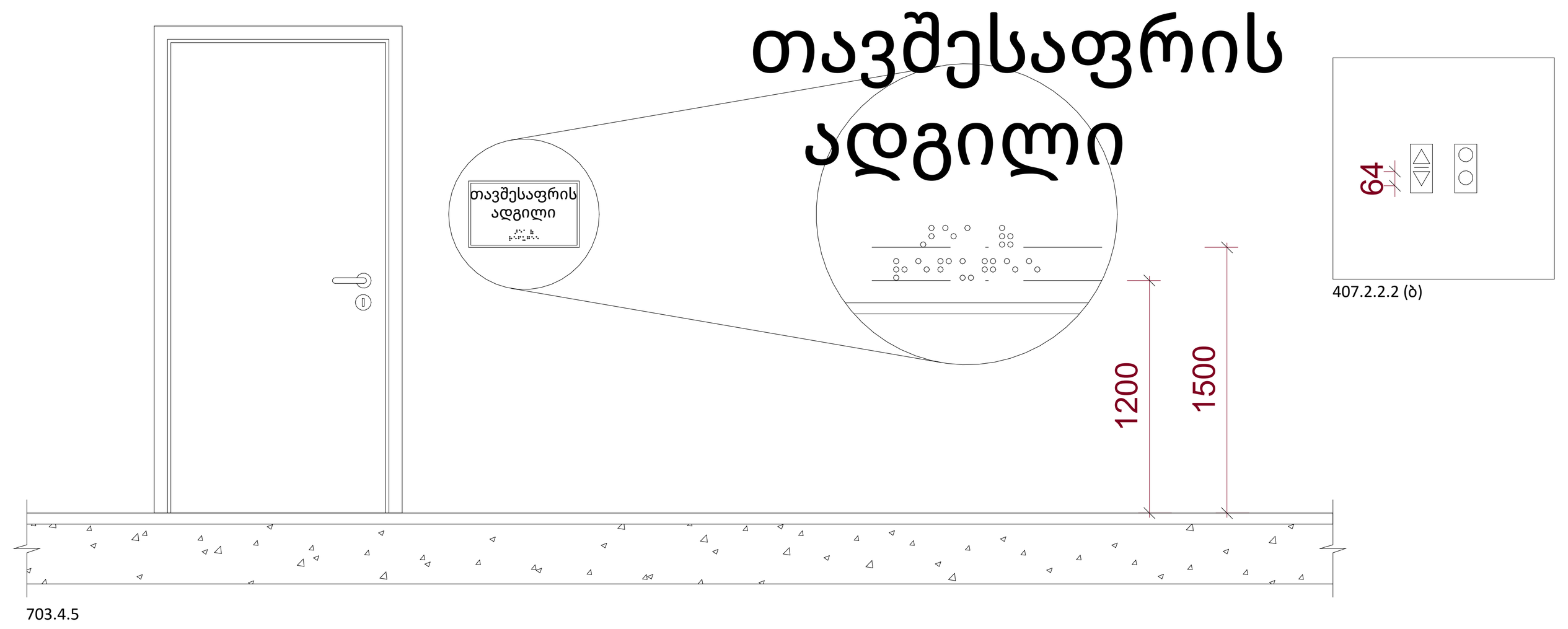

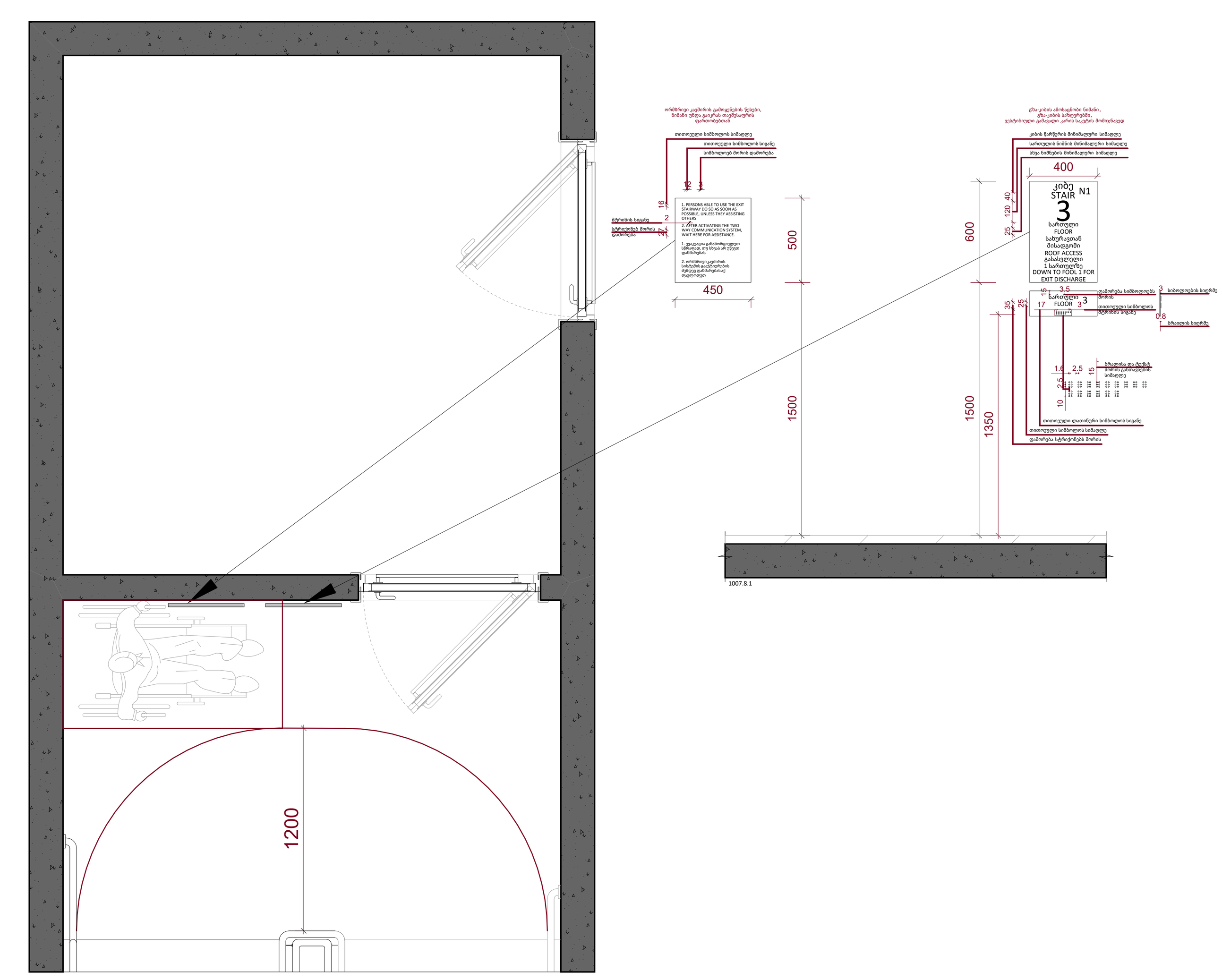

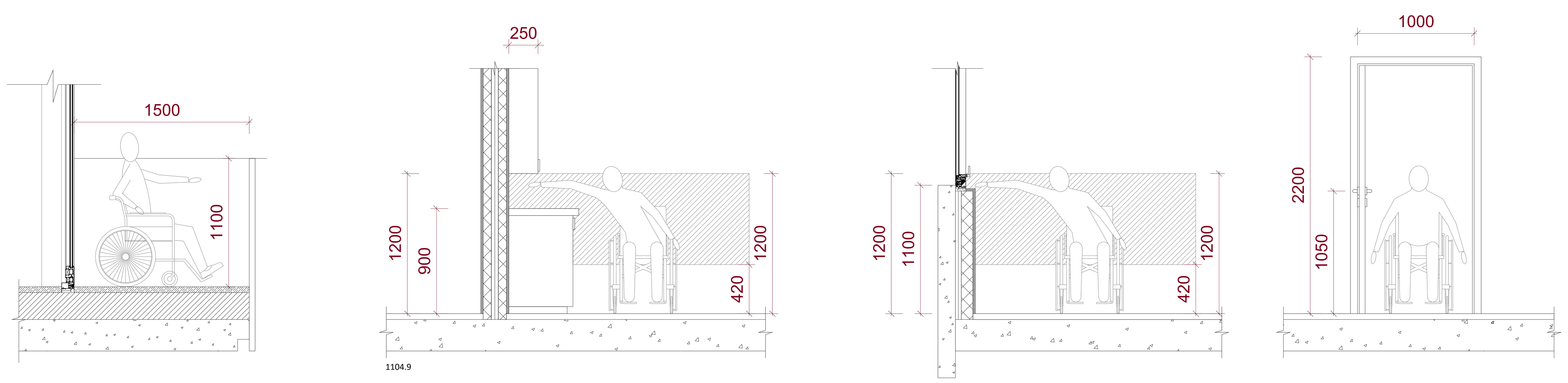

A0

003

სათაური / Sheet Name

მისაწვდომობის ილუსტრაციები 1

NS Studio
0179 ბაზალეთის ქუჩა 3
ქ. თბილისი, საქართველო.
Tel: 593 27 88 58
info@nsstudio.ge

პროექტი / Project

ქალაქი თბილისი

ინფორმაცია დამკვეთის შესახებ

-

სქემატური გეგმა / Schematic Plan

სქემატური განშლა /Schematic Elevation

შენიშვნა / Note

ექსპლიკაცია / Legend

#8/6/2025 11:35:55 AM

Cad Dwg File: **ნაფეტვრები**

ლუკა ჩაგანავა
ნინო ჭანტურია
ვახტანგ ცხოვრებაშვილი
ელენე ედიშერაშვილი
გიორგი ხეცურიანი
გიორგი გოგოლაძე
ილია გამისონია
ლევან არველაძე
ლევან ჭილაშვილი
NS Studio

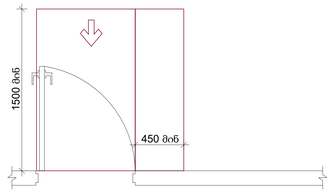

სურ.404.2.3.2 (ა)
თავისუფალი სივრცე კართან მანევრირებისთვის- ანკამიანი კარი-წინიდან მისაწვდომი-გამოწევით გაღება

*თუ მოწყობილია მიმხურავი და საკეტი

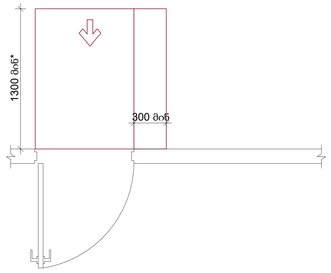

სურ.404.2.3.2 (ბ)
თავისუფალი სივრცე კართან მანევრირებისთვის- ანკამიანი კარი-წინიდან მისაწვდომი-მიწოლით გაღება-ახალი შენობები

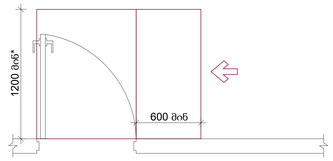

სურ.404.2.3.2 (ე)
თავისუფალი სივრცე კართან მანევრირებისთვის- ანკამიანი კარი-ანკამის მხიდან მისაწვდომი -გამოწევით გაღება

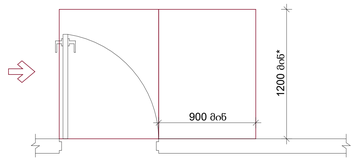

სურ.404.2.3.2 (ე)
თავისუფალი სივრცე კართან მანევრირებისთვის- ანკამიანი კარი-ანკამის მხიდან მისაწვდომი -მიწოლით გაღება

მისაწვდომობის დიაპაზონი სამზარეულოში

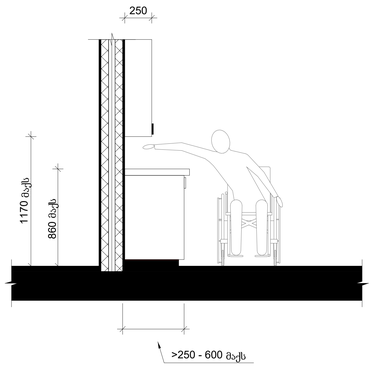

სურ.308.3.2
გვერდიდან შეზღუდული ზედა მისაწვდომის სიმაღლე

მისაწვდომი კარის ზომები

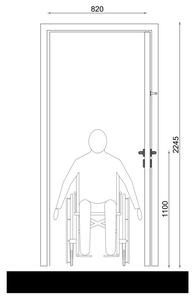

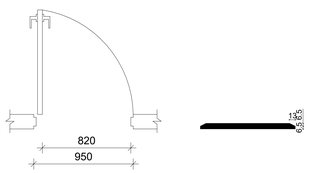

სურ.404.2.2 (ა)
გზა-კარის თავისუფალი სიგანე - ანკამიანი კარი

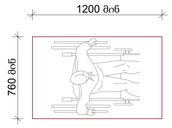

სურ.305.3.1
იატაკის თავისუფალი სივრცის ზომა- ახალი შენობა-ნაგებობები

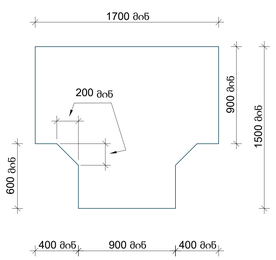

სურ.304.3.2.1
T-ფორმის მოსატრიალებელი სივრცე ახალი შენობა-ნაგებებებისთვის-ვარიანტი 1

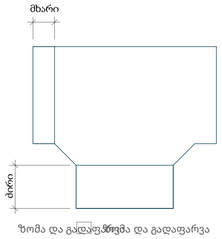

სურ.304.3.2.1
T-ფორმის მოსატრიალებელი სივრცე ახალი შენობა-ნაგებებებისთვის-გადაფარვა

A0

004

სათაური / Sheet Name

მისაწვდომობის ილუსტრაციები 2

NS Studio
0179 ბაზალეთის ქუჩა 3
ქ. თბილისი, საქართველო.
Tel: 593 27 88 58
info@nsstudio.ge

პროექტი / Project

ქალაქი თბილისი

ინფორმაცია დამკვეთის შესახებ

-

სქემატური გეგმა / Schematic Plan

სქემატური განშლა /Schematic Elevation

შენიშვნა / Note

ექსპლიკაცია / Legend

24-Jun-25 11:54:06 AM
Cad Dwg File: **ნაფეტვრები**

ლუკა ჩაგანავა
ნინო ჭანტურია
ვახტანგ ცხოვრებაშვილი
ელენე ედიშერაშვილი
გიორგი ხეცურიანი
გიორგი გოგოლაძე
ილია გამისონია
ლევან არველაძე
ლევან ქილაშვილი
NS Studio

შენობა-ნაგებობის უსაფრთხოების წესებთან შესაბამისობის ანალიზი

გამოყენებული წესები - „შენობა-ნაგებობის უსაფრთხოების წესები“
ჩამოთვალეთ შენობის დაკავებულებები და აღწერეთ თითოეული გამოყენება
D ბლოკი
სასაწყობო ჯგუფი სწ-2 - (შემოზღუდული ავტოსადგომები, საწყობები, წყლის ტუმბო, დამლაგებლის ოთახი, სათავსოები, ტექნიკური ოთახები -9.25 ÷+9.90 ნიშ-ზე);
საცხოვრებელი ჯგუფი სც-2 (საცხოვრებელი ბინები -3.30 ÷+9.90 ნიშ-ზე).

კონსტრუქციის ტიპი:	I A

დასაშვები სიმაღლე მიწის დონის ზემოთ ცხრილი 503-ის მიხედვით:	48.80
საპროექტო შენობის სიმაღლე მიწის დონის ზემოთ:	აკმაყოფილებს

სართულიანობის შეზღუდვები ცხრილი 503 -ის მიხედვით		
დაკავებულობები	დასაშვები სართულიანობა მიწის დონის ზემოთ	შემოთავაზებული სართულიანობა მიწის დონის ზემოთ
საცხოვრებელი ჯგუფი სც-2	შეუზღუდავი	არ იზღუდება
სასაწყობო ჯგუფი სწ-2	შეუზღუდავი	არ იზღუდება

ფართობის შეზღუდვები ცხრილი 503 -ის მიხედვით		
დაკავებულობები	დასაშვები ფართობი (ცალკეულ სართულზე)	შემოთავაზებული ფართობი (ცალკეულ სართულზე)
საცხოვრებელი ჯგუფი სც-2	შეუზღუდავი	არ იზღუდება
სასაწყობო ჯგუფი სწ-2	შეუზღუდავი	არ იზღუდება

გარე კედლის ცეცხლმედეგობისა და ღიობისადმი მოთხოვნები ცხრილის 705.8 -ის მიხედვით							
გარე კედელი	**ხანძარსაწინააღმდეგო მანძილი** (მეტრი)	**კედლის ღიობების ფართობი** (კედლის %)					
		დასაშვები			**გათვალისწინებული**		
		დაცული	**დაუცველი საშხეფებით**	**დაუცველი**	**დაცული**	**დაუცველი საშხეფებით**	**დაუცველი**
„G-1-D-16“	9<	აუცილებელი არ არის	აუცილებელი არ არის	შეუზღუდავია			არ იზღუდება
B-11-I-4	9<	აუცილებელი არ არის	აუცილებელი არ არის	შეუზღუდავია			არ იზღუდება
„D-D-D-A“	0	დაუშვებელია	დაუშვებელია	დაუშვებელია			0
„D-16-D-14“	0	დაუშვებელია	დაუშვებელია	დაუშვებელია			0

¶

გარე კედლის ცეცხლმედეგობისა და ღიობისადმი მოთხოვნები ცხრილების 602-ის და 705.8 -ის მიხედვით				
გარე კედელი	**ხანძარსაწინააღმდეგო მანძილი** (მეტრი)	**ცეცხლმედეგობის ხარისხი** (საათი)		
		მოთხოვნილი 602-ით	**მოთხოვნილი 705.8.5-ით**	**გათვალისწინებული**
„G-1-D-16“	9<	0 სთ.	0 სთ.	არ იზღუდება
B-11-I-4	9<	0 სთ.	0 სთ.	არ იზღუდება
„D-D-D-A“	0	1 სთ.	1 სთ.	1 სთ.
„D-16-D-14“	0	1 სთ.	1 სთ.	1 სთ.

თითოეული სართულიდან გასასვლელი საშუალება									
სართულები	დაკავებულობა და დაკავებულობის დატვირთვის ჯამური მაჩვენებელი	მოთხოვნილი გასასვლელების/გასასვლელთან მისადგომის რაოდენობა	გათვალისწინებული გასასვლელების/ გასასვლელთან მისადგომის რაოდენობა და ტიპი	გასასვლელი საშუალებების სიგანე(მეტრი)					
				გზა-კიბეები		დერაფანი		გასასვლელის გზა-კარი	
				მოთხოვნილი	გათვალისწინებული	მოთხოვნილი	გათვალისწინებული	მოთხოვნილი	გათვალისწინებული
D ბლოკი									
მიწის დონის ქვედა სართული -9.25 ნიშ.	სწ-2 ს.დ.დ.172	2	2 გზა-კიბე 2 გასასვლელის გზა-დერეფანი	1.20 (სახელურებს შორის)	1.20 (სახელურებს შორის)	1.20		0.82	0.88
მიწის დონის ქვედა სართული -6.35	სწ-2 ს.დ.დ. 173	2	2 გზა-კიბე 2 გასასვლელის გზა-დერეფანი	1.20 (სახელურებს შორის)	1.20 (სახელურებს შორის)	1.20		0.82	0.88
მიწის დონის ქვედა სართული -3.30	სწ-2, სც-2 ს.დ.დ. 80	2	4 გზა-კარი	1.20 (სახელურებს შორის)	1.20 (სახელურებს შორის)	1.20	1.80	0.82	0.88
±0.00 ÷ +6.60	სწ-2, სც-2 ს.დ.დ.91 (თითოეულზე)	2	2 გზა-კიბე 2 გასასვლელის გზა-დერეფანი	1.20 (სახელურებს შორის)	1.20 (სახელურებს შორის)	1.20	1.80	0.82	0.88
+9.90	სწ-2, სც-2 ს.დ.დ.99	2	2 გზა-კიბე 2 გასასვლელის გზა-დერეფანი	1.20 (სახელურებს შორის)	1.20 (სახელურებს შორის)	1.20	1.80	0.82	0.88

ხანძრისაგან დაცვის სისტემებისადმი მოთხოვნები							
დაკავებულობები/სივრცეები/გასასვლელი საშუალებები	ავტოსაშველეფი სისტემა	ალტერნატიული ავტომატური ცეცხლსაქრობი სისტემები	სახანძრო განგაშისა, კვამლაღმომჩენი და ცეცხლაღმომჩენი სისტემები	სახანძრო მილდგარების სისტემები	კვამლის საკონტროლო სისტემები	ხელის ცეცხლმაქრები	საავარიო განგაშის სისტემები
სც-2 ჯგუფი	კი		კი (სახანძრო სიგნალიზაცია, ტექსტური შეტყობინება), (კვამლზე მორეაგირე განგაშის მოწყობილობები საძინებლებში და მათ შესასვლელებში)				
სწ-2 ჯგუფი	კი		კი (სახანძრო განგაშის ხელით სამართავი სისტემა); (სახანძრო სიგნალიზაცია, ტექსტური შეტყობინება) (კვალაღმომჩენები)	კი	კი (კვამლის მექანიკური საკონტროლო სისტემა)	კი	
კიბის უჯრედი			კი (სახანძრო განგაშის ხელით სამართავი სისტემის კოლოფები, გასასვლელის გზა-კართან)	-	დაწნევის სისტემა		
კიბის ტამბური					დაწნევის სისტემა		
ლიფტები			კი (კვამლაღმომჩენები თითოეული სართულის დონეზე ლიფტის შესასვლელთან და სამანქანე ოთახში)		დაწნევის სისტემა		
დერეფანი	კი		კი (სახანძრო განგაშის ხელით სამართავი სისტემის კოლოფები, გასასვლელის გზა-კართან)	კი	კი (კვამლ გამწოვი ვენტილაციის სისტემა)	კი	
სახანძრო-სამაშველო სამსახურის მიერ გამოსაყენებელი მისაერთებლები				კი			
სახანძრო ტუმბოები და წყლის რეზერვუარი				კი (განთვსებულია B -ში +19.80 ნიშ. I ბლოკში +23.10 ნიშ-ზე, G ბლოკი -0.15 ნიშ.)			

წყალსადენი სისტემის ფიქსირებული მოწყობილობების რაოდენობა ცხრილი 1602.1-ის მიხედვით													
სართულები	დაკავებულობა და დაკავებულობის დატვირთვის ჯამური მაჩვენებელი	ფიქსირებული მოწყობილობები(ცალი)											
		უნიტაზი		ტუალეტის ხელსაბანები		აბაზანა/შხაპი		სასმელი წყლის ფანტანი		სამომსახურეო ნიჟარა		ავტომატური სარეცხის მანქანა და სამზარეულოს ნიჟარა	
		მოთხოვნილი	გათვალისწინებული	მოთხოვნილი	გათვალისწინებული	მოთხოვნილი	გათვალისწინებული	მოთხოვნილი	გათვალისწინებული	მოთხოვნილი	გათვალისწინებული	მოთხოვნილი	გათვალისწინებული
სც-2	D ბლოკი საცხოვრებელი ერთეული №1÷ №99	აკმაყოფილებს											

განიავებისადმი მოთხოვნები		
დაკავებულობები/სივრცეები/გასასვლელი საშუალებები	ბუნებრივი განიავება	ხელოვნური განიავება
სასაწყობე ჯგუფი სწ-2	კი	კი
საცხოვრებელი ჯგუფი სც-2	კი	კი (ტუალეტის ოთახი)
კიბის უჯრედი	-	კი
ლიფტები	-	კი
დერეფანი	-	კი

პირობითი აღნიშვნები

მიწის ნაკვეთის საკადასტრო საზღვარი

კარის თავისუფალი სიგანე
ოთახის ნომერი
ხანძარმედეგობა (წთ)
კარის თავისუფალი სიმაღლე

ბინა №2	
სც-2	36,0 მ^2
საცხოვრებელი	30,0 მ^2
საზაფხულო	6,0 მ^2
დ.დ.ფ.	18.6
დ.დ.	2

დაკავებულობას აღწერილობა
დაკავებულობა
საცხოვრებელი ფართობი
საზაფხულო ფართობი
დაკავებულობის დატვირთვის ფაქტორი
დაკავებულობის დატვირთვა

შენობიდან გასასვლელი

სც დაკავებულობა

სწ დაკავებულობა

კედლის ხანძარმედეგობა (ერთსაათიანი)

კედლის ხანძარმედეგობა (ორსაათიანი)

ჭრილის ხაზი

ღერძის ხაზი

ჩრდილოეთის აღმნიშვნელი ნიშანი

ხელის ცეცხლმაქრი

შენობიდან გასასვლელი

შენობიდან გასასვლელის მიმართულების მიმანიშნებელი

სახანძრო სამაშველო სამსახურის მიერ გამოსაყენებელი მისაერთებელი - ჰიდრანტი

მილდგარი

ავტოსაშხეფი სისტემა

კვამლის ავტომატური აღმომჩენი

ცეცხლის ავტომატური აღმომჩენი

ხმოვანი განგაში

სახანძრო სიგანალიზაცია

ტექსტური შეტყობინება

საავარიო განათება

სახანძრო განგაშის ხელით სამართავი ღილაკი

მხედველობითი განგაშის შეტყობინების მოწყობილობები

სახანძრო განყოფილებასთან კავშირის სისტემა

Ns studio
0179 ბაზალეთის ქუჩა 3
ქ. თბილისი, საქართველო.
Tel: 593 27 88 58
info@nsstudio.ge

პროექტი

ნაფეტვრები - მრავალბინიანი საცხოვრებელი სახლი

სტრუქტურა

ინფორმაცია დამკვეთის შესახებ

#05.14.2025
Cad Dwg File:
ლუკა ჩაგანავა
ნინო ჭანტურია
ვახტანგ ცხოვრებაშვილი
გიორგი ხეცურიანი
ელენე ედიშერაშვილი
ლევან არველაძე
გიორგი გოგოლაძე
ლევან ჭილაშვილი
ილია გამისოია
Ns studio

D101 (D ბლოკი) 1:250 | გეგმა სართული -3 ძირითადი გეგმები

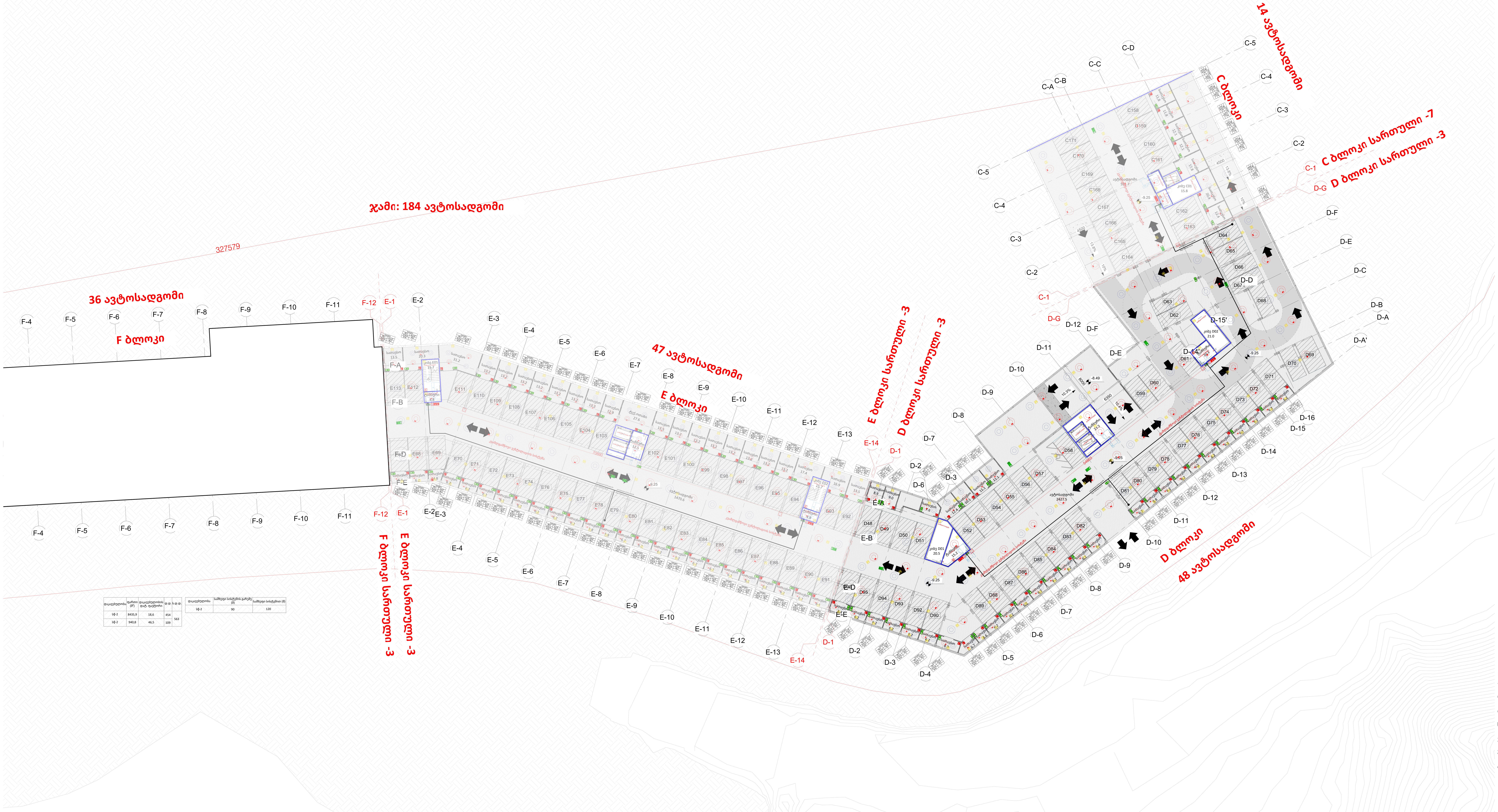

დაკავებულობა	ფართი (მ²)	დაკავებულობის დატ. ფაქტორი	დ.დ.	ს.დ.დ.
სწ-2	8435,9	18,6	454	563
სწ-2	940,8	46,5	109	

დაკავებულობა	საშხეფი სისტემის გარეშე (მ)	საშხეფი სისტემით (მ)
სწ-2	90	120

A0

D101 (D ბლოკი)

სათაური / Sheet Name

გეგმა სართული -3

NS Studio
0179 ბაზალეთის ქუჩა 3
ქ. თბილისი, საქართველო.
Tel: 593 27 88 58
info@nsstudio.ge

პროექტი / Project

ქალაქი თბილისი

ინფორმაცია დამკვეთის შესახებ

-

სქემატური გეგმა / Schematic Plan

სქემატური განშლა /Schematic Elevation

შენიშვნა / Note

ლეგენდა / Legend

#

Cad Dwg File: **ნაფეტვრები**

ლუკა ჩაგანავა

ნინო ქანტურია

ვახტანგ ცხოვრებაშვილი

ელენე ელიშერაშვილი

გიორგი ხეცურიანი

NS Studio

D101 (D ბლოკი) | გეგმა სართული -2

1:250 | ძირითადი გეგმები

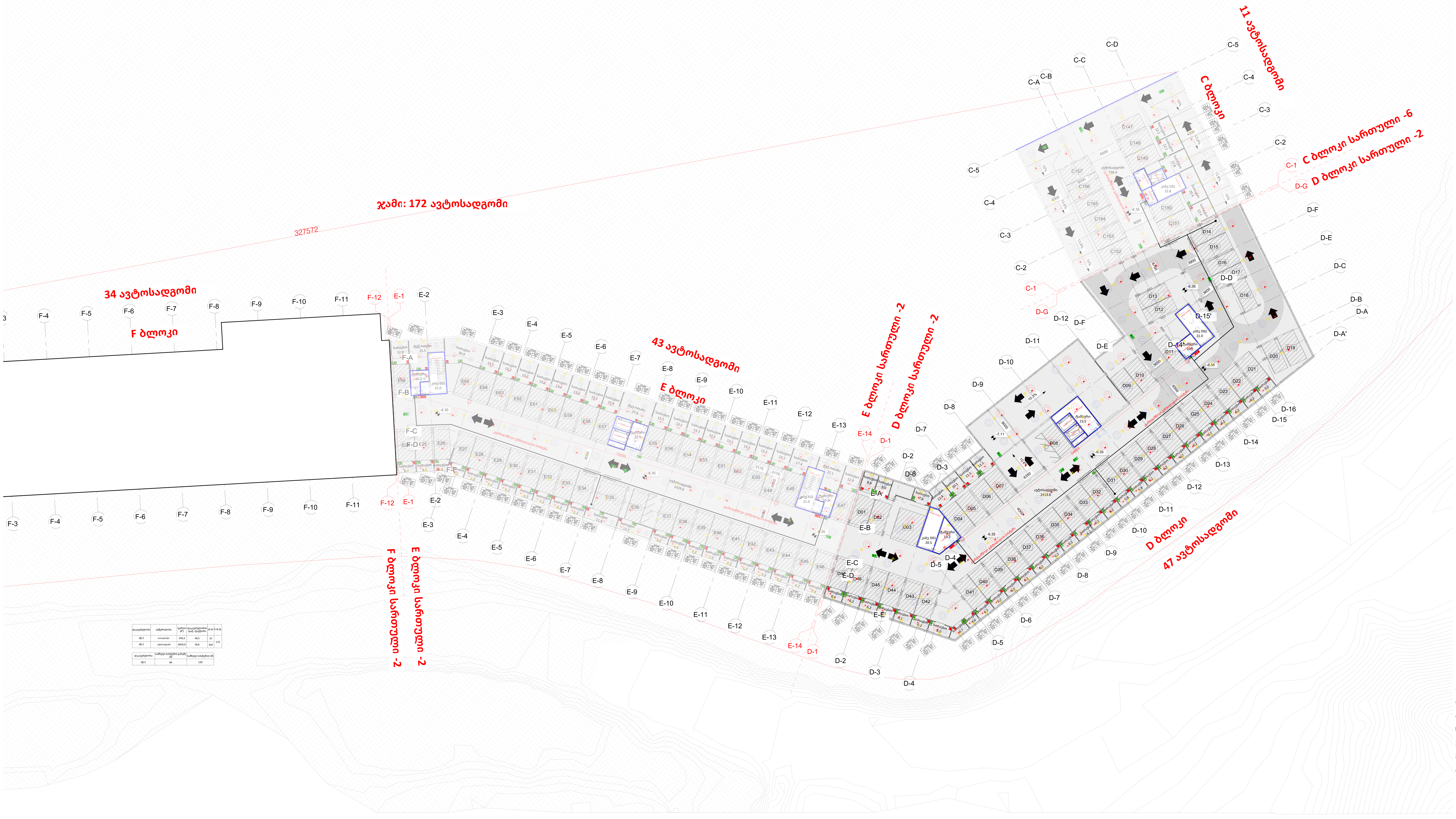

A0

D101 (D ბლოკი)

სათაური / Sheet Name

გეგმა სართული -2

NS Studio
0179 ბაზალეთის ქუჩა 3
ქ. თბილისი, საქართველო.
Tel: 593 27 88 58
info@nsstudio.ge

პროექტი / Project

ქალაქი თბილისი

ინფორმაცია დამკვეთის შესახებ

-

სქემატური გეგმა / Schematic Plan

სქემატური გაჭრილა /Schematic Elevation

შენიშვნა / Note

ექსპლიკაცია / Legend

#

Cad Dwg File: **ნაფეტვრები**

ლუკა ჩაგანავა

ნინო ჭანტურია

ვახტანგ ცხოვრებაშვილი

ელენე ედიშერაშვილი

გიორგი ხეცურიანი

NS Studio

D103 (D ბლოკი) | გეგმა სართული -1
1:100 | ძირითადი გეგმები

D ბლოკი
-1 სართული
-3.300

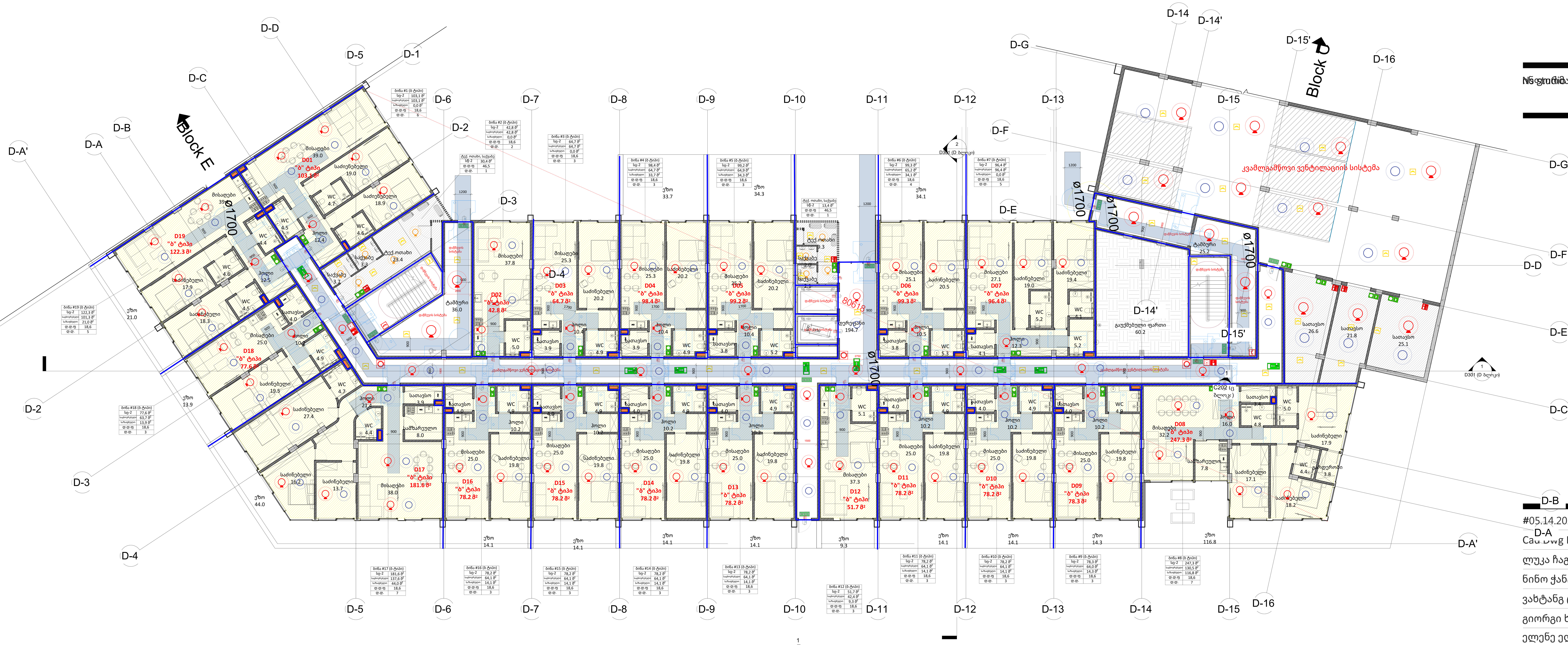

დაკავებულობა	აღწერილობა	ფართი (მ²)	დაკავებულობის დატ. ფაქტორი	დ.დ.	ს.დ.დ.
სწ-2	საცხოვრებელი ბინები #1-იდან #19-მდე	1831,9	18,6	75	80
სწ-2	წყლის ტუმბო, ტექ. ოთახები, სათავსოები	117,3	46,5	5	

დაკავებულობა	საშხეფი სისტემის გარეშე (მ)	საშხეფი სისტემით (მ)
სწ-2	90	120
სც-2	60	75

A1

D103 (D ბლოკი)

Ns studio
0179 ბაზალეთის ქუჩა 3
ქ. თბილისი, საქართველო.
Tel: 593 27 88 58
info@nsstudio.ge

პროექტი

ნაფეტვრები - მრავალბინიანი საცხოვრებელი სახლი

სტრუქტურა

Ns studio
ინფორმაცია დამკვეთის შესახებ

#05.14.2025
Cad Dwg File:

ლუკა ჩაგანავა
ნინო ჭანტურია
ვახტანგ ცხოვრებაშვილი
გიორგი ხეცურიანი
ელენე ედიშერაშვილი
ლევან არველაძე
გიორგი გოგოლაძე
ლევან ჭილაშვილი
ილია გამისონია

D104 (D ბლოკი)

1:100

გეგმა სართული 0

ძირითადი გეგმები

D ბლოკი
0 სართული
±0.000

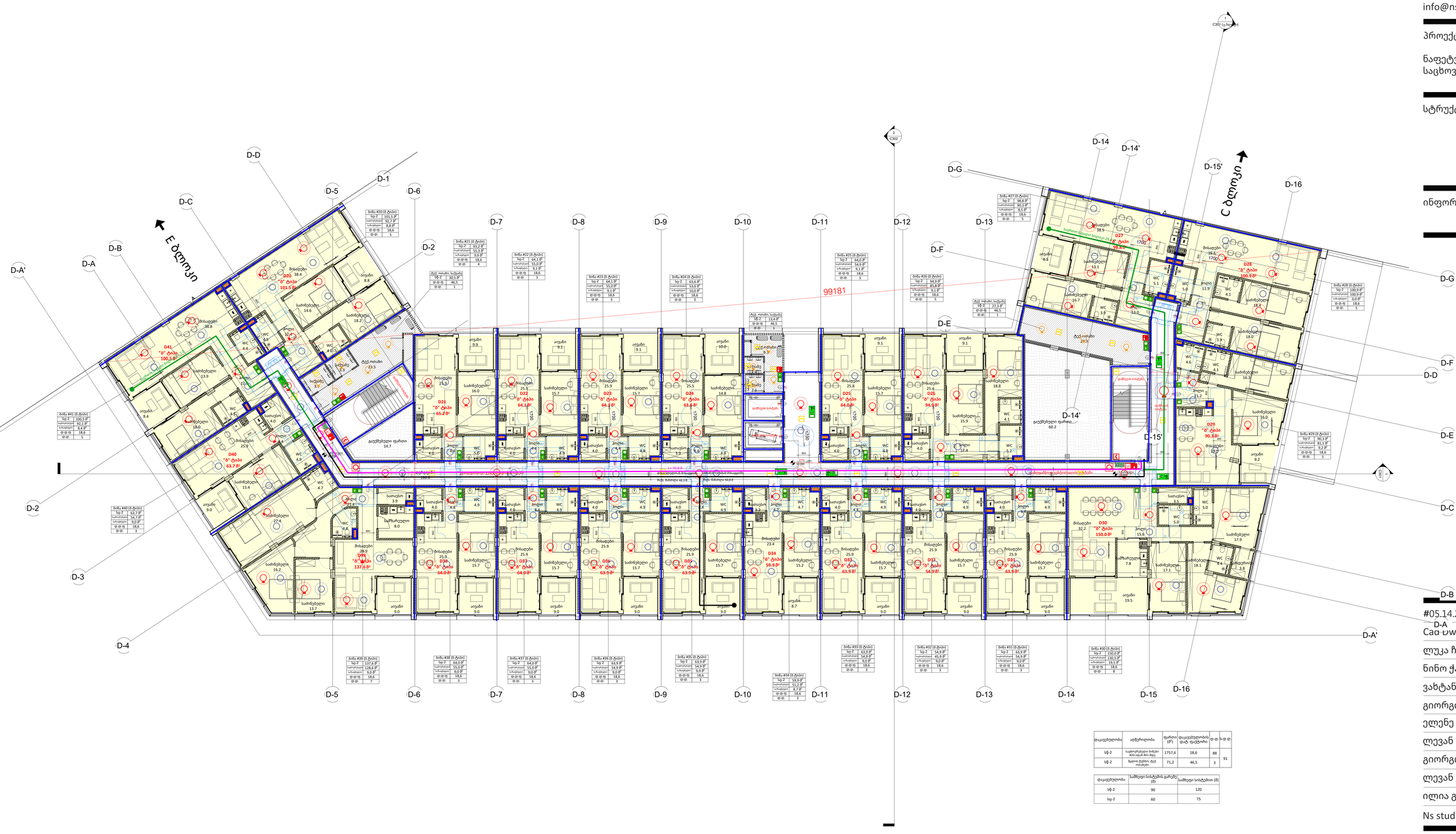
D-A'
D-A
D-B
D-C
D-D
D-1
D-2
D-3
D-4
D-5
D-6
D-7
D-8
D-9
D-10
D-11
D-12
D-13
D-14
D-14'
D-15'
D-16
D-E
D-F
D-G
E ბლოკი
C ბლოკი
99181
D41 "ბ" ტიპი 100.5 მ²
D40 "ბ" ტიპი 63.7 მ²
D21 "ბ" ტიპი 65.2 მ²
D22 "ბ" ტიპი 64.1 მ²
D23 "ბ" ტიპი 64.1 მ²
D24 "ბ" ტიპი 63.6 მ²
D25 "ბ" ტიპი 64.0 მ²
D26 "ბ" ტიპი 94.1 მ²
D27 "ბ" ტიპი 88.8 მ²
D28 "ბ" ტიპი 100.9 მ²
D29 "ბ" ტიპი 90.3 მ²
D30 "ბ" ტიპი 150.0 მ²
D31 "ბ" ტიპი 63.9 მ²
D32 "ბ" ტიპი 54.9 მ²
D33 "ბ" ტიპი 63.9 მ²
D34 "ბ" ტიპი 59.9 მ²
D35 "ბ" ტიპი 63.9 მ²
D36 "ბ" ტიპი 64.0 მ²
D37 "ბ" ტიპი 64.0 მ²
D38 "ბ" ტიპი 137.6 მ²
ბინა #20 (5 ტიპი)
სც-2 101.5 მ²
საერთო 92.7 მ²
საბალკონე 8.8 მ²
საზაფხული 18.6
ფ-ები 5
ბინა #21 (5 ტიპი)
სც-2 65.2 მ²
საერთო 55.3 მ²
საბალკონე 9.9 მ²
საზაფხული 18.6
ფ-ები 4
ბინა #22 (5 ტიპი)
სც-2 64.1 მ²
საერთო 55.0 მ²
საბალკონე 9.1 მ²
საზაფხული 18.6
ფ-ები 3
ბინა #23 (5 ტიპი)
სც-2 64.1 მ²
საერთო 55.0 მ²
საბალკონე 9.1 მ²
საზაფხული 18.6
ფ-ები 3
ბინა #24 (5 ტიპი)
სც-2 63.6 მ²
საერთო 54.6 მ²
საბალკონე 10.0 მ²
საზაფხული 18.6
ფ-ები 3
ბინა #25 (5 ტიპი)
სც-2 64.0 მ²
საერთო 54.9 მ²
საბალკონე 9.1 მ²
საზაფხული 18.6
ფ-ები 3
ბინა #26 (5 ტიპი)
სც-2 94.9 მ²
საერთო 85.8 მ²
საბალკონე 9.1 მ²
საზაფხული 18.6
ფ-ები 5
ბინა #27 (5 ტიპი)
სც-2 88.8 მ²
საერთო 90.3 მ²
საბალკონე 8.5 მ²
საზაფხული 18.6
ფ-ები 5
ბინა #28 (5 ტიპი)
სც-2 100.9 მ²
საერთო 100.9 მ²
საბალკონე 0.0 მ²
საზაფხული 18.6
ფ-ები 5
ბინა #29 (5 ტიპი)
სც-2 90.3 მ²
საერთო 81.1 მ²
საბალკონე 9.2 მ²
საზაფხული 18.6
ფ-ები 5
ბინა #30 (5 ტიპი)
სც-2 150.0 მ²
საერთო 130.5 მ²
საბალკონე 19.5 მ²
საზაფხული 18.6
ფ-ები 8
ბინა #31 (5 ტიპი)
სც-2 63.9 მ²
საერთო 54.9 მ²
საბალკონე 9.0 მ²
საზაფხული 18.6
ფ-ები 3
ბინა #32 (5 ტიპი)
სც-2 64.0 მ²
საერთო 54.9 მ²
საბალკონე 9.1 მ²
საზაფხული 18.6
ფ-ები 3
ბინა #33 (5 ტიპი)
სც-2 63.9 მ²
საერთო 54.9 მ²
საბალკონე 9.0 მ²
საზაფხული 18.6
ფ-ები 3
ბინა #34 (5 ტიპი)
სც-2 59.9 მ²
საერთო 51.2 მ²
საბალკონე 8.7 მ²
საზაფხული 18.6
ფ-ები 3
ბინა #35 (5 ტიპი)
სც-2 63.9 მ²
საერთო 54.9 მ²
საბალკონე 9.0 მ²
საზაფხული 18.6
ფ-ები 3
ბინა #36 (5 ტიპი)
სც-2 63.9 მ²
საერთო 54.9 მ²
საბალკონე 9.0 მ²
საზაფხული 18.6
ფ-ები 3
ბინა #37 (5 ტიპი)
სც-2 64.0 მ²
საერთო 55.0 მ²
საბალკონე 9.0 მ²
საზაფხული 18.6
ფ-ები 3
ბინა #38 (5 ტიპი)
სც-2 64.0 მ²
საერთო 55.0 მ²
საბალკონე 9.0 მ²
საზაფხული 18.6
ფ-ები 3
ბინა #39 (5 ტიპი)
სც-2 137.6 მ²
საერთო 126.8 მ²
საბალკონე 9.0 მ²
საზაფხული 18.6
ფ-ები 7
ბინა #40 (5 ტიპი)
სც-2 63.7 მ²
საერთო 54.7 მ²
საბალკონე 9.0 მ²
საზაფხული 18.6
ფ-ები 3
ბინა #41 (5 ტიპი)
სც-2 100.5 მ²
საერთო 92.1 მ²
საბალკონე 8.4 მ²
საზაფხული 18.6
ფ-ები 5
ტექ. ოთახი, საქვაბე
სც-2 13.4 მ²
ფ-ები 46.5
ფ-ები 1
ტექ. ოთახი, საქვაბე
სც-2 27.1 მ²
ფ-ები 46.5
ფ-ები 1
ტექ. ოთახი 23.5
ტექ. ოთახი 28.3
გაკეთებული ფართი 14.7
გაკეთებული ფართი 60.2
სახანძრო სატუმბი
სახანძრო სატუმბი
სახანძრო სატუმბი

D105 (D ბლოკი)

1:100

გეგმა სართული 1

ძირითადი გეგმები

D ბლოკი
1 სართული
+3.300

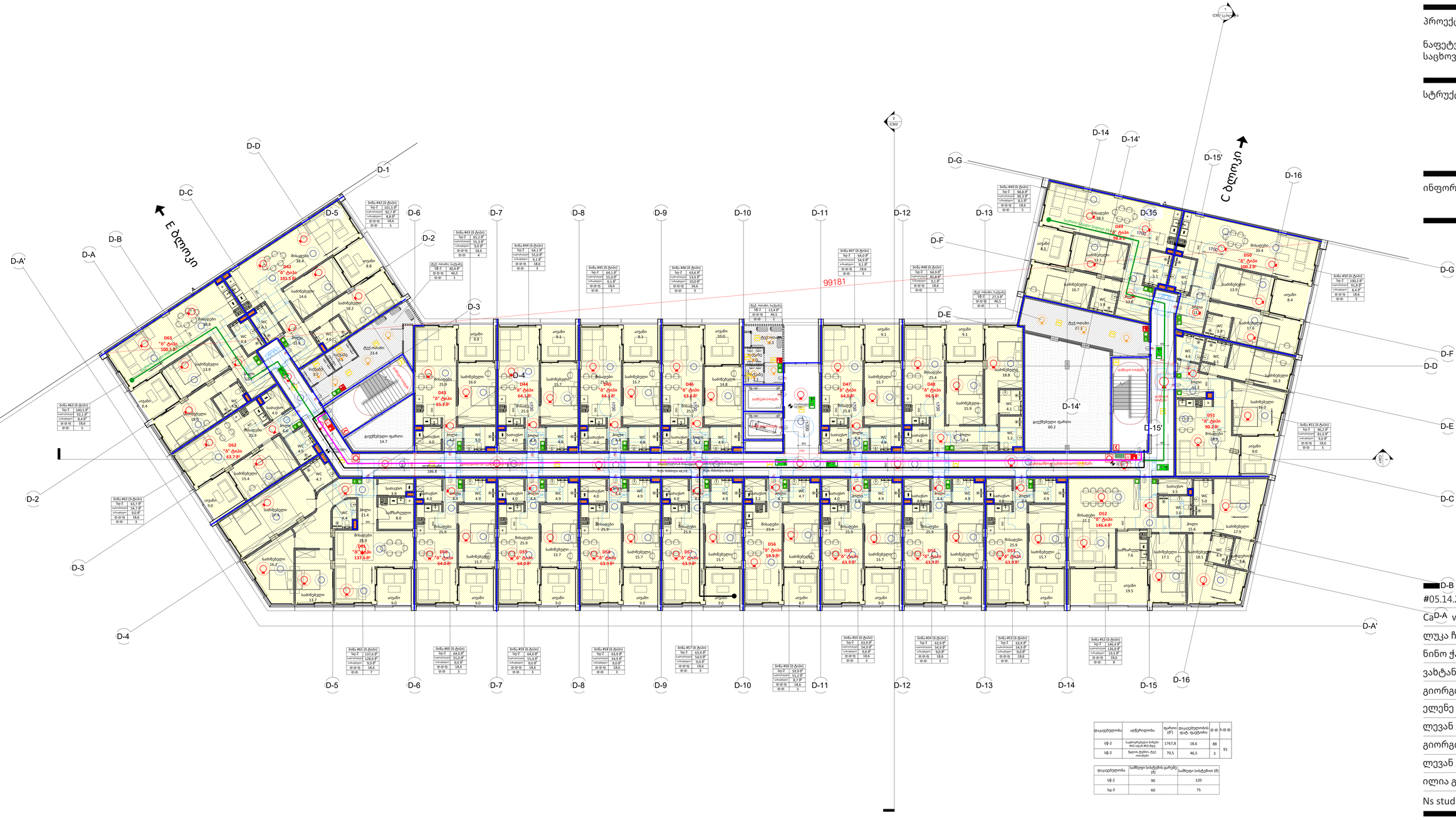
D-A'
D-A
D-B
D-C
D-D
D-1
D-2
D-3
D-4
D-5
D-6
D-7
D-8
D-9
D-10
D-11
D-12
D-13
D-14
D-14'
D-15
D-15'
D-16
D-E
D-F
D-G
E ბლოკი
C ბლოკი
99181
D63 "ბ" ტიპი 100.5 მ²
D62 "ბ" ტიპი 63.7 მ²
D61 "ბ" ტიპი 137.6 მ²
D60 "ბ" ტიპი 64.0 მ²
D59 "ბ" ტიპი 64.0 მ²
D58 "ბ" ტიპი 63.9 მ²
D57 "ბ" ტიპი 63.9 მ²
D56 "ბ" ტიპი 59.9 მ²
D55 "ბ" ტიპი 63.9 მ²
D54 "ბ" ტიპი 63.9 მ²
D53 "ბ" ტიპი 63.9 მ²
D52 "ბ" ტიპი 146.4 მ²
D51 "ბ" ტიპი 90.2 მ²
D50 "ბ" ტიპი 100.2 მ²
D49 "ბ" ტიპი 94.0 მ²
D48 "ბ" ტიპი 94.0 მ²
D47 "ბ" ტიპი 64.0 მ²
D46 "ბ" ტიპი 63.4 მ²
D45 "ბ" ტიპი 64.1 მ²
D44 "ბ" ტიპი 64.1 მ²
D43 "ბ" ტიპი 65.2 მ²
D42 "ბ" ტიპი 101.5 მ²
ბინა #63 (5 ტიპი)
ბინა #62 (5 ტიპი)
ბინა #61 (5 ტიპი)
ბინა #60 (5 ტიპი)
ბინა #59 (5 ტიპი)
ბინა #58 (5 ტიპი)
ბინა #57 (5 ტიპი)
ბინა #56 (5 ტიპი)
ბინა #55 (5 ტიპი)
ბინა #54 (5 ტიპი)
ბინა #53 (5 ტიპი)
ბინა #52 (5 ტიპი)
ბინა #51 (5 ტიპი)
ბინა #50 (5 ტიპი)
ბინა #49 (5 ტიპი)
ბინა #48 (5 ტიპი)
ბინა #47 (5 ტიპი)
ბინა #46 (5 ტიპი)
ბინა #45 (5 ტიპი)
ბინა #44 (5 ტიპი)
ბინა #43 (5 ტიპი)
ბინა #42 (5 ტიპი)
ბუქ. ოთახი, საშუალო
ბუქ. ოთახი

D107 (D ბლოკი)

1:100

გეგმა სართული 2

ძირითადი გეგმები

D ბლოკი
2 სართული
+9.900

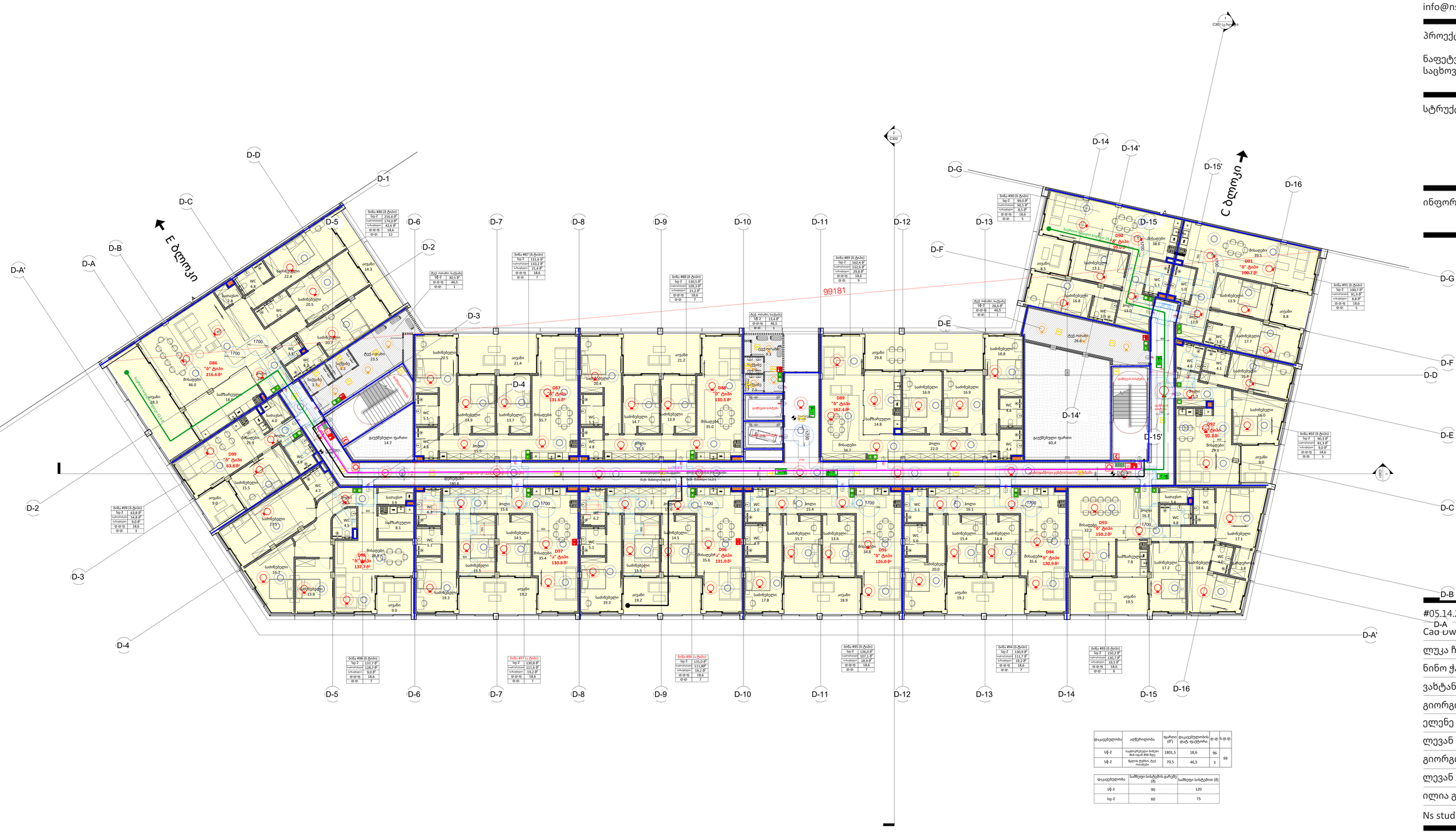
D-A'
D-A
D-B
D-C
D-D
D-1
D-2
D-3
D-4
D-5
D-6
D-7
D-8
D-9
D-10
D-11
D-12
D-13
D-14
D-14'
D-15
D-15'
D-16
D-E
D-F
D-G
E ბლოკი
C ბლოკი
99181
D86 "ბ" ტიპი 216.6 მ²
D87 "ბ" ტიპი 131.6 მ²
D88 "ბ" ტიპი 130.5 მ²
D89 "ბ" ტიპი 162.4 მ²
D90 "ბ" ტიპი 89.0 მ²
D91 "ბ" ტიპი 100.7 მ²
D92 "ბ" ტიპი 90.3 მ²
D93 "ბ" ტიპი 150.2 მ²
D94 "ბ" ტიპი 130.9 მ²
D95 "ბ" ტიპი 126.0 მ²
D96 "ბ" ტიპი 131.0 მ²
D97 "ბ" ტიპი 130.8 მ²
D98 "ბ" ტიპი 137.7 მ²
D99 "ბ" ტიპი 63.8 მ²
ბინა #86 (5 ტიპი)
ბინა #87 (5 ტიპი)
ბინა #88 (5 ტიპი)
ბინა #89 (5 ტიპი)
ბინა #90 (5 ტიპი)
ბინა #91 (5 ტიპი)
ბინა #92 (5 ტიპი)
ბინა #93 (5 ტიპი)
ბინა #94 (5 ტიპი)
ბინა #95 (5 ტიპი)
ბინა #96 (5 ტიპი)
ბინა #97 (5 ტიპი)
ბინა #98 (5 ტიპი)
ბინა #99 (5 ტიპი)
ტექ. ოთახი, საქუჩო
ტექ. ოთახი, საქუჩო
ტექ. ოთახი, საქუჩო