

შპს “საინჟინრო ნაგებობათა პროექტირების, კვლევის და ექსპერტიზის სამეცნიერო ცენტრი“

LTD “THE SCIENTIFIC CENTER OF INGINEERING BUILDING DESIGNING RESEARCH AND EXPERTISE

13.10.2025

საექსპერტო დასკვნა

ქ. თბილისი, იალბუზის ქუჩა №4-ში (ს.კ.01.17.13.043.032) მრავალსართულიანი საცხოვრებელი შენობის გავლენა მეზობელ შენობებზე

თბილისი

2025 წელი

საექსპერტო დასკვნა

ქ. თბილისი, იალბუზის ქუჩა №4-ში (ს.კ.01.17.13.043.032) მრავალსართულიანი საცხოვრებელი შენობის გავლენა მეზობელ შენობებზე

შემსრულებელი: დ. ჯანყარაშვილი

ექსპერტი

თბილისი

2025 წელი

შემადგენლობა

1. ექსპერტიზის ჩატარების საფუძველი 3
2. გამოყენებული აპარატურა
3. გამოყენებული ლიტერატურა
4. კვლევითი ნაწილი
5. დასკვნა
6. დანართი

1.ექსპერტიზის ჩატარების საფუძველი

დაგვევალა ჩაგვეტარებინა ექსპერტიზა: ქ. თბილისი, იალბუზის ქუჩა №4-ში (ს.კ.01.17.13.043.032) მრავალსართულიანი საცხოვრებელი შენობის გავლენა მეზობელ შენობებზე

2. გამოყენებული აპარატურა

1.ლაზერული მანძილმზომი „STANLEY TLM 3000“ №1-77-930;
2.ციფრული ფოტო აპარატი „FUJIFILM” №1WR51706;
3.სკლერომეტრული ჩაქუჩი „ELCOMETER 181“ №11005989;

3. გამოყენებული ლიტერატურა

1.საქართველოს მთავრობის 2019 წლის 24 მაისის №257 დადგენილება „გაცემის წესისა და სანებართვო პირობეების შესახებ“;
2.სამშენებლო ნორმების და წესების - „სეისმომედეგი მშენებლობა“ (პრ 01.01- 09) საქართველოს ეკონომიკური განვითარების მინისტრის ბრძანება № 1- 1/2284. 2009 წლის 7 ოქტომბერი, ქ. თბილისი;
3.სამშენებლო ნორმების და წესების - „ბეტონის და რკინაბეტონის კონსტრუქციები“ (პრ 01.01-09) საქართველოს ეკონომიკური განვითარების მინისტრის ბრძანება № 1-1/2391. 2009 წლის 23 ოქტომბერი, ქ. თბილისი;
4.სამშენებლო ნორმების და წესების -„შენობების და ნაგებობების ფუძეები“ (პრ 02.01-08) საქართველოს ეკონომიკური განვითარების მინისტრის ბრძანება № 1-1/1924. 2008 წლის17 სექტემბერი, ქ. თბილისი;
5.СНиП 2.02ю01-83* „შენობების დანაგებობების ფუძეები“ (1995 წ-სგანახლება);
6.СП 13-102-2003, Правила обследования технического состоянияне нсущих стройтельных конструкций зданийисооружений.

კვლევითი ნაწილი

საკვლევი ობიექტი მდებარეობს ქ. თბილისში, იალბუზის ქუჩა №4-ში (ს.კ.01.17.13.043.032). შენობა 15 სართულიანია, აქედან 4 მიწისქვეშა სართული განკუთვნილია ავტოფარეხისთვის და კომერციული ფართისთვის, ხოლო 11 სართული საცხოვრებლად. შენობა გეგმაში მარტივი მოხაზულობისაა; ღერძებში ზომებით 62.90X18.37 მ. ამჟამად აშენებულია მიწის ზემოთ შვიდი სართული. მას კიდევ დააშენებენ სამ სართულს. წარმოდგენილი საინჟინრო გეოლოგიური და კონსტრუქციული მასალიდან ირკვევა, რომ შენობა დაფუძნებულია რკინაბეტონის ფილით, სისქით 1000 მმ ეფუძნება ძირითად გრუნტებს, სგე 4 არგილიტის (70-75%) და ქვიშაქვის (25-30%) მორიგეობის, სუსტად გამოფიტულ და სუსტად დანაპრალებულ, მუქი ნაცრისფერი-მოლურჯო ქანზე, რომლის ფიზიკურ მექანიკური მახასიათებლებია: პირობითი საანგარიშო წინაღობა - R_c=177.9 კგ/სმ². შენობის მზიდ კონსტრუქციას წარმოადგენს მონოლითური რკინაბეტონის კარკასი. სვეტების განივი კვეთების ზომები 50X80 სმ, 50X100 სმ; 50X84.3 სმ, 50X54.2 სმ. სართულშუა გადახურვის ფილა სისქე h=22.0 სმ. სართულშუა გადახურვის წიბოს განივკვეთის ზომებია 40X50 სმ-ი და 40X60 სმ-ი. რკინაბეტონის კონსტრუქციებში გამოყენებულია ბეტონი კუმშვაზე სიმტკიცის მიხედვით B25 კლასი. შენობის მზიდი კონსტრუქციების, როგორც ერთიანი სივრცული სისტემის გაანგარიშება მუდმივ და დროებით ვერტიკალურ დატვირთებზე და აგრეთვე ჰორიზონტალურ 8 ბალიან სეისმურ ზემოქმედებაზე, ჩატარებულია საანგარიშო კომპლექსი ,,ЛИРА 2021" -ის საშუალებით. მშენებარე შენობის ტექნიკური მდგომარეობა დამაკმაყოფილებელია, მას არ გააჩნიათ ჯდენითი დეფორმაციის ნიშნები, რომელიც უარყოფით გავლენას მოახდენდა მის მდგრადობაზე. ხელშეკრულების თანახმად საჭიროა განისაზღვროს მშენებარე შენობის გავლენა მეზობელ შენობებზე. დადგინდეს, თუ რამდენად უნდა იყოს დაცილებული საპროექტო საძირკველი არსებული შენობების საძირკვლისგან მისი მდგრადობის უზრუნველყოფისთვის. აღნიშნული შენობის და მიმდებარე შენობების საძირკვლებს შორის მანძილი ნორმებით გამოითვლება ფორმულით:

$$a \geq \Delta H/(tg\varphi+C/P) \qquad (1)$$

სადაც: a-საძირკვლებს შორის მანძილია; φ და C-ფუძე- გრუნტების შიგა ხახუნის კუთხისა და შეჭიდულობის ძალის საანგარიშო მნიშვნელობებია; P-ზედა საძირკვლის ძირზე საშუალო საანგარიშო დატვირთვაა, P=3 კგძ/სმ².

საპროექტო შენობას ესაზღვრება შემდეგი საკადასტრო საზღვრები: ს/კ 01.17.01.134.023, რომელიც დაცილებულია 15 მეტრზე მეტ მანძილზე, ს/კ 01.17.01.134.011, რომელიც დაცილებულია 15 მეტრზე მეტ მანძილზე, ს/კ 01.17.01.134.012, რომელიც დაცილებულია 20 მეტრზე მეტ მანძილზე, ს/კ 01.17.01.134.052, რომელიც დაცილებულია 20 მეტრზე მეტ მანძილზე, ს/კ 01.17.01.134.051, რომელიც დაცილებულია 20 მეტრზე მეტ მანძილზე, ს/კ 01.17.01.134.005, რომელიც დაცილებულია 20 მეტრზე მეტ მანძილზე, ს/კ

01.17.01.134.028, რომელიც დაცილებულია 20 მეტრზე მეტ მანძილზე, ს/კ 01.17.01.134.025, რომელიც დაცილებულია 17 მეტრზე მეტ მანძილზე, ს/კ 01.17.01.134.030, რომელიც დაცილებულია 20 მეტრზე მეტ მანძილზე, ს/კ 01.17.13.043.015, რომელიც დაცილებულია 1 მეტრ მანძილზე, ს/კ 01.17.13.043.023, რომელიც დაცილებულია 15 მეტრზე მეტ მანძილზე, ს/კ 01.17.13.044.006 06(1); 01(1); 03(1), რომელიც დაცილებულია 10 მეტრ მანძილზე, ს/კ 01.17.13.044.009, რომელის საკადასტრო საზღვარი დაცილებულია 6 მეტრმანძილზე ხოლო მასში არესბული შენობა/ნაგებობა დაცილებულია 10 მეტრზე მეტ მანძილზე, ს/კ 01.17.01.132.005, რომელიც დაცილებულია 20 მეტრზე მეტ მანძილზე. გარდა ამისა მშენებარე შენობას ჩრდილოეთიდან ესაზღვრება პატარა სკვერი ტრენაჟორებით და ბოჭორმის ქუჩა, სიგანით 17.83 მ; დასავლეთიდან ესაზღვრება იალბუზის ქუჩა; აღმოსავლეთიდან ესაზღვრება ბოჭორმის ქუჩა.

20 მ-ის რადიუსში ყველაზე ახლოს იმყოფება ს/კ 01.17.13.043.015 მდებარე შენობა, რომელიცნ დაცილებულია მშენებარე შენობიდან 1 მეტრი მანძილით, ასევე უშუალოდ ემიჯნება იალბუზის და ბოჭორმის ქუჩა იხ.დანართი 1. ქვაბულის გათხრისას შესწავლილი იქნა ქვაბუის გრუნტები და შედგენილია ქვაბულის გამაგრების პროექტი. პროექტის მიხედვით მშენებარე შენობა გამაგრბული იქნა ხიმინჯების ფარდით იალბუზის ქუჩის მხრიდან მთელ პერიმეტრზე. გამოყენებულია ხიმინჯები დიამეტრით Ф90 სმ, ბიჯით 100 სმ, L=14 მ. სამხრეთის მიმართულებით ხიმინჯები განლაგებულია 10 მ სიგრძეზე, გამოყენებულია ხიმინჯები დიამეტრით Ф60 სმ, ბიჯით 60 სმ, L=12 მ. ამრიგად მშენებარე შენობა ხიმინჯების ფარდით და ფერდის გამაგრებით დაცული იქნება მეზობელი შენობებიდან. მშენებარე შენობა გავლენას არ მოახდენს მეზობელ შენობებზე.

დასკვნა

ქ. თბილისი, იალბუზის ქუჩა №4-ში (ს.კ.01.17.13.043.032) მრავალსართულიანი საცხოვრებელი შენობის გავლენის კვლევით მეზობელ შენობებზე დადგინდა:

1.მშენებარე შენობას ჩრდილოეთიდან ესაზღვრება პატარა სკვერი ტრენაჟორებით და ბოჭორმის ქუჩა, სიგანით 17.83 მ; დასავლეთიდან ესაზღვრება იალბუზის ქუჩა; აღმოსავლეთიდან ესაზღვრება ბოჭორმის ქუჩა; სამხრეთიდან ერთსართულიანი შენობა მასარდით, რომელიც განკუთვნილია მეტალო-პლასმასის კარ-ფანჯრების დასამზადებლად. 20 მ-ის რადიუსში ყველაზე ახლოს იმყოფება ს/კ 01.17.13.043.015 მდებარე შენობა დაცილებული მშენებარე შენობიდან 1 მ-ით.

2. ქვაბულის გათხრისას შესწავლილი იქნა ქვაბუის გრუნტები და შედგენილია ქვაბულის გამაგრების პროექტი. პროექტის მიხედვით მშენებარე შენობა გამაგრბული იქნა ხიმინჯების ფარდით იალბუზის ქუჩის მხრიდან მთელ პერიმეტრზე. გამოყენებულია ხიმინჯები დიამეტრით Φ90 სმ, ბიჯით 100 სმ, L=14 მ. სამხრეთის მიმართულებით ხიმინჯები განლაგებულია 10 მ სიგრძეზე, გამოყენებულია ხიმინჯები დიამეტრით Φ60 სმ, ბიჯით 60 სმ, L=12 მ.

3. მშენებარე შენობა გავლენას არ მოახდენს სამხრეთით მდებარე მეზობელ შენობებზე და მეზობლად მდებარე ქუჩებზე.

4. ასევე მშენებარე შენობა დაფუძნებულია ძირითად კლდოვან ქანზე და ძირითადი კლდოვანი ქანი წარმოადგენს უკუმშველ ფენას.

შემსრულებელი: დ. ჯანყარაშვილი

ექსპერტი

(ფოტო ფიქსაციის მასალა მოყვანილია დანართში)

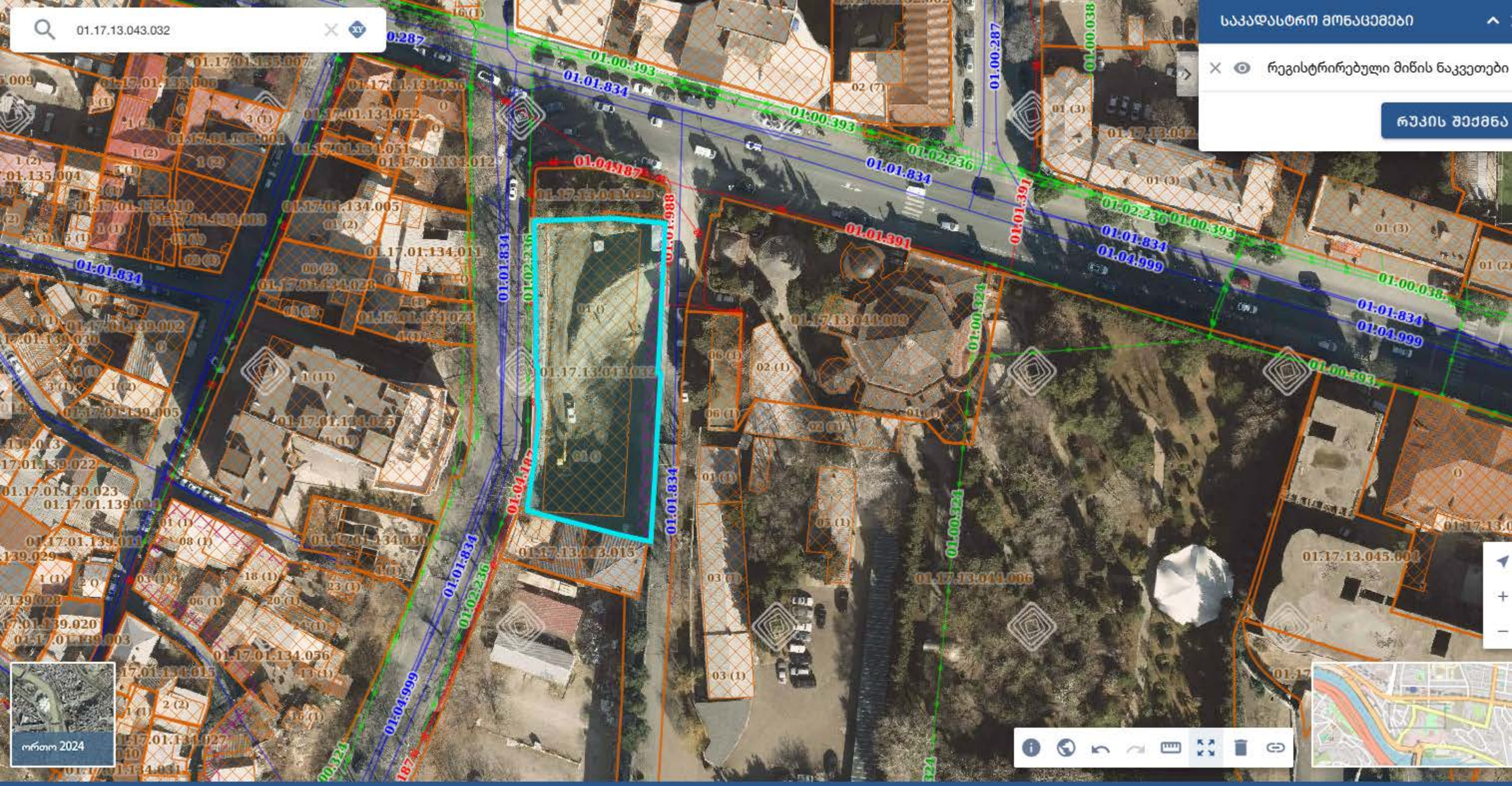
01.17.13.043.032
საკადასტრო მონაცემები
რეგისტრირებული მიწის ნაკვეთები
რუკის შექმნა
ორთო 2024

დანართი







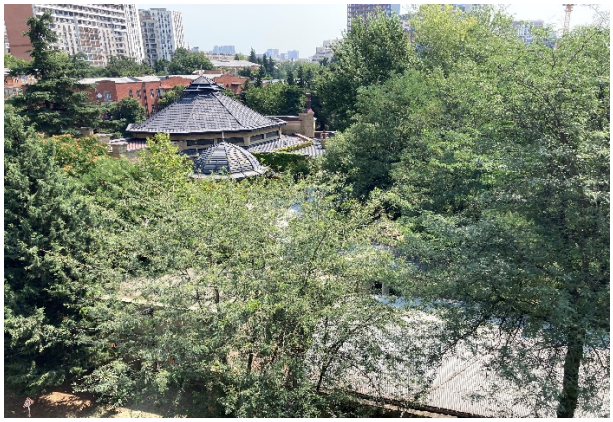

























ქვაბულის გამაგრების გეგმა (ტოპო გეგმაზე)

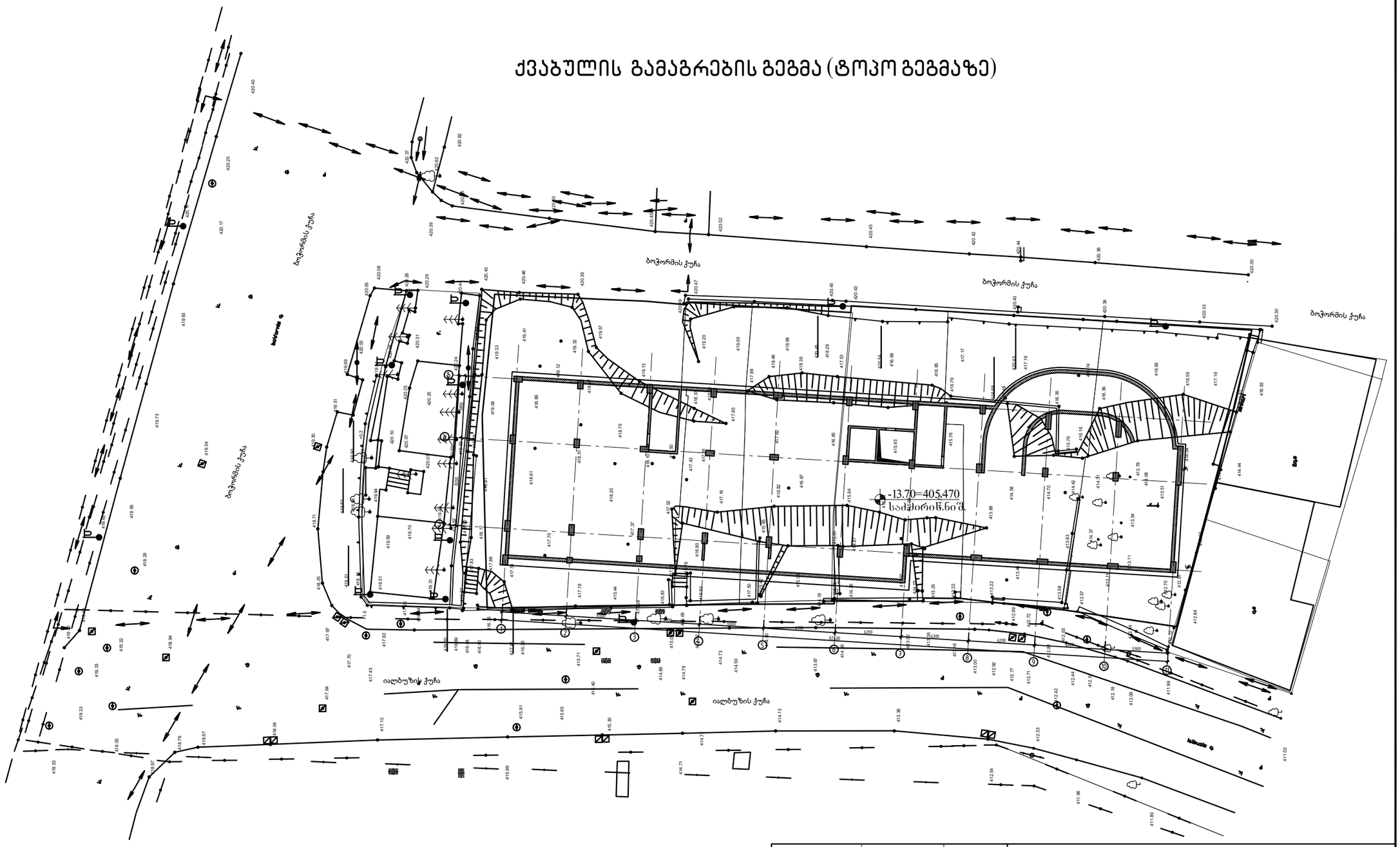

შენიშვნა:

1.ხიმინჯების რაოდნება დაზუსტდეს ადგილზე მოწყობის საჭიროების

			ქ.თბილისი, იალბუზის ქუჩა , (ს/კ 01.17.13.043.0232) მრავალსართულიანი საცხოვრებელი სახლი
არქიტექტორი	მ. მამასახლისი		
კონსტრუქტორი	გ.შალიტაური	გ.შალიტაური	მრავალსართულიანი მრავალფუნქციური საცხოვრებელი სახლი
			მუშა პრ.
			ფურც. № 001
			ფურცლები ---

ქვაბულის გამაგრების გეგმა

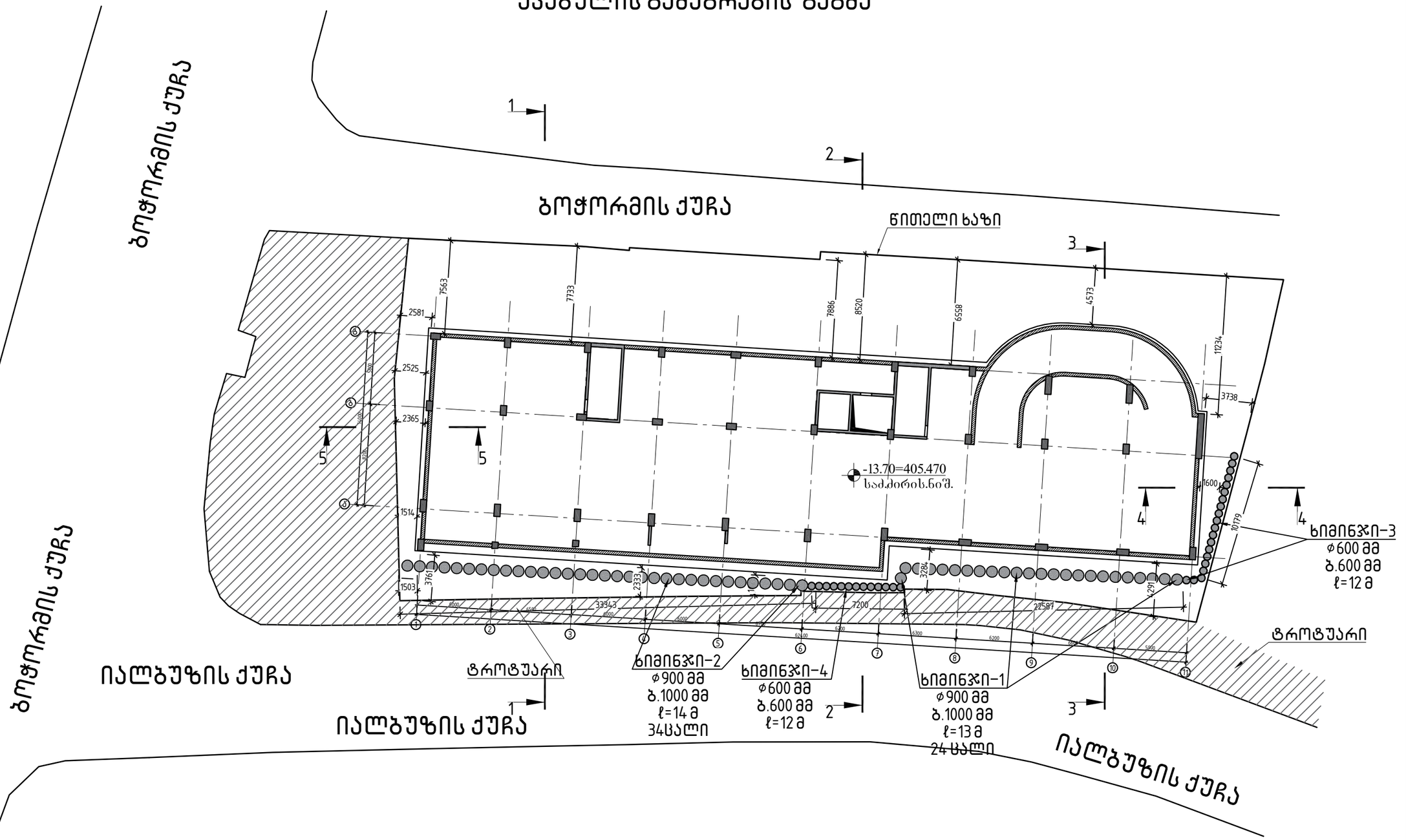

შენიშვნა:

1.ხიმინჯების რაოდნება დაზუსტდეს ადგილზე მოწყობის საჭიროების

			ქ.თბილისი, იალბუზის ქუჩა , (ს/კ 01.17.13.043.0232) მრავალსართულიანი საცხოვრებელი სახლი
არქიტექტორი	მ. მამასახლისი		
კონსტრუქტორი	გ.შალიტაური	მ შალიტაური	მრავალსართულიანი მრავალფუნქციური საცხოვრებელი სახლი
			მუშა პრ.
			ფურც. № 001
			ფურცლები ---

ჭრილი 1-1

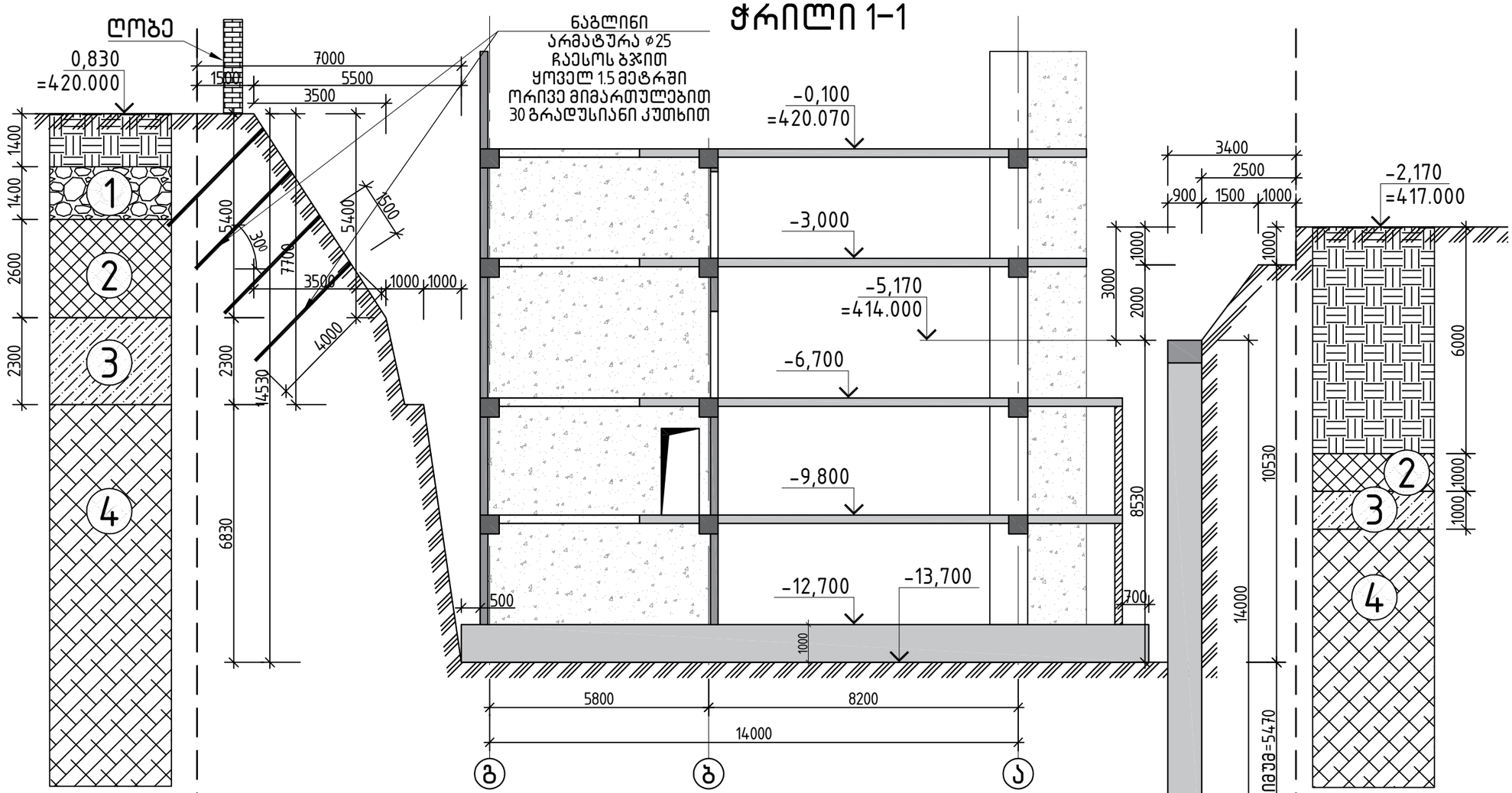

სგე 3 არგილიტის (65-70%) და ქვიშაქვის (30-35%) მორიგეობა,
გამოფიტული და დანაპრალებული,
ნაცრისფერი, თხელშრეებრივი და ფურცლოვანი (±3 2+3) (ГОСТ 25100-20);
სგე 4 არგილიტის (70-75%) და ქვიშაქვის (25-30%) მორიგეობა,
სუსტად გამოფიტული და სუსტად
დანაპრალებული, მუქი ნაცრისფერი-მოლურჯო,
თხელ და საშუალო შრეებრივი (±3 2+3) (ГОСТ 25100-20).

შენიშვნა:
1.აუცილებელია ხიმინჯი ჩანკერდეს მოცემული სიგრძის მიხედვით
შესაბამისად შესაძლებნელია მოხდეს ადგილზე არსებული სიტუაციის
მიხედვით ხიმინჯის კორექტირება.
2.ჩანკერების მანძილები მიღებული იქნას გელოგის მიერ

არქიტექტორი	მ. მამასახლისი	
კონსტრუქტორი	გ.შალიტაური	

ქ.თბილისი, იალბუზის ქუჩა , (ს/კ 01.17.13.043.0232)
მრავალსართულიანი საცხოვრებელი სახლი

მრავალსართულიანი მრავალფუნქციური
საცხოვრებელი სახლი

მუშა პრ.	
ფურც. №	002
ფურცლები	---

ჭრილი 2-2

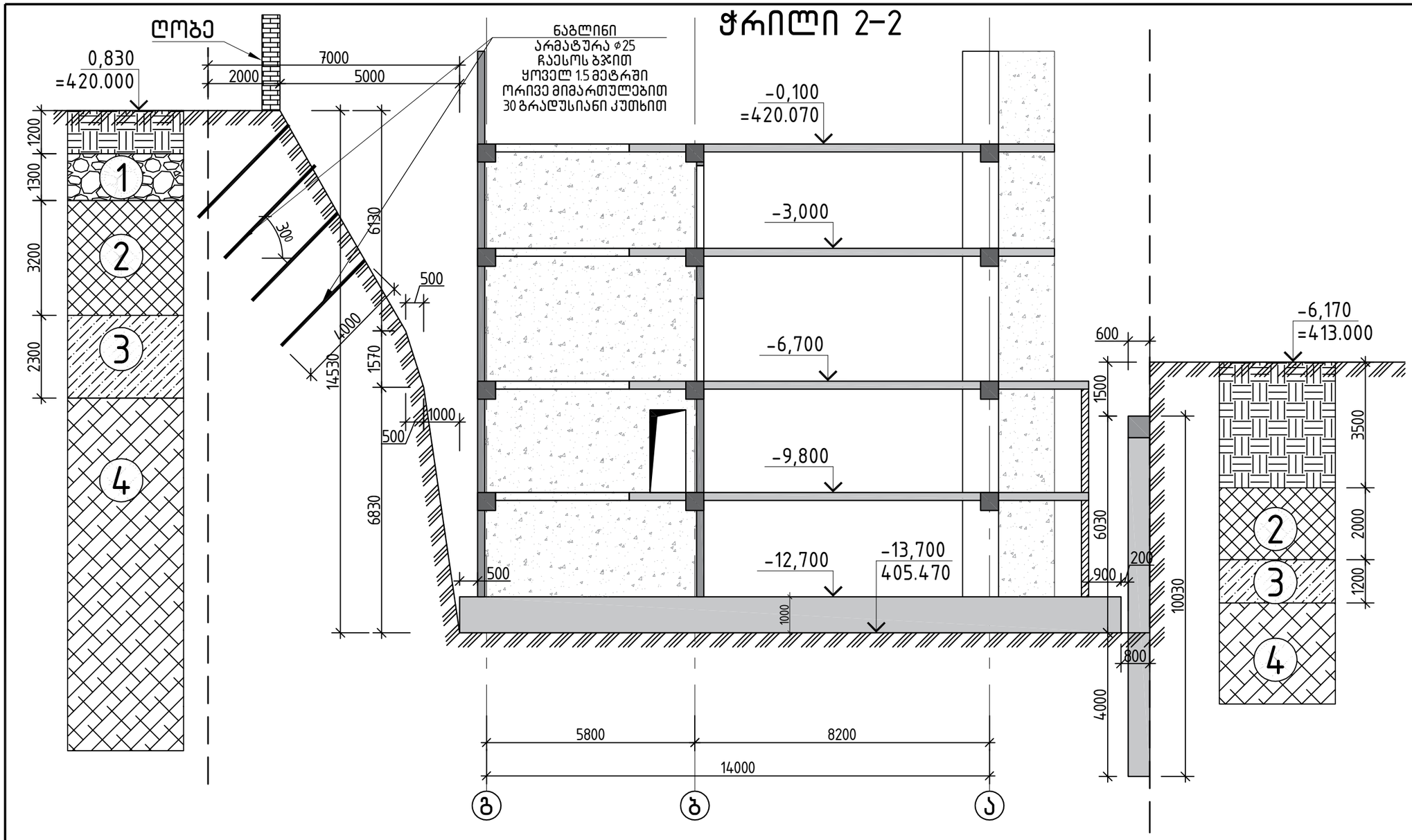

შენიშვნა:

1.აუცილებელია ხიმინჯი ჩანკერდეს მოცემული სიგრძის მიხედვით შესაბამისად შესაძლებელია მოხდეს ადგილზე არსებული სიტუაციის მიხედვით ხიმინჯის კორექტირება.

2.ჩანკერების მანძილები მიღებული იქნას გელოგის მიერ

			ქ.თბილისი, იალბუზის ქუჩა , (ს/კ 01.17.13.043.0232) მრავალსართულიანი საცხოვრებელი სახლი
არქიტექტორი	მ. მამასახლისი		
კონსტრუქტორი	გ.შალიტაური	გ შალიტაური	მრავალსართულიანი მრავალფუნქციური საცხოვრებელი სახლი
			მუშა არ.
			ფურც. № 002
			ფურცლები ---

ჭრილი 3-3

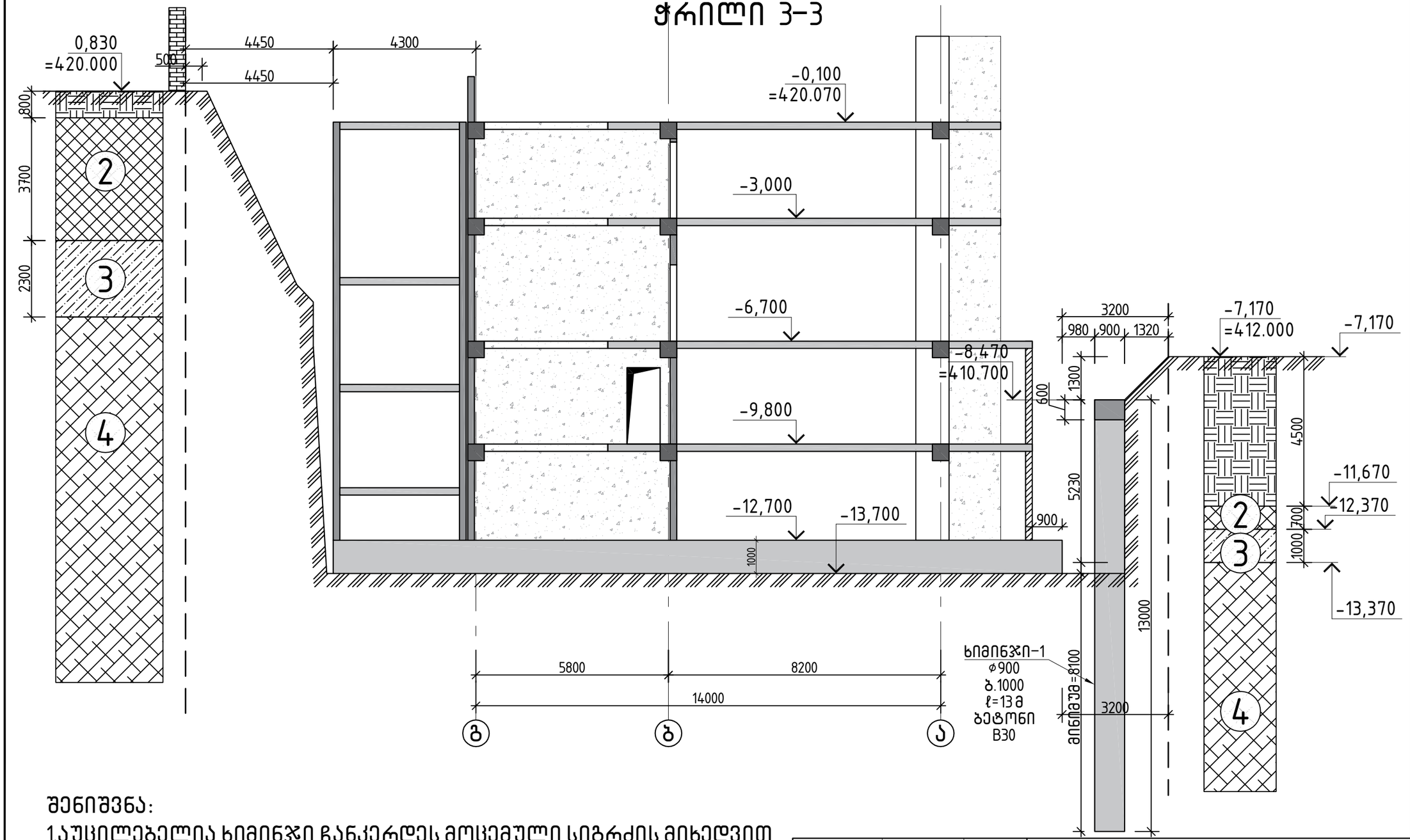

შენიშვნა:

1.აუცილებელია ხიმინჯი ჩანკერდეს მოცემული სიგრძის მიხედვით შესაბამისად შესაძლებელია მოხდეს ადგილზე არსებული სიტუაციის მიხედვით ხიმინჯის კორექტირება.

2.ჩანკერების მანძილები მიღებული იქნას გეოლოგის მიერ

არქიტექტორი	მ. მამასახლისი	
კონსტრუქტორი	გ.შალიტაური	

ქ.თბილისი, იალბუზის ქუჩა , (ს/კ 01.17.13.043.0232)
მრავალსართულიანი საცხოვრებელი სახლი

მრავალსართულიანი მრავალფუნქციური საცხოვრებელი სახლი

მუშა პრ.	
ფურც. №	002
ფურცლები	---

ჭრილი 4-4

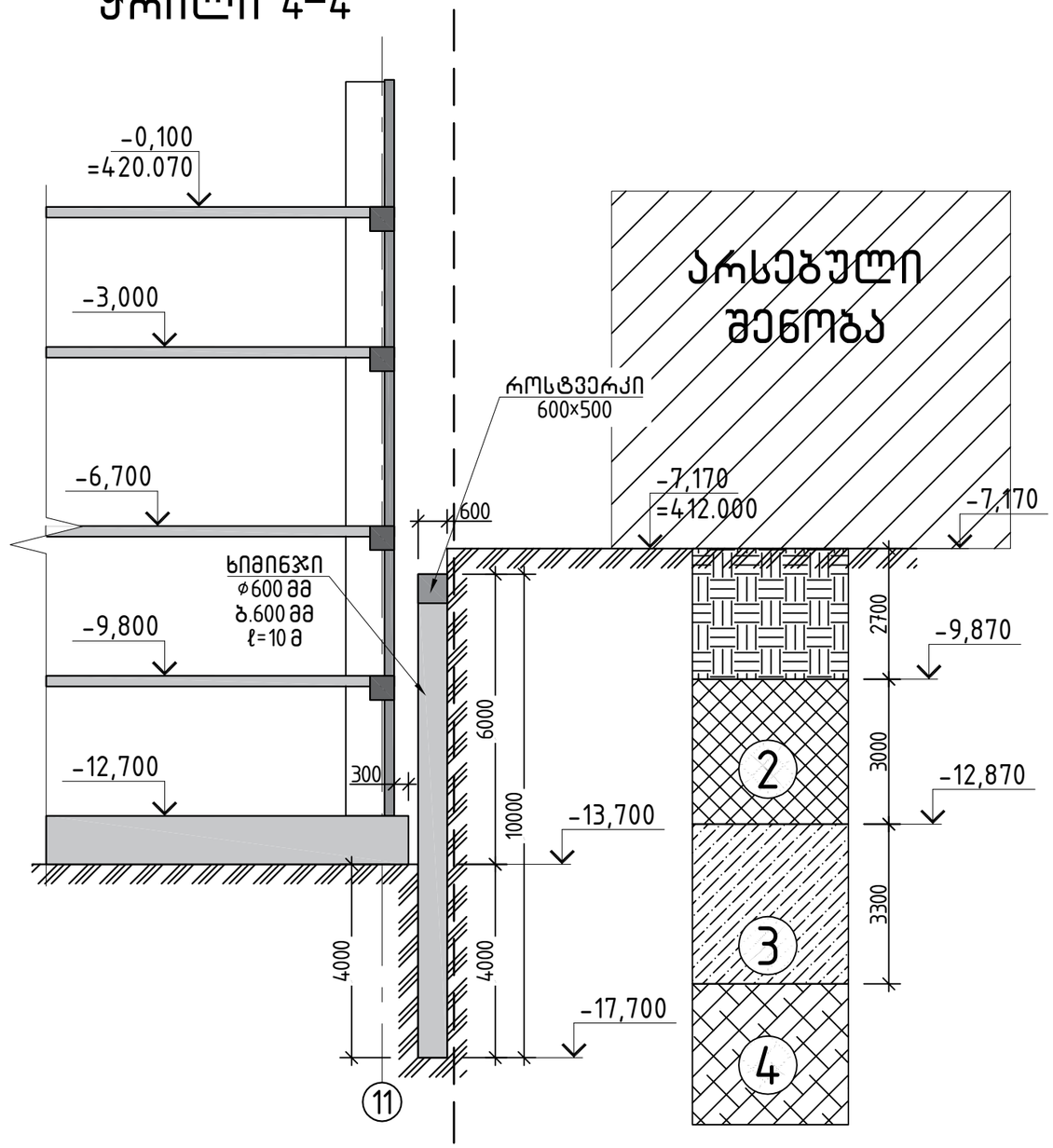

შენიშვნა:

1.აუცილებელია ხიმინჯი ჩანკერდეს მოცემული სიგრძის მიხედვით შესაბამისად შესაძლებნელია მოხდეს ადგილზე არსებული სიტუაცის მიხედვით ხიმინჯის კორექტირება.

2.ჩანკერების მანძილები მიღებული იქნას გელოგის მიერ

			ქ.თბილისი, იალბუზის ქუჩა , (ს/კ 01.17.13.043.0232) მრავალსართულიანი საცხოვრებელი სახლი
არქიტექტორი	მ. მამასახლისი		
კონსტრუქტორი	გ.შალიტაური	შალიტაური	მრავალსართულიანი მრავალფუნქციური საცხოვრებელი სახლი
			მუშა არ.
			ფურც. № 002
			ფურცლები ---

ჭრილი 5-5

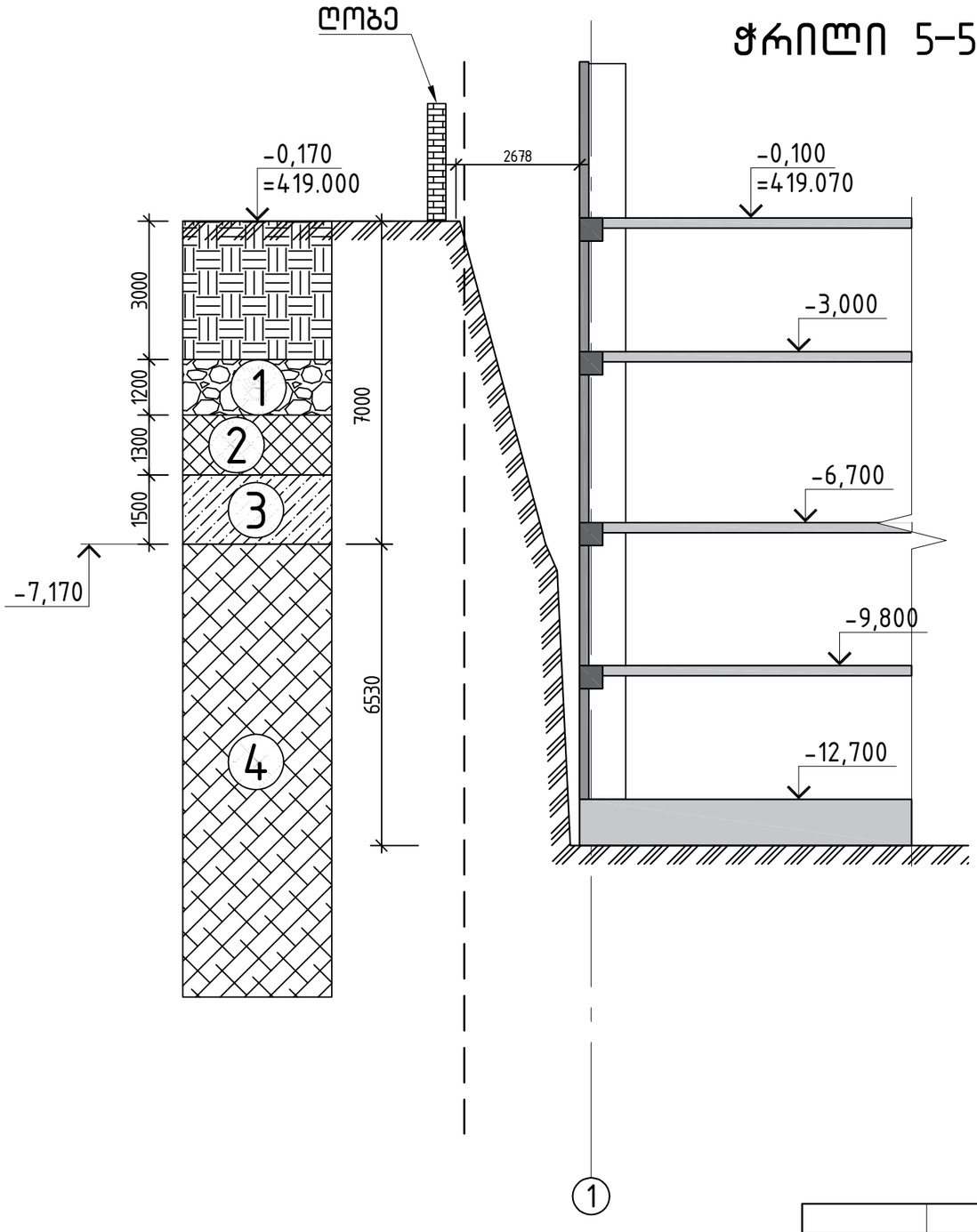

			ქ.თბილისი, იალბუზის ქუჩა , (ს/კ 01.17.13.043.0232) მრავალსართულიანი საცხოვრებელი სახლი
არქიტექტორი	მ. მამასახლისი		
კონსტრუქტორი	გ.შალიტაური		მრავალსართულიანი მრავალფუნქციური საცხოვრებელი სახლი
			მუშა პრ.
			ფურც. № 002
			ფურცლები ---

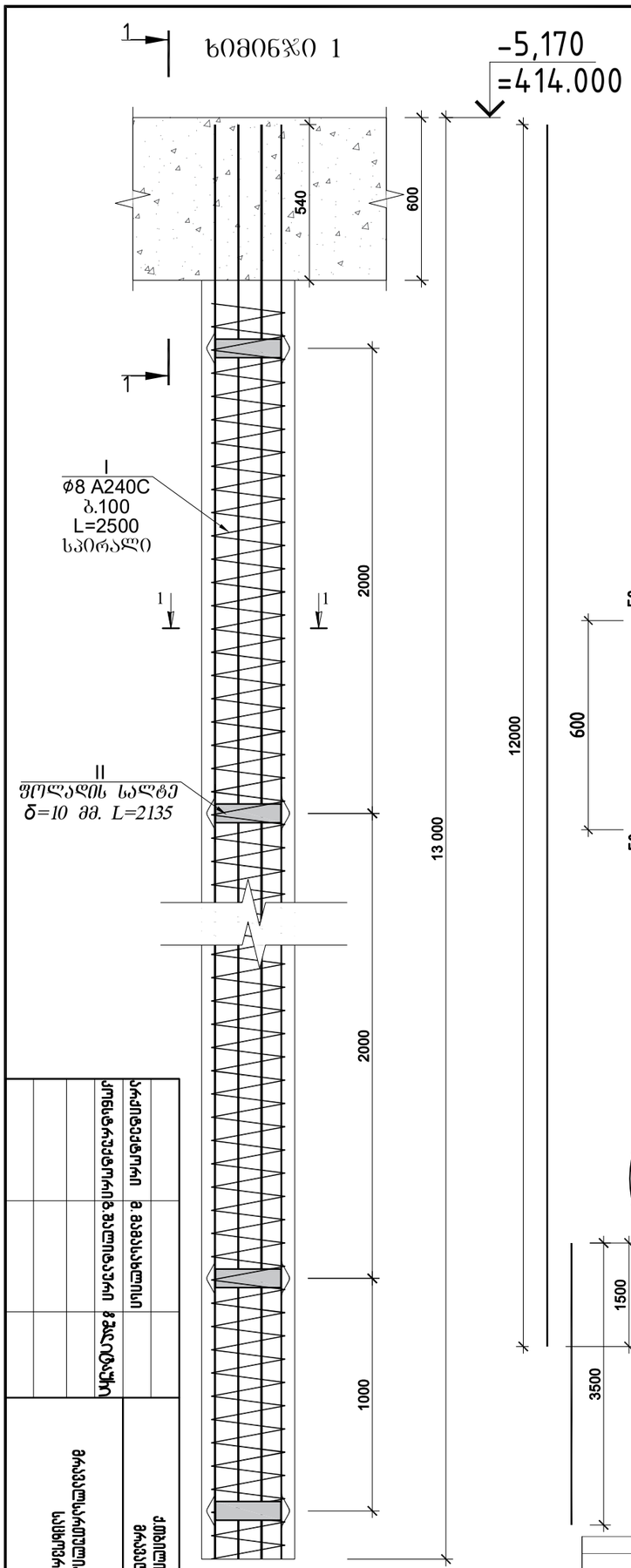

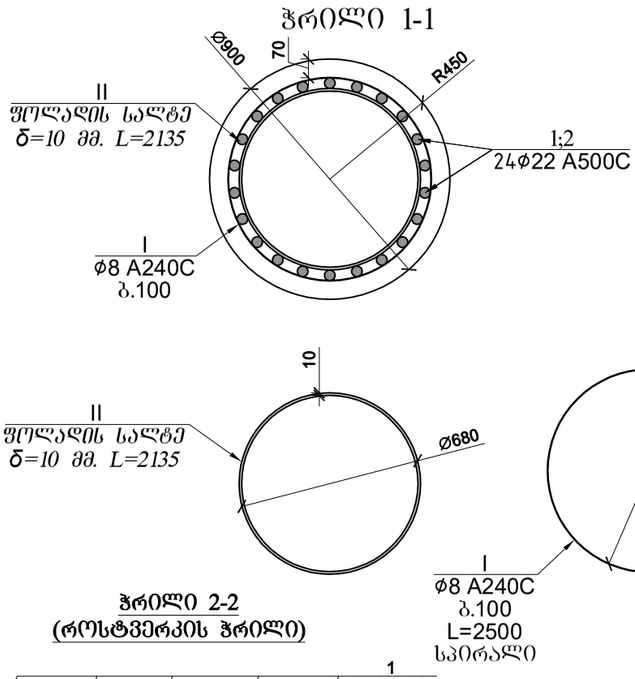

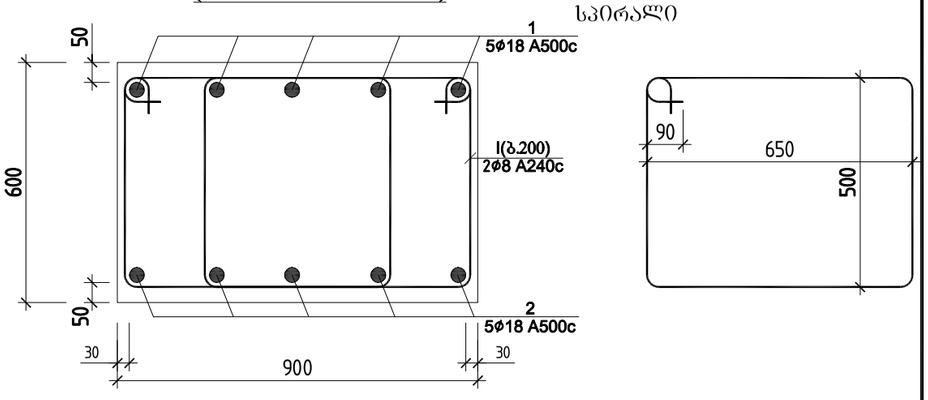

ხიმინჯების მოწყობის ფრაგმენტი ბეგმაში

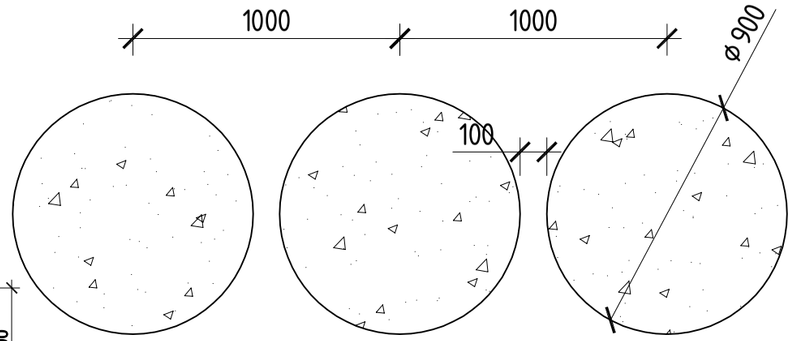

ლითონის ფიქსატორის სპეციფიკაცია
სიგრძე 2135 მმ
ღონა ერთი ცალის 16.75 კგ
ერთ ხიმინჯზე 8X16.75=134 კგ
სულ ხიმინჯებზე 33X134=4422 კგ

ხიმინჯი -I- ის სპეციფიკაცია													სულ კონსტრუქციის რაოდენობა			
ერთ ერთეულზე						მასალის ამოკრეფა - ერთ ერთეულზე							n= 24			
პოზ.	ø (მმ)	კლასი	L (მმ)	n (ცალი)	Lxn მ	ø მმ	∑ Lxn მ	1 გრძ.მ. წონა, კგ	∑ წონა , კგ		ბეტონი მ³		∑ წონა , კგ		ბეტონი მ³	
									A240C	A500C	B30	B7.5	A240C	A500C	B30	B7.5
1	22	A500C	12000	24	288	22	372	2.984	-	1110.05	9.14		-	26641.15	219	0
2	22	A500C	3500	24	84		0	0	0	-			0	-		
													0	0		
													0	0		
I	8	A240C	362500	1	362.5	8	362.5	0.395	143.19	-			3437	-		
								∑	143.19	1110.05	9.14	0	3437	26641.15	219	0

ხიმინჯებში გამოყენებული იქნას B30 მარკის ბეტონი
და ასევე წყლის არსებობის გამო ხიმინჯებში
გამოყენებული იქნას W8 მარკის წყალშეუღწევადი მარკის ბეტონი

როსტვერკის კოჭის სპეციფიკაცია													სულ კონსტრუქციის რაოდენობა			
						მასალის ამოკრეფა							n= 1			
პოზ.	ø (მმ)	კლასი	L (მმ)	n (ცალი)	Lxn მ	ø მმ	∑ Lxn მ	1 გრძ.მ. წონა, კგ	∑ წონა , კგ		ბეტონი მ³		∑ წონა , კგ		ბეტონი მ³	
									A240C	A500C	B30	B7.5	A240C	A500C	B30	B7.5
1	18	A500C	198000	1	198	18	198	1.998	-	395.604	18	-	-	395.604	17.8	-
2	18	A500C	198000	1	198	18	198	1.998	-	395.604			-	395.604		
II	8	A240C	2500	320	800	8	800	0.395	316	-			316	-		
								∑	316	791.208	18	-	316	791.208	17.8	-

ქობულეთის მუნიციპალიტეტის ქუჩა, (ს/კ 01.17.13.043.020)
მრავალსართულიანი საცხოვრებელი სახლი

მრავალსართულიანი საცხოვრებელი სახლი

ფურც. №	ფურც.

არქიტექტორი	გ. გაგასახლისი
კონსტრუქტორი	ბ.ბალიბაური
	გ.ჭალიგასკა

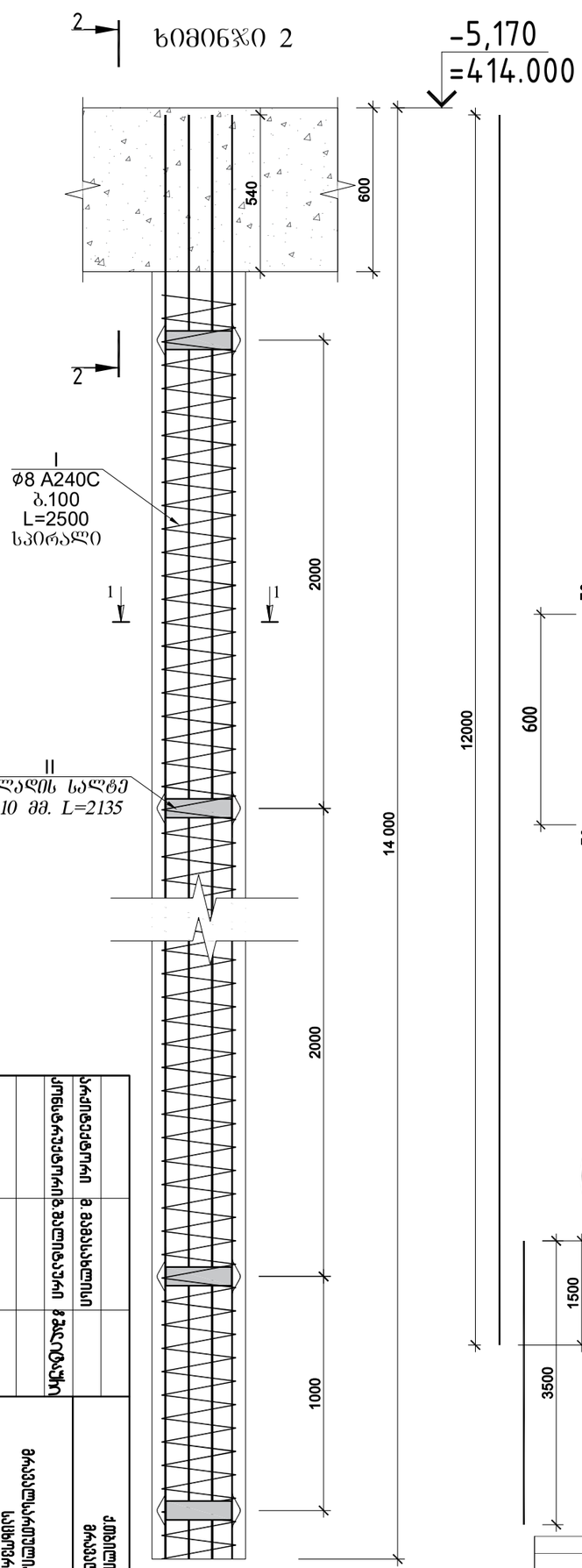

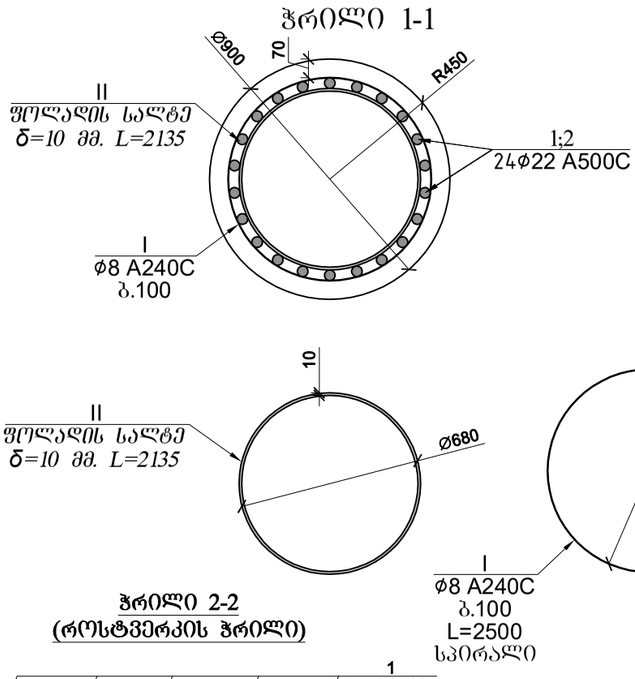

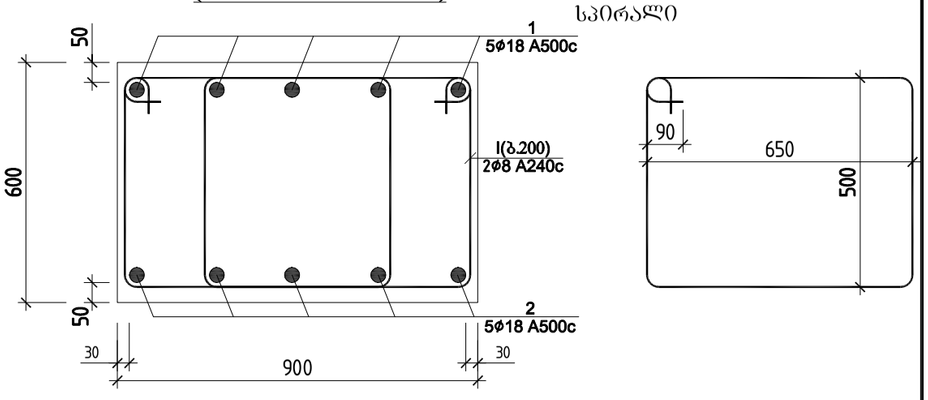

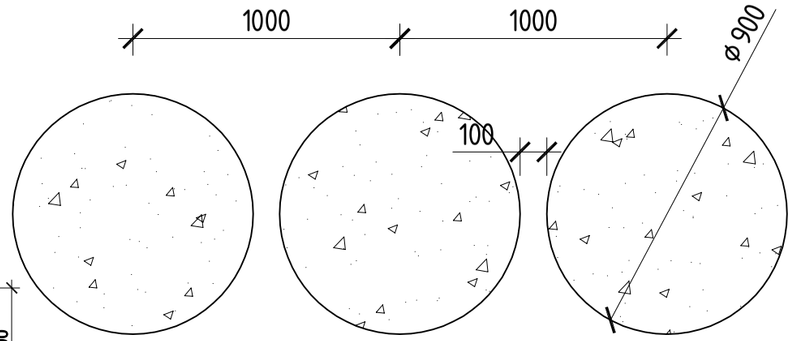

ლითონის ფიქსატორის სპეციფიკაცია
სიგრძე 2135 მმ
ღონა ერთი ცალის 16.75 კგ
ერთ ხიმინჯზე 8X16.75=134 კგ
სულ ხიმინჯებზე 33X134=4422 კგ

ხიმინჯი -2- ის სპეციფიკაცია													სულ კონსტრუქციის რაოდენობა			
ერთ ერთეულზე						მასალის ამოკრეფა - ერთ ერთეულზე							n= 33			
პოზ.	ø (მმ)	კლასი	L (მმ)	n (ცალი)	Lxn მ	ø მმ	∑ Lxn მ	1 გრძ.მ. წონა, კგ	∑ წონა , კგ		ბეტონი მ³		∑ წონა , კგ		ბეტონი მ³	
									A240C	A500C	B30	B7.5	A240C	A500C	B30	B7.5
1	22	A500C	12000	24	288	22	372	2.984	-	1110.05	9.14	0	-	36631.58	301	0
2	22	A500C	3500	24	84		0	0	0	-			0	-		
													0	0		
													0	0		
I	8	A240C	362500	1	362.5	8	362.5	0.395	143.19	-			4725	-		
								∑	143.19	1110.05	9.14	0	4725	36631.58	301	0

როსტვერკის კოჭის სპეციფიკაცია													სულ კონსტრუქციის რაოდენობა			
						მასალის ამოკრეფა							n= 1			
პოზ.	ø (მმ)	კლასი	L (მმ)	n (ცალი)	Lxn მ	ø მმ	∑ Lxn მ	1 გრძ.მ. წონა, კგ	∑ წონა , კგ		ბეტონი მ³		∑ წონა , კგ		ბეტონი მ³	
									A240C	A500C	B30	B7.5	A240C	A500C	B30	B7.5
1	18	A500C	198000	1	198	18	198	1.998	-	395.604	18	-	-	395.604	17.8	-
2	18	A500C	198000	1	198	18	198	1.998	-	395.604			-	395.604		
II	8	A240C	2500	320	800	8	800	0.395	316	-			316	-		
								∑	316	791.208	18	-	316	791.208	17.8	-

ხიმინჯებში გამოყენებული იქნას B30 მარკის ბეტონი
და ასევე წყლის არსებობის გამო
ხიმინჯებში
გამოყენებული იქნას W8 მარკის
წყალშეუღწევადი მარკის ბეტონი

არქიტექტორი	გ. გახსახლიანი	
კონსტრუქტორი	ბ.ბალიბაური	
	ზ.ჭალიაპუკი	

ქ.თბილისი, ი.ალექსიძის ქუჩა, (ს/კ 01.17.13.042.022)
მრავალსართულიანი საცხოვრებელი სახლი

მრავალსართულიანი საცხოვრებელი სახლი

ფურც. №	ფურცლების
----	----

ხიმინჯი 3

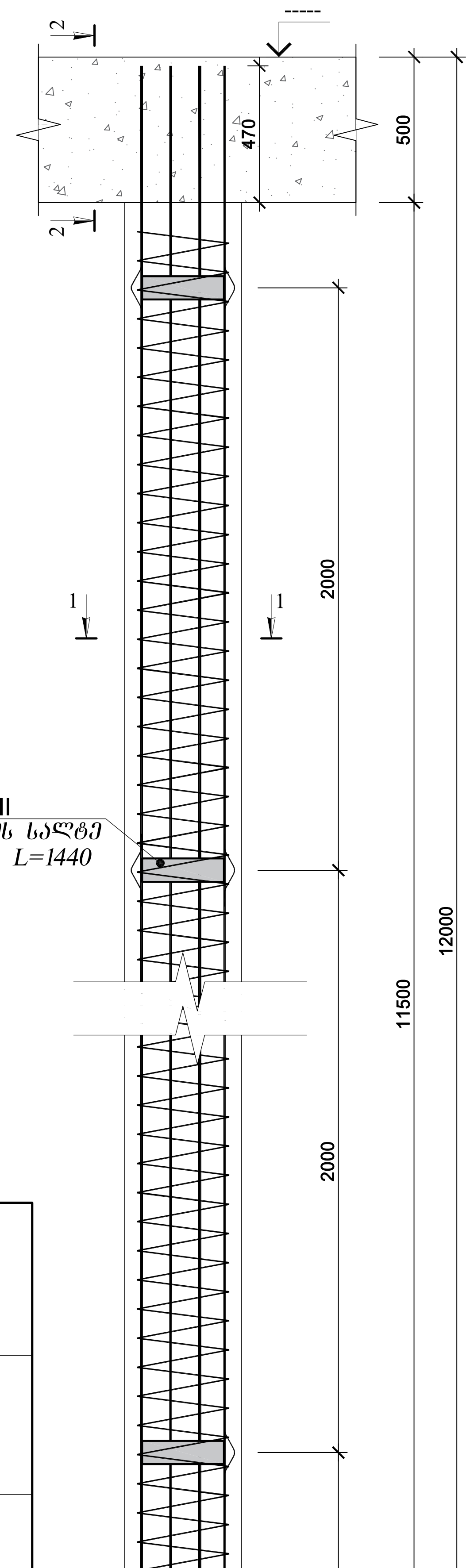

ჭრილი 1-1

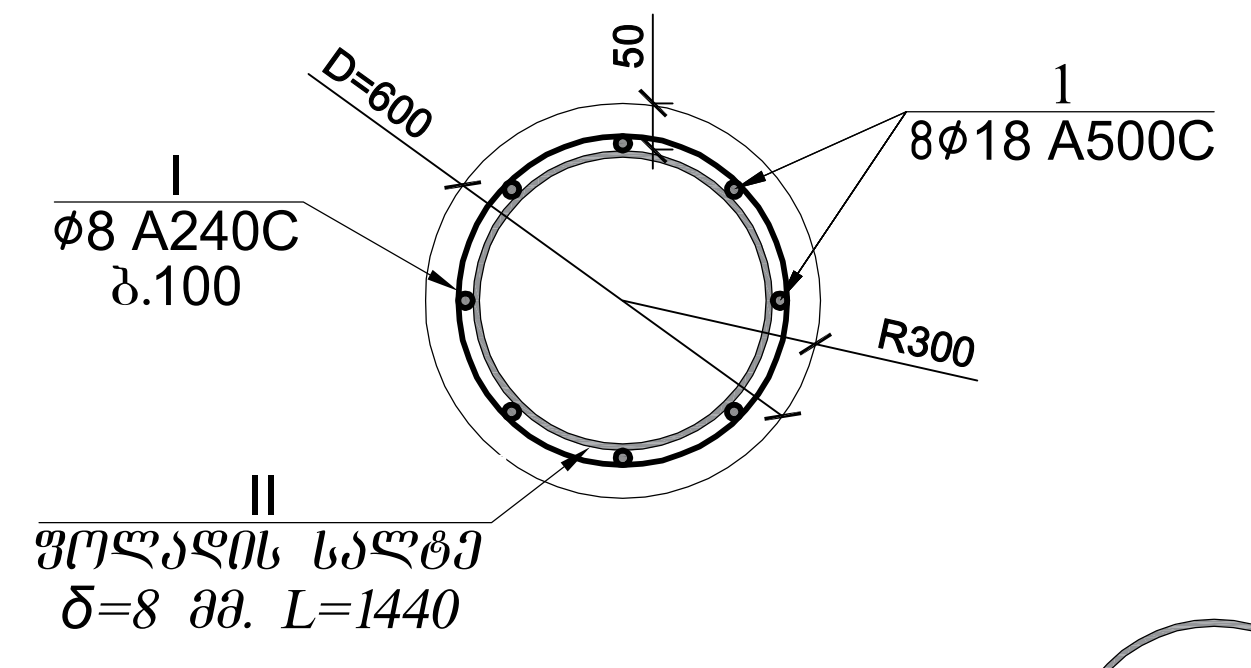

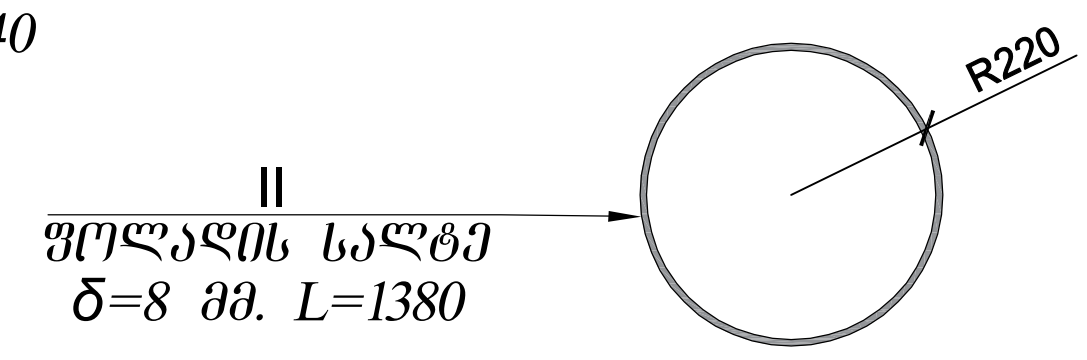

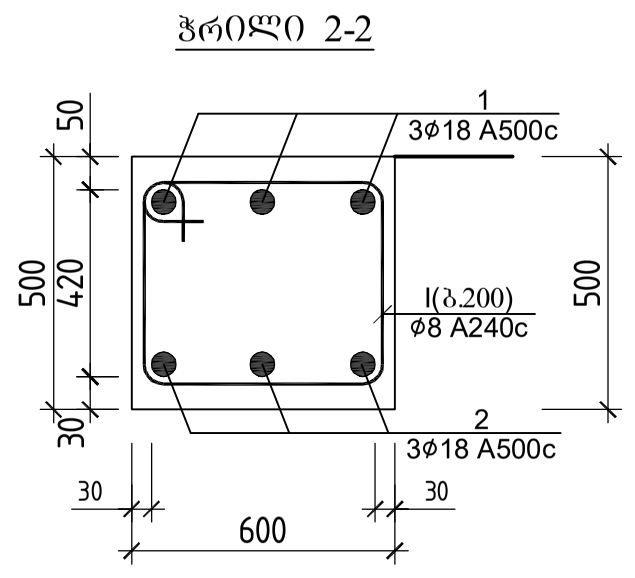

ხიმინჯის სპეციფიკაცია													სულ კონსტრუქციის რაოდენობა n= 25			
ერთ ერთეულზე						მასალის ამოკრეფა - ერთ ერთეულზე										
პოზ.	ø (მმ)	კლასი	L (მმ)	n (ცალი)	Lxn მ	ø მმ	∑ Lxn მ	1 გრძ.მ. წონა, კგ	∑ წონა , კგ A240C	∑ წონა , კგ A500C	ბეტონი მ³ B25	ბეტონი მ³ B7.5	∑ წონა , კგ A240C	∑ წონა , კგ A500C	ბეტონი მ³ B25	ბეტონი მ³ B7.5
1	18	A500C	10500	8	84	18	84	1.998	-	167.832	2.8		-	4195.8	70	0
I	8	A240C	157000	1	157	8	157	0.395	62.015	-			1550	-		
								∑	62.015	167.832	2.8	0	1550	4195.8	70	0

როსტვერკის კოჭის სპეციფიკაცია													სულ კონსტრუქციის რაოდენობა n= 1			
						მასალის ამოკრეფა										
პოზ.	ø (მმ)	კლასი	L (მმ)	n (ცალი)	Lxn მ	ø მმ	∑ Lxn მ	1 გრძ.მ. წონა, კგ	∑ წონა , კგ A240C	∑ წონა , კგ A500C	ბეტონი მ³ B25	ბეტონი მ³ B7.5	∑ წონა , კგ A240C	∑ წონა , კგ A500C	ბეტონი მ³ B25	ბეტონი მ³ B7.5
1	18	A500C	108000	1	108	18	108	1.998	-	215.784	9	-	-	215.784	9	-
2	18	A500C	108000	1	108	18	108	1.998	-	215.784			-	215.784		
II	8	A240C	1520	660	1003.2	8	1003.2	0.395	396.26	-			396.3	-		
								∑	396.26	431.568	9	-	396.3	431.568	9	-

ლითონის ფიქსატორის სპეციფიკაცია
სიგრძე 1380 მმ
წონა ერთიცალის 9 კგ
ერთ ხიმინჯზე 9X6=63 კგ
სულ ხიმინჯებზე 25X63=1575 კგ

წყლის არსებობის გამო ხიმინჯებში გამოყენებული იქნას W8 მარკის წყალშეუღწევადი მარკის ბეტონი

არქიტექტორი	მ. მამასახლისი	
კონსტრუქტორი	გ. შალიტაური	

ქ.თბილისი, იალბუზის ქუჩა , (ს/კ 01.17.13.043.0232)
მრავალსართულიანი საცხოვრებელი სახლი

მრავალსართულიანი მრავალფუნქციური საცხოვრებელი სახლი

მუშა პრ.	
ფურც. №	
ფურცლები	---

CV



პერსონალური ინფორმაცია

სახელი, გვარი:	ჯანყარაშვილი დავითი
დაბადების თარიღი:	1946 წლის 3 თებერვალი
დაბადების ადგილი:	ქ. თბილისი
მისამართი :	ქ. თბილისი, ვ, შაველას 45, კ. 24, ბ.31
ტელეფონი:	239-10-79, 599-33-20-64
ელ.ფოსტა:	diogeni.1900@gmail.com

პროფესიული მოღვაწეობა

სამეც. / აკად. ხარისხი:	ტექნიკის მეცნიერებათა კანდიდატი
სამუშაო ადგილი/ორგანიზაცია:	საქართველოს ტექნიკური უნივერსიტეტი
დაწესებულების მისამართი:	კოსტავას ქ. № 68, სტუ-ს I სსწავლო კორპუსი, V სართული, ოთახი ა-545
თანამდებობა :	პროფესორი

განათლება

ჩარიცხვის და დამთავრების წლები	1964-1969 წ.წ. ვ.ი. ლენინის სახ. პოლიტექნიკური ინსტიტუტი, სამშენებლო ფაკ. წარჩინებით. 1973-1976 წ.წ. ასპირანტურა, ქ.თბილისის კ. ზავრიევის სახელობის ”სამშენებლო მექანიკის და სეისმომედეგობის ინსტიტუტის ზღვრული წინასწორობის განყოფილების ასპირანტი.” ამავე წლებში დისერტაციაზე ვმუშაობდი ქ. ვილნიუსის სამშენებლო ინსტიტუტის სამშენებლო მექანიკის კათედრაზე. ვილნიუსის სამშენებლო საინჟინრო ინსტიტუტი 1979 წ. 14 მაისი დისერტაცია “ჰიპარის ფორმის წინასწარდაძაბული ვანტური სისტემის ზღვრული მდგომარეობა გეომეტრიული არაწრფიობის გათვალისწინებით“. ხელმძღვანელები პროფესორი: ა. ჩიჟასი და პროფესორი: ნ. ახვლედიანი.

სამუშაო გამოცდილება

2006 წლიდან-დღემდე	საქართველოს ტექნიკური უნივერსიტეტის სამშენებლო ფაკულტეტის სამშენებლო მექანიკის და სეისმომედეგობის მიმართულების პროფესორი.
1998 -2006	საქართველოს ტექნიკური უნივერსიტეტის სამძენებლო მექანიკის და სეისმომედეგობის მიმართულების ასოცირებული პროფესორი.



1976-1979	საქართველოს მეცნიერეებათა აკადემიის ა. რაზმაძის სახელობის მათემატიკის ინსტიტუტი
1969-1973	საპროექტო ინსტიტუტ "კავგიპროტრანსის" სსმ განყოფილების უფროსი ინჟინერი.

მეცნიერული მიღწევები

მონოგრაფია	
სახელმძღვანელო	5
სტატიები	62
კონფერენციები	5
გამოგონებები	-
გრანტები	-

მეცნიერული მოღვაწეობის დაწვრილებით გაცნობა შეგიძლიათ შემდეგ მისამართზე: http://gtu.ge/mecniereba2011

ენების ცოდნა

რუსული	თავისუფლად
გერმანული	თავისუფლად
ინგლისური	ლექსიკონის გამოყენებით

პედაგოგიური საქმიანობა

პროფესიული სწავლება	ტექნიკური მექანიკა;
	მასალათა გამძლეობა
ბაკავლატრიატი	სამშენებლო მექანიკა
ბაკავლატრიატი	სეისმომედეგობა
მაგისტრატურა	თხელკედლიანი სივრცითი სისტემები



საქართველოს სსრ უმაღლესი და საშუალო სპეციალური განათლების სამინისტროს ჯილდო დ.გ. ჯანყარაშვილს-საქ. ვ.ი. ლენინის სახელობის პოლიტექნიკური ინსტიტუტის სამშენებლო ფაქულტეტის პროფბიუროს თავჯდომარეს საქართველოს პროფკავშირების XVII ყრილობის დელეგატს, განათლების, უმაღლესი სკოლებისა და სამეცნიერო დაწესებულებების მუშაკთა პროფკავშირული ორგანიზაციების მუშაობაში აქტიური მონაწილეობისათვის.

კამპუჩიის სახალხო რესპუბლიკის უმაღლესი განათლების სამინისტროს ჯილდო 1983-86 წწ-ში ქ. პნომპენის უმაღლეს ტექნიკურ ინსტიტუტში პედაგოგიური მოღვაწეობისთვის.

თეორიული მკვლევარი. გაგზავნილია МНТЦ.

2002-2013 წლების განმავლობაში მრავალი შენობა-ნაგებობის ექსპერტიზა.მდგრადობის გამოკვლევა, ნაგებობათა ურთიერთ გავლენის გამოკვლევა მშენებლობის პროცესში.

ბოლო 5 წლის მანძილზე პროფესორ დავით ჯანყარაშვილის საექსპერტო საქმიანობის თაობაზე, სამშენებლო კონსტრუქციების ტექნიკური მდგომარეობის გამოკვლევასა და ექსპერტიზაში:

- ქ. თბილისში კაიროს ქ. #38-ში მდებარე სამრეწველო შენობა-ნაგებობების ტექნიკური მდგომარეობის გამოკვლევა და დასკვნის მომზადება. 2009 შპს `ორდი~

-ქ. თბილისში სანდრო ეულის ქ. #5ა-ში მდებარე `რუსთავი 2~-ის კუთვნილი შენობის ე.წ. სტუდიური ნაწილის ტექნიკური მდგომარეობის გამოკვლევა და დასკვნის მომზადება. 2009 შპს სამაუწყებლო კომპანია `რუსთავი 2~

-ქ. თბილისში ი. ჭავჭავაძის გამზირის I ჩიხის #22ა მრავალსართულიანი საცხოვრებელი სახლის საინჟინრო-გეოლოგიური დასკვნის და კონსტრუქციულ ნაწილზე საექსპერო დასკვნის მომზადება. 2009 მოქალაქე ვასილ სოხაძე

-ქ. რუსთავში მშვიდობის ქ. #12 ქიმბოჭკოს ტერიტორიაზე ტყავის წარმოების საამქროების და ადმინისტრაციული შენობის ტექნიკური მდგომარეობის გამოკვლევა და დასკვნის მომზადება. 2009 შპს `ფილიმასკა.ჯი~

-ქ. მარნეულში 26 მაისის ქუჩაზე მდებარე ავტოგასამართი სადგურის და ავტოსახელოსნოების ნაგებობების ტექნიკური მდგომარეობის შესახებ; 2009 –

-ქ. თბილისში, გურამიშვილის გამზირის #33ბ-ში მდებარე რვასართულიან ორ სადარბაზოიანი შენობაზე განხორციელებული მინაშენის მზიდი კონსტრუქციების ტექნიკური მდგომარეობის შესახებ ვიზუალური დათვალიერებით. 2009 ბმა ამხანაგობა

-ქ. თბილისში შეშელიძის ქ. #41-ში მდებარე ნაკვეთის და ნაკვეთში აშენებული შენობის ტექნიკური ექსპერტიზა; 2009 მოქალაქე ზაურ ბიწაძე

-ქ. თბილისში კაიროს ქ. #38-ში მდებარე შენობა- ნაგებობების ტექნიკური მდგომარეობის გამოკვლევა;2009 –

-მოსკოვის გამზირზე #1-ში მდებარე კორპუსის II სადარბაზოს I სართულის ღია ნაწილის კონსტრუქციების მდგომარეობის გამოკვლევს და დასკვნის მომზადება;2010 –

-ქაიროს ქუჩა #13ა-ში მდებარე სამაცივრო-სასაწყობო ნაგებობის ექსპერტიზა; 2010 –

-ქ. თილისში, საბურთალოს ქ. #43-ში მრავალბინიანი საცხოვრებელი სახლის მზიდი კონსტრუქციების ექსპერტიზა;2010

-ქ. თბილისის ისანი-სამგორის რაიონში კახეთის გზატკეცილზე შპს `ელსავაკო~-ს კუთვნილ ტერიტორიაზე ბიზნეს ცენტრის ნაგებობის რკინაბეტონის მზიდი კონსტრუქციების სიმტკიცის შემოწმება; 2010

-ქ. მარნეული, გამსახურდიას ქ. #3-ში მდებარე ერთსართულიანი საზოგადოებრივი დანიშნულების შენობის ტექნიკური მდგომარეობის გამოკვლევა მისი შემდგომი უსაფრთხო ექსპლუატაციის მიზნით; 2010

-ქ. #18/20 მარცხენა ფლიგელის დამხმარე შენობა; – ქ. რუსთავში, წმ. ნინოს ქ. #5, ამბულატორიული მეთვალყურეობისა და კრიზისული ინტერვენციის ცენტრის შენობა;
– ქ. თბილისში, ქავთარაძის ქ. #21ა, არსებული კომპლექსის 5 სართულიანი შენობა;
-ქ. თბილისში უნივერსიტეტის ქ. #2-ში მდებარე სს `თიბისი ბანკი~-ს კუთვნილი შენობა-ნაგებობების გამოკვლევა; 2012 სს `თიბისი ბანკი
-ქ. თბილისში, მიცკევიის ქ. #9-ში მდებარე შენობა- ნაგებობის (ყოფილი პროფესიულ-ტექნიკური სასწავლებლის შენობა) ტექნიკური მდგომარეობის გამოკვლევა;
კონსტრუქციული ელემენტების სრული ინსტრუმენტული გამოკვლევა;
-ქ. თბილისში, შატბერაშვილის და კეკელიძის ქუჩების მიმდებარედ მრავალბინიანი საცხოვრებელი კომპლექსის რკინაბეტონის კონსტრუქციების სიმტკიცის გან-
საზღვრა და საპროექტოსთან შესაბამისობის დადგენა; 2012 შპს `პაულ შულერ უნდ ირაო გრუპ~
-ქ. თბილისში, ყიფშიძის ქ. #2-ში მდებარე მრავალფუნქციური შენობის ავტოფარეხის ოთხი სართულის ტორსებზე ღიობების გამოღების და პანდუსის მოხსნის მიზნით გაძლიერების პროექტის მომზადება; 2012 შპს `ინ-სი~
-ქ. თბილისი, ვაჟა-ფშაველაზე მდებარე სამკურნალო პროფილაქტიკური ცენტრის შენობის ტექნიკური მდგომარეობის გამოკვლევა, დაშლა-დემონტაჟის სამუშაოების პროექტის და კიბის, პანდუსის და გადახურვის მოწყობის კონსრუქციული პროექტის მომზადება; 2012 შპს `თბილისის #1 სამკურნალო პროფილაქტიკური ცენტრი~
-ქ. თბილისში, ბოგდან ხმელნიცკის ქ. #48-ში კორპუსი #10-ის მიმდებარედ ერთსართულიანი ნაგებობის შიდა წყლის მილების ხანდაზმულობის დადგენა; 2012 შპს `ჯორჯიან უოთერ ენდ ფაუერი~
-დუშეთის რაიონში, სოფელ სეთურებში მდებარე მიწის ნაკვეთზე (ს/კ #71.35.47.024) მშენებარე 9-სართულიანი საცხოვრებელი კორპუსის სახურავის ტექნიკური მდგომარეობის გამოკვლევა მისი პროექტთან შესაბამისობისა და მდგრადობის დადგენის მიზნით; 2013 შპს `გრეენ ჭალლ დეველოპმენტ.
-ქ. თბილისი, აღმაშენებლის 151-ის კორპუსის სადარბაზოს რემონტის შესრულებული სამუშაოების (ფორმა #2) ექსპერტიზა; 2014 შპს `ჯეოგარანტი~
-ქ. თბილისი, ლიხაურის შესახვევი #9-ში შესრულებული სამუშაოების მოცულობების ექსპერტიზა; 2015 ბინათმშენებლობის ამხანაგობა.

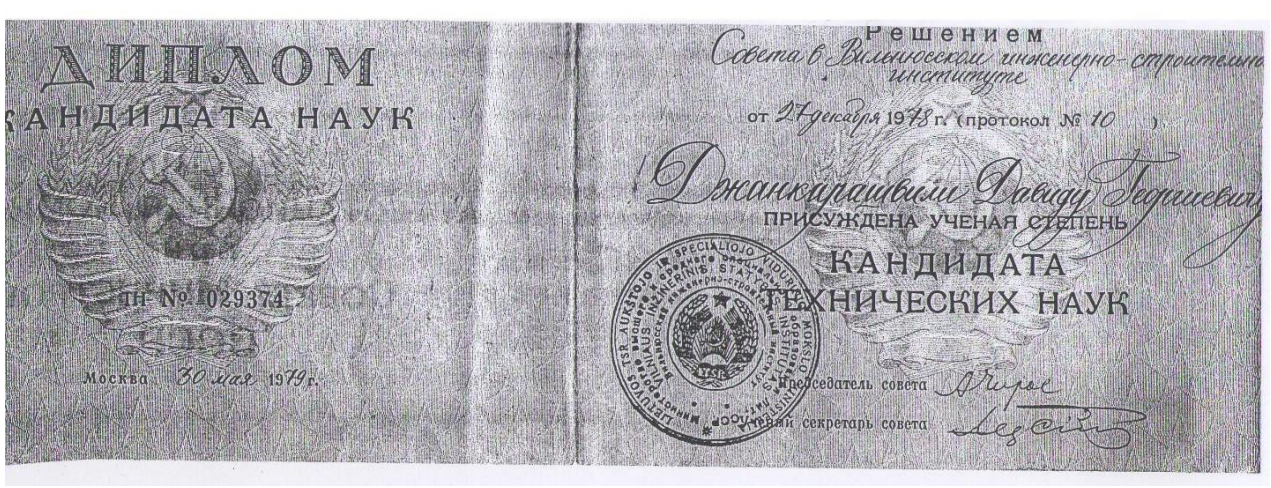
ДИПЛОМ
КАНДИДАТА НАУК
№ 029374
Москва 30 мая 1979 г.
Решением
Совета Вильнюсского инженерно-строительного
института
от 27 декабря 1978 г. (протокол № 10)
Джанкарашвили Давиду Георгиевичу
ПРИСУЖДЕНА УЧЕНАЯ СТЕПЕНЬ
КАНДИДАТА
ТЕХНИЧЕСКИХ НАУК
Председатель совета
Ученый секретарь совета

АТТЕСТАТ
ДОЦЕНТА

Решением
Министерства высшего и среднего
специального образования СССР
от 15 мая 1968 г. (протокол № 353/8)
Джанкарашвили Давиду Георгиевичу
ПРИСВОЕНО УЧЕНОЕ ЗВАНИЕ
ДОЦЕНТА
по кафедре строительной механики

ДЦ № 005124

Председатель коллегии
Министр
высшего и среднего специального
образования СССР

Главный ученый секретарь

Москва

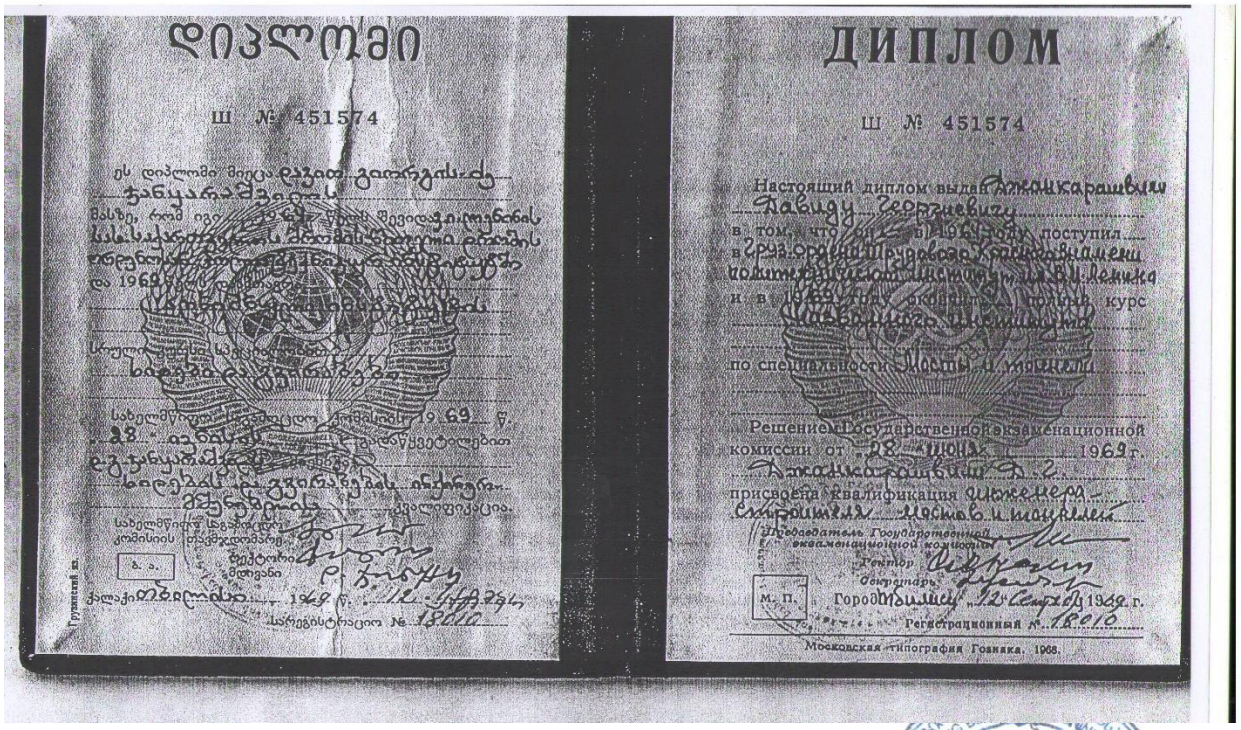

დიპლომი

Ш № 451574

ДИПЛОМ

Ш № 451574

Настоящий диплом выдан Джанкарашвили
Давиду Георгиевичу
в том, что он в 1961 году поступил
в Груз. орден Трудового Красного Знамени
политехнический институт им. В.И. Ленина
и в 1969 году окончил полный курс
по специальности Мосты и тоннели

Решением Государственной экзаменационной
комиссии от 28 июня 1969 г.
присвоена квалификация инженера-
строителя мостов и тоннелей

Председатель Государственной
экзаменационной комиссии

Ректор

декан

М. П.

Город Тбилиси 12 сентября 1969 г.

Регистрационный № 1810

Московская типография Госника. 1968.



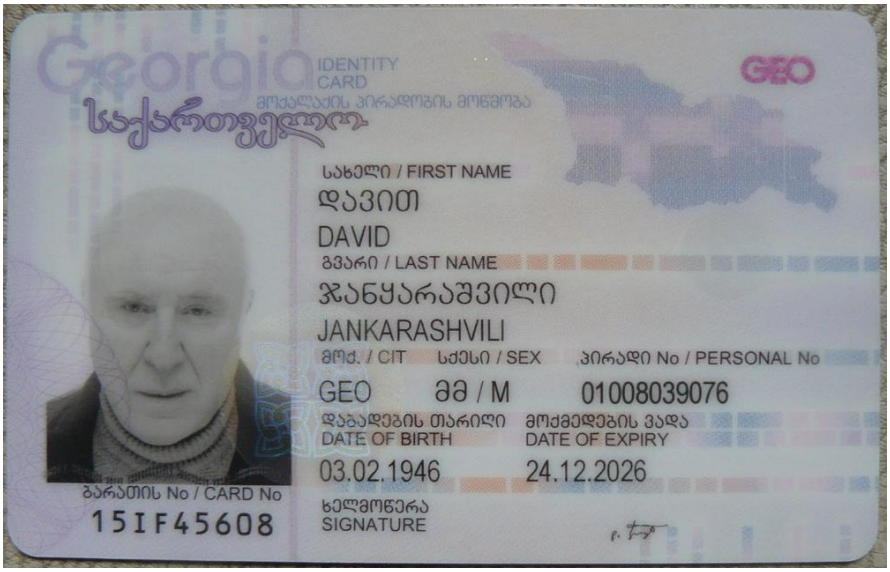
Georgia
IDENTITY CARD
მოქალაქის პირადობის მოწმობა
საქართველო
GEO
სახელი / FIRST NAME
დავით
DAVID
გვარი / LAST NAME
ჯანყარაშვილი
JANKARASHVILI
მოქ. / CIT
სქესი / SEX
პირადი No / PERSONAL No
GEO
მმ / M
01008039076
დაბადების თარიღი
DATE OF BIRTH
მოქმედების ვადა
DATE OF EXPIRY
03.02.1946
24.12.2026
ბარათის No / CARD No
15IF45608
ხელმოწერა
SIGNATURE

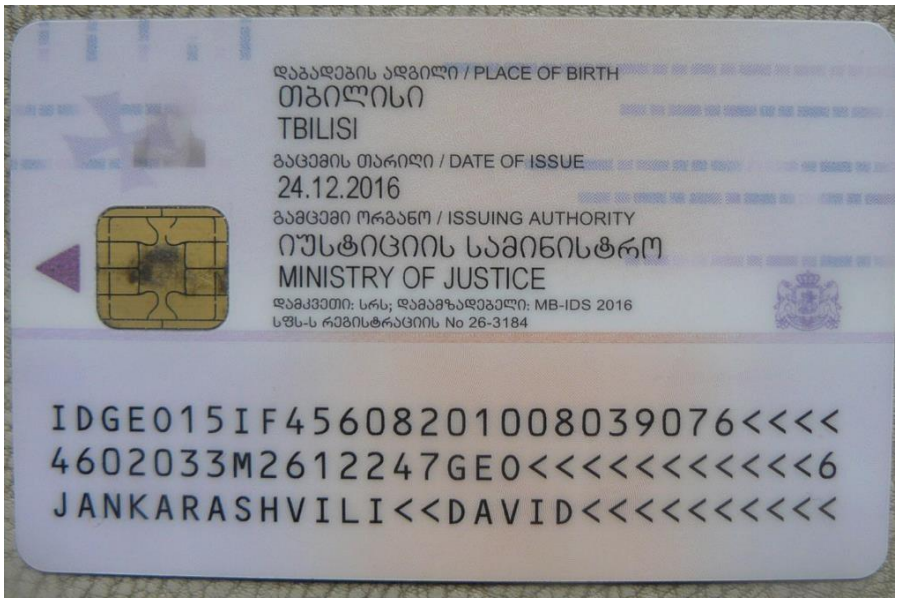
დაბადების ადგილი / PLACE OF BIRTH
თბილისი
TBILISI
გაცემის თარიღი / DATE OF ISSUE
24.12.2016
გამცემი ორგანო / ISSUING AUTHORITY
იუსტიციის სამინისტრო
MINISTRY OF JUSTICE
დამკვეთი: სრს; დამამზადებელი: MB-IDS 2016
სწს-ს რეგისტრაციის No 26-3184
IDGE015IF45608201008039076<<<<
4602033M2612247GE0<<<<<<<<<<<6
JANKARASHVILI<<DAVID<<<<<<<<<<


405329078