# შ.პ.ს. „გლობალ სერვის გრუპი"

ქალაქი თბილისი, დასახლება ფონიჭალა, IV მაცივარი, მიდებარედ. (ს.კ 01.18.13.039/105) შენობა №7 და 8 მიმდებარე ტერიტორია

*გარე საჰაერო აბრეგატების, ლითონის კონსტრუქციის (საკომუნიკაციო არხის), ფანჩატურების, და დამხმარე ნაგებობის საპროექტო დოკუმენტაცია*

თბილისი: 2025 წ

# საპროექტო გენგეგმა

ფრაგმენტი№1

საპროექტო აგრეგატები

საპროექტოლითონის კონსტრუქცია
(საკომუნიკაციო არხი)

საპროექტო
დამხმარე ნაგებობა




საპროექტო ლითონის
კონსტრუქციები (ფანჩატურები)

დამკვეთი: client
პეპსიკო/Pepsico

ტექნიკურ ეკონომიკური მაჩვენებლები/Technical and Economic indicators

| | |
|---|---|
| განაშენიანების ფართობი/construction area | 1,567.8- m2 |
| k-1 კოეფიციენტის საანგარიშო ფართობი/k-1 coefficient | 1464.6- m2=0.3 |
| კ-2 კოეფიციენტის საანგარიშო ფართობი/k-2 coefficient | 1416.5- m2=0.1 |
| კ-3 კოეფიციენტის საანგარიშო ფართობი/Green space area | 5090.5- m2=0.4 |

პირობითი აღნიშვნები / ექსპლიკაცია:simbols used/explication:

შემსრულებელი/Executor:

შპს "გლობალ სერვის გრუპი"
ს/ნ 406025929

პროექტის სახელწოდება:Project name

მისამართი: Adress
ქალაქი თბილისი ,დასახლება ფონიჭალა/Tbilisi, District Phonitchala
საკადასტრო კოდი/cadastral index 01.18.13.039.105

ნახაზის დასახელება/Drawing name

საპროექტო გენგეგმა

| თანამდებობა/Position | გვარი/Name | ხელმოწერა/Signature |
|---|---|---|
| დირექტორი/Director | ლ.ქვანია | |
| არქიტექტორი/Architect | ლ.ქვანია | |
| არქიტექტორი/Architect | ლ.ქვანია | |

| | | | |
|---|---|---|---|
| მასშტაბი/scale | 1:500 | | |
| formati | A-2 | | |
| ნახაზის ნომერი/Drawing Name | | | |
| თარიღი/Date | 2025 წ. | | |

# საჰაერო აგრეგატების დამხმარე ნაგებობის, ფანჩატურების და საკომუნიკაციო არხის კონსტრუქციის საპროექტო გეგმა

## ფრაგმენტი-1

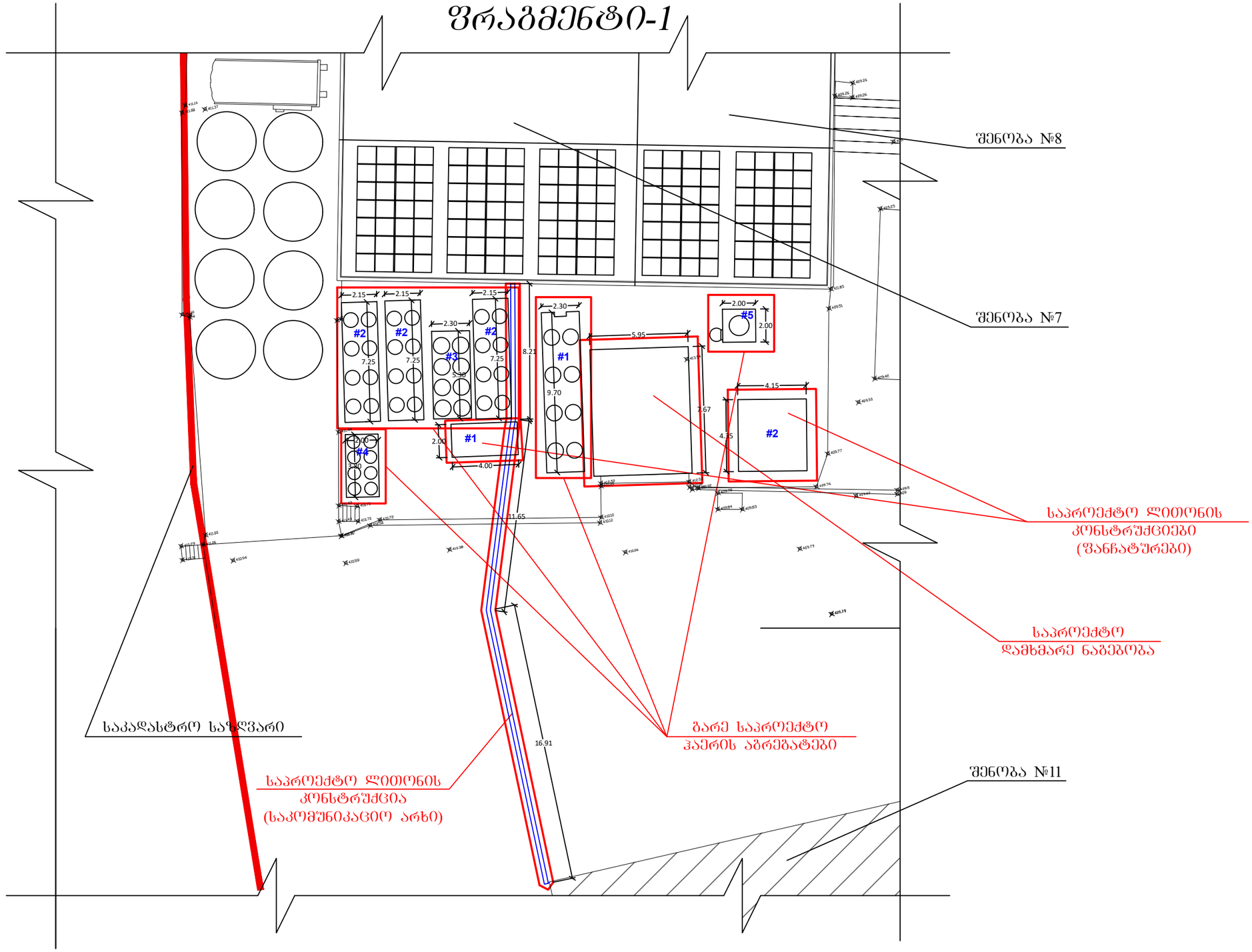


| | | | | |
|---|---|---|---|---|
| | | | შპს „გლობალ სერვის ბრუპი" ს/კ 406025929 | "GS GROUP" LLC 406025929 შპს "ჯი-ეს ბრუპი" |
| დახაზა | | ლ ქვანია | ქალაქი თბილისი, დასახლება ფონიჭალა, IV მაცივარი, მიდებარედ. (ს.კ 01.18.13.039/105) შიდა ტერიტორია | |
| შეამოწმა | | ლ ქვანია | | სტად. შეც. მასშტ. |
| | | | საპროექტო გეგმა: ფრაგმენტი-1 | 1: |

# საჰაერო აბრეზატი №1
## (საპროექტო ბეჭდა)

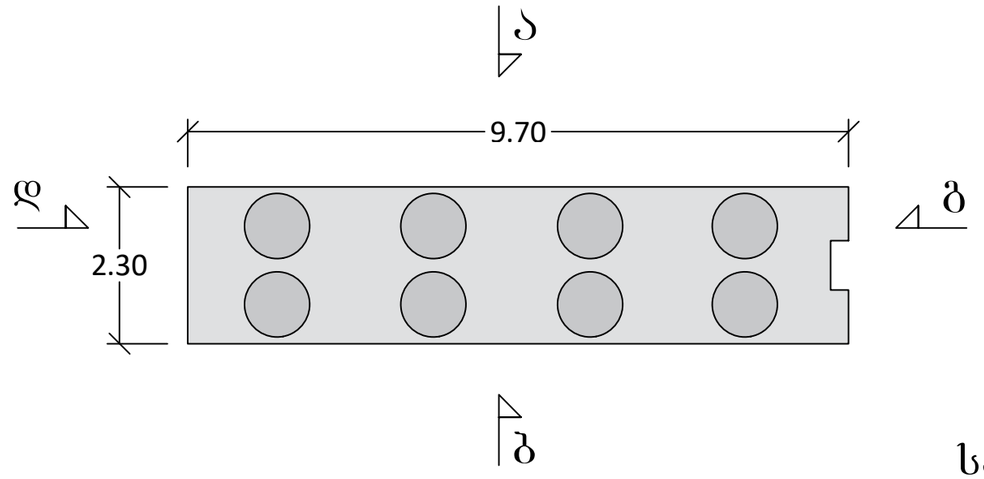


## საპროექტო ფასადი - ა

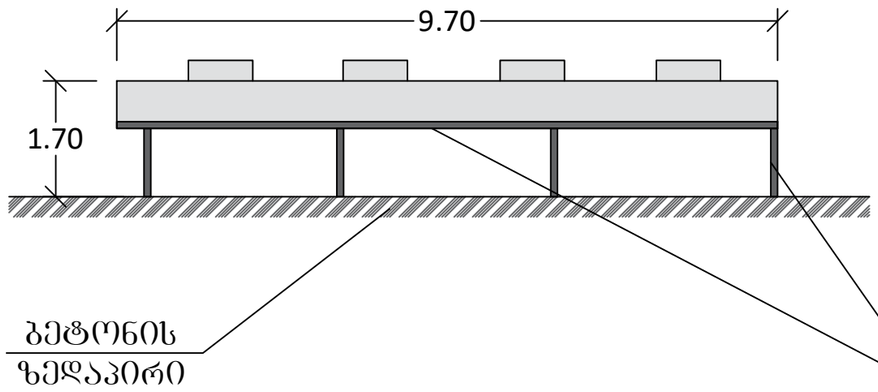


## საპროექტო ფასადი - დ

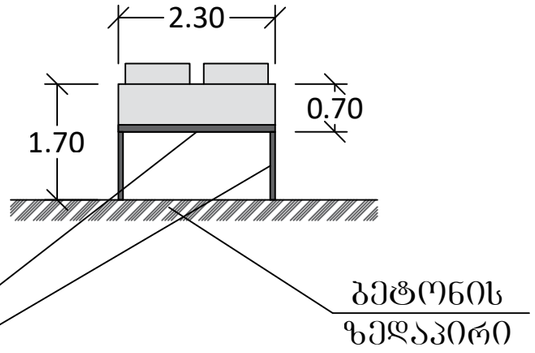


ლითონის კარკასი

## საპროექტო ფასადი - ბ

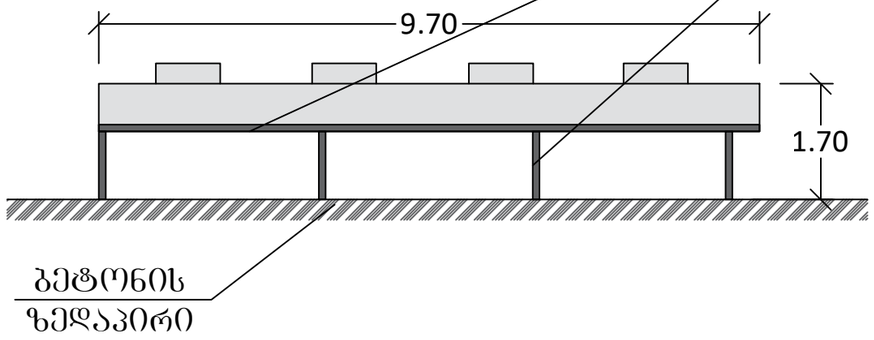


## საპროექტო ფასადი - გ

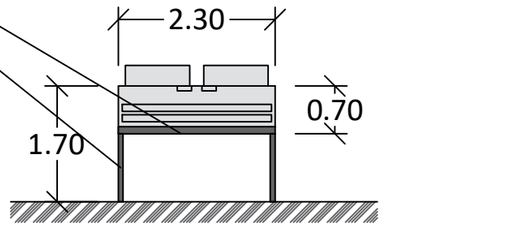


| | | | | |
|---|---|---|---|---|
| | | | შპს „გლობალ სერვის ჯგუფი" ს/კ 406025929 | "GS GROUP" LLC 406025929 შპს "ჯი-ეს ჯგუფი" |
| დახაზა | | ლ ქვანია | ქალაქი თბილისი, დასახლება ფონიჭალა, IV მაცივარი, მიწებარეჯ. (ს.კ 01.18.13.039/105) შენობა №7, №8-ის მიმწებარედ | |
| შეამოწმა | | ლ ქვანია | | სტად. შრომ. მასშტ. |
| | | | ბარე აბრეზატების. საპროექტო ნახაზი | 1: |

# საჰაერო აბრეშგატი №2
# (საპროექტო ბეჭმა)

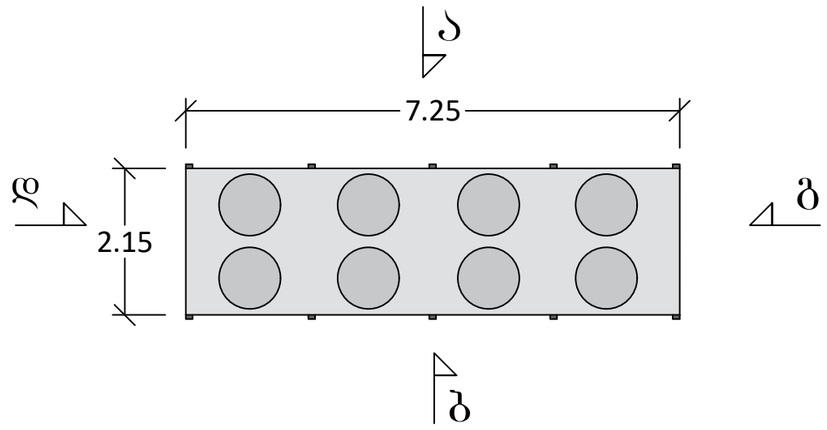


## საპროექტო ფასადი - ბ

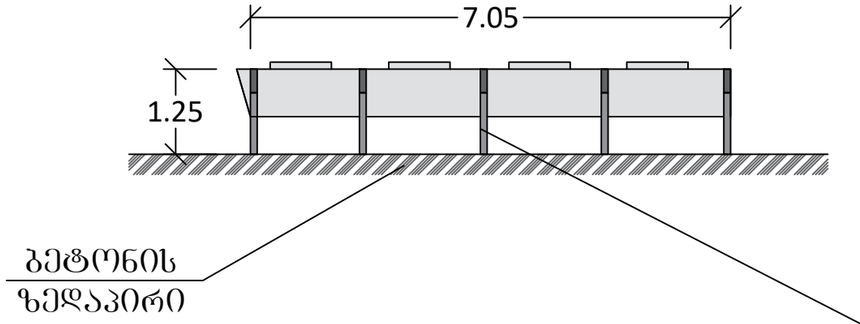


## საპროექტო ფასადი - დ

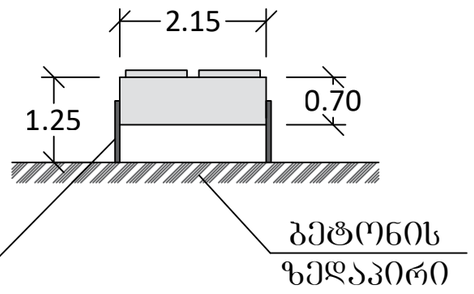


## საპროექტო ფასადი - ა

## ლითონის სადგამები

## საპროექტო ფასადი - დ

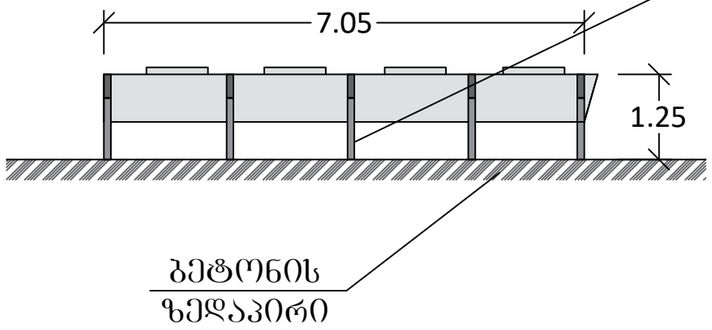


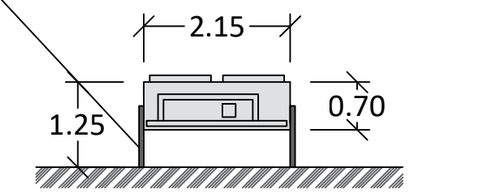


| | | | | |
|---|---|---|---|---|
| | | | შპს „გლობალ სერვის ჯგუფი" ს/კ 406025929 | "GS GROUP" LLC 406025929 შპს "გლობალ ჯგუფი" |
| დახაზა | | ლ ქვანია | ქალაქი თბილისი, დასახლება ფონიჭალა, IV მაცივარი, მიწებარედ. (ს.კ 01.18.13.039/105) შენობა №7, №8-ის მიმწებარედ | |
| შეამოწმა | | ლ ქვანია | | |
| | | | | სტად. შრომ. მაშტ. |
| | | | ბარე აბრეშატების. საპროექტო ნახაზი | 1: |

# საჰაერო აბრეზატი №3
## (საპროექტო გეგმა)

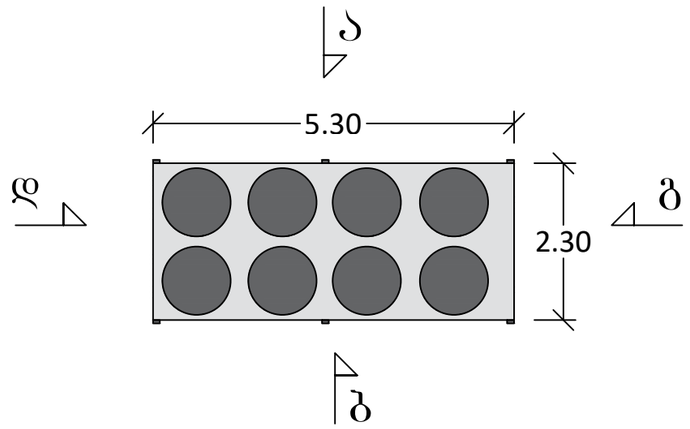


## საპროექტო ფასადი - ბ

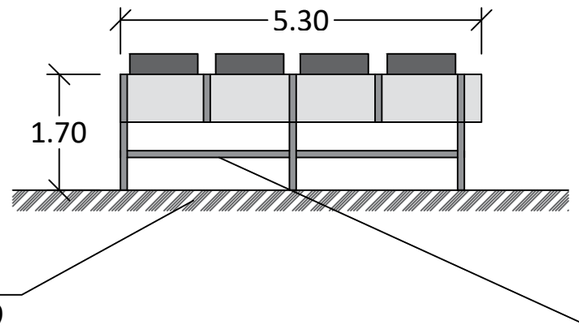


ბეტონის ზედაპირი

## საპროექტო ფასადი - დ

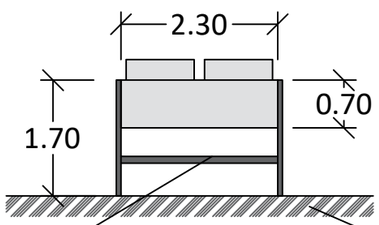


ბეტონის ზედაპირი

ლითონის კარკასი

## საპროექტო ფასადი - ა

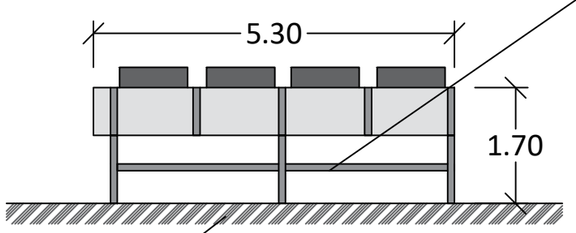


ბეტონის ზედაპირი

## საპროექტო ფასადი - ბ

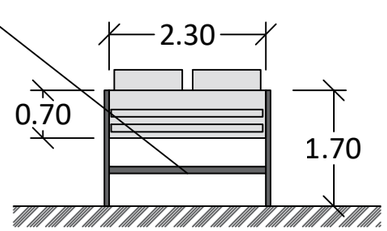


| | | | | |
|---|---|---|---|---|
| | | | შპს „გლობალ სერვის ჯორჯია" ს/კ 406025929 | "GS GROUP" LLC 406025929 შპს "ჯი-ეს ჯრუპი" |
| დახაზა | | ლ შვანია | ქალაქი თბილისი, დასახლება ფონიჭალა, IV მაცივარი, მიწებარედ. (ს.კ 01.18.13.039/105) შენობა №7, №8-ის მიმწებარედ | |
| შეამოწმა | | ლ შვანია | | სტად. შრომ. ფასშტ. |
| | | | ბარე აბრეზატების. საპროექტო ნახაზი | 1: |

# საჰაერო აბრეშგატი №4
## (საპროექტო გეგმა)

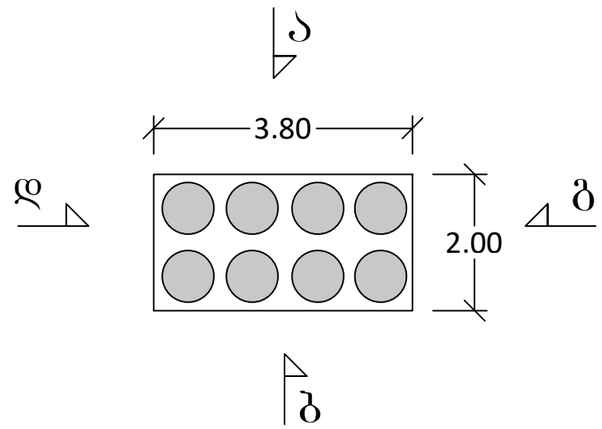


## საპროექტო ფასადი - ბ

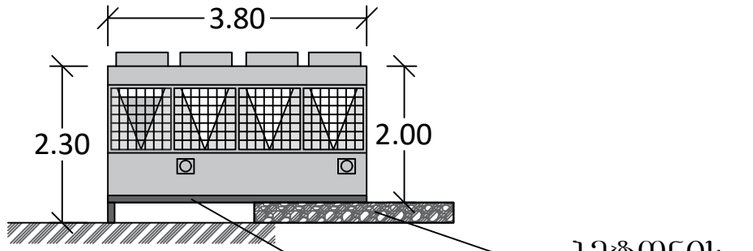


## საპროექტო ფასადი - გ

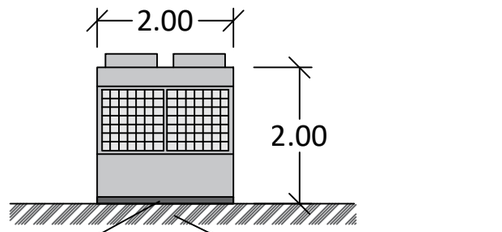


## საპროექტო ფასადი - ა

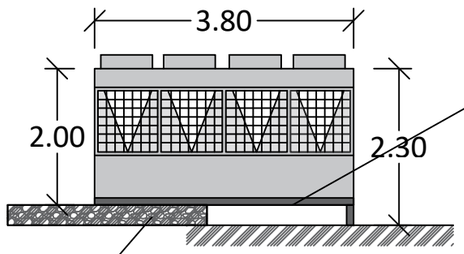


ლითონის კარკასი

## საპროექტო ფასადი - დ

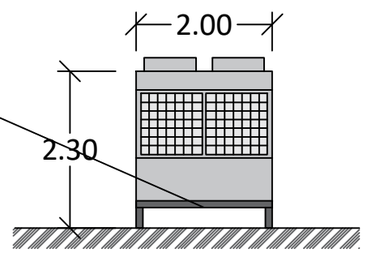


| | | | | |
|---|---|---|---|---|
| | | | შპს „გლობალ სერვის ჯორჯია" ს/კ 406025929 | |
| დახაზა | | ლ ქვანია | ახალაძე თბილისი, დასახლება ფონიჭალა, IV მიკრორაიონი, მიწის ნაკვეთი (ს.კ 01.18.13.039/105) შენობა №7, №8-ის მიმდებარედ | |
| შეამოწმა | | ლ ქვანია | | |
| | | | | სტად. / შეფარ. / ფაქტ. |
| | | | ბარე აბრეშგატების. საპროექტო ნახაზი | 1: |

# საჰაერო აბრეშგატი №5
# (საპროექტო გეგმა)

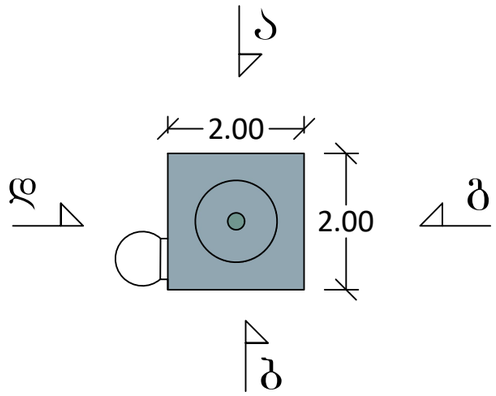


## საპროექტო ფასადი - ბ

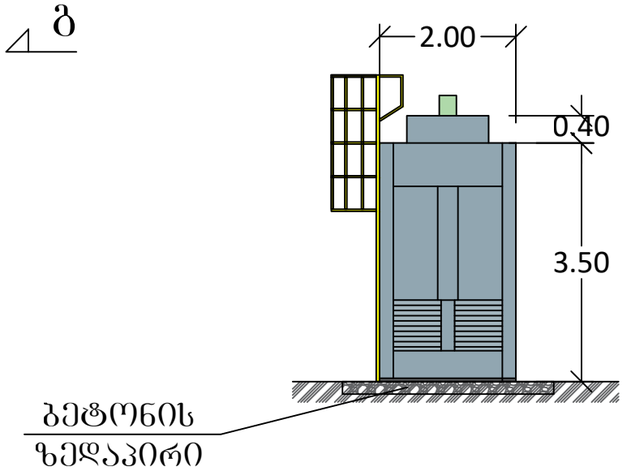


## საპროექტო ფასადი - დ

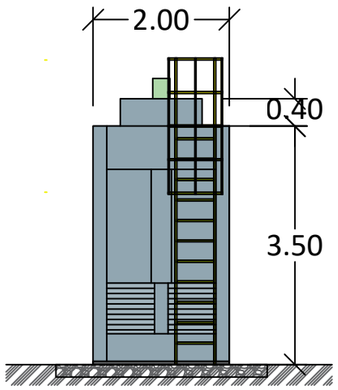


## საპროექტო ფასადი - ა

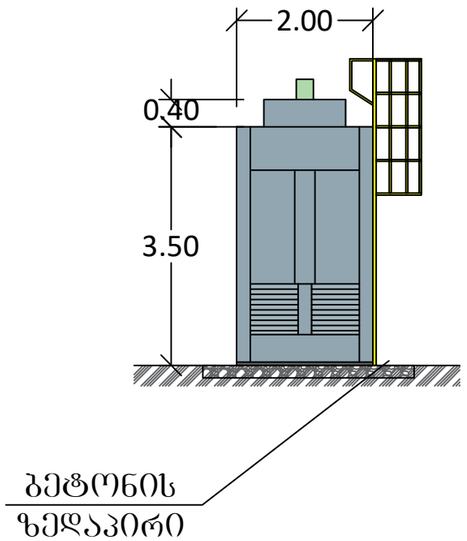


## საპროექტო ფასადი - გ

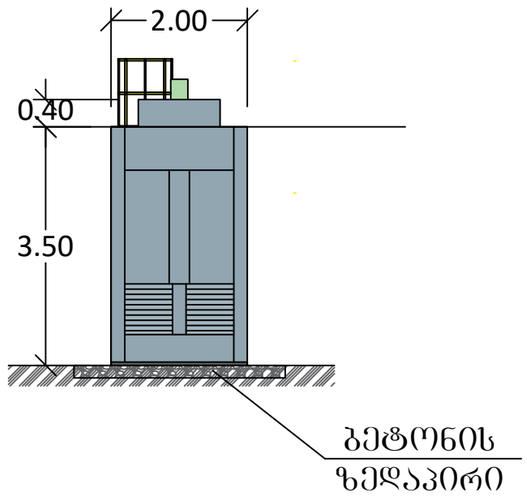


| | | | | |
|---|---|---|---|---|
| | | | შპს „გლობალ სერვის ბრუპი" ს/კ 406025929 | "GS GROUP" LLC 406025929 შპს "ჯი-ეს ჯრუპი" |
| დახაზა | | ლ ქვანია | ქალაქი თბილისი, დასახლება ფონიჭალა, IV მაცივარი, მიღებარედ. (ს.კ 01.18.13.039/105) შენობა №7, №8-ის მიმღებარედ | |
| შეამოწმა | | ჯ ქვანია | | სტად. შუალ. მაშტ. |
| | | | ბარე აბრეშგატების. საპროექტო ნახაზი | 1: |

გეგმა

# შენობა №7, №8 და №11-ს შორის მდებარე ლითონის კონსტრუქცია (საკომუნიკაციო არხი) საპროექტო ნახაზები

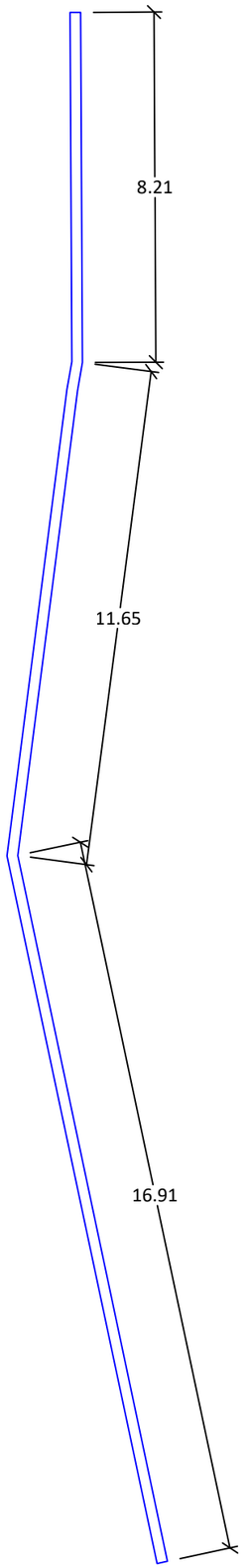


ა

## საპროექტო ფასადი - ა

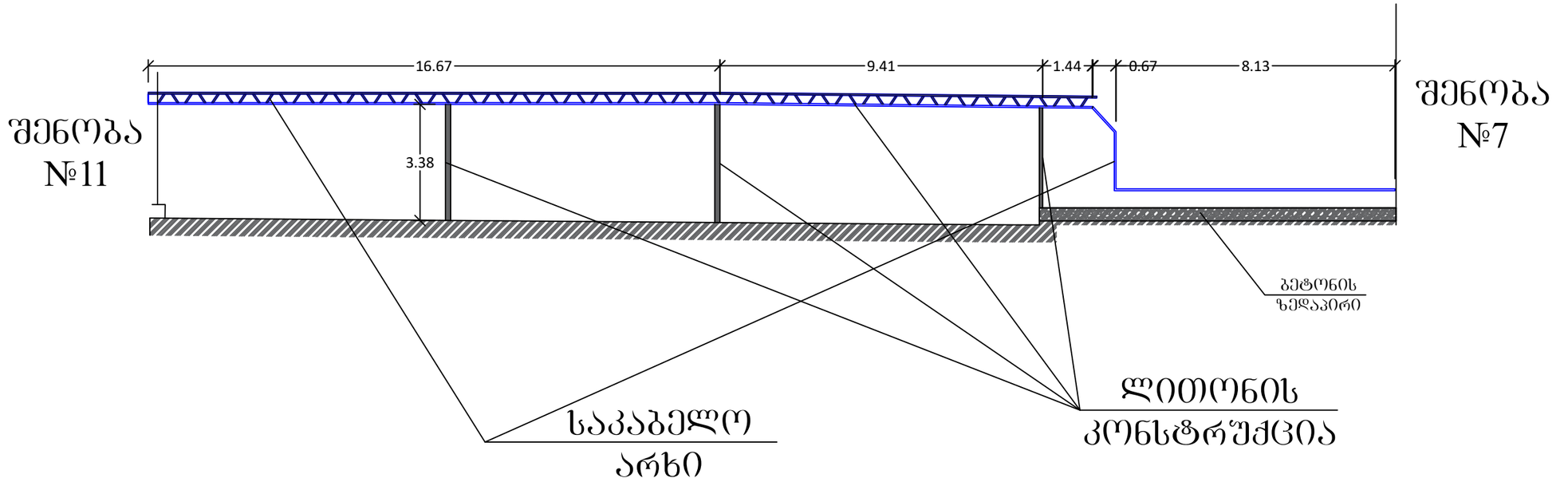


| | | | | |
|---|---|---|---|---|
| | | | შპს „გლობალ სერვის ჯორჯია" ს/კ 406025929 | "GS GROUP" LLC 406025929 შპს "ჯი-ეს ჯორჯია" |
| დახაზა | | ლ ქვანია | ქალაქი თბილისი, დასახლება ფონიჭალა, IV მაცივარი, მიღებარედ. (ს.კ 01.18.13.039/105) შენობა №7, №8 და №11-ს შორის მდებარე ლითონის საკომუნიკაციო არხი | |
| შეამოწმა | | ლ ქვანია | | |
| | | | | ხტაჟ. შუალ. მაშტ. |
| | | | გარე ამრეცხატების. საპროექტო ნახაზი | 1: |

# დამხმარე ნაგებობა საკადასტრო შენობის №9 (საპროექტო გეგმა)

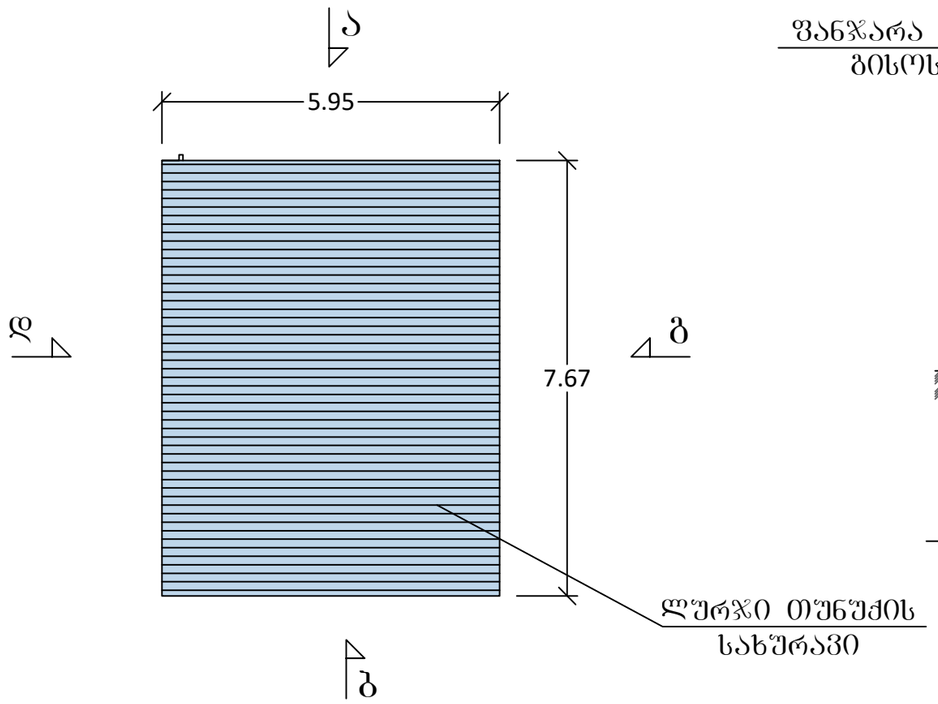


## საპროექტო ფასადი - ბ

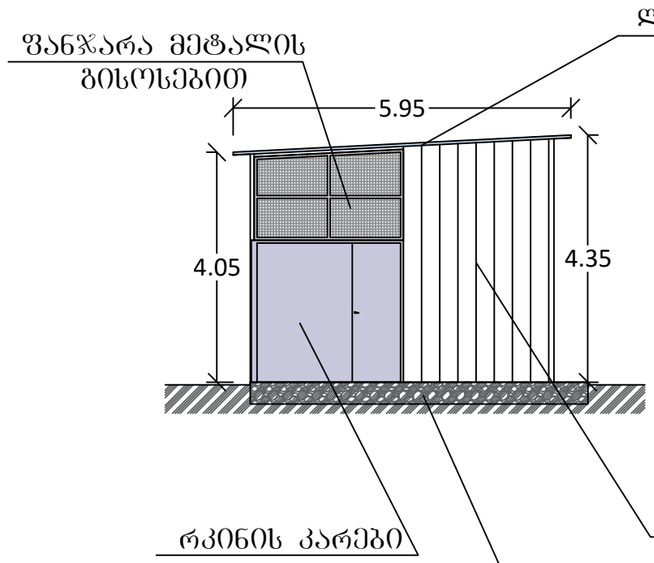


## საპროექტო ფასადი - ა

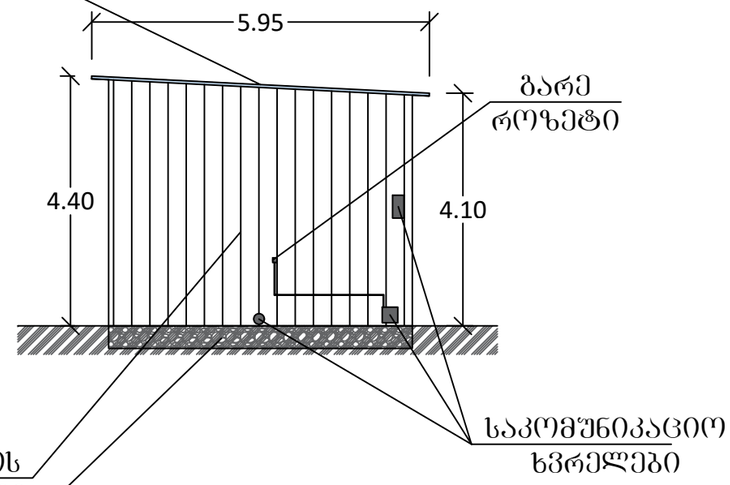


## საპროექტო ფასადი - გ

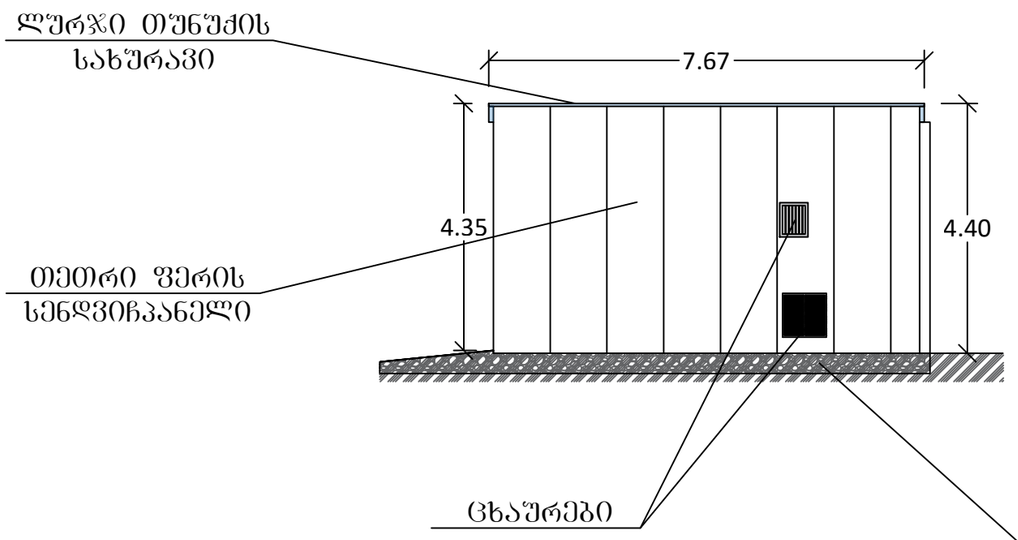


## საპროექტო ფასადი - დ

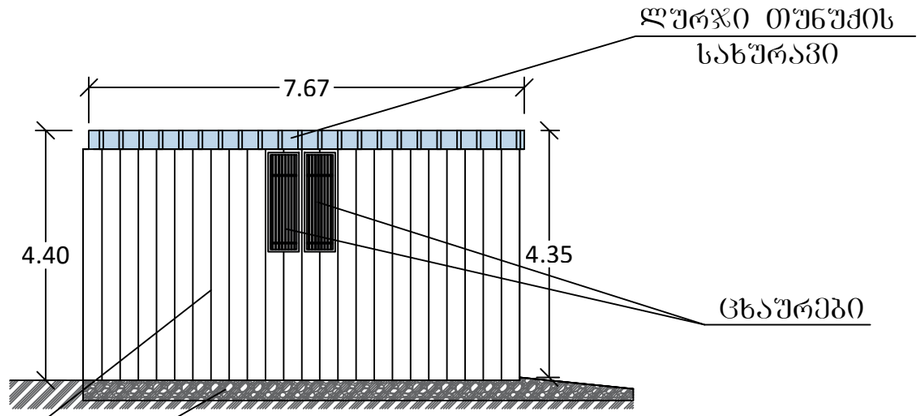


| | | | | |
|---|---|---|---|---|
| | | | შპს „გლობალ სერვის ბრუპი" ს/კ 406025929 | "GS GROUP" LLC 406025929 შპს "ჯი-ეს ჯრუპი" |
| დახაზა | | ლ ჭვანია | ქალაქი თბილისი, დასახლება ფონიჭალა, IV მაცივარი, მიწეგარეჯ. (ს.კ 01.18.13.039/105) შენობა №7, №8-ის მიწეგარეჯ | |
| შეამოწმა | | ლ ჭვანია | | |
| | | | | სტად. შური. მაშტ. |
| | | | გარე დამხმარე ნაგებობის. საპროექტო ნახაზი | 1: |

# ფანჩატური №1
# (საპროექტო გეგმა)

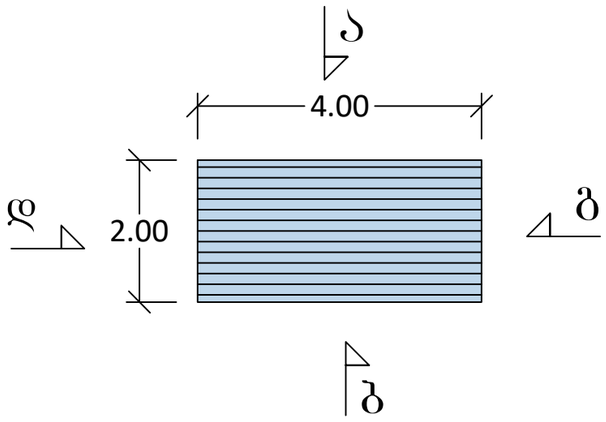


## საპროექტო ფასადი - ბ

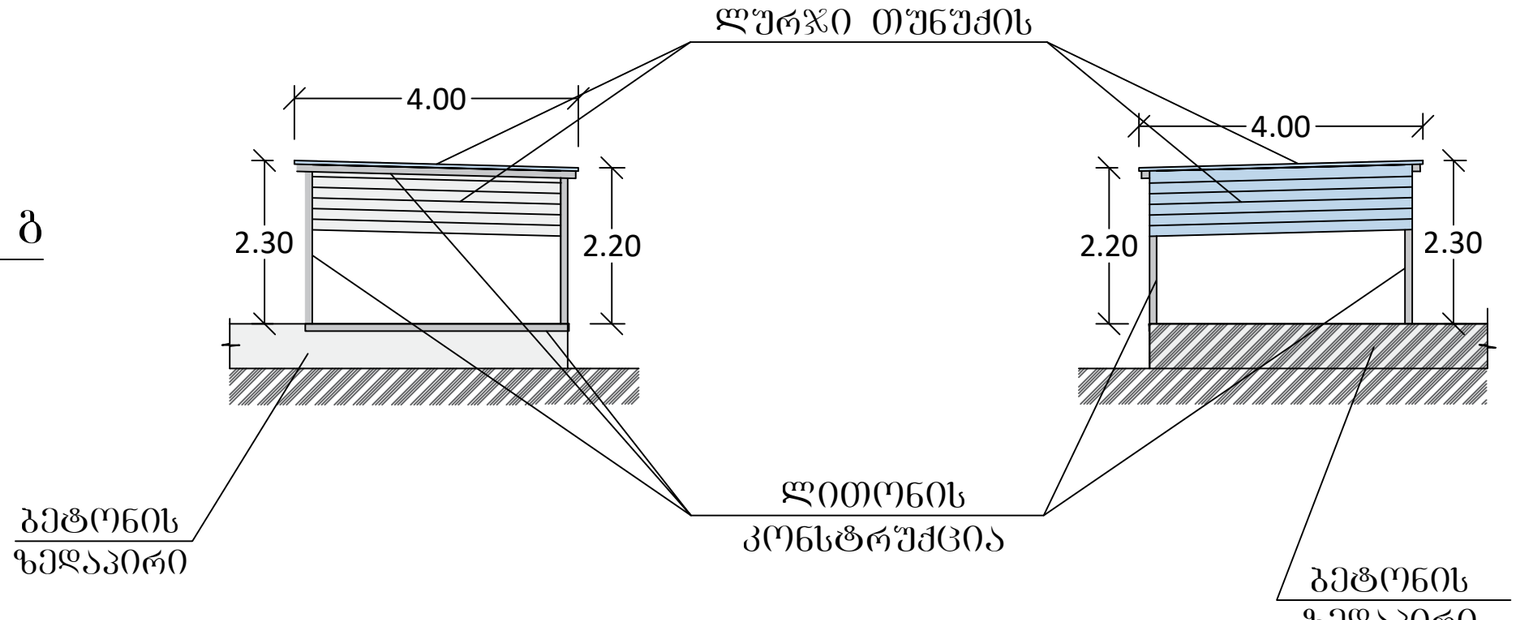


## საპროექტო ფასადი - ა




## საპროექტო ფასადი - გ

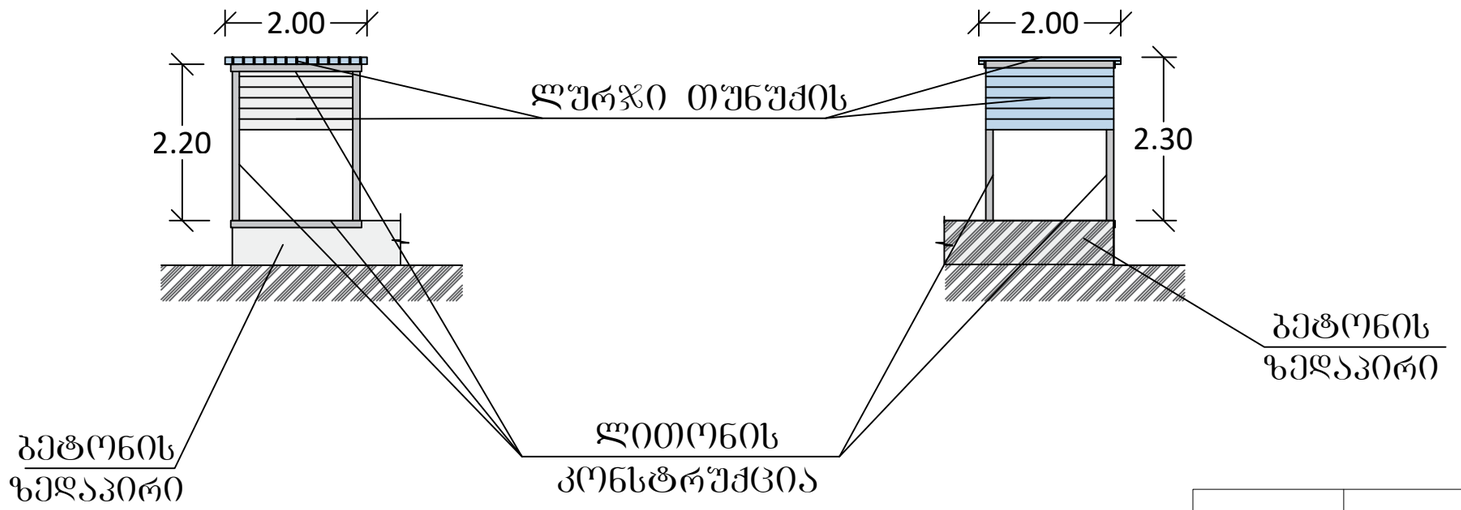


## საპროექტო ფასადი - დ




| | | | | |
|---|---|---|---|---|
| | | | შპს „გლობალ სერვის ჯორჯია" ს/კ 406025929 | "GS GROUP" LLC 406025929 შპს "ჯი-ეს ჯორჯია" |
| დახაზა | | ლ ქვანია | ქალაქი თბილისი, დასახლება ფონიჭალა, IV მიკრორაიონი, მიწის ნაკვეთი №7, №8-ის მიმდებარედ (ს.კ 01.18.13.039/105) შენობა №7, №8-ის მიმდებარედ | |
| შეამოწმა | | ლ ქვანია | | |
| | | | | სტად. შენრც. მასშტ. |
| | | | ფანჩატური №1. საპროექტო ნახაზი | 1: |

# ფანჩატური №2
# საკადასტრო შენობის №10 (საპროექტო ბებმა)

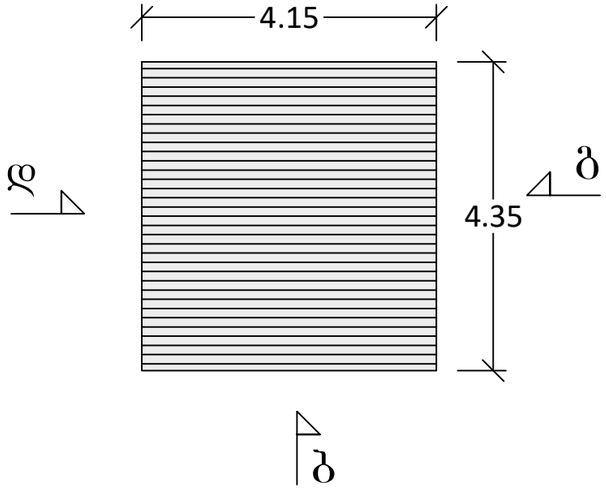


## საპროექტო ფასადი - ბ

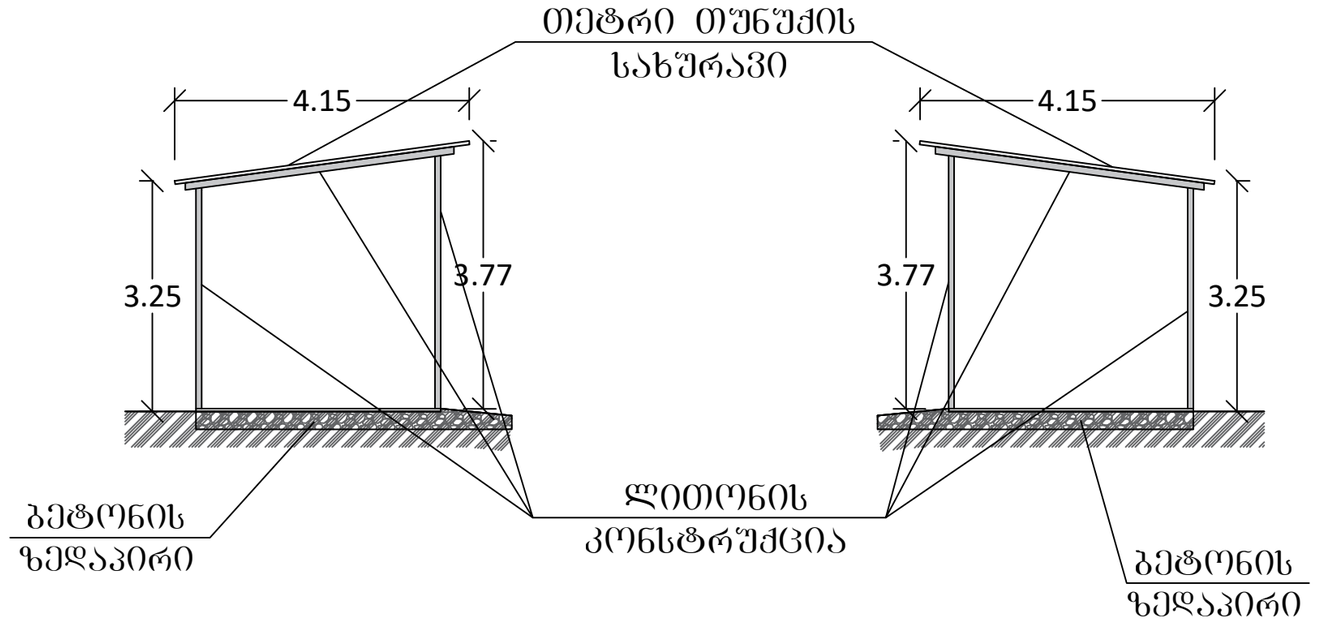


## საპროექტო ფასადი - ა




## საპროექტო ფასადი - გ

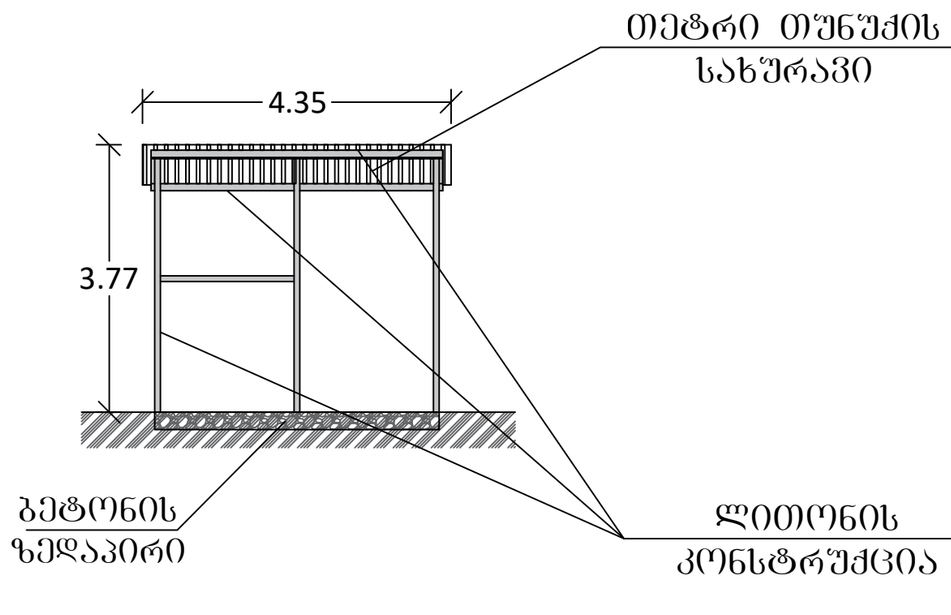


## საპროექტო ფასადი - დ

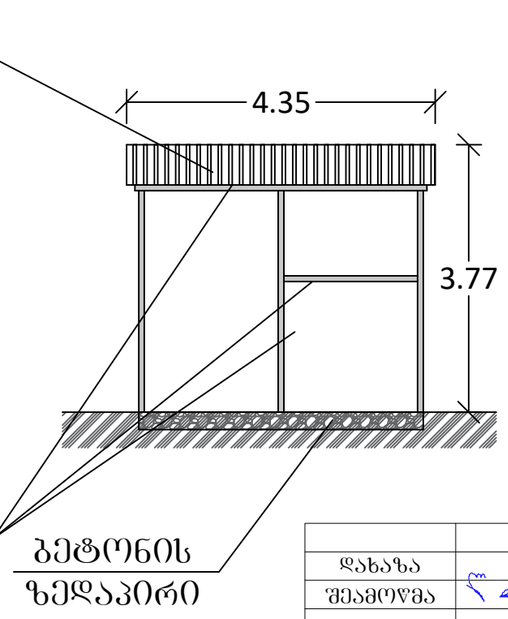


| | | | | |
|---|---|---|---|---|
| | | | შპს „გლობალ სერვის ბრუპი" ს/კ 406025929 | "GS GROUP" LLC 406025929 შპს "ჯი-ეს ჯრუპი" |
| დახაზა | | ლ ქვანია | ქალაქი თბილისი, დასახლება ფონიჭალა, IV მაცივარი, მიწლებარედ. (ს.კ 01.18.13.039/105) შენობა №7, №8-ის მიწლებარედ | |
| შეამოწმა | | ლ ქვანია | | |
| | | | | სტად. \| ფურც. \| ბაშტ. |
| | | | ფანჩატური №2. საკადასტრო შენობის №10 საპროექტო ნახაზი | 1: |

01/10/2025

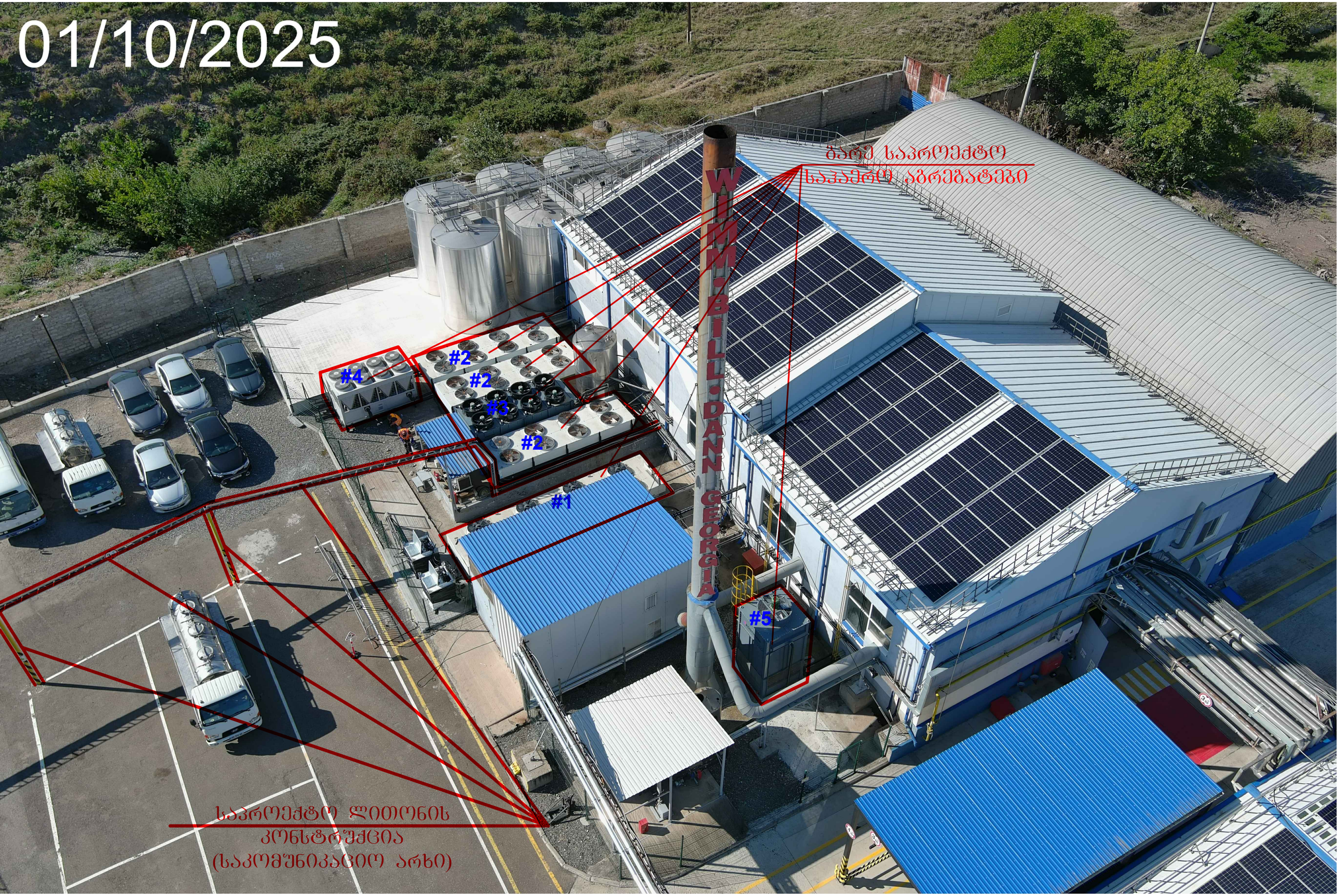
WIMM-BILL-DANN
GEORGIA
#4
#2
#2
#3
#2
#1
#5
ბაზის საპროექტო
საჯარმოს აბრეშატები
საპროექტო ლითონის
კონსტრუქცია
(საკომუნიკაციო არხი)

01/10/2025

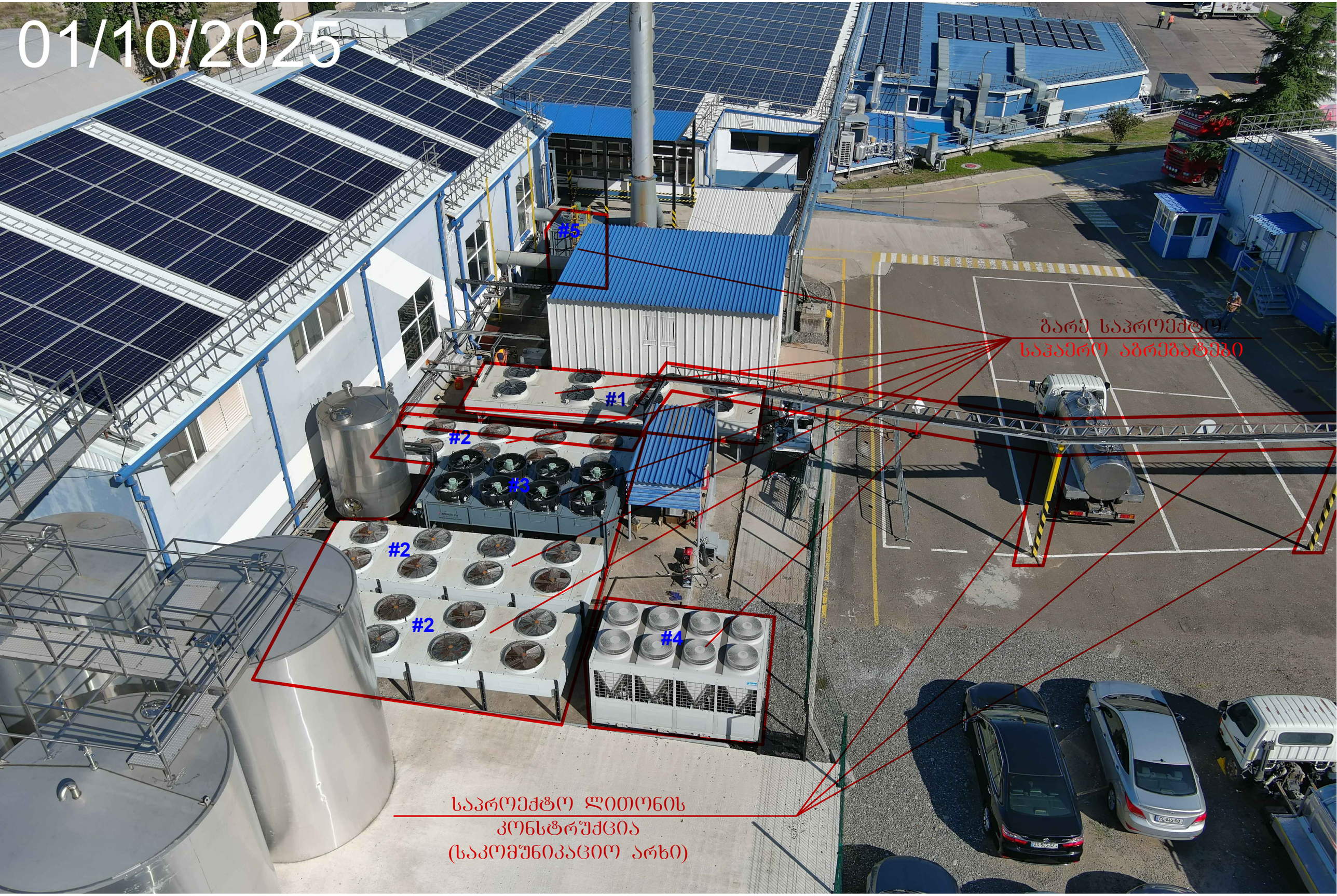
#5
#1
#2
#3
#2
#2
#4
გარე საპროექტო
საჰაერო ამრეკლები
საპროექტო ლითონის
კონსტრუქცია
(საკომუნიკაციო არხი)

01/10/2025

გარშემო საპროექტო
საჰაერო აბრეშატები

#1

#2

#2

#2

#3

#4

#5

01/10/2025

ბარემ საპროექტო
საჰაერო ამრეკლებზე

#1

#2

#2

#3

#2

#4

#5

საპროექტო ლითონის
კონსტრუქცია
(საკომპენსაციო არხი)

01/10/2025

#1

საპროექტო ლითონის
კონსტრუქცია
(საკომუნიკაციო არხი)

01/10/2025

ფანჯარა №1

ფანჯარა №2
სპეციალური შენობის №10

ფანჯარა №3
სპეციალური შენობის №9

01/10/2025


WMM·BILL·DANN
GEORGIA
პანელი №1
დამხმარე ნაგებობა
საკადასტრო შენობის №9
პანელი №2
საკადასტრო შენობის
№10

# საკადასტრო გეგმა

საჯარო რეესტრის ეროვნული სააგენტო

საკადასტრო კოდი: **01.18.13.039.105**

განცხადების ნომერი: **892023362350**

მომზადების თარიღი: **15/12/2023**

ნაკვეთის დანიშნულება: **არასასოფლო სამეურნეო**

ფართობი: **24994 კვ.მ (WGS 84 / UTM zone 38N)**

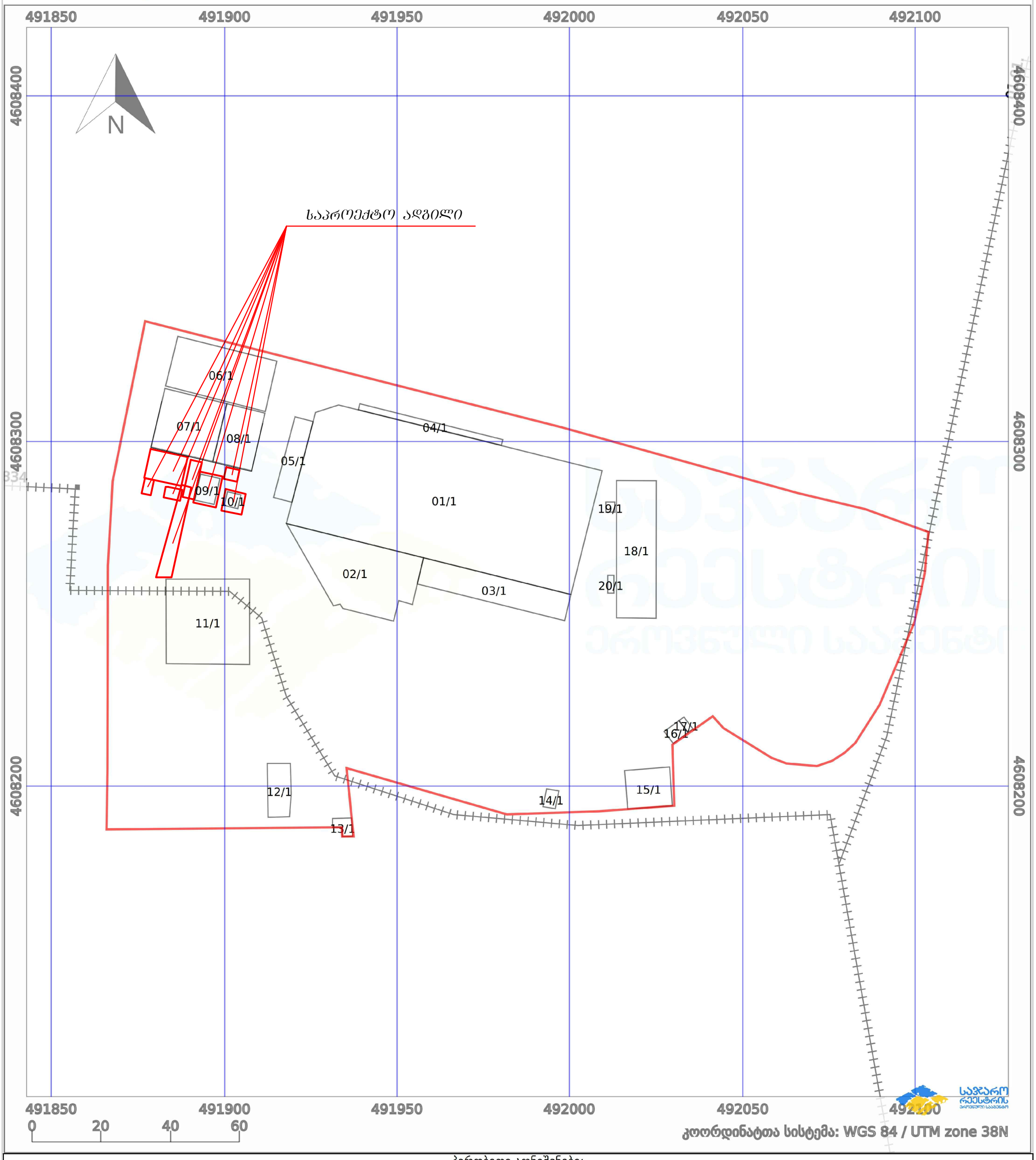


პირობითი აღნიშვნები:

- ნაკვეთის საზღვარი
- მშენებარე ნაგებობა
- 02/4 აშენებული ნაგებობა
- ქარსაფარი ზოლი
- ხაზობრივი ნაგებობა
- ტყის ფონდი
- ვალდებულება