ჭრილი 1 - 1

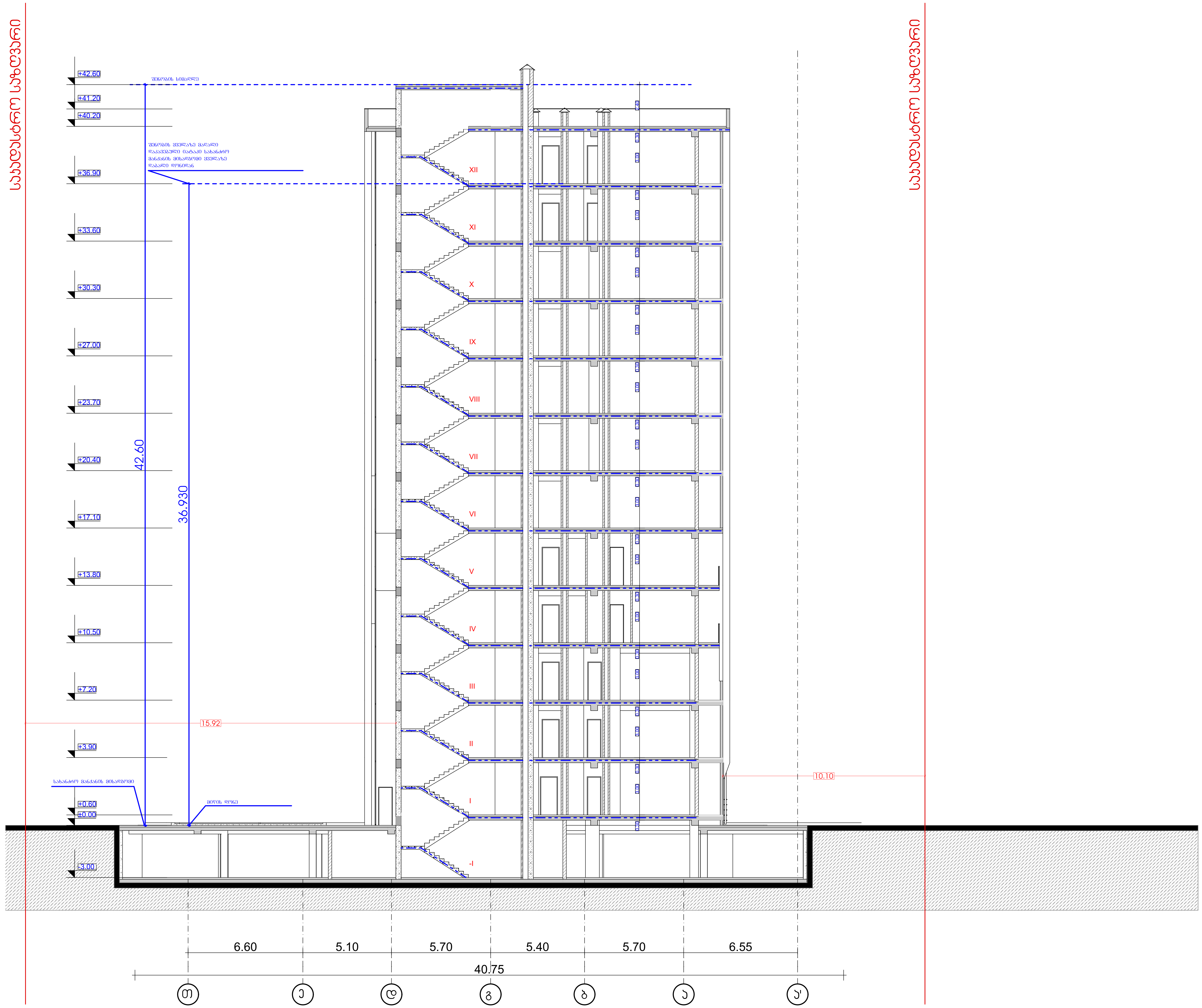

მრავალბინიანი საცხოვრებელი სახლი

ექსპლიკაცია

გამოყენებული პირობითი აღნიშვნები	
	საკადასტრო საზღვარი
-3.30	ნიშნული გეგმაზე
1	ჭრილის ხაზი
	კედლის ცეცხლმედეგობის ხარისხი 1 საათი
	კედლის ცეცხლმედეგობის ხარისხი 2 საათი
	გასასვლელამდე სავალი მანძილი
	მისაწვდომი სვლაგეზი
+3.900 / +3.800	ნიშნული ჭრილზე, ფასადზე
	გაძლიერებული ბეტონის სტრუქტურული ელემენტები 2 სთ-იანი ხანძარმედეგობით (სვეტი, კოჭი, დიაფრაგმა, გადახურვის ფილა
	ბეტონის ბლოკის 200 იანი კედელი
	ბეტონის ბლოკის 100 იანი კედელი
	შახტის აღმნიშვნელი
1	ღერძის ხაზი
L=11.8 m 10%	პანდუსის ქანობის მაჩვენებელი
	სავაჭრო დაკავებულობა (ს3)
	საცხოვრებელი დაკავებულობა (სც-2)
	სასაწყობო დაკავებულობა (სწ-2)
	წარმოსახვითი ხაზი

ნახაზის დასახელება

ჭრილი 1-1

დამკვეთი

შპს "საქართველო-ისრაელის ბიზნეს ჯგუფი"

პროექტი:

მრავალბინიანი საცხოვრებელი სახლი
ქ. თბილისი, მუხიანის საცხოვრებელი რაიონის მიმდებარედ

SEAL:	შეასრულა:	ხელმოწერა:	
	გ. სომხიშვილი		
	თარიღი:	25.01.2024	
	მასშტაბი:	SHEET NO:	
ნახაზის ნომ:	ფორმატი: A2	რევიზია:	სტადია: ს.პ

ჭრილი 2 - 2

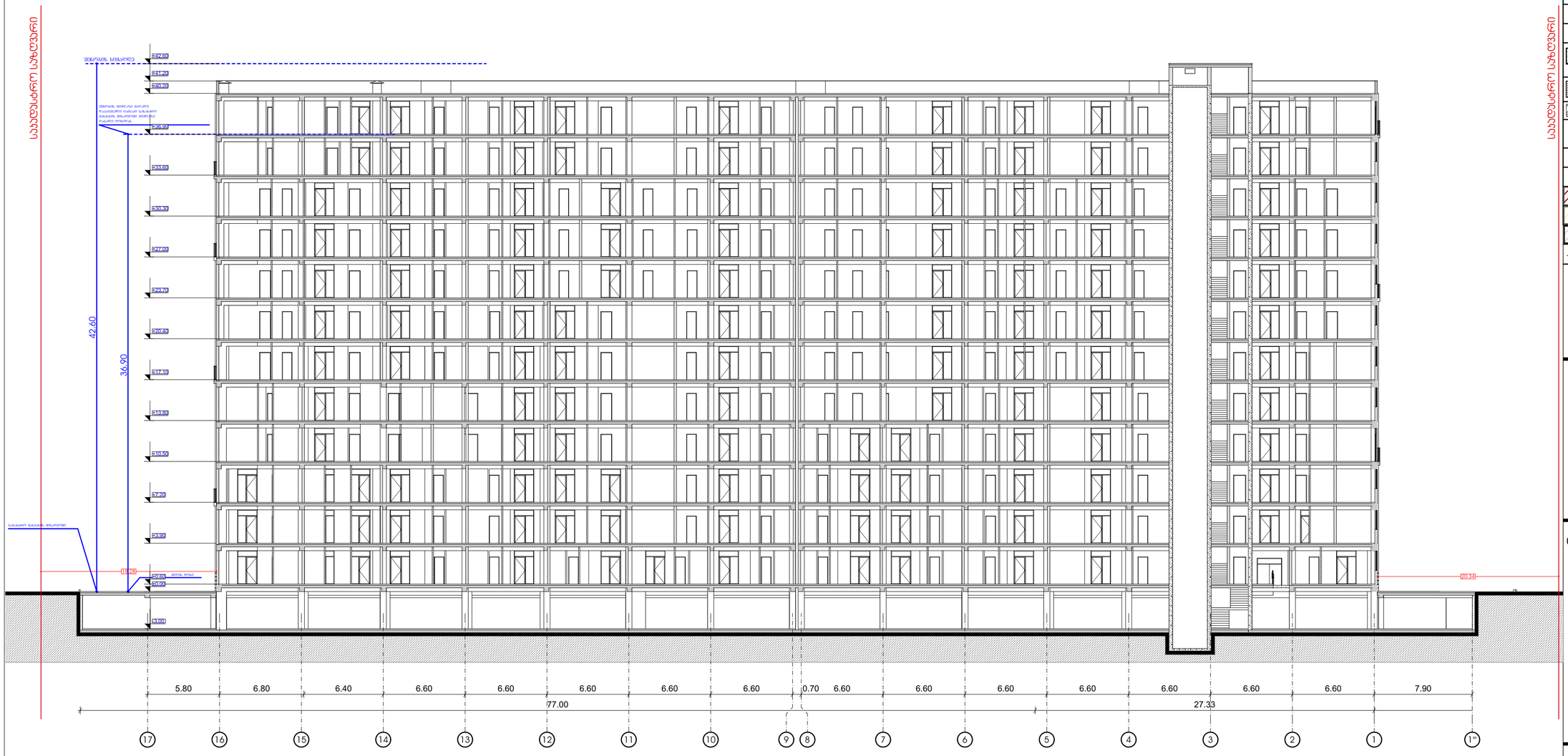

საპროექტო საზღვარი

საპროექტო საზღვარი

მრავალბინიანი საცხოვრებელი სახლი

ექსპლიკაცია

გამოყენებული პირობითი აღნიშვნები	
	საპროექტო საზღვარი
-3.30	ნიშნული გეგმაზე
1	ჭრილის ხაზი
	პანდუსის ცენტრმდებარეობის ხარისხი 1 საათი
	პანდუსის ცენტრმდებარეობის ხარისხი 2 საათი
	გასასვლელამდე საშუალი მანძილი
	მისაბმელი სალტაზე
+3.900 / +3.600	ნიშნული ჭრილზე, ფასადზე
	გაძლიერებული ბეტონის სარკასებური ქვეშენებები 2 სთ-იანი ხანძარმდებარეობით (სვეტი, ჯოხი, დიაფრაგმა, გადახურვის ფილა,
	ბეტონის ბლოკის 200 იანი კედელი
	ბეტონის ბლოკის 100 იანი კედელი
	მახის აღმნიშვნელი
1	ღერძის ხაზი
L=11.8 m 10%	პანდუსის ქანობის მაჩვენებელი
	სავარო დაბავებულობა (ს3)
	საცხოვრებელი დაბავებულობა (ს3-2)
	სასაწყობო დაბავებულობა (ს6-2)
	წარმოსახვითი ხაზი

ნახაზის დასახელება

ჭრილი 2-2

დამკვეთი

შპს "საქართველო-ისრაელის ბიზნეს ჯგუფი"

პროექტი:

მრავალბინიანი საცხოვრებელი სახლი
ქ. თბილისი, მეხიანის საცხოვრებელი რაიონის მიმდებარედ

SEAL:	მეპროექტე:	ხელმოწერა:
	ა.პროექტის	
	თარიღი:	25.01.2024
	მასშტაბი:	SHEET NO:
ნახაზის ნომ:	ფორმატი: A2	რევიზია: / სტადია: ს.პ

ჭრილი 3 - 3

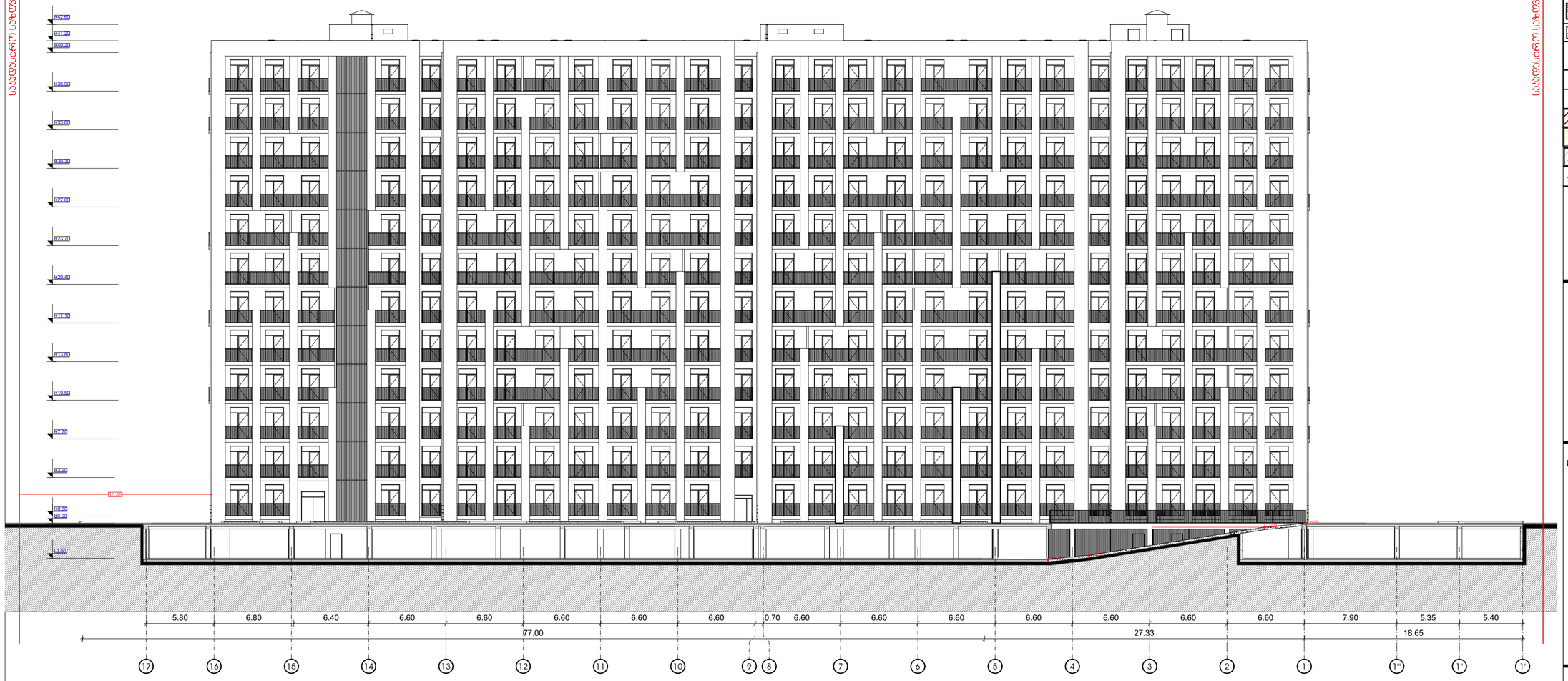

მრავალბინიანი საცხოვრებელი სახლი

ექსპლიკაცია

გამოყენებული პირობითი აღნიშვნები	
	საპროექტო საზღვარი
-3.30	ნიშნული გეგმაზე
1	ჭრილის ხაზი
	პანდუსის ცვლილებადობის ხარისხი 1 საათი
	პანდუსის ცვლილებადობის ხარისხი 2 საათი
	გასასვლელამდე საშუალი მანძილი
	მისაბმელი სალტებზე
+3.900 +3.600	ნიშნული ჭრილზე, ფასადზე
	გაძლიერებული ბეტონის სარკასებური ელემენტები 2 სთ-იანი ხანძარმედეგობით (სვეტი, ჭერი, დიაფრაგმა, გალტარების ფილა)
	ბეტონის ბლოკის 200 იანი კედელი
	ბეტონის ბლოკის 100 იანი კედელი
	მახის აღმნიშვნელი
1	ღერძის ხაზი
L=11.8 m 10%	პანდუსის ქანობის მაჩვენებელი
	სავაჭრო დანიშნულება (ს3)
	საცხოვრებელი დანიშნულება (ს3-2)
	სასაწყობო დანიშნულება (ს6-2)
	ჭარმოსახვითი ხაზი

ნახაზის დასახელება

ჭრილი 3-3

დამკვეთი

შპს "საქართველო-ისრაელის ბიზნეს ჯგუფი"

პროექტი:

მრავალბინიანი საცხოვრებელი სახლი
ქ. თბილისი, მეხიანის საცხოვრებელი რაიონის მიმდებარედ

SEAL:	მენარმე:	ხელმძღვანელი:
	ა. ცოტნიაშვილი	
	თარიღი:	25.01.2024
	მასშტაბი:	SHEET NO:
ნახაზის ნომერი:	ფორმატი: A2	რევიზია:
		სტადია: ს.პ

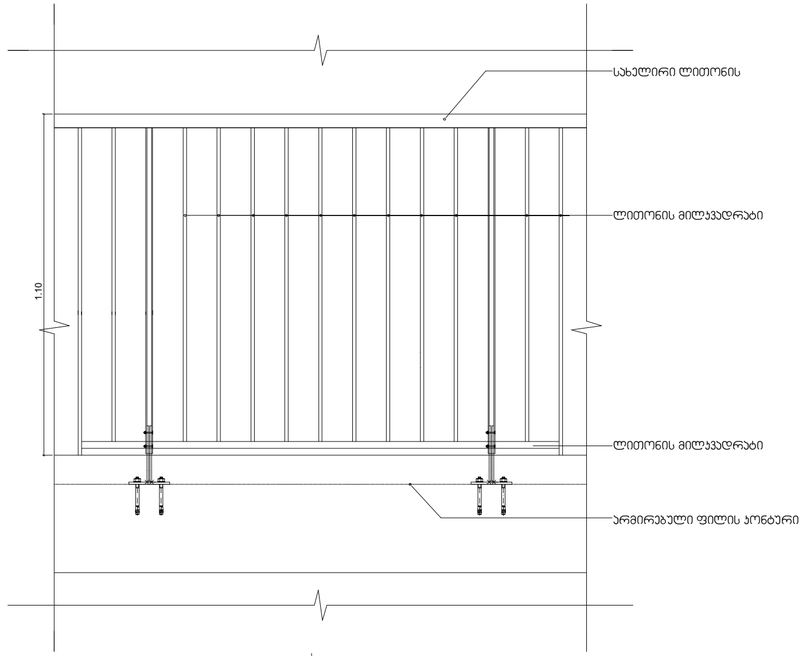

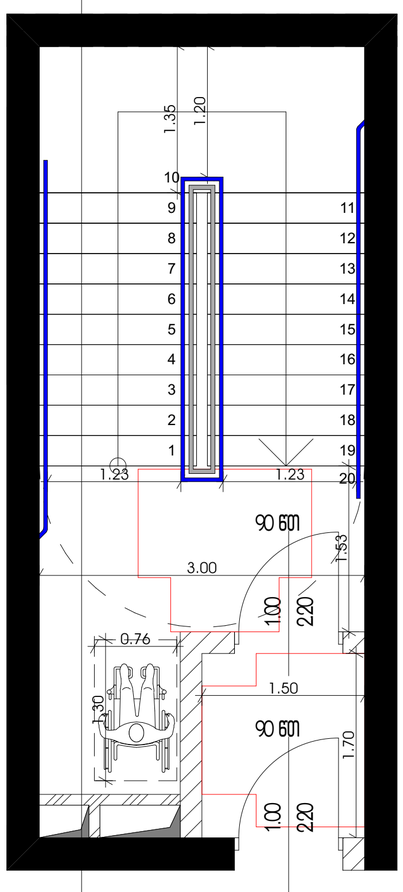

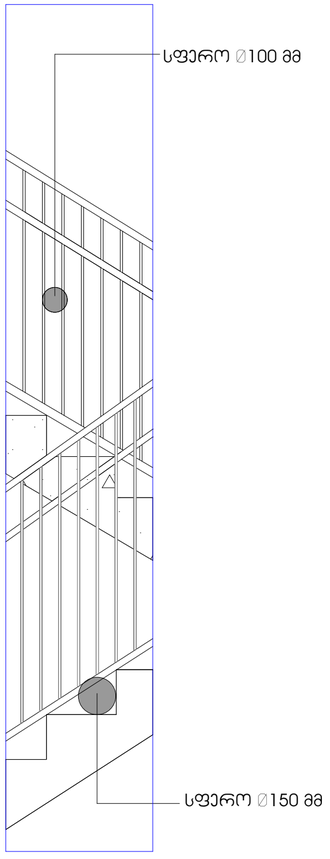

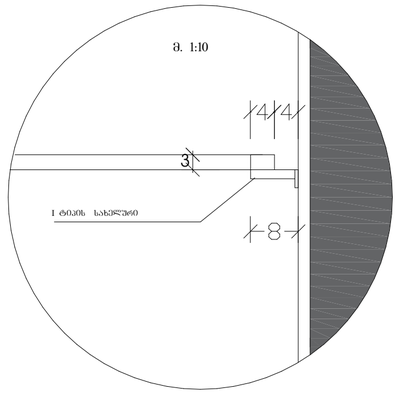

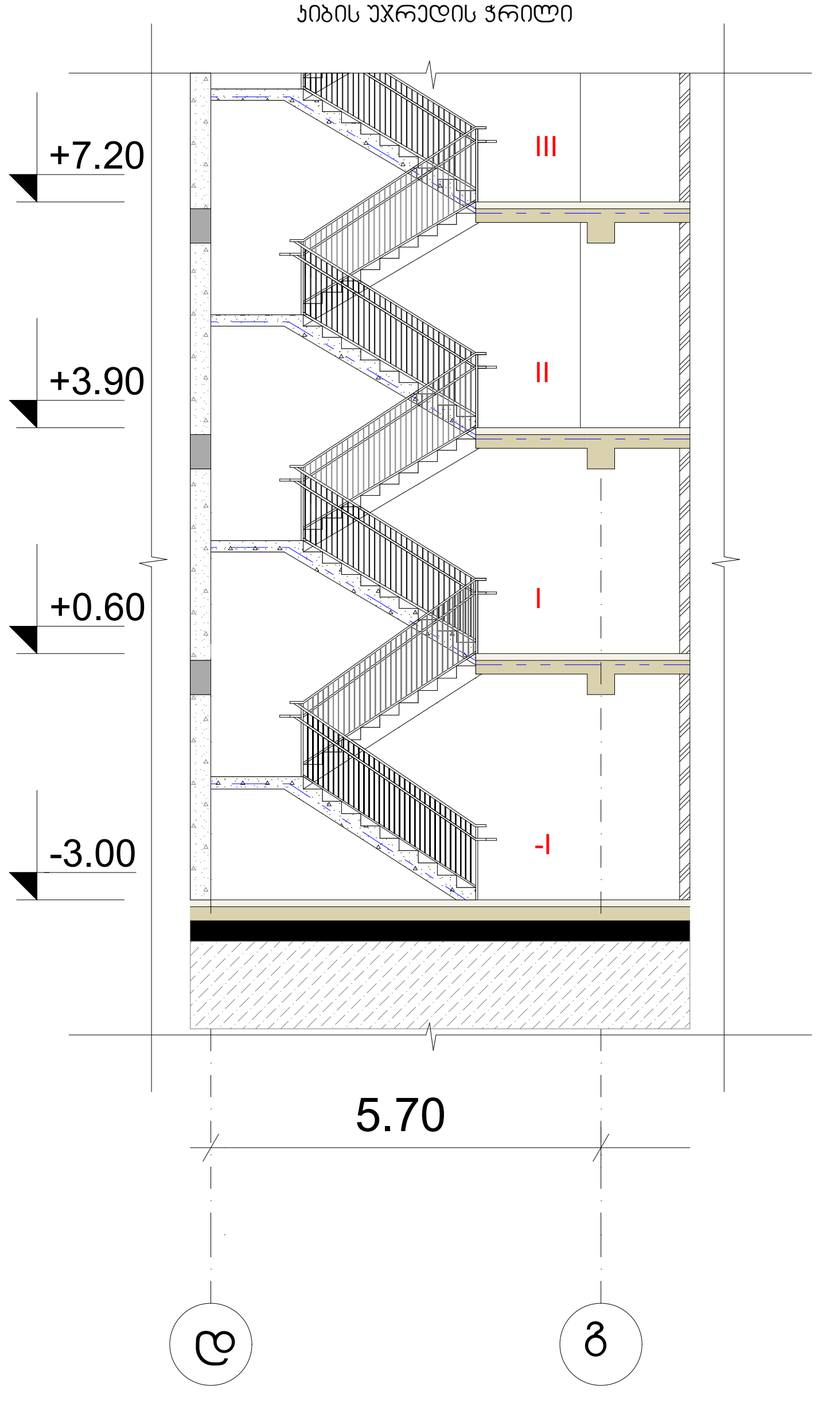

მრავალბინიანი საცხოვრებელი სახლი

ექსპლიკაცია

გამოყენებული პირობითი აღნიშვნები	
	საკადასტრო საზღვარი
-3.30	ნიშნული გეგმაზე
1	ჭრილის ხაზი
	კედლის ცეცხლმედეგობის ხარისხი 1 საათი
	კედლის ცეცხლმედეგობის ხარისხი 2 საათი
	გასასვლელამდე საკმარი მანძილი
	მისაბმელი სალაბეზო
+3.900 / +3.600	ნიშნული ჭრილზე, ფასადზე
	გაძლიერებული ბეტონის სარკასებური ელემენტები 2 სთ-იანი ხანძარმედეგობით (სვეტი, კოჭი, დიაფრაგმა, გადახერვის ფილა
	ბეტონის ბლოკის 200 იანი კედელი
	ბეტონის ბლოკის 100 იანი კედელი
	შახტის აღმნიშვნელი
1	ღერძის ხაზი
L=11.8 m 10%	პანდუსის ქანობის მაჩვენებელი
	სავარჯიშო დაკავებულობა (ს3)
	საცხოვრებელი დაკავებულობა (ს3-2)
	სასაწყობო დაკავებულობა (ს6-2)
	წარმოსახვითი ხაზი

ნახაზის დასახელება

დეტალები

დამკვეთი

შპს "საქართველო-ისრაელის ბიზნეს ჯგუფი"

პროექტი:

მრავალბინიანი საცხოვრებელი სახლი
ქ. თბილისი, მუხიანის საცხოვრებელი რაიონის მიმდებარედ

SEAL:	შემსრულ:	ხელმძღვან:	
	პ. სოსანიშვილი		
	თარიღი:	25.01.2024	
	შემოწმ:	SHEET NO:	
ნახაზის ნომ:	ფორმატი: A2	რევიზია:	სკალა: ს.პ