მრავალფუნქციური კომპლექსი

გეგმები:

მისაწვდომობის ეროვნული სტანდარტების შესაბამის დოკუმენტაცია

მისამართი:
ქალაქი თბილისი , ლუსინიანის

ქუჩა №15,19 ,
ლუსინიანის'I შესახვევი №3 ,

იალბუზის შესახვევი №13
ს.კ.: №01.17.01.134.056

შემსრულებელი:

შპს "ა3 არქიტექტს"
(ს/კ 405286444)
დირექტორი: თ. ცაავა



სამზარეულოს მიწვდომა

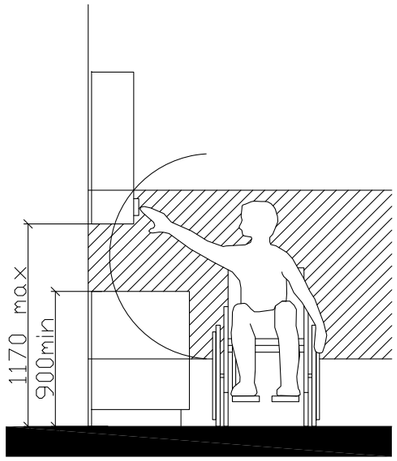

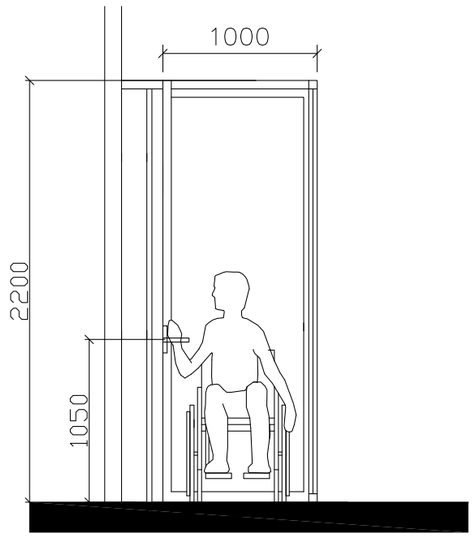

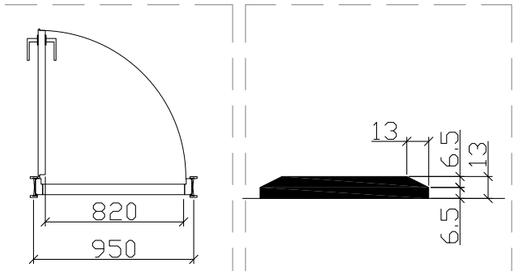

"ა" ტიპის ბინაში ფანჯრის სახელურის სიმაღლე მ. 1:50

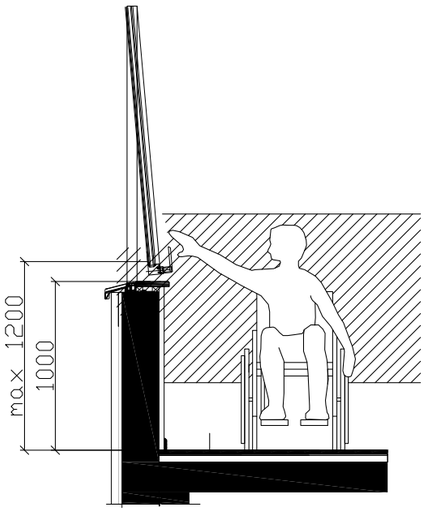

შენიშვნა:

კარის ზედაპირი უნდა იყოს გლუვი მინიმუმ 250 მმ-ის სახელურები, ჩამოსაწევი სახელურები, საკეტები, რაზები და მისაწვდომი კარის სხვა სამართავები ისეთი ფორმის იქნება, რომ ადვილად შეიძლებოდეს ერთი ხელით მოჭიდება და ასამუშავებლად საჭირო არიქნება მაგრად მოჭიდება, წვალება ან მაჯის ტრიალი დახურული კარის კავეულის ნაწილები და გაღებისთვის განკუთვნილი ძალა შესაბამისობაში იქნება შემდეგთან:

1. წინიდან მისაწვდომობისას ან მოწოლით გაღებადი, არაუმეტეს 66.7ნიუტონი
2. ბრუნვითი მოძრაობით გასაღები, არაუმეტეს 315 ნიუტონი სმ.
3. კარის მომხურავები ისე მოეწყობა რომ 90 გრადუსით ღია მფგომარეობიდან 12 გრადუსით გაღებულ მდგომარეობამდე კარის მისახურად საჭირო დრო არაუმცირეს 5 წამი იქნება კარის ზამბარიანი ანჯამები ისე მოეწყობა, რომ 70 გრადუსით ღია მდგომარეობიდან დახურულ მდგომარეობამდე კარი არაუმცირეს 1.5 წამში გადავა.

ცეცხლმედები კარისგან განსხვავებული კარის მოწოლით ან გამოწევით გაღებისთვის საჭირო ძალა შესაბამისობაში იქნება შემდეგთან შენობაში განთავსებული ანჯამიანი კარი: არაუმეტეს 22.2 ნიუტონი

მისამართი:
ა(ა)ი.ა. ფანჯრის ქ. ლუნიანის ქუჩა N15.19
ლუნიანის I შესახვევი N3 , ლუნიანის შესახვევი N13
ს.კ.: #01.17.01.134.056

A3 Architects
Urban planning & Architecture

თანამდებობა	ბჭური	ხელმოწერა
მთ.არქიტექტორი	თ.ცაავა	
მთ.არქიტექტორის	ნ.ბოგაევილი	
არქიტექტორი	ნ.ხარებაშვილი	
არქიტექტორი	ა.ცაავა	

პირობითი აღნიშვნები

	სახანძრო სისტემების ობიექტი		სახანძრო მილსადენი
	ავტომანქანები		სახანძრო ტელეფონით დაკავშირების სისტემა
	ჯიხურში მოხვედრის		მეთვალყურეობის ტელევიზია
	ევაკუაციის		ხელის სახანძრო
	სახანძრო ტანსაცმლის ნაკრები სპეციალურ პირებზე		მილსადენი და სხვადასხვა ტანსაცმლის სისტემა
	ღილაკის სისტემა		ევაკუაციის ტელეფონი

ტექნიკურ-ეკონომიკური მაჩვენებლები

დანიშნულება	ფართობი

ნახაზის სახელწოდება

შშმპ ღეტალები

ნახაზის მონაცემები

მასშტაბი	ფორმატი	თარიღი
1:1,82	A3	02/2023
სტადია	ბეჭდი	ბეჭდები
	1	

თავისუფალი სივრცე კარებთან მანევრირებისთვის განკუთვნილი კარი საკეტის მხრიდან

სულ: 404.2.3.3(ბ)

მოსაწყობი ან მოსაწყობით გალება

იატაკის თავისუფალი სივრცის ზომა ახალი შენობა

ნაგებობისთვის

სულ: 404.3.1.

თ ფორმის მოსატრიალებელი სივრცე

სულ: 304.3.2.1 (გ)

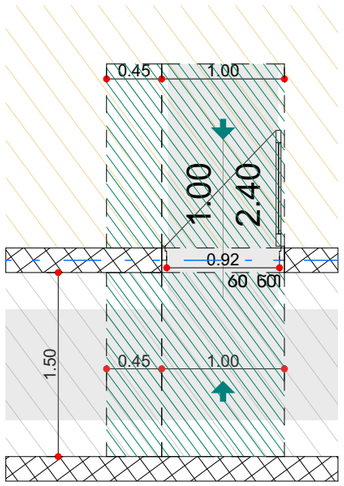

შენიშვნა:
იატაკის ზედაპირი უნდა იყოს მდგრადი, მყარი და არ სრიალა. იატაკის თავისუფალ

სივრცეში დონის ცვლილება დაუშვებელია

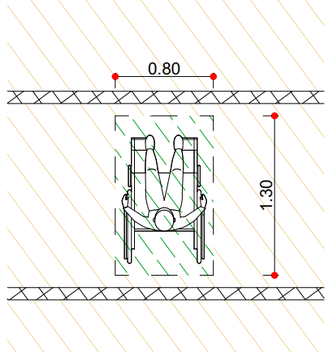

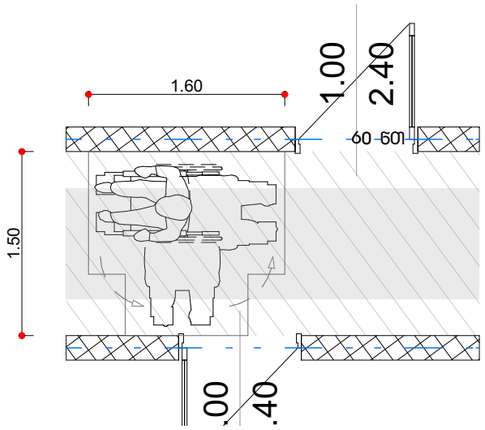

T ფორმის მოსატრიალებელი სივრცე ვარიანტი 1

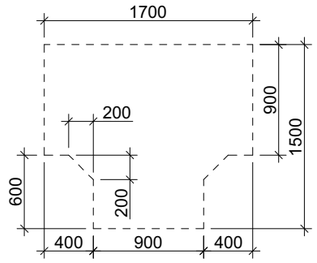

ზომა და გადაფარვა

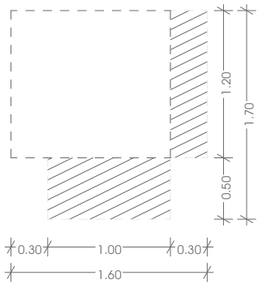

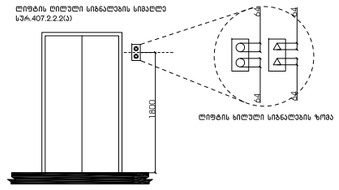

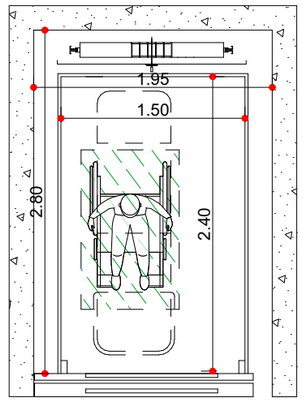

მისამართი:
ავტომაგისტრალი - ლესელიძის ქუჩა N115,19
ლესელიძის I შესახვევი N3 - ლესელიძის შესახვევი N13
ს.კ.: #01.17.01.134.056

A3 Architects
Urban planning & Architecture

თანამდებობა	ბჭური	ხელმოწერა
მთ.არქიტექტორი	თ.ლაკვა	
მთ.არქიტექტორის	ნ.ბოგაევილი	
არქიტექტორი	ნ.ხასაშვილი	
არქიტექტორი	ა.ლაკვა	

პირობითი აღნიშვნები

	სახანძრო სისტემების ობიექტი		სახანძრო მილსადენი
	ავტომანქანები		სახანძრო ბანკომუნიკაციებისთვის სისტემის სისტემა
	ჯვარედინი მოძრაობის		მეთვალყურეობის ბანიკვება
	გასასვლელი		ხელის სასწრაფოჯარი
	სახანძრო ბანკაშის ხელით გაშვების ღილაკი		ელექტრული და სატელეფონო ბანკაშის სისტემა
	ღუნგების სისტემა		ავტომილი ბანკოთება

ტექნიკურ-ეკონომიკური მაჩვენებლები

დანიშნულება	ფაქტობრივი

ნახაზის სახელწოდება

შშმპ დეტალები

ნახაზის მონაცემები

მასშტაბი	ფორმატი	თარიღი
1:50 1:3,06	A3	02/2023
სტადია	ბრეხდი	ბრეხდები
	2	

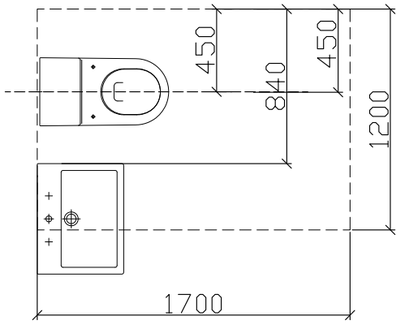

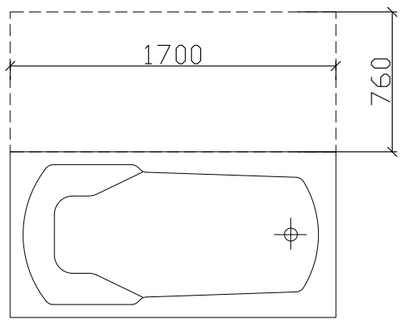

ჭრილი 2

ხელსაბანის მდებარეობა

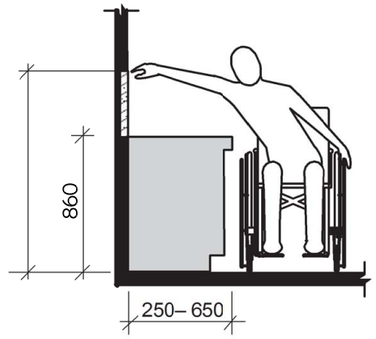

ხელსაბანი ბ ტიპის ერთეულებში
ვარიანტი ბ საბაბაზანოები

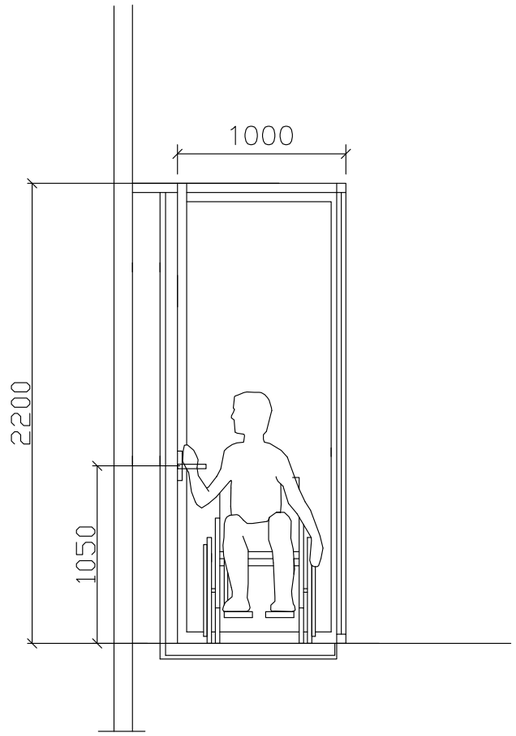

მისავალი ტუალეტი (სანტექნიკა; ავეჯი; სააქსესუარები)

მისამართი:
ალექსი ცაბაძის ქ. ლისინის ქუჩა N15.19
ლისინის I მასივი N3 ტერიტორიის მიწახვედი N13
ს.კ.: #01.17.01.134.056

A3 Architects
Urban planning & Architecture

თანამდებობა	ბჭობი	ხელმოწერა
მთ.არქიტექტორი	თ.ლაკვა	
მთ.არქიტექტორი	ნ.ბოგველიანი	
არქიტექტორი	ნ.ხარებაშვილი	
არქიტექტორი	ა.ლაკვა	

A3 ARCHITECTS LLC 405233830

პიქტოგრამები

	სახანძრო სისტემების ოთახი		სახანძრო მილები
	ავტომატიკა		სახანძრო განყოფილებასთან ბავშვების სისტემა
	ჯვარზე მოხრებისა		მეორე სართული ბანიერება
	ბასასვლელი		ხელის სუსტდმჭერი
	სახანძრო ბანგების ტიპის ელექტრული ერთეული		ელექტრული და ხელოვანი ბანგების სისტემა
	ღვინების სისტემა		ავტომატური ბანგობა

ტექნიკურ-ეკონომიკური მაჩვენებლები

დანიშნულება	ფართობი

ნახაზის სახელწოდება

ბ ტიპის ბინაში მისანვდომობა

ნახაზის მონაცემები

მასშტაბი	ფორმატი	თარიღი
1:1,67	A3	02/2023
სტადია	ბვეხდი	ბვეხდები
	3	

პროექტით შენობაში ეწყობა 1 "ა" ტიპის ბინა 3-4 და დ-ე ღერძებს შორის +17.40, +20.70, +24.00, +27.30, +30.60, +33.90, +37.20, +40.50, +43.80 და +47.10 ნიშნულებზე. აღნიშნული ბინები აკმაყოფილებს 1107.6.2.1.1 ქვეთავის მოთხოვნებს

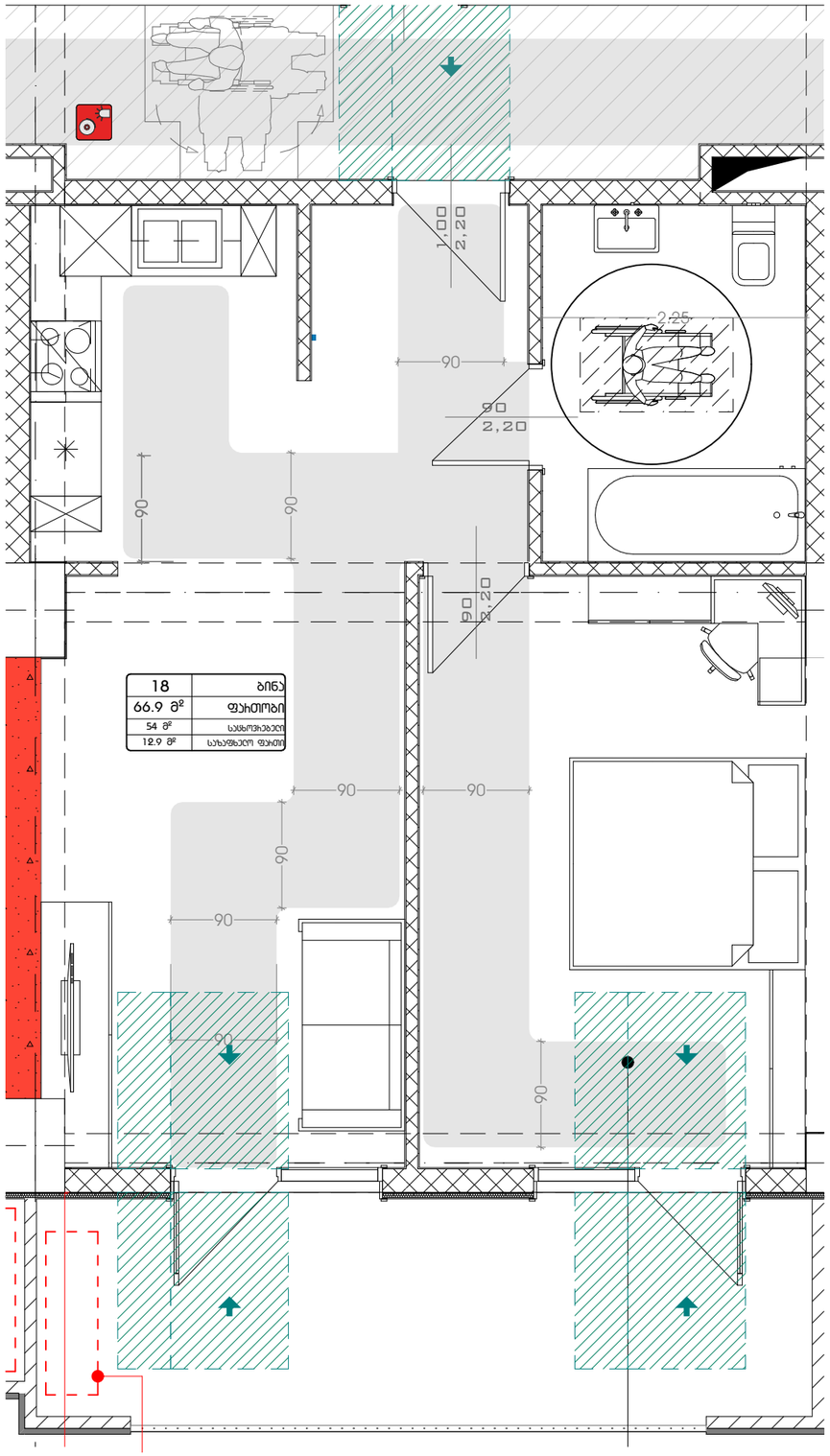

უნიტაზის და ხელმოსაჯიდი ძელების (საჭიროების შემხვევაში) მდებარეობა

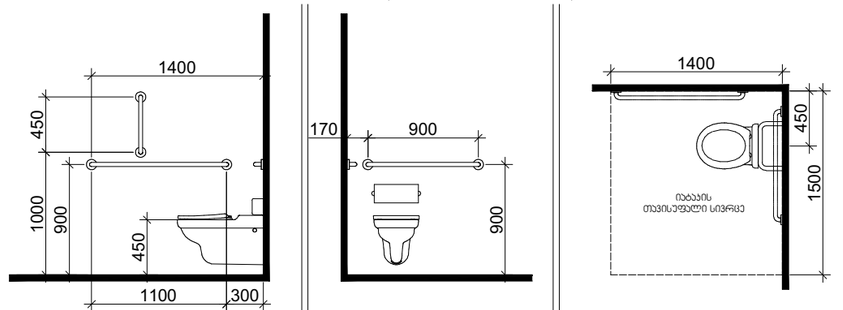

დასაჯდომის მძრონე აბაზანა ხელმოსაჯიდი ძელებით

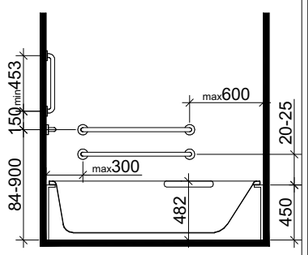

ხელსაბანის მდებარეობა

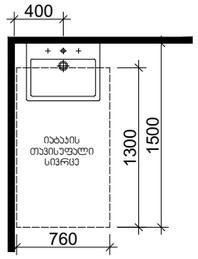

თავისუფალი სივრცე ფეხის ფალანგისთვის

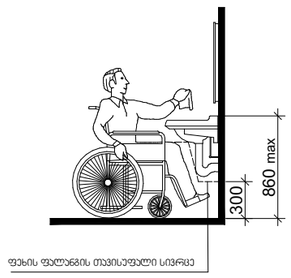

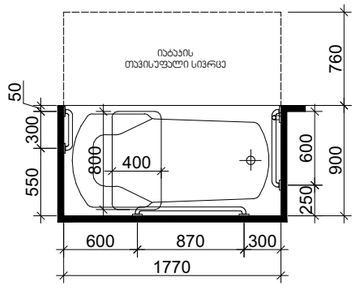

მისაკუთვნებული ობიექტი (სასტუმრო; პომპიტალი; სასზღვრებელი)

მისამართი:
ალექსი ფაღავა - ვაკე-საბურთალოს რაიონი N15.19
ტაბიძის I შესახვევი N3 საბურთალოს მუნიციპალიტეტი N13
ს.კ.: #01.17.01.134.056

A3 Architects
Urban planning & Architecture

თანამდებობა	ფული	ხელმოწერა
მთ.არქიტექტორი	თ.ცაავა	
მთ.არქიტექტორის	ნ.ბოგაევილი	
არქიტექტორი	ნ.ხასიანიშვილი	
არქიტექტორი	ა.ცაავა	

პიქტოგრამები

	სახანძრო სისტემების ოთახი		სახანძრო მილები
	ავტომატები		სახანძრო განყოფილებასთან კავშირის სისტემა
	ჯვარედა მოსაცდელი		მეორეხარისხოვანი განათება
	ბასასვლელი		ხელის სუსტემა
	სახანძრო განგაშის ხელით ჩასართავი ღილაკი		მიხედვით და ხმოვანი განგაშის სისტემა
	ღუნგების სისტემა		კვეთილი განათება

ტექნიკურ-ეკონომიკური მაჩვენებლები

დანიშნულება	ფართობი

ნახაზის სახელწოდება

A ტიპის ბინაში მისაწვდომობა, სანტექნიკის განთავსება

ნახაზის ნომერი

მასშტაბი	ფორმატი	თარიღი
1:50	A3	02/2023
სტადია	ნახაზი	ნახაზები
	4	

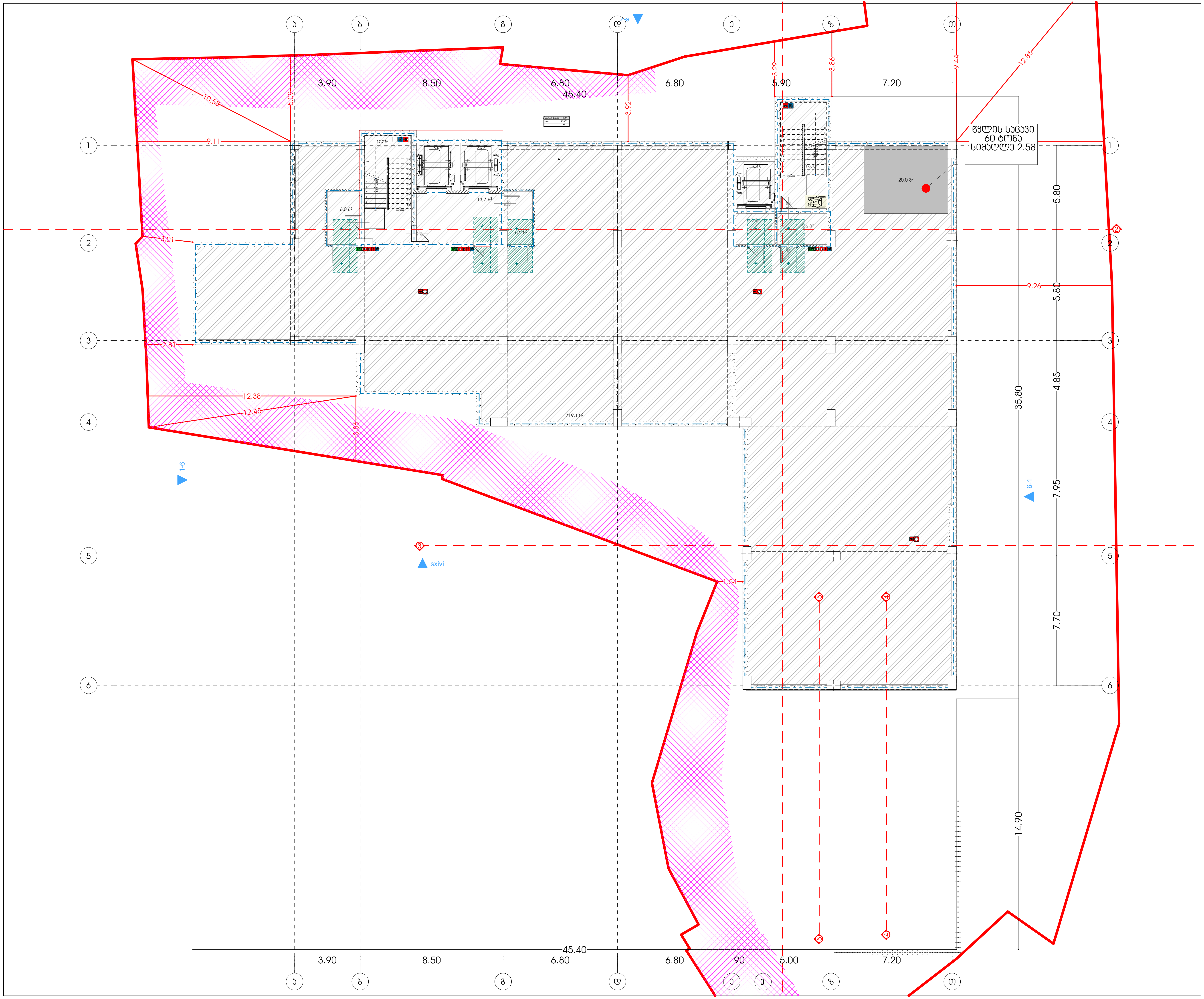

მრავალფუნქციური კომპლექსი (სასტუმრო; კომერციული; საცხოვრებელი)

მისამართი:
ქალაქი თბილისი, ლუსინიანის ქუჩა N15,19
ლუსინიანის I შესახვევი N3, იალბუზის შესახვევი N13
ს.კ.: #01.17.01.134.056

A3 Architects
Urban planning & Architecture

თანამდებობა	გვარი	ხელმოწერა
მთ.არქიტექტორი	თ.ცაავა	
მთ.არქიტექტორი	ნ.გოგეშვილი	
არქიტექტორი	ნ.ხარატიშვილი	
არქიტექტორი	ა.ცაავა	

პირობითი აღნიშვნები

სახანძრო სისტემების ოთახი	სახანძრო მილდგარი
ავტოსაშხეფი	სახანძრო განყოფილებასთან კავშირის სისტემა
კვამლზე მორეაგირე	მექანიკური განიავება
EXIT გასასვლელი	ხელის ცეცხლმაქრი
სახანძრო განგაშის ხელით სამართავი კოლოფი	ვიზუალური და ხმოვანი განგაშის სისტემა
დაწნევის სისტემა	ავარიული განათება

ტექნიკურ-ეკონომიკური მაჩვენებლები

დანიშნულება	ფართობი

ნახაზის სახელწოდება

გეგმა ნიშნულზე -9.00

ნახაზის მონაცემები

მასშტაბი	ფორმატი	თარიღი
1:200	A3	02/2023
სტადია	გვერდი	გვერდები
	5	

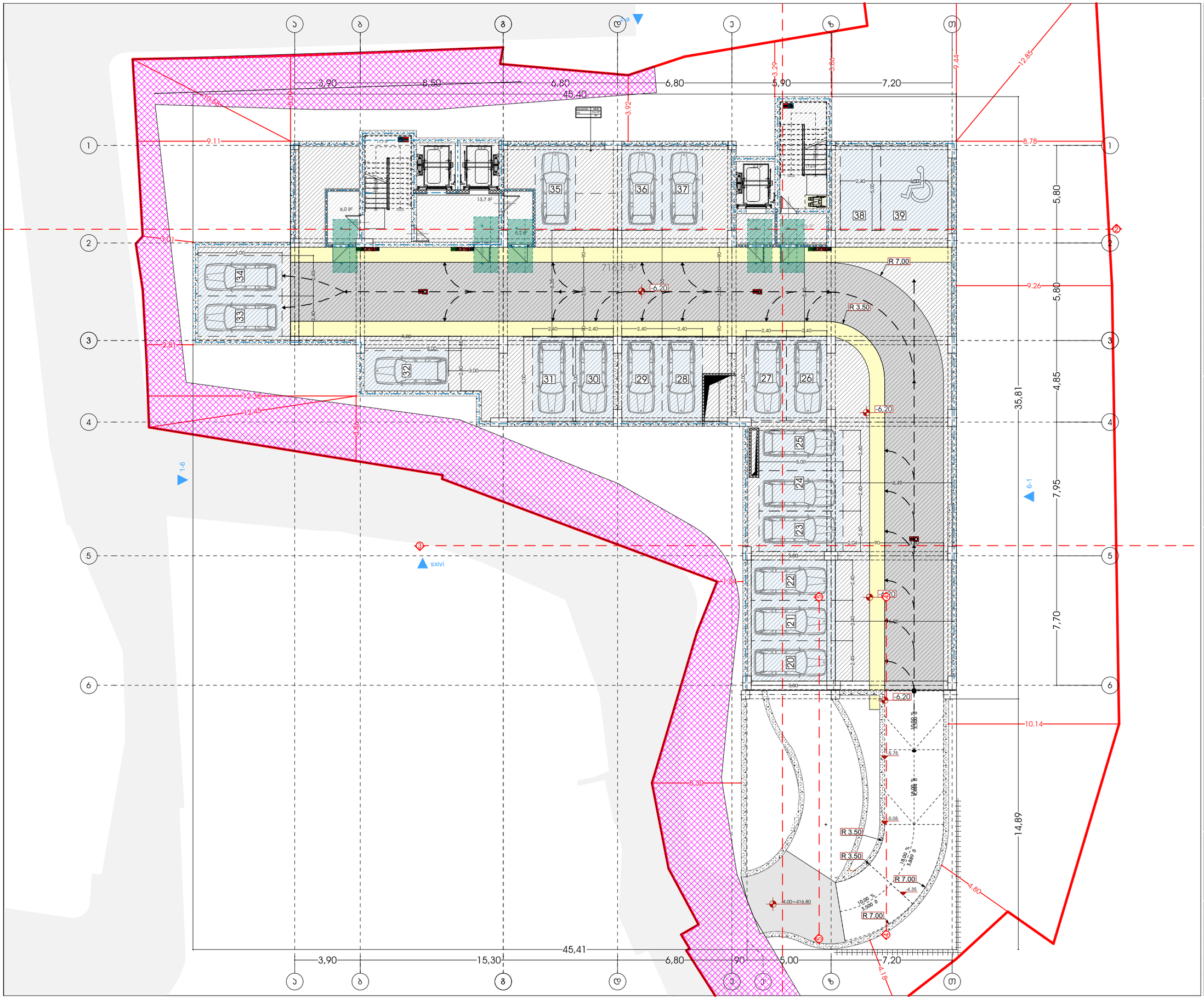

მისაერთებელი ობიექტის (სანაპირო; პომპიდუს; სასზღვრები)

მისამართი:
ალექსი ფანცულაი - ვესნინების ქუჩა N15.19
ლისის ტბის I მასივი N3 - ცენტრის მე2 ხაზი N13
ს.კ.: #01.17.01.134.056

A3 Architects
Urban planning & Architecture

თანამდებობა	სახელი	ხელმოწერა
მთ.არქიტექტორი	თ.ცაავა	
მთ.არქიტექტორის მ	ნ.ბოგაევილი	
არქიტექტორი	ნ.ხარებიშვილი	
არქიტექტორი	ა.ცაავა	

პირობითი აღნიშვნები

	სახანძრო სისტემების ოთახი		სახანძრო მილები
	ავტომატები		სახანძრო განყოფილებასთან კავშირის სისტემა
	ჯვარედა მოძრაობის		მეკვირეობის განათება
	გასასვლელი		ხელის სასმელმჭიდი
	სახანძრო განგაშის ხელით ჩართვის ღილაკი		მილსადენი და სამუშაო ნაწილების სისტემა
	ღენთევის სისტემა		კვლევილი განათება

ტექნიკურ-ეკონომიკური მაჩვენებლები

დანიშნულება	ფაქტობი

ნახაზის სახელწოდება

ბებმა ნიშნულზე -6.00

ნახაზის მონაცემები

მასშტაბი	ფორმატი	თარიღი
1:200	A3	02/2023
სტადია	ბვეძი	ბვეძები
	1	

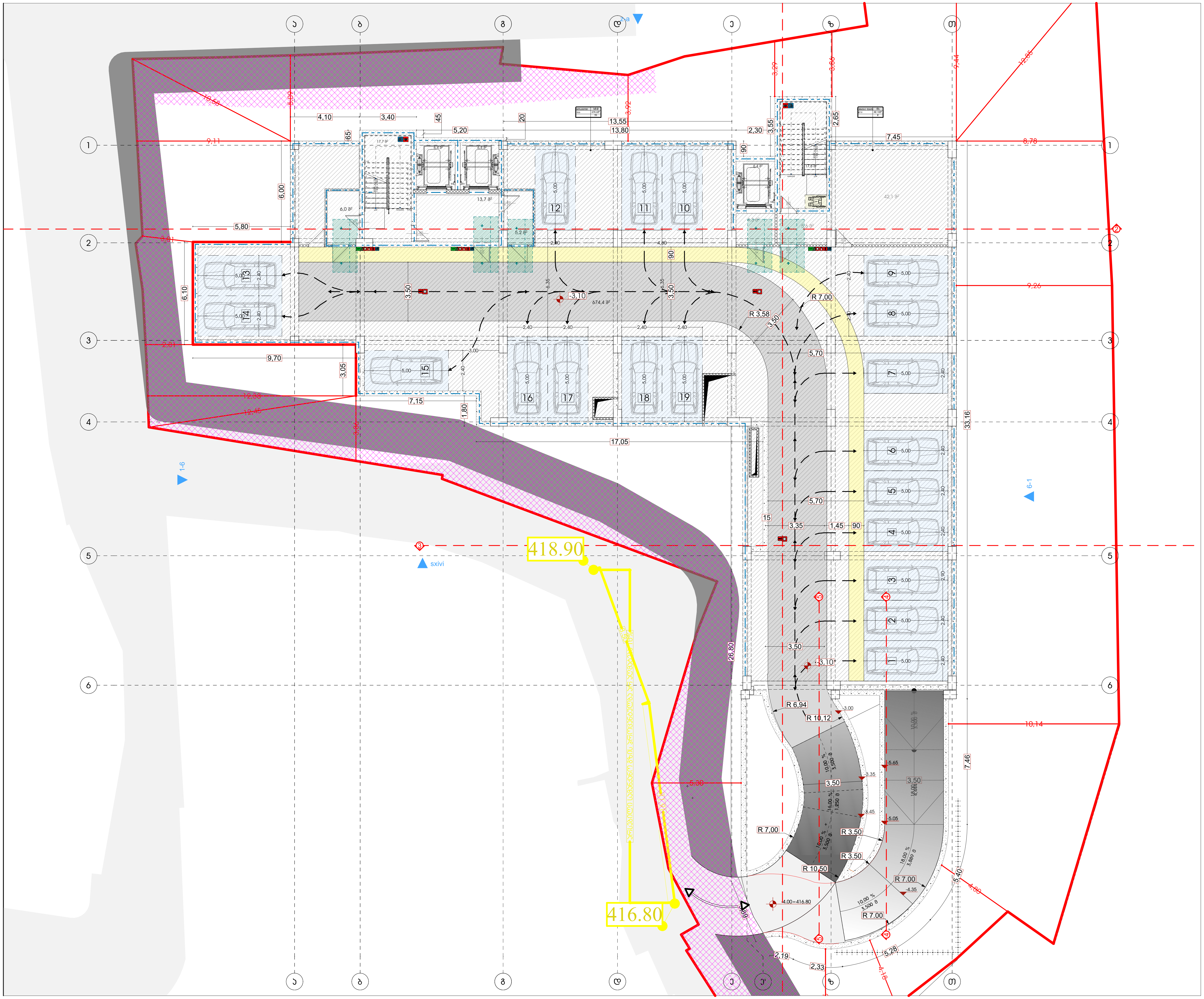

მრავალფუნქციური კომპლექსი (სასტუმრო; კომერციული; საცხოვრებელი)

მისამართი:
ქალაქი თბილისი , ლუსინიანის ქუჩა N15,19
ლუსინიანის I შესახვევი N3 , იალბუზის შესახვევი N13
ს.კ.: #01.17.01.134.056

A3 Architects
Urban planning & Architecture

თანამდებობა	გვარი	ხელმოწერა
მთ.არქიტექტორი	თ.საავა	
მთ.არქიტექტორი	ნ.ბობეშვილი	
არქიტექტორი	ნ.ხარატიშვილი	
არქიტექტორი	ა.საავა	

პირობითი აღნიშვნები

	სახანძრო სისტემების ოთახი		სახანძრო მილდბარი
	ავტოსაშხეფი		სახანძრო განყოფილებასთან კავშირის სისტემა
	კვამლზე მორეაგირე		მექანიკური განიავება
EXIT	გასასვლელი		ხელის ცეცხლმაქრი
	სახანძრო განგაშის ხელით სამართავი კოლოფი		ვიზუალური და ხმოვანი განგაშის სისტემა
	დაწნევის სისტემა		ავარიული განათება

ტექნიკურ-ეკონომიკური მაჩვენებლები

დანიშნულება	ფართობი

ნახაზის სახელწოდება

გეგმა ნიშნულზე -3.00

ნახაზის მონაცემები

მასშტაბი	ფორმატი	თარიღი
1:200	A3	02/2023
სტადია	გვერდი	გვერდები
	7	

მსაჯაროფუნქციური კომპლექსი (სასტუმრო; კომერციული; სასზღვრევებელი)

მისამართი:
ალექსი ფანცულაია - ლესელიძის ქუჩა N15,19
ლესელიძის I შესახვევი N3 - ალექსი მანსახვევი N13
ს.კ.: #01.17.01.134.056

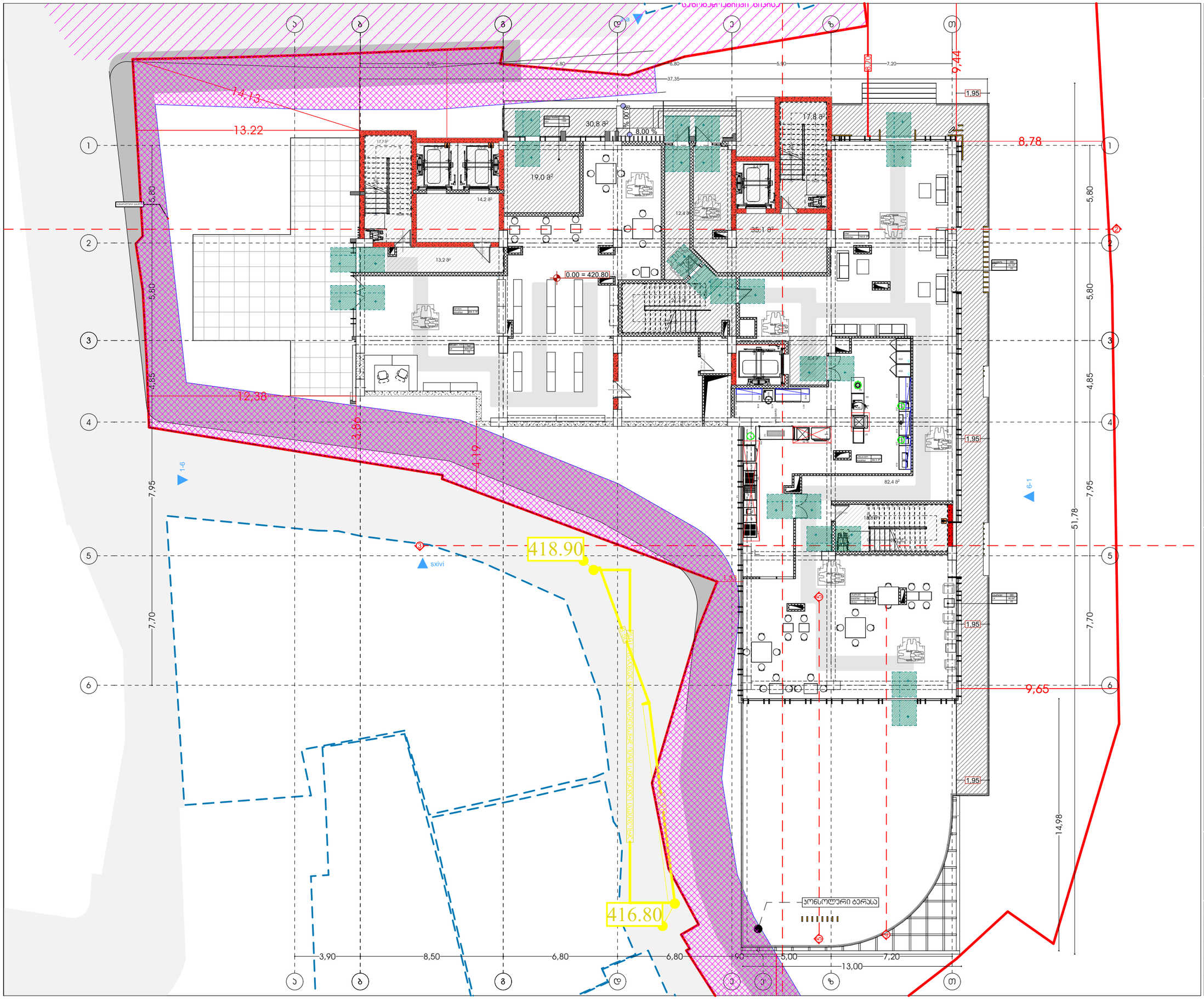

A3 Architects
Urban planning & Architecture

თანამდებობა	სახელი	ხელმოწერა
მთ.არქიტექტორი	თ.ცაავა	
მთ.არქიტექტორის	ნ.ბოგაევილი	
არქიტექტორი	ნ.ხასიანიშვილი	
არქიტექტორი	ა.ცაავა	

პირობითი აღნიშვნები

	სახანძრო სისველების ონკანი		სახანძრო მილები
	ავტომანქანები		სახანძრო ბანკომილებასთან ავტომისის სისტემა
	ჯვამლის მოსაბისა		მეკანიკური ბანიკვება
EXIT	ბასასვლელი		ხელის სასანტექნიკა
	სახანძრო ბანკომის ხელით სამოქმედო სისტემა		მიხვევის და ხმოვანი ბანკომის სისტემა
	დაწნევის სისტემა		ავტომელი ბანათება

ტექნიკურ-ეკონომიკური მაჩვენებლები

დანიშნულება	ფაქტობი

ნახაზის სახელწოდება

ბებმა ნიშნულზე +0.00

ნახაზის მონაცემები

მასშტაბი	ფორმატი	თარიღი
1:200	A3	02/2023
სტადია	ბვეძი	ბვეძები
	8	

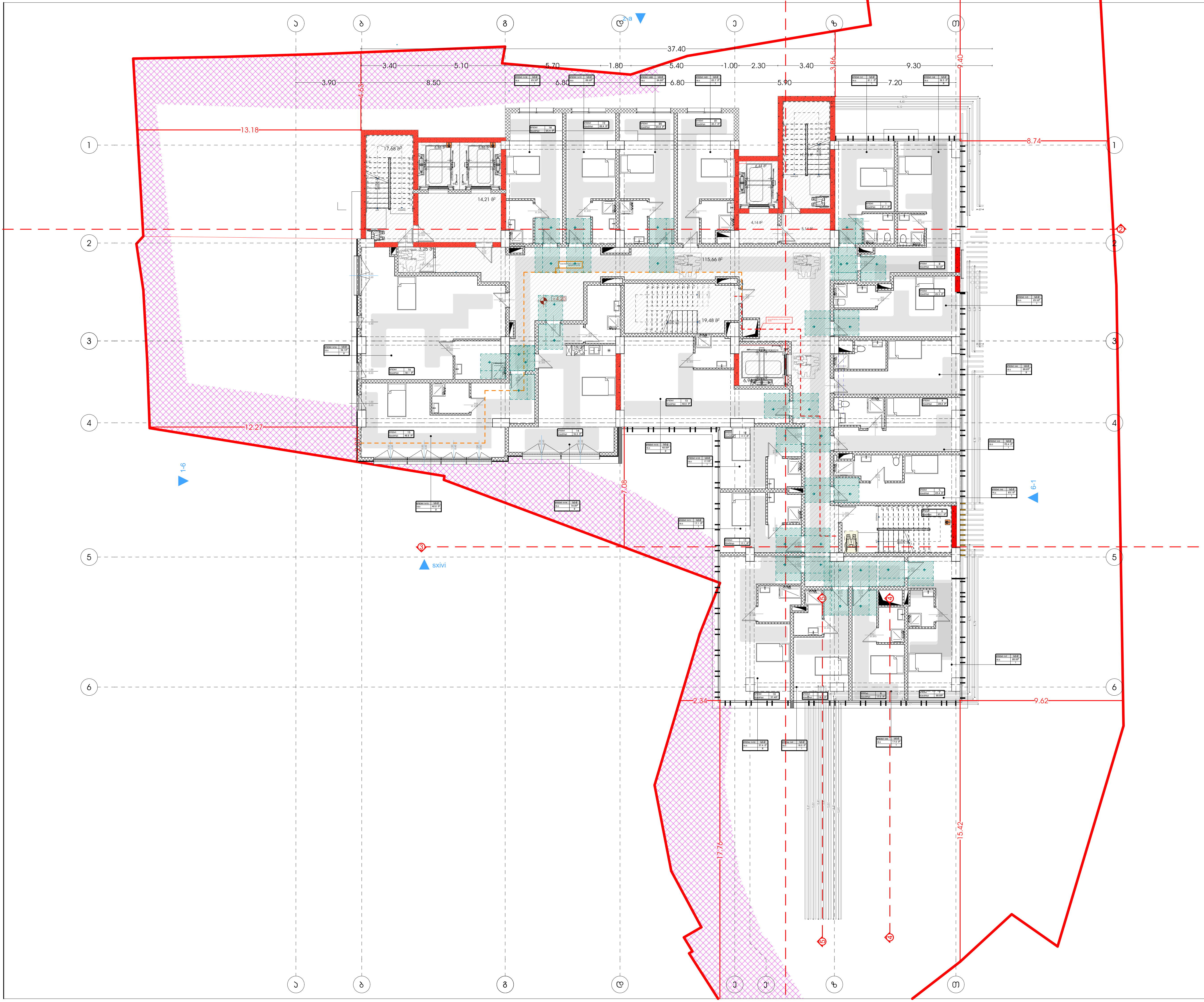

მრავალფუნქციური კომპლექსი (სასტუმრო; კომერციული; საცხოვრებელი)

მისამართი:
ქალაქი თბილისი , ლესინიძის ქუჩა N15,19
ლესინიძის I შესახვევი N3 , იალბუზის შესახვევი N13
ს.კ.: #01.17.01.134.056

A3 Architects
Urban planning & Architecture

თანამდებობა	გვარი	ხელმოწერა
მთ.არქიტექტორი	თ.ცაავა	
მთ.არქიტექტორი	ნ.გოგეშვილი	
არქიტექტორი	ნ.ხარატიშვილი	
არქიტექტორი	ა.ცაავა	

პირობითი აღნიშვნები

	სახანძრო სისტემების ოთახი		სახანძრო მილდგარი
	ავტოსაქრობი		სახანძრო განყოფილებასთან კავშირის სისტემა
	კვამლზე მორეაგირე		მექანიკური განიავება
EXIT	გასასვლელი		ხელის ცეცხლმაქრი
	სახანძრო განგაშის ხელით სამართავი პულტი		ვიზუალური და ხმოვანი განგაშის სისტემა
	დაწნევის სისტემა		ავარიული განათება

ტექნიკურ-ეკონომიკური მაჩვენებლები

დანიშნულება	ფართობი

ნახაზის სახელწოდება

გეგმა ნიშნულზე +4.20

ნახაზის მონაცემები

მასშტაბი	ფორმატი	თარიღი
1:200	A3	02/2023
სტადია	გვერდი	გვერდები
	9	

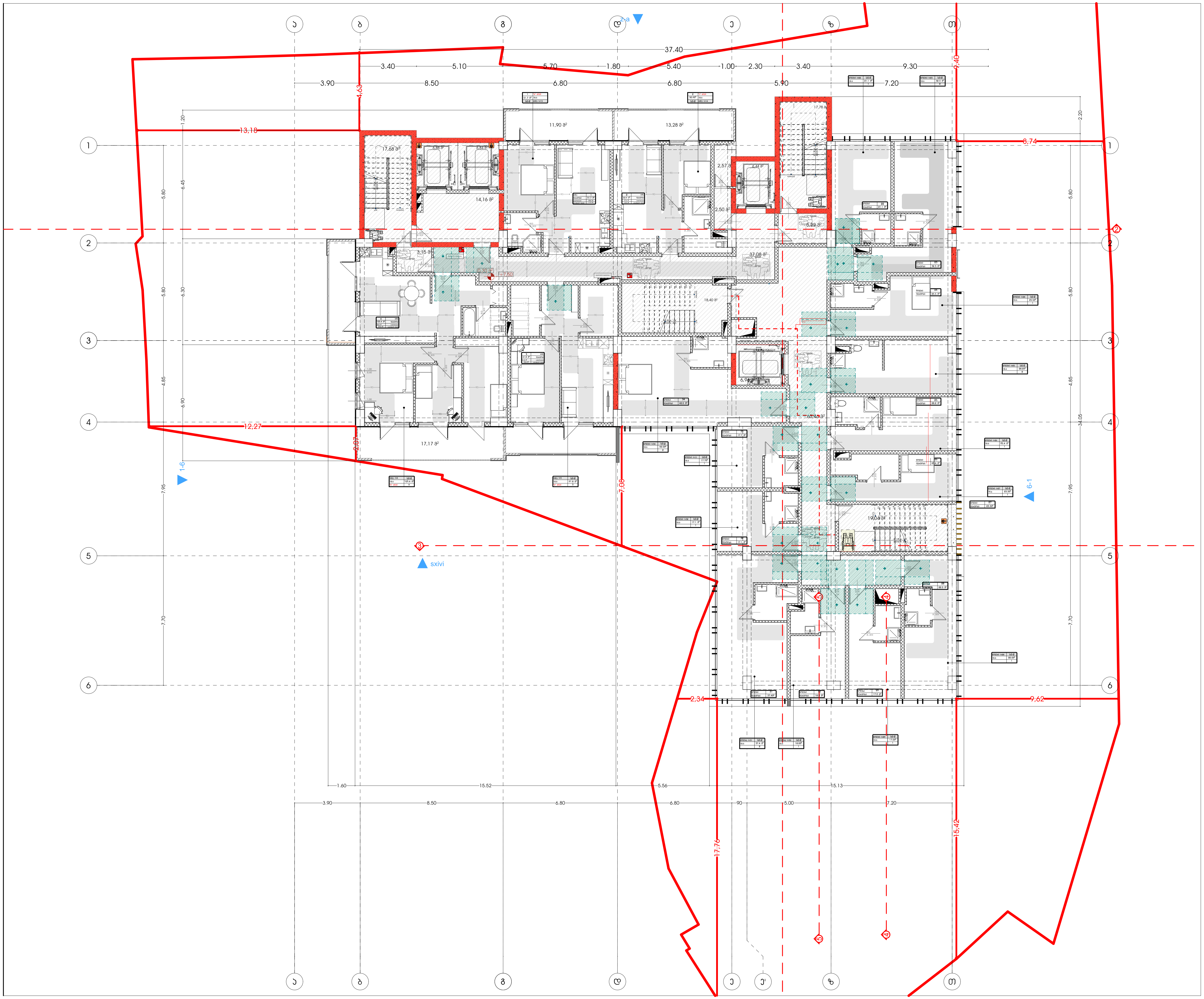

მრავალფუნქციური კომპლექსი (სასტუმრო; კომერციული; საცხოვრებელი)

მისამართი:
ქალაქი თბილისი, ლუსინიანის ქუჩა N15,19
ლუსინიანის I შესახვევი N3, იალბუზის შესახვევი N13
ს.კ.: #01.17.01.134.056

A3 Architects
Urban planning & Architecture

თანამდებობა	გვარი	ხელმოწერა
მთ.არქიტექტორი	თ.ცაავა	
მთ.არქიტექტორი	ნ.ბობეშვილი	
არქიტექტორი	ნ.ხარატიშვილი	
არქიტექტორი	ა.ცაავა	

პირობითი აღნიშვნები

	სახანძრო სისტემების ოთახი		სახანძრო მილდგარი
	ავტოსაშხეფი		სახანძრო განყოფილებასთან კავშირის სისტემა
	კვამლზე მორეაგირე		მექანიკური განიავება
EXIT	გასასვლელი		ხელის ცეცხლმაქრი
	სახანძრო განგაშის ხელით სამართავი კოლოფი		ვიზუალური და ხმოვანი განგაშის სისტემა
	დაწნევის სისტემა		ავარიული განათება

ტექნიკურ-ეკონომიკური მაჩვენებლები

დანიშნულება	ფართობი

ნახაზის სახელწოდება

გეგმა ნიშნულზე +7.50

ნახაზის მონაცემები

მასშტაბი	ფორმატი	თარიღი
1:200	A3	02/2023
სტადია	ფურცელი	ფურცლები
	10	

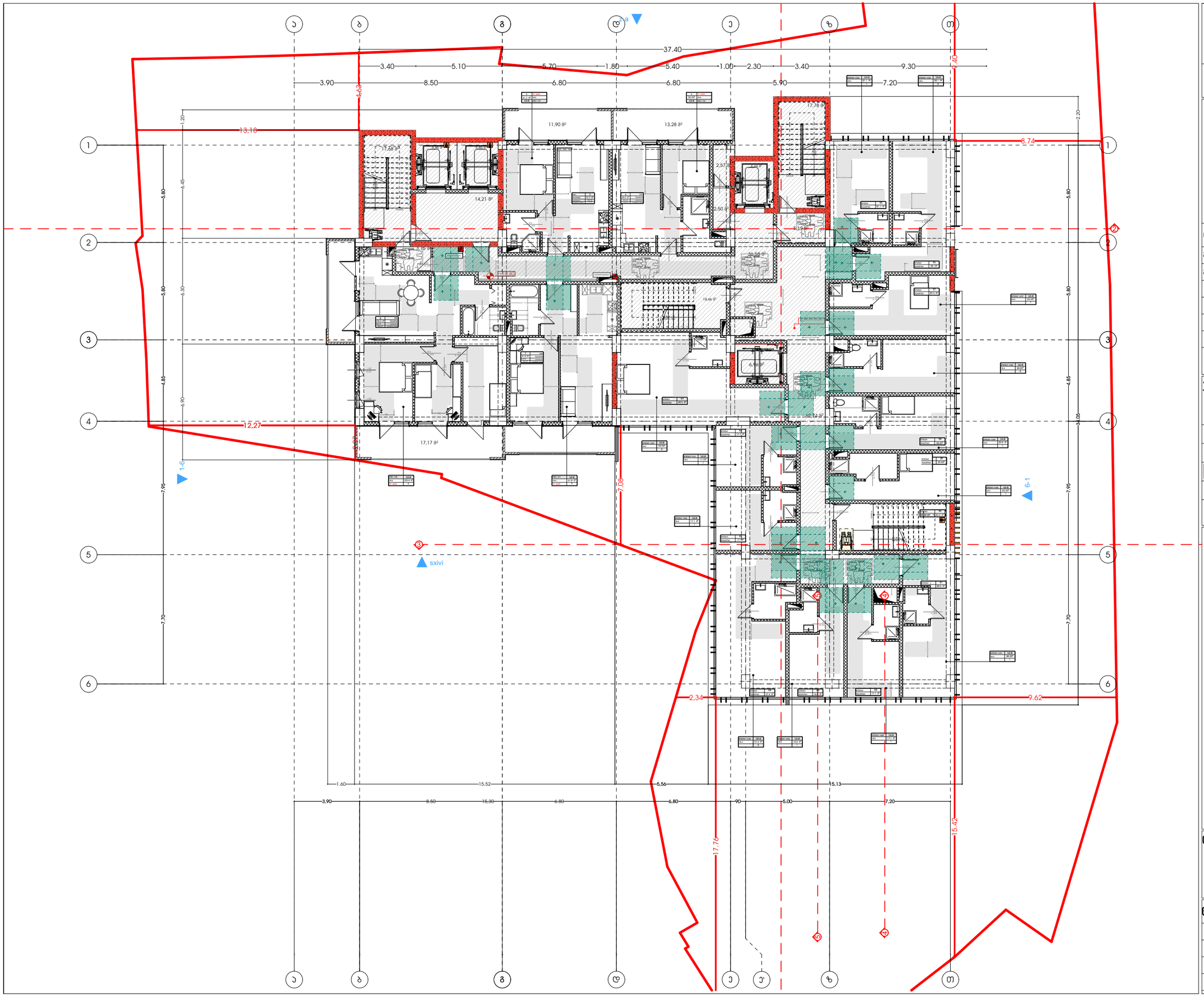

მხარეთმცოდნეობითი პომპლექსი (სასტუმრო; პომერციული; სასზღოვრებელი)

მისამართი:
ალექსი ფანცულაი - ლესელიძის ქუჩა N15,19
ლესელიძის I შესახვევი N3 - ალექსის შესახვევი N13
ს.კ.: #01.17.01.134.056

A3 Architects
Urban planning & Architecture

თანამდებობა	ბჭური	ხელმოწერა
მთ.არქიტექტორი	თ.ცაავა	
მთ.არქიტექტორის მ.შემცველი	ნ.ბოცვაძე	
არქიტექტორი	ნ.ხარებავილი	
არქიტექტორი	ა.ცაავა	

პირობითი აღნიშვნები

	სახანძრო სისტემების ობიექტი		სახანძრო მილსადენი
	ავტომანქანები		სახანძრო ავზომეტრებასთან შესვლის სისტემა
	ჯვარედინ მოძრაობის		მეორადი მოხმარების ბანაკება
	ბასასვლელი		ხელის სასანტექნიკო
	სახანძრო ავზებიდან წყლით საკიდრის ადგილები		მილსადენი და სამშენებლო ბანაკების სისტემა
	დენთვის სისტემა		ავტომილი ბანაკება

ტექნიკურ-ეკონომიკური მაჩვენებლები

დანიშნულება	ფასობა

ნახაზის სახელწოდება

ბებმა ნიშნულზე +10.80

ნახაზის მონაცემები

მასშტაბი	ფორმატი	თარიღი
1:200	A3	02/2023
სტადია	ბვეხდი	ბვეხდები
	11	

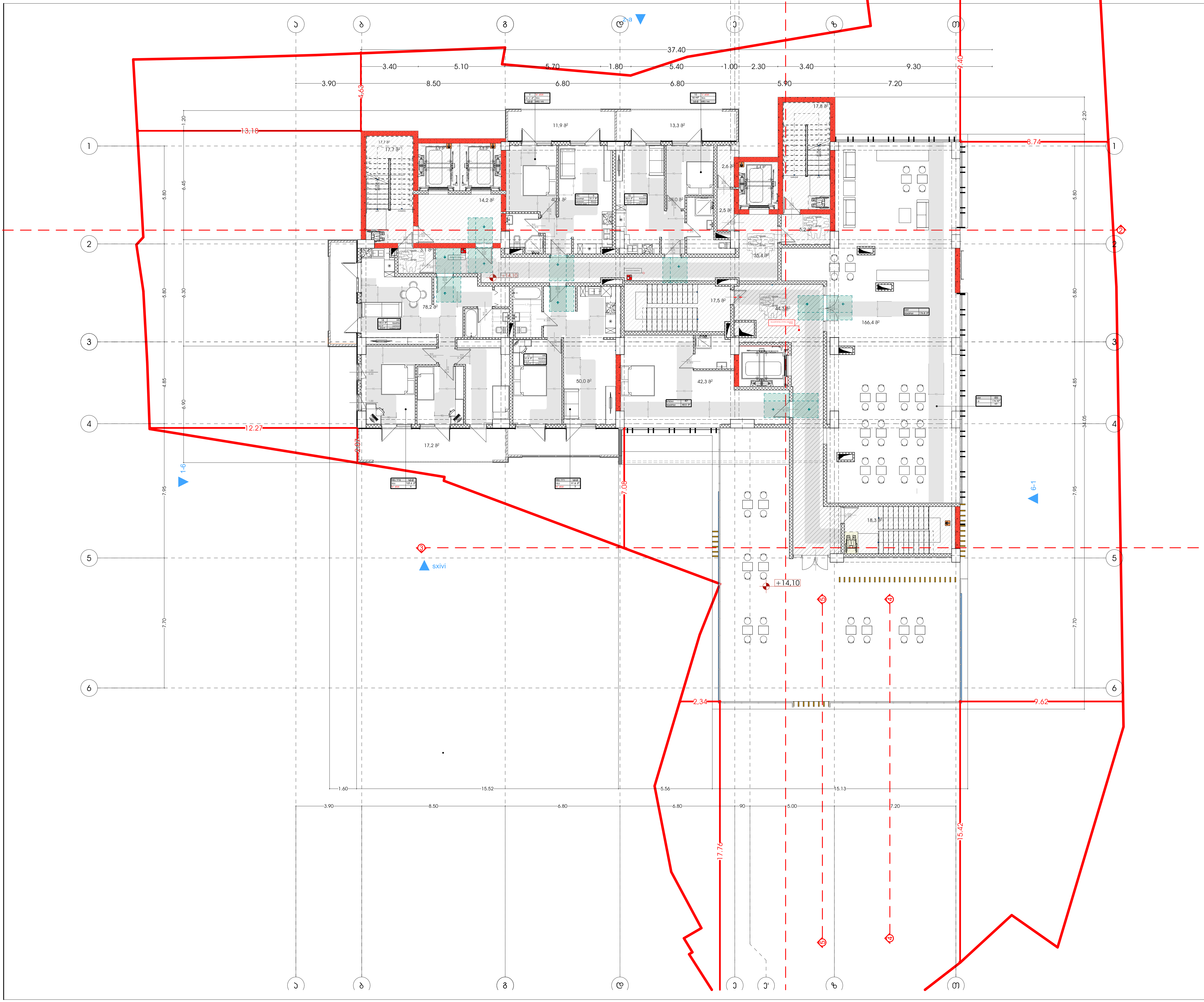

მრავალფუნქციური კომპლექსი (სასტუმრო; კომერციული; საცხოვრებელი)

მისამართი:
ქალაქი თბილისი , ლუსინიანის ქუჩა N15,19
ლუსინიანის I შესახვევი N3 , იალბუზის შესახვევი N13
ს.კ.: #01.17.01.134.056

A3 Architects
Urban planning & Architecture

თანამდებობა	გვარი	ხელმოწერა
მთ.არქიტექტორი	თ.ცაავა	
მთ.არქიტექტორი	ნ.ბობეშვილი	
არქიტექტორი	ნ.ხარატიშვილი	
არქიტექტორი	ა.ცაავა	

პირობითი აღნიშვნები

	სახანძრო სისტემების ოთახი		სახანძრო მილგაყვანი
	ავტოსაშხეფი		სახანძრო განყოფილებასთან კავშირის სისტემა
	კვამლზე მოქმედი		მექანიკური განიავება
EXIT	გასასვლელი		ხელის ცეცხლმაქრი
	სახანძრო განგაშის ხელით სამართავი ღილაკი		ვიზუალური და ხმოვანი განგაშის სისტემა
	დაწნევის სისტემა		ავარიული განათება

ტექნიკურ-ეკონომიკური მაჩვენებლები

დასახელება	ფაქტობრივი

ნახაზის სახელწოდება

გეგმა ნიშნულზე +14.10

ნახაზის მონაცემები

მასშტაბი	ფორმატი	თარიღი
1:200	A3	02/2023
სტადია	გვერდი	გვერდები
	12	

მრავალფუნქციური კომპლექსი (სასტუმრო; კომერციული; სასზღვრისპირა)

მისამართი:
ალექსი ცაბაძის ქ. ნაკვეთის ქ№ N15.19
ნაკვეთის I ბლოკის N3 სექციის მანსარდის N13
ს.კ.: #01.17.01.134.056

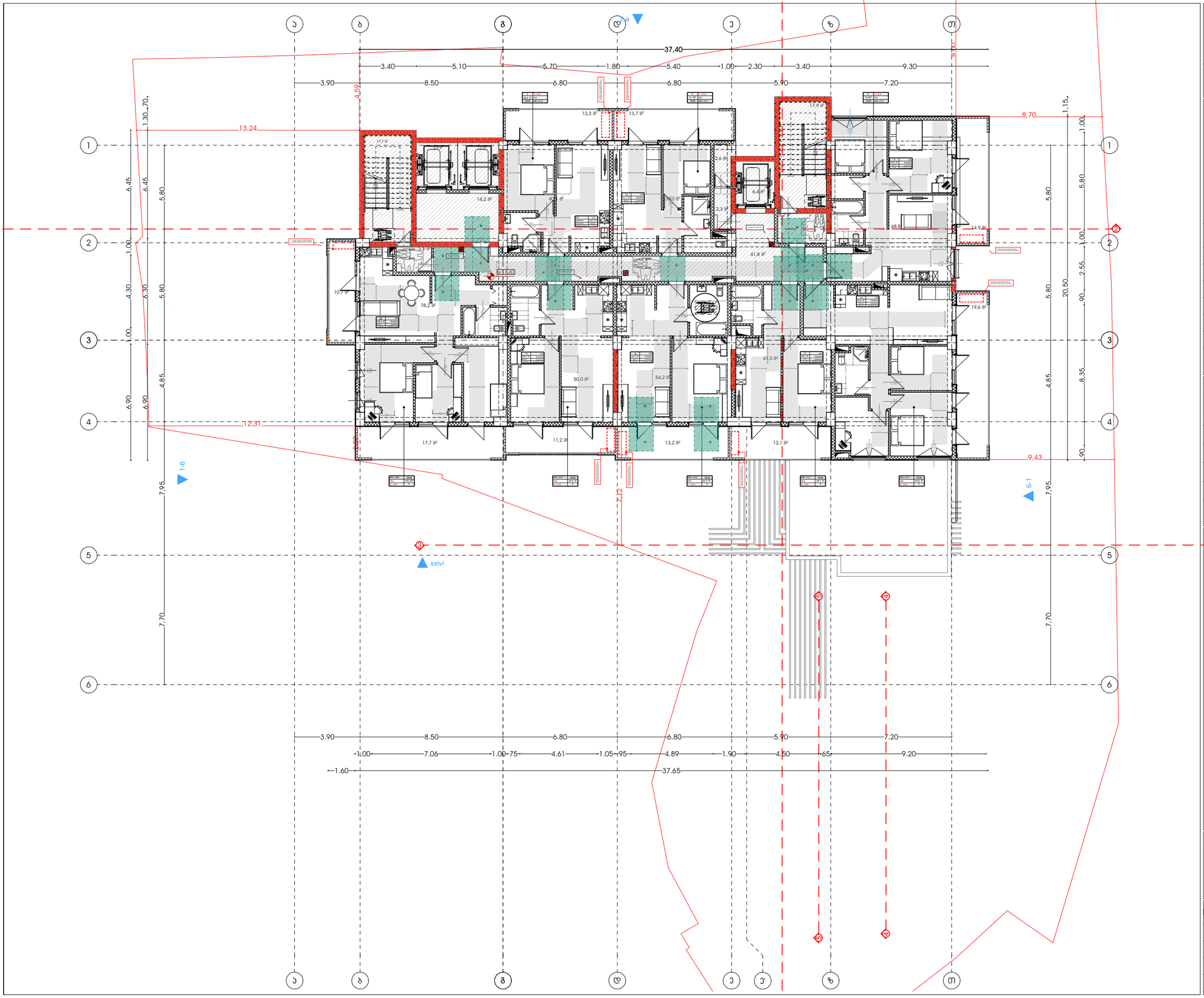

A3 Architects
Urban planning & Architecture

თანამდებობა	სახელი	ხელმოწერა
მთ.არქიტექტორი	თ.ცაავა	
მთ.არქიტექტორის	ნ.ბოცვაძე	
არქიტექტორი	ნ.ხარებავა	
არქიტექტორი	ა.ცაავა	

პირობითი აღნიშვნები

	სახანძრო სისტემების ოთახი		სახანძრო მილები
	ავტომატიკა		სახანძრო განყოფილებასთან ავტომატის სისტემა
	ჯვარედა მოპირებისა		მეორეხარისხოვანი ბანიკვეთა
EXIT	ბასასვლელი		ხელის სუსტდამჭერი
	სახანძრო ბანგამის ხელით ჩამრთველი ღილაკი		მიმღებელი და სამოვანი ბანგამის სისტემა
	ღვინების სისტემა		ავტომილი ბანგათება

ტექნიკურ-ეკონომიკური მაჩვენებლები

დანიშნულება	ფაქტობა

ნახაზის სახელწოდება

ბებმა ნიშნულზე +17.40

ნახაზის მონაცემები

მასშტაბი	ფორმატი	თარიღი
1:200	A3	02/2023
სტადია	ბეჭდი	ბეჭდები
	13	

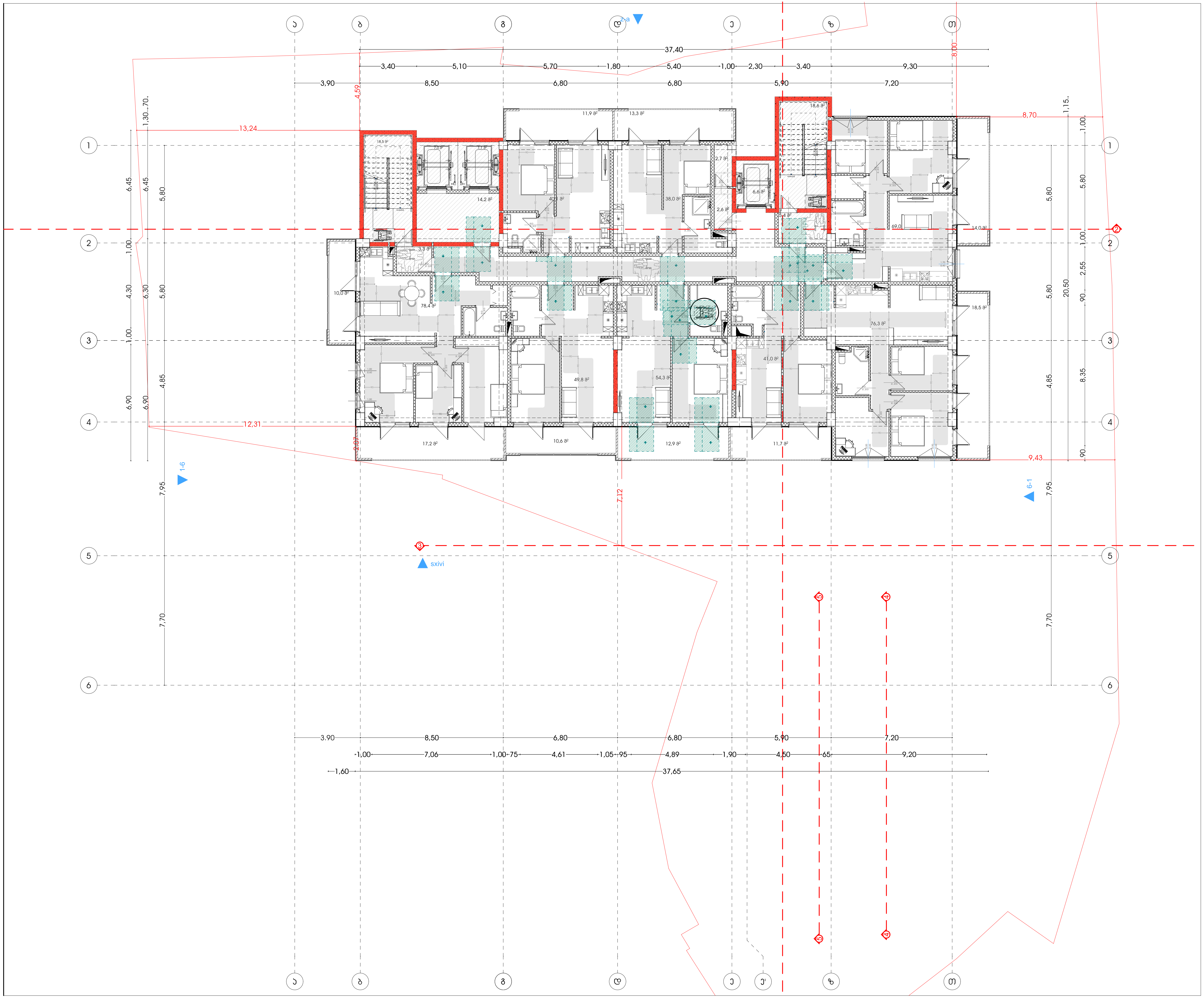

მრავალფუნქციური კომპლექსი (სასტუმრო; კომერციული; საცხოვრებელი)

მისამართი:
ქალაქი თბილისი , ლუსინიანის ქუჩა N15,19
ლუსინიანის I შესახვევი N3 , იალბუზის შესახვევი N13
ს.კ.: #01.17.01.134.056

A3 Architects
Urban planning & Architecture

თანამდებობა	გვარი	ხელმოწერა
მთ.არქიტექტორი	თ.ცაავა	
მთ.არქიტექტორი	ნ.გოგეშვილი	
არქიტექტორი	ნ.ხარატიშვილი	
არქიტექტორი	ა.ცაავა	

პირობითი აღნიშვნები

	სახანძრო სისტემების ოთახი		სახანძრო მილდგარი
	ავტოსაშხეფი		სახანძრო განყოფილებასთან კავშირის სისტემა
	კვამლზე მორეაგირე		მექანიკური განიავება
EXIT	გასასვლელი		ხელის ცეცხლმაქრი
	სახანძრო განგაშის ხელით სამართავი კოლოფი		ვიზუალური და ხმოვანი განგაშის სისტემა
	დაწნევის სისტემა		ავარიული განათება

ტექნიკურ-ეკონომიკური მაჩვენებლები

დასახელება	ფართობი

ნახაზის დასახელება

გეგმა ნიშნულზე +20.70

ნახაზის მონაცემები

მასშტაბი	ფორმატი	თარიღი
1:200	A3	02/2023
სტადია	გვერდი	გვერდები
	14	

მრავალფუნქციური კომპლექსი (სასტუმრო; კომერციული; სასზღვრევებელი)

მისამართი:
ალექსი ფანცულაია - ლესელიძის ქუჩა N15,19
ლესელიძის I შესახვევი N3 - ალექსის მშენებელი N13
ს.კ.: #01.17.01.134.056

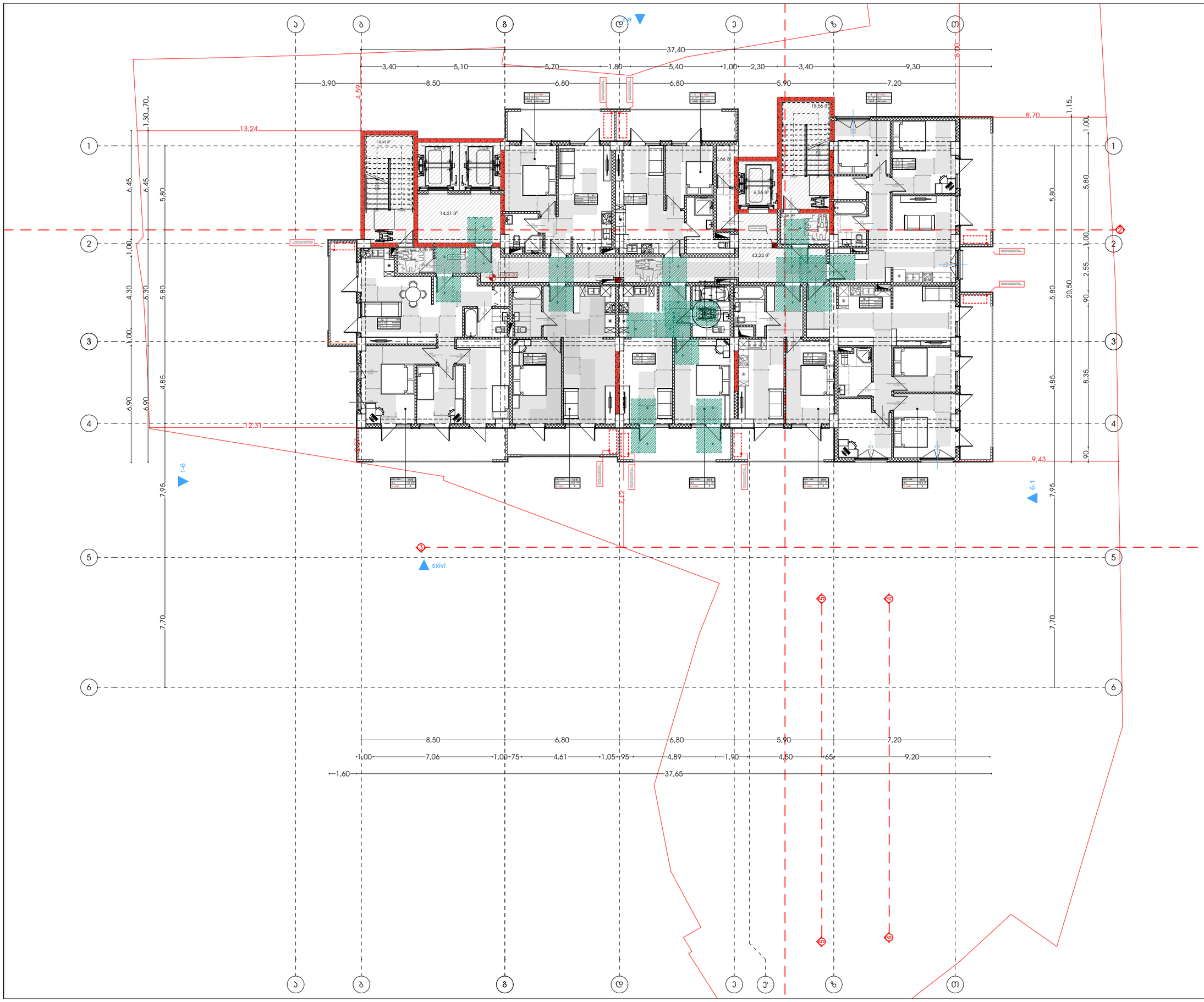

A3 Architects
Urban planning & Architecture

თანამდებობა	ბჭური	ხელმოწერა
მთ.არქიტექტორი	თ.ცაავა	
მთ.არქიტექტორის	ნ.ბოგაევილი	
არქიტექტორი	ნ.ხარებავილი	
არქიტექტორი	ა.ცაავა	

პირობითი აღნიშვნები

	სახანძრო სისტემების ოთახი		სახანძრო მილები
	ავტომატიკა		სახანძრო ბანკეტებისთვის ავტომატის სისტემა
	ჯვარედა მოპირებისა		მეორეხარისხოვანი ბანიკვება
EXIT	ბასასვლელი		ხელის სველმბერჭალი
	სახანძრო ბანკეტების ბლოკის ავტომატის პრილები		მილებელი და ხანძრის ბანკეტის სისტემა
	ღილანების სისტემა		ავტომატი ბანკეტება

ტექნიკურ-ეკონომიკური მაჩვენებლები

დანიშნულება	ფაქტობა

ნახაზის სახელწოდება

ბებმა ნიშნულზე +24.00

ნახაზის მონასემები

მასშტაბი	ფორმატი	თარიღი
1:200	A3	02/2023
სტადია	ბეჭდი	ბეჭდები
	15	

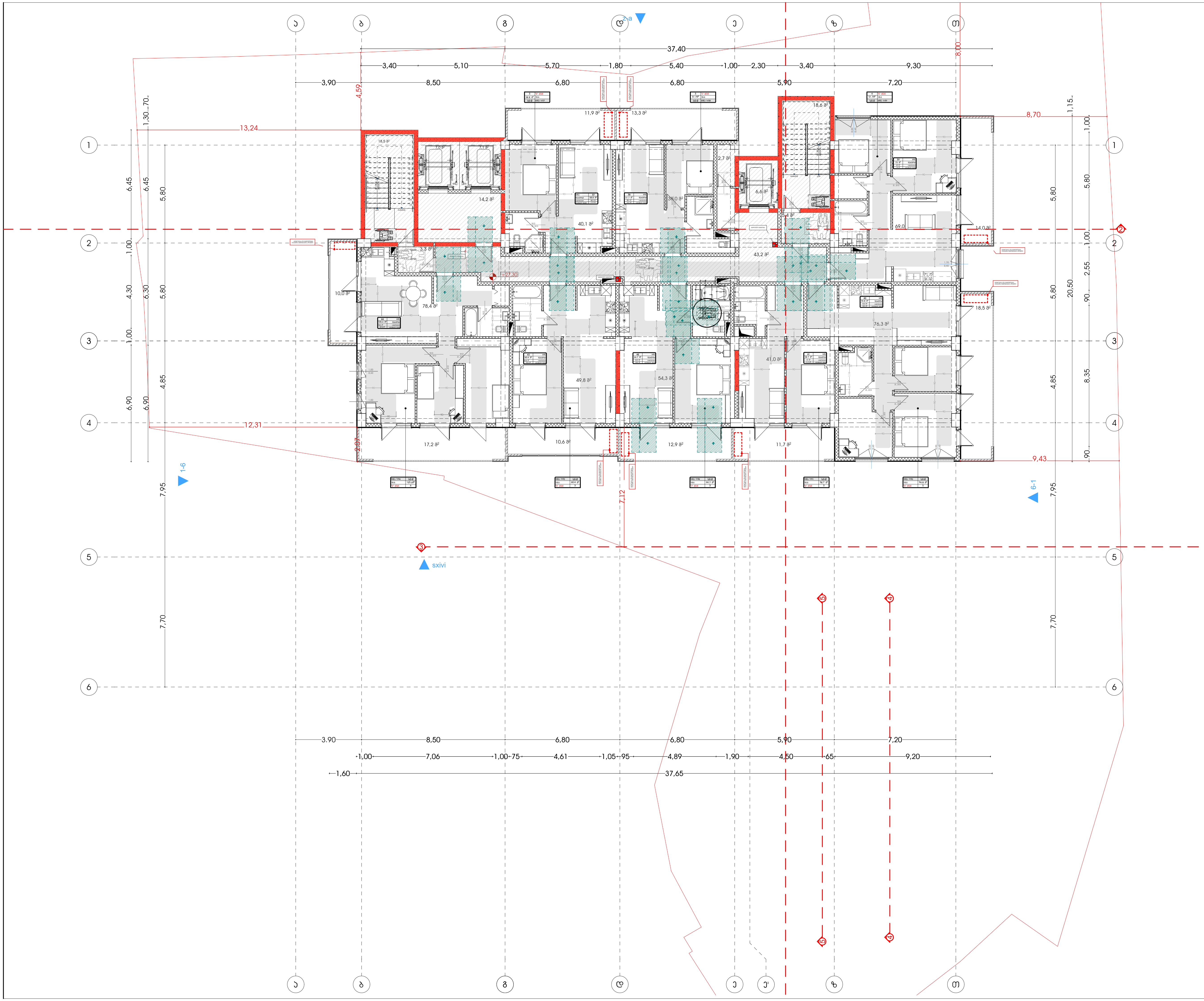

მრავალფუნქციური კომპლექსი (სასტუმრო; კომერციული; საცხოვრებელი)

მისამართი:
ქალაქი თბილისი, ლუსინიანის ქუჩა N15,19
ლუსინიანის I შესახვევი N3, იალბუზის შესახვევი N13
ს.კ.: #01.17.01.134.056

A3 Architects
Urban planning & Architecture

თანამდებობა	გვარი	ხელმოწერა
მთ.არქიტექტორი	თ.ცაავა	
მთ.არქიტექტორი	ნ.ბობეშვილი	
არქიტექტორი	ნ.ხარატიშვილი	
არქიტექტორი	ა.ცაავა	

პირობითი აღნიშვნები

სახანძრო სისტემების ოთახი	სახანძრო მილდარი
ავტოსაშხეფი	სახანძრო განყოფილებასთან კავშირის სისტემა
კვამლზე მორეაგირე	მექანიკური განიავება
გასასვლელი	ხელის ცეცხლმაქრი
სახანძრო განგაშის ხელით სამართავი კოლოფი	ვიზუალური და ხმოვანი განგაშის სისტემა
დაწნევის სისტემა	ავარიული განათება

ტექნიკურ-ეკონომიკური მაჩვენებლები

დანიშნულება	ფართობი

ნახაზის სახელწოდება

გეგმა ნიშნულზე +27.30

ნახაზის მონაცემები

მასშტაბი	ფორმატი	თარიღი
1:200	A3	02/2023
სტადია	გვერდი	გვერდები
	16	

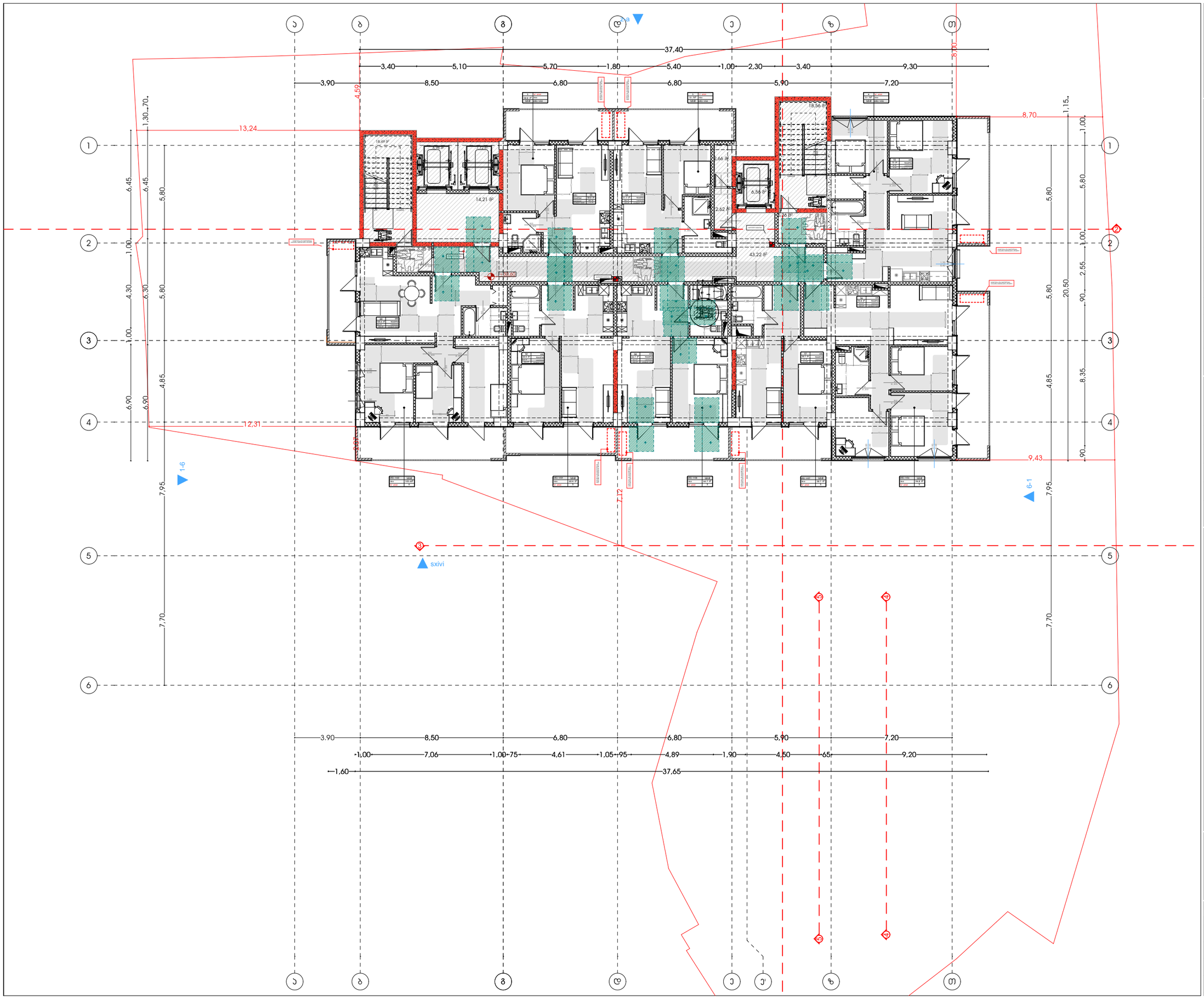

მხარეთმცოდნეობითი პროექტი (სასტუმრო; პოპულარული; სასზღვრისპირი)

მისამართი:
ალექსი დადიანის ქ. - ლესელიძის ქუჩა N15,19
ლესელიძის I შესახვევი N3 - ალექსი დადიანის მე-2 შესახვევი N13
ს.კ.: #01.17.01.134.056

A3 Architects
Urban planning & Architecture

თანამდებობა	სახელი	ხელმოწერა
მთ.არქიტექტორი	თ.ცაავა	
მთ.არქიტექტორის მ.	ნ.ბოგაევილი	
არქიტექტორი	ნ.ხარებავილი	
არქიტექტორი	ა.ცაავა	

პირობითი აღნიშვნები

	სახანძრო სისტემების ოთახი		სახანძრო მილები
	ავტომატიკა		სახანძრო განყოფილებასთან შეერთების სისტემა
	ჯვარედა მოპირკეთება		მეორადი ბინითება
EXIT	ბასასვლელი		ხელის სველდმჭერი
	სახანძრო ბანკეტის ნაწილი სპეციალური ტიპის		მიხეკეთი და სხვითანი ბანკეტის სისტემა
	დენების სისტემა		ეკვიპირების ბანკეტება

ტექნიკურ-ეკონომიკური მაჩვენებლები

დანიშნულება	ფართობი

ნახაზის სახელწოდება

ბებმა ნიშნულზე +30.60

ნახაზის მონაცემები

მასშტაბი	ფორმატი	თარიღი
1:200	A3	02/2023
სტადია	ბეჭდი	ბეჭდები
	17	

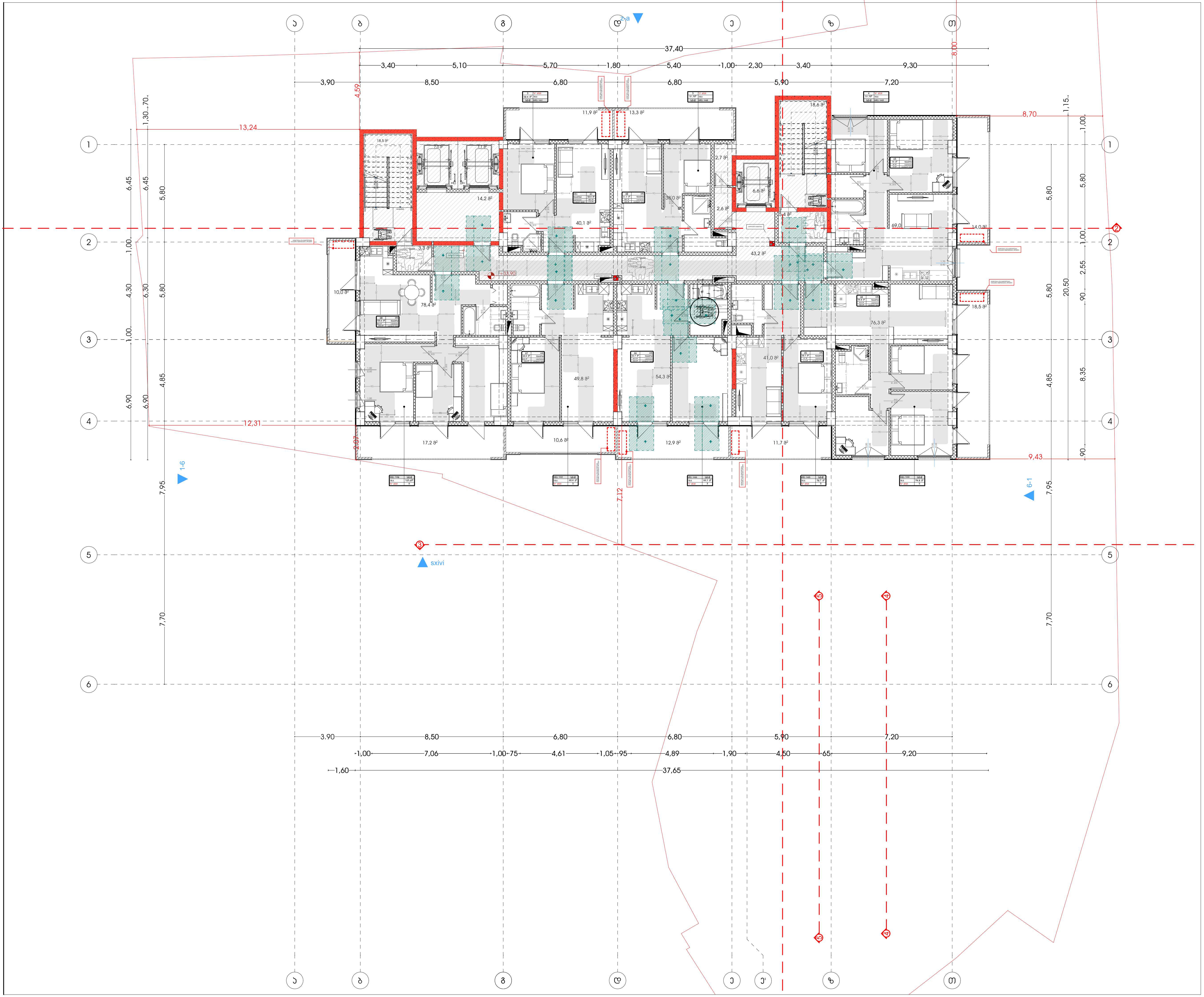

მრავალფუნქციური კომპლექსი (სასტუმრო; კომერციული; საცხოვრებელი)

მისამართი:
ქალაქი თბილისი, ლუსინიანის ქუჩა N15,19
ლუსინიანის I შესახვევი N3, იალბუზის შესახვევი N13
ს.კ.: #01.17.01.134.056

A3 Architects
Urban planning & Architecture

თანამდებობა	გვარი	ხელმოწერა
მთ.არქიტექტორი	თ.ცაავა	
მთ.არქიტექტორი	ნ.გოგეშვილი	
არქიტექტორი	ნ.ხარატიშვილი	
არქიტექტორი	ა.ცაავა	

პირობითი აღნიშვნები

	სახანძრო სისტემების ოთახი		სახანძრო მილდგარი
	ავტოსაშხეფი		სახანძრო განყოფილებასთან კავშირის სისტემა
	კვამლზე მორეაგირე		მექანიკური განიავება
EXIT	გასასვლელი		ხელის ცეცხლმაქრი
	სახანძრო განგაშის ხელით სამართავი კოლოფი		ვიზუალური და ხმოვანი განგაშის სისტემა
	დაწნევის სისტემა		ავარიული განათება

ტექნიკურ-ეკონომიკური მაჩვენებლები

დასახელება	ფაქტობი

ნახაზის სახელწოდება

გეგმა ნიშნულზე +33.90

ნახაზის მონაცემები

მასშტაბი	ფორმატი	თარიღი
1:200	A3	02/2023
სტადია	გვერდი	გვერდები
	18	

მრავალფუნქციური კომპლექსი (სასტუმრო; კომერციული; სასზღვრისპირა)

მისამართი:
ალექსი ცაიშვილის - ლუსინეანის ქუჩა N15,19
ლუსინეანის I შესახვევი N3 - ალექსი ცაიშვილის შესახვევი N13
ს.კ.: #01.17.01.134.056

A3 Architects
Urban planning & Architecture

თანამდებობა	სახელი	ხელმოწერა
მთ.არქიტექტორი	თ.ცაავა	
მთ.არქიტექტორის მ/ა	ნ.გოგიჩაიშვილი	
არქიტექტორი	ნ.ხარებავა	
არქიტექტორი	ა.ცაავა	

პირობითი აღნიშვნები

	სახანძრო სისტემების ოთახი		სახანძრო მილები
	ავტომატიკა		სახანძრო განყოფილებასთან შეერთების სისტემა
	ჯვარედა მოპირკეთება		მეთანიანი გაზიანება
EXIT	ევაკუაციის		ხელის სასმენჯარა
	სახანძრო განგაშის ხელით ჩართვის ღილაკი		მიხეკვები და სველი განგაშის სისტემა
	ღუნგების სისტემა		ევაკიატი განათება

ტექნიკურ-ეკონომიკური მაჩვენებლები

დანიშნულება	ფართობი

ნახაზის სახელწოდება

ბებმა ნიშნულზე +37.20

ნახაზის მონაცემები

მასშტაბი	ფორმატი	თარიღი
1:200	A3	02/2023
სტადია	ბეჭდი	ბეჭდები
	19	

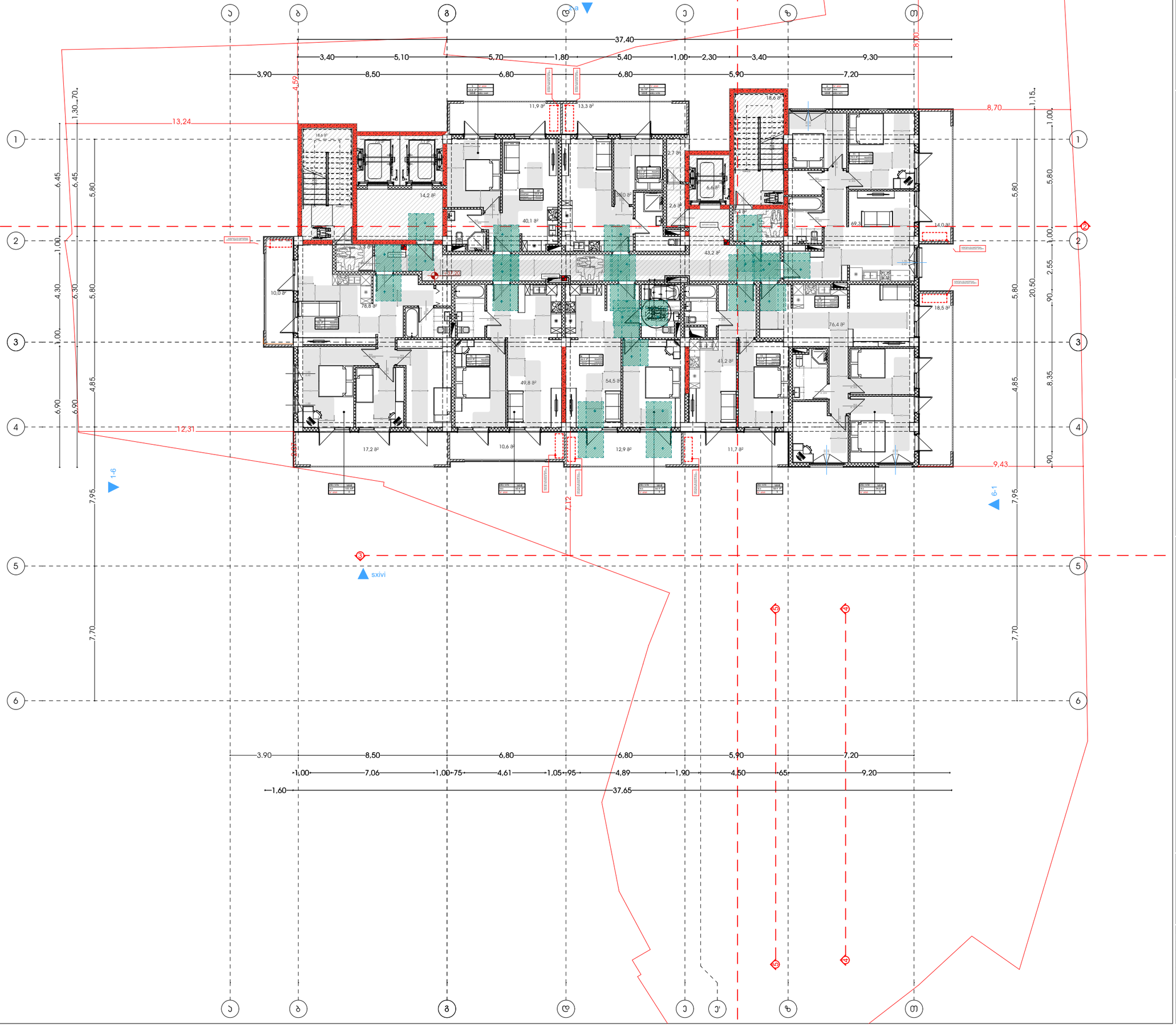

მრავალფუნქციური კომპლექსი (სასტუმრო; კომერციული; სასზღვრისპირა)

მისამართი:
ალექსი ფანცულაია - ლესელიძის ქუჩა N15,19
ლესელიძის I შესახვევი N3 - ალექსი მენაბდეული N13
ს.კ.: #01.17.01.134.056

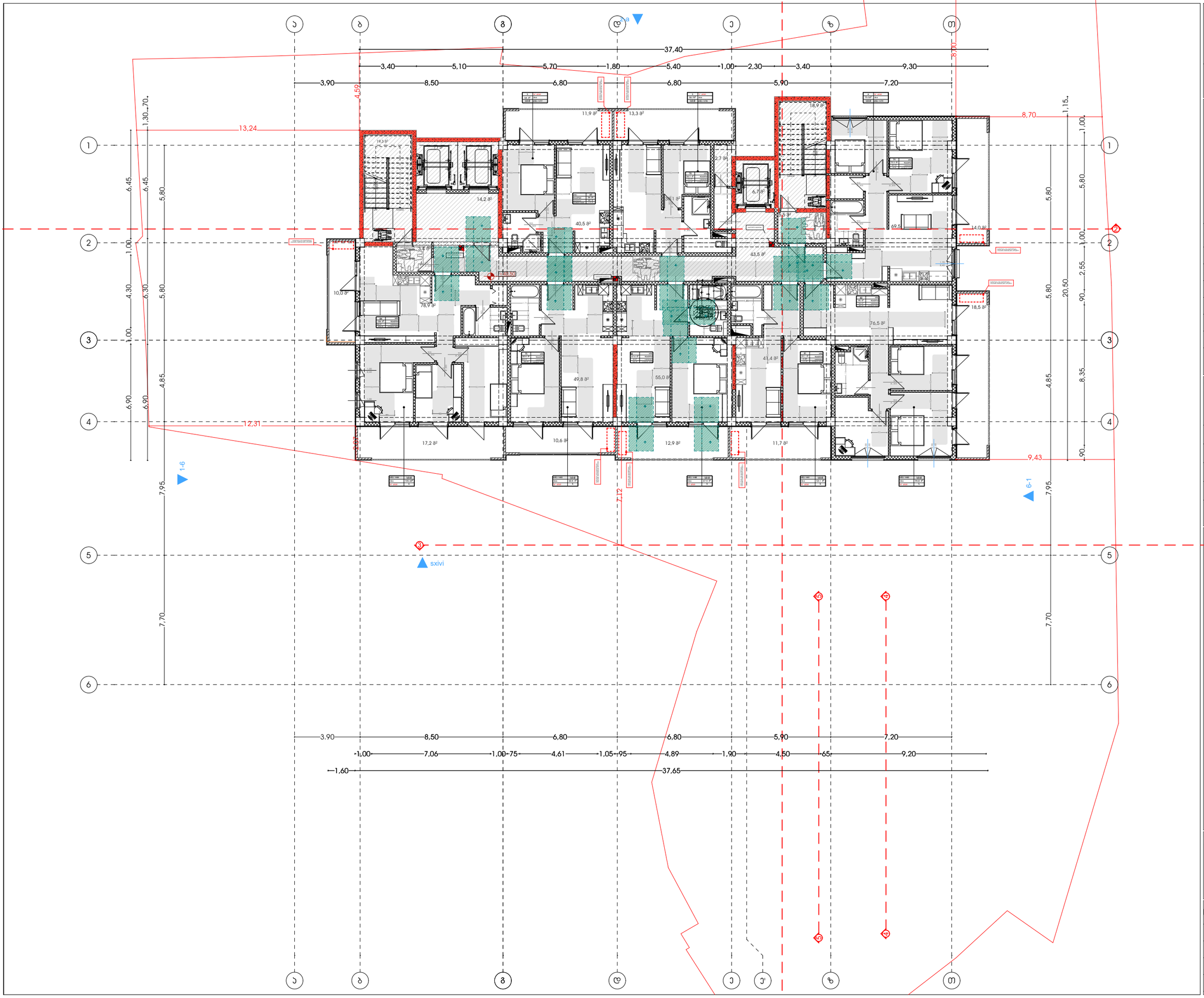

A3 Architects
Urban planning & Architecture

თანამდებობა	ბჭური	ხელმოწერა
მთ.არქიტექტორი	თ.ცაავა	
მთ.არქიტექტორის	ნ.ბოგველიანი	
არქიტექტორი	ნ.ხარებავილი	
არქიტექტორი	ა.ცაავა	

პიქტოგრამების ლეგენდა

	სახანძრო სისტემების ოთახი		სახანძრო მილები
	ავტომანქანები		სახანძრო განყოფილებასთან დაკავშირების სისტემა
	ჯვარედინი მოძრაობის		მეთვალყურეობის ვიდეოკამერა
EXIT	ბასასვლელი		ხელის სველდამჭერი
	სახანძრო ბანგარების ნაწილი საკონტროლო პულტები		მიმღებელი და სიგნალი ბანგარების სისტემა
	ღილაკების სისტემა		ელექტრული ბანგარები

ტექნიკურ-ეკონომიკური მაჩვენებლები

დანიშნულება	ფართობი

ნახაზის სახელწოდება

ბებმა ნიშნულზე +40.50

ნახაზის მონაცემები

მასშტაბი	ფორმატი	თარიღი
1:200	A3	02/2023
სტადია	ბეჭდი	ბეჭდები
	20	

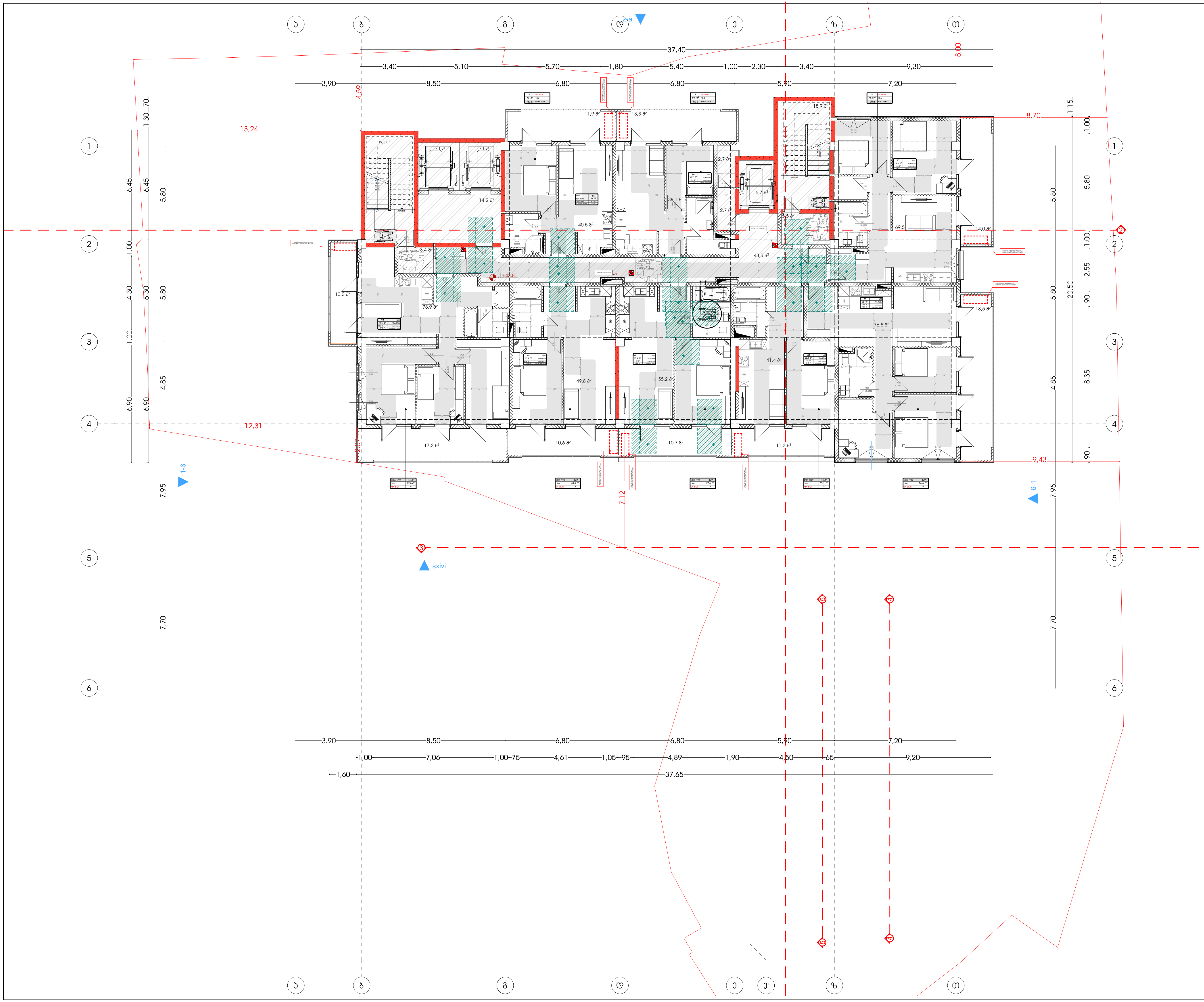

მრავალფუნქციური კომპლექსი (სასტუმრო; კომერციული; საცხოვრებელი)

მისამართი:
ქალაქი თბილისი, ლუსინიანის ქუჩა N15,19
ლუსინიანის I შესახვევი N3, იალბუზის შესახვევი N13
ს.კ.: #01.17.01.134.056

A3 Architects
Urban planning & Architecture

თანამდებობა	გვარი	ხელმოწერა
მთ.არქიტექტორი	თ.ცაავა	
მთ.არქიტექტორი	ნ.ბობეშვილი	
არქიტექტორი	ნ.ხარატიშვილი	
არქიტექტორი	ა.ცაავა	

პირობითი აღნიშვნები

	სახანძრო სისტემების ოთახი		სახანძრო მილდახი
	ავტოსაშხეფი		სახანძრო განყოფილებასთან კავშირის სისტემა
	კვამლზე მორეაგირე		მექანიკური განიავება
EXIT	გასასვლელი		ხელის ცეცხლმაქრი
	სახანძრო განგაშის ხელით სამართავი კოლოფი		ვიზუალური და ხმოვანი განგაშის სისტემა
	დაწნევის სისტემა		ავარიული განათება

ტექნიკურ-ეკონომიკური მაჩვენებლები

დანიშნულება	ფართობი

ნახაზის სახელწოდება

გეგმა ნიშნულზე +43.80

ნახაზის მონაცემები

მასშტაბი	ფორმატი	თარიღი
1:200	A3	02/2023
სტადია	გვერდი	გვერდები
	21	

მრავალფუნქციური კომპლექსი (სასტუმრო; კომერციული; სასზღვრისპირი)

მისამართი:
ალექსი ცაბაძის ქ. - ლესელიძის ქ. - ქუჩა N15.19
ლესელიძის ქ. მანგალური N3 - ალექსი ცაბაძის მანგალური N13
ს.კ.: #01.17.01.134.056

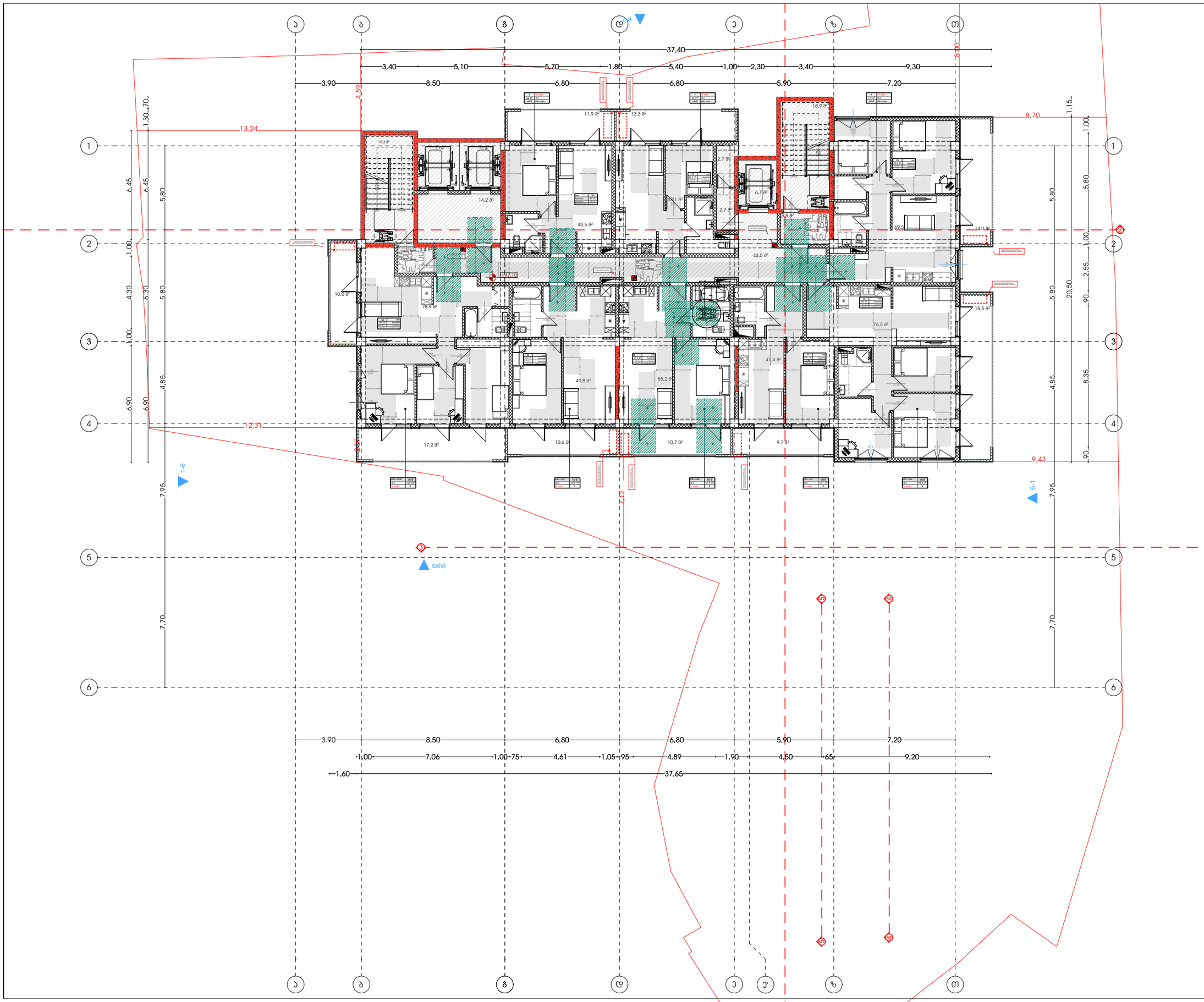

A3 Architects
Urban planning & Architecture

თანამდებობა	ბჭური	ხელმოწერა
მთ.არქიტექტორი	თ.ცაავა	
მთ.არქიტექტორის	ნ.ბოგველიანი	
არქიტექტორი	ნ.ხარებავილი	
არქიტექტორი	ა.ცაავა	

პირობითი აღნიშვნები

	სახანძრო სისტემების ოთახი		სახანძრო მილები
	ავტომატიკა		სახანძრო განყოფილებასთან ავტომატის სისტემა
	ჯვამლის მოპირებისა		მეორნიტის განიავება
EXIT	ბასასვლელი		ხელის სუსტემჯიში
	სახანძრო ბანგამის ხელით ჩართვის ღილაკი		მიხეკეთი და ხმოვანი ბანგამის სისტემა
	ღენთვის სისტემა		ავარიული განათება

ტექნიკურ-ეკონომიკური მაჩვენებლები

დანიშნულება	ფართობი

ნახაზის სახელწოდება

ბებმა ნიშნულზე +47.10

ნახაზის მონაცემები

მასშტაბი	ფორმატი	თარიღი
1:200	A3	02/2023
სტადია	ბევრი	ბევრები
	22	

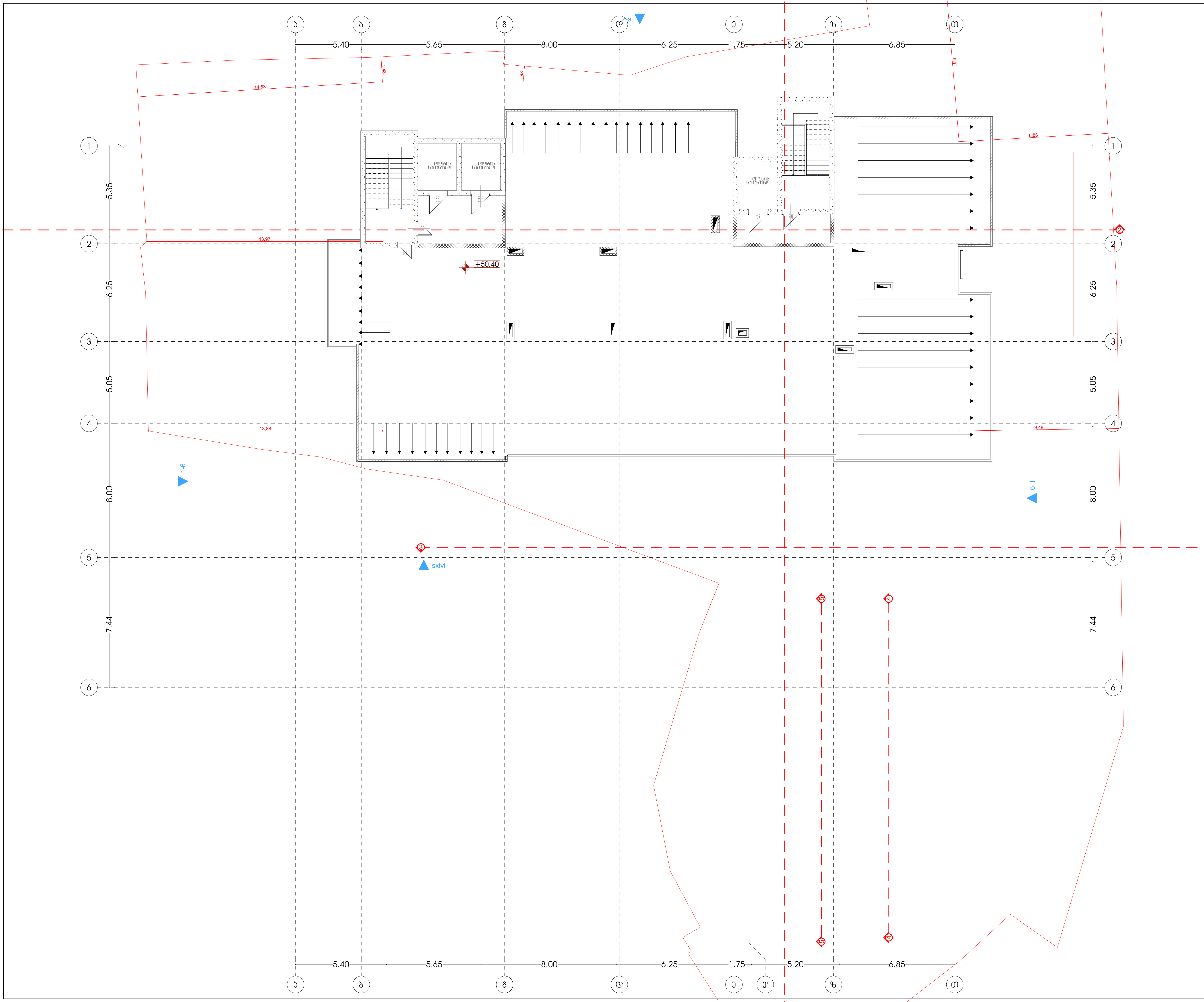

მრავალფუნქციური კომპლექსი (სასტუმრო; კომერციული; საცხოვრებელი)

მისამართი:
ქალაქი თბილისი, ლუსინიანის ქუჩა N15,19
ლუსინიანის I შესახვევი N3, იალბუზის შესახვევი N13
ს.კ.: #01.17.01.134.056

A3 Architects
Urban planning & Architecture

თანამდებობა	გვარი	ხელმოწერა
მთ.არქიტექტორი	თ.ცაავა	
მთ.არქიტექტორი	ნ.გოგეშვილი	
არქიტექტორი	ნ.ხარატიშვილი	
არქიტექტორი	ა.ცაავა	

პირობითი აღნიშვნები

	სახანძრო სისტემების ოთახი		სახანძრო მილდგარი
	ავტოსაშხეფი		სახანძრო განყოფილებასთან კავშირის სისტემა
	კვამლზე მორეაგირე		მექანიკური განიავება
EXIT	გასასვლელი		ხელის ცეცხლმაქრი
	სახანძრო განგაშის ხელით სამართავი კოლოფი		ვიზუალური და ხმოვანი განგაშის სისტემა
	დაწნევის სისტემა		ავარიული განათება

ტექნიკურ-ეკონომიკური მაჩვენებლები

დანიშნულება	ფართობი

ნახაზის სახელწოდება

გეგმა ნიშნულზე +50.40

ნახაზის მონაცემები

მასშტაბი	ფორმატი	თარიღი
1:200	A3	02/2023
სტადია	გვერდი	გვერდები
	23	

ლიფტის ტექნიკური მახასიათებლები

ლიფტის შახტის გაბარიტები 2800X2300 მმ
ლიფტის ჯაბინის შიგა გაბარიტები 1500X2400
ლიფტის ჯარის სუფთა სიგანე 1150 მმ
ლიფტის ჯარის ცეცხლმედეგობა 90 წთ
ლიფტის ტვირთამწეობა 1275 კგ (17 კაცი)
ლიფტის მოძრაობის სიჩქარე 1.75 მ/წმ

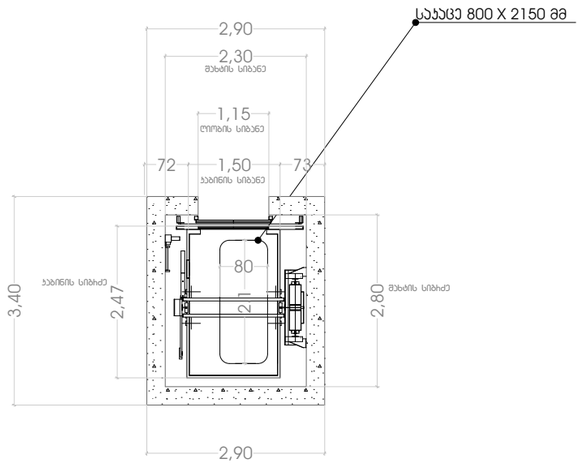

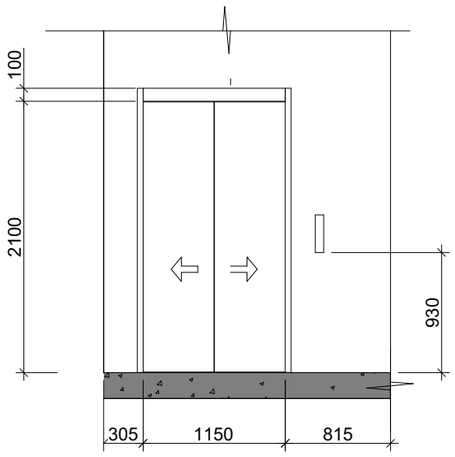

შენიშვნები:

შენობაში გამოყენებულია 408-ე ქვეთავის შესაბამისი შეზღუდული გამოყენების ლიფტი.

- ლიფტი შესაბამისობაში იქნება ASME A17.1/CSA B44 სტანდარტთან.
- ლიფტის გამოსაძახებელი ღილაკები და კლავიშები შესაბამისობაში იქნება 407.2.1 ქვეთავთან.
- ფოიეს სიგნალები შესაბამისობაში იქნება 407.2.2 ქვეთავთან.
- ლიფტის შახტებთან განთავსებული ნიშნები შესაბამისობაში იქნება 407.2.3 ქვეთავთან.
- ლიფტის კაბინის ბალანსირება შესაბამისობაში იქნება 407.4.4–ე ქვეთავთან.
- ლიფტის კაბინის განათება შესაბამისობაში იქნება 407.4.5–ე ქვეთავთან.
- ლიფტის კაბინის სამართავები შესაბამისობაში იქნება 407.4.6–ე ქვეთავთან. მართვის პანელები განთავსდება გვერდითა კედლის ცენტრში.
- კაბინის სამართავების აღნიშვნები და მითითებები შესაბამისობაში იქნება 407.4.7–ე ქვეთავთან.
- კაბინაში მოეწყობა 407.4.10–ე ქვეთავის შესაბამისი საავარიო სიგნალიზაციის მექანიზმები.

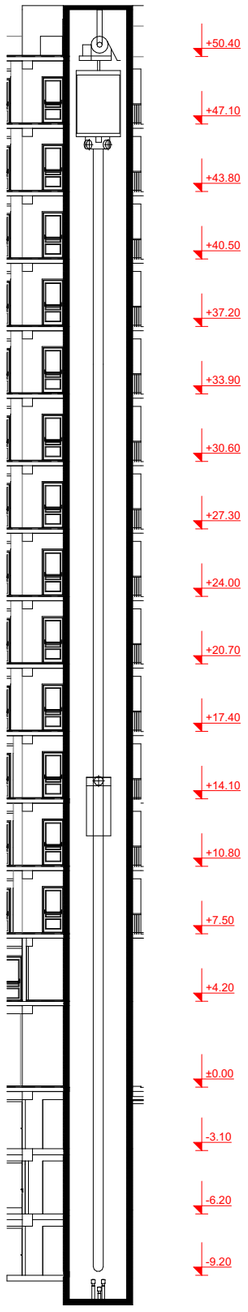

მისაკუთვნებელი ობიექტი (სასტუმრო; პოლისტიელი; სასზხოვრებელი)

მისამართი:
ალექსი ფაღირეიშვილი ქუჩა N15,19
ლისობისა I მასივი N3 ; ალექსის მესახლეები N13
ს.კ.: #01.17.01.134.056

A3 Architects
Urban planning & Architecture

თანამდებობა	ფაქი	ხელმოწერა
მთ.არქიტექტორი	თ.ლაკვა	
მთ.არქიტექტორის	ნ.ბოგველიანი	
არქიტექტორი	ნ.ხასანიშვილი	
არქიტექტორი	ა.ლაკვა	

პირობითი აღნიშვნები

	სახანძრო სისტემების ოთახი		სახანძრო მილები
	ავტომანქანები		სახანძრო ბანკომუნიკაციებისთვის ავტომის სისტემა
	ჯვარზე მოპირებისა		მეორეული ბანიკვება
	ბასასვლელი		ხელის სუსტემა
	სახანძრო ბანკაბის ნებით საკომუნიკაციო პრიორი		მოხელეები და ხელოვანი ბანკაბის სისტემა
	ღანგევის სისტემა		ავტომელი ბანკოთება

ტექნიკურ-ეკონომიკური მაჩვენებლები

დანიშნულება	ფაქტობი

ნახაზის სახელწოდება

ნახაზის მონაცემები

მასშტაბი	ფორმატი	თარიღი
	A3	02/2023
სტადია	ბეჭდი	ბეჭდები
	24	

კვანძი 1

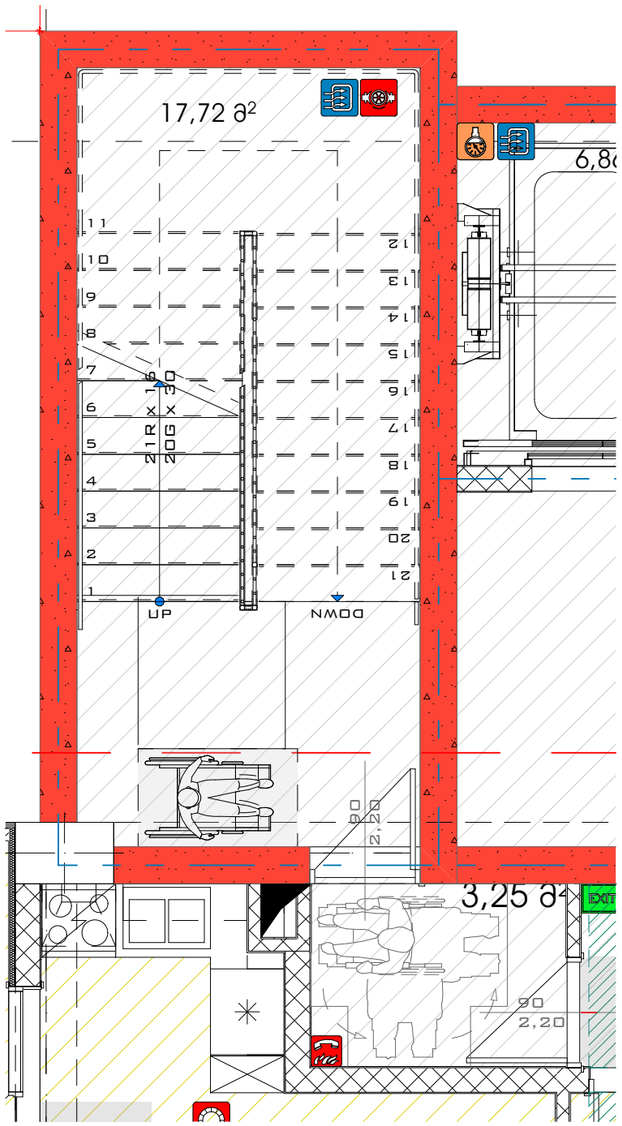

კვანძი 2

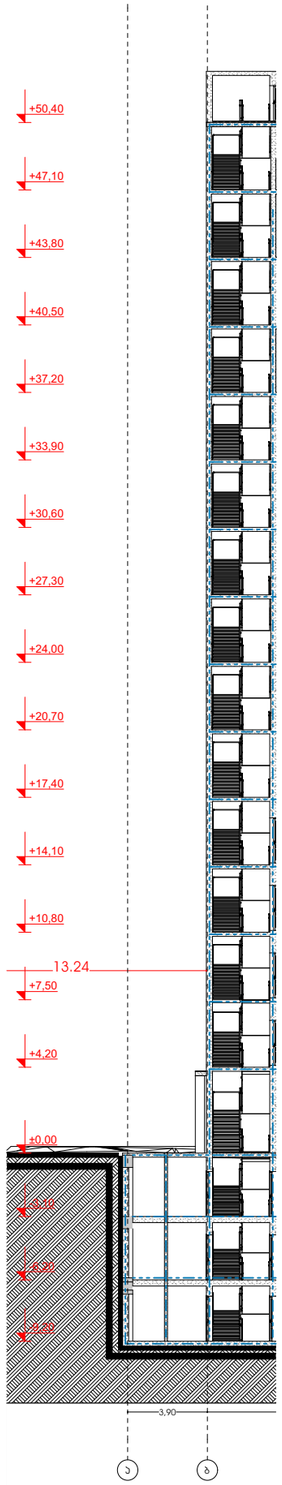

კვანძი 3

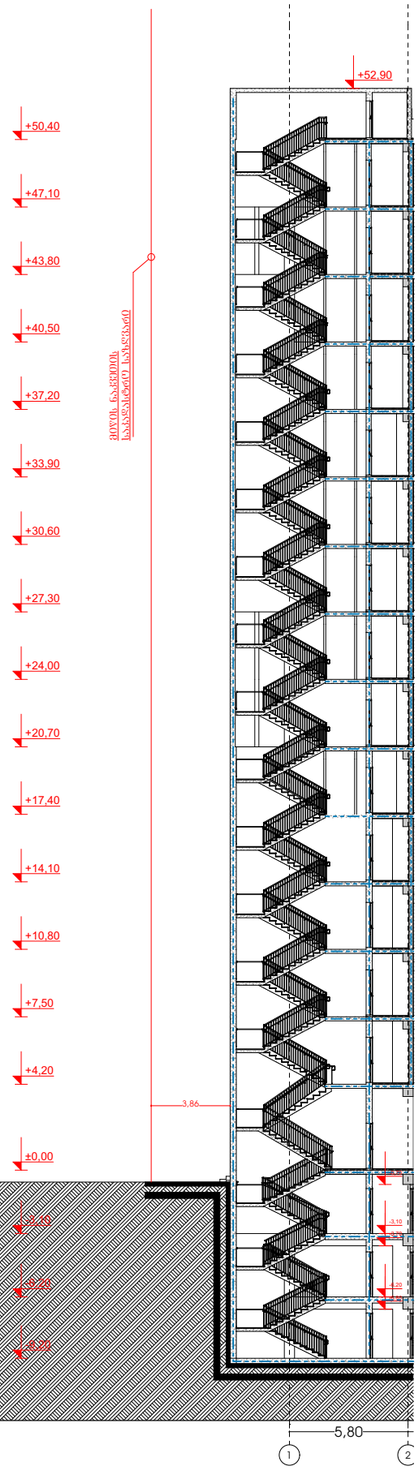

მხატვრული ტექსტის ავტორი (ავტორები); პროექტის ხელმძღვანელი;

პასუხისმგებელი პირები:

პასუხ. დამკვეთად: ლუსინიანის ქუჩა N15,19
ლუსინიანის I შესახვევი N3 ტერიტორიის მშენებელი N13
ს.კ.: #01.17.01.134.056

A3 Architects
Urban planning & Architecture

თანამდებობა	ფერი	ხელმოწერა
მთ.არქიტექტორი	თ.ლალა	
მთ.არქიტექტორის მ.მოადგილე		
არქიტექტორი	ნ.ხარებავა	
არქიტექტორი	ა.ლალა	

ვიზირებით ასრულებენ

	სახანძრო სისტემების ოთახი		სახანძრო მილები
	ევაკუაციის		სახანძრო განგაშის ხელით ჩართვის სისტემა
	კვამლზე მოპირებით		მექანიკური ვენტილაცია
EXIT	გასასვლელი		ხელის სველმბრჭალი
	სახანძრო განგაშის ხელით ჩართვის ღილაკი		მილსადენი და სხვადასხვა განგაშის სისტემა
	ღენთვის სისტემა		ევაკუირების განათება

ტექნიკურ-ეკონომიკური მაჩვენებლები

დანიშნულება	ფაიფობი

ნახაზის სახელწოდება

ჯიბის კვანძი

ნახაზის მონაცემები

მასშტაბი	ფორმატი	თარიღი
1:50 1:300	A3	02/2023
სტადია	ნახაზი	ნახაზები
	25	

ჯვეთი 1

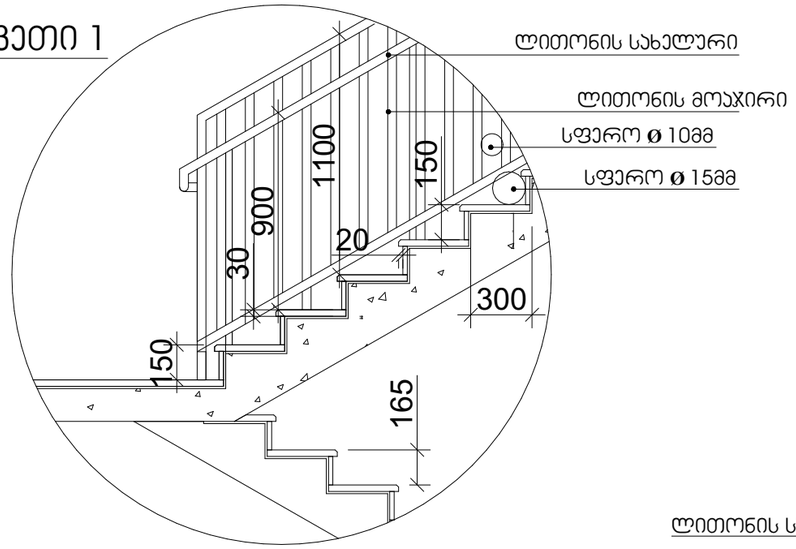

სახელური

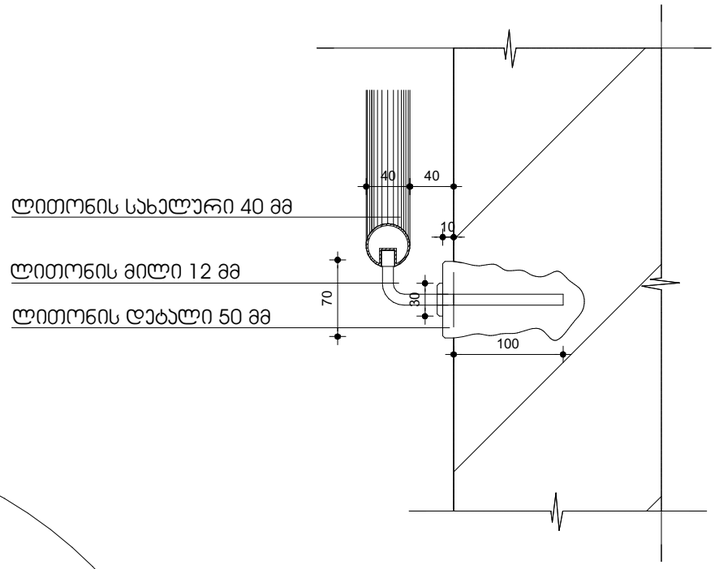

ჯვეთი 2

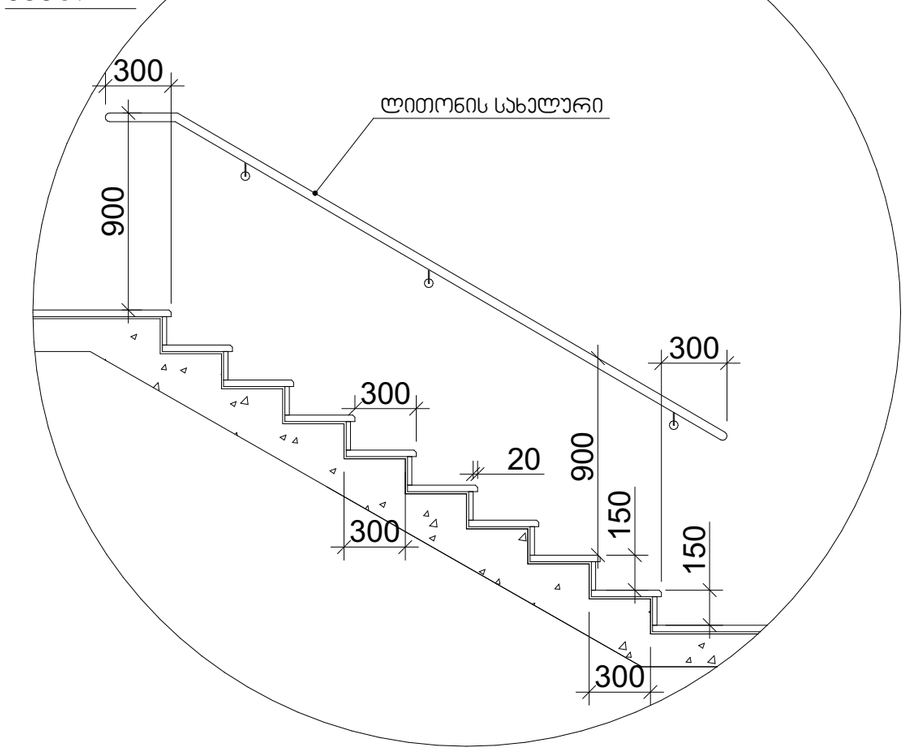

შენიშვნები:

1. ყველა კიბეს (მათ შორის გარე კიბეს) ყოველი საფეხურის და საბიჯეების 40 მმ სავალ ნაწილს, რომელიც იზომება საფეხურის ნაშვერიდან თარაზულად, ექნება ერთგვაროვანი ფერის მქონე ზედაპირი, რომელიც საფეხურის დანარჩენი ნაწილისგან მკვეთრად განსხვავებული იქნება (მუქი ღია ფონზე). ხილვადი კონტრასტი გაგრძელდება ყოველი საფეხურის ერთი კიდიდან საფეხურის მეორე კიდემდე.

2. მისაწვდომი გზაკიბის საზღვრებში იატაკის ზედაპირები იქნება მდგრადი, მყარი და არასრიალა.

3. კიბის საფეხურების განსხვავებული მონიშვნა იქნება გამძლე.

4. შენობის გარეთ მდებარე კიბის საფეხურები და ბაქნები ისე დაგეგმარდება, რომ სავალ ზედაპირზე წყალი არ დაგროვდება.

5. გასანათებელი სამუალებები უზრუნველყოფს კიბეების განათებას, რომელიც გაიზომება საბიჯეების ზედაპირების და ბაქნების ზედაპირების ცენტრში გაზომვისას საფეხურის წინაპირიდან 600 მმ-ის საზღვრებში, შემდეგი წესის შესაბამისად:

- არაუმცირეს 11 ლუქსი განათება.
- არაუმცირეს 110 ლუქსი განათება, კიბით სარგებლობის დროს.
- კიბების გამოყენებისას 11 ლუქსიდან 110 ლუქსზე გადასვლა შესაძლებელი უნდა იყოს განათების სამართავებით უზრუნველყოფილი ავტომატური, მოძრავი სენსორული ტიპის განათების ჩამრთველებით, რომლებიც შეესაბამება ყველა ქვემოთ ჩამოთვლილს:
- განათების სამართავები აღჭურვილი იქნება საიმედო ოპერაციული სისტემით და შეფასებული იქნება ამ მიზნით გამოყენებისთვის.
- მოძრავი სენსორი გააქტიურდება დამკავებლის მოძრაობით საფეხურებზე ან საფეხურების ბაქნებზე.
- განათების გამააქტიურებლები დაყენებული იქნება არაუმცირეს 15 წუთიანი მოქმედების პერიოდით.
- გზა–კიბის განათება ჩაირთვება ავტომატური სენსორული ჩამრთველებით, ასეთის არსებობის შემთხვევაში, ისე, რომ შესასვლელში მდებარე ბაქანზე, შესასვლელში მდებარე ბაქნის მოსაზღვრე თითოეულ კიბის მარშსა და შესასვლელში მდებარე ბაქნის ზემოთ და ქვემოთ მდებარე ბაქნებზე მე–4 პუნქტით დადგენილი განათებულობის დონე საფეხურის გამოყენებამდე იქნება უზრუნველყოფილი.
- კიბის სახელურები და ნებისმიერი კედელი ან მათ მომიჯნავედ მდებარე სხვა ზედაპირი არ იქნება ბასრი ან უხეში ელემენტების შემცველი.
- კიბის სახელურები არ იტრიალებს მათი ბუდეების საზღვრებში.

მრავალფუნქციური კომპლექსი (სასტუმრო; კომერციული; სასზხოვრებელი)

მისამართი:
ალექსი ფაღავას ქ., ლესელიძის ქუჩა N15,19
ლესელიძის ქ. გალაქტიონ N3 ტაბახმელის მიკროუბანი N13
ს.კ.: #01.17.01.134.056

A3 Architects
Urban planning & Architecture

თანამდებობა	ბეჭდი	ხელმოწერა
მთ.არქიტექტორი	თ.ცაავა	
მთ.არქიტექტორის	ნ.გოგებაშვილი	
არქიტექტორი	ნ.ხარებაშვილი	
არქიტექტორი	ა.ცაავა	

პიქტოგრამების ექსპლიკაცია

	სახანძრო სისტემების ოთახი		სახანძრო მილსადენი
	ავტომანქანები		სახანძრო განყოფილებასთან ბავშვების სისტემა
	ჯგუფის მოსაცდელი		მეორადი ბანისათვის
	ბასასვლელი		ხელის სუსტემჯიში
	სახანძრო განგაშის ხელის ღილაკი		მიხედვით და ხმოვანი განგაშის სისტემა
	ღვინების სისტემა		ავარიული განათება

ტექნიკურ-ეკონომიკური მაჩვენებლები

დანიშნულება	ფართობი

ნახაზის სახელწოდება

ნახაზის მონაცემები

მასშტაბი	ფორმატი	თარიღი
	A3	02/2023
სტადია	ბვეხდი	ბვეხდები
	26	

დასკვნა

შენობა-ნაგებობის უსაფრთხოების წესებთან შესაბამისობის ანალიზი

გამოყენებული წესები - **„შენობა-ნაგებობის უსაფრთხოების წესები“**

ჩამოთვალეთ შენობის დაკავებულებები და აღწერეთ თითოეული გამოყენება
სწ-2 -9.00 ნიშნულზე მოწყობილი აგრეგატების სივრცეები (311 ქვეთავი)
სწ-2 -6,00 და -3.00 ნიშნულზე მოწყობილი შემოზღუდული ავტოსადგომი, (311.3 ქვეთავი)
სც-1 +4,20 დან +14,1 ნიშნულზე სასტუმროები მცირე ხნით დამკავებელთათვის
სც-2 +4,20 დან +50,40 ; ნიშნულებზე მოწყობილი საცხოვრებელი ერთეულები. (310.4 ქვეთავი)
სვ 0,00 ნიშნულზე სავაჭრო ფართობი
თვ-2 0,00 ნიშნულზე სასტუმროს ლობი და რესტორანი

კონსტრუქციის ტიპი:	
განსაზღვრეთ კონსტრუქციის ტიპი ახალი შენობისთვის:	**კონსტრუქციის ტიპი - I-A** (შერჩეულია შენობის დაკავებულობის, სიმაღლისა და ფართობის გათვლისწინებით (503 ცხრილის მიხედვით)

განიავებისადმი მოთხოვნები		
დაკავებულობები	მექანიკური	ბუნებრივი
სწ-2	კი	-
სც-1	-	კი
სც-2	-	კი
სვ	კი	-
თვ-2	კი	-
დერეფანი	კი	-
ლიფტი/ტამბური	კი	-

სიმაღლის შეზღუდვები ცხრილი 503 -ის მიხედვით		
დაკავებულობები	დასაშვები სართულიანობა	შემოთავაზებული სართულიანობა
სწ-2	შეუზღუდავი	3
სც-1	შეუზღუდავი	4
სც-2	შეუზღუდავი	13
სვ	შეუზღუდავი	1
თვ-2	შეუზღუდავი	1

ფართობის შეზღუდვები ცხრილი 503 -ის მიხედვით		
დაკავებულობები	დასაშვები ფართობი	შემოთავაზებული ფართობი
სწ-2	შეუზღუდავი	2275
თვ-2	შეუზღუდავი	507
სვ	შეუზღუდავი	205
სც-1	შეუზღუდავი	2135
სც-2	შეუზღუდავი	6215
იატაკის საერთო ფართობი =	11337	
იატაკების რაოდენობა =	18	

გარე კედლის ცეცხლმედეგობისა და ღიობისადმი მოთხოვნები ცხრილების 602-ის და 705.8 -ის მიხედვით									
გარე კედელი	**ხანძარსაწინააღმდეგო მანძილი** (მეტრი)	**ცეცხლმედეგობის ხარისხი**(საათი)		**კედლის ღიობების ფართობი** (კედლის %)					
		მოთხოვნილი	**გათვალისწინებული**	**დასაშვები**			**გათვალისწინებული**		
				დაცული	**დაუცველი საშხეფებით**	**დაუცველი**	**დაცული**	**დაუცველი საშხეფებით**	**დაუცველი**
(ღეძებში) 6-1	9<	0	2	-	-	შეუზღუდავი	-	-	60%
(ღეძებში) 4-1	7,5-9	1	2	-	შეუზღუდავი		-	95%	-
(ღერძებში) 1-6	9<	0	2	-	-	შეუზღუდავი	-	-	95%
(ღერძებში) ა-თ	0	2	2	-	-	შეუზღუდავი	-	-	60%
(ღერძებში) თ-ა	0	2	2	-	-	დაუშვებელია	-	-	60%

ხანძრისაგან დაცვის სისტემებისადმი მოთხოვნები							
დაკავებულობები/სივრცეები/გასასვლელი საშუალებები	ავტოსაშხეფი სისტემა	ალტერნატიული ავტომატური ცეცხლსაქრობი სისტემები	სახანძრო განგაშისა და ცეცხლაღმომჩენი სისტემები	სახანძრო მილდგარების სისტემები	კვამლის საკონტროლო სისტემები	ხელის ცეცხლმაქრები	საავარიო განგაშის სისტემები
სწ-2	არის (903.2.10)	არ საჭიროებს (904.2)	არ საჭიროებს (907.2.1)	-	არის (909)	არის (2009)	არის (908)
თვ-2	არის (903)	არ საჭიროებს (904.2)	არ საჭიროებს (907.2.1)	-	არის (909)	არის (2009)	არის (908)
სც-1	არის (903)	არ საჭიროებს (904.2)	არ საჭიროებს (907.2.1)	-	არის (909)	არის (2009)	არის (908)
სვ	არის (903)	არ საჭიროებს (904.2)	არ საჭიროებს (907.2.1)	-	არის (909)	არის (2009)	არის (908)
სც-2 დერეფნები	არის (903.2.8)	არ საჭიროებს (904.2)	არ საჭიროებს (907.2.9)	-	არის (909)	არის (2009)	არის (908)
სც-2	არ არის (903.2.8)	არ საჭიროებს (904.2)	არ საჭიროებს (907.2.9)	-	არის (909)	არის (2009)	არ საჭიროებს (908)
ლიფტი					დაწნევის სისტემა		
კიბის უჯრედი				არის (905.3.1	ტამბრური კვამლის კონტროლით		

თითოეული სართულიდან გასასვლელი საშუალება(1021)										
სართულები	დაკავებულობა და დაკავებულობის დატვირთვის ჯამური მაჩვენებელი	მოთხოვნილი გასასვლელების/გასასვლელთან მისადგომის რაოდენობა	გათვალისწინებული გასასვლელების/გასასვლელთან მისადგომის რაოდენობა და ტიპი	გასასვლელი საშუალებების სიგანე(მეტრი)					
				გზა-კიბეები		დერეფანი,		გასასვლელის გზა-კარი (თავისუფალი სიგანე)	
				მოთხოვნილი	გათვალისწინებული	მოთხოვნილი	გათვალისწინებული	მოთხოვნილი	გათვალისწინებული
- 9,00 სწ-2	38	2	2	1.10	1.10-1.20	არ არის	არ არის	0.82	0.92
-6,00 სწ-2	38	2	2	1.10	1.10-1.20	არ არის	არ არის	0.82	0.92
- 3,00 სწ-2	38	2	2	1.10	1.10-1.20	არ არის	არ არის	0.82	0.92
0,00 სვ	74	2	2	1.10	1.10-1.20	არ არის	არ არის	0.82	0.92
0,00 თვ-2	362	2	2	1.10	1.10-1.20	არ არის	არ არის	0.82	0.92
სც-2	სართულზე 30	2	2	1.10	1.10-1.20	1.20	1.50	0.82	0.92
სც-1	სართულზე 15	2	2	1.10	1.10-1.20	1.20	1.50	0.82	0.92

წყალსადენი სისტემის ფიქსირებული მოწყობილობების რაოდენობა თვ-2 ცხრილი 1602.1-ის მიხედვით							
სართულები	დაკავებულობა და დაკავებულობის დატვირთვის	ფიქსირებული მოწყობილობები(ცალი)					
		უნიტაზი	ტუალეტის ხელსაბანები	აბაზანა/შხაპი	სასმელი წყლის ფანტანი	სამომსახურეო ნიჟარა	სამზარეულოს ნიჟარა

	ჯამური მაჩვენებელი	მოთხოვნილი	გათვალისწინებული	მოთხოვნილი	გათვალისწინებული	მოთხოვნილი	გათვალისწინებული	მოთხოვნილი	გათვალისწინებული	მოთხოვნილი	გათვალისწინებული	მოთხოვნილი	გათვალისწინებული
	362	**2**	**2**	**2**	**2**	**-**	**-**	**1**	**1**	**1**	**1**	**-**	**-**

წყალსადენი სისტემის ფიქსირებული მოწყობილობების რაოდენობა საცხოვრებელი ჯგუფი სც-2 ცხრილი 1602.1-ის მიხედვით							
სართულები	დაკავებულობა და დაკავებულობის დატვირთვის ჯამური მაჩვენებელი	ფიქსირებული მოწყობილობები					
		უნიტაზი ერთ საძინებელერთეულზე		ტუალეტის ხელსაბანები ერთ საძინებელერთეულზე		აბაზანა/შხაპი ერთ საძინებელერთეულზე	
		მოთხოვნილი	გათვალისწინებული	მოთხოვნილი	გათვალისწინებული	მოთხოვნილი	გათვალისწინებული
მეორე და ყველა დანარჩენი სართული	ბინაზე 1	1	1	1	1	1	1

წყალსადენი სისტემის ფიქსირებული მოწყობილობების რაოდენობა საცხოვრებელი ჯგუფი სც-1 ცხრილი 1602.1-ის მიხედვით				
სართულები	დაკავებულობა და დაკავებულობის დატვირთვის	ფიქსირებული მოწყობილობები		
		უნიტაზი ერთ საძინებელერთეულზე	ტუალეტის ხელსაბანები ერთ საძინებელერთეულზე	აბაზანა/შხაპი ერთ საძინებელერთეულზე

	ჯამური მაჩვენებელი	მოთხოვნილი	გათვალის წინასწარი	მოთხოვნილი	გათვალის წინასწარი	მოთხოვნილი	გათვალის წინასწარი
მეორე და ყველა დანარჩენი სართული	ნომერში 1	1	1	1	1	1	1

წყალსადენი სისტემის ფიქსირებული მოწყობილობების რაოდენობა სვ ცხრილი 1602.1-ის მიხედვით													
სართულები	დაკავებულობა და დაკავებულობის დატვირთვის ჯამური მაჩვენებელი	ფიქსირებული მოწყობილობები(ცალი)											
		უნიტაზი		ტუალეტის ხელსაბანები		აბაზანა/შხაპი		სასმელი წყლის ფანტანი		სამომსახურეო ნიჟარა		სამზარეულოს ნიჟარა	
		მოთხოვნილი	გათვალის წინასწარი	მოთხოვნილი	გათვალის წინასწარი	მოთხოვნილი	გათვალის წინასწარი	მოთხოვნილი	გათვალის წინასწარი	მოთხოვნილი	გათვალის წინასწარი	მოთხოვნილი	გათვალის წინასწარი
	74	2	2	2	2	-	-	1	1	1	1	-	-

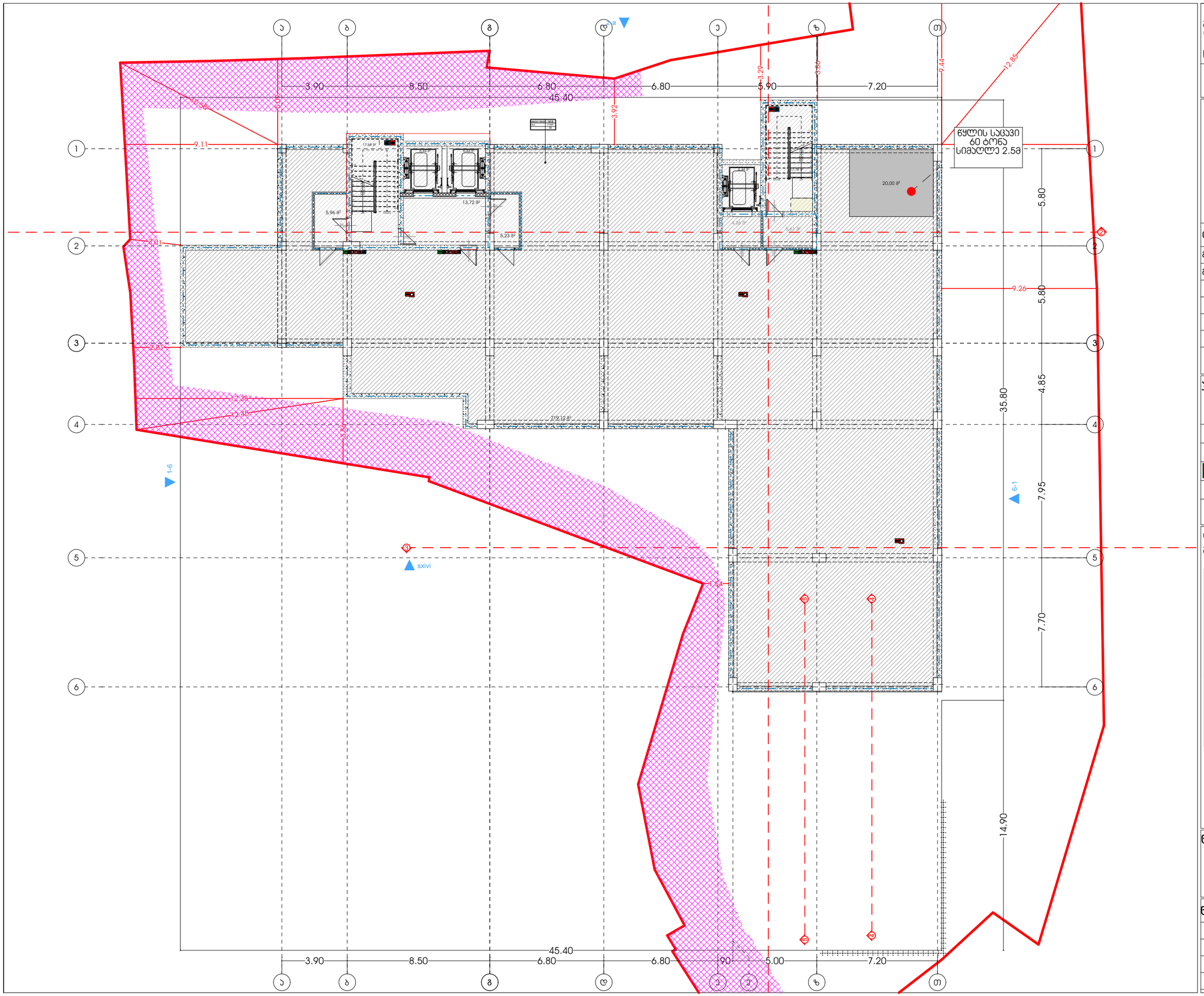

მისაკუთრებული ობიექტი (სასტუმრო; ოფისები; სასზღოვრებელი)

მისამართი:
ადგილ.ობიექტი: ბულვარის N15,19
ტერიტორიული კოდი: 010000000
ს.კ.: #01.17.01.134.056

A3 Architects
Urban planning & Architecture

თანამდებობა	სახელი	ხელმოწერა
მთ.არქიტექტორი	თ.ცაავა	
მთ.არქიტექტორის	ნ.ბოგველიანი	
არქიტექტორი	ნ.ხარებავილი	
არქიტექტორი	ა.ცაავა	

პიქტოგრამების ექსპლიკაცია

	სახანძრო სისტემების ოთახი		სახანძრო მილსადენი
	ავტომატიკა		სახანძრო განკარგულებასთან კავშირის სისტემა
	ჯვარედინი მოძრაობა		მეორეხარისხოვანი განივკვეთა
	ბასასვლელი		ხელის სატუმბჯარი
	სახანძრო განგაშის ხელით ჩართვის პილონი		მიმღებელი და სტრუქტურული განგაშის სისტემა
	ღუნგევის სისტემა		ავტომილი განათება

ტექნიკურ-ეკონომიკური მაჩვენებლები

დანიშნულება	ფაქტობი

ნახაზის სახელწოდება

ბებმა -9.00 ნიშნულზე

ნახაზის მონასაცემები

მასშტაბი	ფორმატი	თარიღი
1:200	A3	02/2023
სტადია	ბევრი	ბევრები
	.1	

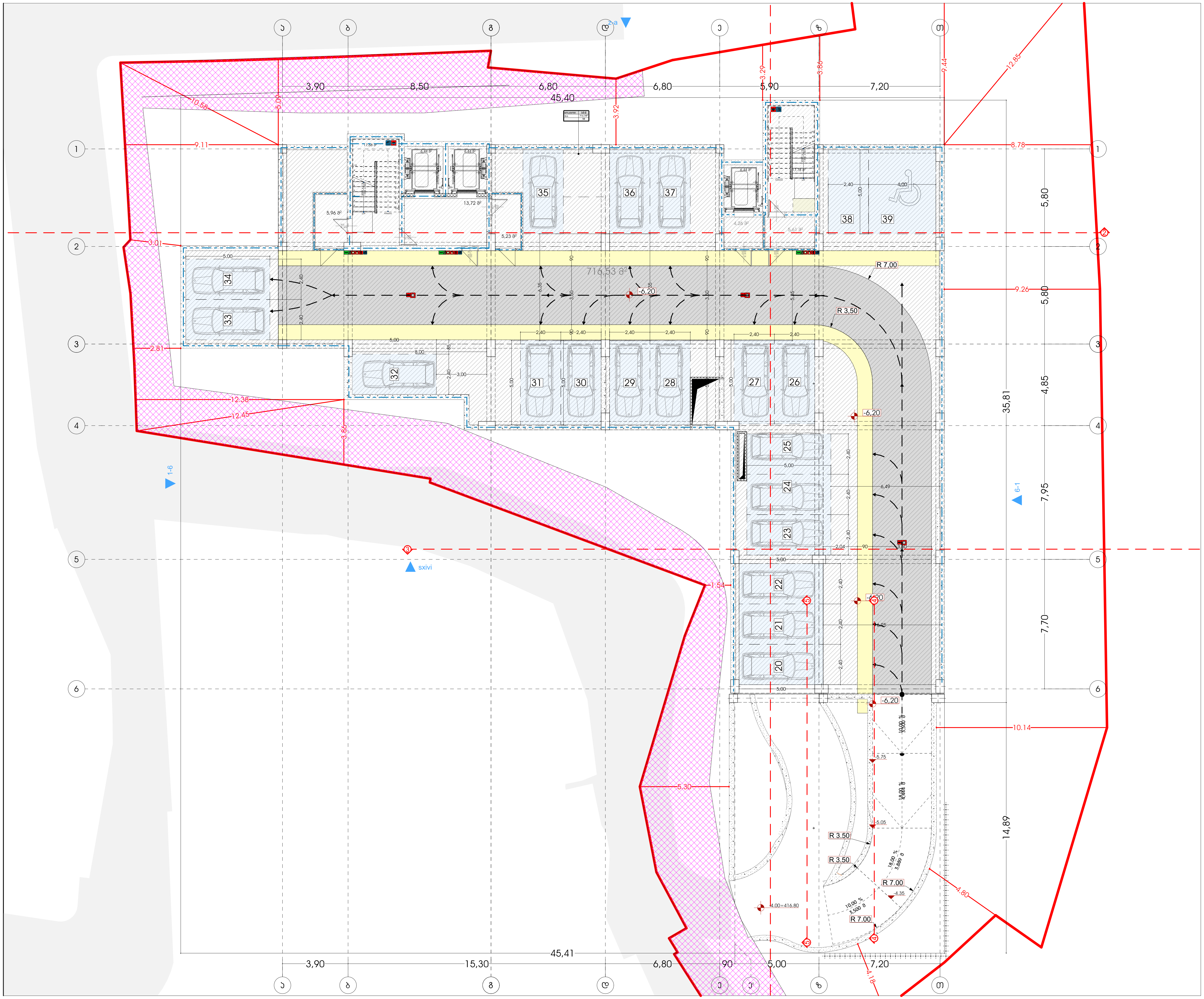

მრავალფუნქციური კომპლექსი (სასტუმრო; კომერციული; საცხოვრებელი)

მისამართი:
ქალაქი თბილისი, ლუსინიანის ქუჩა N15,19
ლუსინიანის I შესახვევი N3, იალბუზის შესახვევი N13
ს.კ.: #01.17.01.134.056

A3 Architects
Urban planning & Architecture

თანამდებობა	გვარი	ხელმოწერა
მთ.არქიტექტორი	თ.ცაავა	
მთ.არქიტექტორი	ნ.ბობეშვილი	
არქიტექტორი	ნ.ხარატიშვილი	
არქიტექტორი	ა.ცაავა	

პირობითი აღნიშვნები

	სახანძრო სისტემების ოთახი		სახანძრო მილდაპი
	ავტოსაშხეფი		სახანძრო განყოფილებასთან კავშირის სისტემა
	კვამლზე მორეაგირე		მექანიკური განიავება
EXIT	გასასვლელი		ხელის ცეცხლმაქრი
	სახანძრო განგაშის ხელით სამართავი კოლოფი		ვიზუალური და ხმოვანი განგაშის სისტემა
	დაწნევის სისტემა		ავარიული განათება

ტექნიკურ-ეკონომიკური მაჩვენებლები

დანიშნულება	ფართობი

ნახაზის სახელწოდება

სახურავის გეგმა ნიშნულზე +53.66

ნახაზის მონაცემები

მასშტაბი	ფორმატი	თარიღი
1:200	A3	02/2023
სტადია	გვერდი	გვერდები
	.2	

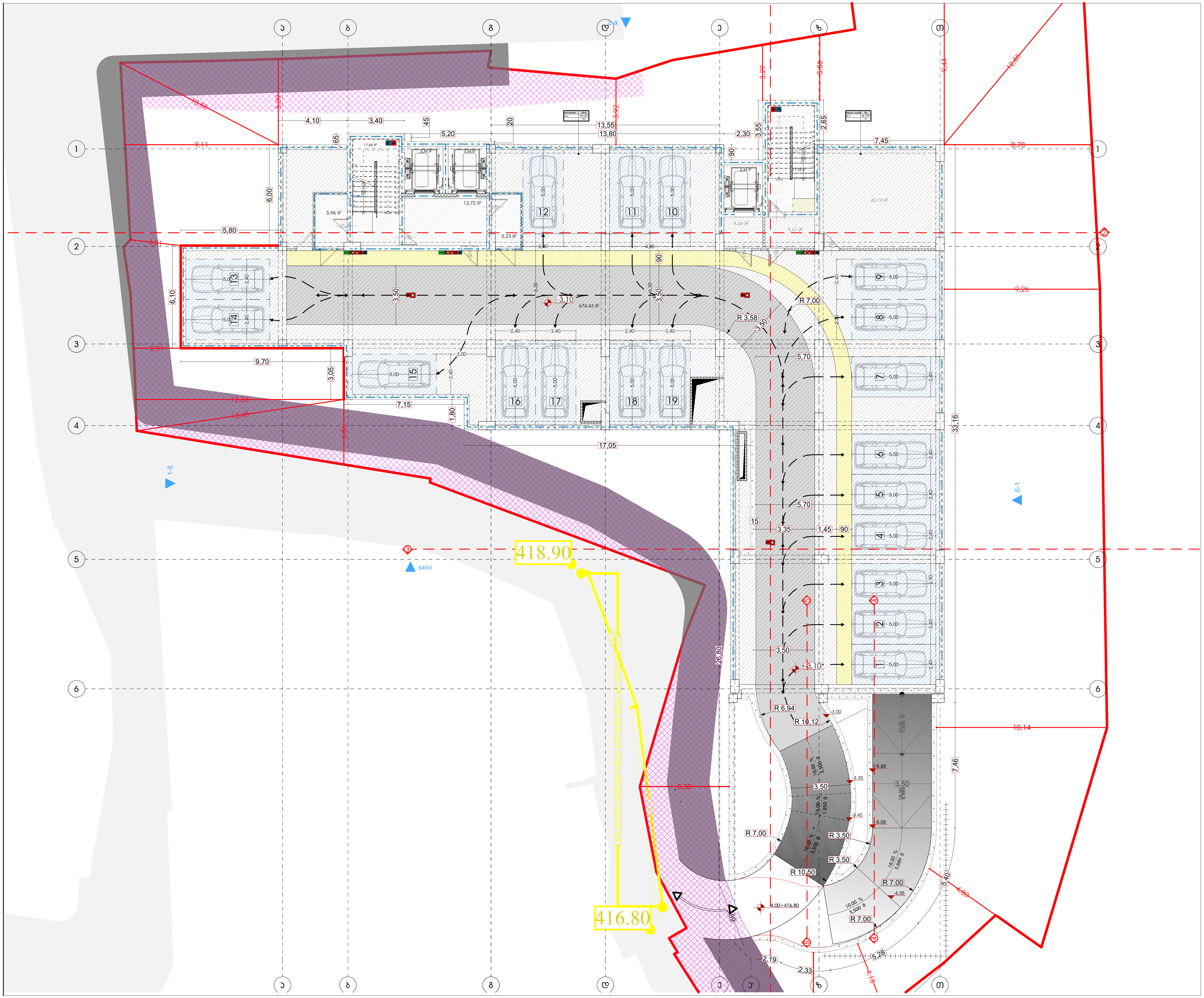

მრავალფუნქციური კომპლექსი (სასტუმრო; კომერციული; საცხოვრებელი)

მისამართი:
ქალაქი თბილისი, ლუსინიანის ქუჩა N15,19
ლუსინიანის I შესახვევი N3, იალბუზის შესახვევი N13
ს.კ.: #01.17.01.134.056

A3 Architects
Urban planning & Architecture

თანამდებობა	გვარი	ხელმოწერა
მთ.არქიტექტორი	თ.ცაავა	
მთ.არქიტექტორი	ნ.ბობეშვილი	
არქიტექტორი	ნ.ხარატიშვილი	
არქიტექტორი	ა.ცაავა	

პირობითი აღნიშვნები

	სახანძრო სისტემების ოთახი		სახანძრო მილდგარი
	ავტოსაშხეფი		სახანძრო განყოფილებასთან კავშირის სისტემა
	კვამლზე მორეაგირე		მექანიკური განიავება
EXIT	გასასვლელი		ხელის ცეცხლმაქრი
	სახანძრო განგაშის ხელით სამართავი კოლოფი		ვიზუალური და ხმოვანი განგაშის სისტემა
	დაწნევის სისტემა		ავარიული განათება

ტექნიკურ-ეკონომიკური მაჩვენებლები

დანიშნულება	ფართობი

ნახაზის სახელწოდება

გეგმა -3.00 ნიშნულზე

ნახაზის მონაცემები

მასშტაბი	ფორმატი	თარიღი
1:200	A3	02/2023
სტადია	გვერდი	გვერდები
	.3	

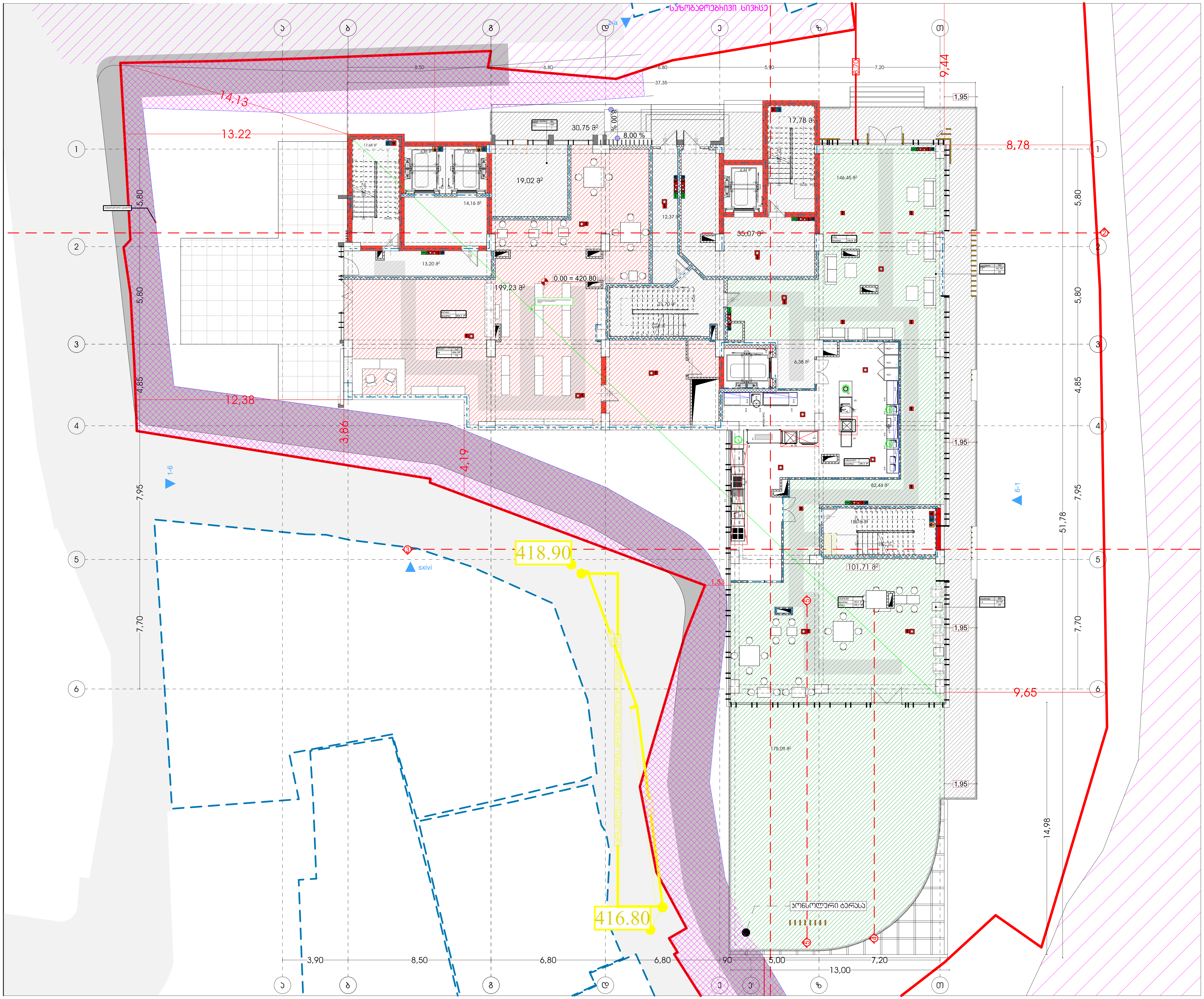

მრავალფუნქციური კომპლექსი (სასტუმრო; კომერციული; საცხოვრებელი)

მისამართი:
ქალაქი თბილისი , ლუსინიანის ქუჩა N15,19
ლუსინიანის I შესახვევი N3 , იალბუზის შესახვევი N13
ს.კ.: #01.17.01.134.056

A3 Architects
Urban planning & Architecture

თანამდებობა	გვარი	ხელმოწერა
მთ.არქიტექტორი	თ.ცაავა	
მთ.არქიტექტორი	ნ.გოგეშვილი	
არქიტექტორი	ნ.ხარატიშვილი	
არქიტექტორი	ა.ცაავა	

პირობითი აღნიშვნები

სახანძრო სისტემების ოთახი	სახანძრო მილდგარი
ავტოსაშხეფი	სახანძრო განყოფილებასთან კავშირის სისტემა
კვამლზე მორეაგირე	მექანიკური განიავება
EXIT გასასვლელი	ხელის ცეცხლმაქრი
სახანძრო განგაშის ხელით სამართავი კოლოფი	ვიზუალური და ხმოვანი განგაშის სისტემა
დაწნევის სისტემა	ავარიული განათება

ტექნიკურ-ეკონომიკური მაჩვენებლები

დანიშნულება	ფართობი

ნახაზის სახელწოდება

გეგმა 0.00 ნიშნულზე

ნახაზის მონაცემები

მასშტაბი	ფორმატი	თარიღი
1:200	A3	02/2023
სტადია	გვერდი	გვერდები
	.4	

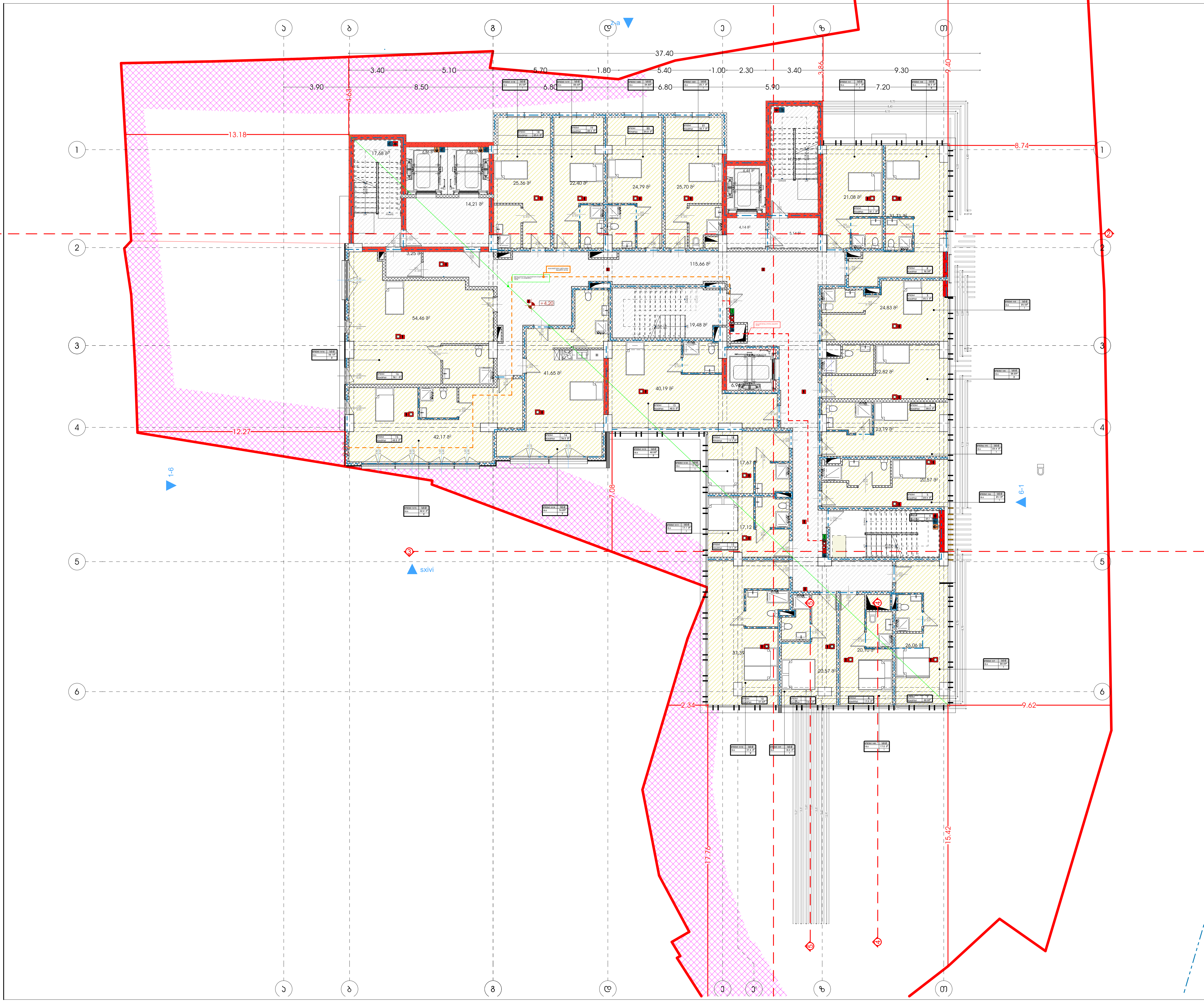

მრავალფუნქციური კომპლექსი (სასტუმრო; კომერციული; საცხოვრებელი)

მისამართი:
ქალაქი თბილისი , ლუსინიანის ქუჩა N15,19
ლუსინიანის I შესახვევი N3 , იალბუზის შესახვევი N13
ს.კ.: #01.17.01.134.056

A3 Architects
Urban planning & Architecture

თანამდებობა	გვარი	ხელმოწერა
მთ.არქიტექტორი	თ.ცაავა	
მთ.არქიტექტორი	ნ.ბობეშვილი	
არქიტექტორი	ნ.ხარატიშვილი	
არქიტექტორი	ა.ცაავა	

პირობითი აღნიშვნები

	სახანძრო სისტემების ოთახი		სახანძრო მილდბარი
	ავტოსაშხეფი		სახანძრო განყოფილებასთან კავშირის სისტემა
	კვამლზე მორეაგირე		მექანიკური განიავება
EXIT	გასასვლელი		ხელის ცეცხლმაქრი
	სახანძრო განგაშის ხელით სამართავი კოლოფი		ვიზუალური და ხმოვანი განგაშის სისტემა
	დაწნევის სისტემა		ავარიული განათება

ტექნიკურ-ეკონომიკური მაჩვენებლები

დანიშნულება	ფართობი

ნახაზის სახელწოდება

გეგმა 4.20 ნიშნულზე

ნახაზის მონაცემები

მასშტაბი	ფორმატი	თარიღი
1:200	A3	02/2023
სტადია	გვერდი	გვერდები
	.5	

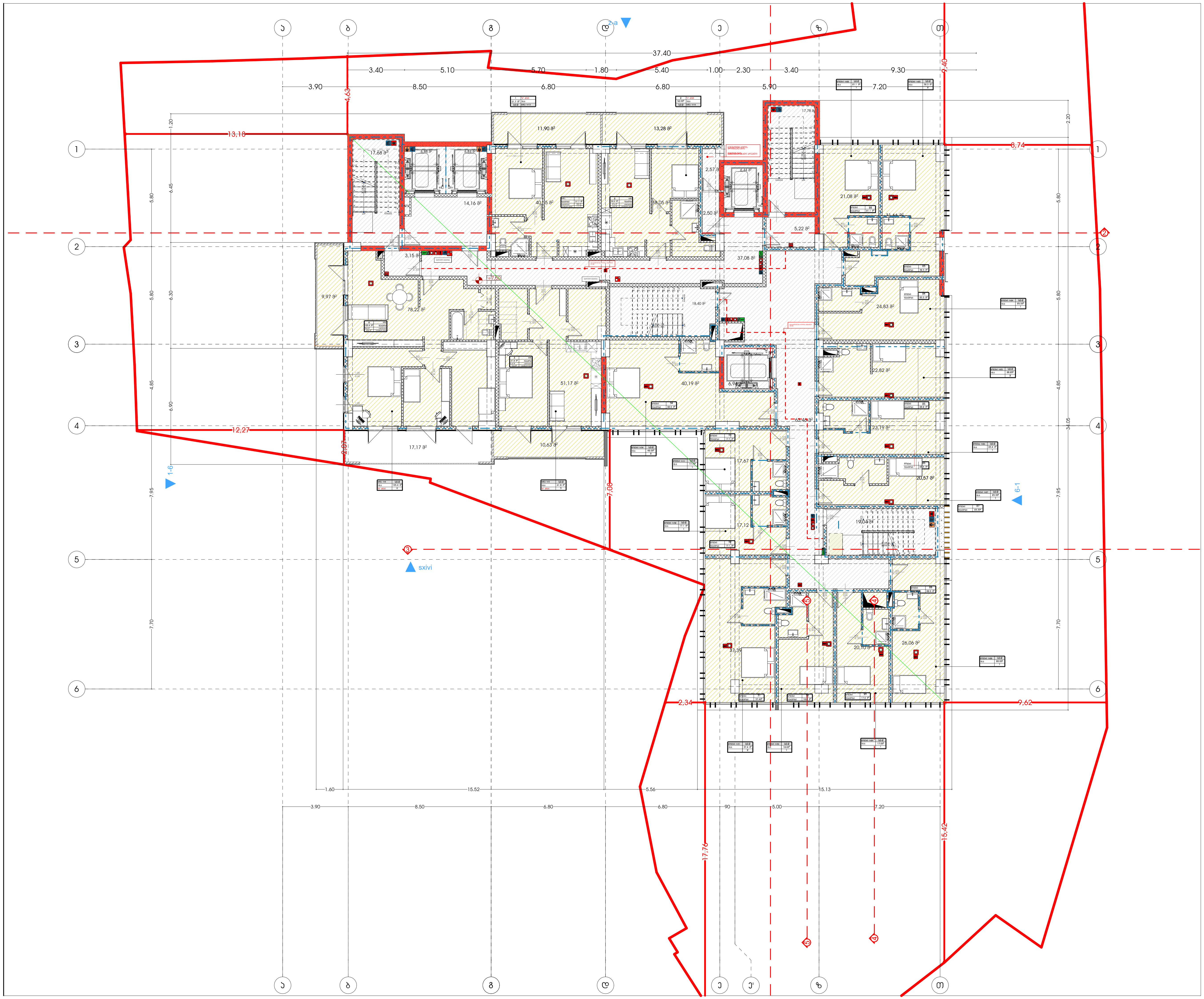

მრავალფუნქციური კომპლექსი (სასტუმრო; კომერციული; საცხოვრებელი)

მისამართი:
ქალაქი თბილისი , ლუსინიანის ქუჩა N15,19
ლუსინიანის I შესახვევი N3 , იალბუზის შესახვევი N13
ს.კ.: #01.17.01.134.056

A3 Architects
Urban planning & Architecture

თანამდებობა	გვარი	ხელმოწერა
მთ.არქიტექტორი	თ.ცაავა	
მთ.არქიტექტორი	ნ.ბობეშვილი	
არქიტექტორი	ნ.ხარატიშვილი	
არქიტექტორი	ა.ცაავა	

პირობითი აღნიშვნები

	სახანძრო სისტემების ოთახი		სახანძრო მილებარი
	ავტოსაშხეფი		სახანძრო განყოფილებასთან კავშირის სისტემა
	კვამლზე მორეაგირე		მექანიკური განიავება
EXIT	გასასვლელი		ხელის ცეცხლმაქრი
	სახანძრო განგაშის ხელით სამართავი კოლოფი		ვიზუალური და ხმოვანი განგაშის სისტემა
	დაწნევის სისტემა		ავარიული განათება

ტექნიკურ-ეკონომიკური მაჩვენებლები

დანიშნულება	ფართობი

ნახაზის სახელწოდება

გეგმა ნიშნულზე +7.50

ნახაზის მონაცემები

მასშტაბი	ფორმატი	თარიღი
1:200	A3	02/2023
სტადია	გვერდი	გვერდები
	.6	

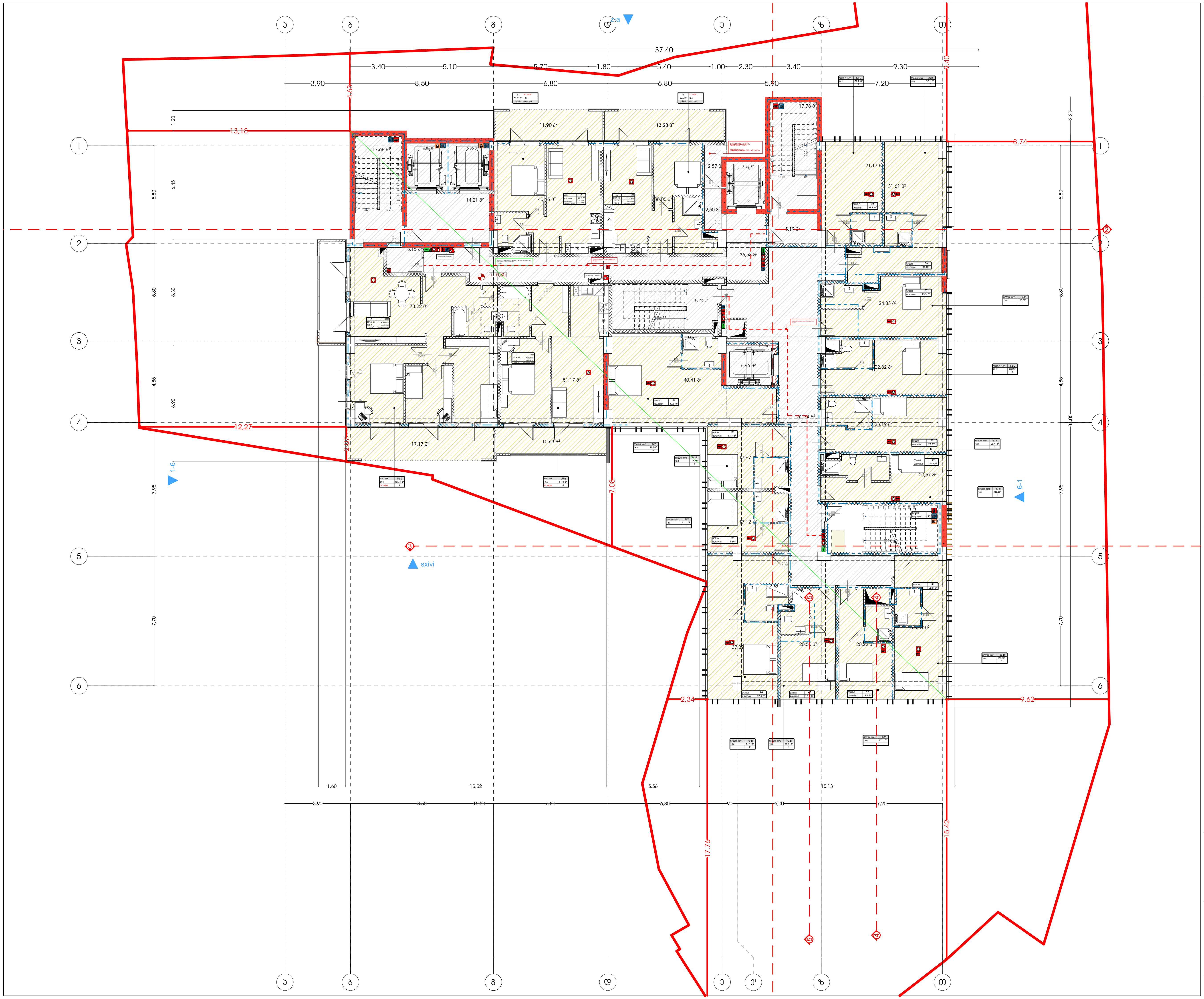

მრავალფუნქციური კომპლექსი (სასტუმრო; კომერციული; საცხოვრებელი)

მისამართი:
ქალაქი თბილისი , ლუსინიანის ქუჩა N15,19
ლუსინიანის I შესახვევი N3 , იალბუზის შესახვევი N13
ს.კ.: #01.17.01.134.056

A3 Architects
Urban planning & Architecture

თანამდებობა	გვარი	ხელმოწერა
მთ.არქიტექტორი	თ.ცააავა	
მთ.არქიტექტორი	ნ.ბობეშვილი	
არქიტექტორი	ნ.ხარატიშვილი	
არქიტექტორი	ა.ცააავა	

პირობითი აღნიშვნები

	სახანძრო სისტემების ოთახი		სახანძრო მილდგარი
	ავტოსაშხეფი		სახანძრო განყოფილებასთან კავშირის სისტემა
	კვამლზე მორეაგირე		მექანიკური განიავება
EXIT	გასასვლელი		ხელის ცეცხლმაქრი
	სახანძრო განგაშის ხელით სამართავი კოლოფი		ვიზუალური და ხმოვანი განგაშის სისტემა
	დაწნევის სისტემა		ავარიული განათება

ტექნიკურ-ეკონომიკური მაჩვენებლები

დანიშნულება	ფართობი

ნახაზის სახელწოდება

გეგმა ნიშნულზე +10.80

ნახაზის მონაცემები

მასშტაბი	ფორმატი	თარიღი
1:200	A3	02/2023
სტადია	გვერდი	გვერდები
	.7	

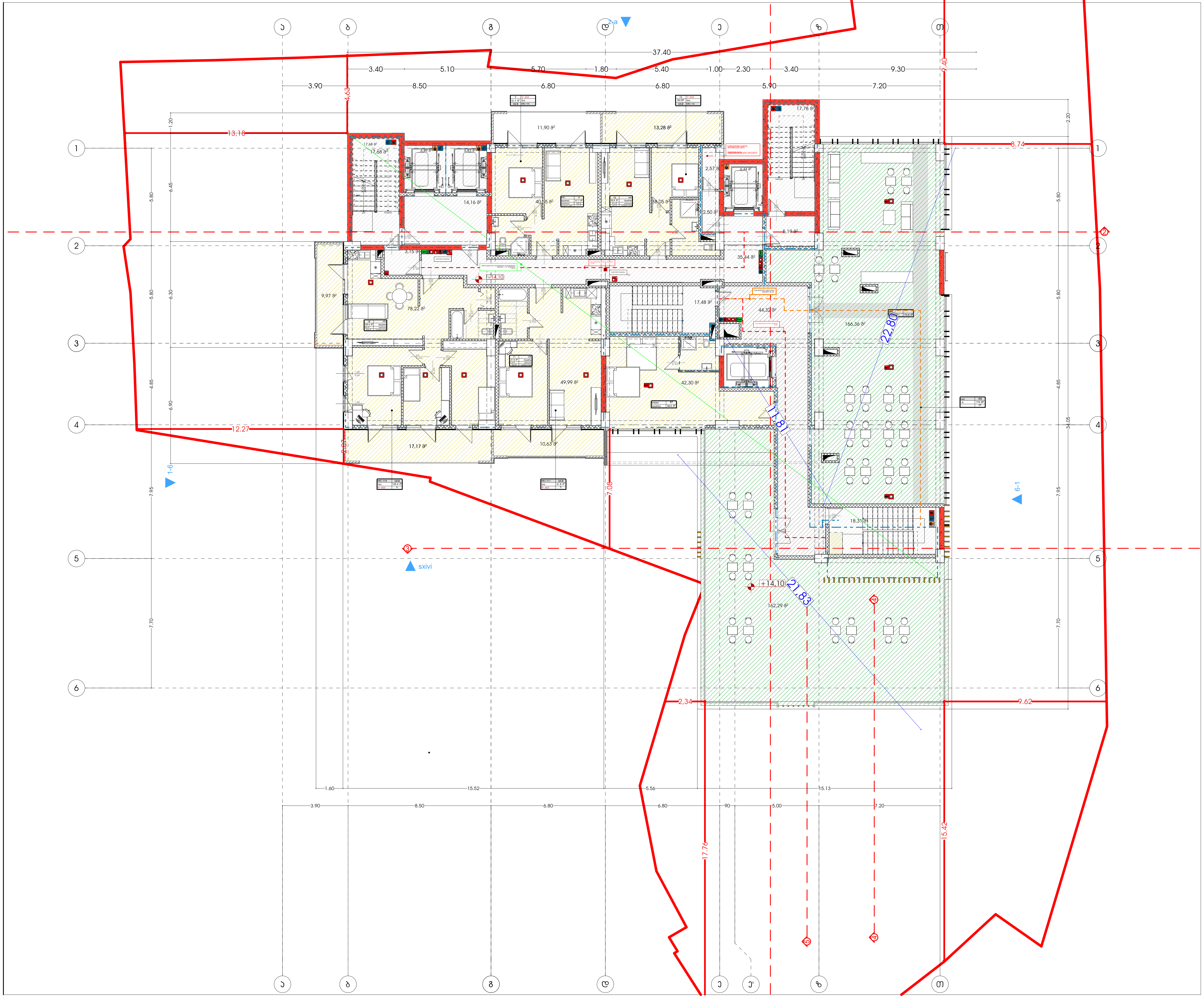

მრავალფუნქციური კომპლექსი (სასტუმრო; კომერციული; საცხოვრებელი)

მისამართი:
ქალაქი თბილისი , ლესინიანის ქუჩა N15,19
ლესინიანის I შესახვევი N3 , იალბუზის შესახვევი N13
ს.კ.: #01.17.01.134.056

A3 Architects
Urban planning & Architecture

თანამდებობა	გვარი	ხელმოწერა
მთ.არქიტექტორი	თ.ცაავა	
მთ.არქიტექტორი	ნ.გოგეშვილი	
არქიტექტორი	ნ.ხარატიშვილი	
არქიტექტორი	ა.ცაავა	

პირობითი აღნიშვნები

	სახანძრო სისტემების ოთახი		სახანძრო მილდგარი
	ავტოსაშხეფი		სახანძრო განყოფილებასთან კავშირის სისტემა
	კვამლზე მორეაგირე		მექანიკური განიავება
EXIT	გასასვლელი		ხელის ცეცხლმაქრი
	სახანძრო განგაშის ხელით სამართავი კოლოფი		ვიზუალური და ხმოვანი განგაშის სისტემა
	დაწნევის სისტემა		ავარიული განათება

ტექნიკურ-ეკონომიკური მაჩვენებლები

დანიშნულება	ფართობი

ნახაზის სახელწოდება

გეგმა ნიშნულზე +14.10

ნახაზის მონაცემები

მასშტაბი	ფორმატი	თარიღი
1:200	A3	02/2023
სტადია	გვერდი	გვერდები
	.8	

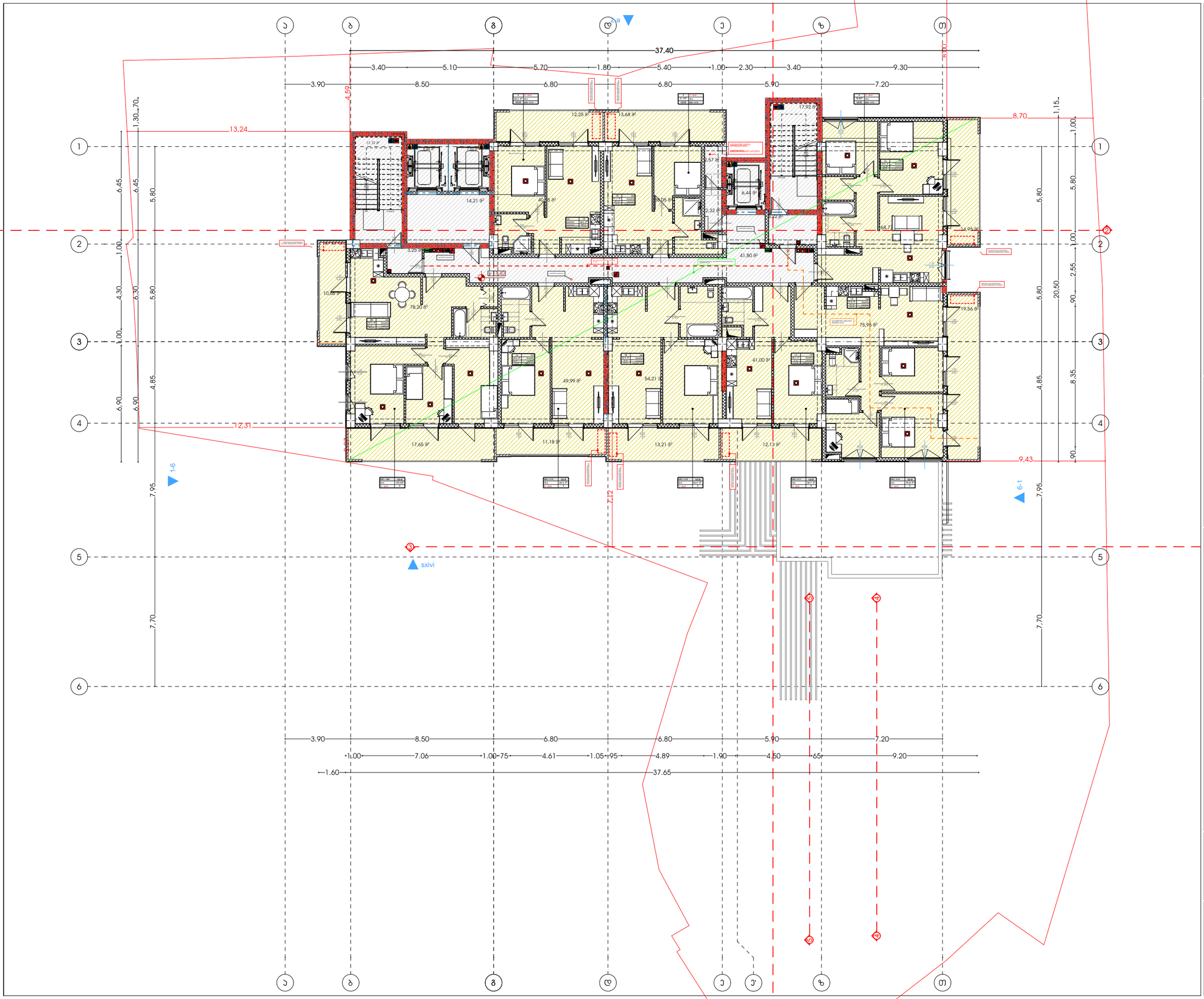

3.90
8.50
6.80
6.80
5.90
7.20
1.00
7.06
1.00
.75
4.61
1.05
.95
4.89
1.90
4.50
.65
9.20
1.60
37.65

მხარეთმცოდნეობის ობიექტი (სასტუმრო; პომპიტალი; სასზღვრო პუნქტი)

მისამართი:
ქალაქი ბათუმი, ჯუნინის ქუჩა N15.19
ტერიტორიის I მასივი N3 ნაკვეთის მიმდებარე N13
ს.კ.: #01.17.01.134.056

A3 Architects
Urban planning & Architecture

თანამდებობა	ფაქი	ხელმოწერა
მთ.არქიტექტორი	თ.ჯაჯვა	
მთ.არქიტექტორის	ნ.ბოგაევილი	
არქიტექტორი	ნ.ხახანაშვილი	
არქიტექტორი	ა.ჯაჯვა	

პირობითი აღნიშვნები

	სახანძრო სისტემების ოთახი		სახანძრო მილები
	ავტომატიკა		სახანძრო ბანკეტების სისტემა
	ჯვარედინი მოძრაობის		მეორადი ბინების
EXIT	ბასასვლელი		ხელის სასანტექნიკო
	სახანძრო ბანკეტების ტიპის სპეციალური ტიპები		მილები და სხვადასხვა ბანკეტების სისტემა
	ღუნების სისტემა		ავარიული ბანკეტები

ტექნიკურ-ეკონომიკური მაჩვენებლები

დანიშნულება	ფაქტობი

ნახაზის სახელწოდება

ბებმა ნიშნულზე +17.40

ნახაზის მონასკემები

მასშტაბი	ფორმატი	თარიღი
1:200	A3	02/2023
სტადია	ბვეხდი	ბვეხდები
	.9	

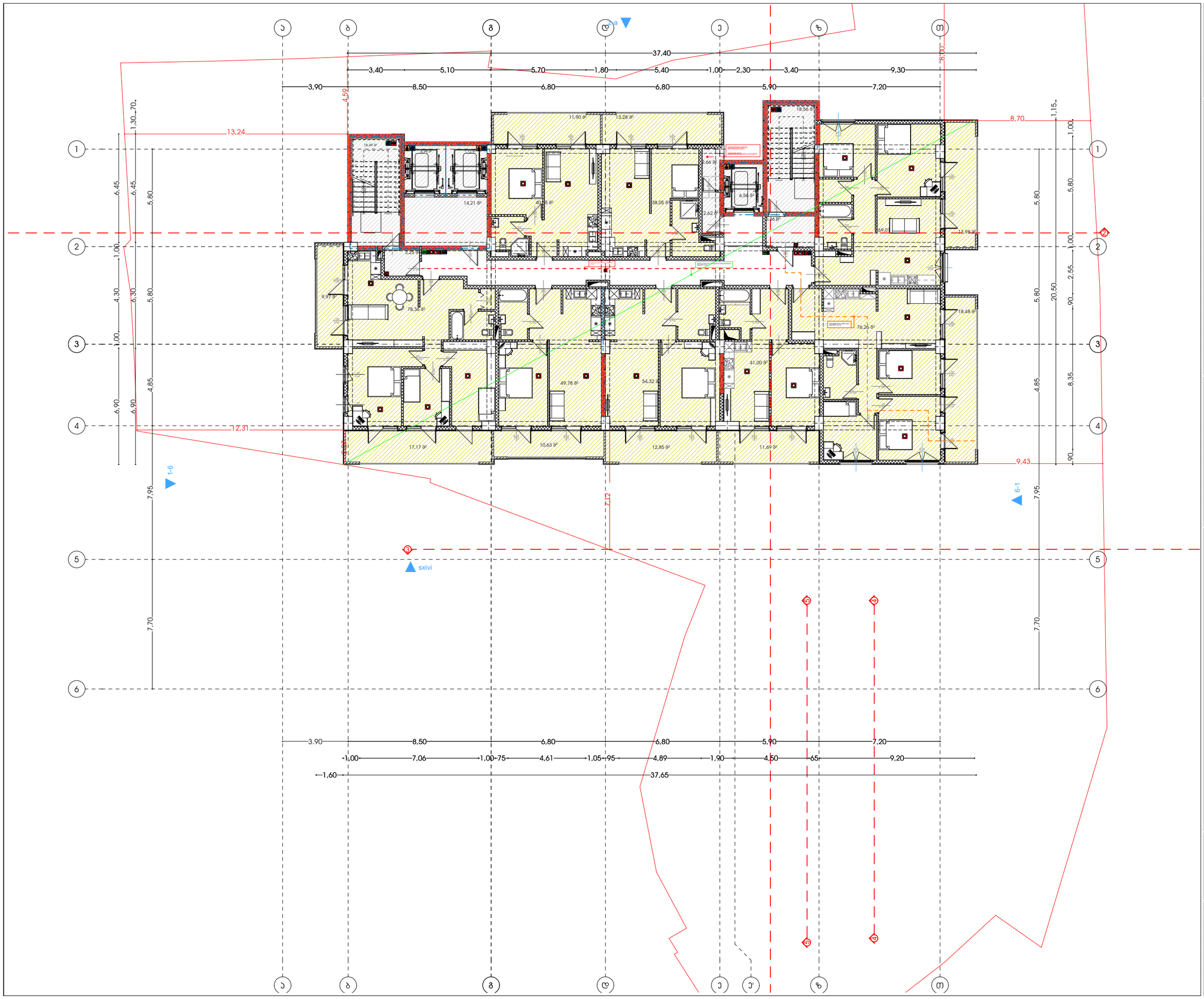

მისაკაედრებელი პომპიექსი (სასტუმრო; პომერციული; სასზხოვრებელი)

მისამართი:
ალექსი ფაღავას ქ. ვაკის N15,19
ვაჟა-ფშაველას ქ.) გალაკტიონ ტაბიძის ქ.) N13
ს.კ.: #01.17.01.134.056

A3 Architects
Urban planning & Architecture

თანამდებობა	ბჭური	ხელმოწერა
მთ.არქიტექტორი	თ.ცაავა	
მთ.არქიტექტორის	ნ.ბოგაევილი	
არქიტექტორი	ნ.ხარაბაძვილი	
არქიტექტორი	ა.ცაავა	

პირობითი აღნიშვნები

	სახანძრო სისტემების ოთახი		სახანძრო მილები
	ავტომატიკა		სახანძრო გაფრთხილებასთან ავტომატის სისტემა
	ჯვარედა მოპირებისა		მეთანეების გაფრქვევა
	გასასვლელი		ხელის სუსტემჯიში
	სახანძრო გაფრთხილების ხელით ჩართვის ღილაკი		მიმღებელი და ხმოვანი გაფრთხილების სისტემა
	ღუნების სისტემა		ავტომილი გაფრთხილება

ტექნიკურ-ეკონომიკური მაჩვენებლები

დანიშნულება	ფაქტობა

ნახაზის სახელწოდება

ბებმა ნიშნულზე +20.70

ნახაზის მონაცემები

მასშტაბი	ფორმატი	თარიღი
1:200	A3	02/2023
სტადია	ბვეხდი	ბვეხდები
	.10	

მრავალფუნქციური კომპლექსი (სასტუმრო; კომერციული; სასზღვრევებელი)

მისამართი:
ალექსი დადიანის ქ. - ლესელიძის ქუჩა N15,19
ლესელიძის I შესახვევი N3 - ალექსის მშენებარე N13
ს.კ.: #01.17.01.134.056

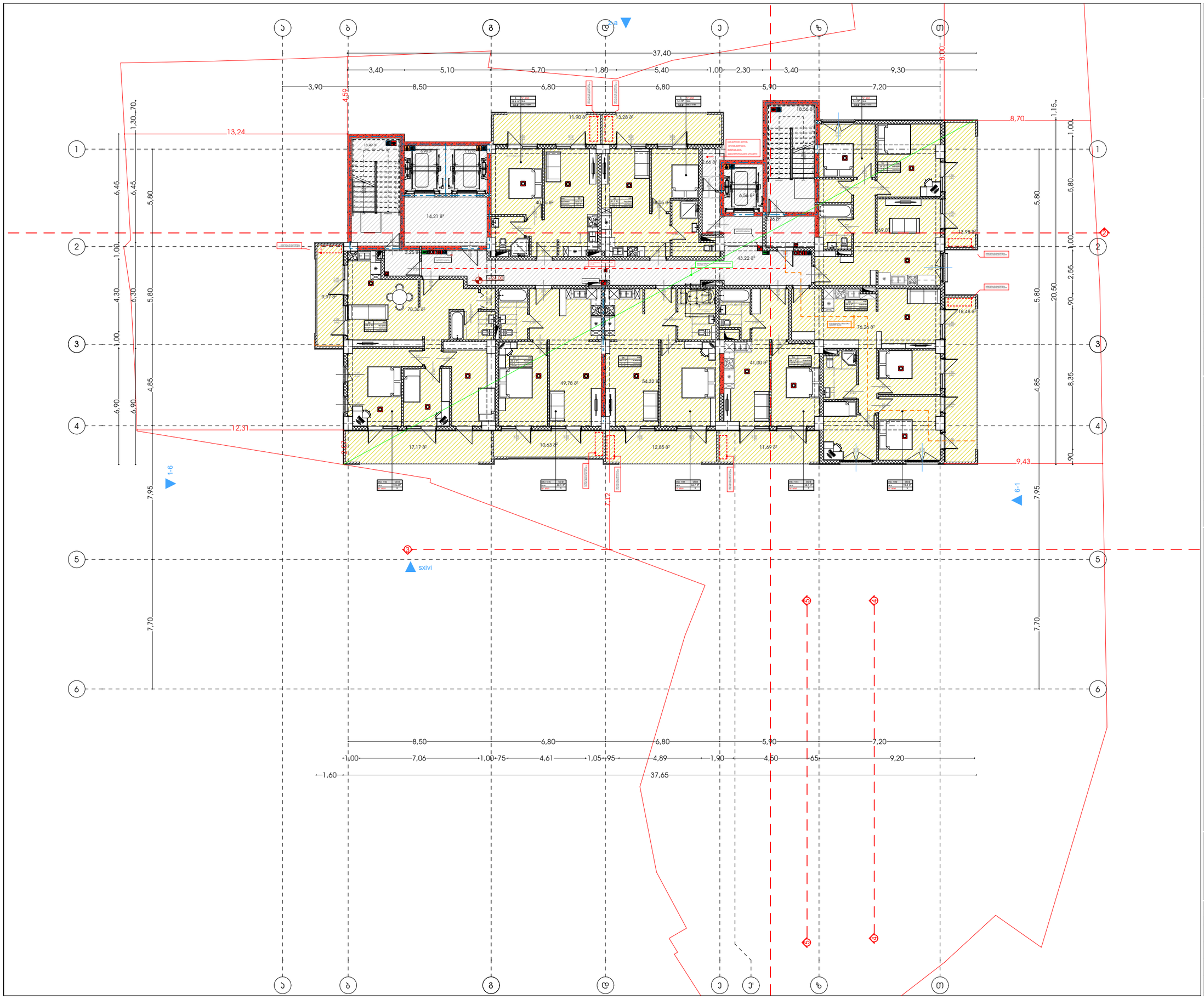

A3 Architects
Urban planning & Architecture

თანამდებობა	ბჭური	ხელმოწერა
მთ.არქიტექტორი	თ.ცაავა	
მთ.არქიტექტორის	ნ.გოგებაშვილი	
არქიტექტორი	ნ.ხარებავილი	
არქიტექტორი	ა.ცაავა	

პირობითი აღნიშვნები

	სახანძრო სისველეების ოთახი		სახანძრო მილები
	ავტომატიკა		სახანძრო ბანკომილებასთან ავტომის სისტემა
	ჯვარედა მოპირებისა		მეორნეული ბანიკვება
EXIT	ბასასვლელი		ხელის სუსტემჭის
	სახანძრო ბანგამის ბანომ სავარეთან ავტომის		მილებელი და ხმოვანი ბანგამის სისტემა
	დენების სისტემა		ავარიული ბანათება

ტექნიკურ-ეკონომიკური მაჩვენებლები

დანიშნულება	ფაქტობა

ნახაზის სახელწოდება

ბებმა ნიშნულზე +24.00

ნახაზის მონასემები

მასშტაბი	ფორმატი	თარიღი
1:200	A3	02/2023
სტადია	ბვეხდი	ბვეხდები
	.11	

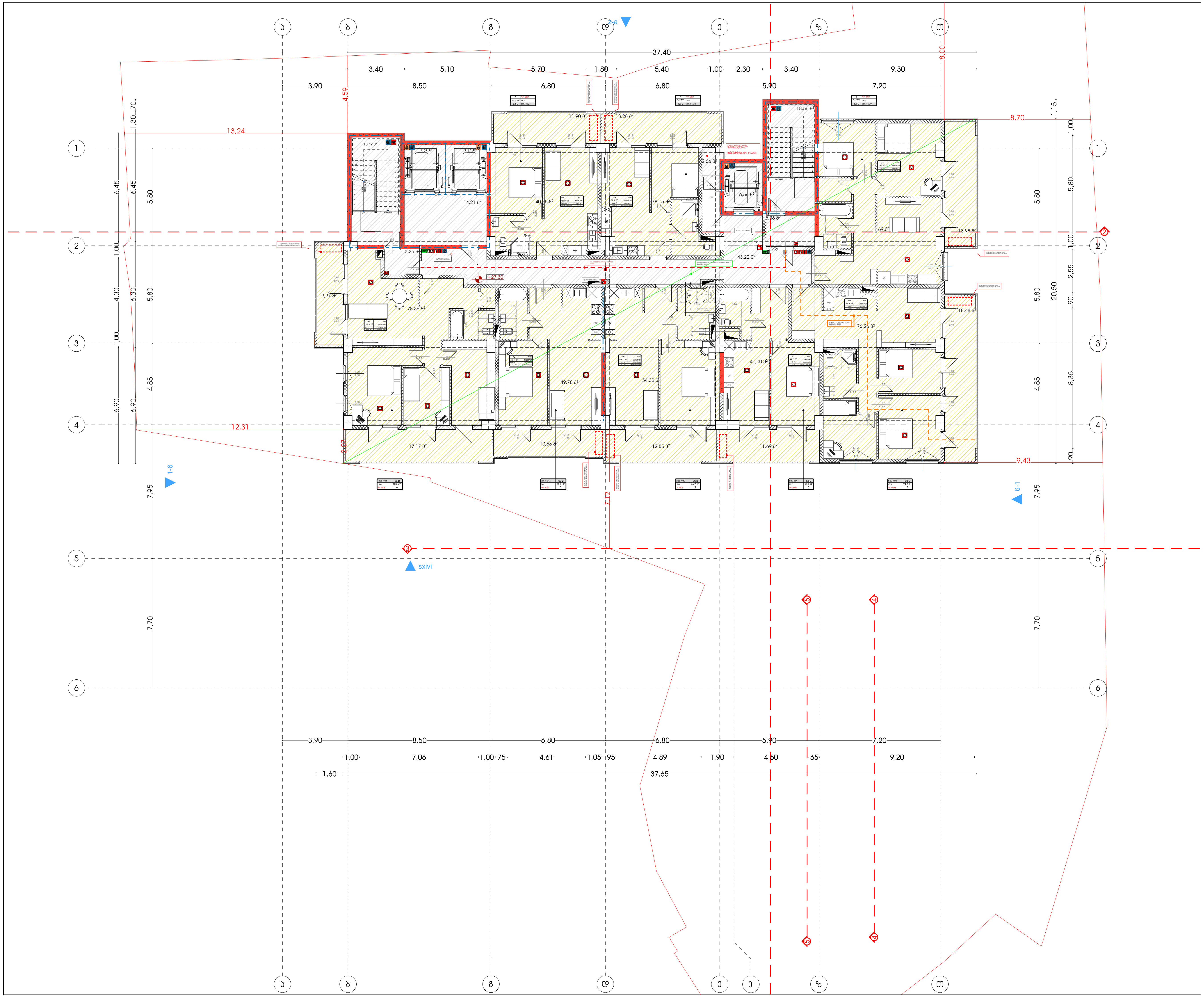

მრავალფუნქციური კომპლექსი (სასტუმრო; კომერციული; საცხოვრებელი)

მისამართი:
ქალაქი თბილისი , ლესინიძის ქუჩა N15,19
ლესინიძის I შესახვევი N3 , ილიკუნის შესახვევი N13
ს.კ.: #01.17.01.134.056

A3 Architects
Urban planning & Architecture

თანამდებობა	გვარი	ხელმოწერა
მთ.არქიტექტორი	თ.ცაავა	
მთ.არქიტექტორი	ნ.გოგიშვილი	
არქიტექტორი	ნ.ხარატიშვილი	
არქიტექტორი	ა.ცაავა	

პირობითი აღნიშვნები

სახანძრო სისტემების ოთახი	სახანძრო მილდახი
ავტოსაშხეფი	სახანძრო განყოფილებასთან კავშირის სისტემა
კვამლზე მორეაგირე	მექანიკური განიავება
გასასვლელი	ხელის ცეცხლმაქრი
სახანძრო განგაშის ხელით სამართავი პულტი	ვიზუალური და ხმოვანი განგაშის სისტემა
დაწნევის სისტემა	ავარიული განათება

ტექნიკურ-ეკონომიკური მაჩვენებლები

დასახელება	ფართობი

ნახაზის სახელწოდება

გეგმა ნიშნულზე +27.30

ნახაზის მონაცემები

მასშტაბი	ფორმატი	თარიღი
1:200	A3	02/2023
სტადია	გვერდი	გვერდები
	.12	

მრავალფუნქციური კომპლექსი (სასტუმრო; კომერციული; სასზღვრევებელი)

მისამართი:
ალექსი ფანცულაია - ლესელიძის ქუჩა N15,19
ლესელიძის I შესახვევი N3 - ალექსის მშენებარე N13
ს.კ.: #01.17.01.134.056

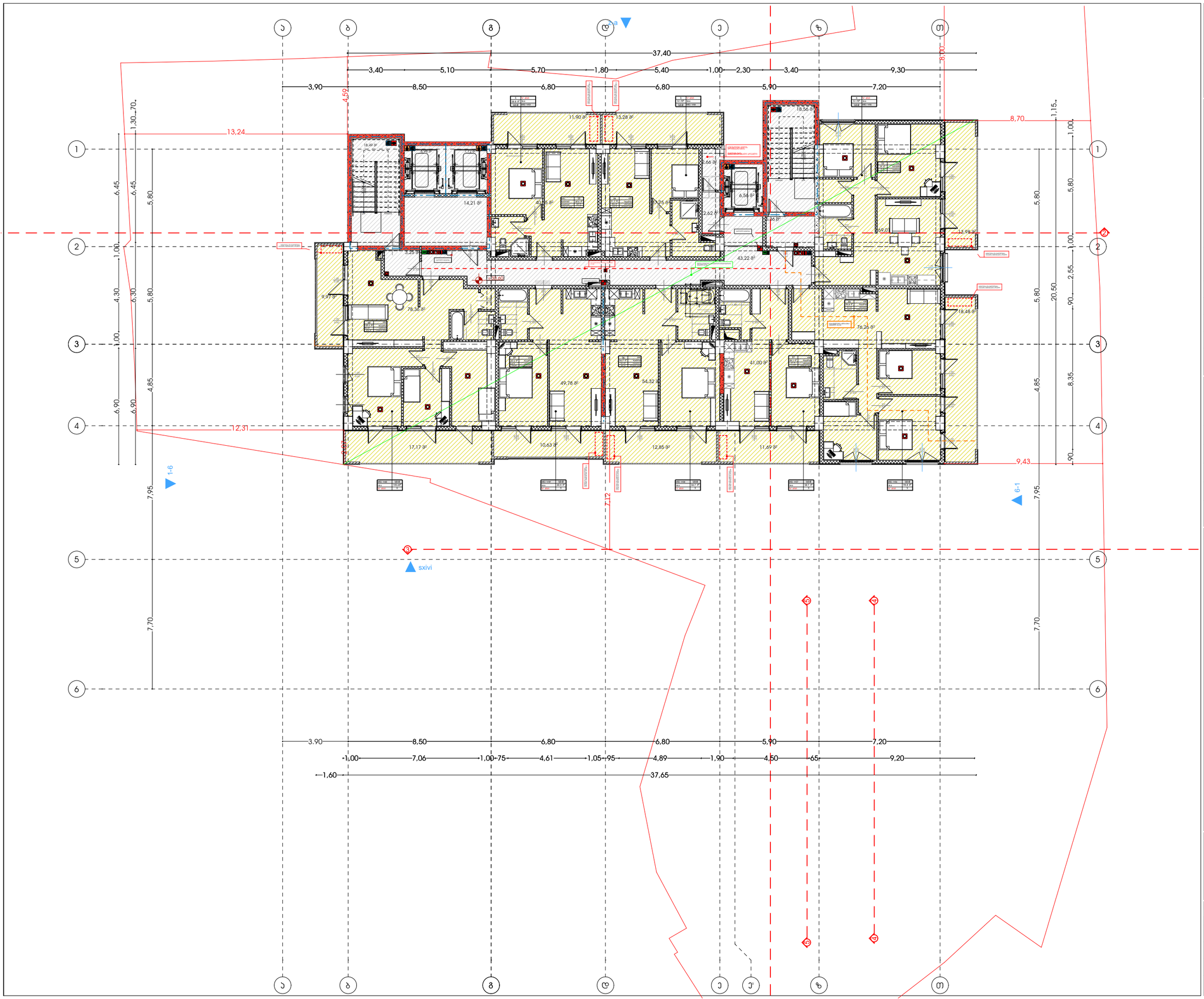

A3 Architects
Urban planning & Architecture

თანამდებობა	ბჭური	ხელმოწერა
მთ.არქიტექტორი	თ.ცაავა	
მთ.არქიტექტორის	ნ.გოგებაშვილი	
არქიტექტორი	ნ.ხარებავილი	
არქიტექტორი	ა.ცაავა	

პირობითი აღნიშვნები

	სახანძრო სისტემების ოთახი		სახანძრო მილები
	ავტომატიკა		სახანძრო ბანკეტიდან ავტომატის სისტემა
	ავტომატიკა		მეორეული ბანკეტი
EXIT	ბასასვლელი		ხელის სუსტემა
	სახანძრო ბანკეტის ნებისმიერ ადგილას მისაღწევი		მიმღები და სტვენი ბანკეტის სისტემა
	ღუნგების სისტემა		ავტომილი ბანკეტი

ტექნიკურ-ეკონომიკური მაჩვენებლები

დანიშნულება	ფაქტობი

ნახაზის სახელწოდება

ბებმა ნიშნულზე +30.60

ნახაზის მონაცემები

მასშტაბი	ფორმატი	თარიღი
1:200	A3	02/2023
სტადია	ბვეხდი	ბვეხდები
	.13	

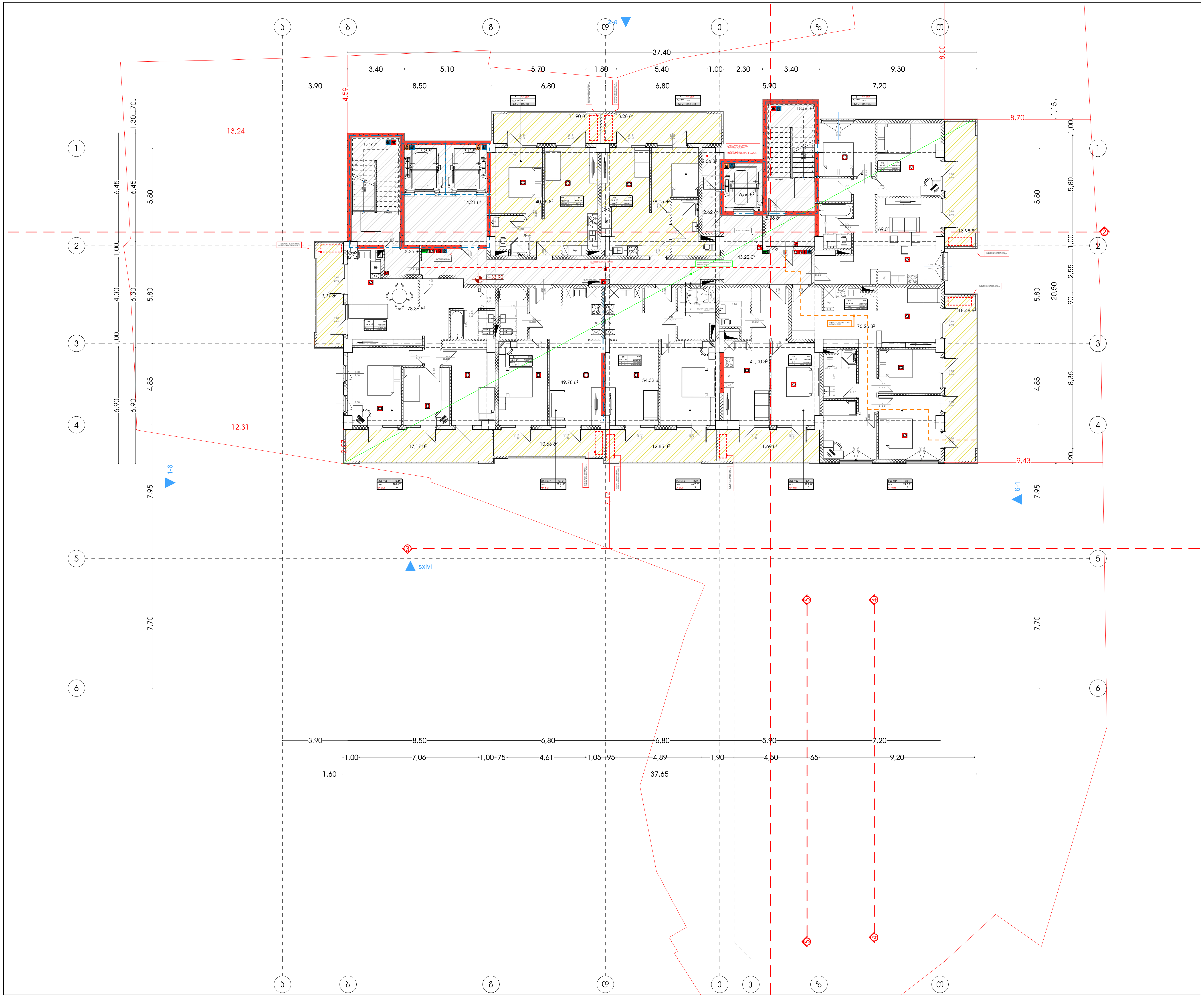

მრავალფუნქციური კომპლექსი (სასტუმრო; კომერციული; საცხოვრებელი)

მისამართი:
ქალაქი თბილისი , ლუსინიანის ქუჩა N15,19
ლუსინიანის I შესახვევი N3 , იალბუზის შესახვევი N13
ს.კ.: #01.17.01.134.056

A3 Architects
Urban planning & Architecture

თანამდებობა	გვარი	ხელმოწერა
მთ.არქიტექტორი	თ.ცაავა	
მთ.არქიტექტორი	ნ.ბობეშვილი	
არქიტექტორი	ნ.ხარატიშვილი	
არქიტექტორი	ა.ცაავა	

პირობითი აღნიშვნები

	სახანძრო სისტემების ოთახი		სახანძრო მილდბარი
	ავტოსაშხეფი		სახანძრო განყოფილებასთან კავშირის სისტემა
	კვამლზე მორეაგირე		მექანიკური განიავება
EXIT	გასასვლელი		ხელის ცეცხლმაქრი
	სახანძრო განგაშის ხელით სამართავი კოლოფი		ვიზუალური და ხმოვანი განგაშის სისტემა
	დაწნევის სისტემა		ავარიული განათება

ტექნიკურ-ეკონომიკური მაჩვენებლები

დანიშნულება	ფართობი

ნახაზის სახელწოდება

გეგმა ნიშნულზე +33.90

ნახაზის მონაცემები

მასშტაბი	ფორმატი	თარიღი
1:200	A3	02/2023
სტადია	გვერდი	გვერდები
	.14	

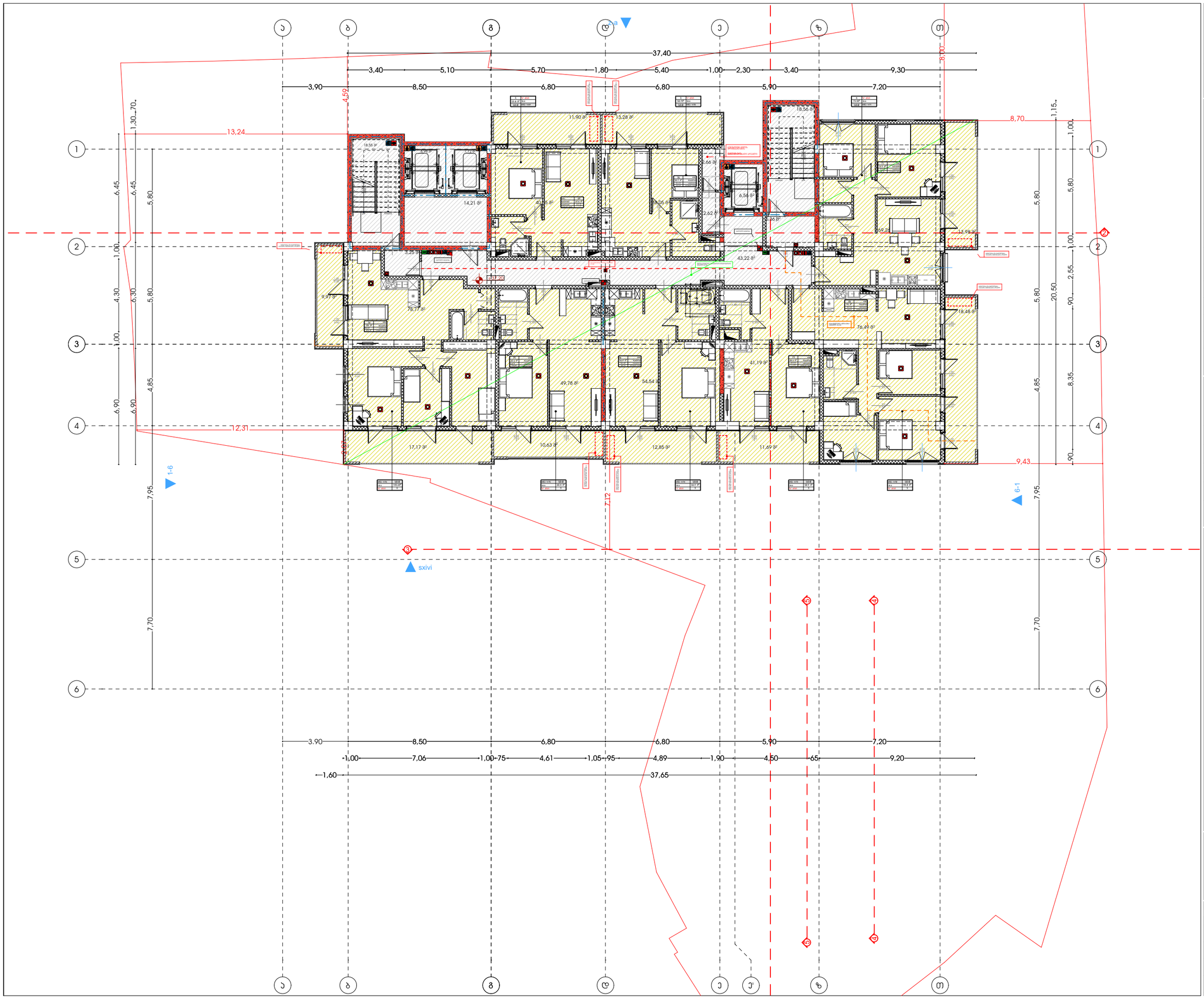

მრავალფუნქციური კომპლექსი (სასტუმრო; კომერციული; სასზღოვრებელი)

მისამართი:
ალექსი ფანცულაი - ლესელიძის ქუჩა N15,19
ლესელიძის I შესახვევი N3 ალექსის შესახვევი N13
ს.კ.: #01.17.01.134.056

A3 Architects
Urban planning & Architecture

თანამდებობა	ფერი	ხელმოწერა
მთ.არქიტექტორი	თ.ფაფავა	
მთ.არქიტექტორის მ.	ნ.გოგებაშვილი	
არქიტექტორი	ნ.ხახანაშვილი	
არქიტექტორი	ა.ასათიანი	

პირობითი აღნიშვნები

	სახანძრო სისტემების ოთახი		სახანძრო მილსადენი
	ავტომატიკა		სახანძრო განკარგილებასთან შეერთების სისტემა
	ჯვარედინი მოძრაობის		მეთანეთის გაჟონვა
EXIT	გასასვლელი		ხელის სუსტდამჭერი
	სახანძრო განგაშის ხელით ჩართვის ღილაკი		მილსადენი და ხანძრის განგაშის სისტემა
	ღუნგების სისტემა		ავტომილი განათება

ტექნიკურ-ეკონომიკური მაჩვენებლები

დანიშნულება	ფაქტობა

ნახაზის სახელწოდება

ბებმა ნიშნულზე +37.20

ნახაზის მონაცემები

მასშტაბი	ფორმატი	თარიღი
1:200	A3	02/2023
სტადია	ბვეხდი	ბვეხდები
	.15	

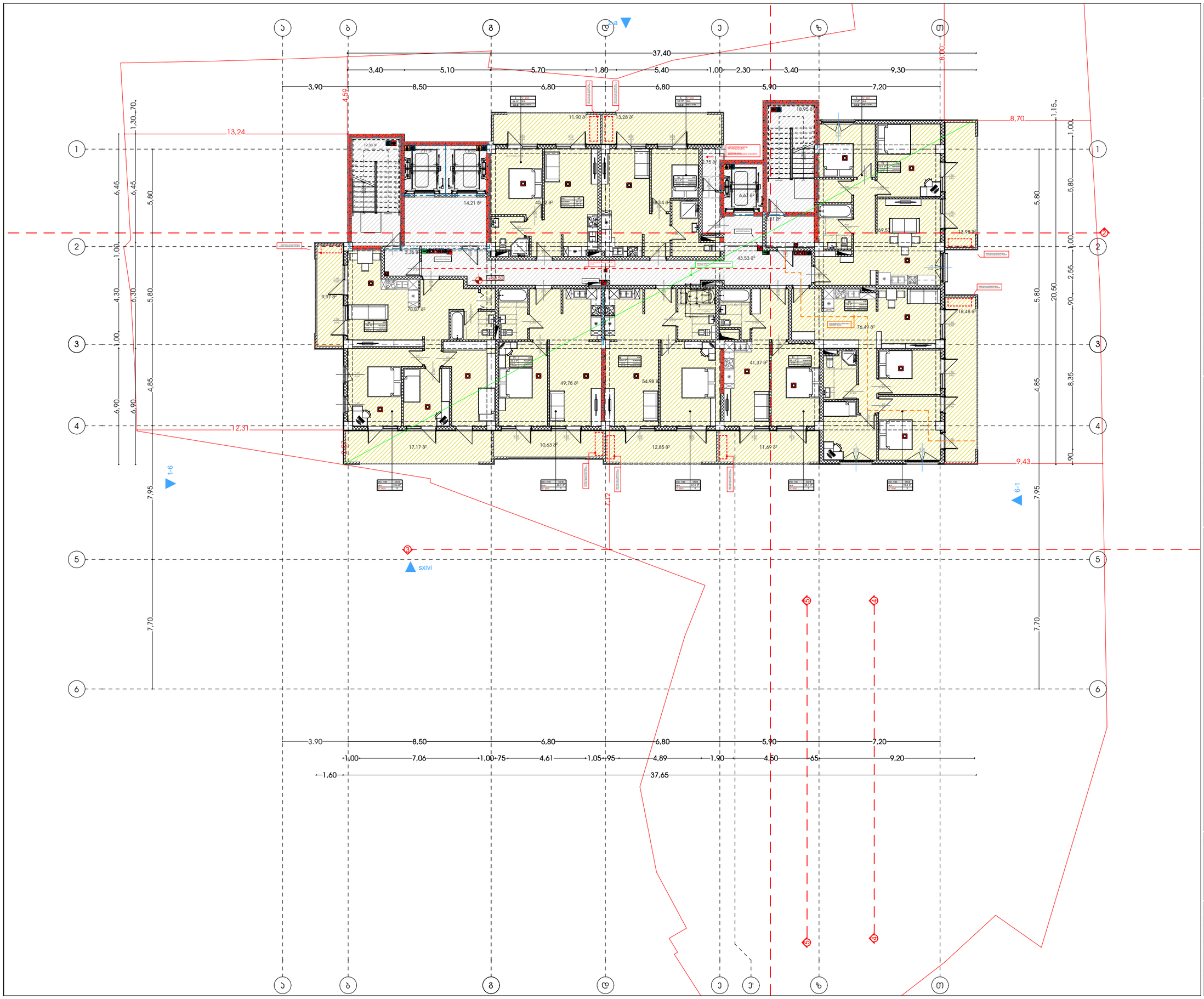

მრავალფუნქციური კომპლექსი (სასტუმრო; კომერციული; სასზღვრევებელი)

მისამართი:
ალექსი ფანცულაია - ლესელიძის ქუჩა N15,19
ლესელიძის I შესახვევი N3 ლესელიძის მე2 შესახვევი N13
ს.კ.: #01.17.01.134.056

A3 Architects
Urban planning & Architecture

თანამდებობა	ფერი	ხელმოწერა
მთ.არქიტექტორი	თ.ლაშხი	
მთ.არქიტექტორის	ნ.გოგებაშვილი	
არქიტექტორი	ნ.ხარებავილი	
არქიტექტორი	ა.ლაშხი	

პირობითი აღნიშვნები

	სახანძრო სისტემების ოთახი		სახანძრო მილები
	ავტომატიკა		სახანძრო ბანყოფილებასთან ავტომატის სისტემა
	ავტომატიკა		მეთანეზის ბანიავება
EXIT	ბასასვლელი		ხელის სუსტემის
	სახანძრო ბანგამის ნაწილი სპეციალურ ნიშაში		მილაკები და სემოვანი ბანგამის სისტემა
	ღენების სისტემა		ავტომილი ბანათება

ტექნიკურ-ეკონომიკური მაჩვენებლები

დანიშნულება	ფაქტობა

ნახაზის სახელწოდება

ბებმა ნიშნულზე +40.50

ნახაზის მონაცემები

მასშტაბი	ფორმატი	თარიღი
1:200	A3	02/2023
სტადია	ბევრი	ბევრები
	.16	

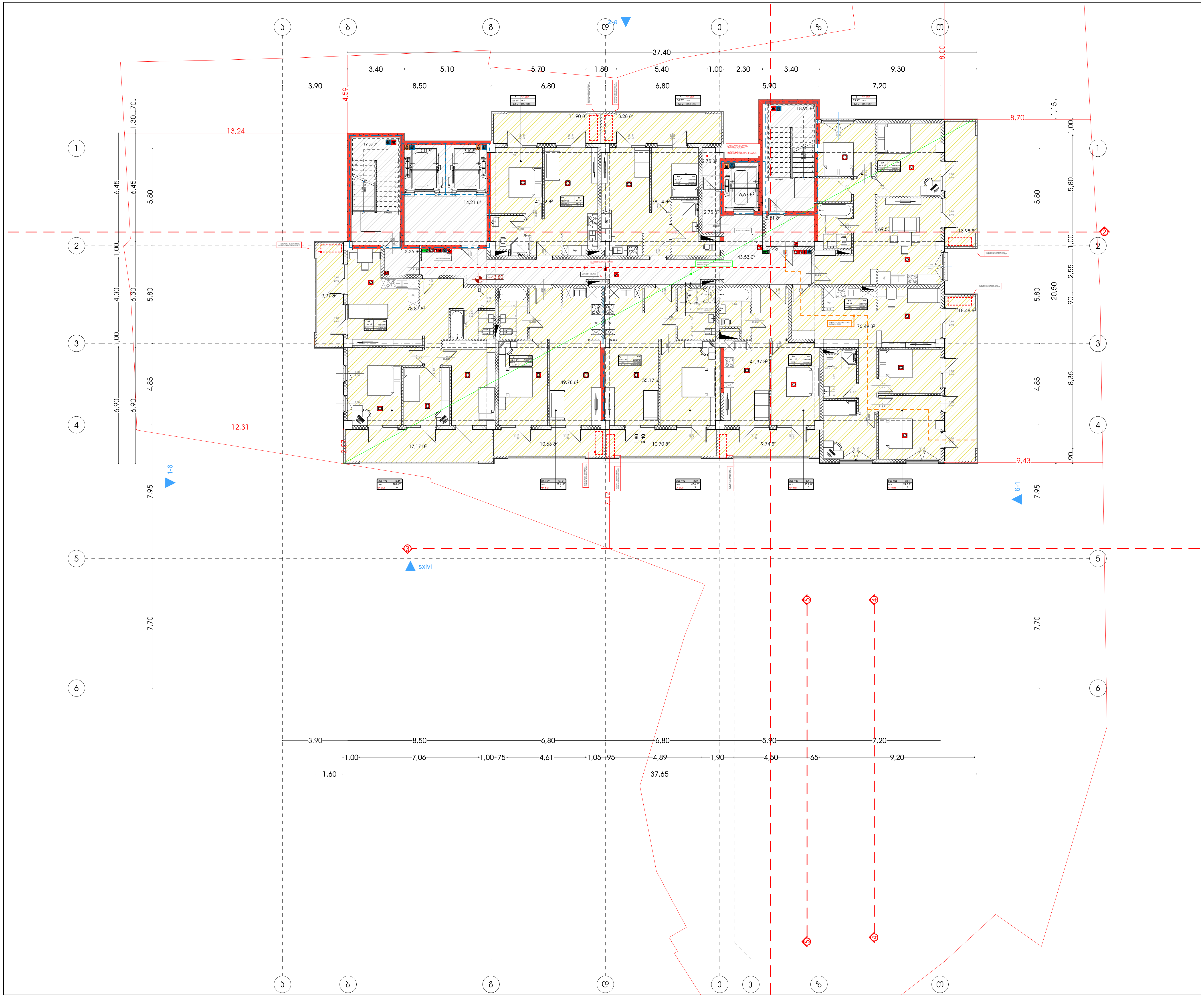

მრავალფუნქციური კომპლექსი (სასტუმრო; კომერციული; საცხოვრებელი)

მისამართი:
ქალაქი თბილისი, ლუსინიანის ქუჩა N15,19
ლუსინიანის I შესახვევი N3, იალბუზის შესახვევი N13
ს.კ.: #01.17.01.134.056

A3 Architects
Urban planning & Architecture

თანამდებობა	გვარი	ხელმოწერა
მთ.არქიტექტორი	თ.ცაავა	
მთ.არქიტექტორი	ნ.ბოგეშვილი	
არქიტექტორი	ნ.ხარატიშვილი	
არქიტექტორი	ა.ცაავა	

პირობითი აღნიშვნები

სახანძრო სისტემების ოთახი	სახანძრო მილდგარი
ავტოსაშხეფი	სახანძრო განყოფილებასთან კავშირის სისტემა
კვამლზე მორეაგირე	მექანიკური განიავება
გასასვლელი	ხელის ცეცხლმაქრი
სახანძრო განგაშის ხელით სამართავი კოლოფი	ვიზუალური და ხმოვანი განგაშის სისტემა
დაწნევის სისტემა	ავარიული განათება

ტექნიკურ-ეკონომიკური მაჩვენებლები

დასახელება	ფართობი

ნახაზის სახელწოდება

გეგმა ნიშნულზე +43.80

ნახაზის მონაცემები

მასშტაბი	ფორმატი	თარიღი
1:200	A3	02/2023
სტადია	გვერდი	გვერდები
	.17	

მხარეთმცოდნეობითი ობიექტი (სასტუმრო; ბოტანიკური; სასზღვრებელი)

მისამართი:
ალექსი ფანცულაია - ლესელიძის ქუჩა N15,19
ლესელიძის I შესახვევი N3 ლესელიძის მე2 შესახვევი N13
ს.კ.: #01.17.01.134.056

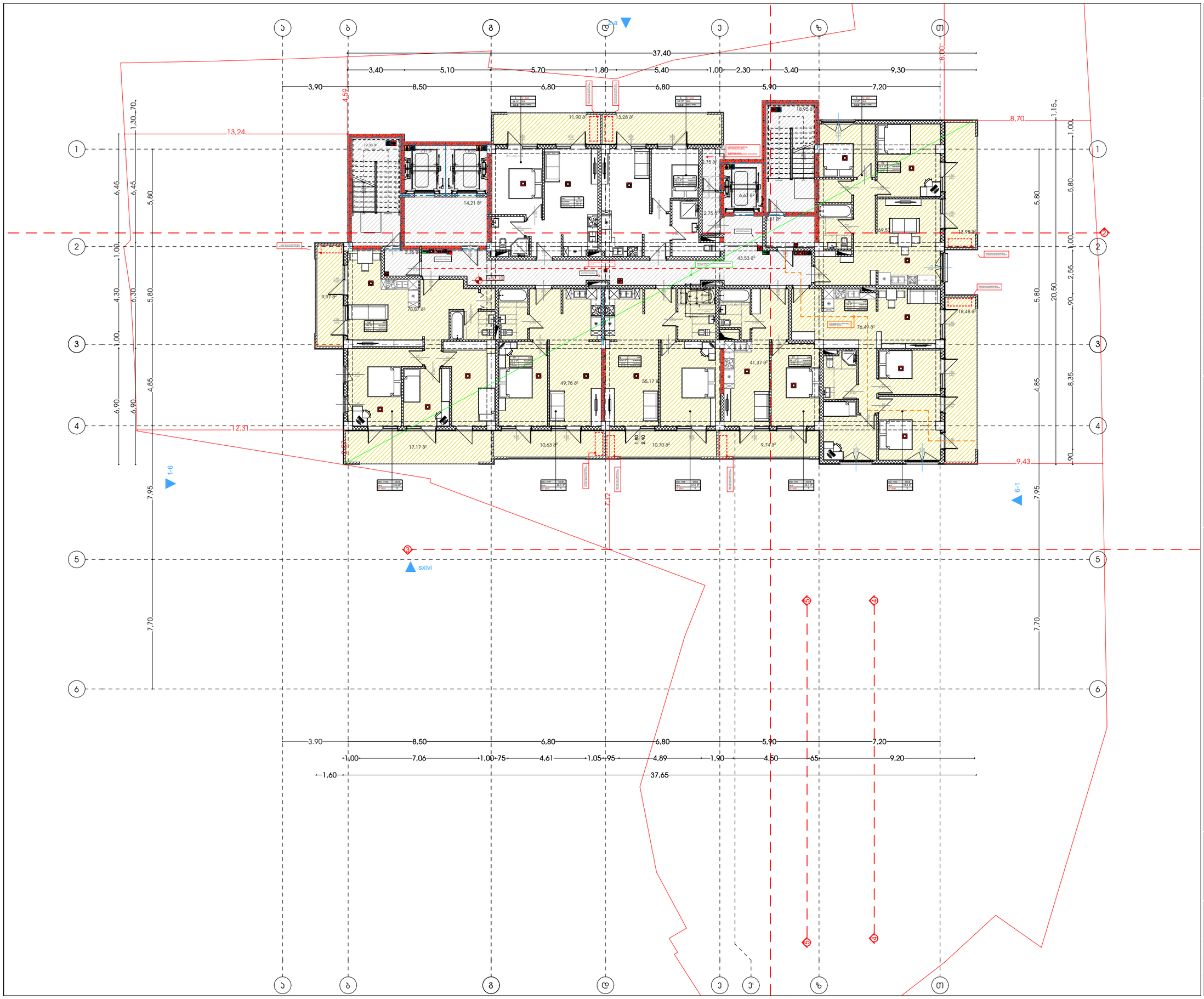

A3 Architects
Urban planning & Architecture

თანამდებობა	ბჭური	ხელმოწერა
მთ.არქიტექტორი	თ.ცაავა	
მთ.არქიტექტორის	ნ.ბოგაევილი	
არქიტექტორი	ნ.ხარაძიშვილი	
არქიტექტორი	ა.ცაავა	

პირობითი აღნიშვნები

	სახანძრო სისტემების ოთახი		სახანძრო მილები
	ავტომატიკა		სახანძრო ბანკეტიდან ავტომატის სისტემა
	ჯვარედა მოპირებისა		მეორეული ბანიკვება
EXIT	ბასასვლელი		ხელის სუსტემჭიმი
	სახანძრო ბანკეტის ნაწილი სპეციალური ტიპის		მილსადენი და სამუშაო ბანკეტის სისტემა
	დენების სისტემა		ავტომილი ბანკეტება

ტექნიკურ-ეკონომიკური მაჩვენებლები

დანიშნულება	ფაქტობა

ნახაზის სახელწოდება

ბებმა ნიშნულზე +47.10

ნახაზის მონაცემები

მასშტაბი	ფორმატი	თარიღი
1:200	A3	02/2023
სტადია	ბვეხდი	ბვეხდები
	.18	

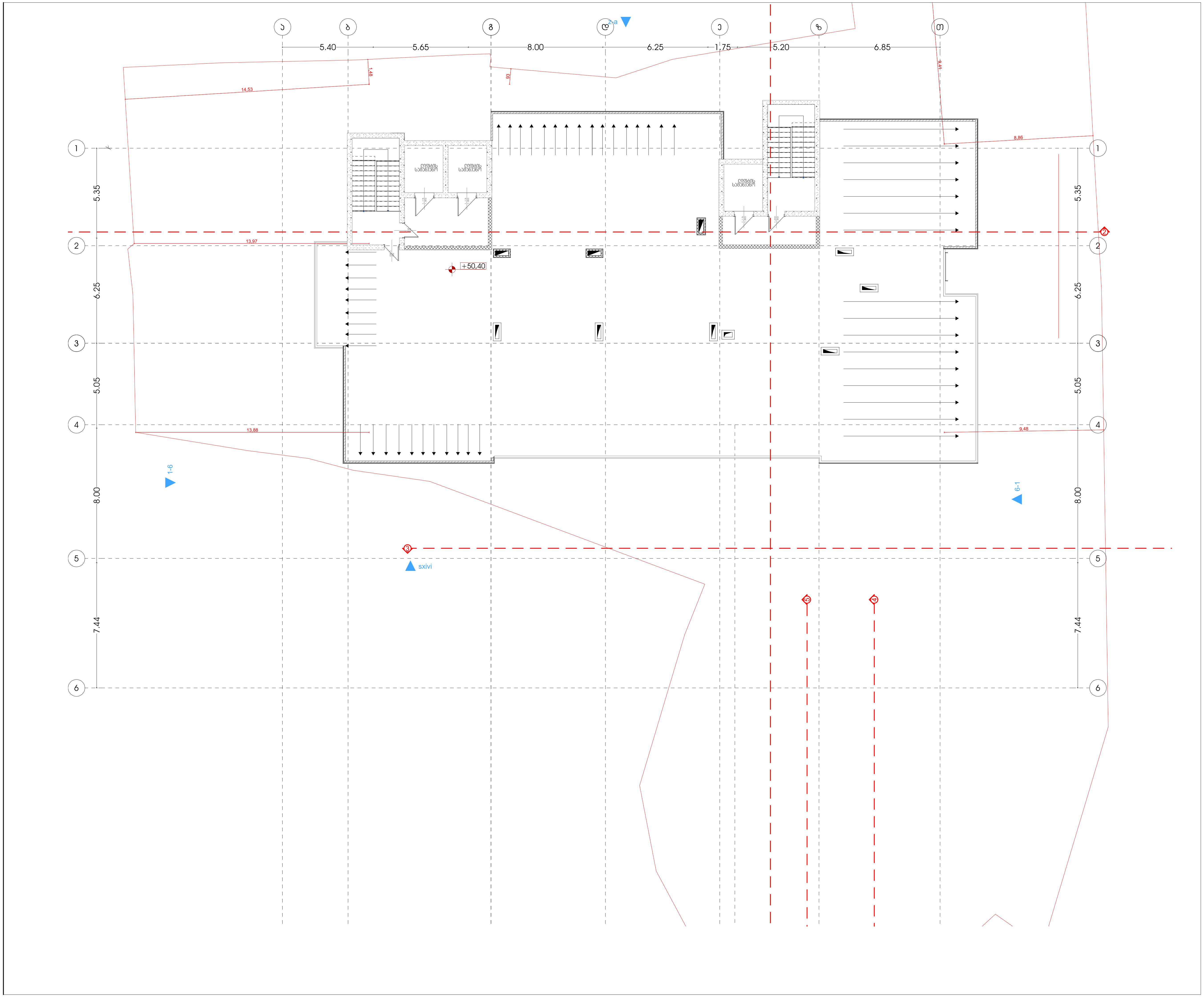

მრავალფუნქციური კომპლექსი (სასტუმრო; კომერციული; საცხოვრებელი)

მისამართი:
ქალაქი თბილისი , ლუსინიანის ქუჩა N15,19
ლუსინიანის I შესახვევი N3 , იალბუზის შესახვევი N13
ს.კ.: #01.17.01.134.056

A3 Architects
Urban planning & Architecture

თანამდებობა	გვარი	ხელმოწერა
მთ.არქიტექტორი	თ.ცაავა	
მთ.არქიტექტორი	ნ.ბოგეშვილი	
არქიტექტორი	ნ.ხარატიშვილი	
არქიტექტორი	ა.ცაავა	

პირობითი აღნიშვნები

	სახანძრო სისტემების ოთახი		სახანძრო მილდბაკი
	ავტოსაშხეფი		სახანძრო განყოფილებასთან კავშირის სისტემა
	კვამლზე მორეაგირე		მექანიკური განიავება
EXIT	გასასვლელი		ხელის ცეცხლმაქრი
	სახანძრო განგაშის ხელით სამართავი კოლოფი		ვიზუალური და ხმოვანი განგაშის სისტემა
	დაწნევის სისტემა		ავარიული განათება

ტექნიკურ-ეკონომიკური მაჩვენებლები

დანიშნულება	ფართობი

ნახაზის სახელწოდება

სახურავის გეგმა

ნახაზის მონაცემები

მასშტაბი	ფორმატი	თარიღი
1:200	A3	02/2023
სტადია	გვერდი	გვერდები
	.19	

ნიშანი პიქტოგრამიბით, ამობურცული ნიშნებით და ბრაილით
განთავსდება
მისაწვდომ ტუალეტებთან კარის მომიჯნავედ

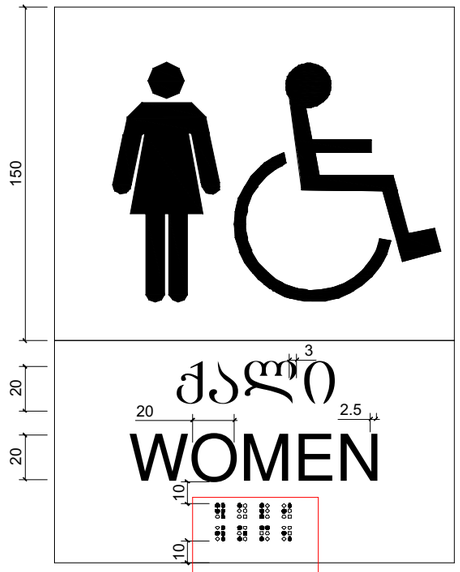

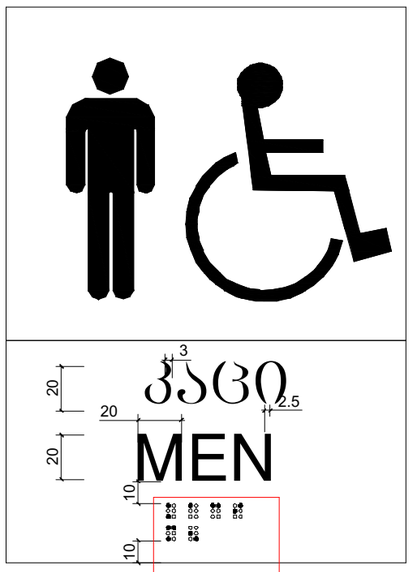

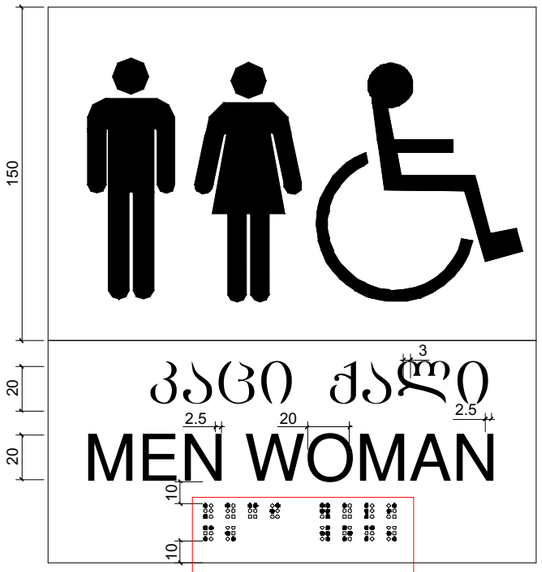

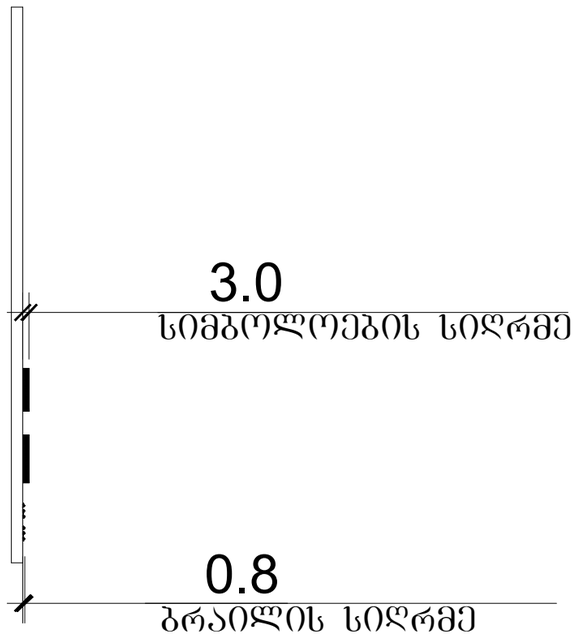

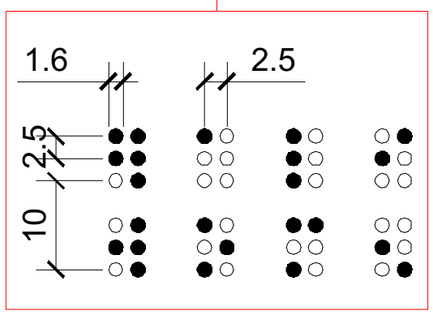

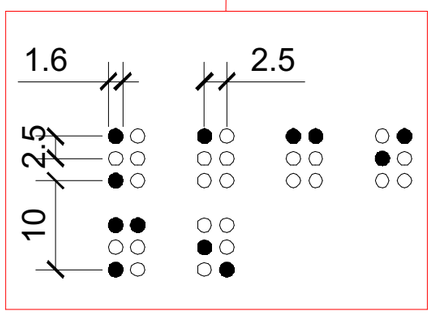

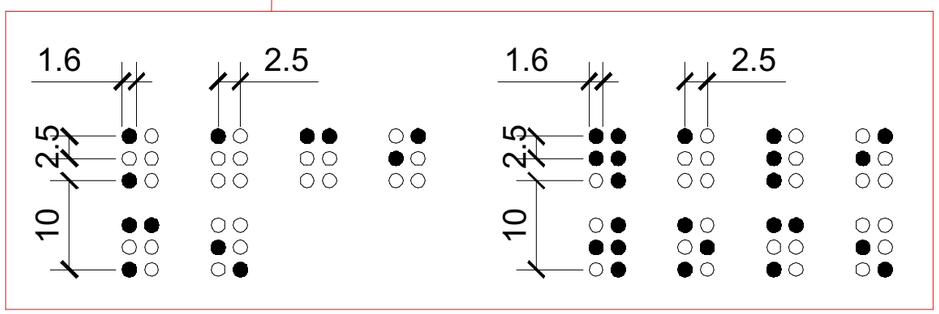

ნიშანი განთავსდება
გზა-კიბის საზღვრებში კარის მომი%ნავედ

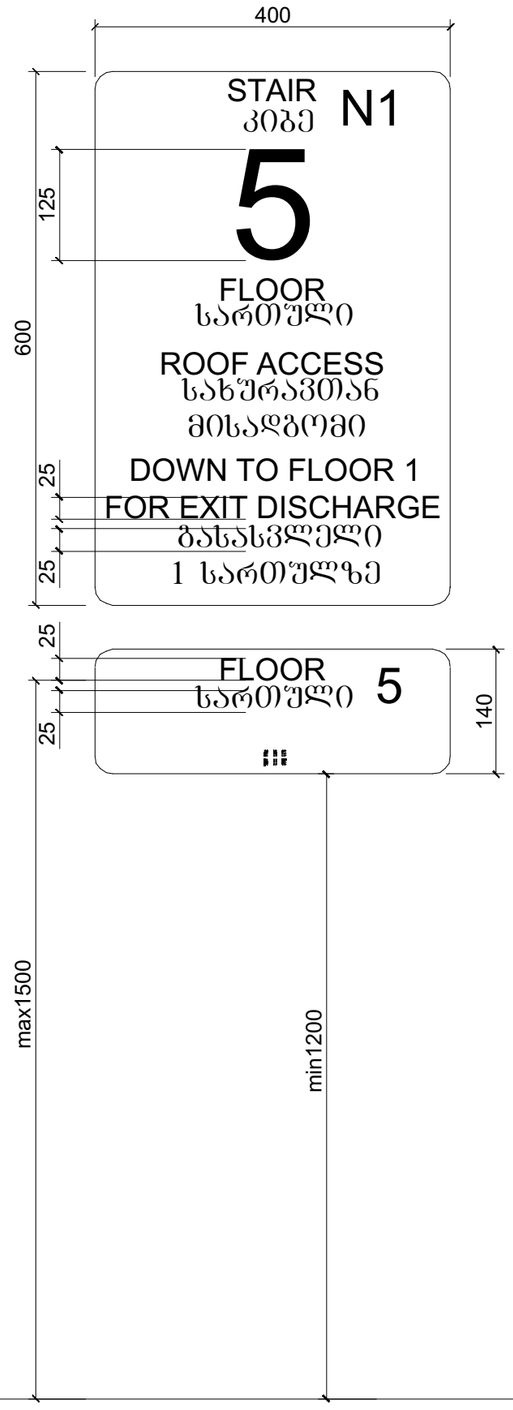

ნიშანი განთავსდება
გზა-კიბის საზღვრებში კარის მომი%ნავედ

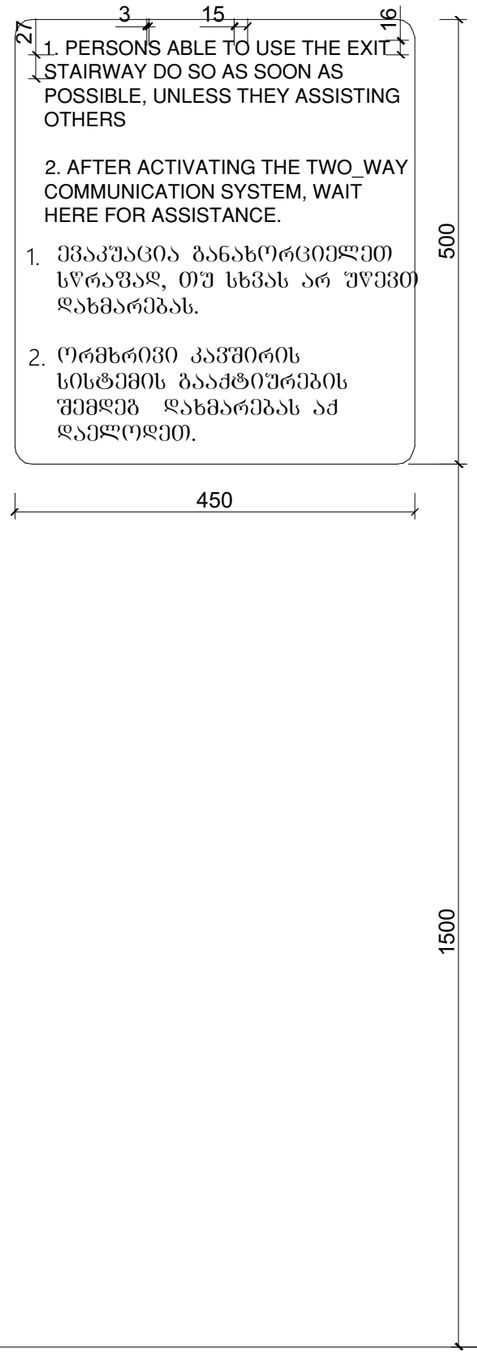

ნიშანი განთავსდება
გარე მისაწვდომ ავტოსადგომთან

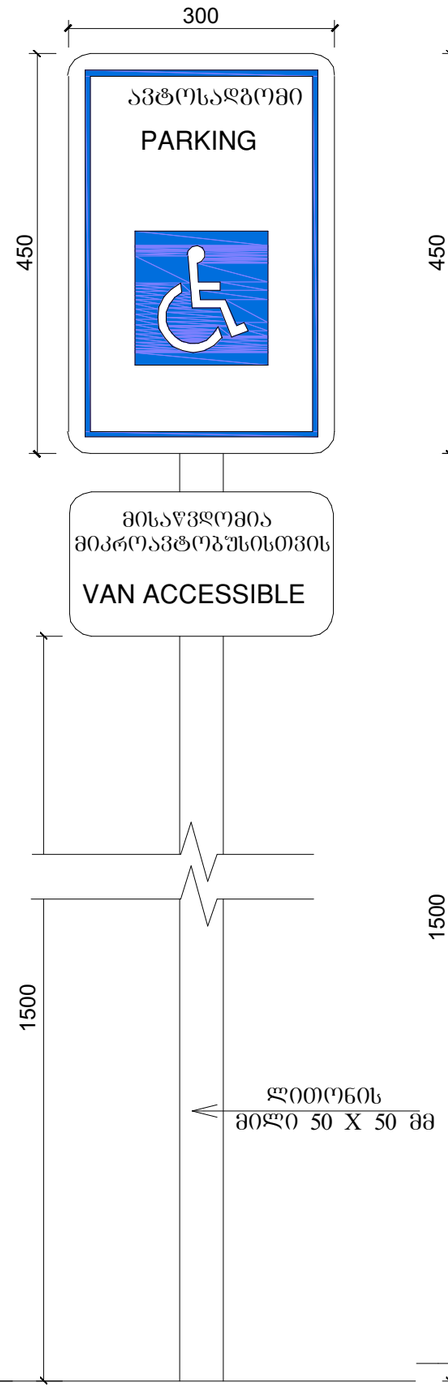

ნიშანი განთავსდება
შიგა მისაწვდომ ავტოსადგომთან

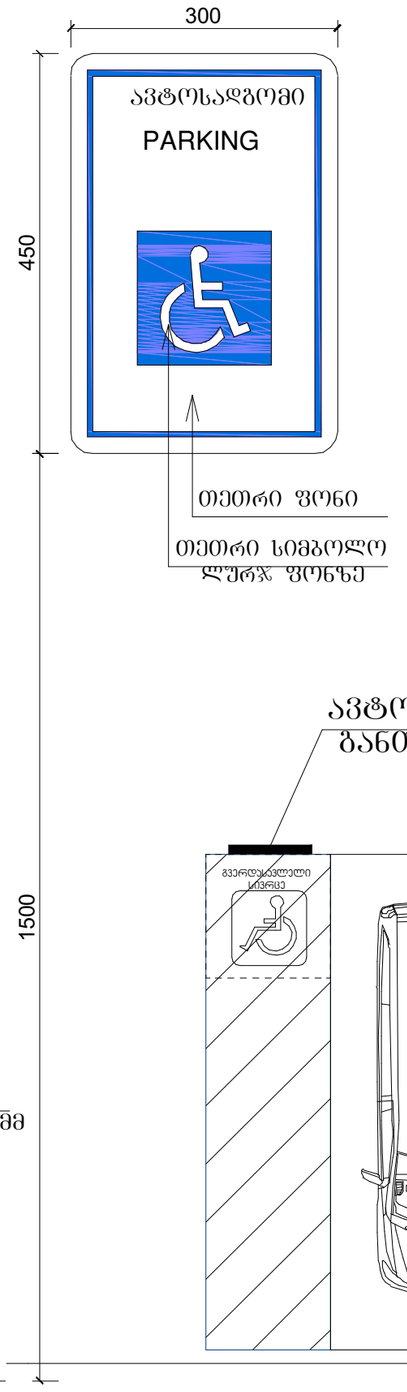

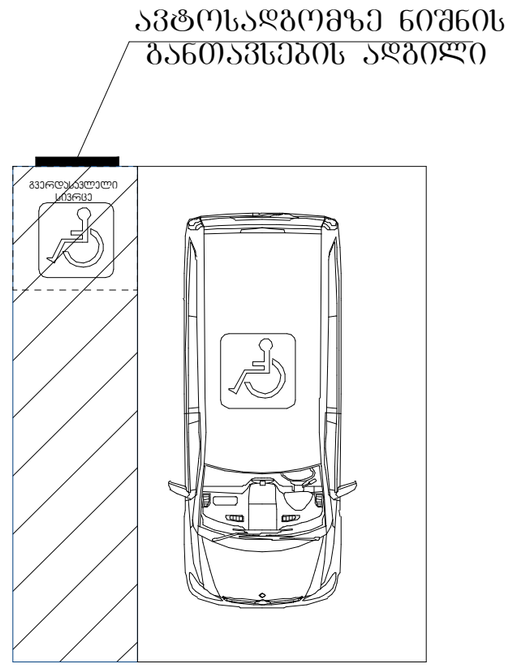

მასშტაბი: 1 : 5

სასწრაფო სამედიცინო დახმარების საერთაშორისო სიმბოლო
(სიცოცხლის ვარსკვლავი) განთავსდება ლიფტის ჩარჩოს ორივე მხარეს

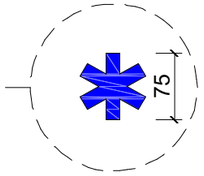

ნიშანი განთავსდება ლიფტის გამოსაძახებელ ღილაკთან



მასშტაბი: 1 : 5

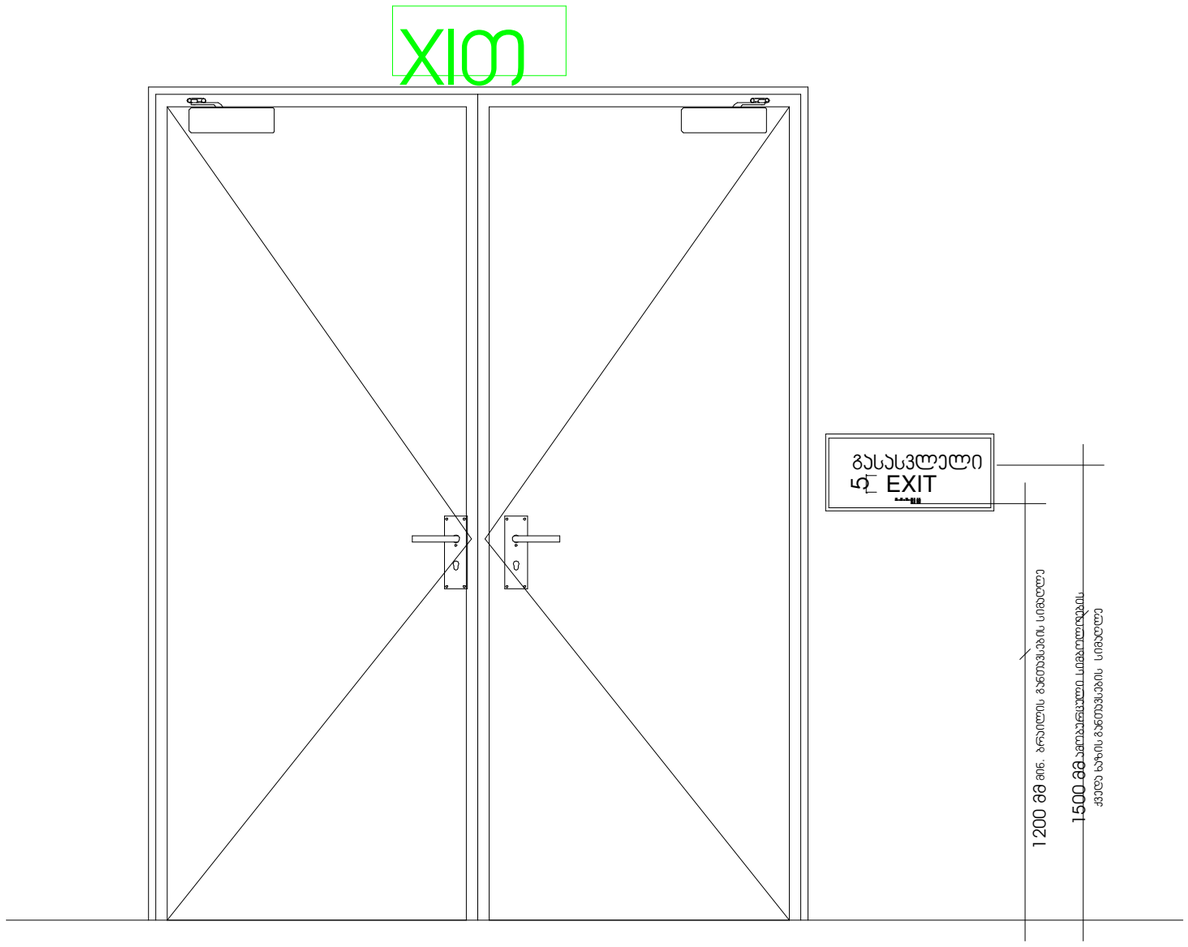

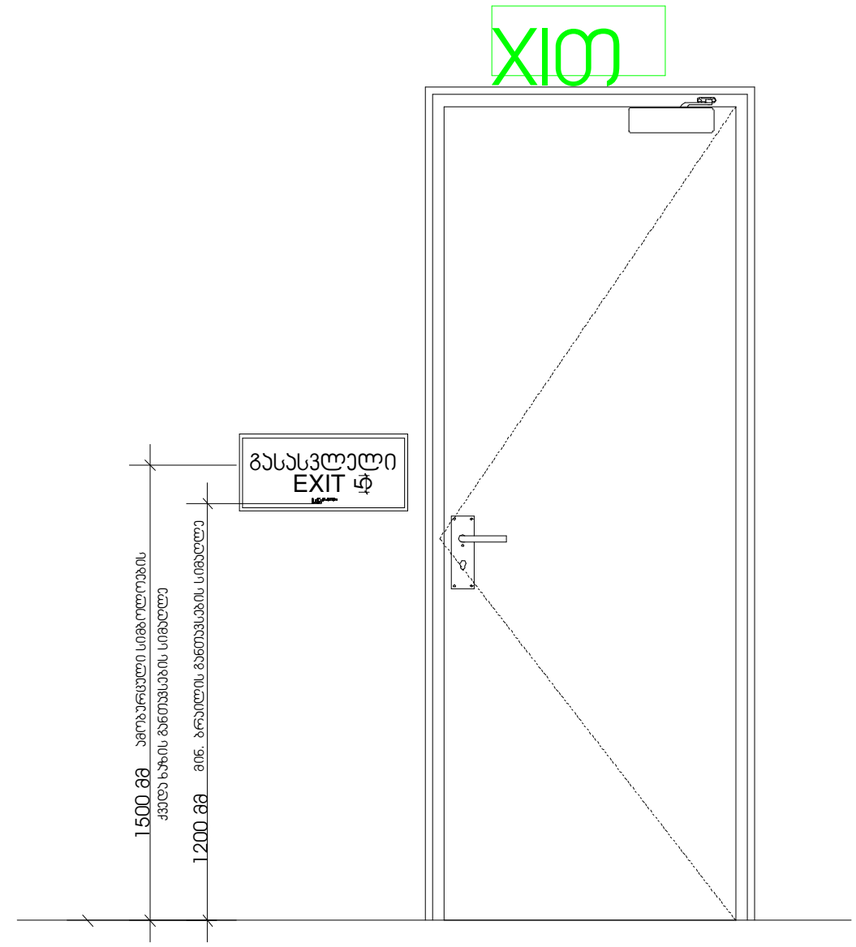

მასშტაბი: 1 : 10

გასასვლელის განათებული ნიშანი

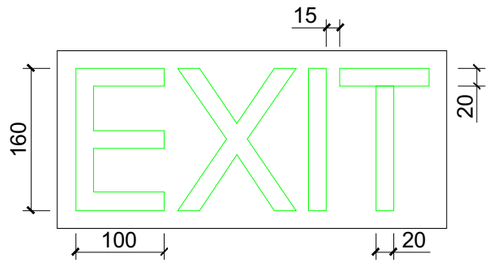

ნიშანი ამობურცული სიმბოლოებით და ბრაილით გზა-კიბის შესასვლელთან და გარეთ გამავალ ცვლა კართან

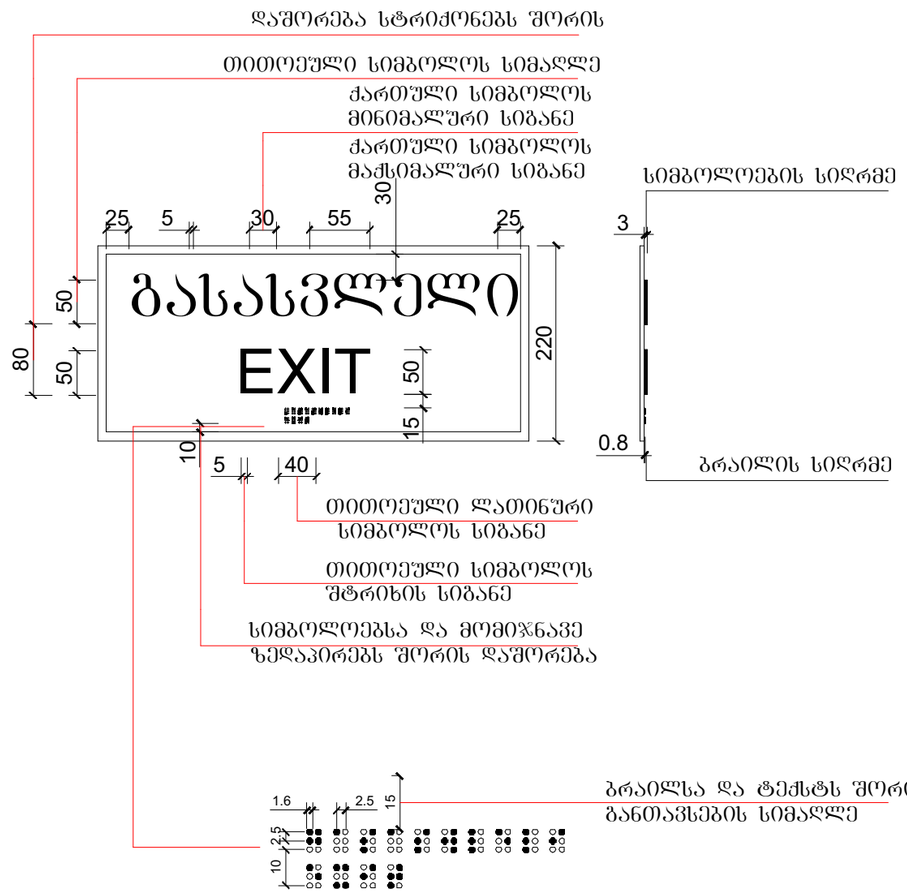

მასშტაბი: 1 : 5

ხანძარმედგეობა

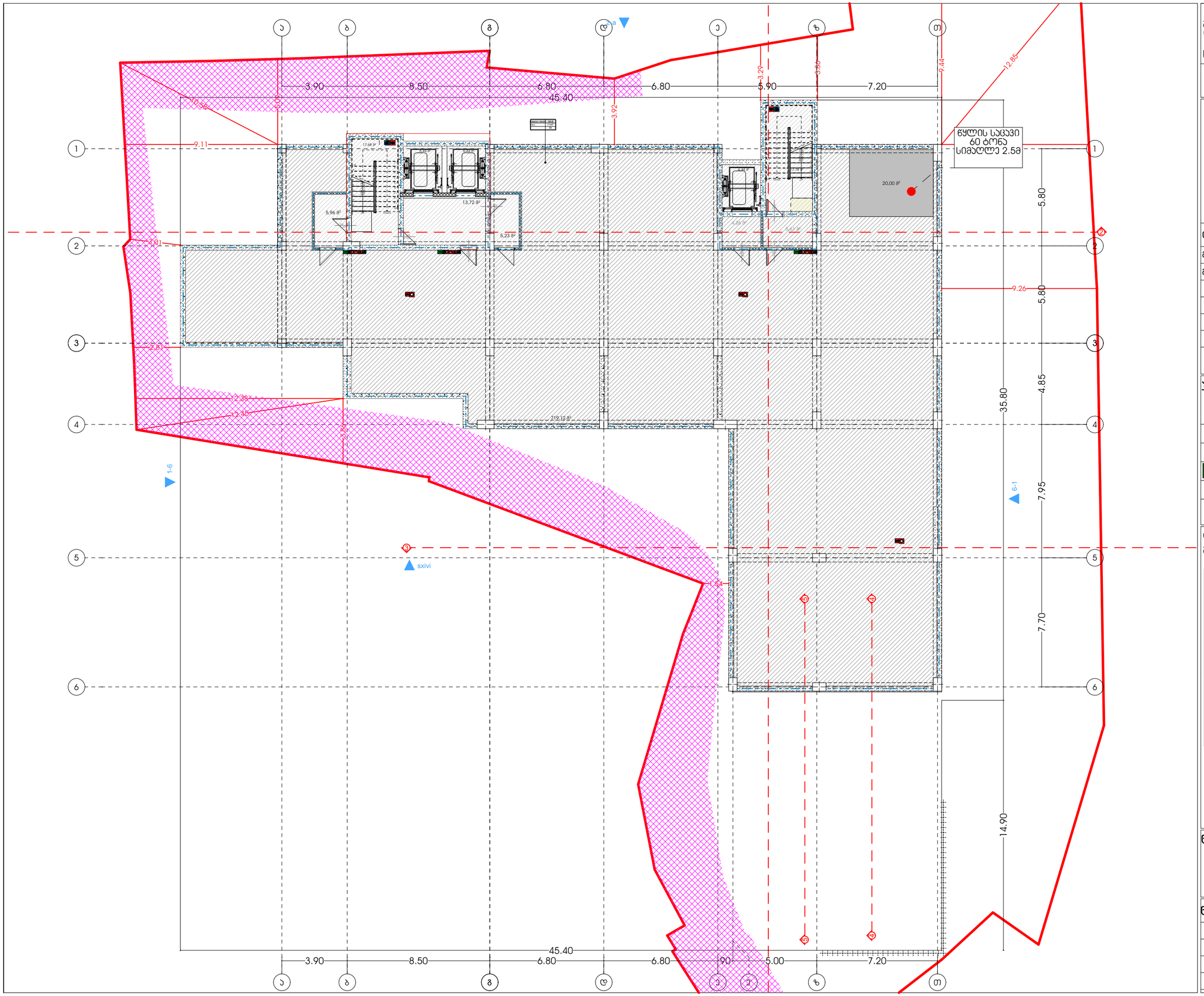

მისაკუთრებული ობიექტი (სასტუმრო; ოფისები; სასზღოვრებელი)

მისამართი:
ადგილ.ობიექტი: ბულვარის N15,19
ტერიტორიული კოდი: 010000000
ს.კ.: #01.17.01.134.056

A3 Architects
Urban planning & Architecture

თანამდებობა	სახელი	ხელმოწერა
მთ.არქიტექტორი	თ.ცაავა	
მთ.არქიტექტორის	ნ.ბოგველიანი	
არქიტექტორი	ნ.ხარებავილი	
არქიტექტორი	ა.ცაავა	

პიქტოგრამების ექსპლიკაცია

	სახანძრო სისტემების ოთახი		სახანძრო მილსადენი
	ავტომატიკა		სახანძრო განკარგულებასთან კავშირის სისტემა
	ჯვარედინი მოძრაობა		მეორეხარისხოვანი განივკვეთა
	ბასასვლელი		ხელის სატუმბჯარი
	სახანძრო განგაშის ხელით ჩართვის პილონი		მიმღებელი და სტრუქტურული განგაშის სისტემა
	ღუნგევის სისტემა		ავტომილი განათება

ტექნიკურ-ეკონომიკური მაჩვენებლები

დანიშნულება	ფაქტობი

ნახაზის სახელწოდება

ბებმა -9.00 ნიშნულზე

ნახაზის მონასაცემები

მასშტაბი	ფორმატი	თარიღი
1:200	A3	02/2023
სტადია	ბევრი	ბევრები
	.1	

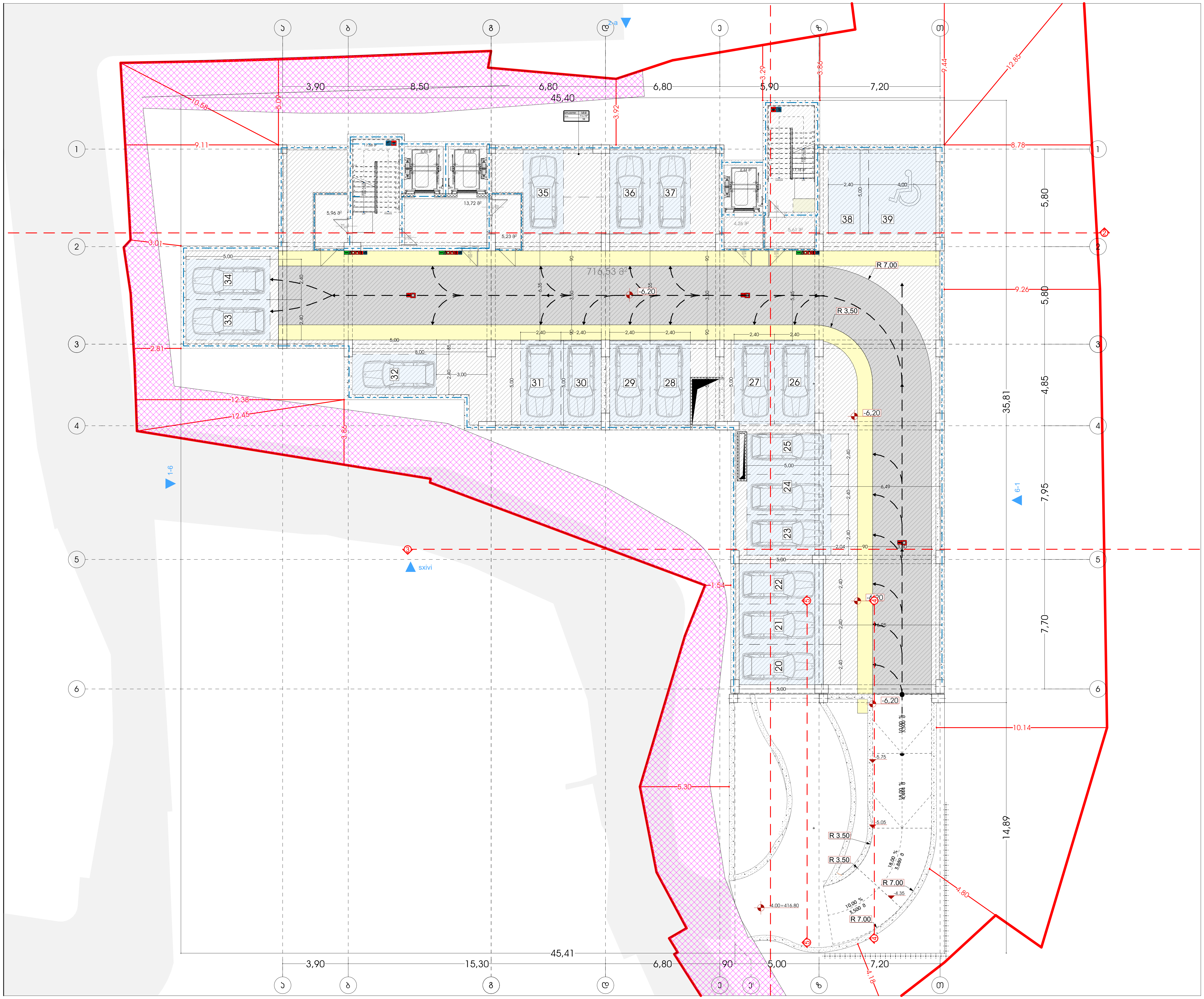

მრავალფუნქციური კომპლექსი (სასტუმრო; კომერციული; საცხოვრებელი)

მისამართი:
ქალაქი თბილისი , ლუსინიანის ქუჩა N15,19
ლუსინიანის I შესახვევი N3 , იალბუზის შესახვევი N13
ს.კ.: #01.17.01.134.056

A3 Architects
Urban planning & Architecture

თანამდებობა	გვარი	ხელმოწერა
მთ.არქიტექტორი	თ.ცაავა	
მთ.არქიტექტორი	ნ.ბოგეშვილი	
არქიტექტორი	ნ.ხარატიშვილი	
არქიტექტორი	ა.ცაავა	

პირობითი აღნიშვნები

	სახანძრო სისტემების ოთახი		სახანძრო მილდაჩი
	ავტოსაშხეფი		სახანძრო განყოფილებასთან კავშირის სისტემა
	კვამლზე მორეაგირე		მექანიკური განიავება
EXIT	გასასვლელი		ხელის ცეცხლმაქრი
	სახანძრო განგაშის ხელით სამართავი კოლოფი		ვიზუალური და ხმოვანი განგაშის სისტემა
	დაწნევის სისტემა		ავარიული განათება

ტექნიკურ-ეკონომიკური მაჩვენებლები

დანიშნულება	ფართობი

ნახაზის სახელწოდება

სახურავის გეგმა ნიშნულზე +53.66

ნახაზის მონაცემები

მასშტაბი	ფორმატი	თარიღი
1:200	A3	02/2023
სტადია	გვერდი	გვერდები
	.2	

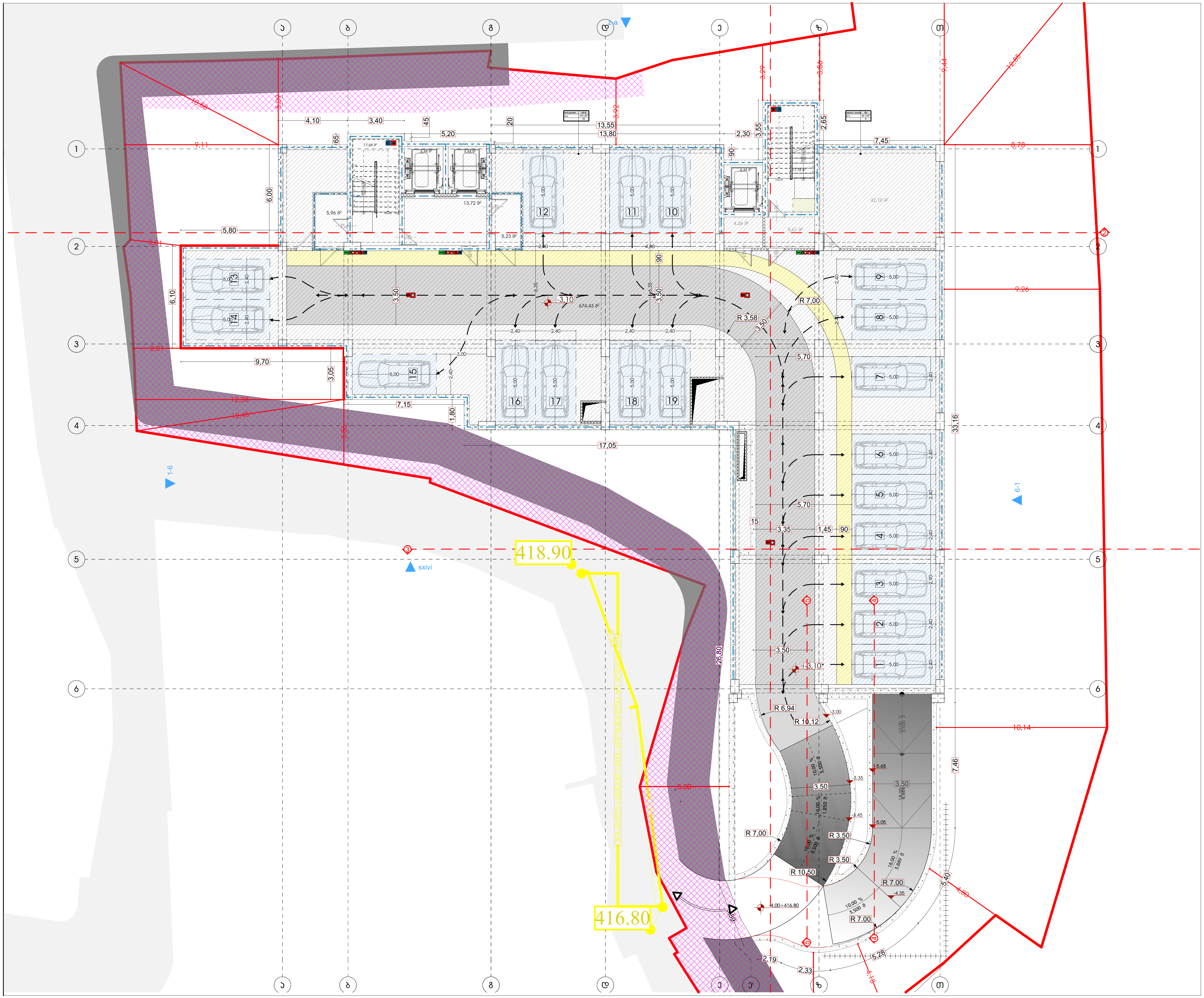

მრავალფუნქციური კომპლექსი (სასტუმრო; კომერციული; საცხოვრებელი)

მისამართი:
ქალაქი თბილისი , ლუსინიანის ქუჩა N15,19
ლუსინიანის I შესახვევი N3 , იალბუზის შესახვევი N13
ს.კ.: #01.17.01.134.056

A3 Architects
Urban planning & Architecture

თანამდებობა	გვარი	ხელმოწერა
მთ.არქიტექტორი	თ.ცაავა	
მთ.არქიტექტორი	ნ.გოგეშვილი	
არქიტექტორი	ნ.ხარატიშვილი	
არქიტექტორი	ა.ცაავა	

პირობითი აღნიშვნები

	სახანძრო სისტემების ოთახი		სახანძრო მილდგარი
	ავტოსაშხეფი		სახანძრო განყოფილებასთან კავშირის სისტემა
	კვამლზე მორეაგირე		მექანიკური განიავება
EXIT	გასასვლელი		ხელის ცეცხლმაქრი
	სახანძრო განგაშის ხელით სამართავი კოლოფი		ვიზუალური და ხმოვანი განგაშის სისტემა
	დაწნევის სისტემა		ავარიული განათება

ტექნიკურ-ეკონომიკური მაჩვენებლები

დანიშნულება	ფართობი

ნახაზის სახელწოდება

გეგმა -3.00 ნიშნულზე

ნახაზის მონაცემები

მასშტაბი	ფორმატი	თარიღი
1:200	A3	02/2023
სტადია	გვერდი	გვერდები
	.3	

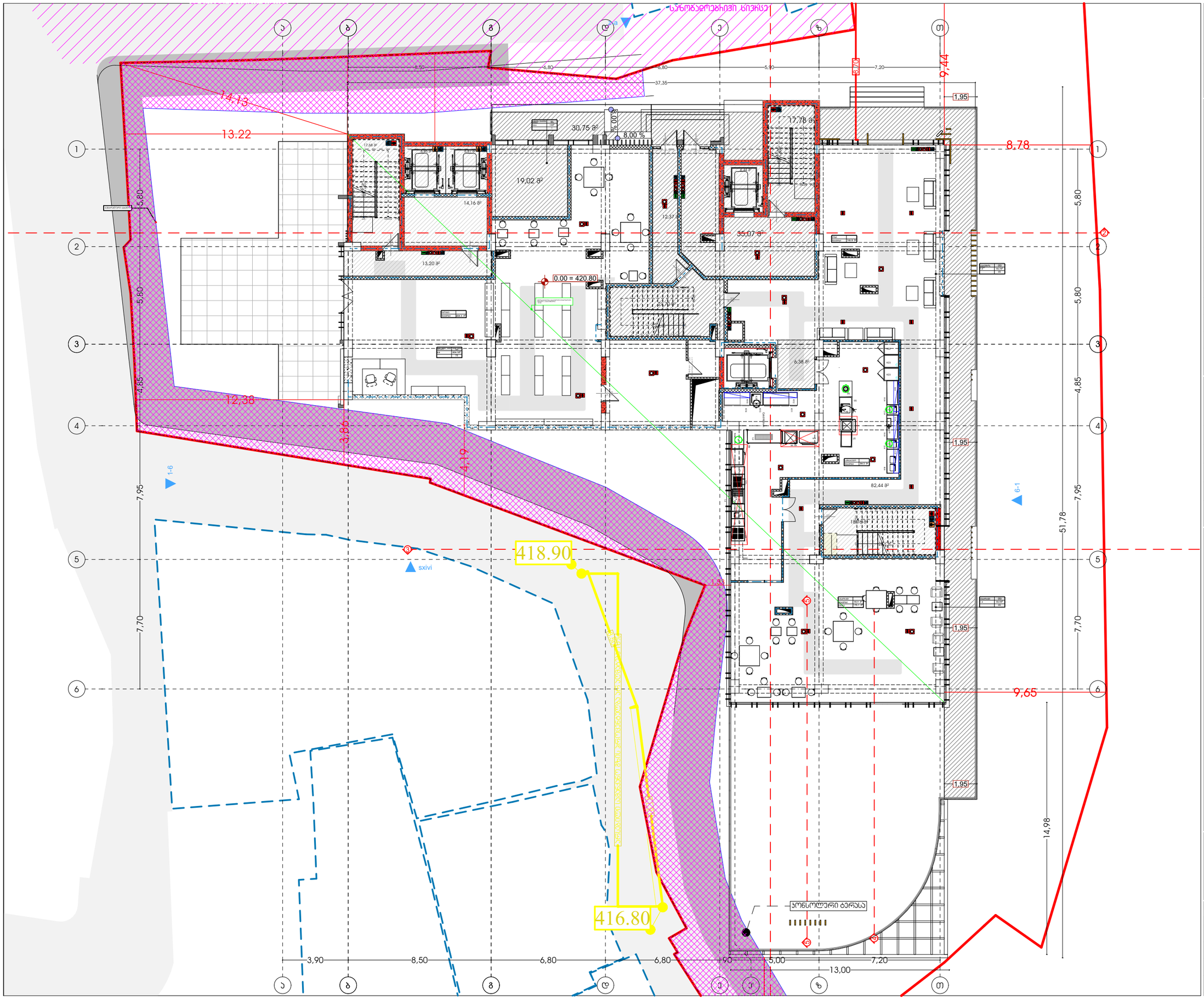

მხარდაჭერისა პომპიუსი (სასტუმრო; პომეხიანელი; სასზხოვრებელი)

მისამართი:
ალექსი ფაღავას - ლესელიძის ქუჩა N15.19
ლესელიძის I შესახვევი N3 - სანაპირო მშენებელი N13
ს.კ.: #01.17.01.134.056

A3 Architects
Urban planning & Architecture

თანამდებობა	სახელი	ხელმოწერა
მთ.არქიტექტორი	თ.ლალაძე	
მთ.არქიტექტორის	ნ.ჯოხაძე	
არქიტექტორი	ნ.ხარებაშვილი	
არქიტექტორი	ა.ლალაძე	

პიქტოგრამები

	სახანძრო სისტემების ოთახი		სახანძრო მილები
	ავტომატიკა		სახანძრო ბანკეტებისთვის სისტემა
	ავტომატიკა		მეორადი მოხმარების სისტემა
	ავტომატიკა		ხელის სუსტემა
	სახანძრო ბანკეტების ბლოკი სპეციალური ტიპის		მიხეკეთი და სამოვანი ბანკეტის სისტემა
	ღუნების სისტემა		ავარიული განათება

ტექნიკურ-ეკონომიკური მაჩვენებლები

დანიშნულება	ფაქტობი

ნახაზის სახელწოდება

ბებმა 0.00 ნიშნულზე

ნახაზის მონაცემები

მასშტაბი	ფორმატი	თარიღი
1:200	A3	02/2023
სტადია	ბვეხდი	ბვეხდები
	.4	

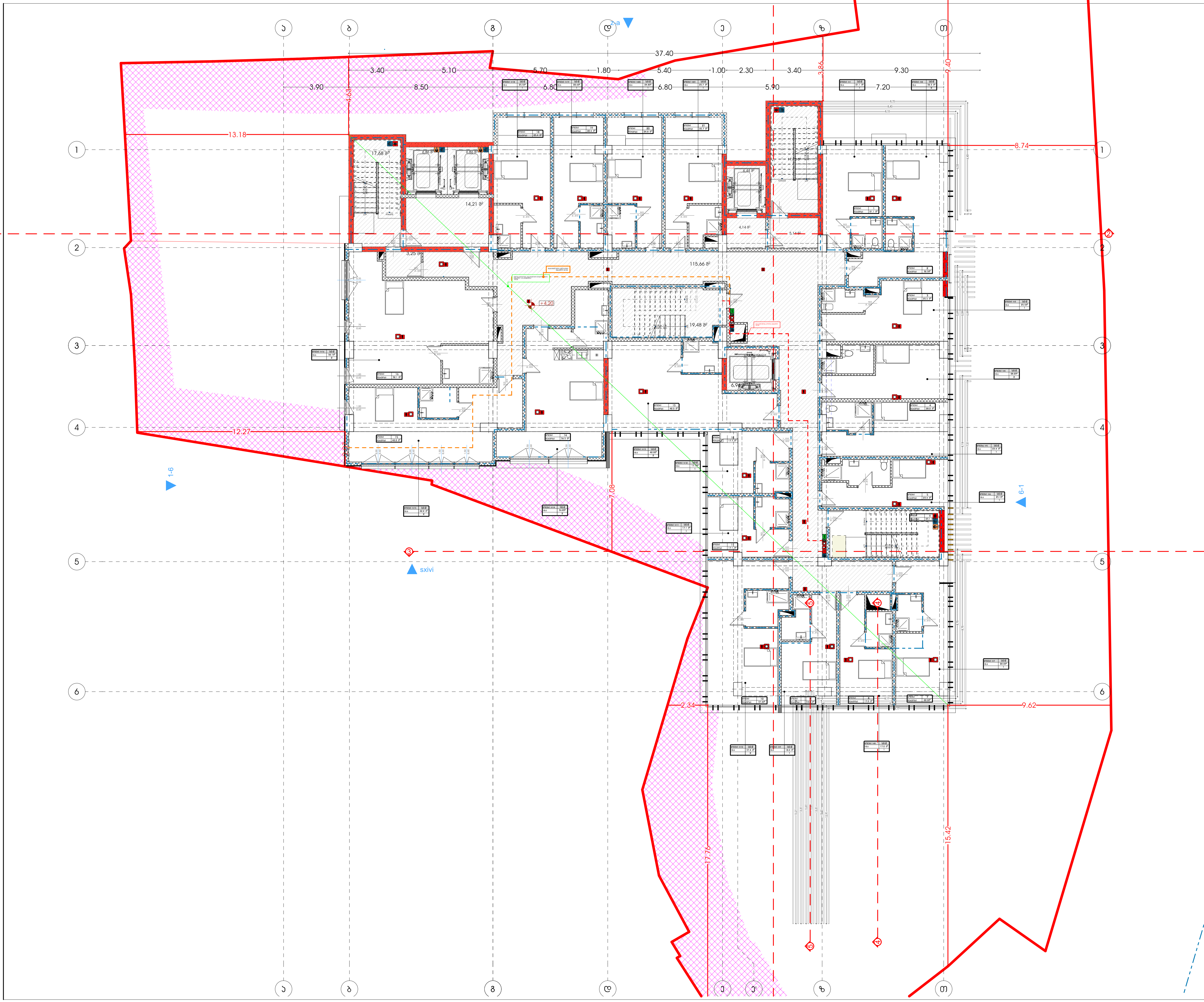

მრავალფუნქციური კომპლექსი (სასტუმრო; კომერციული; საცხოვრებელი)

მისამართი:
ქალაქი თბილისი , ლუსინიანის ქუჩა N15,19
ლუსინიანის I შესახვევი N3 , იალბუზის შესახვევი N13
ს.კ.: #01.17.01.134.056

A3 Architects
Urban planning & Architecture

თანამდებობა	გვარი	ხელმოწერა
მთ.არქიტექტორი	თ.ცაავა	
მთ.არქიტექტორი	ნ.გოგეშვილი	
არქიტექტორი	ნ.ხარატიშვილი	
არქიტექტორი	ა.ცაავა	

პირობითი აღნიშვნები

	სახანძრო სისტემების ოთახი		სახანძრო მილდგარი
	ავტოსაშხეფი		სახანძრო განყოფილებასთან კავშირის სისტემა
	კვამლზე მორეაგირე		მექანიკური განიავება
EXIT	გასასვლელი		ხელის ცეცხლმაქრი
	სახანძრო განგაშის ხელით სამართავი კოლოფი		ვიზუალური და ხმოვანი განგაშის სისტემა
	დაწნევის სისტემა		ავარიული განათება

ტექნიკურ-ეკონომიკური მაჩვენებლები

დანიშნულება	ფართობი

ნახაზის სახელწოდება

გეგმა 4.20 ნიშნულზე

ნახაზის მონაცემები

მასშტაბი	ფორმატი	თარიღი
1:200	A3	02/2023
სტადია	გვერდი	გვერდები
	.5	

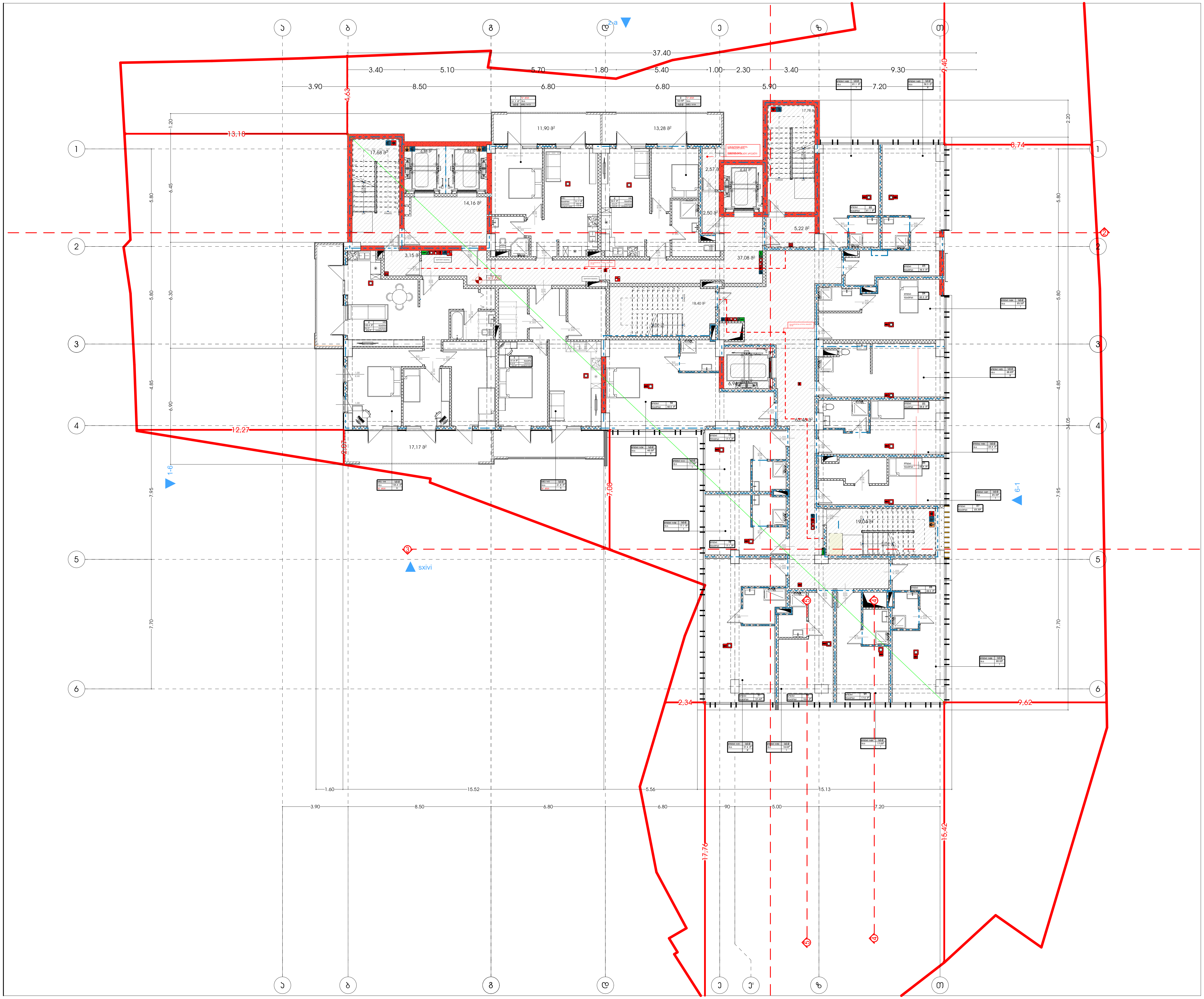

მრავალფუნქციური კომპლექსი (სასტუმრო; კომერციული; საცხოვრებელი)

მისამართი:
ქალაქი თბილისი , ლუსინიანის ქუჩა N15,19
ლუსინიანის I შესახვევი N3 , იალბუზის შესახვევი N13
ს.კ.: #01.17.01.134.056

A3 Architects
Urban planning & Architecture

თანამდებობა	გვარი	ხელმოწერა
მთ.არქიტექტორი	თ.ცაავა	
მთ.არქიტექტორი	ნ.გოგეშვილი	
არქიტექტორი	ნ.ხარატიშვილი	
არქიტექტორი	ა.ცაავა	

პირობითი აღნიშვნები

	სახანძრო სისტემების ოთახი		სახანძრო მილდგარი
	ავტოსაშხეფი		სახანძრო განყოფილებასთან კავშირის სისტემა
	კვამლზე მორეაგირე		მექანიკური განიავება
EXIT	გასასვლელი		ხელის ცეცხლმაქრი
	სახანძრო განგაშის ხელით სამართავი კოლოფი		ვიზუალური და ხმოვანი განგაშის სისტემა
	დაწნევის სისტემა		ავარიული განათება

ტექნიკურ-ეკონომიკური მაჩვენებლები

დანიშნულება	ფართობი

ნახაზის სახელწოდება

გეგმა ნიშნულზე +7.50

ნახაზის მონაცემები

მასშტაბი	ფორმატი	თარიღი
1:200	A3	02/2023
სტადია	გვერდი	გვერდები
	.6	

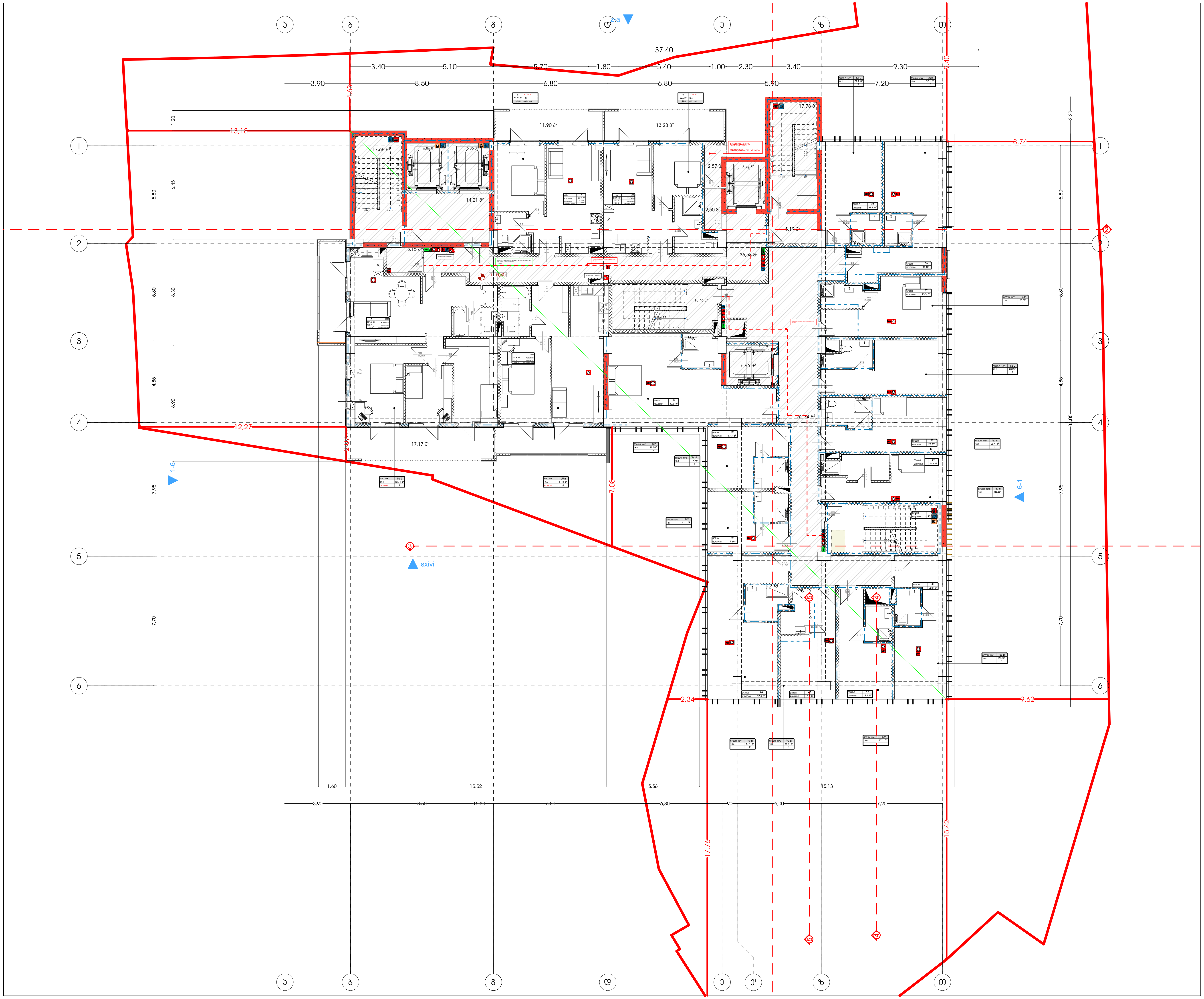

მრავალფუნქციური კომპლექსი (სასტუმრო; კომერციული; საცხოვრებელი)

მისამართი:
ქალაქი თბილისი , ლუსინიანის ქუჩა N15,19
ლუსინიანის I შესახვევი N3 , იალბუზის შესახვევი N13
ს.კ.: #01.17.01.134.056

A3 Architects
Urban planning & Architecture

თანამდებობა	გვარი	ხელმოწერა
მთ.არქიტექტორი	თ.ცაავა	
მთ.არქიტექტორი	ნ.ბობეშვილი	
არქიტექტორი	ნ.ხარატიშვილი	
არქიტექტორი	ა.ცაავა	

პირობითი აღნიშვნები

	სახანძრო სისტემების ოთახი		სახანძრო მილდგარი
	ავტოსაშხეფი		სახანძრო განყოფილებასთან კავშირის სისტემა
	კვამლზე მორეაგირე		მექანიკური განიავება
EXIT	გასასვლელი		ხელის ცეცხლმაქრი
	სახანძრო განგაშის ხელით სამართავი კოლოფი		ვიზუალური და ხმოვანი განგაშის სისტემა
	დაწნევის სისტემა		ავარიული განათება

ტექნიკურ-ეკონომიკური მაჩვენებლები

დანიშნულება	ფართობი

ნახაზის სახელწოდება

გეგმა ნიშნულზე +10.80

ნახაზის მონაცემები

მასშტაბი	ფორმატი	თარიღი
1:200	A3	02/2023
სტადია	გვერდი	გვერდები
	.7	

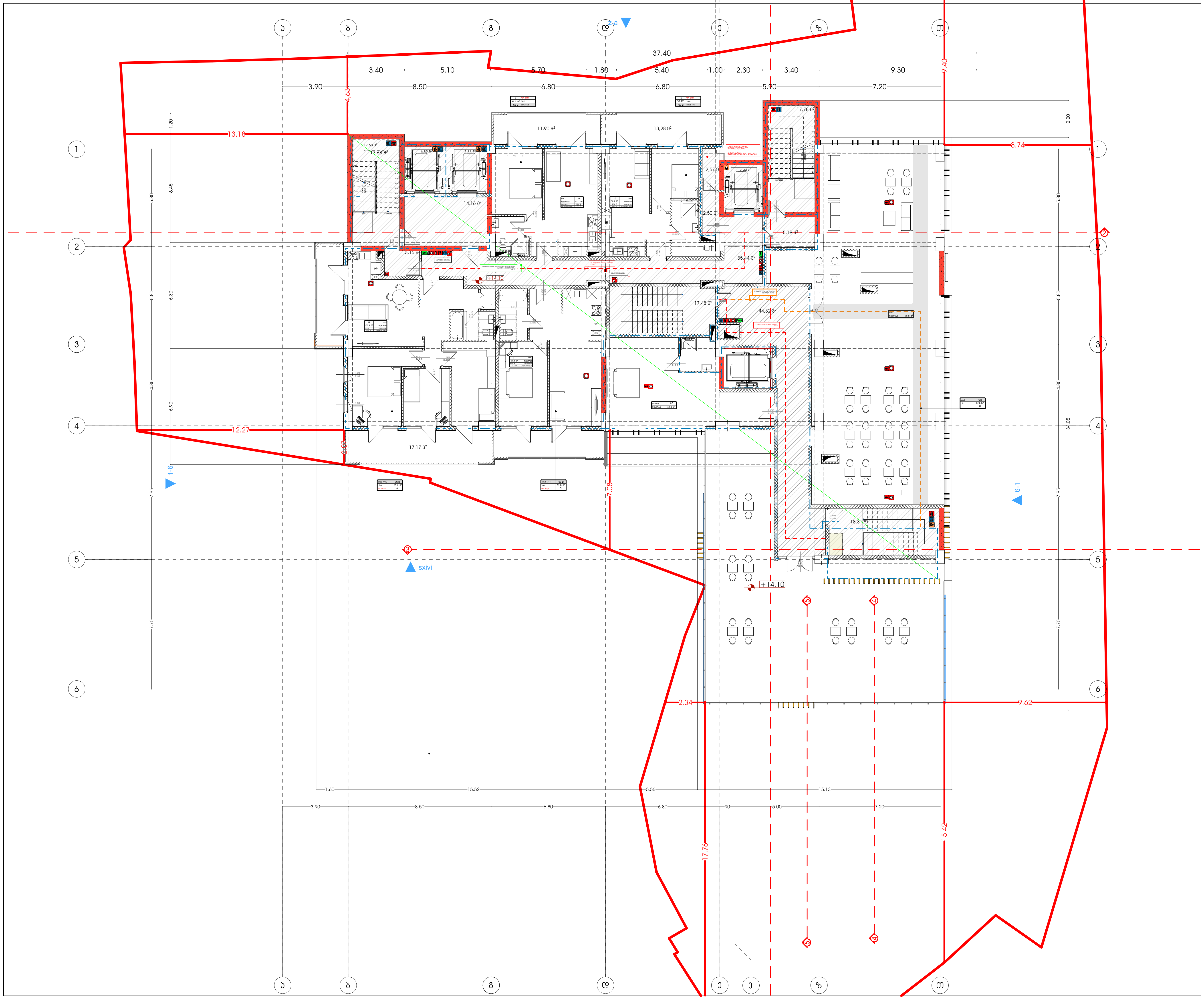

მრავალფუნქციური კომპლექსი (სასტუმრო; კომერციული; საცხოვრებელი)

მისამართი:
ქალაქი თბილისი, ლუსინიანის ქუჩა N15,19
ლუსინიანის I შესახვევი N3, იალბუზის შესახვევი N13
ს.კ.: #01.17.01.134.056

A3 Architects
Urban planning & Architecture

თანამდებობა	გვარი	ხელმოწერა
მთ.არქიტექტორი	თ.ცაავა	
მთ.არქიტექტორი	ნ.ბობეშვილი	
არქიტექტორი	ნ.ხარატიშვილი	
არქიტექტორი	ა.ცაავა	

პირობითი აღნიშვნები

	სახანძრო სისტემების ოთახი		სახანძრო მილდგარი
	ავტოსაშხეფი		სახანძრო განყოფილებასთან კავშირის სისტემა
	კვამლზე მორეაგირე		მექანიკური განიავება
EXIT	გასასვლელი		ხელის ცეცხლმაქრი
	სახანძრო განგაშის ხელით სამართავი კოლოფი		ვიზუალური და ხმოვანი განგაშის სისტემა
	დაწნევის სისტემა		ავარიული განათება

ტექნიკურ-ეკონომიკური მაჩვენებლები

დანიშნულება	ფართობი

ნახაზის სახელწოდება

გეგმა ნიშნულზე +14.10

ნახაზის მონაცემები

მასშტაბი	ფორმატი	თარიღი
1:200	A3	02/2023
სტადია	გვერდი	გვერდები
	.8	

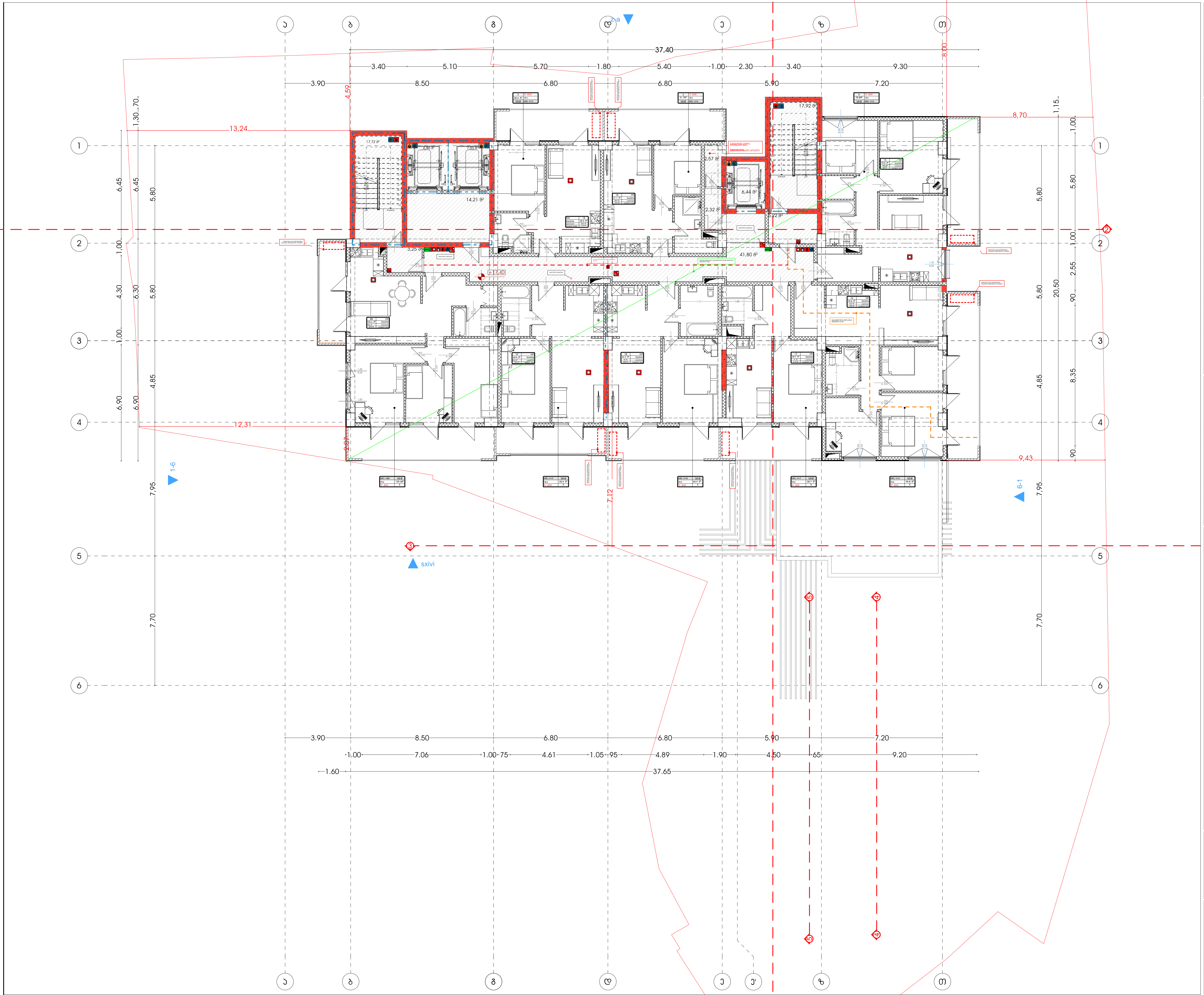

მრავალფუნქციური კომპლექსი (სასტუმრო; კომერციული; საცხოვრებელი)

მისამართი:
ქალაქი თბილისი , ლუსინიანის ქუჩა N15,19
ლუსინიანის I შესახვევი N3 , იალბუზის შესახვევი N13
ს.კ.: #01.17.01.134.056

A3 Architects
Urban planning & Architecture

თანამდებობა	გვარი	ხელმოწერა
მთ.არქიტექტორი	თ.ცაავა	
მთ.არქიტექტორი	ნ.ბობეშვილი	
არქიტექტორი	ნ.ხარატიშვილი	
არქიტექტორი	ა.ცაავა	

პირობითი აღნიშვნები

	სახანძრო სისტემების ოთახი		სახანძრო მილდგარი
	ავტოსაშხეფი		სახანძრო განყოფილებასთან კავშირის სისტემა
	კვამლზე მორეაგირე		მექანიკური განიავება
EXIT	გასასვლელი		ხელის ცეცხლმაქრი
	სახანძრო განგაშის ხელით სამართავი კოლოფი		ვიზუალური და ხმოვანი განგაშის სისტემა
	დაწნევის სისტემა		ავარიული განათება

ტექნიკურ-ეკონომიკური მაჩვენებლები

დანიშნულება	ფართობი

ნახაზის სახელწოდება

გეგმა ნიშნულზე +17.40

ნახაზის მონაცემები

მასშტაბი	ფორმატი	თარიღი
1:200	A3	02/2023
სტადია	გვერდი	გვერდები
	.9	

მრავალფუნქციური კომპლექსი (სასტუმრო; კომერციული; სასზღვრევებელი)

მისამართი:
ალექსი ფაღავას ქ. - ლესელიძის ქუჩა N15,19
ლესელიძის I შესახვევი N3 - ალექსის მშენებელი N13
ს.კ.: #01.17.01.134.056

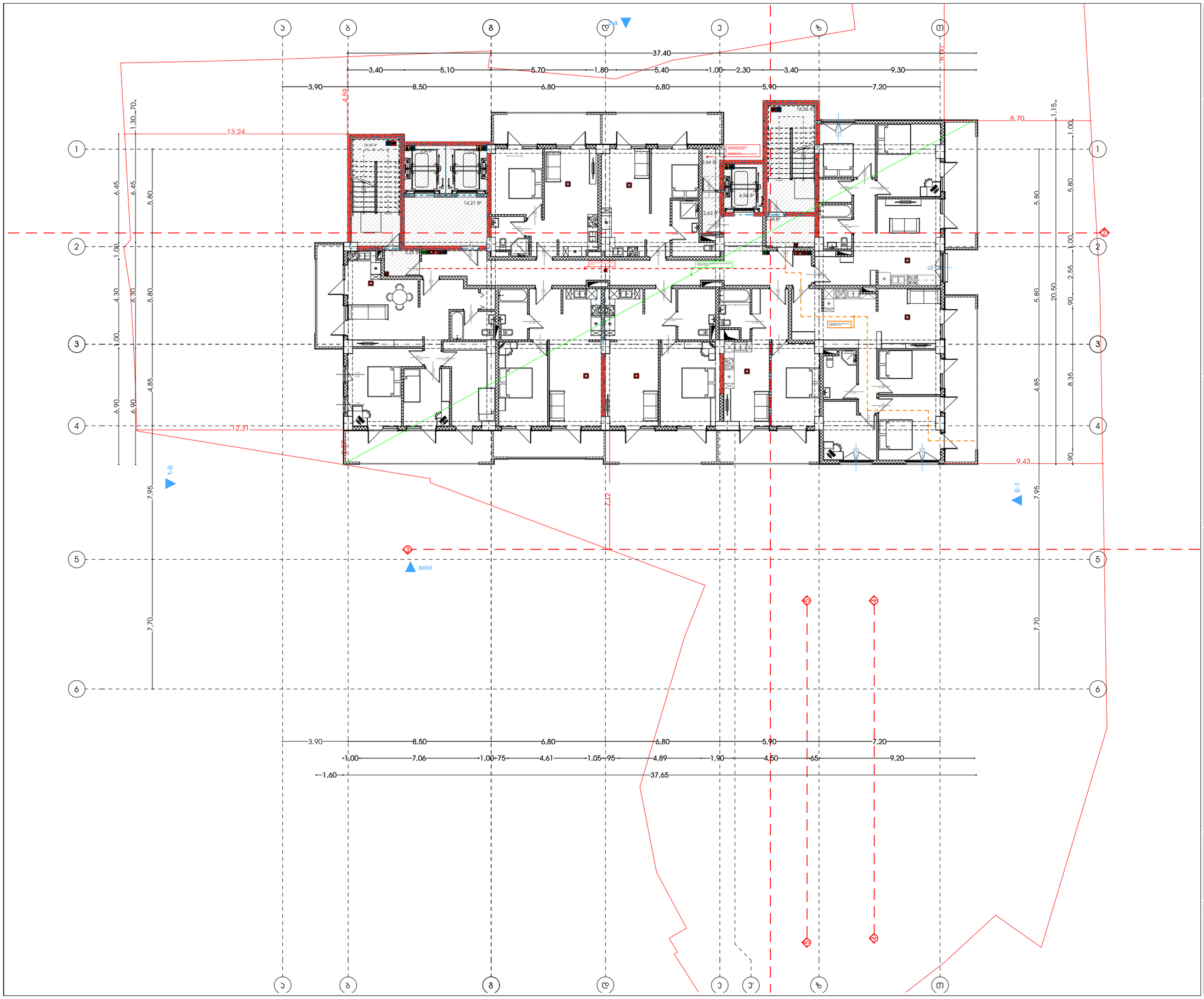

A3 Architects
Urban planning & Architecture

თანამდებობა	სახელი	ხელმოწერა
მთ.არქიტექტორი	თ.ცაავა	
მთ.არქიტექტორის	ნ.გოგებაშვილი	
არქიტექტორი	ნ.ხახანაშვილი	
არქიტექტორი	ა.ცაავა	

პიქტოგრამების აღნიშვნები

	სახანძრო სისტემების ოთახი		სახანძრო მილები
	ავტომანქანა		სახანძრო ბენზომოტორებისთვის საწვავის სისტემა
	ჯვარედინი მოძრაობა		მეორადი ბილეთები
EXIT	ბასასვლელი		ხელის სუსტლმჭერი
	სახანძრო ბენზინის ხელით საწვავის პისტოლეტი		მიხვედრის და ხმოვანი ბანების სისტემა
	ღუნების სისტემა		ავარიული ბანათება

ტექნიკურ-ეკონომიკური მაჩვენებლები

დანიშნულება	ფაქტობი

ნახაზის სახელწოდება

ბებმა ნიშნულზე +20.70

ნახაზის მონაცემები

მასშტაბი	ფორმატი	თარიღი
1:200	A3	02/2023
სტადია	ბევრი	ბევრები
	.10	

მრავალფუნქციური კომპლექსი (სასტუმრო; კომერციული; სასზღვრევებელი)

მისამართი:
ალექსი ფაღავას ქ. - ლესელიძის ქუჩა N15,19
ლესელიძის I შესახვევი N3 - ალექსის მშენებარე N13
ს.კ.: #01.17.01.134.056

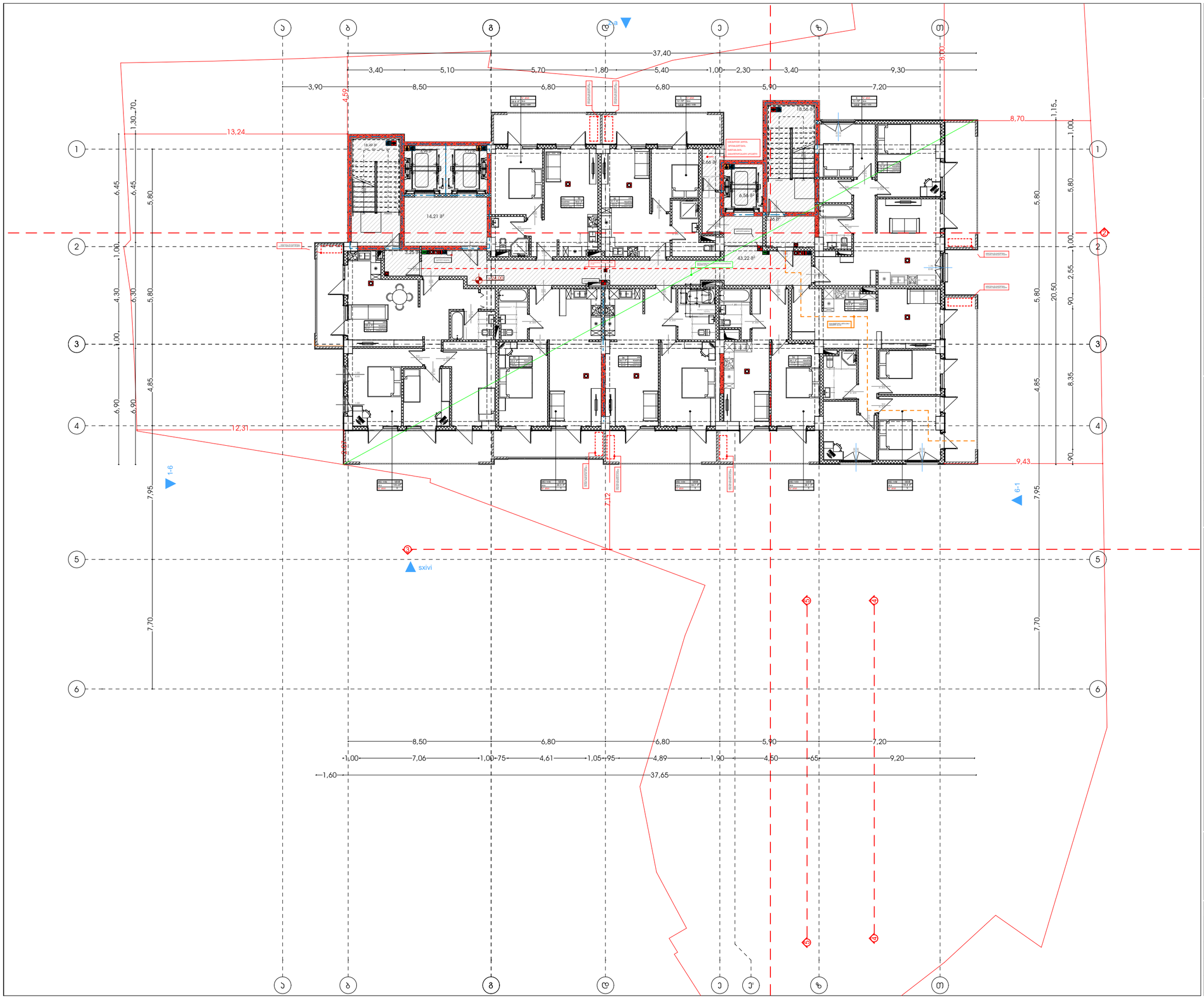

A3 Architects
Urban planning & Architecture

თანამდებობა	ბჭური	ხელმოწერა
მთ.არქიტექტორი	თ.ცაავა	
მთ.არქიტექტორის	ნ.გოგებაშვილი	
არქიტექტორი	ნ.ხარებავილი	
არქიტექტორი	ა.ცაავა	

პირობითი აღნიშვნები

	სახანძრო სისველების ონკანი		სახანძრო მილსადენი
	ავტომატიკა		სახანძრო ბაგირმილსადენთან ავტომატის სისტემა
	ჯვარედინ მოძრაობის		მდინარეში ბანაკება
EXIT	ბასასვლელი		ხელის სუსტდამჭერი
	სახანძრო ბაგირების ბაგირის ავტომატის პრინციპი		მიხედვით და ხმოვანი ბანაობის სისტემა
	დენების სისტემა		ავტომილი ბანაობა

ტექნიკურ-ეკონომიკური მაჩვენებლები

დანიშნულება	ფაქტობა

ნახაზის სახელწოდება

ბებმა ნიშნულზე +24.00

ნახაზის მონაცემები

მასშტაბი	ფორმატი	თარიღი
1:200	A3	02/2023
სტადია	ბვეხდი	ბვეხდები
	.11	

მხატვრული ნაწილი (სანოტარო; პრივატიზაცია; სასზღვრებელი)

მისამართი:
ალექსი ფანცულაი - ლესელიძის ქუჩა N15.19
ლესელიძის I შესახვევი N3 - ლესელიძის მე2 შესახვევი N13
ს.კ.: #01.17.01.134.056



თანამდებობა	ფერი	ხელმოწერა
მთ.არქიტექტორი	თ.ცაავა	
მთ.არქიტექტორის	ნ.ჭოგოშვილი	
არქიტექტორი	ნ.ხახანაშვილი	
არქიტექტორი	ა.ცაავა	



პირობითი აღნიშვნები

	სახანძრო სისველეების ოთახი		სახანძრო მილები
	ავტომატიკა		სახანძრო ბანკომუნიკაციასთან შეერთების სისტემა
	ჯვარედა მოპირკეთება		მეორეხარისხა ბანიკეთება
EXIT	ბასასვლელი		ხელის სუსტლმჭერი
	სახანძრო ბანგაბმის ხელით ჩართვის პილონი		მიხეკეთი და ხანძრის ბანგაბმის სისტემა
	დენების სისტემა		ეკეთილი ბანათება

ტექნიკურ-ეკონომიკური მაჩვენებლები

დანიშნულება	ფაქტობა

ნახაზის სახელწოდება

ბებმა ნიშნულზე +27.30

ნახაზის მონასეემები

მასშტაბი	ფორმატი	თარიღი
1:200	A3	02/2023
სტადია	ბეჭდი	ბეჭდები
	.12	

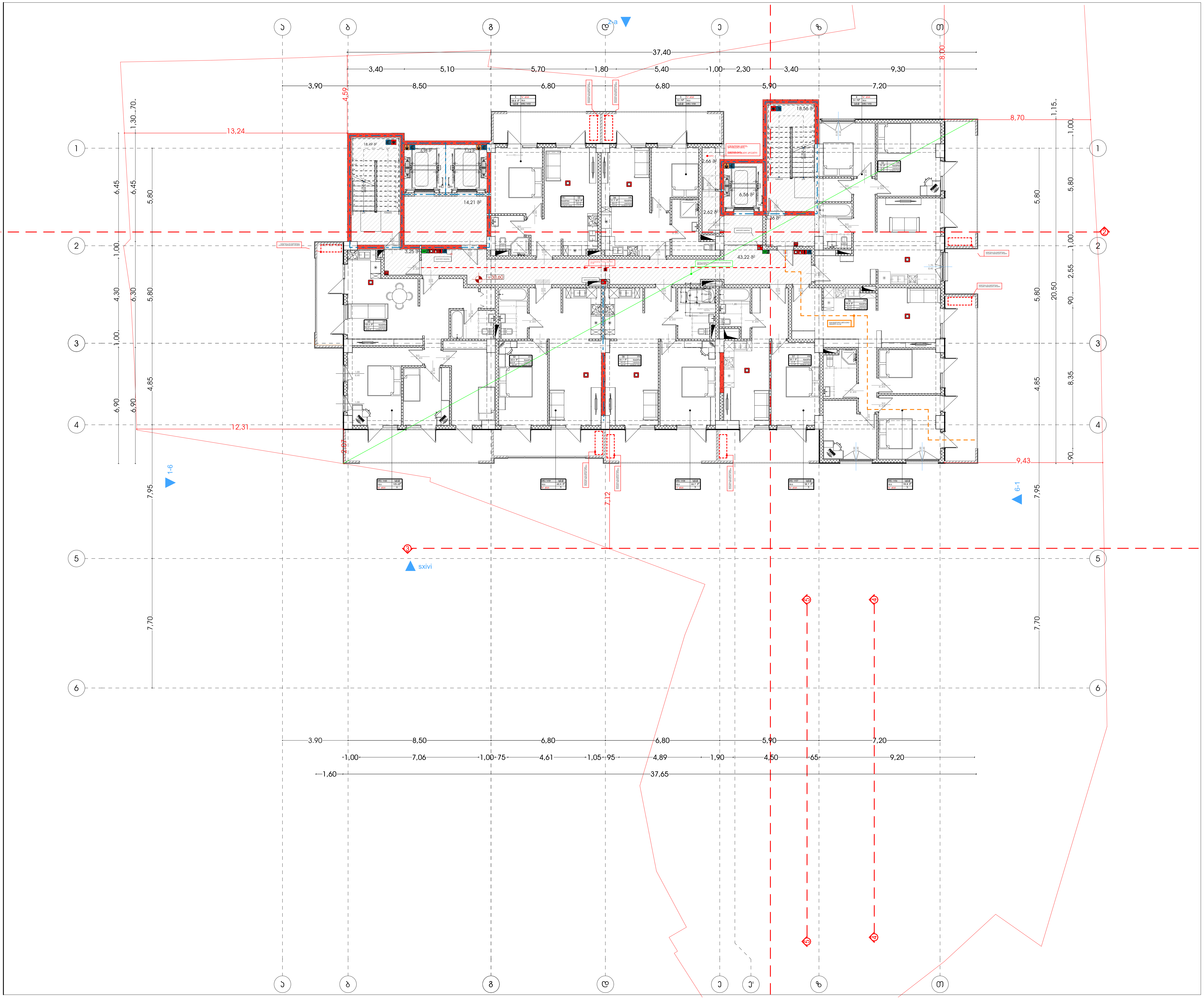

მრავალფუნქციური კომპლექსი (სასტუმრო; კომერციული; საცხოვრებელი)

მისამართი:
ქალაქი თბილისი, ლუსინიანის ქუჩა N15,19
ლუსინიანის I შესახვევი N3, იალბუზის შესახვევი N13
ს.კ.: #01.17.01.134.056

A3 Architects
Urban planning & Architecture

თანამდებობა	გვარი	ხელმოწერა
მთ.არქიტექტორი	თ.ცაავა	
მთ.არქიტექტორი	ნ.ბობეშვილი	
არქიტექტორი	ნ.ხარატიშვილი	
არქიტექტორი	ა.ცაავა	

პირობითი აღნიშვნები

სახანძრო სისტემების ოთახი	სახანძრო მილებარი
ავტოსაშხეფი	სახანძრო განყოფილებასთან კავშირის სისტემა
კვამლზე მორეაგირე	მექანიკური განიავება
EXIT გასასვლელი	ხელის ცეცხლმაქრი
სახანძრო განგაშის ხელით სამართავი კოლოფი	ვიზუალური და ხმოვანი განგაშის სისტემა
დაწნევის სისტემა	ავარიული განათება

ტექნიკურ-ეკონომიკური მაჩვენებლები

დანიშნულება	ფართობი

ნახაზის სახელწოდება

გეგმა ნიშნულზე +30.60

ნახაზის მონაცემები

მასშტაბი	ფორმატი	თარიღი
1:200	A3	02/2023
სტადია	გვერდი	გვერდები
	.13	

მრავალფუნქციური კომპლექსი (სასტუმრო; კომერციული; სასზღვრევებელი)

მისამართი:
ალექსი ფანცულაია - ლესელიძის ქუჩა N15,19
ლესელიძის I შესახვევი N3 - ალექსის მშენებელი N13
ს.კ.: #01.17.01.134.056

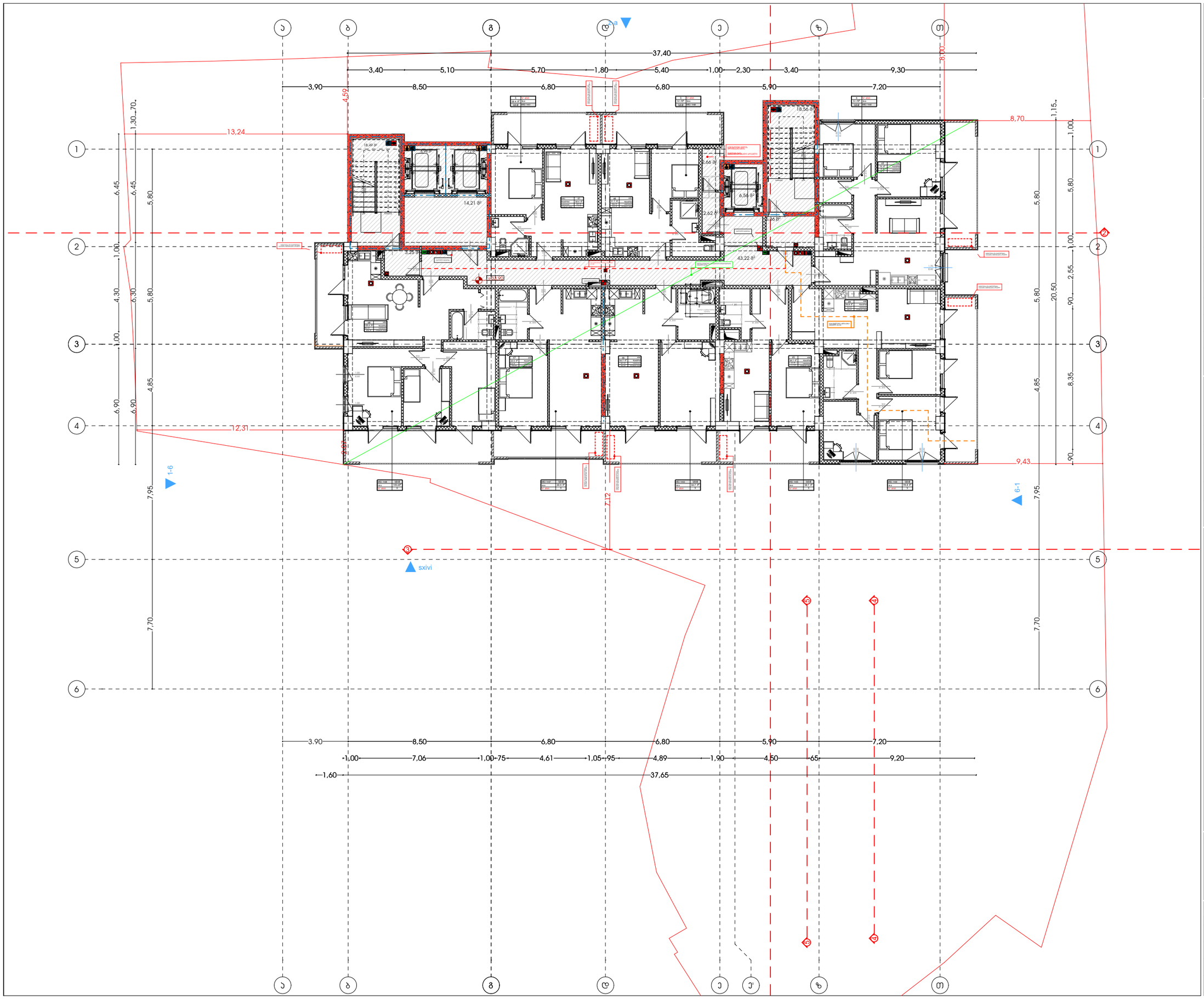

A3 Architects
Urban planning & Architecture

თანამდებობა	ბჭური	ხელმოწერა
მთ.არქიტექტორი	თ.ცაავა	
მთ.არქიტექტორის	ნ.გოგებაშვილი	
არქიტექტორი	ნ.ხახანაშვილი	
არქიტექტორი	ა.ცაავა	

პიქტოგრამები

	სახანძრო სისტემების ოთახი		სახანძრო მილები
	ავტომანქანები		სახანძრო ბენზომოტორებასთან პაემნის სისტემა
	ჯგუფზე მოხმარებისა		მეთანეზის ბანიკება
	ბასასვლელი		ხელის სუსტემჭიმი
	სახანძრო ბენზომის ნებით სპეციალური პოლიცია		მიხედვით და ხმოვანი ბანიკების სისტემა
	ღუნების სისტემა		პაემნის ბანიკება

ტექნიკურ-ეკონომიკური მაჩვენებლები

დანიშნულება	ფაქტობი

ნახაზის სახელწოდება

ბებმა ნიშნულზე +33.90

ნახაზის მონასემები

მასშტაბი	ფორმატი	თარიღი
1:200	A3	02/2023
სტადია	ბეჭდი	ბეჭდები
	.14	

მრავალფუნქციური კომპლექსი (სასტუმრო; კომერციული; სასზღვრისებური)

მისამართი:
ალექსი ფანცულაია - ლესელიძის ქუჩა N15,19
ლესელიძის I შესახვევი N3 ლესელიძის მე-3 შესახვევი N13
ს.კ.: #01.17.01.134.056

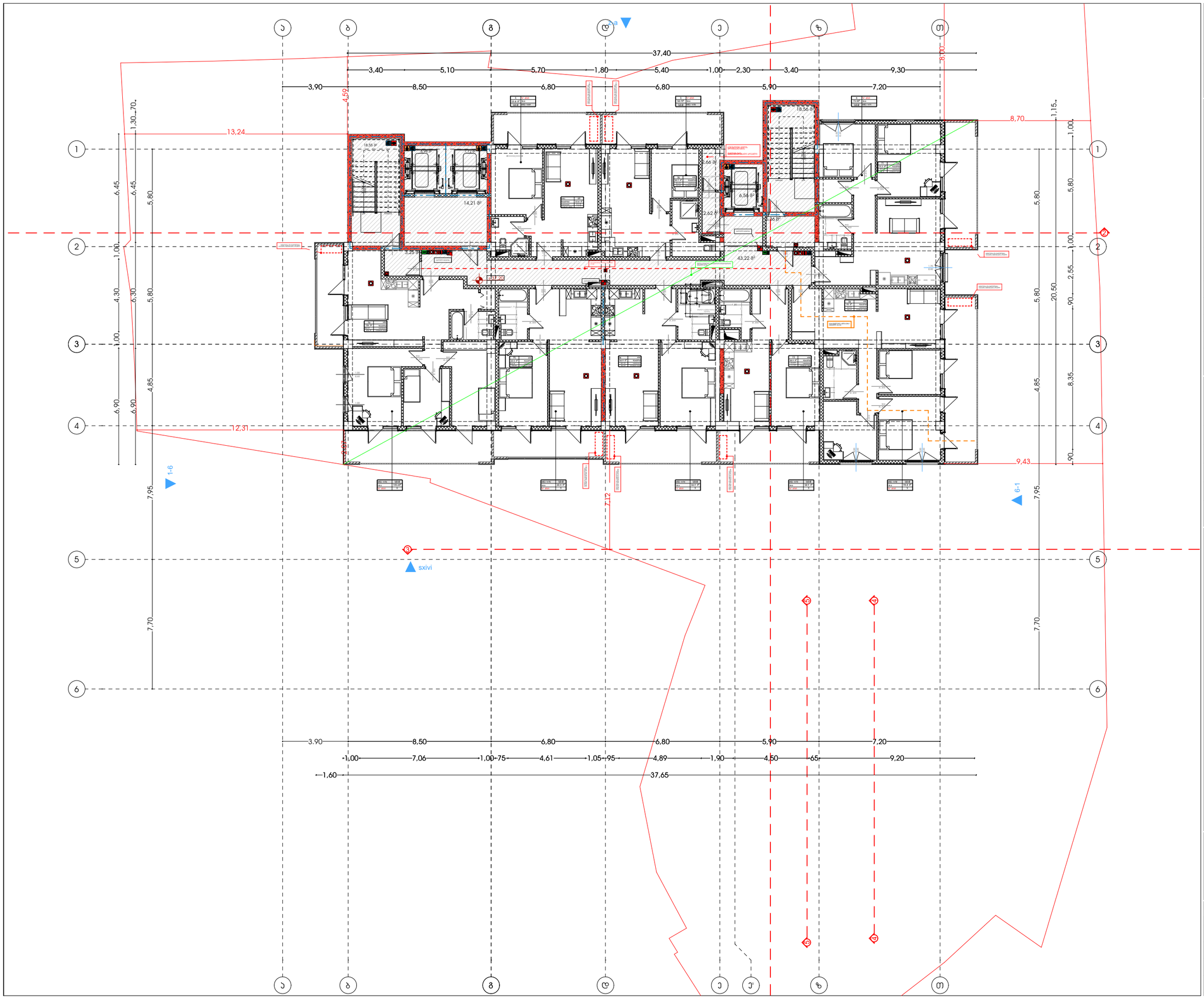

A3 Architects
Urban planning & Architecture

თანამდებობა	ფეხი	ხელმოწერა
მთ.არქიტექტორი	თ.ცაავა	
მთ.არქიტექტორის	ნ.ბოგაევილი	
არქიტექტორი	ნ.ხახანაშვილი	
არქიტექტორი	ა.ცაავა	

პირობითი აღნიშვნები

	სახანძრო სისველების ონკანი		სახანძრო მილები
	ჯვარედინი		სახანძრო ბენზოგენერატორთან ჯვარედინის სისტემა
	ჯვარედინ მოპირებით		მეორენაირი ბენიკვება
EXIT	ბასასვლელი		ხელის სუსტდენჯარი
	სახანძრო ბენზომის ნებისმიერ სადგომის პირიდან		მილტეხილი და ხანძრის ბენზომის სისტემა
	დენნევის სისტემა		ევაკუირების ბენიკვება

ტექნიკურ-ეკონომიკური მაჩვენებლები

დანიშნულება	ფაქტობა

ნახაზის სახელწოდება

ბებმა ნიშნულზე +37.20

ნახაზის მონაცემები

მასშტაბი	ფორმატი	თარიღი
1:200	A3	02/2023
სტადია	ბევრი	ბევრები
	.15	

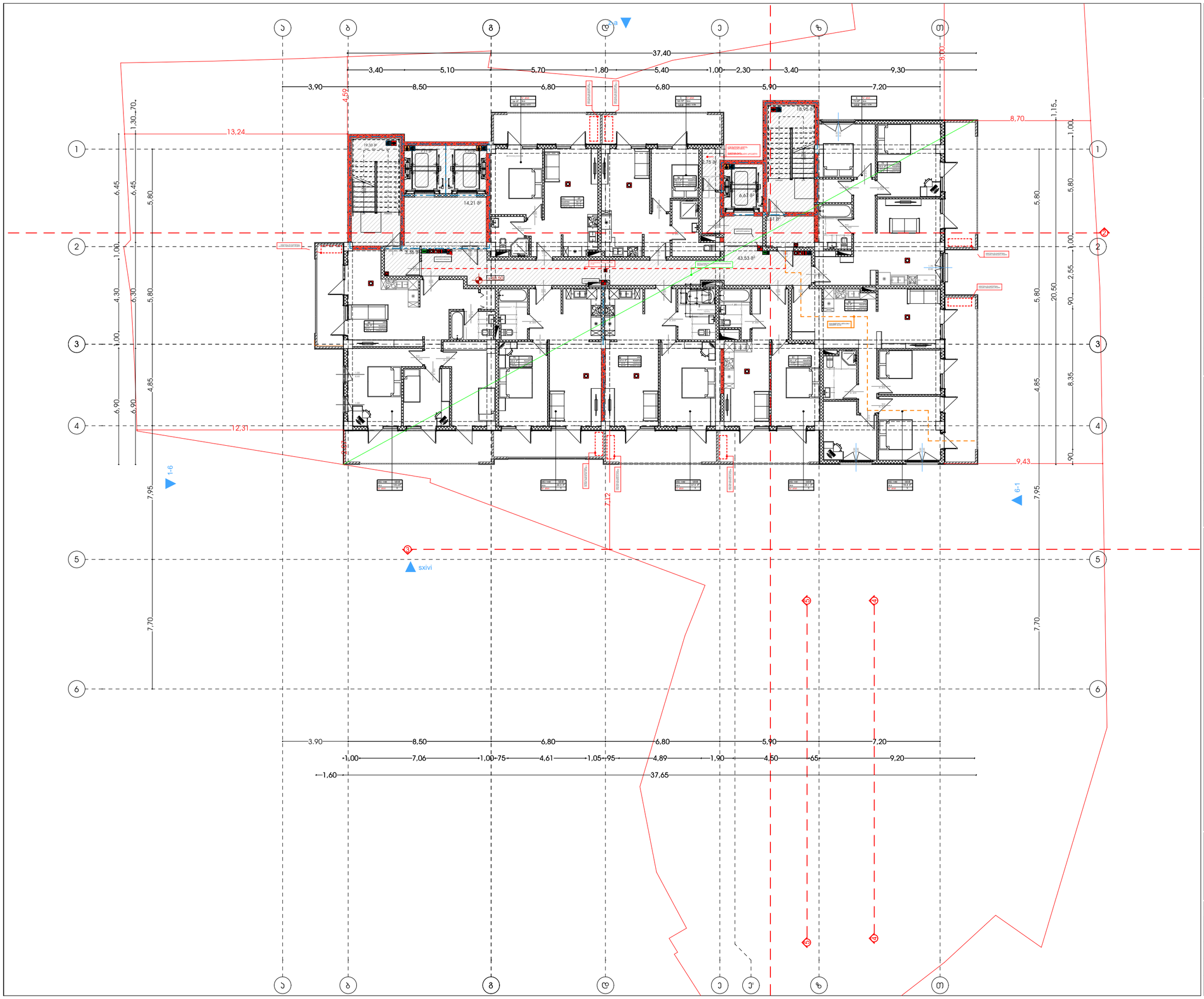

მრავალფუნქციური კომპლექსი (სასტუმრო; კომერციული; სასზღვრისპირი)

მისამართი:
ალექსი ფანცულაია - ლესელიძის ქუჩა N15,19
ლესელიძის I შესახვევი N3 - ლესელიძის მე-2 შესახვევი N13
ს.კ.: #01.17.01.134.056

A3 Architects
Urban planning & Architecture

თანამდებობა	სახელი	ხელმოწერა
მთ.არქიტექტორი	თ.ლაშხი	
მთ.არქიტექტორის მ/შ	ნ.გოგიჩაიშვილი	
არქიტექტორი	ნ.ხახანაშვილი	
არქიტექტორი	ა.ლაშხი	

პირობითი აღნიშვნები

	სახანძრო სისტემების ოთახი		სახანძრო მილსადენი
	ავტომატიკა		სახანძრო ავტომობილებისთვის შესვლის სისტემა
	ჯვარედინი მოძრაობის		მეორადი ბრიტანეთი
EXIT	ევაკუაციის		ხელის სახანძრო
	სახანძრო ავზების ნედლი წყალმომარაგების სისტემა		მიწისქვეშა და ხანძრის ბანაობის სისტემა
	ღილაკის სისტემა		ქვეშიდელი ბანაობა

ტექნიკურ-ეკონომიკური მაჩვენებლები

დანიშნულება	ფაქტობრივი

ნახაზის სახელწოდება

ბებმა ნიშნულზე +40.50

ნახაზის მონაცემები

მასშტაბი	ფორმატი	თარიღი
1:200	A3	02/2023
სტადია	ბევრი	ბევრები
	.16	

მრავალფუნქციური კომპლექსი (სასტუმრო; კომერციული; სასზღვრისპირი)

მისამართი:
ალექსი ფანცულაია - ლესელიძის ქუჩა N15,19
ლესელიძის I შესახვევი N3 ლესელიძის მე2 შესახვევი N13
ს.კ.: #01.17.01.134.056

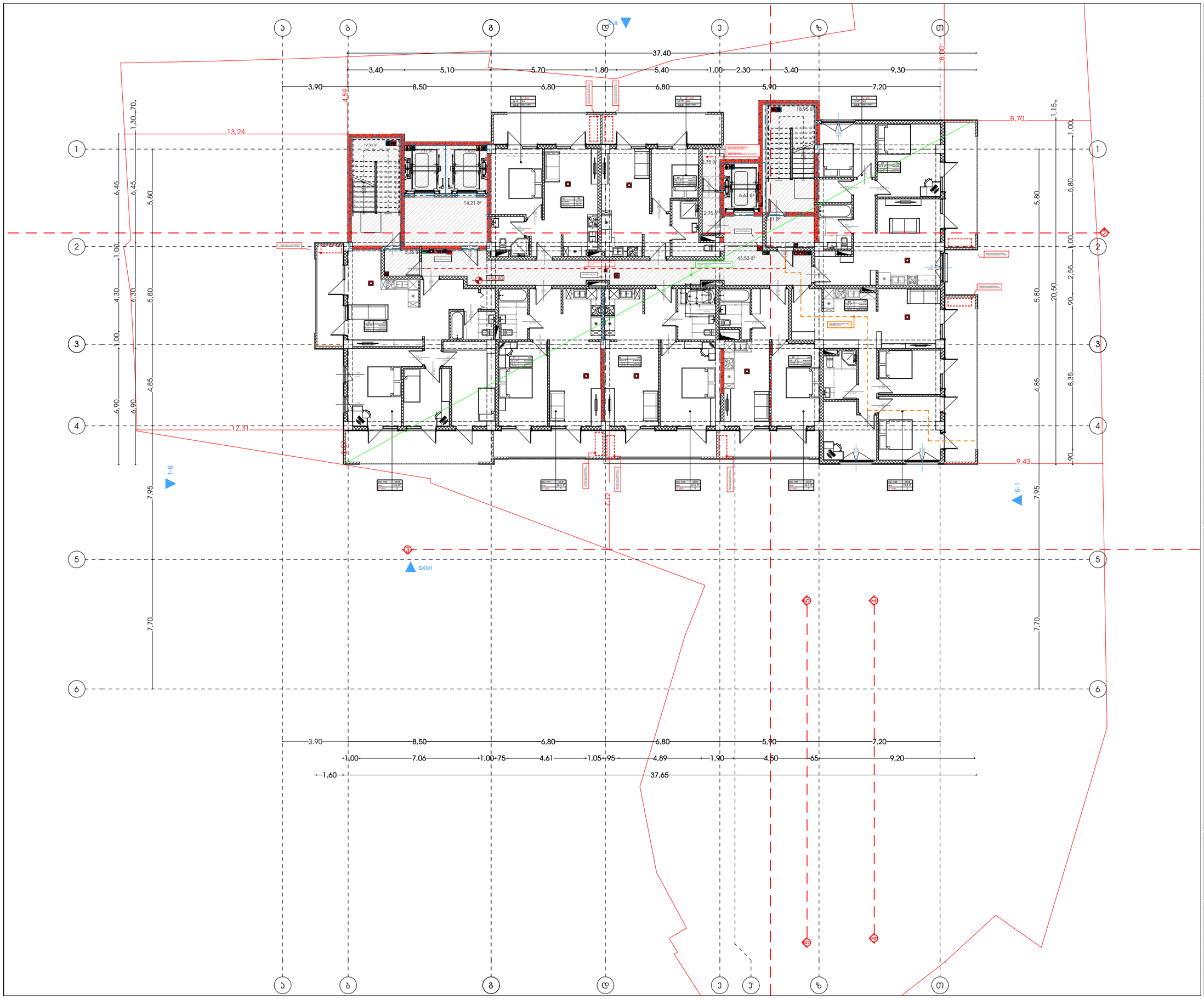

A3 Architects
Urban planning & Architecture

თანამდებობა	ბჭური	ხელმოწერა
მთ.არქიტექტორი	თ.ცაავა	
მთ.არქიტექტორის	ნ.ბოგაევილი	
არქიტექტორი	ნ.ხახანაშვილი	
არქიტექტორი	ა.ცაავა	

პირობითი აღნიშვნები

	სახანძრო სისველების ოთახი		სახანძრო მილები
	ავტომაწმენდი		სახანძრო ბანყოფილებასთან ავტომისის სისტემა
	ჯვამლის მოსაბისა		მეთანისური ბანიავება
EXIT	ბასასვლელი		ხელის საშანძრჯისი
	სახანძრო ბანგამის ხელით ავტომევი ღილაკი		მეხანძრეთა და ხანმაანი ბანგამის სისტემა
	ღენნევის სისტემა		ავტომილი ბანათება

ტექნიკურ-ეკონომიკური მაჩვენებლები

დანიშნულება	ფაქტობა

ნახაზის სახელწოდება

ბებმა ნიშნულზე +43.80

ნახაზის მონაცემები

მასშტაბი	ფორმატი	თარიღი
1:200	A3	02/2023
სტადია	ბვეხდი	ბვეხდები
	.17	

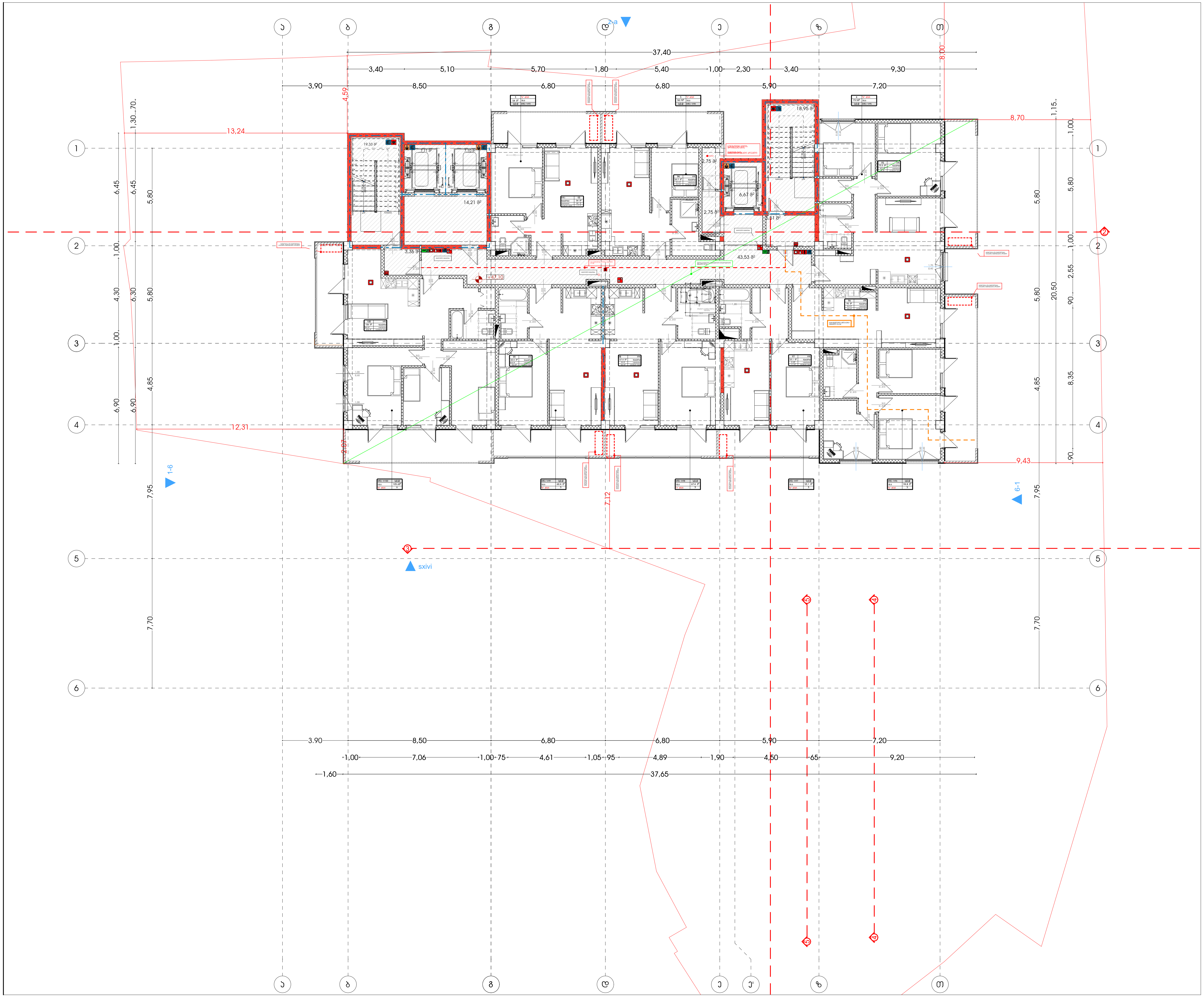

მრავალფუნქციური კომპლექსი (სასტუმრო; კომერციული; საცხოვრებელი)

მისამართი:
ქალაქი თბილისი, ლუსინიანის ქუჩა N15,19
ლუსინიანის I შესახვევი N3, იალბუზის შესახვევი N13
ს.კ.: #01.17.01.134.056

A3 Architects
Urban planning & Architecture

თანამდებობა	გვარი	ხელმოწერა
მთ.არქიტექტორი	თ.ცაავა	
მთ.არქიტექტორი	ნ.ბობეშვილი	
არქიტექტორი	ნ.ხარატიშვილი	
არქიტექტორი	ა.ცაავა	

პირობითი აღნიშვნები

სახანძრო სისტემების ოთახი	სახანძრო მილდგარი
ავტოსაშხეფი	სახანძრო განყოფილებასთან კავშირის სისტემა
კვამლზე მორეაგირე	მექანიკური განიავება
EXIT გასასვლელი	ხელის ცეცხლმაქრი
სახანძრო განგაშის ხელით სამართავი კოლოფი	ვიზუალური და ხმოვანი განგაშის სისტემა
დაწნევის სისტემა	ავარიული განათება

ტექნიკურ-ეკონომიკური მაჩვენებლები

დანიშნულება	ფართობი

ნახაზის სახელწოდება

გეგმა ნიშნულზე +47.10

ნახაზის მონაცემები

მასშტაბი	ფორმატი	თარიღი
1:200	A3	02/2023
სტადია	გვერდი	გვერდები
	.18	

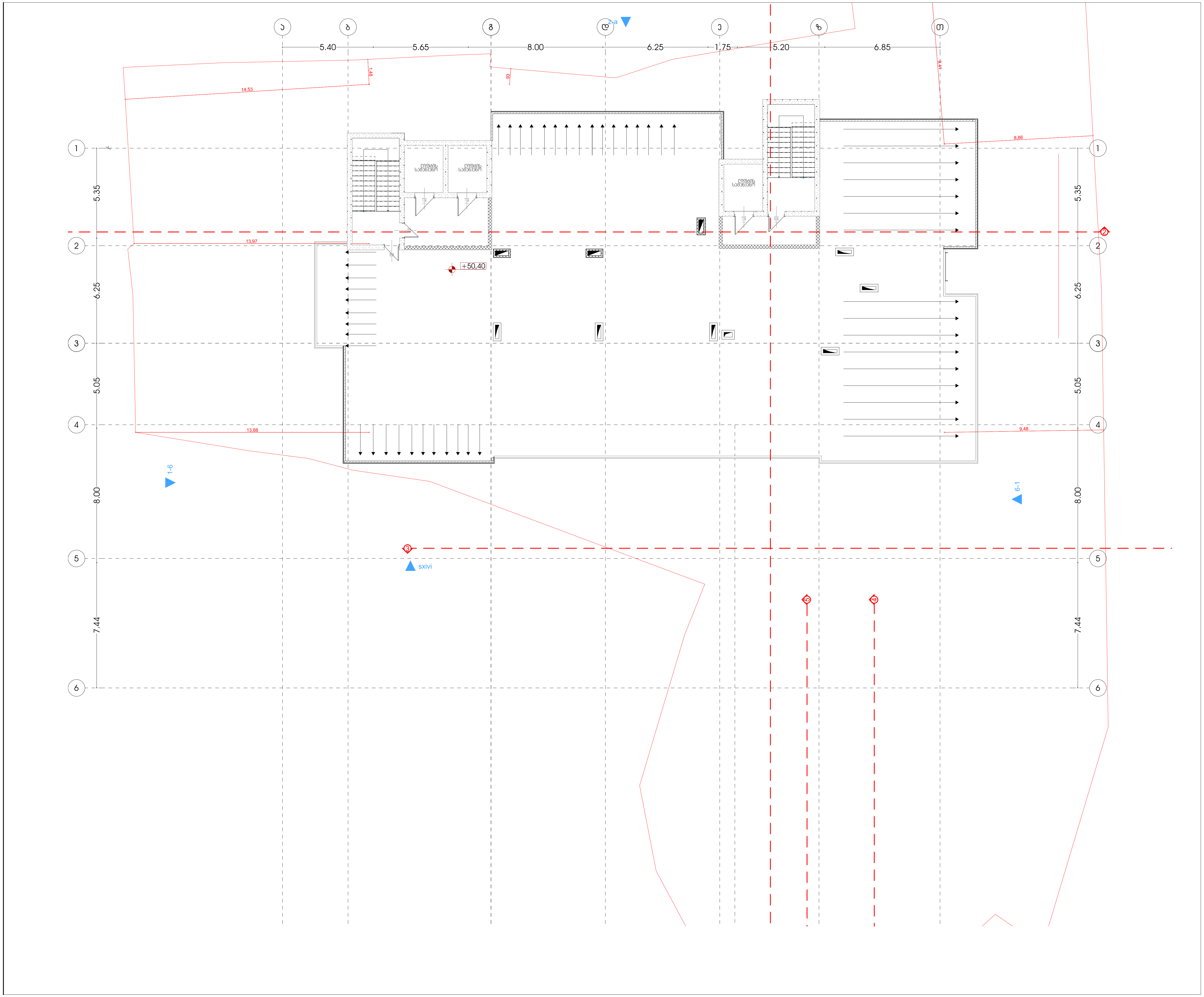

მრავალფუნქციური კომპლექსი (სასტუმრო; კომერციული; საცხოვრებელი)

მისამართი:
ქალაქი თბილისი, ლუსინიანის ქუჩა N15,19
ლუსინიანის I შესახვევი N3, იალბუზის შესახვევი N13
ს.კ.: #01.17.01.134.056

A3 Architects
Urban planning & Architecture

თანამდებობა	გვარი	ხელმოწერა
მთ.არქიტექტორი	თ.ცაავა	
მთ.არქიტექტორი	ნ.ბოგეშვილი	
არქიტექტორი	ნ.ხარატიშვილი	
არქიტექტორი	ა.ცაავა	

პირობითი აღნიშვნები

	სახანძრო სისტემების ოთახი		სახანძრო მილდგარი
	ავტოსაშხეფი		სახანძრო განყოფილებასთან კავშირის სისტემა
	კვამლზე მორეაგირე		მექანიკური განიავება
EXIT	გასასვლელი		ხელის ცეცხლმაქრი
	სახანძრო განგაშის ხელით სამართავი ღილაკი		ვიზუალური და ხმოვანი განგაშის სისტემა
	დაწნევის სისტემა		ავარიული განათება

ტექნიკურ-ეკონომიკური მაჩვენებლები

დანიშნულება	ფართობი

ნახაზის სახელწოდება

სახურავის გეგმა

ნახაზის მონაცემები

მასშტაბი	ფორმატი	თარიღი
1:200	A3	02/2023
სტადია	გვერდი	გვერდები
	.19	

გაძლიერებული ბეტონის სვეტი 50X50 მმ
ცეცხლმედეგობა 2 სთ.

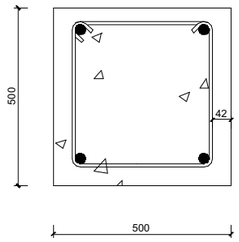

გაძლიერებული ბეტონის კედელი
გზა-კიბის შემომზღუდავები
ცეცხლმედეგობა 2 სთ.

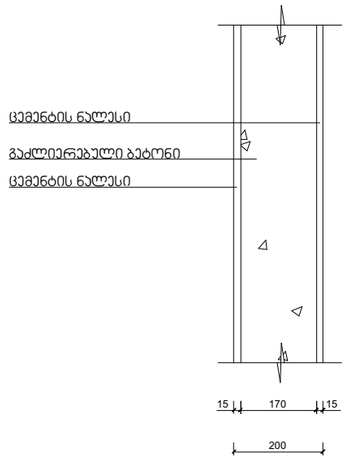

შენიშვნა:

კონსტრუქციული პროექტის დამუშავებისას დაცული იქნას I-B კონსტრუქციის ტიპის მოთხოვნები.

იატაკის და სახურავის ფილა
ცეცხლმედეგობა 2 სთ.

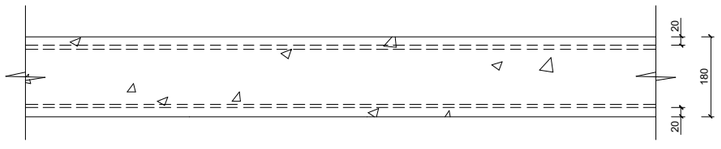

ბლოკის კედელი
ბინებს შორის გამყოფი ტიხარი
ცეცხლმედეგობა 1 სთ.

