ᲛᲘᲬᲘᲡ ᲙᲐᲜᲐᲚᲘᲡ ᲬᲧᲐᲚᲘ	7098 მ²
ᲐᲮᲐᲚᲘ ᲨᲔᲜᲝᲑᲘᲡ ᲬᲧᲐᲚᲘ	5031.8 მ²
ᲑᲐᲚᲜᲘᲡᲣᲚᲘ ᲬᲧᲐᲚᲘ ᲐᲮᲐᲚᲘ ᲕᲔᲠᲢᲘᲙᲐᲚᲣᲠᲘ ᲬᲧᲐᲚᲘ ᲑᲐᲚᲜᲘᲡᲣᲚᲘ ᲬᲧᲐᲚᲘ ᲐᲮᲐᲚᲘ ᲰᲝᲠᲘᲖᲝᲜᲢᲣᲠᲘ ᲬᲧᲐᲚᲘ ᲑᲐᲚᲜᲘᲡᲣᲚᲘ ᲬᲧᲐᲚᲘ ᲜᲐᲬ. ᲨᲔᲜᲝᲑᲘᲡ ᲮᲔᲓᲕᲘᲗ	4440.5 მ² 602.2 მ² 2584.6 მ² 4017.7 მ² 846 მ²
ᲐᲮ-ᲝᲑ ᲑᲐᲚᲜᲘᲡᲣᲚᲘᲡᲒᲐᲜ ᲬᲧᲐᲚᲘᲡ ᲓᲐᲪᲕᲘᲗᲘ ᲖᲝᲜᲐ	3729.1 მ²
ᲑᲐᲚᲜᲘᲡᲣᲚᲘ ᲬᲧᲐᲚᲘᲡ ᲐᲮᲐᲚᲘ ᲕᲔᲠᲢᲘᲙᲐᲚᲣᲠᲘ ᲬᲧᲐᲚᲘ ᲐᲮᲐᲚᲘ ᲰᲝᲠᲘᲖᲝᲜᲢᲣᲠᲘ ᲬᲧᲐᲚᲘ	3633.2 მ² 2724.9 მ² 908.3 მ²
ᲑᲐᲚᲜᲘᲡᲣᲚᲘᲡᲒᲐᲜ ᲛᲝᲬᲛᲔᲜᲓᲘᲡ ᲬᲧᲐᲚᲘᲡ ᲐᲮᲐᲚᲘ ᲕᲔᲠᲢᲘᲙᲐᲚᲣᲠᲘ ᲬᲧᲐᲚᲘ ᲐᲮᲐᲚᲘ ᲰᲝᲠᲘᲖᲝᲜᲢᲣᲠᲘ ᲬᲧᲐᲚᲘ	12988.9 მ² 11626.4 მ² 1362.5 მ²
ᲛᲘᲬᲘᲡ ᲖᲔᲓᲐᲞᲘᲠᲘᲡ ᲜᲘᲨᲐᲜᲘ (-4.05 ᲙᲝᲜᲪᲔᲮᲢᲘᲡ ᲓᲝᲜᲔᲖᲔ +14.70 ᲙᲝᲜᲪᲔᲮᲢᲘᲡ ᲓᲝᲜᲔᲖᲔ)	18.75 მ

ᲡᲔᲥᲪᲘᲐ 1-1

ᲚᲝᲒᲘᲡᲢᲘᲙᲣᲠᲘ ᲒᲔᲒᲛᲐ

ᲐᲒᲔᲑᲣᲚᲘᲐ ᲛᲘᲬᲘᲡ ᲙᲝᲜᲪᲔᲮᲢᲘᲡ ᲓᲐᲒᲔᲒᲛᲐᲠᲔᲑᲘᲡ ᲓᲠᲝᲡ	
ᲛᲐᲡᲨᲢᲐᲑᲘ	1:100
ᲤᲐᲘᲚᲘ	ᲤᲝᲠᲛᲐᲢᲘ A2
ᲐᲮᲐᲚᲘ ᲜᲝᲛᲔᲠᲘ "ᲮᲔ 30 4"	ᲐᲮᲐᲚᲘ ᲨᲔᲜᲝᲑᲘᲡ ᲓᲐᲒᲔᲒᲛᲐᲠᲔᲑᲘᲡ ᲓᲠᲝᲡ ᲨᲔᲡᲠᲣᲚᲔᲑᲘᲡ ᲗᲐᲠᲘᲦᲘ
ᲛᲝᲛᲖᲐᲓᲔᲑᲔᲚᲘᲡ ᲓᲐᲒᲔᲒᲛᲐᲠᲔᲑᲘᲡ ᲓᲠᲝ	ᲛᲝᲛᲖᲐᲓᲔᲑᲔᲚᲘᲡ ᲮᲔᲚᲛᲝᲬᲔᲠᲐ
ᲐᲠᲥᲘᲢᲔᲥᲢᲝᲜᲣᲚᲘ ᲜᲐᲬᲘᲚᲘ	ᲐᲠᲥᲘᲢᲔᲥᲢᲘ
ᲙᲝᲜᲡᲢᲠᲣᲥᲪᲘᲣᲚᲘ ᲜᲐᲬᲘᲚᲘ	ᲙᲝᲜᲡᲢᲠᲣᲥᲢᲝᲠᲘ
ᲘᲜᲟᲘᲜᲔᲠᲘᲡ ᲓᲐᲒᲔᲒᲛᲐᲠᲔᲑᲘᲡ ᲓᲠᲝ	
ᲙᲝᲜᲡᲣᲚᲢᲐᲜᲢᲘ	ᲨᲔᲛᲝᲬᲛᲔᲑᲘᲡ ᲗᲐᲠᲘᲦᲘ
ᲓᲐᲛᲙᲕᲔᲗᲘ	29.04.2025

ᲐᲠᲥᲘᲢᲔᲥᲢᲣᲠᲣᲚᲘ ᲜᲐᲬᲘᲚᲘᲡ ᲒᲔᲒᲛᲐ

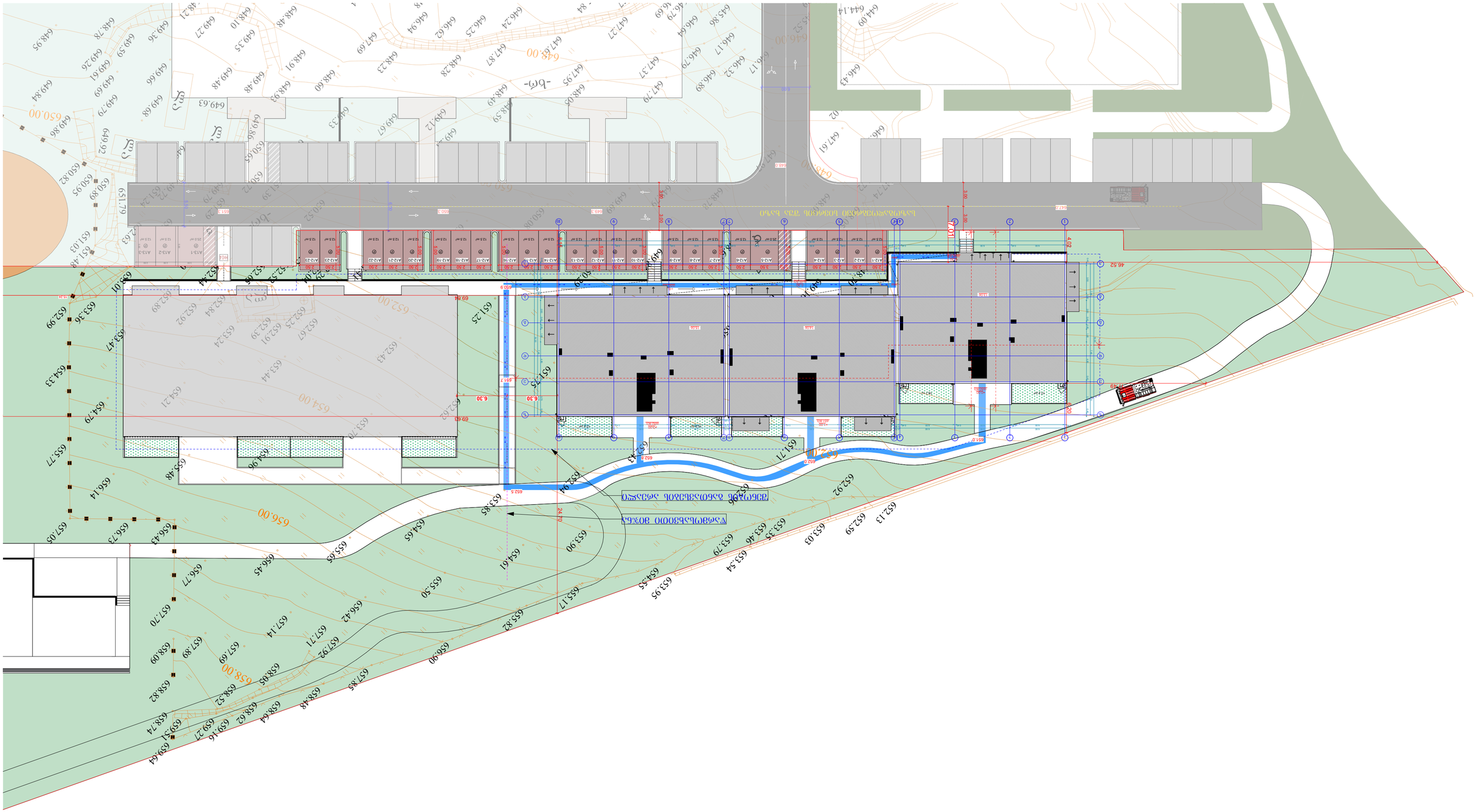

ᲐᲜᲐᲒᲠᲐᲤᲘᲡ ᲜᲝᲛᲔᲠᲘ	7098 მ²
ᲐᲜᲐᲒᲠᲐᲤᲘᲡ ᲤᲐᲠᲗᲝᲑᲘ	5044.4 მ²
ᲡᲐᲔᲠᲗᲝ ᲤᲐᲠᲗᲝᲑᲘ	4566.1 მ²
ᲐᲮᲐᲚᲘ ᲨᲔᲜᲝᲑᲐ ᲚᲘᲤᲢᲘᲡ ᲨᲔᲜᲝᲑᲐ ᲚᲘᲤᲢᲘᲡ ᲛᲐᲨᲘᲜᲘᲡ ᲨᲔᲜᲝᲑᲐ ᲚᲘᲤᲢᲘᲡ ᲛᲐᲨᲘᲜᲘᲡ ᲙᲘᲓᲔ ᲐᲮᲐᲚᲘ ᲨᲔᲜᲝᲑᲐ	603.5 მ² 2589.7 მ² 232.2 მ² 846.9 მ²
ᲐᲠᲐᲡᲐᲪᲮᲝᲕᲠᲔᲑᲘ ᲤᲣᲜᲥᲪᲘᲝᲜᲐᲚᲣᲠᲘ ᲓᲐᲜᲘᲨᲜᲣᲚᲔᲑᲘᲗ ᲨᲔᲜᲝᲑᲐ ᲐᲮᲐᲚᲘ ᲛᲔᲜᲐᲥᲔ	3704.2 მ²
ᲡᲐᲔᲠᲗᲝ ᲤᲐᲠᲗᲘ ᲨᲔᲜᲝᲑᲘᲡ ᲐᲦᲜᲘᲨᲕᲜᲔᲚᲝᲑᲐ ᲐᲮᲐᲚᲘ ᲛᲔᲜᲐᲥᲔ 0.00-ᲓᲐᲜ 0.00-ᲓᲐᲜ ᲛᲘᲜᲘᲨᲜᲣᲚᲘ	3633.2 მ² 2724.9 მ² 908.3 მ²
ᲡᲐᲔᲠᲗᲝ ᲤᲐᲠᲗᲘᲡ ᲐᲦᲜᲘᲨᲕᲜᲔᲚᲝᲑᲐ ᲓᲐ ᲛᲘᲗᲘᲗᲔᲑᲐ ᲐᲮᲐᲚᲘ ᲛᲔᲜᲐᲥᲔ 0.00-ᲓᲐᲜ ᲛᲘᲜᲘᲨᲜᲣᲚᲘ 0.00-ᲓᲐᲜ ᲓᲐᲛᲮᲠᲝᲑᲘ	12988.9 მ² 11626.4 მ² 1362.5 მ²
ᲨᲔᲜᲝᲑᲘᲡ ᲡᲘᲛᲐᲦᲚᲔ ᲛᲐᲩᲕᲔᲜᲔᲑᲔᲚᲘ ᲜᲘᲨᲜᲔᲑᲘᲡ ᲡᲘᲛᲐᲦᲚᲔ (-3.55 ᲛᲝᲜᲐᲪᲔᲛᲗᲐ ᲡᲘᲡᲢᲔᲛᲐᲨᲘ +14.70 ᲛᲝᲜᲐᲪᲔᲛᲗᲐ)	18.75 მ

ᲐᲠᲥᲘᲢᲔᲥᲢᲘ	ᲓᲐᲛᲮᲐᲢᲐ	29.04.2025	
ᲛᲐᲡᲨᲢᲐᲑᲘ		ᲤᲘᲖᲘᲙᲣᲠᲘ ᲞᲘᲠᲘ	ᲤᲐᲠᲗᲘᲡ №1
ᲐᲮᲐᲚᲒᲐᲖᲠᲓᲘᲚᲘ ᲛᲔᲜᲔᲯᲛᲔᲜᲢᲘ		ᲐᲠᲥᲘᲢᲔᲥᲢᲘ	
ᲐᲮᲐᲚᲘ ᲛᲔᲜᲐᲥᲔ		ᲒᲐᲜᲚᲐᲒᲔᲑᲘᲡ ᲜᲝᲛᲔᲠᲘ	
ᲐᲮᲐᲚᲘ ᲛᲔᲜᲐᲥᲔᲡ ᲜᲐᲬᲘᲚᲘ		ᲒᲐᲜᲚᲐᲒᲔᲑᲘᲡ ᲗᲐᲠᲘᲦᲘ	
ᲡᲐᲛᲨᲔᲜᲔᲑᲚᲝ ᲞᲠᲝᲔᲥᲢᲘ			
ᲓᲐᲡᲐᲮᲚᲔᲑᲘᲡ ᲛᲘᲡᲐᲛᲐᲠᲗᲘ, ᲥᲣᲩᲐ, ᲜᲝᲛᲔᲠᲘ			
ᲤᲐᲖᲐ „პ“30 4“			
ᲡᲐᲛᲨᲔᲜᲔᲑᲚᲝ			
File	layout		ფორმ. A2
ᲒᲐᲜᲚᲐᲒᲔᲑᲘᲡ ᲜᲝᲛᲔᲠᲘ			3.1/100
ᲒᲐᲜᲐᲨᲔᲜᲔᲑᲘᲡ ᲡᲐᲮᲔᲚᲘ			ᲐᲮᲐᲚᲘ ᲙᲝᲜᲪᲔᲤᲪᲘᲐ

ᲐᲮᲐᲚᲘ ᲛᲘᲜᲘᲐᲢᲣᲠᲣᲚᲘ ᲙᲝᲜᲓᲝᲛᲘᲜᲘᲣᲛᲘᲡ ᲙᲝᲛᲞᲚᲔᲥᲡᲘ



ОБЩАЯ ПЛОЩАДЬ ЗДАНИЯ

ОБЩАЯ ПЛОЩАДЬ ЗДАНИЯ	7098 м²
ОБЩАЯ ПЛОЩАДЬ ЗДАНИЯ	5044.4 м²
ПЛОЩАДЬ ЗДАНИЯ	4566.1 м²
ЗДАНИЯ	
ПЛОЩАДЬ ЗДАНИЯ	603.5 м²
ПЛОЩАДЬ ЗДАНИЯ	2589.7 м²
ПЛОЩАДЬ ЗДАНИЯ	2242 м²
ПЛОЩАДЬ ЗДАНИЯ ИЗ ДВУХ ЭТАЖЕЙ	846.9 м²
ДЛ-ОЛ ПЛОЩАДЬ ЗДАНИЯ	3704.2 м²
ОБЩАЯ ПЛОЩАДЬ ЗДАНИЯ	
ПЛОЩАДЬ ЗДАНИЯ	3633.2 м²
ЗДАНИЯ ОДНОЭТАЖНОЕ ЗДАНИЕ	2724.9 м²
ОДНОЭТАЖНОЕ ЗДАНИЕ	908.3 м²
ПЛОЩАДЬ ЗДАНИЯ ЗАСТРОЙЩИКА	12988.9 м²
ЗДАНИЯ ЗАСТРОЙЩИКА ОДНОЭТАЖНОЕ	1162.4 м²
ОДНОЭТАЖНОЕ	1362.5 м²
ЗАСТРОЙЩИКА ПОЛЬЗОВАТЕЛЬ ЗАСТРОЙЩИКА (-3.55 ОТНОСИТЕЛЬНО +14.70 ОТНОСИТЕЛЬНО)	18.75 га

ОБЩАЯ ПЛОЩАДЬ ЗДАНИЯ

ЗАСТРОЙЩИК	ОТНОШЕНИЕ	29.04.2025	ЗАСТРОЙЩИК
ПЛОЩАДЬ	ОТНОШЕНИЕ	ЗАСТРОЙЩИК №	

ЗАСТРОЙЩИК ПЛОЩАДЬ ЗДАНИЯ

ЗАСТРОЙЩИК			
ПЛОЩАДЬ ЗДАНИЯ			
ЗАСТРОЙЩИК			
ЗАСТРОЙЩИК			
ЗАСТРОЙЩИК

ОБЩАЯ ПЛОЩАДЬ ЗЕМЕЛЬНОГО УЧАСТКА	7098 м²
ПЛОЩАДЬ ЗАСТРОЙКИ	5044.4 м²
ПЛОЩАДЬ ЗЕЛЕНЫХ НАСАЖДЕНИЙ	4566.1 м²
ВСЕГО	
ПЛОЩАДЬ ЗЕЛЕНЫХ НАСАЖДЕНИЙ	603.5 м²
ПЛОЩАДЬ ЗЕЛЕНЫХ НАСАЖДЕНИЙ ПОД ДЕРЕВЬЯМИ	2589.7 м²
ПЛОЩАДЬ ЗЕЛЕНЫХ НАСАЖДЕНИЙ	2242 м²
ПЛОЩАДЬ ЗЕЛЕНЫХ НАСАЖДЕНИЙ НА ЗДАНИИ ГАРАЖА	846.9 м²
ДО-ОБ ПЛОЩАДЬ ЗЕЛЕНЫХ НАСАЖДЕНИЙ	3704.2 м²
ПЛОЩАДЬ ДЛЯ ОБОРУДОВАННЫХ ДЕТСКИХ ПЛОЩАДОК	
ВСЕГО	3633.2 м²
ЗАО ЗЕЛЕНЫЕ ОБЩЕГО ПОЛЬЗОВАНИЯ	2724.9 м²
ОДО-ОБ ДЕЗЗООП	908.3 м²
ПЛОЩАДЬ ЗЕЛЕНЫХ НАСАЖДЕНИЙ ОГРАНИЧЕННОГО ПОЛЬЗОВАНИЯ	12988.9 м²
ЗАО ЗЕЛЕНЫЕ ОДО-ОБ ЧЗЗООП	11626.4 м²
ОДО-ОБ ДЕЗЗООП	1362.5 м²
ЗДАНИЕ ГАРАЖА ПОДЗЕМНОЕ ПОЛЬЗОВАНИЕ (-3.55 ОТМЕТКА ПОЛА +14.70 ОТМЕТКА ПОТОЛКА)	18.75 м

ПЛАНИРОВОЧНАЯ ОРГАНИЗАЦИЯ ЗЕМЕЛЬНОГО УЧАСТКА

ГИП			
ГАП			
Н.КОНТР.			
РУКОВ.ГРУППЫ			
ИСПОЛНИТЕЛЬ			
ГАЗПРОМНЕФТЬ-ЦЕНТР			

ИЗМ.	КОЛ.УЧ.	ЛИСТ	№ ДОК.
ПОДПИСЬ		ДАТА	
ГАЗПРОМНЕФТЬ-ЦЕНТР			

СТАДИЯ	ЛИСТ	ЛИСТОВ
П	1	1

ФОРМАТ	А2
МАСШТАБ	1:100

File		layout	
ЗАО "ЭТ-ЭО 4"			
ДОМОСТРОЕНИЕ, ЖИЛОЙ КОМПЛЕКС			
ЗОНЫ ЗАСТРОЙКИ			
ОПИСАНИЕ ОБЪЕКТА	ОЗЕЛЕНЕНИЕ		
ЭКСПЛИКАЦИЯ ЗДАНИЙ	ТЕХНИКО-ЭКОНОМИЧЕСКИЕ ПОКАЗАТЕЛИ		
ЭКСПЛИКАЦИЯ ПОМЕЩЕНИЙ	ЭКСПЛИКАЦИЯ ПОМЕЩЕНИЙ		
ВЕДОМОСТЬ ССЫЛОЧНЫХ И ТИПОВЫХ ДОКУМЕНТОВ			
ВЕДОМОСТЬ ОСНОВНЫХ КОМПЛЕКТОВ РАБОЧИХ ЧЕРТЕЖЕЙ			
ОБЩИЕ ДАННЫЕ			
ПЛАНИРОВОЧНАЯ ОРГАНИЗАЦИЯ ЗЕМЕЛЬНОГО УЧАСТКА			
ГЕНЕРАЛЬНЫЙ ПЛАН			
ПЛАН ПЕРВОГО ЭТАЖА			
ПЛАН ТИПОВОГО ЭТАЖА			
ПЛАН ЭТАЖА ТЕХНИЧЕСКОГО ЧЕРДАКА			
ПЛАН КРОВЛИ			
ФАСАД 1-9			
ФАСАД 9-1			
РАЗРЕЗ 1-1			
РАЗРЕЗ 2-2			
ПЛАН ПЕРВОГО ЭТАЖА ГАРАЖА			
ПЛАН ЭТАЖА ГАРАЖА			
РАЗРЕЗ 3-3			
РАЗРЕЗ 4-4			
ПЛАН ПЕРВОГО ЭТАЖА ГАРАЖА			
ПЛАН ЭТАЖА ГАРАЖА			
РАЗРЕЗ 5-5			
РАЗРЕЗ 6-6			
ПЛАН ПЕРВОГО ЭТАЖА ГАРАЖА			
ПЛАН ЭТАЖА ГАРАЖА			
РАЗРЕЗ 7-7			
РАЗРЕЗ 8-8			
ПЛАН ПЕРВОГО ЭТАЖА ГАРАЖА			
ПЛАН ЭТАЖА ГАРАЖА			
РАЗРЕЗ 9-9			
РАЗРЕЗ 10-10			
ПЛАН ПЕРВОГО ЭТАЖА ГАРАЖА			
ПЛАН ЭТАЖА ГАРАЖА			
РАЗРЕЗ 11-11			
РАЗРЕЗ 12-12			
ПЛАН ПЕРВОГО ЭТАЖА ГАРАЖА			
ПЛАН ЭТАЖА ГАРАЖА			
РАЗРЕЗ 13-13			
РАЗРЕЗ 14-14			
ПЛАН ПЕРВОГО ЭТАЖА ГАРАЖА			
ПЛАН ЭТАЖА ГАРАЖА			
РАЗРЕЗ 15-15			
РАЗРЕЗ 16-16			
ПЛАН ПЕРВОГО ЭТАЖА ГАРАЖА			
ПЛАН ЭТАЖА ГАРАЖА			
РАЗРЕЗ 17-17			
РАЗРЕЗ 18-18			
ПЛАН ПЕРВОГО ЭТАЖА ГАРАЖА			
ПЛАН ЭТАЖА ГАРАЖА			
РАЗРЕЗ 19-19			
РАЗРЕЗ 20-20			
ПЛАН ПЕРВОГО ЭТАЖА ГАРАЖА			
ПЛАН ЭТАЖА ГАРАЖА			
РАЗРЕЗ 21-21			
РАЗРЕЗ 22-22			
ПЛАН ПЕРВОГО ЭТАЖА ГАРАЖА			
ПЛАН ЭТАЖА ГАРАЖА			
РАЗРЕЗ 23-23			
РАЗРЕЗ 24-24			
ПЛАН ПЕРВОГО ЭТАЖА ГАРАЖА			
ПЛАН ЭТАЖА ГАРАЖА			
РАЗРЕЗ 25-25			
РАЗРЕЗ 26-26			
ПЛАН ПЕРВОГО ЭТАЖА ГАРАЖА			
ПЛАН ЭТАЖА ГАРАЖА			
РАЗРЕЗ 27-27			
РАЗРЕЗ 28-28			
ПЛАН ПЕРВОГО ЭТАЖА ГАРАЖА			
ПЛАН ЭТАЖА ГАРАЖА			
РАЗРЕЗ 29-29			
РАЗРЕЗ 30-30			
ПЛАН ПЕРВОГО ЭТАЖА ГАРАЖА			
ПЛАН ЭТАЖА ГАРАЖА			
РАЗРЕЗ 31-31			
РАЗРЕЗ 32-32			
ПЛАН ПЕРВОГО ЭТАЖА ГАРАЖА			
ПЛАН ЭТАЖА ГАРАЖА			
РАЗРЕЗ 33-33			
РАЗРЕЗ 34-34			
ПЛАН ПЕРВОГО ЭТАЖА ГАРАЖА			
ПЛАН ЭТАЖА ГАРАЖА			
РАЗРЕЗ 35-35			
РАЗРЕЗ 36-36			
ПЛАН ПЕРВОГО ЭТАЖА ГАРАЖА			
ПЛАН ЭТАЖА ГАРАЖА			
РАЗРЕЗ 37-37			
РАЗРЕЗ 38-38			
ПЛАН ПЕРВОГО ЭТАЖА ГАРАЖА			
ПЛАН ЭТАЖА ГАРАЖА			
РАЗРЕЗ 39-39			
РАЗРЕЗ 40-40			
ПЛАН ПЕРВОГО ЭТАЖА ГАРАЖА			
ПЛАН ЭТАЖА ГАРАЖА			
РАЗРЕЗ 41-41			
РАЗРЕЗ 42-42			
ПЛАН ПЕРВОГО ЭТАЖА ГАРАЖА			
ПЛАН ЭТАЖА ГАРАЖА			
РАЗРЕЗ 43-43			
РАЗРЕЗ 44-44			
ПЛАН ПЕРВОГО ЭТАЖА ГАРАЖА			
ПЛАН ЭТАЖА ГАРАЖА			
РАЗРЕЗ 45-45			
РАЗРЕЗ 46-46			
ПЛАН ПЕРВОГО ЭТАЖА ГАРАЖА			
ПЛАН ЭТАЖА ГАРАЖА			
РАЗРЕЗ 47-47			
РАЗРЕЗ 48-48			
ПЛАН ПЕРВОГО ЭТАЖА ГАРАЖА			
ПЛАН ЭТАЖА ГАРАЖА			
РАЗРЕЗ 49-49			
РАЗРЕЗ 50-50			
ПЛАН ПЕРВОГО ЭТАЖА ГАРАЖА			
ПЛАН ЭТАЖА ГАРАЖА			
РАЗРЕЗ 51-51			
РАЗРЕЗ 52-52			
ПЛАН ПЕРВОГО ЭТАЖА ГАРАЖА			
ПЛАН ЭТАЖА ГАРАЖА			
РАЗРЕЗ 53-53			
РАЗРЕЗ 54-54			
ПЛАН ПЕРВОГО ЭТАЖА ГАРАЖА			
ПЛАН ЭТАЖА ГАРАЖА			
РАЗРЕЗ 55-55			
РАЗРЕЗ 56-56			
ПЛАН ПЕРВОГО ЭТАЖА ГАРАЖА			
ПЛАН ЭТАЖА ГАРАЖА			
РАЗРЕЗ 57-57			
РАЗРЕЗ 58-58			
ПЛАН ПЕРВОГО ЭТАЖА ГАРАЖА			
ПЛАН ЭТАЖА ГАРАЖА			
РАЗРЕЗ 59-59			
РАЗРЕЗ 60-60			
ПЛАН ПЕРВОГО ЭТАЖА ГАРАЖА			
ПЛАН ЭТАЖА ГАРАЖА			
РАЗРЕЗ 61-61			
РАЗРЕЗ 62-62			
ПЛАН ПЕРВОГО ЭТАЖА ГАРАЖА			
ПЛАН ЭТАЖА ГАРАЖА			
РАЗРЕЗ 63-63			
РАЗРЕЗ 64-64			
ПЛАН ПЕРВОГО ЭТАЖА ГАРАЖА			
ПЛАН ЭТАЖА ГАРАЖА			
РАЗРЕЗ 65-65			
РАЗРЕЗ 66-66			
ПЛАН ПЕРВОГО ЭТАЖА ГАРАЖА			
ПЛАН ЭТАЖА ГАРАЖА			
РАЗРЕЗ 67-67			
РАЗРЕЗ 68-68			
ПЛАН ПЕРВОГО ЭТАЖА ГАРАЖА			
ПЛАН ЭТАЖА ГАРАЖА			
РАЗРЕЗ 69-69			
РАЗРЕЗ 70-70			
ПЛАН ПЕРВОГО ЭТАЖА ГАРАЖА			
ПЛАН ЭТАЖА ГАРАЖА			
РАЗРЕЗ 71-71			
РАЗРЕЗ 72-72			
ПЛАН ПЕРВОГО ЭТАЖА ГАРАЖА			
ПЛАН ЭТАЖА ГАРАЖА			
РАЗРЕЗ 73-73			
РАЗРЕЗ 74-74			
ПЛАН ПЕРВОГО ЭТАЖА ГАРАЖА			
ПЛАН ЭТАЖА ГАРАЖА			
РАЗРЕЗ 75-75			
РАЗРЕЗ 76-76			
ПЛАН ПЕРВОГО ЭТАЖА ГАРАЖА			
ПЛАН ЭТАЖА ГАРАЖА			
РАЗРЕЗ 77-77			
РАЗРЕЗ 78-78			
ПЛАН ПЕРВОГО ЭТАЖА ГАРАЖА			
ПЛАН ЭТАЖА ГАРАЖА			
РАЗРЕЗ 79-79			
РАЗРЕЗ 80-80			
ПЛАН ПЕРВОГО ЭТАЖА ГАРАЖА			
ПЛАН ЭТАЖА ГАРАЖА			
РАЗРЕЗ 81-81			
РАЗРЕЗ 82-82			
ПЛАН ПЕРВОГО ЭТАЖА ГАРАЖА			
ПЛАН ЭТАЖА ГАРАЖА			
РАЗРЕЗ 83-83			
РАЗРЕЗ 84-84			
ПЛАН ПЕРВОГО ЭТАЖА ГАРАЖА			
ПЛАН ЭТАЖА ГАРАЖА			
РАЗРЕЗ 85-85			
РАЗРЕЗ 86-86			
ПЛАН ПЕРВОГО ЭТАЖА ГАРАЖА			
ПЛАН ЭТАЖА ГАРАЖА			
РАЗРЕЗ 87-87			
РАЗРЕЗ 88-88			
ПЛАН ПЕРВОГО ЭТАЖА ГАРАЖА			
ПЛАН ЭТАЖА ГАРАЖА			
РАЗРЕЗ 89-89			
РАЗРЕЗ 90-90			
ПЛАН ПЕРВОГО ЭТАЖА ГАРАЖА			
ПЛАН ЭТАЖА ГАРАЖА			
РАЗРЕЗ 91-91			
РАЗРЕЗ 92-92			
ПЛАН ПЕРВОГО ЭТАЖА ГАРАЖА			
ПЛАН ЭТАЖА ГАРАЖА			
РАЗРЕЗ 93-93			
РАЗРЕЗ 94-94			
ПЛАН ПЕРВОГО ЭТАЖА ГАРАЖА			
ПЛАН ЭТАЖА ГАРАЖА			
РАЗРЕЗ 95-95			
РАЗРЕЗ 96-96			
ПЛАН ПЕРВОГО ЭТАЖА ГАРАЖА			
ПЛАН ЭТАЖА ГАРАЖА			
РАЗРЕЗ 97-97			
РАЗРЕЗ 98-98			
ПЛАН ПЕРВОГО ЭТАЖА ГАРАЖА			
ПЛАН ЭТАЖА ГАРАЖА			
РАЗРЕЗ 99-99			
РАЗРЕЗ 100-100			
ПЛАН ПЕРВОГО ЭТАЖА ГАРАЖА			
ПЛАН ЭТАЖА ГАРАЖА			
РАЗРЕЗ 101-101			
РАЗРЕЗ 102-102			
ПЛАН ПЕРВОГО ЭТАЖА ГАРАЖА			
ПЛАН ЭТАЖА ГАРАЖА			
РАЗРЕЗ 103-103			
РАЗРЕЗ 104-104			
ПЛАН ПЕРВОГО ЭТАЖА ГАРАЖА			
ПЛАН ЭТАЖА ГАРАЖА			
РАЗРЕЗ 105-105			
РАЗРЕЗ 106-106			
ПЛАН ПЕРВОГО ЭТАЖА ГАРАЖА			
ПЛАН ЭТАЖА ГАРАЖА			
РАЗРЕЗ 107-107			
РАЗРЕЗ 108-108			
ПЛАН ПЕРВОГО ЭТАЖА ГАРАЖА			
ПЛАН ЭТАЖА ГАРАЖА			
РАЗРЕЗ 109-109			
РАЗРЕЗ 110-110			
ПЛАН ПЕРВОГО ЭТАЖА ГАРАЖА			
ПЛАН ЭТАЖА ГАРАЖА			
РАЗРЕЗ 111-111			
РАЗРЕЗ 112-112			
ПЛАН ПЕРВОГО ЭТАЖА ГАРАЖА			
ПЛАН ЭТАЖА ГАРАЖА			
РАЗРЕЗ 113-113			
РАЗРЕЗ 114-114			
ПЛАН ПЕРВОГО ЭТАЖА ГАРАЖА			
ПЛАН ЭТАЖА ГАРАЖА			
РАЗРЕЗ 115-115			
РАЗРЕЗ 116-116			
ПЛАН ПЕРВОГО ЭТАЖА ГАРАЖА			
ПЛАН ЭТАЖА ГАРАЖА			
РАЗРЕЗ 117-117			
РАЗРЕЗ 118-118			
ПЛАН ПЕРВОГО ЭТАЖА ГАРАЖА			
ПЛАН ЭТАЖА ГАРАЖА			
РАЗРЕЗ 119-119			
РАЗРЕЗ 120-120			
ПЛАН ПЕРВОГО ЭТАЖА ГАРАЖА			
ПЛАН ЭТАЖА ГАРАЖА			
РАЗРЕЗ 121-121			
РАЗРЕЗ 122-122			
ПЛАН ПЕРВОГО ЭТАЖА ГАРАЖА			
ПЛАН ЭТАЖА ГАРАЖА			
РАЗРЕЗ 123-123			
РАЗРЕЗ 124-124			
ПЛАН ПЕРВОГО ЭТАЖА ГАРАЖА			
ПЛАН ЭТАЖА ГАРАЖА			
РАЗРЕЗ 125-125			
РАЗРЕЗ 126-126			
ПЛАН ПЕРВОГО ЭТАЖА ГАРАЖА			
ПЛАН ЭТАЖА ГАРАЖА			
РАЗРЕЗ 127-127			
РАЗРЕЗ 128-128			
ПЛАН ПЕРВОГО ЭТАЖА ГАРАЖА			
ПЛАН ЭТАЖА ГАРАЖА			
РАЗРЕЗ 129-129			
РАЗРЕЗ 130-130			
ПЛАН ПЕРВОГО ЭТАЖА ГАРАЖА			
ПЛАН ЭТАЖА ГАРАЖА			
РАЗРЕЗ 131-131			
РАЗРЕЗ 132-132			
ПЛАН ПЕРВОГО ЭТАЖА ГАРАЖА			
ПЛАН ЭТАЖА ГАРАЖА			
РАЗРЕЗ 133-133			
РАЗРЕЗ 134-134			
ПЛАН ПЕРВОГО ЭТАЖА ГАРАЖА			
ПЛАН ЭТАЖА ГАРАЖА			
РАЗРЕЗ 135-135			
РАЗРЕЗ 136-136			
ПЛАН ПЕРВОГО ЭТАЖА ГАРАЖА			
ПЛАН ЭТАЖА ГАРАЖА			
РАЗРЕЗ 137-137			
РАЗРЕЗ 138-138			
ПЛАН ПЕРВОГО ЭТАЖА ГАРАЖА			
ПЛАН ЭТАЖА ГАРАЖА			
РАЗРЕЗ 139-139			
РАЗРЕЗ 140-140			
ПЛАН ПЕРВОГО ЭТАЖА ГАРАЖА			
ПЛАН ЭТАЖА ГАРАЖА			
РАЗРЕЗ 141-141			
РАЗРЕЗ 142-142			
ПЛАН ПЕРВОГО ЭТАЖА ГАРАЖА			
ПЛАН ЭТАЖА ГАРАЖА			
РАЗРЕЗ 143-143			
РАЗРЕЗ 144-144			
ПЛАН ПЕРВОГО ЭТАЖА ГАРАЖА			
ПЛАН ЭТАЖА ГАРАЖА			
РАЗРЕЗ 145-145			
РАЗРЕЗ 146-146			
ПЛАН ПЕРВОГО ЭТАЖА ГАРАЖА			
ПЛАН ЭТАЖА ГАРАЖА			
РАЗРЕЗ 147-147			
РАЗРЕЗ 148-148			
ПЛАН ПЕРВОГО ЭТАЖА ГАРАЖА			
ПЛАН ЭТАЖА ГАРАЖА			
РАЗРЕЗ 149-149			
РАЗРЕЗ 150-150			
ПЛАН ПЕРВОГО ЭТАЖА ГАРАЖА			
ПЛАН ЭТАЖА ГАРАЖА			
РАЗРЕЗ 151-151			
РАЗРЕЗ 152-152			
ПЛАН ПЕРВОГО ЭТАЖА ГАРАЖА			
ПЛАН ЭТАЖА ГАРАЖА			
РАЗРЕЗ 153-153			
РАЗРЕЗ 154-154			
ПЛАН ПЕРВОГО ЭТАЖА ГАРАЖА			
ПЛАН ЭТАЖА ГАРАЖА			
РАЗРЕЗ 155-155			
РАЗРЕЗ 156-156			
ПЛАН ПЕРВОГО ЭТАЖА ГАРАЖА			
ПЛАН ЭТАЖА ГАРАЖА			
РАЗРЕЗ 157-157			
РАЗРЕЗ 158-158			
ПЛАН ПЕРВОГО ЭТАЖА ГАРАЖА			
ПЛАН ЭТАЖА ГАРАЖА			
РАЗРЕЗ 159-159			
РАЗРЕЗ 160-160			
ПЛАН ПЕРВОГО ЭТАЖА ГАРАЖА			
ПЛАН ЭТАЖА ГАРАЖА			
РАЗРЕЗ 161-161			
РАЗРЕЗ 162-162			
ПЛАН ПЕРВОГО ЭТАЖА ГАРАЖА			
ПЛАН ЭТАЖА ГАРАЖА			
РАЗРЕЗ 163-163			
РАЗРЕЗ 164-164			
ПЛАН ПЕРВОГО ЭТАЖА ГАРАЖА			
ПЛАН ЭТАЖА ГАРАЖА			
РАЗРЕЗ 165-165			
РАЗРЕЗ 166-166			
ПЛАН ПЕРВОГО ЭТАЖА ГАРАЖА			
ПЛАН ЭТАЖА ГАРАЖА			
РАЗРЕЗ 167-167			
РАЗРЕЗ 168-168			
ПЛАН ПЕРВОГО ЭТАЖА ГАРАЖА			
ПЛАН ЭТАЖА ГАРАЖА			
РАЗРЕЗ 169-169			
РАЗРЕЗ 170-170			
ПЛАН ПЕРВОГО ЭТАЖА ГАРАЖА			
ПЛАН ЭТАЖА ГАРАЖА			
РАЗРЕЗ 171-171			
РАЗРЕЗ 172-172			
ПЛАН ПЕРВОГО ЭТАЖА ГАРАЖА			
ПЛАН ЭТАЖА ГАРАЖА			
РАЗРЕЗ 173-173			
РАЗРЕЗ 174-174			
ПЛАН ПЕРВОГО ЭТАЖА ГАРАЖА			
ПЛАН ЭТАЖА ГАРАЖА			
РАЗРЕЗ 175-175			
РАЗРЕЗ 176-176			
ПЛАН ПЕРВОГО ЭТАЖА ГАРАЖА			
ПЛАН ЭТАЖА ГАРАЖА			
РАЗРЕЗ 177-177			
РАЗРЕЗ 178-178			
ПЛАН ПЕРВОГО ЭТАЖА ГАРАЖА			
ПЛАН ЭТАЖА ГАРАЖА			
РАЗРЕЗ 179-179			
РАЗРЕЗ 180-180			
ПЛАН ПЕРВОГО ЭТАЖА ГАРАЖА			
ПЛАН ЭТАЖА ГАРАЖА			
РАЗРЕЗ 181-181			
РАЗРЕЗ 182-182			
ПЛАН ПЕРВОГО ЭТАЖА ГАРАЖА			
ПЛАН ЭТАЖА ГАРАЖА			
РАЗРЕЗ 183-183			
РАЗРЕЗ 184-184			
ПЛАН ПЕРВОГО ЭТАЖА ГАРАЖА			
ПЛАН ЭТАЖА ГАРАЖА			
РАЗРЕЗ 185-185			
РАЗРЕЗ 186-186			
ПЛАН ПЕРВОГО ЭТАЖА ГАРАЖА			
ПЛАН ЭТАЖА ГАРАЖА			
РАЗРЕЗ 187-187			
РАЗРЕЗ 188-188			
ПЛАН ПЕРВОГО ЭТАЖА ГАРАЖА			
ПЛАН ЭТАЖА ГАРАЖА			
РАЗРЕЗ 189-189			
РАЗРЕЗ 190-190			
ПЛАН ПЕРВОГО ЭТАЖА ГАРАЖА			
ПЛАН ЭТАЖА ГАРАЖА			
РАЗРЕЗ 191-191			
РАЗРЕЗ 192-192			
ПЛАН ПЕРВОГО ЭТАЖА ГАРАЖА			
ПЛАН ЭТАЖА ГАРАЖА			
РАЗРЕЗ 193-193			
РАЗРЕЗ 194-194			
ПЛАН ПЕРВОГО ЭТАЖА ГАРАЖА			
ПЛАН ЭТАЖА ГАРАЖА			
РАЗРЕЗ 195-195			
РАЗРЕЗ 196-196			
ПЛАН ПЕРВОГО ЭТАЖА ГАРАЖА			
ПЛАН ЭТАЖА ГАРАЖА			
РАЗРЕЗ 197-197			
РАЗРЕЗ 198-198			
ПЛАН ПЕРВОГО ЭТАЖА ГАРАЖА			
ПЛАН ЭТАЖА ГАРАЖА			
РАЗРЕЗ 199-199			
РАЗРЕЗ 200-200			
ПЛАН ПЕРВОГО ЭТАЖА ГАРАЖА			
ПЛАН ЭТАЖА ГАРАЖА			
РАЗРЕЗ 201-201			
РАЗРЕЗ 202-202			
ПЛАН ПЕРВОГО ЭТАЖА ГАРАЖА			
ПЛАН ЭТАЖА ГАРАЖА			
РАЗРЕЗ 203-203			
РАЗРЕЗ 204-204			
ПЛАН ПЕРВОГО ЭТАЖА ГАРАЖА			
ПЛАН ЭТАЖА ГАРАЖА			
РАЗРЕЗ 205-205			
РАЗРЕЗ 206-206			
ПЛАН ПЕРВОГО ЭТАЖА ГАРАЖА			
ПЛАН ЭТАЖА ГАРАЖА			
РАЗРЕЗ 207-207			
РАЗРЕЗ 208-208			
ПЛАН ПЕРВОГО ЭТАЖА ГАРАЖА			
ПЛАН ЭТАЖА ГАРАЖА			
РАЗРЕЗ 209-209			
РАЗРЕЗ 210-210			
ПЛАН ПЕРВОГО ЭТАЖА ГАРАЖА			
ПЛАН ЭТАЖА ГАРАЖА			
РАЗРЕЗ 211-211			
РАЗРЕЗ 212-212			
ПЛАН ПЕРВОГО ЭТАЖА ГАРАЖА			
ПЛАН ЭТАЖА ГАРАЖА			
РАЗРЕЗ 213-213			
РАЗРЕЗ 214-214			
ПЛАН ПЕРВОГО ЭТАЖА ГАРАЖА			
ПЛАН ЭТАЖА ГАРАЖА			
РАЗРЕЗ 215-215			
РАЗРЕЗ 216-216			
ПЛАН ПЕРВОГО ЭТАЖА ГАРАЖА			
ПЛАН ЭТАЖА ГАРАЖА			
РАЗРЕЗ 217-217			
РАЗРЕЗ 218-218			
ПЛАН ПЕРВОГО ЭТАЖА ГАРАЖА			
ПЛАН ЭТАЖА ГАРАЖА			
РАЗРЕЗ 219-219			
РАЗРЕЗ 220-220			
ПЛАН ПЕРВОГО ЭТАЖА ГАРАЖА			
ПЛАН ЭТАЖА ГАРАЖА			
РАЗРЕЗ 221-221			
РАЗРЕЗ 222-222			
ПЛАН ПЕРВОГО ЭТАЖА ГАРАЖА			
ПЛАН ЭТАЖА ГАРАЖА			
РАЗРЕЗ 223-223			
РАЗРЕЗ 224-224			
ПЛАН ПЕРВОГО ЭТАЖА ГАРАЖА			
ПЛАН ЭТАЖА ГАРАЖА			
РАЗРЕЗ 225-225			
РАЗРЕЗ 226-226			
ПЛАН ПЕРВОГО ЭТАЖА ГАРАЖА			
ПЛАН ЭТАЖА ГАРАЖА			
РАЗРЕЗ 227-227			
РАЗРЕЗ 228-228			
ПЛАН ПЕРВОГО ЭТАЖА ГАРАЖА			
ПЛАН ЭТАЖА ГАРАЖА			
РАЗРЕЗ 229-229			
РАЗРЕЗ 230-230			
ПЛАН ПЕРВОГО ЭТАЖА ГАРАЖА			
ПЛАН ЭТАЖА ГАРАЖА			
РАЗРЕЗ 231-231			
РАЗРЕЗ 232-232			
ПЛАН ПЕРВОГО ЭТАЖА ГАРАЖА			
ПЛАН ЭТАЖА ГАРАЖА			
РАЗРЕЗ 233-233			
РАЗРЕЗ 234-234			
ПЛАН ПЕРВОГО ЭТАЖА ГАРАЖА			
ПЛАН ЭТАЖА ГАРАЖА			
РАЗРЕЗ 235-235			
РАЗРЕЗ 236-236			
ПЛАН ПЕРВОГО ЭТАЖА ГАРАЖА			
ПЛАН ЭТАЖА ГАРАЖА			
РАЗРЕЗ 237-237			
РАЗРЕЗ 238-238			
ПЛАН ПЕРВОГО ЭТАЖА ГАРАЖА			
ПЛАН ЭТАЖА ГАРАЖА			
РАЗРЕЗ 239-239			
РАЗРЕЗ 240-240			
ПЛАН ПЕРВОГО ЭТАЖА ГАРАЖА			
ПЛАН ЭТАЖА ГАРАЖА			
РАЗРЕЗ 241-241			
РАЗРЕЗ 242-242			
ПЛАН ПЕРВОГО ЭТАЖА ГАРАЖА			
ПЛАН ЭТАЖА ГАРАЖА			
РАЗРЕЗ 243-243			
РАЗРЕЗ 244-244			
ПЛАН ПЕРВОГО ЭТАЖА ГАРАЖА			
ПЛАН ЭТАЖА ГАРАЖА			
РАЗРЕЗ 245-245			
РАЗРЕЗ 246-246			
ПЛАН ПЕРВОГО ЭТАЖА ГАРАЖА			
ПЛАН ЭТАЖА ГАРАЖА			
РАЗРЕЗ 247-247			
РАЗРЕЗ 248-248			
ПЛАН ПЕРВОГО ЭТАЖА ГАРАЖА			
ПЛАН ЭТАЖА ГАРАЖА			
РАЗРЕЗ 249-249			
РАЗРЕЗ 250-250			
ПЛАН ПЕРВОГО ЭТАЖА ГАРАЖА			
ПЛАН ЭТАЖА ГАРАЖА			
РАЗРЕЗ 251-251			
РАЗРЕЗ 252-252			
ПЛАН ПЕРВОГО ЭТАЖА ГАРАЖА			
ПЛАН ЭТАЖА ГАРАЖА			
РАЗРЕЗ 253-253			
РАЗРЕЗ 254-254			
ПЛАН ПЕРВОГО ЭТАЖА ГАРАЖА			
ПЛАН ЭТАЖА ГАРАЖА			
РАЗРЕЗ 255-255			
РАЗРЕЗ 256-256			
ПЛАН ПЕРВОГО ЭТАЖА ГАРАЖА			
ПЛАН ЭТАЖА ГАРАЖА			
РАЗРЕЗ 257-257			
РАЗРЕЗ 258-258			
ПЛАН ПЕРВОГО ЭТАЖА ГАРАЖА			
ПЛАН ЭТАЖА ГАРАЖА			
РАЗРЕЗ 259-259			
РАЗРЕЗ 260-260			
ПЛАН ПЕРВОГО ЭТАЖА ГАРАЖА			
ПЛАН ЭТАЖА ГАРАЖА			
РАЗРЕЗ 261-261			
РАЗРЕЗ 262-262			
ПЛАН ПЕРВОГО ЭТАЖА ГАРАЖА			

ЗОЧЪЛ ЬъЗЗЭЮЛЛЛ ЭЪъЮЮ	7098 ㎡
ЗъЬъЗЗЛЛЛ

ჭრილი 17-17
მ.1:500

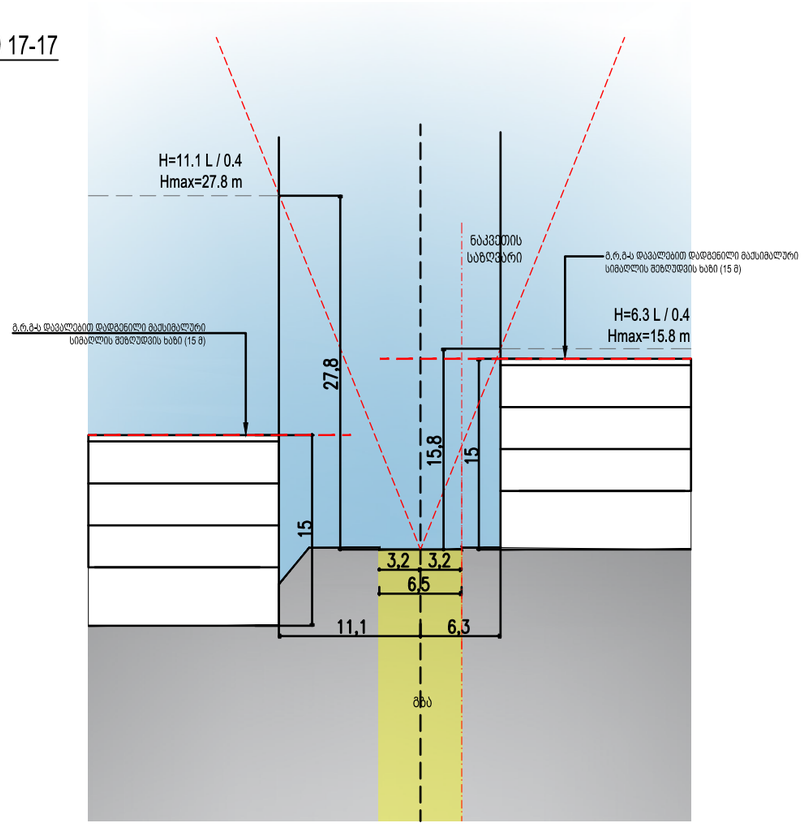

ჭრილი 18-18
მ.1:500

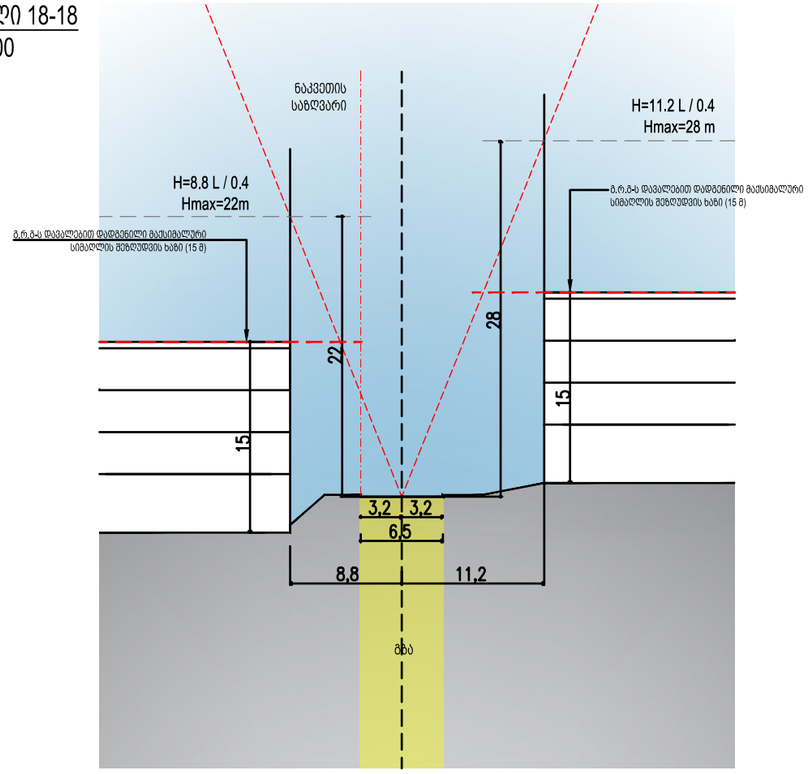

N

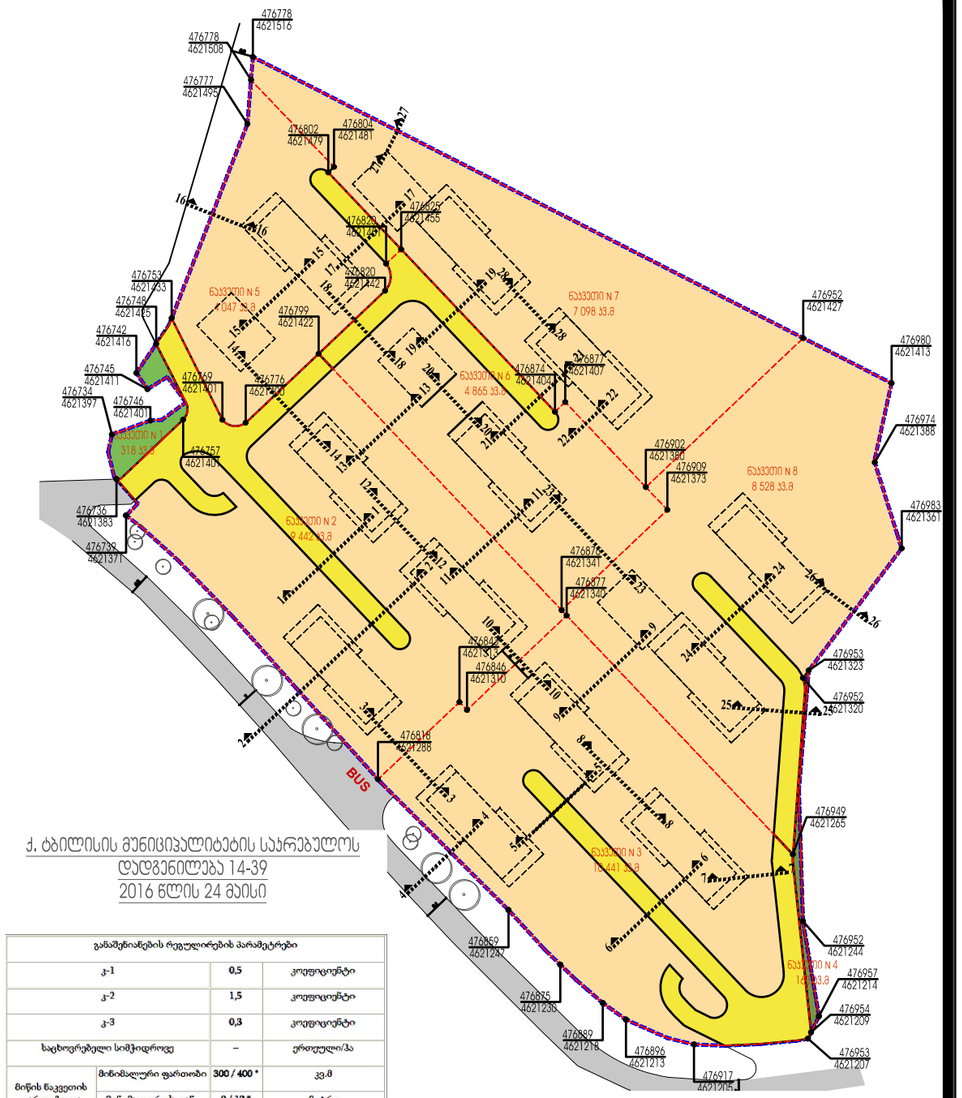

ქ. ბათილისის მუნიციპალიტეტის საკრებულოს
დადგენილება 14-39
2016 წლის 24 მაისი

განაშენიანების რეგულირების პარამეტრები			
კ-1		0,5	კოეფიციენტი
კ-2		1,5	კოეფიციენტი
კ-3		0,3	კოეფიციენტი
საცხოვრებელი სიმჭიდროვე		–	ერთეული/ჰა
მიწის ნაკვეთის ფართობი და ზომები	მინიმალური ფართობი	300 / 400 *	კვ.მ
	მინიმალური სიგანე	9 / 12 *	მეტრი
	მინიმალური სიღრმე	20 / 25 *	მეტრი
შენობა-ნაგებობის მაქსიმალური სიმაღლე		15 *	მეტრი
შენიშვნა		*პრივატიზირებული საცხოვრებელი სახლოსთვის და სასტუმროსთვის	

ნაკვეთის ნომერი	ნაკვეთის ფართობი	ზონის სახეობა	ფართობი	კ-1	კ-2	კ-3	სიმაღლე მ/ან სართულიანობა	განაშენიანების რეგულირების ხაზის ნიშნულის ანბარიშის ფორმულა H=L/Y
1	318 მ²	რზ-2	318 მ²	0.2	-	0.8	-	-
2	9 442 მ²	სზ-3	7 875 მ²	0.2	0.9	0.5	4	14.8 / 0.4=37m
		ტზ-1	1 567 მ²	-	-	0.1	-	-
3	10 041 მ²	სზ-3	8 530 მ²	0.2	0.9	0.5	4	18.1 / 0.4=45.3m
		ტზ-1	1 511 მ²	-	-	0.1	-	-
4	163 მ²	რზ-1	163 მ²	0.2	-	0.8	-	-
5	4 047 მ²	სზ-3	3 813 მ²	0.2	0.9	0.5	4	16.1 / 0.4=40.3m
		ტზ-1	234 მ²	-	-	0.1	-	-
6	4 865 მ²	სზ-3	4 144 მ²	0.2	0.9	0.5	4	12.1 / 0.4=30.1m
		ტზ-1	721 მ²	-	-	0.1	-	-
7	7 098 მ²	სზ-3	7 098 მ²	0.2	0.9	0.5	4	11.7 / 0.4=29.3m
8	8 528 მ²	სზ-3	7 903 მ²	0.2	0.9	0.5	4	11.7 / 0.4=29.3m
		ტზ-1	625 მ²	-	-	0.1	-	-
ჯამი	44 502 მ²	-	44 502 მ²	-	-	-	-	-

შენიშვნა: გრგ-ს დავალებით დადგენილი მაქსიმალური სიმაღლე (15 მ) განისაზღვრება სრული სართულით, არასრული სართულის კიბის უჯრედის, პარაპეტის, ტექნიკური ფართობების და პერგოლების გარეშე

ARTSTUDIO PROJECT

შპს არტსტუდიო პროექტი, ქ. თბილისი, ბაგების მიმდებარედ,
ზ. საანძლოლიანის ქ. 3, ნაგებობის მზიდი ელემენტები,
მეტრო ვარკეთილის #4, 0179 ტელ: (+995 32) 91 52 54
ელ-ფოსტა: info@artstudio.ge , artstudio_project@yahoo.com
www.artstudio.ge
Legal Address: G. Tabidze 3/5, 0105, Tbilisi, Georgia
Actual Address: Bagebi, Tskneti Hightway, Z. Sakandelidze Str.#3
Metra Park settlement, Block # 4, 0179, Tbilisi, Georgia
Tel: (+995 32) 91 52 54
E-mail: info@artstudio.ge , artstudio_project@yahoo.com
www.artstudio.ge

ექსპლიკაცია:

- საპროექტო ტერიტორია
- მიწის ნაკვეთის არსებული საკადასტრო საზღვარი
- მიწის ნაკვეთების საპროექტო საზღვარი
- საცხოვრებელი ზონა 3 (სზ-3)
- სარეკრიაციო ზონა 1 (რზ-1)
- სარეკრიაციო ზონა 2 (რზ-2)
- საბრანსპორტო ზონა 1 (ტზ-1)

სიტუაციური ბეჭდა:



დამკვეთი: შპს „G@G invest“
ს/კ 406072538

პროექტი
მრავალბინიანი საცხოვრებელი კომპლექსი ლისზე

მისამართი
ქ. თბილისი; ლისის ტბის მიმდებარე ტერიტორია

დირექტორი	ი. სალვინი	
მთ. არქიტექტორი	გ. სულაბერიძე	
საპროექტო გუნდი	ა. გამყრელიძე	
	ც. ოყროპირიძე	
	ნ.ჩიჩილაძე	
	ე. ბაბალიშვილი	
	ა.წიკორიძე	

სათაური
C.Z.L.FZ.4.6
შენობა ნაგებობის მაქსიმალური სიმაღლის ან/და სართულიანობის დადგენის ბეჭდა

მასშტაბი	მ. 1:2000 500	თარიღი	15.01.2021
სტადია	გრგ	ფურცელი	

A3

ქრილი 19-19
მ.1:500

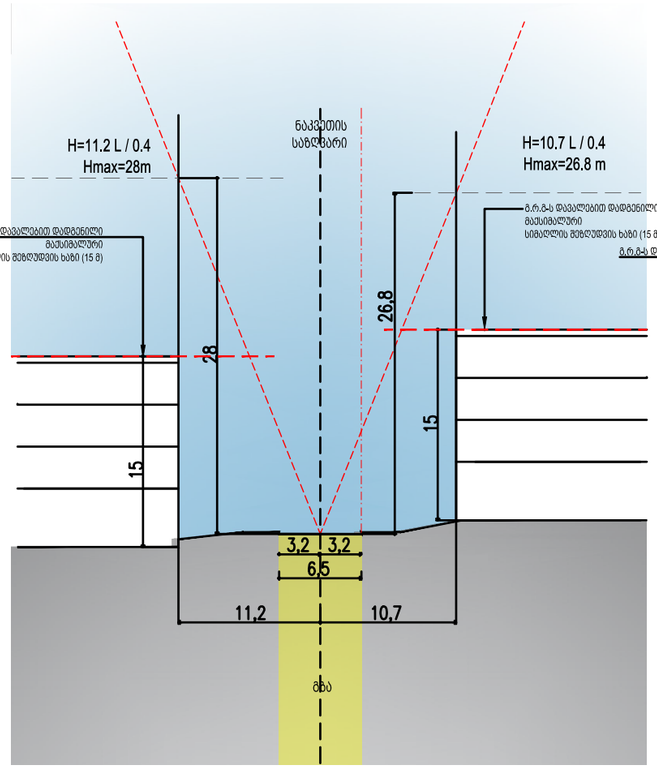

ქრილი 20-20
მ.1:500

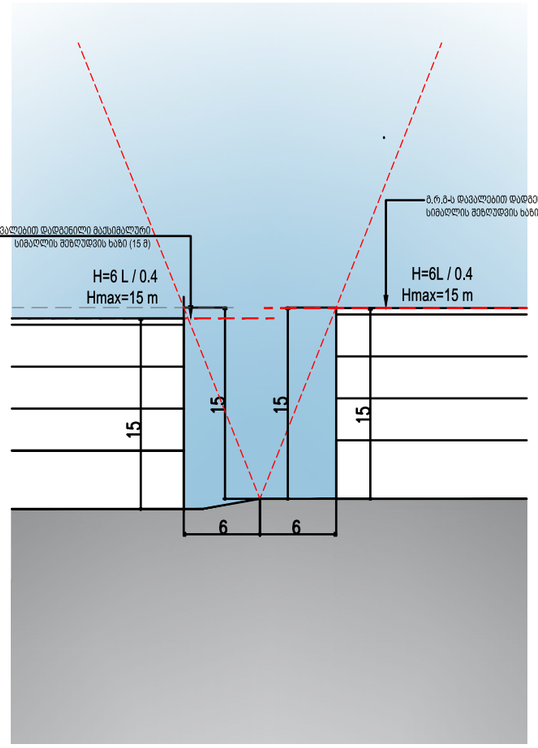

ქრილი 21-21
მ.1:500

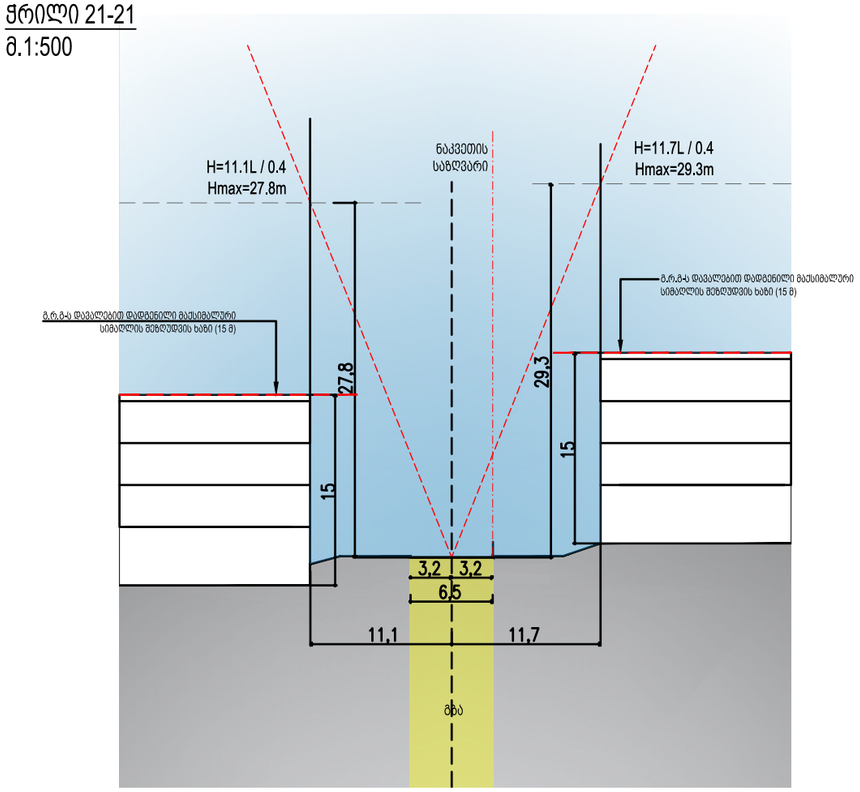

N

შენიშვნა: გრგ-ს დავალებით დადგენილი მაქსიმალური სიმაღლე (15 მ) განისაზღვრება სრული სართულით, არასრული სართულის კიბის უჯრედის, პარაპეტის, ტექნიკური ფართობების და პერგოლების გარეშე

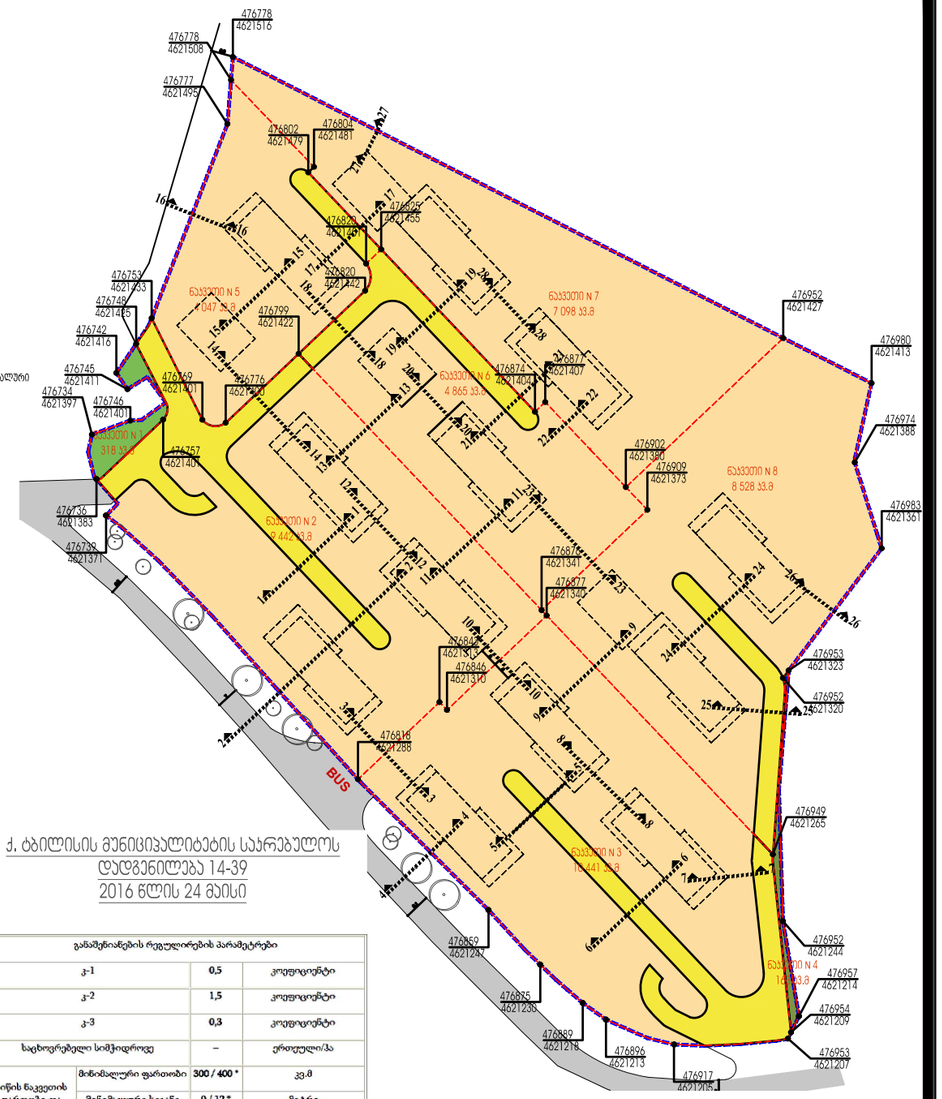

ქ. თბილისის მუნიციპალიტეტის საარეაულოს დადგენილება 14-39
2016 წლის 24 მაისი

განაშენიანების რეგულირების პარამეტრები			
კ-1		0,5	კოეფიციენტი
კ-2		1,5	კოეფიციენტი
კ-3		0,3	კოეფიციენტი
საცხოვრებელი სიმჭიდროვე		–	ერთეული/ჰა
მიწის ნაკვეთის ფართობი და ზომები	მინიმალური ფართობი	300 / 400 *	კვ.მ
	მინიმალური სიგანე	9 / 12 *	მეტრი
	მინიმალური სიღრმე	20 / 25 *	მეტრი
შენობა-ნაგებობის მაქსიმალური სიმაღლე		15 *	მეტრი
შენიშვნა		* მრავალბინიანი საცხოვრებელი სახლისთვის და სასტუმროსთვის	

ნაკვეთის ნომერი	ნაკვეთის ფართობი	ზონის სახეობა	ფართობი	კ-1	კ-2	კ-3	სიმაღლე მ/ან სართულიანობა	განაშენიანების რეგულირების ხაზის ნიშნულის ანგარიშის ფორმულა H=L/Y
1	318 მ²	რზ-2	318 მ²	0,2	-	0,8	-	-
2	9 442 მ²	სზ-3	7 875 მ²	0.2	0.9	0.5	4	14.8 / 0.4=37m
		ტზ-1	1 567 მ²	-	-	0.1	-	-
3	10 041 მ²	სზ-3	8 530 მ²	0.2	0.9	0.5	4	18.1 / 0.4=45.3m
		ტზ-1	1 511 მ²	-	-	0.1	-	-
4	163 მ²	რზ-1	163 მ²	0.2	-	0.8	-	-
5	4 047 მ²	სზ-3	3 813 მ²	0.2	0.9	0.5	4	16.1 / 0.4=40.3m
		ტზ-1	234 მ²	-	-	0.1	-	-
6	4 865 მ²	სზ-3	4 144 მ²	0.2	0.9	0.5	4	12.1 / 0.4=30.1m
		ტზ-1	721 მ²	-	-	0.1	-	-
7	7 098 მ²	სზ-3	7 098 მ²	0,2	0,9	0,5	4	11.7 / 0.4=29.3m
8	8 528 მ²	სზ-3	7 903 მ²	0,2	0,9	0,5	4	11.7 / 0.4=29.3m
		ტზ-1	625 მ²	-	-	0.1	-	-
ჯამი	44 502 მ²	-	44 502 მ²	-	-	-	-	-

ARTSTUDIO PROJECT

შპს არტსტუდიო პროექტი, ქ. თბილისი, ბაგების მიმდებარედ, ზ. საბანდლელიძის ქ. 3, ნაგლების მზიდმასივი, მეტრო პარკის მიმდებარედ #4, 0179 ტელ: (+995 32) 91 52 54 ელ-ფოსტა: info@artstudio.ge , artstudio_project@yahoo.com www.artstudio.ge
Legal Address: G. Tabidze 3/5, 0105, Tbilisi, Georgia
Actual Address: Bagebi, Tskneti Hightway, Z. Sakandelidze Str.#3 Metra Park settlement, Block # 4, 0179, Tbilisi, Georgia
Tel: (+995 32) 91 52 54
E-mail: info@artstudio.ge , artstudio_project@yahoo.com
www.artstudio.ge

ექსპლიკაცია:

- საპროექტო ტერიტორია
- მიწის ნაკვეთის არსებული საკადასტრო საზღვარი
- მიწის ნაკვეთების საპროექტო საზღვარი
- საცხოვრებელი ზონა 3 (სზ-3)
- სარეკრიაციო ზონა 1 (რზ-1)
- სარეკრიაციო ზონა 2 (რზ-2)
- საბრანსპორტო ზონა 1 (ტზ-1)

სიტუაციური ბეჭდა:



დამკვეთი: შპს „G@G invest“
ს/კ 406072538

პროექტი
მრავალბინიანი საცხოვრებელი კომპლექსი ლისზე

მისამართი
ქ. თბილისი; ლისის ტბის მიმდებარე ტერიტორია

დირექტორი	ი. სალვინი	
მთ. არქიტექტორი	გ. სულაბერიძე	
საპროექტო გუნდი	ა. მამულაშვილი	
	ც. ოქროპირიძე	
	ნ.ჩიჩილაძე	
	ე. ბაბულიშვილი	
	ა.ნიქორიძე	

სათაური
C.Z.L.FZ.4.7
შენობა ნაგებობის მაქსიმალური სიმაღლის ან/და სართულიანობის დადგენის გეგმა

მასშტაბი	მ. 1:2000 500	თარიღი	15.01.2021
სტადია	გრგ	ფურცელი	

A3

ქრილი 25-25
მ.1:500

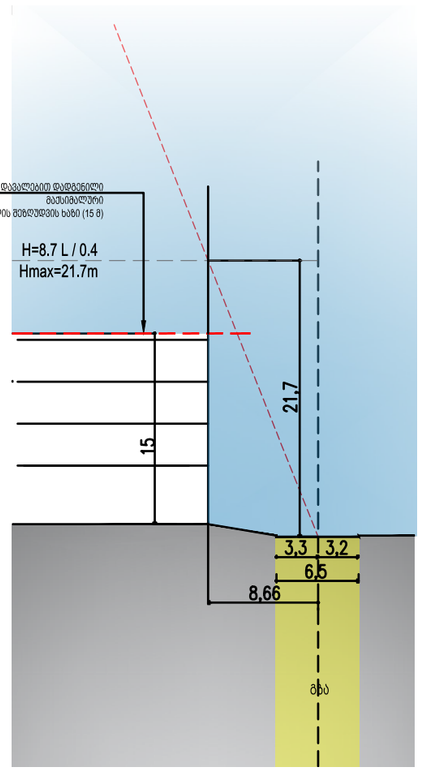

ქრილი 26-26
მ.1:500

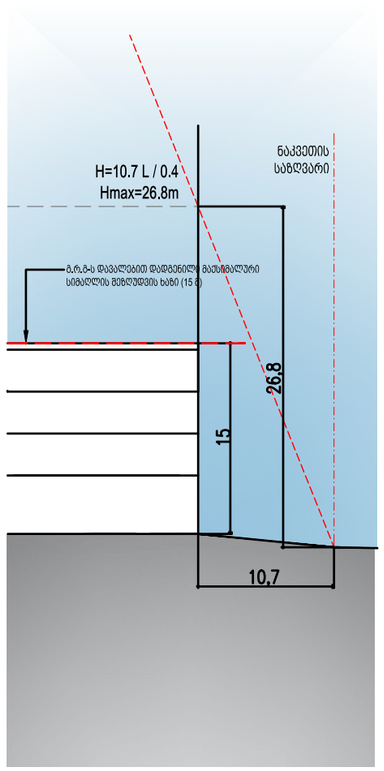

ქრილი 27-27
მ.1:500

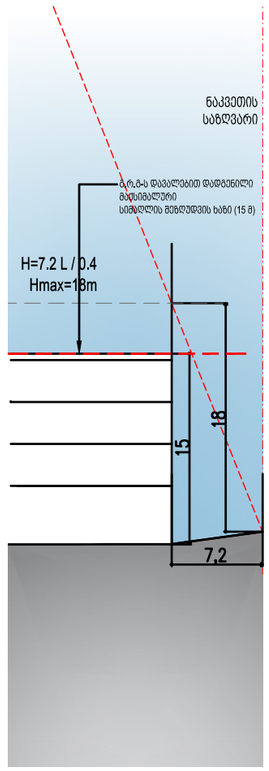

ქრილი 28-28
მ.1:500

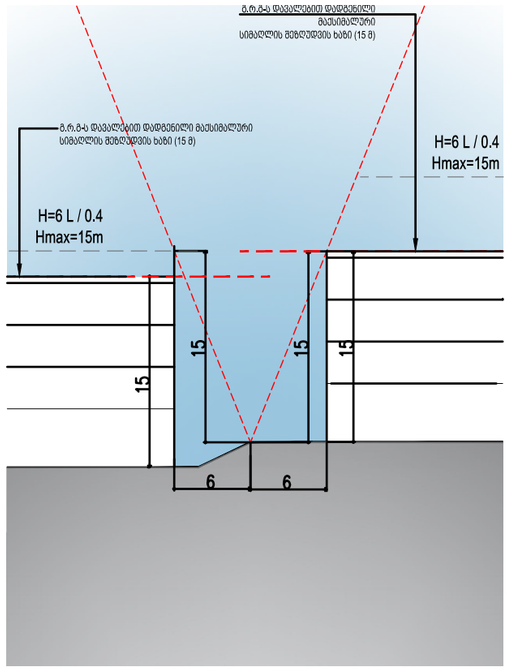

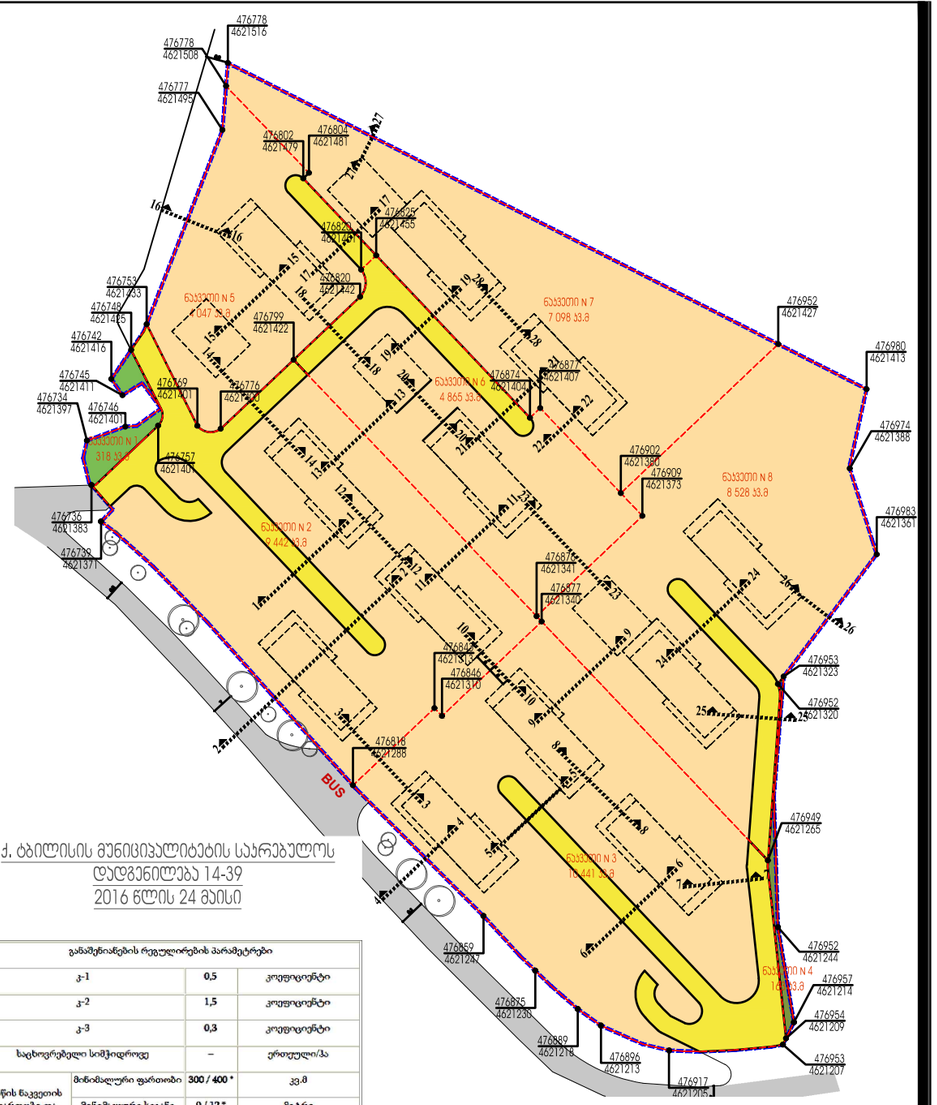

ქ. ბათილისის მუნიციპალიტეტის საკრებულოს
დადგენილება 14-39
2016 წლის 24 მაისი

განაშენიანების რეგულირების პარამეტრები			
კ-1		0,5	კოეფიციენტი
კ-2		1,5	კოეფიციენტი
კ-3		0,3	კოეფიციენტი
საცხოვრებელი სიმჭიდროვე		–	ერთეული/ჰა
მიწის ნაკვეთის ფართობი და ზომები	მინიმალური ფართობი	300 / 400 *	კვ.მ
	მინიმალური სიგანე	9 / 12 *	მეტრი
	მინიმალური სიღრმე	20 / 25 *	მეტრი
შენობა-ნაგებობის მაქსიმალური სიმაღლე		15 *	მეტრი
შენიშვნა		* მრავალბინიანი საცხოვრებელი სახლისთვის და სასტუმროსთვის	

ნაკვეთის ნომერი	ნაკვეთის ფართობი	ზონის სახეობა	ფართობი	კ-1	კ-2	კ-3	სიმაღლე მ/ან სართულიანობა	განაშენიანების რეგულირების ხაზის ნიშნულის ანბარიშის ფორმულა H=L/Y
1	318 მ²	რზ-2	318 მ²	0,2	-	0,8	-	-
2	9 442 მ²	სზ-3	7 875 მ²	0.2	0.9	0.5	4	14.8 / 0.4=37m
		ტზ-1	1 567 მ²	-	-	0.1	-	-
3	10 041 მ²	სზ-3	8 530 მ²	0.2	0.9	0.5	4	18.1 / 0.4=45.3m
		ტზ-1	1 511 მ²	-	-	0.1	-	-
4	163 მ²	რზ-1	163 მ²	0.2	-	0.8	-	-
5	4 047 მ²	სზ-3	3 813 მ²	0.2	0.9	0.5	4	16.1 / 0.4=40.3m
		ტზ-1	234 მ²	-	-	0.1	-	-
6	4 865 მ²	სზ-3	4 144 მ²	0.2	0.9	0.5	4	12.1 / 0.4=30.1m
		ტზ-1	721 მ²	-	-	0.1	-	-
7	7 098 მ²	სზ-3	7 098 მ²	0,2	0,9	0,5	4	11.7 / 0.4=29.3m
8	8 528 მ²	სზ-3	7 903 მ²	0,2	0,9	0,5	4	11.7 / 0.4=29.3m
		ტზ-1	625 მ²	-	-	0.1	-	-
ჯამი	44 502 მ²	-	44 502 მ²	-	-	-	-	-

N

შენიშვნა: გრგ-ს დავალებით დადგენილი მაქსიმალური სიმაღლე (15 მ) განისაზღვრება სრული სართულით, არასრული სართულის კიბის უჯრედის, პარაპეტის, ტექნიკური ფართობების და პერგოლების გარეშე

ARTSTUDIO PROJECT

შპს არტსტუდიო პროექტი, ბაბების მიმდინარე, ბ. საბანდლელიანის ქ. 3, ნაგებობის მზიდველი, მეხუთე პარკინგის პროექტის #4, 0179 ტელ: (+995 32) 91 52 54 ელ-ფოსტა: info@artstudio.ge , artstudio_project@yahoo.com www.artstudio.ge

Legal Address: G. Tabidze 3/5, 0105, Tbilisi, Georgia
Actual Address: Bagebi, Tskneti Hightway, Z. Sakandelidze Str.#3 Metra Park settlement, Block # 4, 0179, Tbilisi, Georgia
Tel: (+995 32) 91 52 54
E-mail: info@artstudio.ge , artstudio_project@yahoo.com
www.artstudio.ge

ექსპლიკაცია:

- საპროექტო ტერიტორია
- მიწის ნაკვეთის არსებული საკადასტრო საზღვარი
- მიწის ნაკვეთების საპროექტო საზღვარი
- საცხოვრებელი ზონა 3 (სზ-3)
- სარეკრიაციო ზონა 1 (რზ-1)
- სარეკრიაციო ზონა 2 (რზ-2)
- საბრანსპორტო ზონა 1 (ტზ-1)

სიტუაციური ბეჭდა:



დამკვეთი: შპს „G@G invest“
ს/კ 406072538

პროექტი
მრავალბინიანი საცხოვრებელი კომპლექსი ლისზე

მისამართი
ქ. თბილისი; ლისის ტბის მიმდებარე ტერიტორია

დირექტორი	ი. სალუქვინი	
მთ. არქიტექტორი	გ. სულაბერიძე	
საპროექტო გუნდი	ა. მამულაშვილი	
	ც. ოქროპირიძე	
	ნ.ჩიჩილაძე	
	ე. ბაბალიშვილი	
	ა.ნიქორიძე	

სათაური
C.Z.L.FZ.4.9
შენობა ნაგებობის მაქსიმალური სიმაღლის ან/და სართულიანობის დადგენის ბეჭდა

მასშტაბი	მ. 1:2000 500	თარიღი	15.01.2021
სტადია	გრგ	ფურცელი	

A3