შ.პ.ს. „გლობალ სერვის გრუპი"

ქალაქი თბილისი, დასახლება ფონიჭალა, IV მაცივარი, მიდებარედ. (ს.კ 01.18.13.039/105) შენობა №01, 02, 03, 04, 05

ლითონის მოაჯირები, კარ-ფანჯრების, სარკმელების, ტიხრების ღიობების გადატანის, ლითონის კიბეების, ცხაურების, მზის პანელების, ინვენტორების, საჰაერო მილების, სავენტილაციო მილების, კონდიციონერების, აბრეშგატების და ნიშნულების საპროექტო დოკუმენტაცია

თბილისი: 10.07.2025 წ

განმარტებითი ბარათი

სარეკონსტრუქციო პროექტით წარმოდგენილია, შპს „ვიმმ ბილლ დამმ საქართველო"-ს საკუთრებაში არსებულ შენობებზე უკვე მოწყობილი სხვადასხვა სახის I კლასის მშენებლობას მიკუთვნებული სამუშაოები (შენობა №1, 2, 3, 4, 5- (01.18.13.039.105))

საკადასტრო გეგმაზე აღნიშნული შენობების (1,2,3,4 და 5) ფასადები და გადახურვა ერთმანეთთან მჭიდროდ არიან დაკავშირებული და შენობა ვიზუალურად გამოიყურება, როგორც ერთი ნაგებობა. მის სახურავზე, მოწყობილია ლითონის მოაჯირები, №2 შენობის E-A ღერძებში არსებულ კედელზე მცირედით გადმოსულია შენობის გადახურვა, მათ სახურავზე, და ფასადებზე მოწყობილია კონდიციონერები, საჰაერო მილები, სავენტილაციო მილები, მზის ინვენტორები და ჰაერის აბრეშატები სახურავზე და ფასადებზე მოწყობილია კარ-ფანჯრები, სარკმელები, კიბეები და ცხაურები. სახურავზე ასევე მოწყობილია მზის პანელები. ასევე შენობაზე იგეგმება ორი ღიობის გაუქმება და ახლების მოწყობა (საპროექტო ელემენტები, ზომები და სხვა ინფორმაცია იხ.პროექტში) (ობიექტი მდებარეობს მესაკუთრის შიდა ტერიტორიაზე)

საპროექტო ელემენტების მოწყობით შენობა ნაგებობების არსებული მზიდი კონსტრუქციების შეცვლა/გადაკეთება არ განხორციელებულა

"GS GROUP" LLC
406025929
შპს "ჯი-ეს ჯგუფი"

თბილისი: 10.07.2025 წ

არსებული გეგმა 0.00 ნიშნულზე

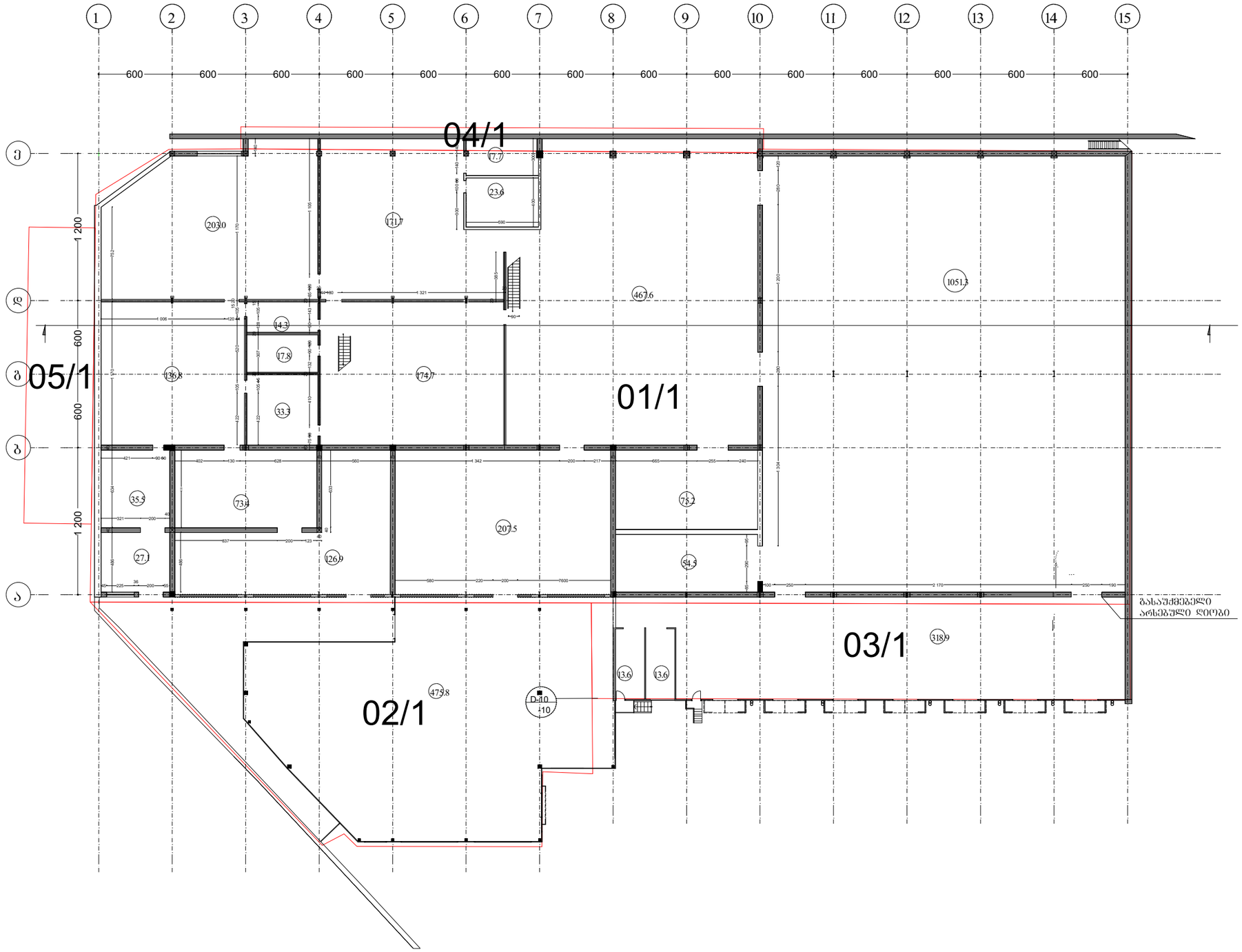

დამკვეთი: client
პეპსიკო/Pepsico

ტექნიკურ ეკონომიკური მაჩვენებლები/Technical and Economic indicators	
განაშენიანების ფართობი/construction area	1,567.8- m2
k-1 კოეფიციენტის საანგარიშო ფართობი/k-1 coefficient	1464.6- m2=0.3
კ-2 კოეფიციენტის საანგარიშო ფართობი/k-2 coefficient	1416.5- m2=0.1
კ-3 კოეფიციენტის საანგარიშო ფართობი/Green space area	5090.5- m2=0.4

პირობითი აღნიშვნები / ექსპლიკაცია:simbols used/explication:

შემსრულებელი/Executor:

შპს "გლობალ სერვის გრუპი"
ს/ნ 406025929

პროექტის სახელწოდება:Project name

მისამართი: Adress
ქალაქი თბილისი ,დასახლება ფონიჭალა/Tbilisi, District Phonitchala
საკადასტრო კოდი/cadastral index 01.18.13.039.105

ნახაზის დასახელება/Drawing name

გეგმა

თანამდებობა/Position	გვარი/Name	ხელმოწერა/signature
დირექტორი/Director	ლ.ქვანია	
არქიტექტორი/Architect	ლ.ქვანია	
არქიტექტორი/Architect	ლ.ქვანია	

მასშტაბი/scale	1:200		
formati	A-2		
ნახაზის ნომერი/Drawing Name			
თარიღი/Date	2025 წ.		

არსებული გეგმა 4.00 ნიშნულზე

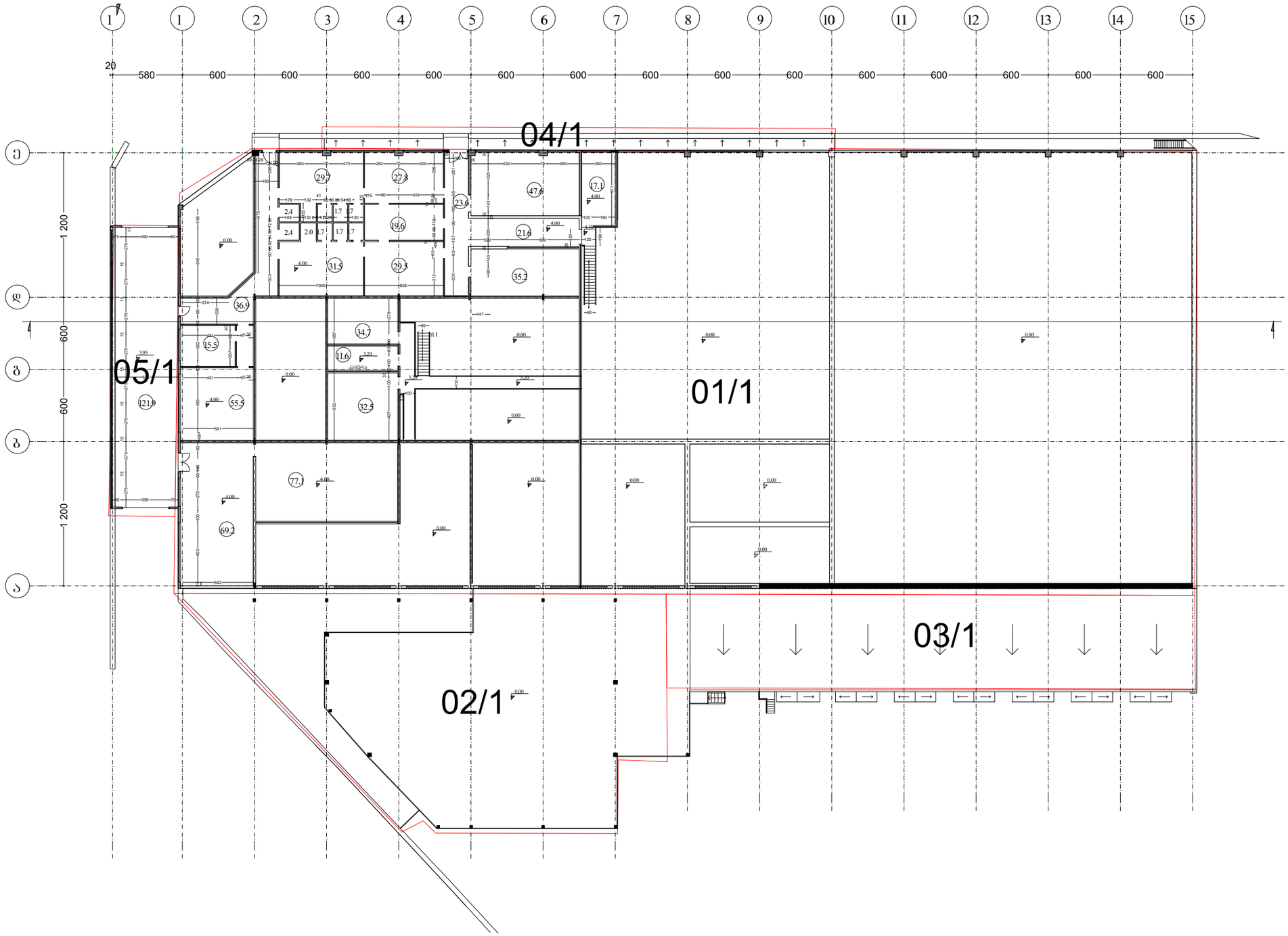

დამკვეთი: client
პეპსიკო/Pepsico

ტექნიკურ ეკონომიკური მაჩვენებლები/Technical and Economic indicators	
განაშენიანების ფართობი/construction area	1,567.8- m2
k-1 კოეფიციენტის საანგარიშო ფართობი/k-1 coefficient	1464.6- m2=0.3
კ-2 კოეფიციენტის საანგარიშო ფართობი/k-2 coefficient	1416.5- m2=0.1
კ-3 კოეფიციენტის საანგარიშო ფართობი/Green space area	5090.5- m2=0.4

პირობითი აღნიშვნები / ექსპლიკაცია:simbols used/explication:

შემსრულებელი/Executor:

შპს "გლობალ სერვის გრუპი"
ს/ნ 406025929

პროექტის სახელწოდება:Project name

მისამართი: Adress
ქალაქი თბილისი ,დასახლება ფონიჭალა/Tbilisi, District Phonitchala
საკადასტრო კოდი/cadastral index 01.18.13.039.105

ნახაზის დასახელება/Drawing name

გეგმა

თანამდებობა/Position	გვარი/Name	ხელმოწერა/signature
დირექტორი/Director	ლ.ქვანია	
არქიტექტორი/Architect	ლ.ქვანია	
არქიტექტორი/Architect	ლ.ქვანია	

მასშტაბი/scale	1:200		
formati	A-2		
ნახაზის ნომერი/Drawing Name			
თარიღი/Date	2025 წ.		

არსებული სახურავის გეგმა

ჰორიზონტალური მეტალოკლასტმასის ფანჯრები გამოყენებული გადასახურად

ლითონის მოაჯირი

სახურავზე დაკრული თუნუქის ფურცელი

საჰაერო მილები

ჰაერის ტუმბო

აგრეგატები საჰაერო მილებით

კონდიციონერები

ლითონის კიბე

საკომუნიკაციო მილები

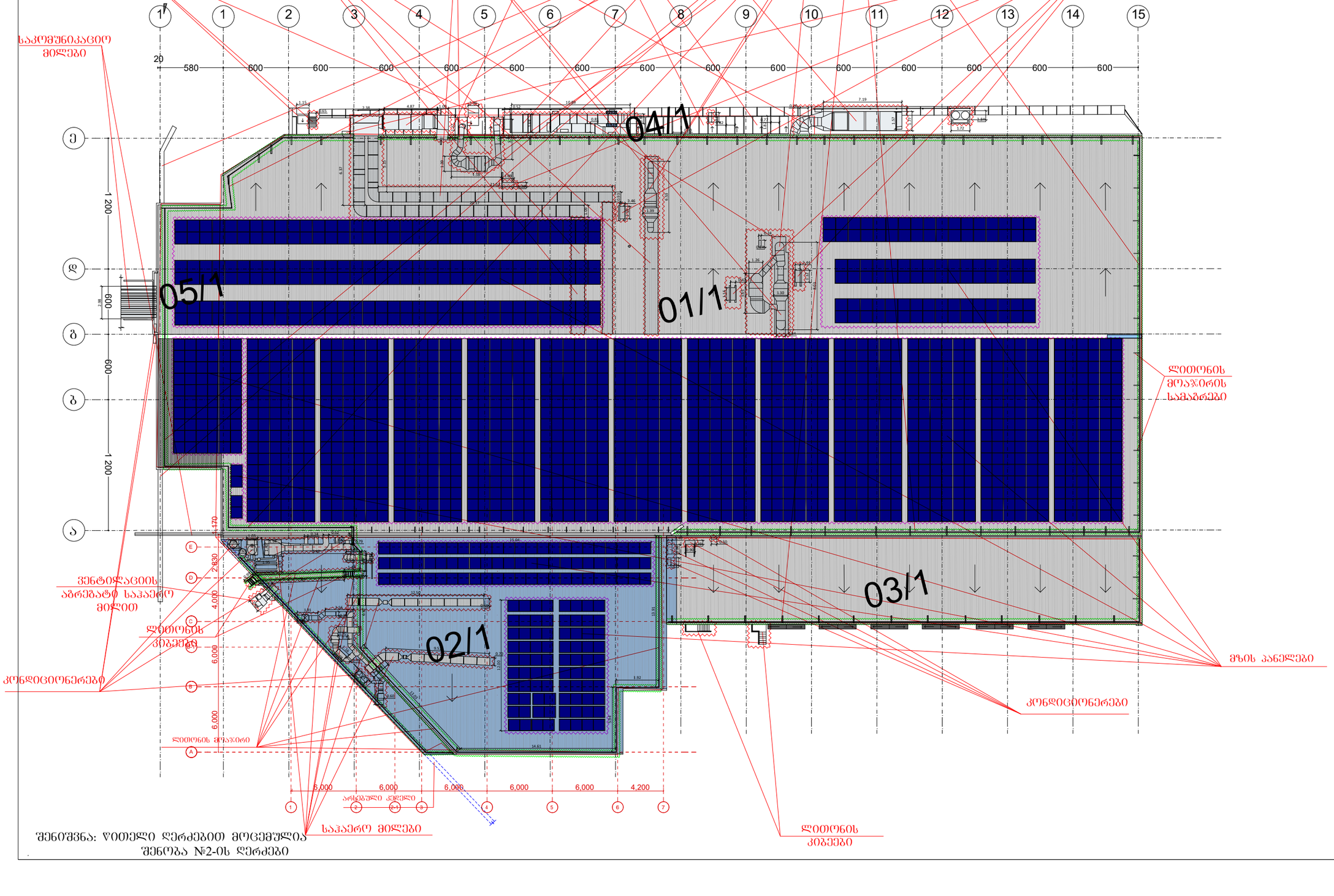

შენიშვნა: ღიობები ღერძებით მოცემულია შენობა №2-ის ღერძები

დამკვეთი: client
პეპსიკო/Pepsico

ტექნიკურ ეკონომიკური მაჩვენებლები/Technical and Economic indicators	
განაშენიანების ფართობი/construction area	1,567.8- m2
k-1 კოეფიციენტის საანგარიშო ფართობი/k-1 coefficient	1464.6- m2=0.3
კ-2 კოეფიციენტის საანგარიშო ფართობი/k-2 coefficient	1416.5- m2=0.1
კ-3 კოეფიციენტის საანგარიშო ფართობი/Green space area	5090.5- m2=0.4

პირობითი აღნიშვნები / ექსპლიკაცია:simbols used/explication:

ღიობები ხაზებით გამოტანილია საპროექტო კონდიციონერები, საკვებტილაციო მილები, ლითონის კიბეები, ლითონის მოაჯირები, ჰაერის ტუმბოები, აგრეგატები, მზის პანელები (საპროექტო კარ-ფანჯრები იხილეთ ფასადებზე

შემსრულებელი/Executor:

შპს "გლობალ სერვის გრუპი"
ს/ნ 406025929

პროექტის სახელწოდება:Project name

მისამართი: Adress
ქალაქი თბილისი ,დასახლება ფონიჭალა/Tbilisi, District Phonitchala
საკადასტრო კოდი/cadastral index 01.18.13.039.105

ნახაზის დასახელება/Drawing name

გეგმა

თანამდებობა/Position	გვარი/Name	ხელმოწერა/signature
დირექტორი/Director	ლ.ქვანია	
არქიტექტორი/Architect	ლ.ქვანია	
არქიტექტორი/Architect	ლ.ქვანია	

მასშტაბი/scale	1:200		
formati	A-2		
ნახაზის ნომერი/Drawing Name			
თარიღი/Date	2025 წ.		

საპროექტო გეგმა 0.00 ნიშნულზე

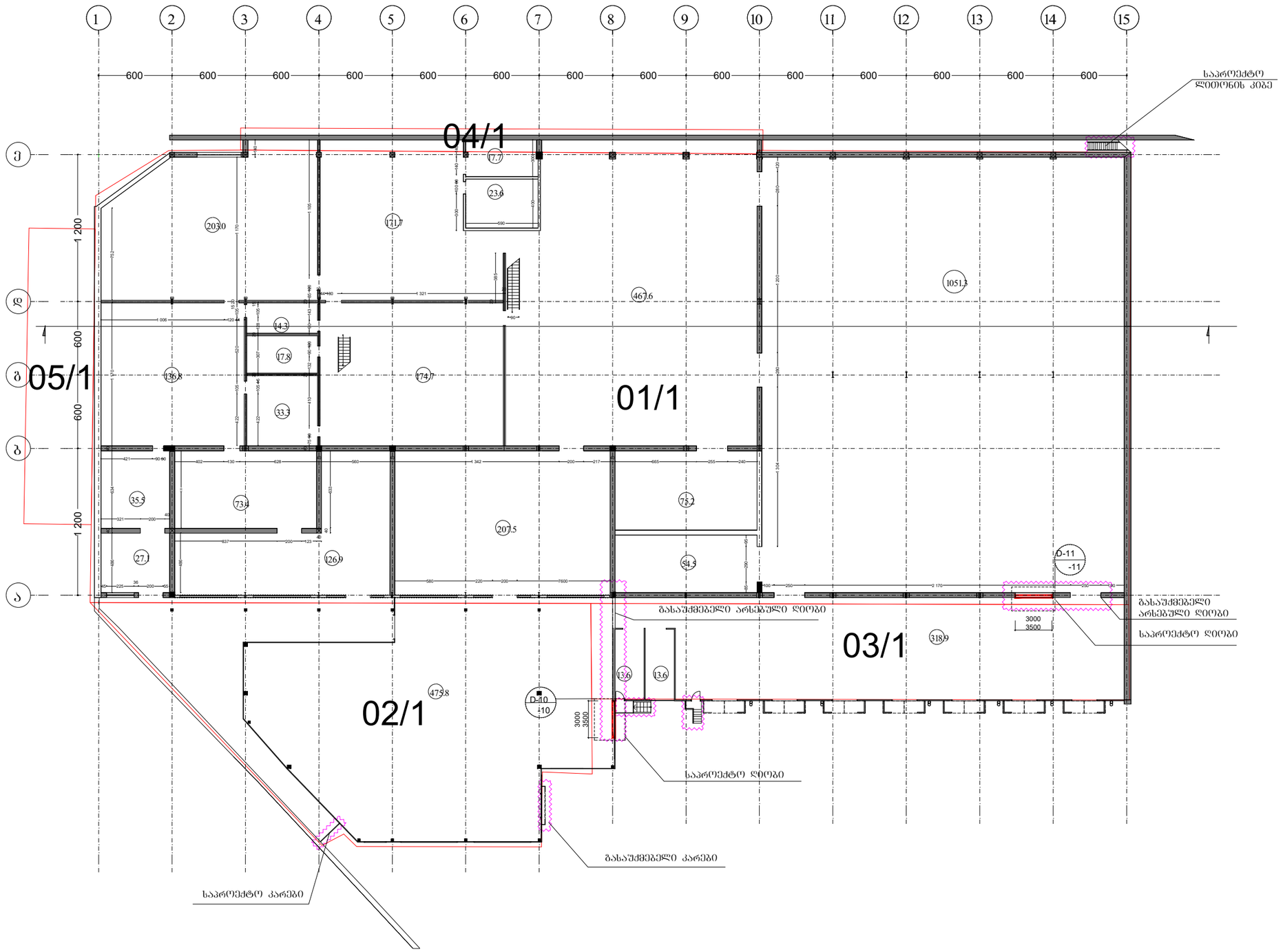

დამკვეთი: client
პეპსიკო/Pepsico

ტექნიკურ ეკონომიკური მაჩვენებლები/Technical and Economic indicators	
განაშენიანების ფართობი/construction area	1,567.8- m2
k-1 კოეფიციენტის საანგარიშო ფართობი/k-1 coefficient	1464.6- m2=0.3
კ-2 კოეფიციენტის საანგარიშო ფართობი/k-2 coefficient	1416.5- m2=0.1
კ-3 კოეფიციენტის საანგარიშო ფართობი/Green space area	5090.5- m2=0.4

პირობითი აღნიშვნები / ექსპლიკაცია:simbols used/explication:

შემსრულებელი/Executor:

შპს "გლობალ სერვის გრუპი"
ს/ნ 406025929

პროექტის სახელწოდება:Project name

მისამართი: Adress
ქალაქი თბილისი ,დასახლება ფონიჭალა/Tbilisi, District Phonitchala
საკადასტრო კოდი/cadastral index 01.18.13.039.105

ნახაზის დასახელება/Drawing name

გეგმა

თანამდებობა/Position	გვარი/Name	ხელმოწერა/signature
დირექტორი/Director	ლ.ქვანია	
არქიტექტორი/Architect	ლ.ქვანია	
არქიტექტორი/Architect	ლ.ქვანია	

მასშტაბი/scale	1:200		
formati	A-2		
ნახაზის ნომერი/Drawing Name			
თარიღი/Date	2025 წ.		

საპროექტო გეგმა 4.00 ნიშნულზე

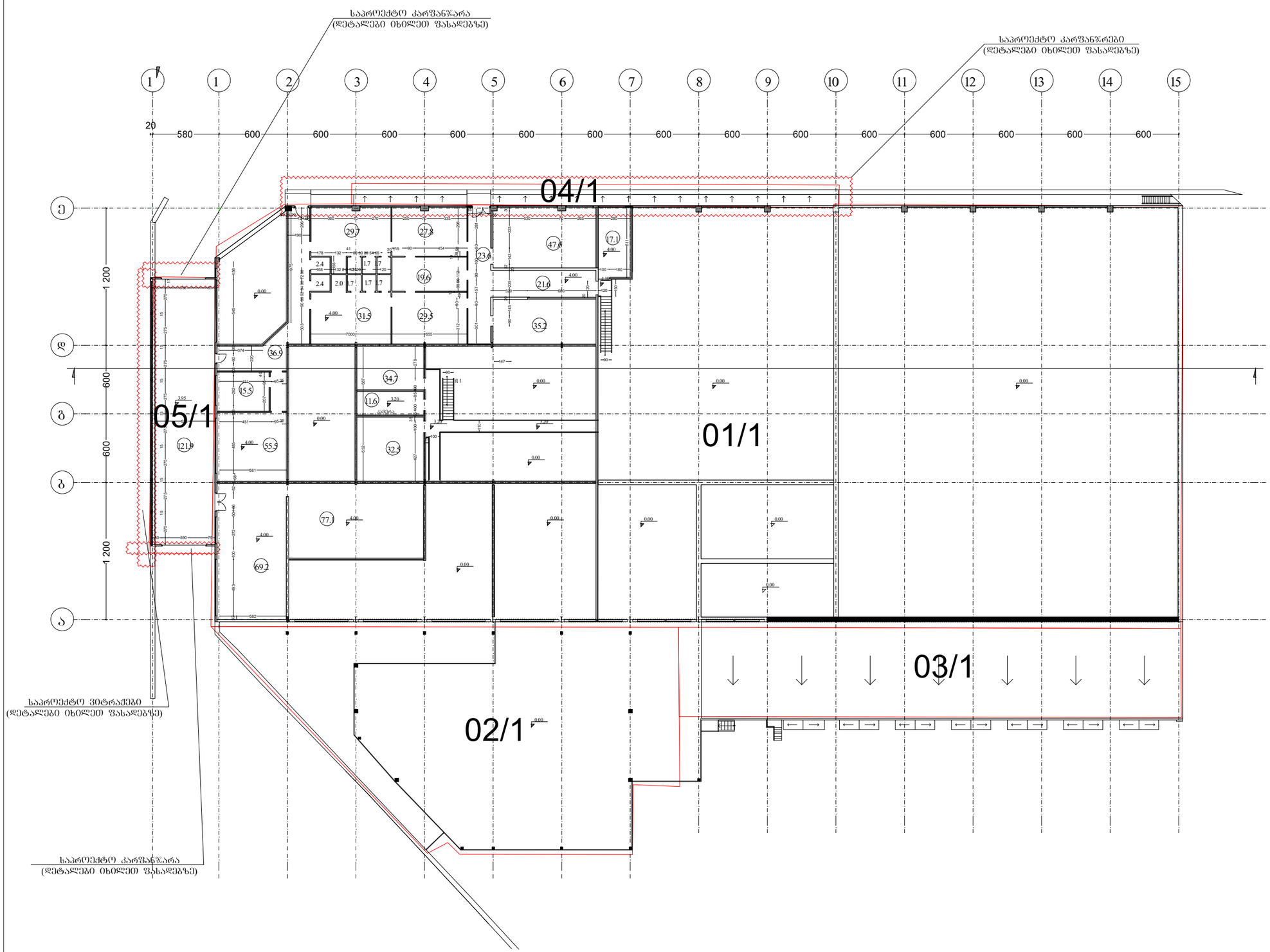

დამკვეთი: client
პეპსიკო/Pepsico

ტექნიკურ ეკონომიკური მაჩვენებლები/Technical and Economic indicators	
განაშენიანების ფართობი/construction area	1,567.8- m2
k-1 კოეფიციენტის საანგარიშო ფართობი/k-1 coefficient	1464.6- m2=0.3
კ-2 კოეფიციენტის საანგარიშო ფართობი/k-2 coefficient	1416.5- m2=0.1
კ-3 კოეფიციენტის საანგარიშო ფართობი/Green space area	5090.5- m2=0.4

პირობითი აღნიშვნები / ექსპლიკაცია:simbols used/explication:

შემსრულებელი/Executor:

შპს "გლობალ სერვის გრუპი"
ს/ნ 406025929

პროექტის სახელწოდება:Project name

მისამართი: Adress
ქალაქი თბილისი ,დასახლება ფონიჭალა/Tbilisi, District Phonitchala
საკადასტრო კოდი/cadastral index 01.18.13.039.105

ნახაზის დასახელება/Drawing name

გეგმა

თანამდებობა/Position	გვარი/Name	ხელმოწერა/signature
დირექტორი/Director	ლ.ქვანია	
არქიტექტორი/Architect	ლ.ქვანია	
არქიტექტორი/Architect	ლ.ქვანია	

მასშტაბი/scale	1:200		
formati	A-2		
ნახაზის ნომერი/Drawing Name			
თარიღი/Date	2025 წ.		

საპროექტო სახურავის გეგმა

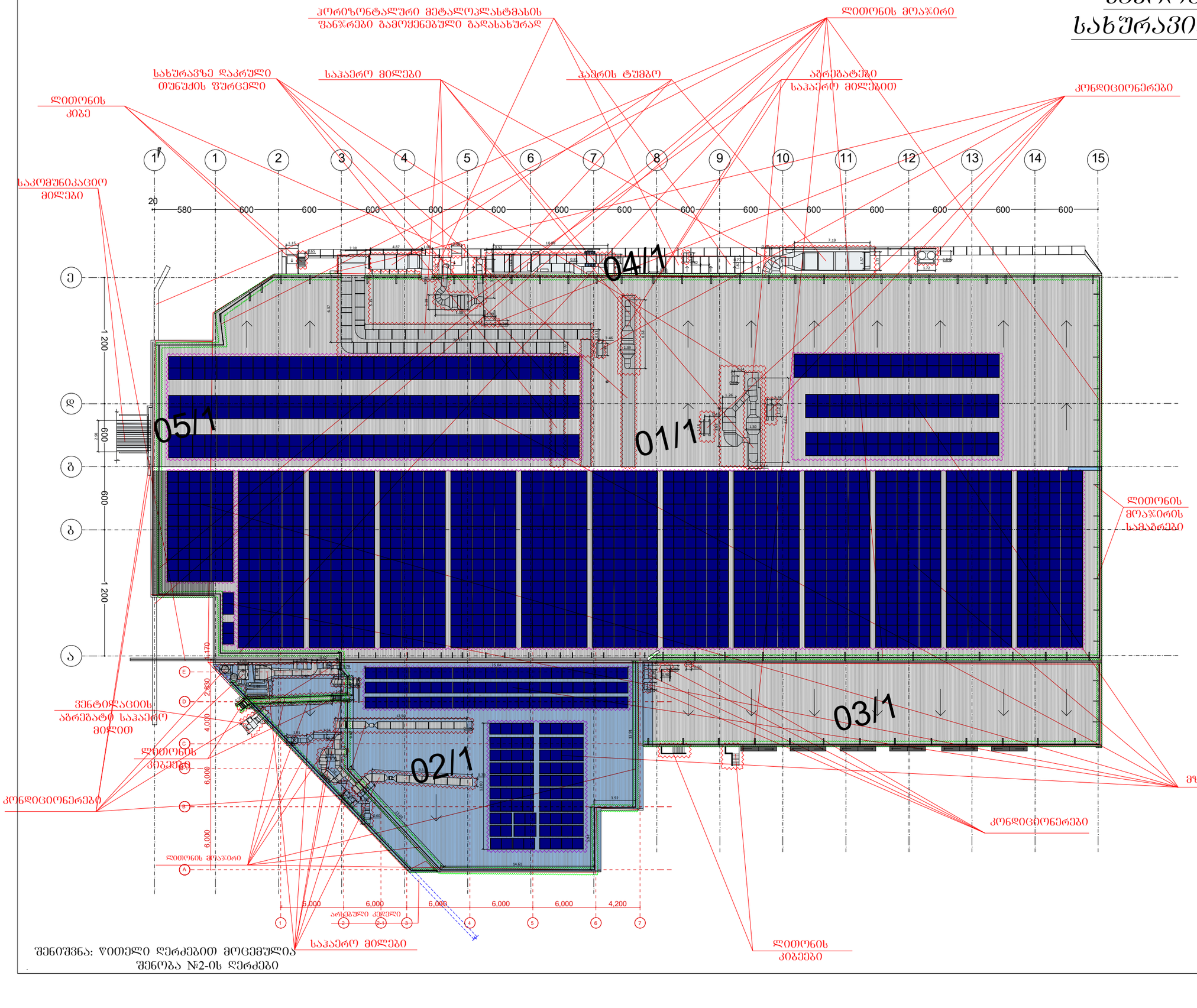

საპროექტო სახურავის გეგმა

დამკვეთი: client
პეპსიკო/Pepsico

ტექნიკურ ეკონომიკური მაჩვენებლები/Technical and Economic indicators	
განაშენიანების ფართობი/construction area	1,567.8- m2
k-1 კოეფიციენტის საანგარიშო ფართობი/k-1 coefficient	1464.6- m2=0.3
კ-2 კოეფიციენტის საანგარიშო ფართობი/k-2 coefficient	1416.5- m2=0.1
კ-3 კოეფიციენტის საანგარიშო ფართობი/Green space area	5090.5- m2=0.4

პირობითი აღნიშვნები / ექსპლიკაცია:simbols used/explication:

ᲧᲘᲗᲔᲚᲘ ᲮᲐᲖᲔᲑᲘᲗ ᲒᲐᲛᲝᲢᲐᲜᲘᲚᲘᲐ ᲡᲐᲞᲠᲝᲔᲥᲢᲝ ᲙᲝᲜᲓᲘᲪᲘᲝᲜᲔᲠᲔᲑᲘ, ᲡᲐᲕᲔᲜᲢᲘᲚᲐᲪᲘᲝ ᲛᲘᲚᲔᲑᲘ, ᲚᲘᲗᲝᲜᲘᲡ ᲙᲘᲑᲔᲔᲑᲘ, ᲚᲘᲗᲝᲜᲘᲡ ᲛᲝᲐᲯᲘᲠᲔᲑᲘ, ᲰᲐᲔᲠᲘᲡ ᲢᲣᲛᲑᲝᲔᲑᲘ, ᲐᲑᲠᲔᲖᲐᲢᲔᲑᲘ, ᲛᲖᲘᲡ ᲞᲐᲜᲔᲚᲔᲑᲘ (ᲡᲐᲞᲠᲝᲔᲥᲢᲝ ᲙᲐᲠ-ᲤᲐᲜᲯᲠᲔᲑᲘ ᲘᲮᲘᲚᲔᲓ ᲤᲐᲡᲐᲓᲔᲑᲖᲔ

შემსრულებელი/Executor:

შპს "გლობალ სერვის გრუპი"
ს/ნ 406025929

პროექტის სახელწოდება:Project name

მისამართი: Adress
ქალაქი თბილისი ,დასახლება ფონიჭალა/Tbilisi, District Phonitchala
საკადასტრო კოდი/cadastral index 01.18.13.039.105

ნახაზის დასახელება/Drawing name

გეგმა

თანამდებობა/Position	გვარი/Name	ხელმოწერა/signature
დირექტორი/Director	ლ.ქვანია	
არქიტექტორი/Architect	ლ.ქვანია	
არქიტექტორი/Architect	ლ.ქვანია	

მასშტაბი/scale	1:200		
formati	A-2		
ნახაზის ნომერი/Drawing Name			
თარიღი/Date	2025 წ.		

კროკები K-1
გეგმა 0.00 ნიშნულზე

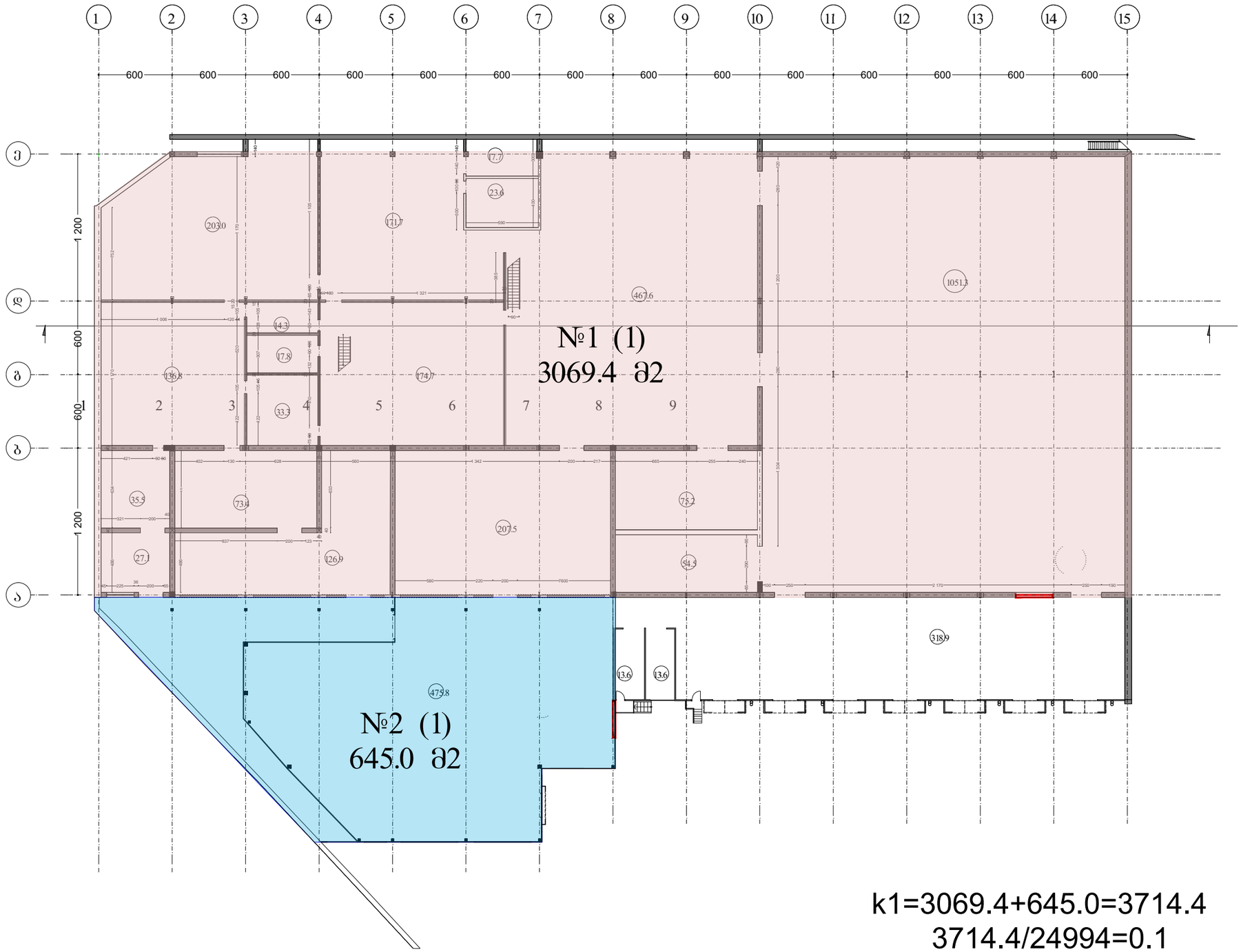

დამკვეთი: client
პეპსიკო/Pepsico

ტექნიკურ ეკონომიკური მაჩვენებლები/Technical and Economic indicators	
განაშენიანების ფართობი/construction area	1,567.8- m2
k-1 კოეფიციენტის საანგარიშო ფართობი/k-1 coefficient	1464.6- m2=0.3
კ-2 კოეფიციენტის საანგარიშო ფართობი/k-2 coefficient	1416.5- m2=0.1
კ-3 კოეფიციენტის საანგარიშო ფართობი/Green space area	5090.5- m2=0.4

პირობითი აღნიშვნები / ექსპლიკაცია:simbols used/explication:

შემსრულებელი/Executor:

შპს "გლობალ სერვის გრუპი"
ს/ნ 406025929

პროექტის სახელწოდება:Project name

მისამართი: Adress
ქალაქი თბილისი ,დასახლება ფონიჭალა/Tbilisi, District Phonitchala
საკადასტრო კოდი/cadastral index 01.18.13.039.105

ნახაზის დასახელება/Drawing name

კროკები

თანამდებობა/Position	გვარი/Name	ხელმოწერა/signature
დირექტორი/Director	ლ.ქვანია	
არქიტექტორი/Architect	ლ.ქვანია	
არქიტექტორი/Architect	ლ.ქვანია	

მასშტაბი/scale	1:200		
formati	A-2		
ნახაზის ნომერი/Drawing Name			
თარიღი/Date	2025 წ.		

კროკები K-2
გეგმა 0.00 ნიშნულზე

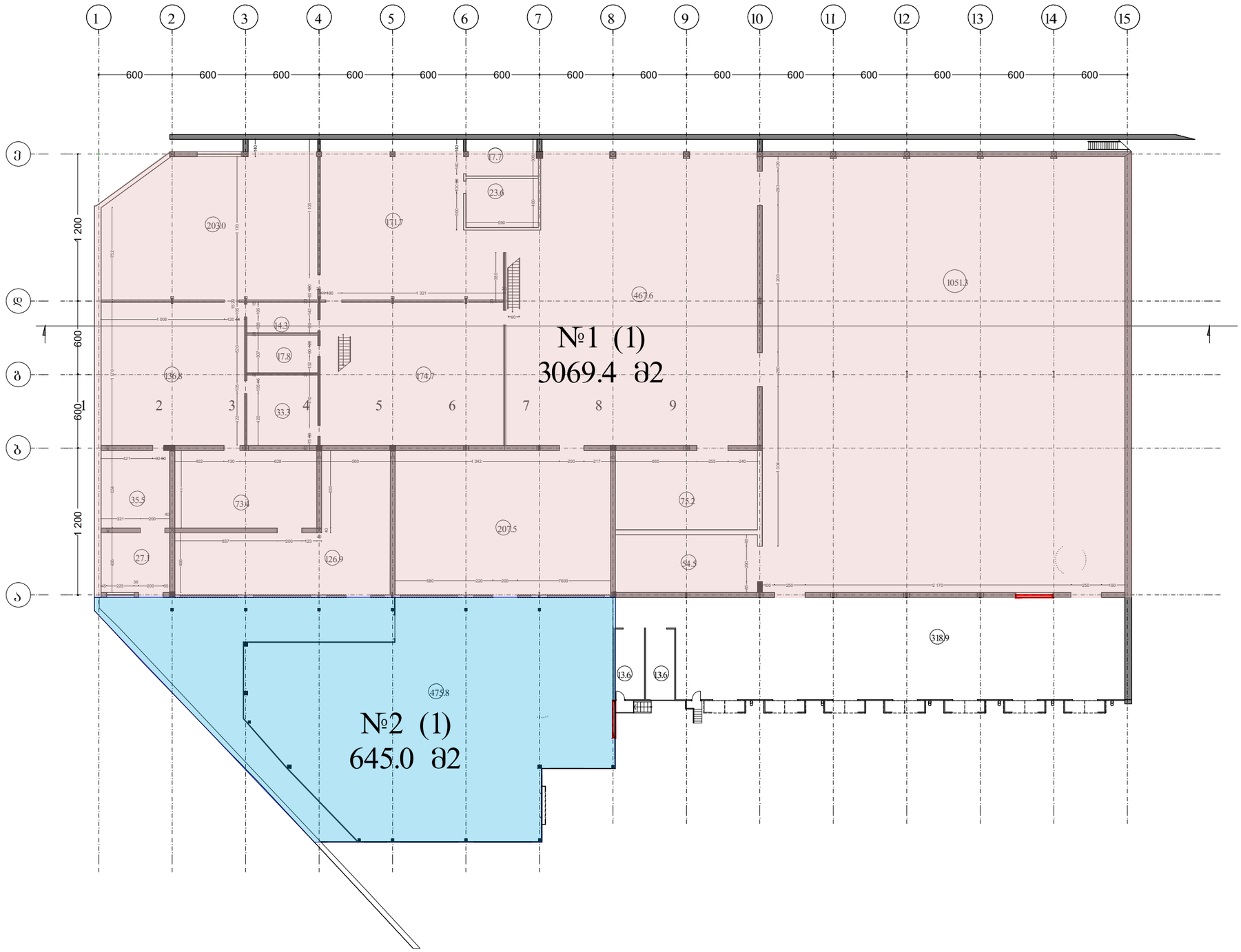

დამკვეთი: client
პეპსიკო/Pepsico

ტექნიკურ ეკონომიკური მაჩვენებლები/Technical and Economic indicators	
განაშენიანების ფართობი/construction area	1,567.8- m2
k-1 კოეფიციენტის საანგარიშო ფართობი/k-1 coefficient	1464.6- m2=0.3
კ-2 კოეფიციენტის საანგარიშო ფართობი/k-2 coefficient	1416.5- m2=0.1
კ-3 კოეფიციენტის საანგარიშო ფართობი/Green space area	5090.5- m2=0.4

პირობითი აღნიშვნები / ექსპლიკაცია:simbols used/explication:

შემსრულებელი/Executor:

შპს "გლობალ სერვის გრუპი"
ს/ნ 406025929

პროექტის სახელწოდება:Project name

მისამართი: Adress
ქალაქი თბილისი ,დასახლება ფონიჭალა/Tbilisi, District Phonitchala
საკადასტრო კოდი/cadastral index 01.18.13.039.105

ნახაზის დასახელება/Drawing name

კროკები

თანამდებობა/Position	გვარი/Name	ხელმოწერა/signature
დირექტორი/Director	ლ.ქვანია	
არქიტექტორი/Architect	ლ.ქვანია	
არქიტექტორი/Architect	ლ.ქვანია	

მასშტაბი/scale	1:200		
formati	A-2		
ნახაზის ნომერი/Drawing Name			
თარიღი/Date	2025 წ.		

კროკები k-2
გეგმა 4.00 ნიშნულზე

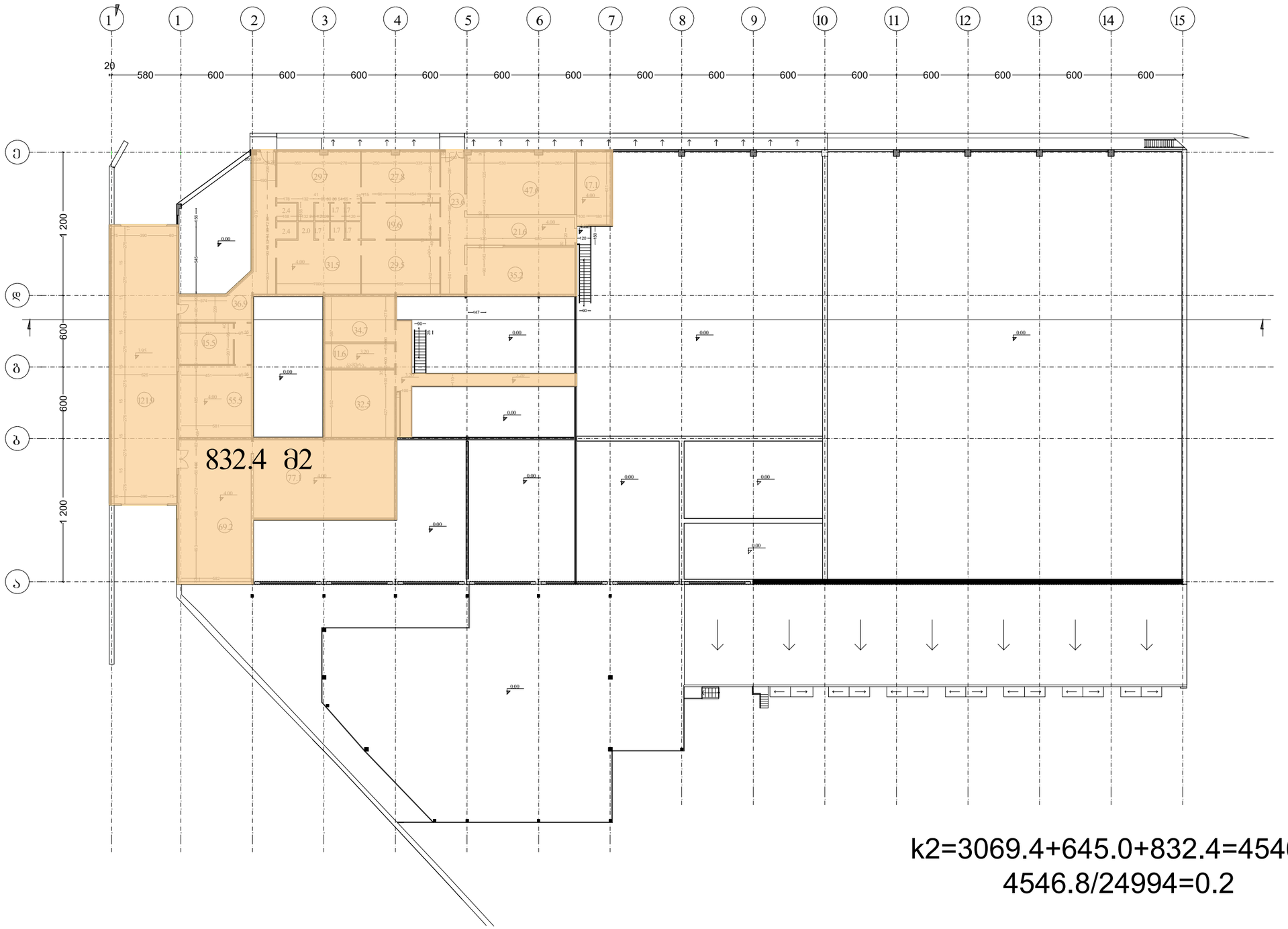

k2=3069.4+645.0+832.4=4546.8
4546.8/24994=0.2

დამკვეთი: client
პეპსიკო/Pepsico

ტექნიკურ ეკონომიკური მაჩვენებლები/Technical and Economic indicators	
განაშენიანების ფართობი/construction area	1,567.8- m2
k-1 კოეფიციენტის საანგარიშო ფართობი/k-1 coefficient	1464.6- m2=0.3
კ-2 კოეფიციენტის საანგარიშო ფართობი/k-2 coefficient	1416.5- m2=0.1
კ-3 კოეფიციენტის საანგარიშო ფართობი/Green space area	5090.5- m2=0.4

პირობითი აღნიშვნები / ექსპლიკაცია:simbols used/explication:

შემსრულებელი/Executor:

შპს "გლობალ სერვის გრუპი"
ს/ნ 406025929

პროექტის სახელწოდება:Project name

მისამართი: Adress
ქალაქი თბილისი ,დასახლება ფონიჭალა/Tbilisi, District Phonitchala
საკადასტრო კოდი/cadastral index 01.18.13.039.105

ნახაზის დასახელება/Drawing name

კრ(ო)კები

თანამდებობა/Position	გვარი/Name	ხელმოწერა/Signature
დირექტორი/Director	ლ.ქვანია	
არქიტექტორი/Architect	ლ.ქვანია	
არქიტექტორი/Architect	ლ.ქვანია	

მასშტაბი/scale	1:200		
formati	A-2		
ნახაზის ნომერი/Drawing Name			
თარიღი/Date	2025 წ.		

მზის პანელების კვანძები

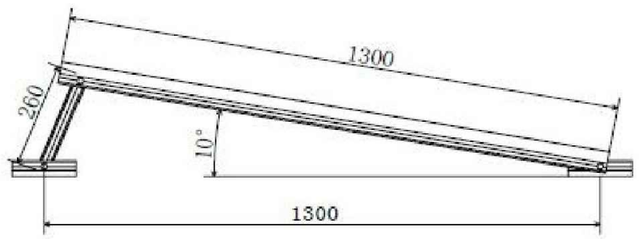

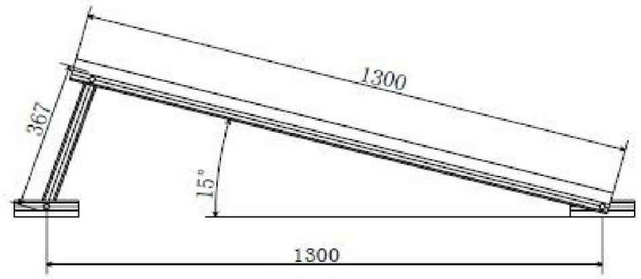

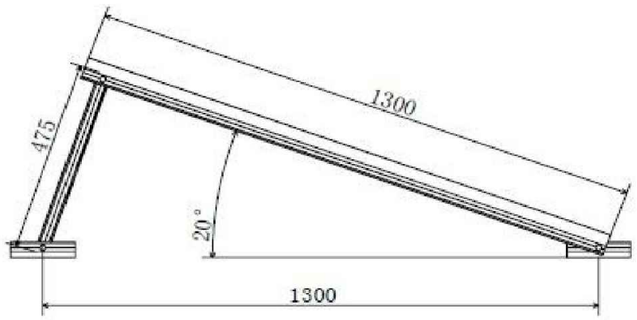

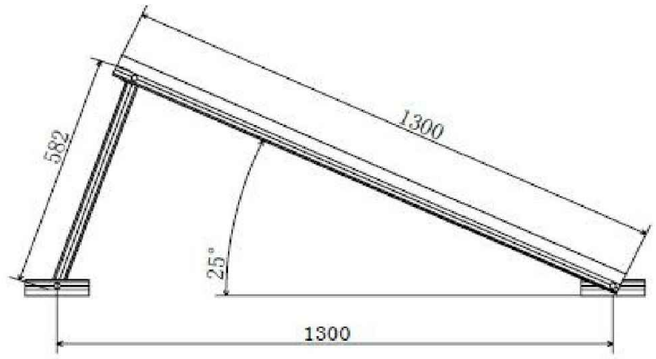

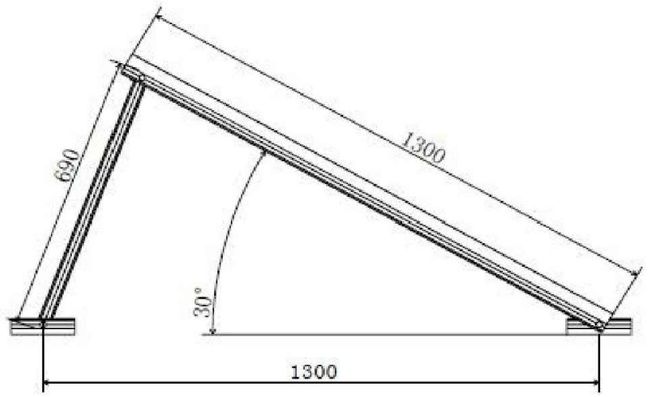

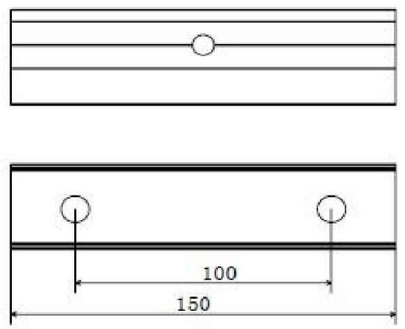



დამკვეთი: client
პეპსიკო/Pepsico

ტექნიკურ ეკონომიკური მაჩვენებლები/Technical and Economic indicators	
განაშენიანების ფართობი/construction area	1,567.8- m2
k-1 კოეფიციენტის საანგარიშო ფართობი/k-1 coefficient	1464.6- m2=0.3
კ-2 კოეფიციენტის საანგარიშო ფართობი/k-2 coefficient	1416.5- m2=0.1
კ-3 კოეფიციენტის საანგარიშო ფართობი/Green space area	5090.5- m2=0.4

პირობითი აღნიშვნები / ექსპლიკაცია:simbols used/explication:

შემსრულებელი/Executor:

შპს "გლობალ სერვის გრუპი"
ს/ნ 406025929

პროექტის სახელწოდება:Project name

მისამართი: Adress
ქალაქი თბილისი ,დასახლება ფონიჭალა/Tbilisi, District Phonitchala
საკადასტრო კოდი/cadastral index 01.18.13.039.105

ნახაზის დასახელება/Drawing name

კვანძები

თანამდებობა/Position	გვარი/Name	ხელმოწერა/signature
დირექტორი/Director	ლ.ქვანია	
არქიტექტორი/Architect	ლ.ქვანია	
არქიტექტორი/Architect	ლ.ქვანია	

მასშტაბი/scale	1:200		
formati	A-2		
ნახაზის ნომერი/Drawing Name			
თარიღი/Date	10.07.2025 წ.		

მზის პანელების კვანძები

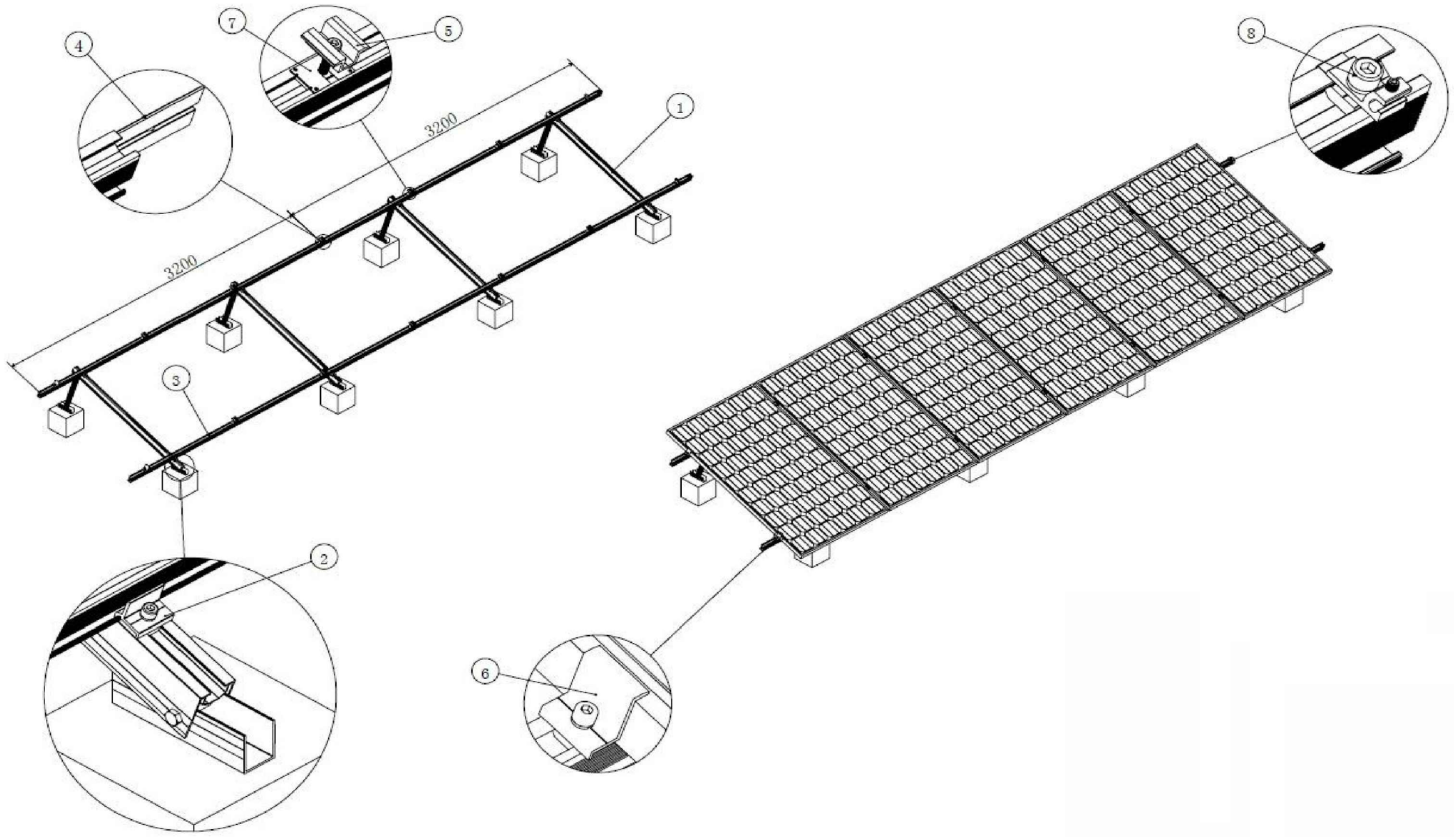

დამკვეთი: client
პეპსიკო/Pepsico

ტექნიკურ ეკონომიკური მაჩვენებლები/Technical and Economic indicators	
განაშენიანების ფართობი/construction area	1,567.8- m2
k-1 კოეფიციენტის საანგარიშო ფართობი/k-1 coefficient	1464.6- m2=0.3
კ-2 კოეფიციენტის საანგარიშო ფართობი/k-2 coefficient	1416.5- m2=0.1
კ-3 კოეფიციენტის საანგარიშო ფართობი/Green space area	5090.5- m2=0.4

პირობითი აღნიშვნები / ექსპლიკაცია:simbols used/explication:

შემსრულებელი/Executor:

შპს "გლობალ სერვის გრუპი"
ს/ნ 406025929

პროექტის სახელწოდება:Project name

მისამართი: Adress
ქალაქი თბილისი ,დასახლება ფონიჭალა/Tbilisi, District Phonitchala
საკადასტრო კოდი/cadastral index 01.18.13.039.105

ნახაზის დასახელება/Drawing name

კვანძები

თანამდებობა/ Position	გვარი/Name	ხელმოწერა/signature
დირექტორი/Director	ლ.ქვანია	
არქიტექტორი/Architect	ლ.ქვანია	
არქიტექტორი/Architect	ლ.ქვანია	

მასშტაბი/scale	1:200		
formati	A-2		
ნახაზის ნომერი/Drawing Name			
თარიღი/Date	10.07.2025 წ.		

მზის პანელების კვანძები

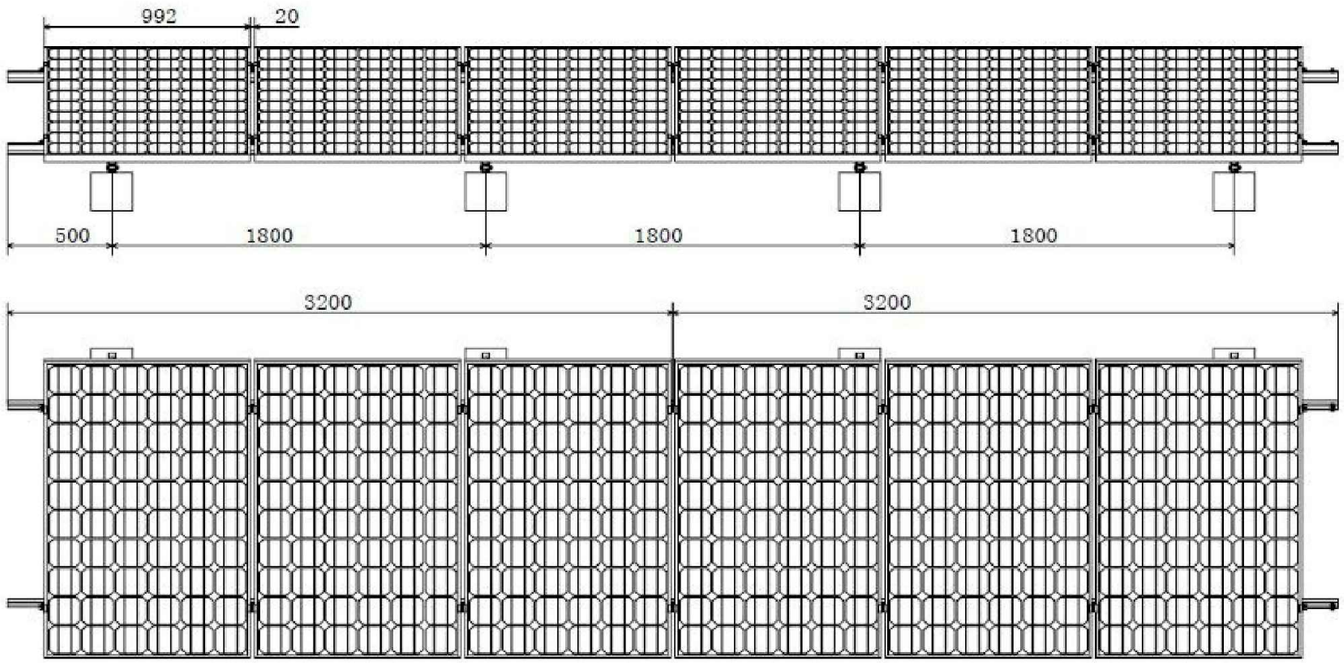

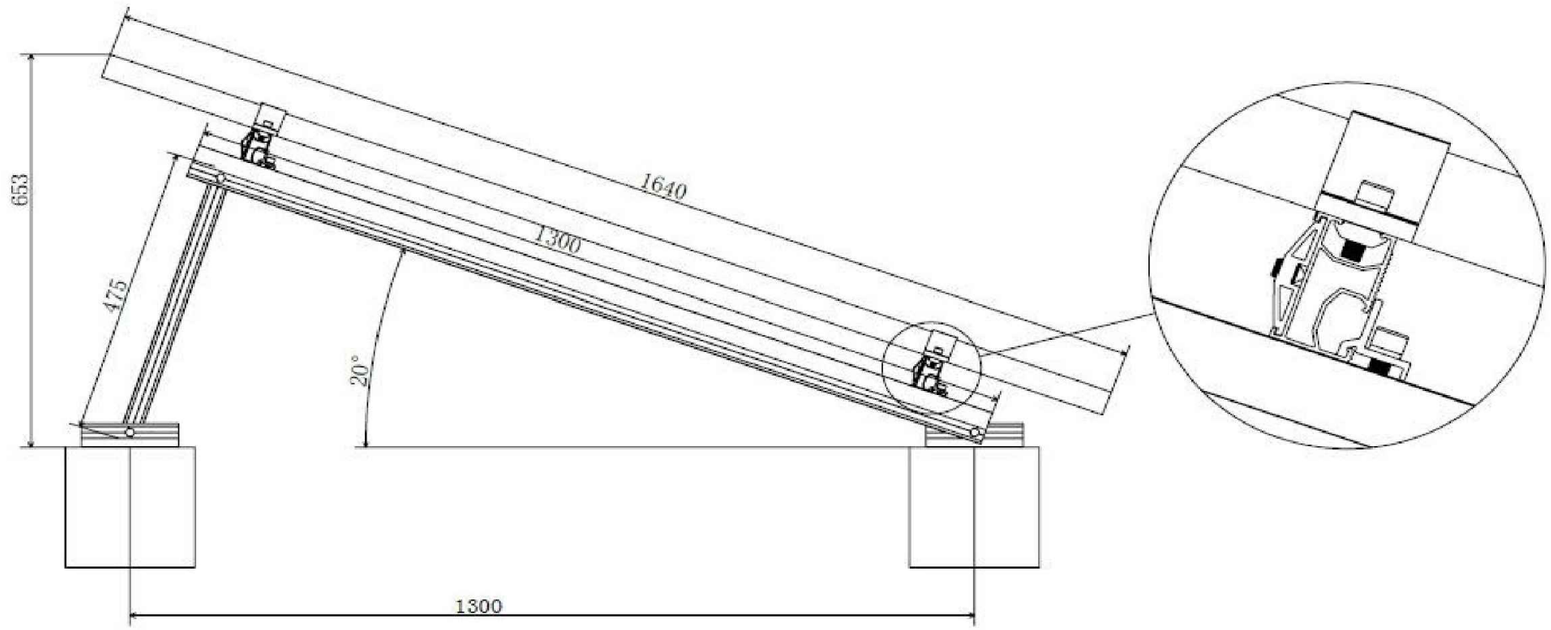

დამკვეთი: client
პეპსიკო/Pepsico

ტექნიკურ ეკონომიკური მაჩვენებლები/Technical and Economic indicators	
განაშენიანების ფართობი/construction area	1,567.8- m2
k-1 კოეფიციენტის საანგარიშო ფართობი/k-1 coefficient	1464.6- m2=0.3
კ-2 კოეფიციენტის საანგარიშო ფართობი/k-2 coefficient	1416.5- m2=0.1
კ-3 კოეფიციენტის საანგარიშო ფართობი/Green space area	5090.5- m2=0.4

პირობითი აღნიშვნები / ექსპლიკაცია:simbols used/explication:

შემსრულებელი/Executor:

შპს "გლობალ სერვის გრუპი"
ს/ნ 406025929

პროექტის სახელწოდება:Project name

მისამართი: Adress
ქალაქი თბილისი ,დასახლება ფონიჭალა/Tbilisi, District Phonitchala
საკადასტრო კოდი/cadastral index 01.18.13.039.105

ნახაზის დასახელება/Drawing name

კვანძები

თანამდებობა/Position	გვარი/Name	ხელმოწერა/signature
დირექტორი/Director	ლ.ქვანია	
არქიტექტორი/Architect	ლ.ქვანია	
არქიტექტორი/Architect	ლ.ქვანია	

მასშტაბი/scale	1:200		
formati	A-2		
ნახაზის ნომერი/Drawing Name			
თარიღი/Date	10.07.2025 წ.		