სპორტულ-გამაჯანსაღებელი ცენტრი

დაგეგმარების საფუძველი და მიზნები:

დაგეგმარების საფუძველია შპს ''ვეფხვი''-თან გაფორმებული ხელშეკრულება, რომელიც მიზნად ისახავს მის საკუთრებაში არსებულ მიწის ნაკვეთზე ქ. თბილისი, ბელიაშვილის ქუჩა, №3-ში (სკ. 01.13.03.050.002) სპორტულ-გამაჯანსაღებელი ცენტრის მშენებლობის საპროექტო დოკუმენტაციის არქიტექტურული ნაწილის N41 დადგენილებასთან შესაბამისობის ანალიზსა და ანალიზის ექსპერტიზის ჩატარებას.

მიწის ნაკვეთის მდებარეობის აღწერა:

მიწის ნაკვეთს ჩრდილო-აღმოსავლეთით, სამხრეთ-აღმოსავლეთით და სამხრეთ-დასავლეთით ესაზღვრება კერძო საკუთრებაში არსებული მიწის ნაკვეთები, ხოლო ჩრდილო-დასავლეთით - საზოგადოებრივი სივრცე სამანქანე გზის სახით.
აბსოლიტური ნიშნულები ზღვის დონიდან მერყეობს 414.80-დან 415.29-მდე.

პროექტის შინაარსობრივი აღწერა:

შენობა წარმოადგენს სამსართულიან არსებულ ნაგებობას, რომელზეც ტარდება რეკონსტრუქცია. ნაგებობაზე ხორციელდება ძირეული გადაკეთება, რის შედეგადაც მივიღებთ სპორტულ-გამაჯანსაღებელ ცენტრს, რომლის სართულიანობა არ იცვლება. მიწისქვეშა სართულზე სარდაფია, ხოლო მიწისპირა პირველ სართულზე 0.00 ნიშნულზე განთავსებულია ძირითადი აქტივობების სივრცეები: ფიზიოთერაპიის ოთახი, სატრენაჟორო დარბაზი, გასახდელი,ფოიე და სველი წერტილები კაცთა/ქალთა და შ.შ.მ. პირთათვის, ხოლო მეორე სართულზე +4.80 ნიშნულზე განთავსებულია ფოიე, სპორტული ინვენტარის შესანახი სათავსო, დირექტორისა და მომსახურე პერსონალის ოთახები და კაბინეტები. შენობაში გადაადგილება ხდება ერთი დაცული კიბის უჯრედისა და ლიფტის საშუალებით, რომელიც ადაპტირებულია შ.შ.მ. პირებზე.

პროექტის ძირითადი სტრუქტურული სისტემის აღწერა

შენობა კარკასული ტიპისაა, მის მზიდ ნაწილს წარმოადგენს რკინა-ბეტონის სვეტები და რიგელები, რომელიც დაყრდნობილია მონოლითურ ლენტურ საძირკველზე, შენობის სართულშუა გადახურვა მოწყობილია მონოლითური არმირებული ფილით, ასევე შენობას აქვს რბილი გადახურვა.

დაგეგმარებისთვის გამოყენებული კანონმდებლობის აღწერა

საპროექტო შენობის და საპროექტო მიწის ნაკვეთის დაგეგმარებისათვის გამოყენებულია საქართველოს მთავრობის დადგენილება #41, ტექნიკური რეგლამენტი „შენობა-ნაგებობის უსაფრთხოების წესები“

შენობა-ნაგებობის უსაფრთხოების წესებთან შესაბამისობის ანალიზი

გამოყენებული წესები - "შენობა ნაგებობის უსაფრთხოების წესები"					
ჩამოთვალეთ შენობა-ნაგებობის დაკავებულობები და აღწერეთ თითოეული გამოყენება ცხრილი 1004.1.2-ის მიხედვით					
N	**დაკავებულობა**	**ფართობი მ.კვ**	**აღწერა**	**დ.დ.ფ**	**სართული**
1	სწ-1	311.10	სარდაფი	27.9	მიწისქვეშა სართ. -4.50 ნიშ.
2	თვ-3	95.68	ფიზიოთერაპიის ოთახი	4.7	მიწისპირა სართ. 0.00 ნიშ.
3	თვ-3	99.05	სატრენაჟორო დარბაზი	4.7	მიწისპირა სართ. 0.00 ნიშ.
4	სწ-1	58.00	სათავსო	27.9	მიწისზედა სართ. +4.80 ნიშ.
5	სქ	43.48	დირექტორის კაბინეტი	9.3	მიწისზედა სართ. +4.80 ნიშ.
6	სქ	50.82	პერსონალის ოთახი	9.3	მიწისზედა სართ. +4.80 ნიშ.
7	სქ	47.50	კაბინეტი	9.3	მიწისზედა სართ. +4.80 ნიშ.
8	სქ	60.20	კაბინეტი	9.3	მიწისზედა სართ. +4.80 ნიშ.

შენობის კონსტრუქციის ტიპი ცხრილი 503-ის მიხედვით	
განსაზღვრეთ კონსტრუქციის ტიპი არსებული შენობისთვის მაგ: II-A, II-B, V-A, V-B	V-A მიწის ზემოთ 2 სრული სართული, მიწის ქვემოთ1
განსაზღვრეთ კონსტრუქციის ტიპი ახალი შენობისთვის მაგ: II-A, II-B, V-A, V-B	
შერეული კონსტრუქციის შემთხვევაში მიუთითეთ ტიპები რომლებიც გამოყენებული იქნება, განსაზღვრეთ ტიპები და მათი მდებარეობა	

სახურავის მინიმალური ბურულის კლასიფიკაცია კონსტრუქციული ტიპისთვის ცხრილი 1505.1ა-ს მიხედვით		
კონსტრუქციის ტიპი	**დასაშვები კლასი**	**შეთავაზებული კლასი**
V-A	B	A

სიმაღლის შეზღუდვები ცხრილი 503-ის მიხედვით		
დაკავებულობები	**დასაშვები სართულიანობა**	**შეთავაზებული სართულიანობა**
სწ-1	3	**2** ნიშ.(-4.50; +4.80)
თვ-3	2	1 ნიშ.(0.00)
სქ	3	**1** ნიშ.(+4.80)
	დასაშვები სიმაღლე (მ)	**შემოთავაზებული სიმაღლე (მ)**
საერთო სიმაღლე	15.2	4.98

მოთხოვნის ჩამონათვალი	**დასაშვები**	**შემოთავაზებული**
მიწის ზემოთ სართულების რაოდენობა		**70** ნიშ.(0.00/43; +4.80/27)
მიწის ქვემოთ სართულების რაოდენობა		**12** ნიშ. (-4.50/12)
დაკავებულობა სულ	-	**82** ნიშ.(-4.50/12; 0.00/43; +4.80/27)

ფართობის შეზღუდვები ცხრილი 503-ის მიხედვით		
დაკავებულობები	**დასაშვები ფართობი**	**შეთავაზებული ფართობი**
სასაწყობე ჯგუფი სწ-1	1300	**369.10 მ.კვ** ნიშ.(-4.50/311.10; +4.80/58.00)
თავშეყრის ჯგუფი თვ-3	1070	**194.73 მ.კვ** ნიშ. (0.00/194.73)
საქმიანი ჯგუფი სქ	1670	**202.00 მ.კვ** ნიშ.(+4.80/202.00)
დაკავებული იატაკის საერთო ფართობი	**765.83** მ.კვ	
იატაკების რაოდენობა	**2 მიწისზედა და 1 მიწისქვეშა** ნიშ.(-4.50; 0.00; +4.80)	
შენობის საერთო ფართობი	**1073.47** მ.კვ	

გარე კედლების ცეცხლმედეგობისა და ღიობებისადმი მოთხოვნები ცხრილი 602-ის და 705.8-ის მიხედვით

გარე კედელი (ღერძები)	ხანძარსაწინააღმდეგო მანძილი (მეტრი)	ცეცხლმედეგობის ხარისხი (სთ)		კედლის ღიობების ფართობი(ღიობის %)					
				დასაშვები			გათვალისწინებული		
		მოთხოვნილი (სთ)	გათვალისწინებული (სთ)	დაუცველი, სამხეების გარეშე	დაუცველი, სამხეებით	დაცული	დაუცველი, სამხეების გარეშე	დაუცველი, სამხეებით	დაცული
1-5	საზ.სივრცე	0	2	შეუზღ.	შეუზღ.	შეუზღ.	45%		
ა-გ	0.955	2	2	არსებული	არს.	არს.	15%		
5-1	2.678	1	2	არსებული	არს.	არს.	5%		
გ-ა	2.872	1	2	არსებული	არს.	არს.	15%		

601 ცხრილის შესაბამისად V-A ტიპის კონსტრუქციისათვის მისი ძირითადი სტრუქტურული ჩარჩოს, იატაკისა და ძირითადი ნაწილების ცეცხლმედეგობა მოეთხოვება 1 საათიანი

ხანძრისაგან დაცვის სისტემებისადმი მოთხოვნები

დაკავებულობები, სივრცეები, გასასვლელი საშუალებები	ავტოსამეხი სისტემა	ავტომატური ავტომატური ცეცხლმაქრობი სისტემები	სახანძრო განგაშისა და ცეცხლაღმოჩენი სისტემები	სახანძრო მილდგარების სისტემები	კვამლის საკონტროლო სისტემები	ხელის ცეცხმაქრები	სავარიო განათების სისტემები
სასაწყობე ჯგუფი სწ-1	-	-	კი	-	კი	კი	კი
თავშეყრის ჯგუფი თვ-3	-	-	კი	-	-	კი	კი
საქმიანი ჯგუფი სქ	-	-	კი	-	-	კი	კი
დერეფანი	-	-	კი	-	-	კი	კი
კიბის უჯრედი	-	-	კი	-	-	-	კი
ლიფტი	-	-	-	-	-	-	-
სახანძრო სამაშველო სამსახურის მიერ გამოსაყენებელი ჰიდრანტი					კი		
სახანძრო ტუმბოები და წყლის რეზერვუარი					-		

დაკავებულობის დატვირთვის და გასასვლელების განსაზღვრა თითოეულ სართულზე 1005.3.1; 1009.4; 1015.1; 1018 და 1021.2 ცხრილების მიხედვით

სართულები	დაკავებულობა და დაკავებულობის დატვირთვის ჯამური მაჩვენებელი	მოთხოვნილი გასასვლელების/გასასვლელთან მისადგომის რაოდენობა	გათვალისწინებული გასასვლელების/გასასვლელთან მისადგომის რაოდენობა	გასასვლელი საშუალებების სიგანე					
				გზა-კიბეები (7.6მმ)		დერეფანი (5.1მმ)		გასასვლელი გზა-კარი (5.1მმ)	
				მოთხოვნილი	გათვალისწ.	მოთხოვნილი	გათვალისწ.	მოთხოვნილი	გათვალის.
მიწისქვეშა სართ. -4.50 ნიშ.	**12** (სწ-1)12	**1** (გზა-კარი)	**1** (გზა-კარი)	**1** (გზა-კიბე)	**1** (გზა-კიბე)	1.5	1.5	0.82 მ.	0.92 მ.
მიწისპირა სართ. 0.00 ნიშ.	**43** (თვ-3)	**1** (გზა-კარი)	**1** (გზა-კარი)	**1** (გზა-კიბე)	**1** (გზა-კიბე)	1.5	1.5	0.82 მ.	0.92 მ.
მიწისზედა I სართ. +4.80 ნიშ.	**27** (სქ)24 (სწ-1)3	**1** (გზა-კარი)	**1** (გზა-კარი)	**1** (გზა-კიბე)	**1** (გზა-კიბე)	1.5	1.5	0.82 მ.	0.92 მ.

წყალსადენი სისტემების ფიქსირებული მოწყობილობების რაოდენობა ცხრილი 1602.1-ის მიხედვით

სართულები	დაკავებულობა და დაკავებულობის დატვირთვის ჯამური მაჩვენებელი	ფიქსირებული მოწყობილობები											
		უნიტაზი		ტუალეტის ხელსაბანი		აბაზანა შხაპი		სასმელი წყლის ფანტანი		სამომსახურეო ნიჟარა		სამზარეულოს ნიჟარა	
		მოთხოვნილი	გათვალისწ.	მოთხოვნილი	გათვალისწ.	მოთხოვნილი	გათვალისწ.	მოთხოვნილი	გათვალისწ.	მოთხოვნილი	გათვალისწ.	მოთხოვნილი	გათვალისწ.
მიწისქვეშა სართ. -4.50 ნიშ.	**12** (სწ-1)12	3	4	3	3	-	2	1	1	1	1	1	1
მიწისპირა სართ. 0.00 ნიშ.	**43** (თვ-3)												
მიწისზედა I სართ. +4.80 ნიშ.	**27** (სქ)24 (სწ-1)3												

განიავებისადმი მოთხოვნები ცხრილი 1203.4-ის მიხედვით		
დაკავებულობები, სივრცეები, გასასვლელი საშუალებები	**ბუნებრივი განიავება**	**ხელოვნური განიავება**
სასაწყობე ჯგუფი სწ-1	-	კი (ყველა ოთახისთვის)
თავშეყრის ჯგუფი თვ-3	კი (ყველა დაკავებული ფართისთვის)	კი (ყველა ოთახისთვის)
საქმიანი ჯგუფი სქ	კი (ყველა დაკავებული ფართისთვის)	კი (ყველა ოთახისთვის)
დერეფანი	კი	კი
კიბის უჯრედი	-	კი
ლიფტი	კი (სახურავის დონეზე მოწყობილია ცხაურიანი ღობი შახტის გვერდითა მხრიდან მისი ბუნებრივი განიავების უზრუნველსაყოფად)	კი

| ΔΔΔ

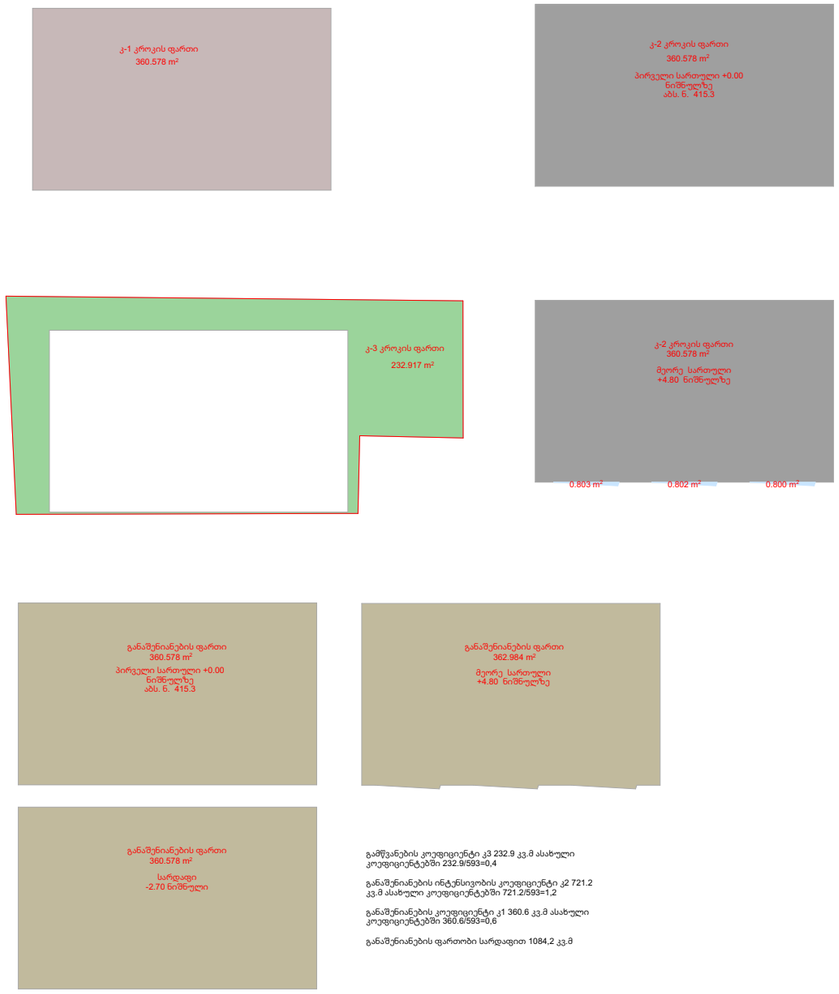

გამწვანების კოეფიციენტი კ3 232.9 კვ.მ ასახული კოეფიციენტებში 232.9/593=0,4

განშენიანების ინტენსივობის კოეფიციენტი კ2 721.2 კვ.მ ასახული კოეფიციენტებში 721.2/593=1,2

განშენიანების კოეფიციენტი კ1 360.6 კვ.მ ასახული კოეფიციენტებში 360.6/593=0,6

განშენიანების ფართობი სარდაფით 1084,2 კვ.მ

ექსპლიკაცია:

გამწვანების კოეფიციენტი კ3 232.9 კვ.მ ასახული კოეფიციენტებში 0.4
განშენიანების ინტენსივობის კოეფიციენტი კ2 360.6+360.6=721.2 კვ.მ ასახული კოეფიციენტებში1.2
განშენიანების კოეფიციენტი კ1=360.6 კვ.მ ასახული კოეფიციენტებში 0.6

ტექნიკური მაჩვენებელი:

ტექნიკურ-ეკონომიკური მაჩვენებლები:
მიწის ნაკვეთის ფართობი: 593.0 კვ.მ
განაშენიანების ფართობი: 1084.2 კვ.მ
სარდაფი 360,6
პირველი სართული: 360.6 კვ.მ
მეორე სართული: 363 კვ.მ
შენობა-ნაგებობის კონსტრუქციული სიმაღლე: 15.0 მ

შენიშვნა:

შემსყიდველი: შპს ვეფხვი

მისამართი: ქ.თბილისი, ბელიაშვილის 3

პროექტის დასახელება: სპორტულ-გამაჯანსაღებელი ცენტრი

პროექტის ნაწილი: არქიტექტურა

თანამდებობა	ხელმოწერა	გვარი
დირექტორი		მ. ხარმედია
მთ. არქიტექტორი		მ. ხარმედია
დამუშავება		

შემსრულებელი: PLANETperfecto ს/კ 401975047

მისამართი: ქ.თბილისი, დიღმის მასივი, მე-3 კვარტ. მე-6 ბ კორპ, ბინა 20

ფურცლის დასახელება:

კროკები

თარიღი	მასშტაბი: 1:250

თარიღი	ფურცელი	გვარი

არსებული შენობის კროკები

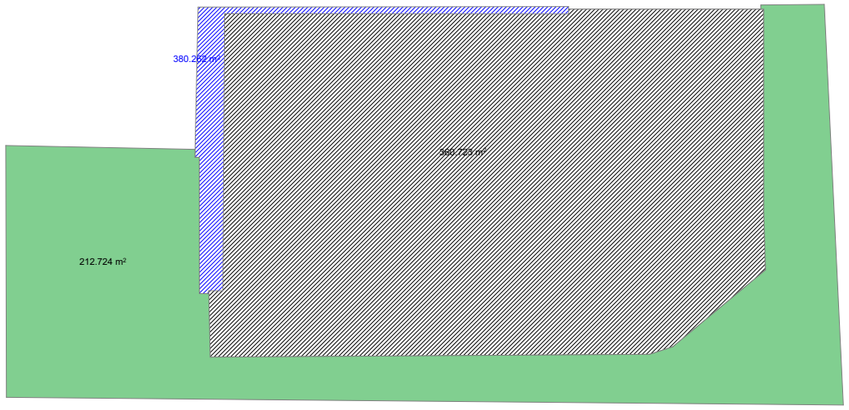

გამწვანების კოეფიციენტი კ3 212,8 კვ.მ ასახული კოეფიციენტებში 212.8/593=0,4

განაშენიანების ინტენსივობის კოეფიციენტი კ2 360.72 კვ.მ ასახული კოეფიციენტებში 360,72/593=0.6

განაშენიანების კოეფიციენტი კ1 380,3 კვ.მ ასახული კოეფიციენტებში 380,3/593=0,6

საერთო ფართობი სარდაფით 380,3+125,12=505,42 კვ.მ

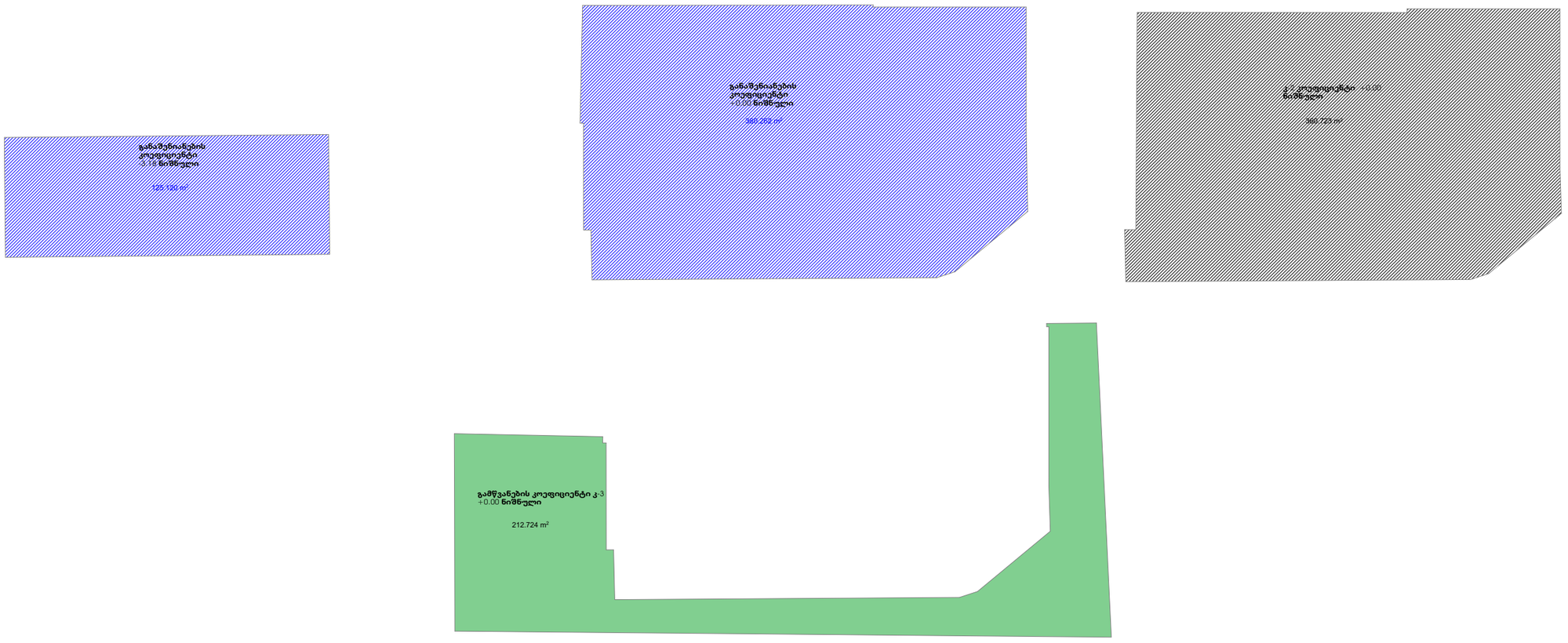

თბილისი 2024 წ

დაკვეთა № 2 | ფორმატი A3

პირობითი ნიშნები:

ტექნიკურ-ეკონომიკური მაჩვენებლები:
მიწის ნაკვეთის ფართობი: 593.0 კვ.მ
განაშენიანების ფართობი: 505,4 კვ.მ
პირველი სართული: 380.3 კვ.მ
სარდაფის სართული: 125,1 კვ.მ

შენიშვნები:

დამკვეთი:

თანამდებობა	გვარი	ხელმოწერა
დირექტორი	ნ.ალფაიძე	
დაამუშავა	ე.იმედაშვილი	
შეამოწმა	ნ.ალფაიძე	

სტადია	ფურცელი	ფურცლები
პროექტი	12	17

მაშტაბი
1: 100

საპროექტო ლოგო | მისამართი

კარ-ფანჯარა

იდენტიფიკატორი	DOO - 070	WD - 004	WD - 004	WD - 006	WD - 006	WD - 007	WD - 007	WD - 009	WD - 009	WD - 009
რაოდენობა	1	6	9	3	3	3	3	3	3	3
W x H ზომა	90×270	180×350	175×350	150×330	150×350	100×330	100×350	150×330	150×350	180×350
2D სიმბოლო										
3D მოდელი	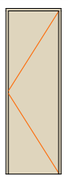	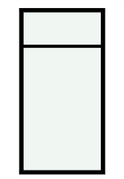	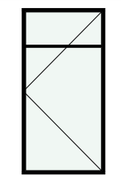	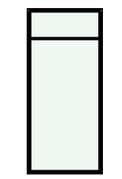	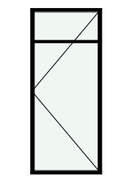	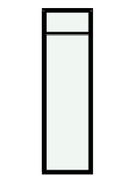	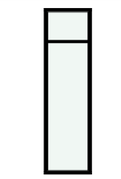	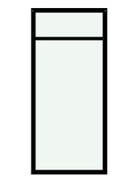	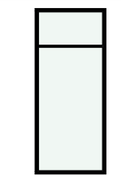	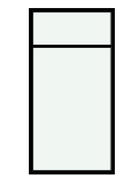

ექსპლიკაცია:

ტექნიკური მაჩვენებელი:

შენიშვნა:

შემსყიდველი: შპს ვეფხვი

მისამართი: ქ.თბილისი, ბელიაშვილის 3

პროექტის დასახელება: სპორტულ-გამაჯანსაღებელი ცენტრი

პროექტის ნაწილი: არქიტექტურა

თანამდებობა	ხელმოწერა	გვარი
დირექტორი		მ. ხარმედია
მთ. არქიტექტორი		მ. ხარმედია
დამუშავება		

შემსრულებელი: PLANETperfecto ს/კ 401975047

მისამართი: ქ.თბილისი, დიღმის მასივი, მე-3 კვარტ. მე-6 ბ კორპ, ბინა 20

ფურცლის დასახელება:

ფასადის კარ-ფანჯრების სპეციფიკაცია

თარიღი	მასშტაბი:	
თარიღი	ფურცელი	გვარი

მიწის (უძრავი ქონების) საკადასტრო კოდი **N 01.13.03.050.002**

ამონაწერი საჯარო რეესტრიდან

განცხადების რეგისტრაცია **მომზადების თარიღი**

N 892024596515 - 15/10/2024 15:33:17 **16/10/2024 15:04:35**

საკუთრების განყოფილება

ზონა	სექტორი	კვარტალი	ნაკვეთი
თბილისი	დიდუბე		
01	**13**	**03**	**050/002**

მისამართი: ქალაქი თბილისი , ქუჩა ბელიაშვილი , N 3

ნაკვეთის საკუთრების ტიპი: საკუთრება

ნაკვეთის დანიშნულება: არასასოფლო სამეურნეო

დაზუსტებული ფართობი: 593.00 კვ.მ.

ნაკვეთის წინა ნომერი:

შენობა-ნაგებობის ჩამონათვალი:შენობა-ნაგებობა N01/1 - საერთო ფართი: 462.34 კვ.მ (მათ შორის სარდაფი ფართით: 101.62 კვ.მ.)

მესაკუთრის განყოფილება

განცხადების რეგისტრაცია : ნომერი 882024479000 , თარიღი 04/04/2024 11:54:37
უფლების რეგისტრაცია: თარიღი 04/04/2024

უფლების დამადასტურებელი დოკუმენტი:

- ნასყიდობის ხელშეკრულება , დამოწმების თარიღი:21/07/2022 , საქართველოს იუსტიციის სამინისტროს საჯარო რეესტრის ეროვნული სააგენტო
- ბრძანება N7104511 , დამოწმების თარიღი:19/07/2024 , ქალაქ თბილისის მუნიციპალიტეტის საჯარო სამართლის იურიდიული პირი ქალაქ თბილისის მუნიციპალიტეტის არქიტექტურის სამსახური
- ხელშეკრულება სსიპ - სახელმწიფო ქონების ეროვნულ სააგენტოსა და შპს "ვეფხვს" შორის 2022 წლის 21 ივლისს გაფორმებულ ნასყიდობის ხელშეკრულებაში ცვლილების შეტანის შესახებ , დამოწმების თარიღი:04/04/2024 , საქართველოს იუსტიციის სამინისტროს საჯარო რეესტრის ეროვნული სააგენტო

მესაკუთრეები:
შპს "ვეფხვი" , ID ნომერი:201955152

მესაკუთრე: **აღწერა:**

შპს "ვეფხვი"

იპოთეკა

საგადასახადო გირავნობა:

რეგისტრირებული არ არის

ვალდებულება

განცხადების რეგისტრაცია ნომერი 882022530395 თარიღი 21/07/2022 12:00:56

გამყიდველი: **სახელმწიფო**;
საგანი:დაზუსტებული ფართობი: 593.00 კვ.მ. შენობა-ნაგებობის ჩამონათვალი:შენობა-ნაგებობა N01/1 - საერთო ფართი: 462.34 კვ.მ (მათ შორის სარდაფი ფართით: 101.62 კვ.მ.);
ხელშეკრულების 2.1 და 3.1 მუხლებით გათვალისწინებული ვალდებულების შესრულების პირობით;

უფლების რეგისტრაცია: თარიღი 26/07/2022

ნასყიდობის ხელშეკრულება , დამოწმების თარიღი:21/07/2022 , საქართველოს იუსტიციის სამინისტროს საჯარო რეესტრის ეროვნული სააგენტო,

ხელშეკრულება სსიპ - სახელმწიფო ქონების ეროვნულ სააგენტოსა და შპს "ვეფხვს" შორის 2022 წლის 21 ივლისს გაფორმებულ ნასყიდობის ხელშეკრულებაში ცვლილების შეტანის შესახებ, დამოწმების თარიღი04/04/2024, საქართველოს იუსტიციის სამინისტროს საჯარო რეესტრის ეროვნული სააგენტო

ყადაღა/აკრძალვა:

რეგისტრირებული არ არის

მოვალეთა რეესტრი:

რეგისტრირებული არ არის

- ფიზიკური პირის მიერ არასამეწარმეო საქმიანობის ფარგლებში 2 წლამდე ვადით საკუთრებაში არსებული ქონების/აქტივის მიწოდებით ნამეტი შემოსავლის მიღების შემთხვევაში ფიზიკური პირი ვალდებულია არაუგვიანეს საანგარიშო თვის მომდევნო თვის 15 რიცხვისა საგადასახადო ორგანოს წარუდგინოს დეკლარაცია საშემოსავლო გადასახადის შესახებ და ამავე ვადაში გადაიხადოს კუთვნილი საშემოსავლო გადასახდი.
- საგადასახადო წლის განმავლობაში გადახდის წყაროსთან დაუკავებლად 1000 ლარის ან მეტი ღირებულების ქონების საჩუქრად მიღებისას საშემოსავლო გადასახადი გადახდას ექვემდებარება საანგარიშო წლის მომდევნო წლის 1 აპრილამდე, რის შესახებაც აღნიშნული ფიზიკური პირი იმავე ვადაში წარუდგენს დეკლარაციას საგადასახადო ორგანოს.
- აღნიშნული ვალდებულების შეუსრულებლობა წარმოადგენს საგადასახადო სამართალდარღვევას, რაც იწვევს პასუხისმგებლობას საგადასახადო კოდექსის XL თავის მიხედვით.
- დოკუმენტის ნამდვილობის გადამოწმება შესაძლებელია საჯარო რეესტრის ეროვნული სააგენტოს ოფიციალურ ვებ–გვერდზე www.napr.gov.ge;
- ამონაწერის მიღება შესაძლებელია ვებ–გვერდზე www.napr.gov.ge, ნებისმიერ ტერიტორიულ სარეგისტრაციო სამსახურში, იუსტიციის სახლებსა და სააგენტოს ავტორიზებულ პირებთან;
- ამონაწერში ტექნიკური ხარვეზის აღმოჩენის შემთხვევაში დაგვიკავშირდით: 2 405405 ან პირადად შეავსეთ განაცხადი ვებ–გვერდზე;
- კონსულტაციის მიღება შესაძლებელია იუსტიციის სახლის ცხელ ხაზზე 2 405405;
- საჯარო რეესტრის თანამშრომელთა მხრიდან უკანონო ქმედების შემთხვევაში დაგვიკავშირდით ცხელ ხაზზე: 2 405405
- თქვენთვის საინტერესო ნებისმიერ საკითხთან დაკავშირებით მოგვწერეთ ელ-ფოსტით: info@napr.gov.ge

გეგმა -3,18 ნიშ

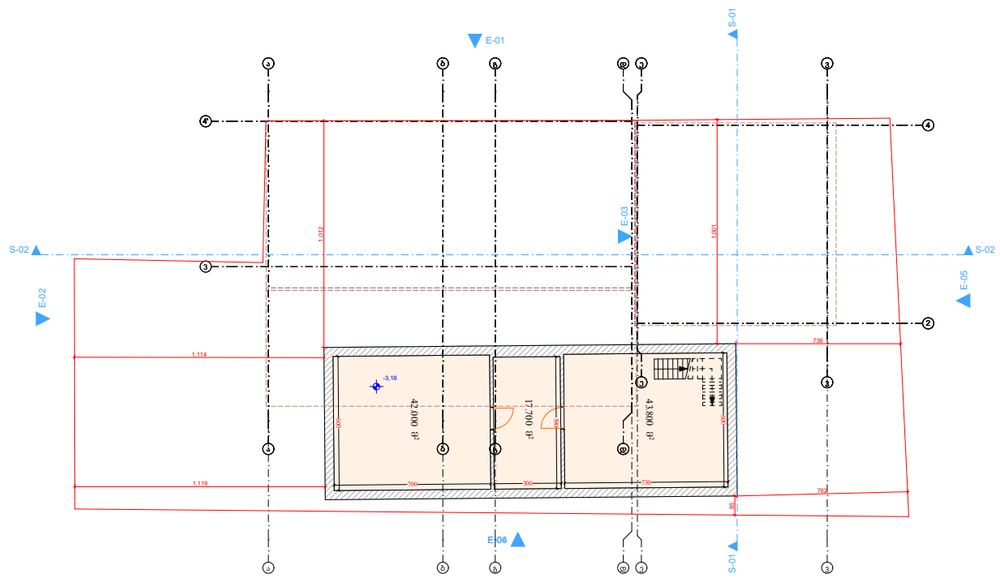

თბილისი 2024 წ

დაკვეთა № 2	ფორმატი A3

პირობითი ნიშნები:

შენიშვნები:

დამკვეთი:

თანამდებობა	გვარი	ხელმოწერა
დირექტორი	ნ.ალფაიძე	
დაამუშავა	ე.იმედაშვილი	
გეამოწმა	ნ.ალფაიძე	
სტადია	ფურცელი	ფურცლები
პროექტი	12	17

მაშტაბი
1: 100

საპროექტოს ლოგო	მისამართი

გეგმა +0.00 ნიშ

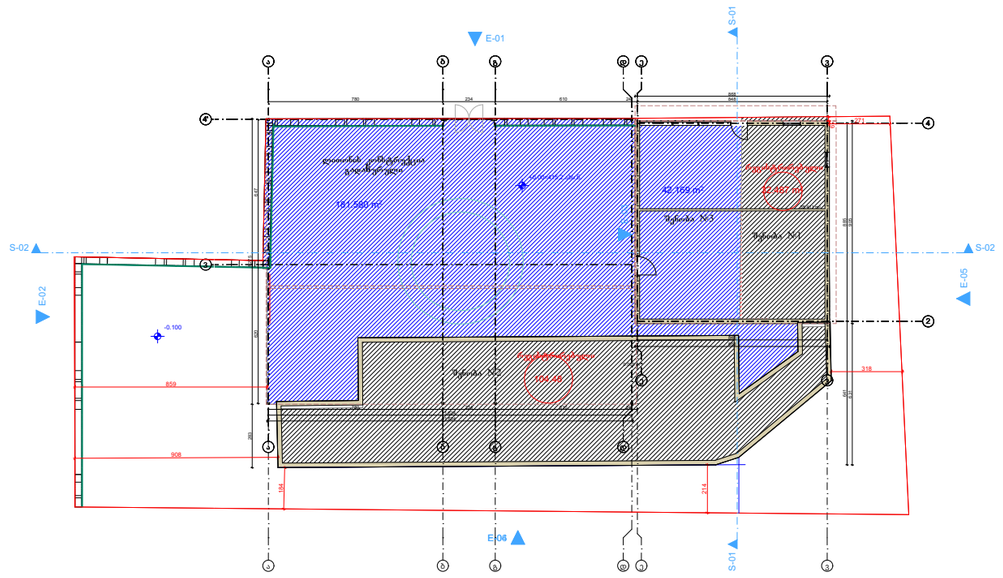

მიწისპირას არსებული ფართები:

არსებული რეგისტრირებული ფართი: 360,72 კვ.მ.

თბილისი 2024 წ

დაკვეთა № 2	ფორმატი **A3**

პირობითი ნიშნები:

შენიშვნები:

დამკვეთი:

თანამდებობა	გვარი	ხელმოწერა
დირექტორი	ნ.ალფაიძე	
დაამუშავა	ე.იმედაშვილი	
შეამოწმა	ნ.ალფაიძე	

სტადია	ფურცელი	ფურცლები
პროექტი	12	17

მაშტაბი
1: 100

საპროექტო ლოგო | მისამართი

გეგმა +3.93 ნიშ

სახურავის გეგმა

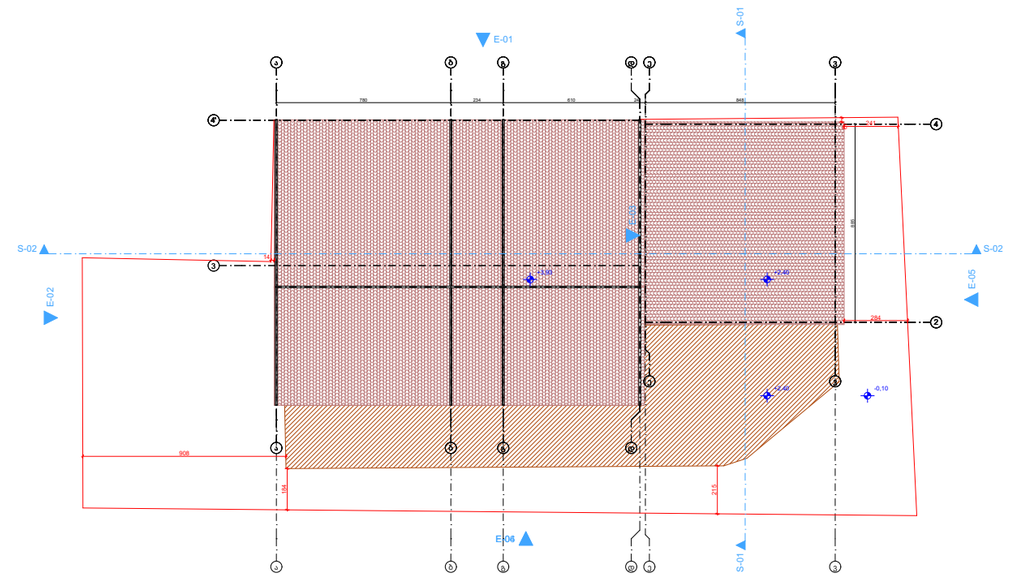

თბილისი 2024 წ

დაკვეთა № 2 | ფორმატი **A3**

პირობითი ნიშნები:

შენიშვნები:

დამკვეთი:

თანამდებობა	გვარი	ხელმოწერა
დირექტორი	ნ.ალფაიძე	
დაამუშავა	ე.იმედაშვილი	
შეამოწმა	ნ.ალფაიძე	
სტადია	ფერცელი	ფერცლები
პროექტი	12	17

მაშტაბი
1: 100

საპროექტო ლოგო | მისამართი

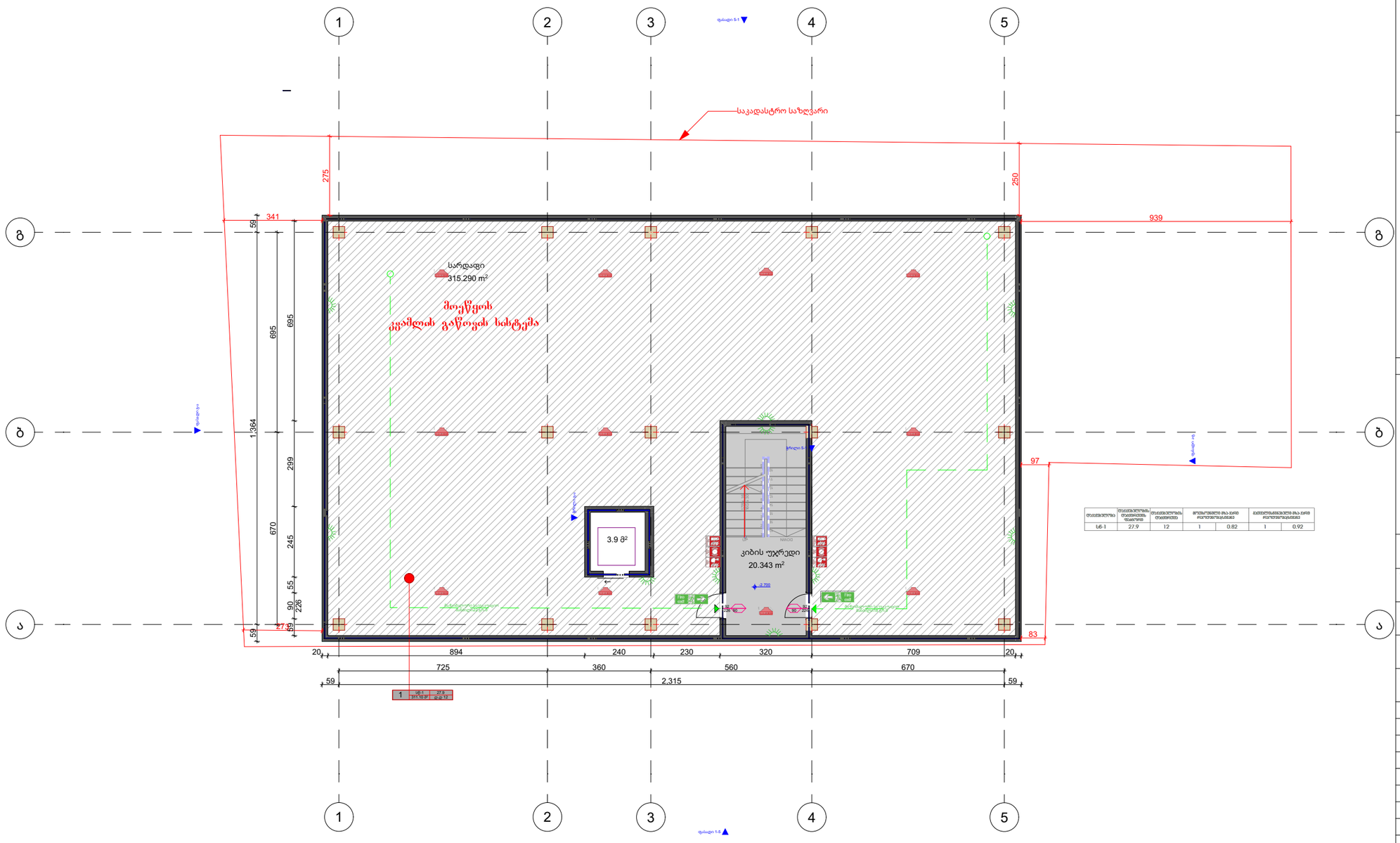

ს6-1	27.9	12	1	0.82	1	0.92

ექსპლიკაცია:

ტექნიკური მაჩვენებელი:

შენიშვნა:

შემსყიდველი: შპს ვეფხვი

მისამართი: ქ.თბილისი, ბელიაშვილის 3

პროექტის დასახელება: სპორტულ-გამაჯანსაღებელი ცენტრი

პროექტის ნაწილი: არქიტექტურა

თანამდებობა	ხელმოწერა	გვარი
დირექტორი		მ. ხარშილია
მთ. არქიტექტორი		მ. ხარშილია
დამუშავება		

შემსრულებელი: PLANETperfecto ს/კ 401975047

მისამართი: ქ.თბილისი, დიღმის მასივი, მე-3 კვარტ. მე-6 ბ კორპ, ბინა 20

ფურცლის დასახელება:

-1 სართულის გეგმა -2.70

თარიღი		მასშტაბი:	1:150
თარიღი	ფურცელი		გვარი

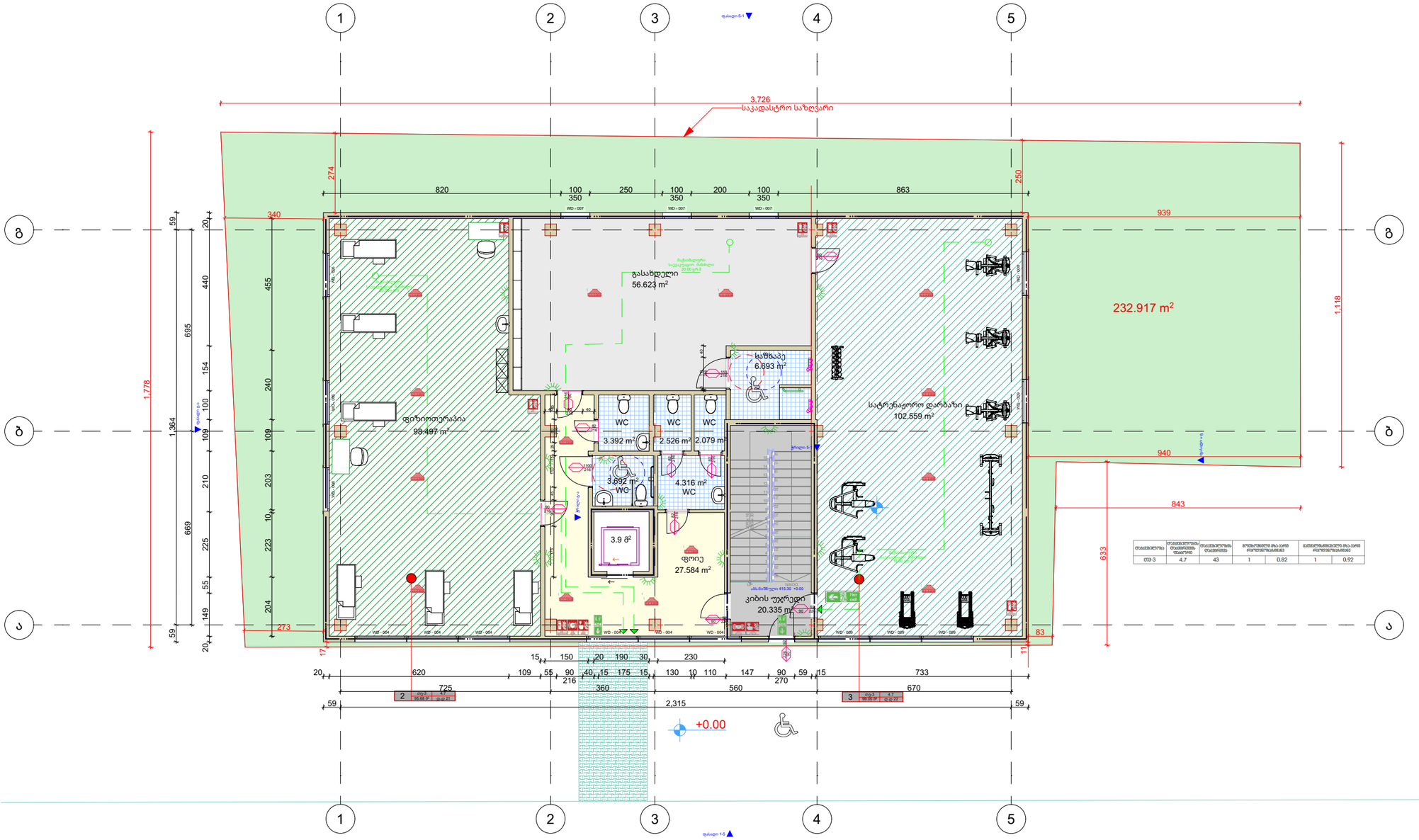
1
2
3
4
5
ბ
ა
3,726
საკადასტრო საზღვარი
232.917 m²
გასახდელი
56.623 m²
ფიზიოთერაპია
99.497 m²
სატრენაჟორო დარბაზი
102.559 m²
საშხაპე
6.693 m²
WC
3.392 m²
2.526 m²
2.079 m²
3.692 m²
4.316 m²
3.9 მ²
ფოიე
27.584 m²
კიბის უჯრედი
20.335 m²
+0.00
1,778
1,364
669
2,315
820
863
939
940
843
633
1,118
340
274
250
273
83
725
360
560
270
733
670
2
3

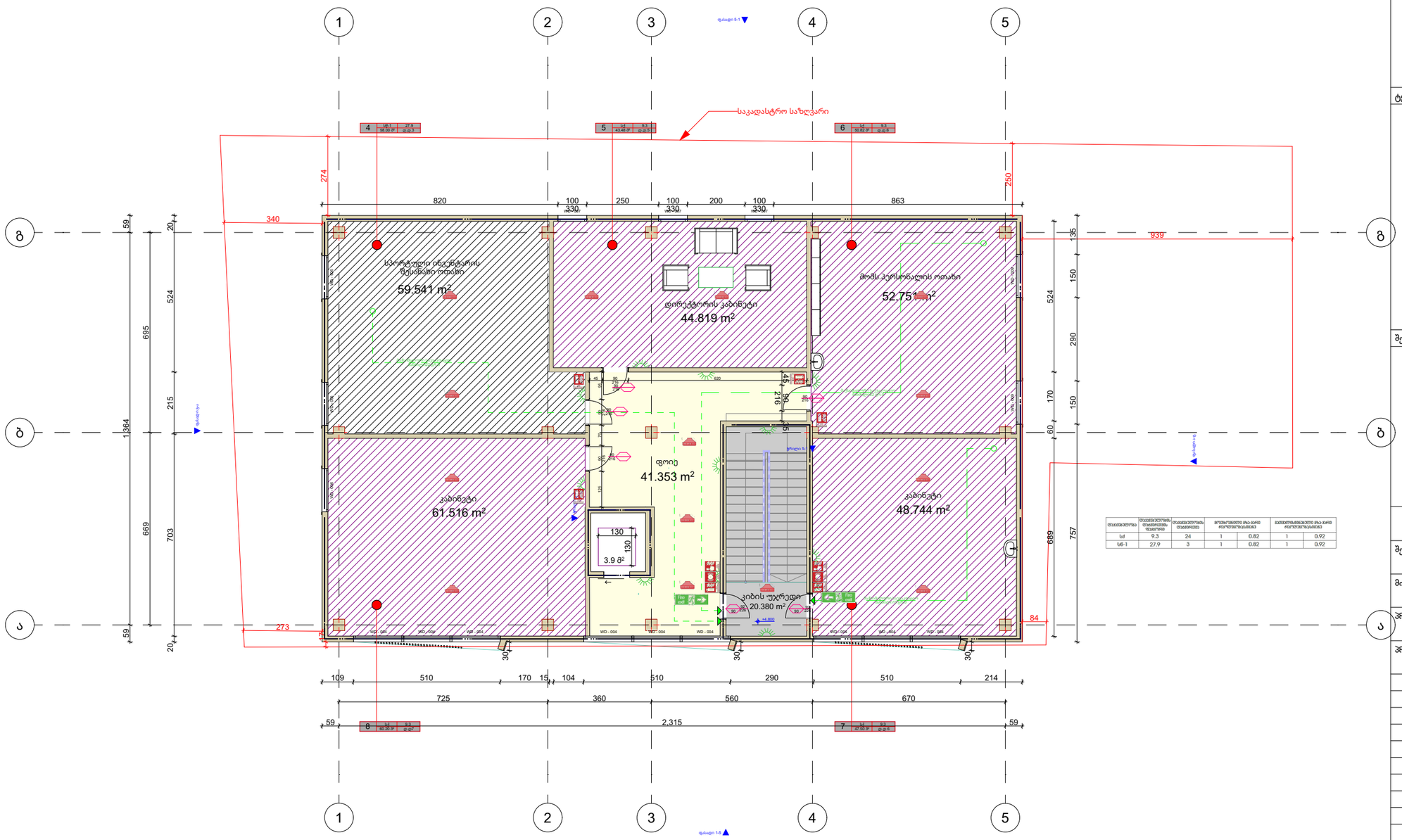

Ud	9.3	24	1	0.82	1	0.92
Ud-1	27.9	3	1	0.82	1	0.92

ექსპლიკაცია:

ტექნიკური მაჩვენებელი:

შენიშვნა:

შემსყიდველი: შპს ვეფხვი

მისამართი: ქ.თბილისი, ბელიაშვილის 3

პროექტის დასახელება: სპორტულ-გამაჯანსაღებელი ცენტრი

პროექტის ნაწილი: არქიტექტურა

თანამდებობა	ხელმოწერა	გვარი
დირექტორი		მ. ხარმედია
მთ. არქიტექტორი		მ. ხარმედია
დამუშავება		

შემსრულებელი: PLANETperfecto ს/კ 401975047

მისამართი: ქ.თბილისი, დიღმის მასივი, მე-3 კვარტ. მე-6 ბ კორპ, ბინა 20

ფურცლის დასახელება:

მეორე სართულის გეგმა
+4.80

თარიღი | მასშტაბი: 1:150

თარიღი	ფურცელი	გვარი

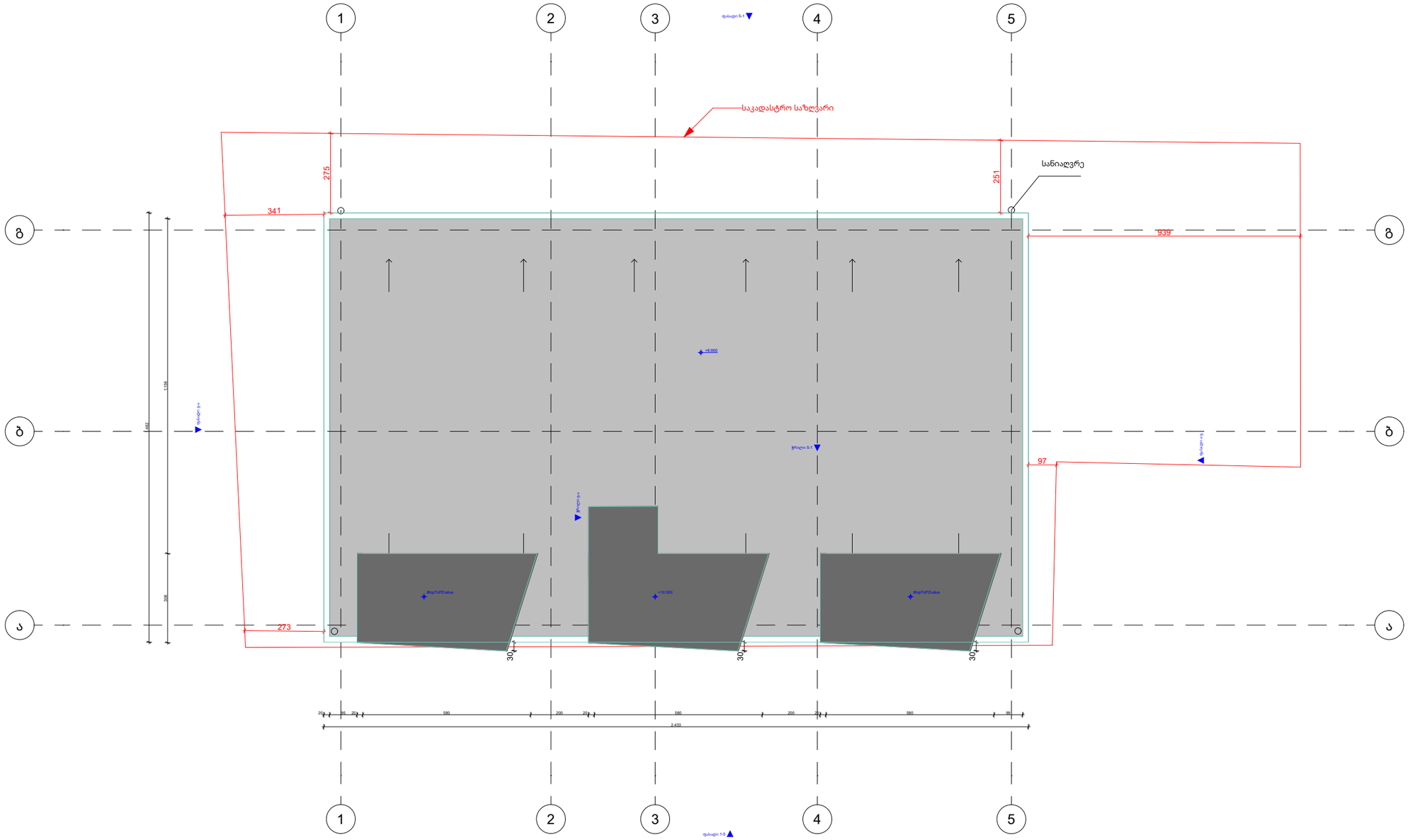

ექსპლიკაცია:

ტექნიკური მაჩვენებელი:

შენიშვნა:

შემსყიდველი: შპს ვეფხვი

მისამართი: ქ.თბილისი, ბელიაშვილის 3

პროექტის დასახელება: სპორტულ-გამაჯანსაღებელი ცენტრი

პროექტის ნაწილი: არქიტექტურა

თანამდებობა	ხელმოწერა	გვარი
დირექტორი		მ. ხარმედია
მთ. არქიტექტორი		მ. ხარმედია
დამუშავება		

შემსრულებელი: PLANETperfecto ს/კ 401975047

მისამართი: ქ.თბილისი, დიღმის მასივი, მე-3 კვარტ. მე-6 ბ კორპ, ბინა 20

ფურცლის დასახელება:

სახურავის გეგმა +8.90

თარიღი	მასშტაბი:	1:150
თარიღი	ფურცელი	გვარი

ჭრილი 1-1

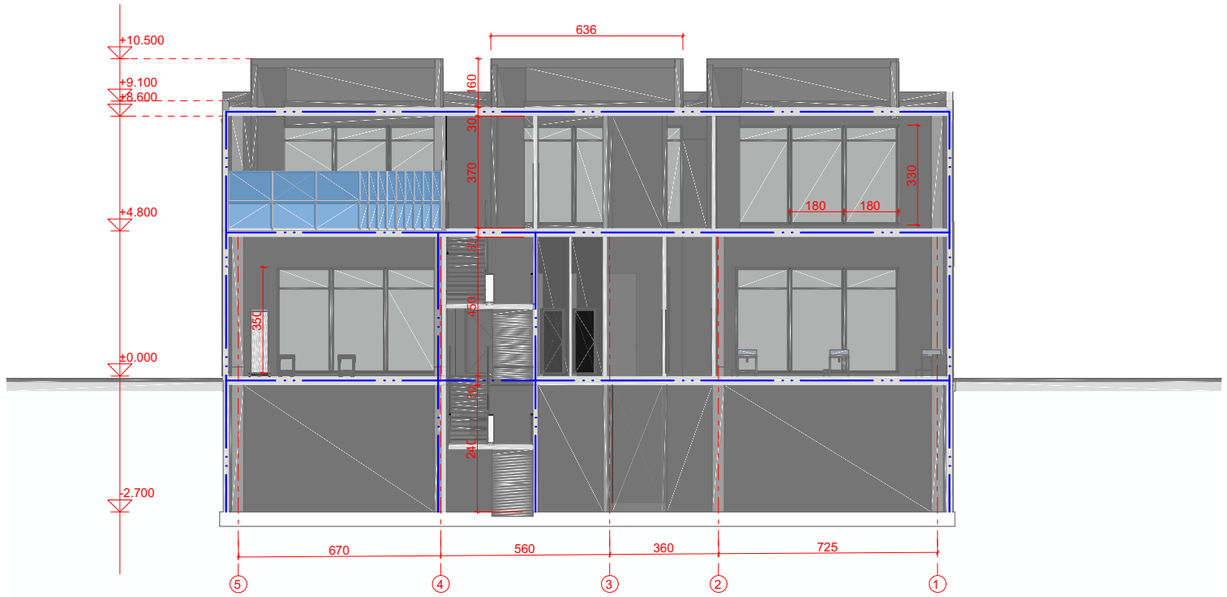

თბილისი 2025	ᲐᲣᲑᲘ

პირობითი აღნიშვნები

- გასასვლელი
- ხელის ცეცხლმაქრი
- I კლასის სახანძრო მილდგარი
- II კლასის სახანძრო მილდგარი
- III კლასის სახანძრო მილდგარი
- საგანგებო ხმოვანი განგაშის საკომუნიკაციო სისტემა
- სახანძრო განგაშის ხელით სამართავი პოლოფი
- ALARM TEXT — განგაშის ტექსტური შეტყობინება
- ორმხრივი აუვირის სისტემა
- ავტოპარკინგი
- შ.შ.მ. პირთა სასარგებლო ადგილების აღნიშვნა
- უსაფრთხო თავშეყრის ადგილი
- სახანძრო-სამაშველო სამსახურის მიერ გამოსაყენებელი ჰიდრანტი
- სპრინგლერი
- აქამლის აღმოჩენი დეტექტორი
- ავარიული სანათი
- სახანძრო შლანგის აღნიშვნელი
- 1 საათიანი ცეცხლმედეგობის კედელი
- 2 საათიანი ცეცხლმედეგობის კედელი
- 3 საათიანი ცეცხლმედეგობის კედელი
- გასასვლელამდე მისადგომი მანძილი

კარის თავისუფალი სიგანე

82 / 216 / 82 — ხანძარმედეგობა

კარის თავისუფალი სიმაღლე

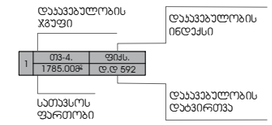

პროექტის ავტორი

პროექტის სახელწოდება

სპორტულ-გამაჯანსაღებელი ცენტრი

მის: ქ.თბილისი, ბელიაშვილის 3

ს.კ. 01.13.03.050.002

თანამდებობა	გვარი	ხელმოწერა
დირექტორი		მ.ხარბედია
არქიტექტორი		მ.ხარბედია
მაშტაბი	1:100	
თარიღი	21.03.2025	
სტადია		ფურცლები

გეგმა -2.70 ნიშნულზე

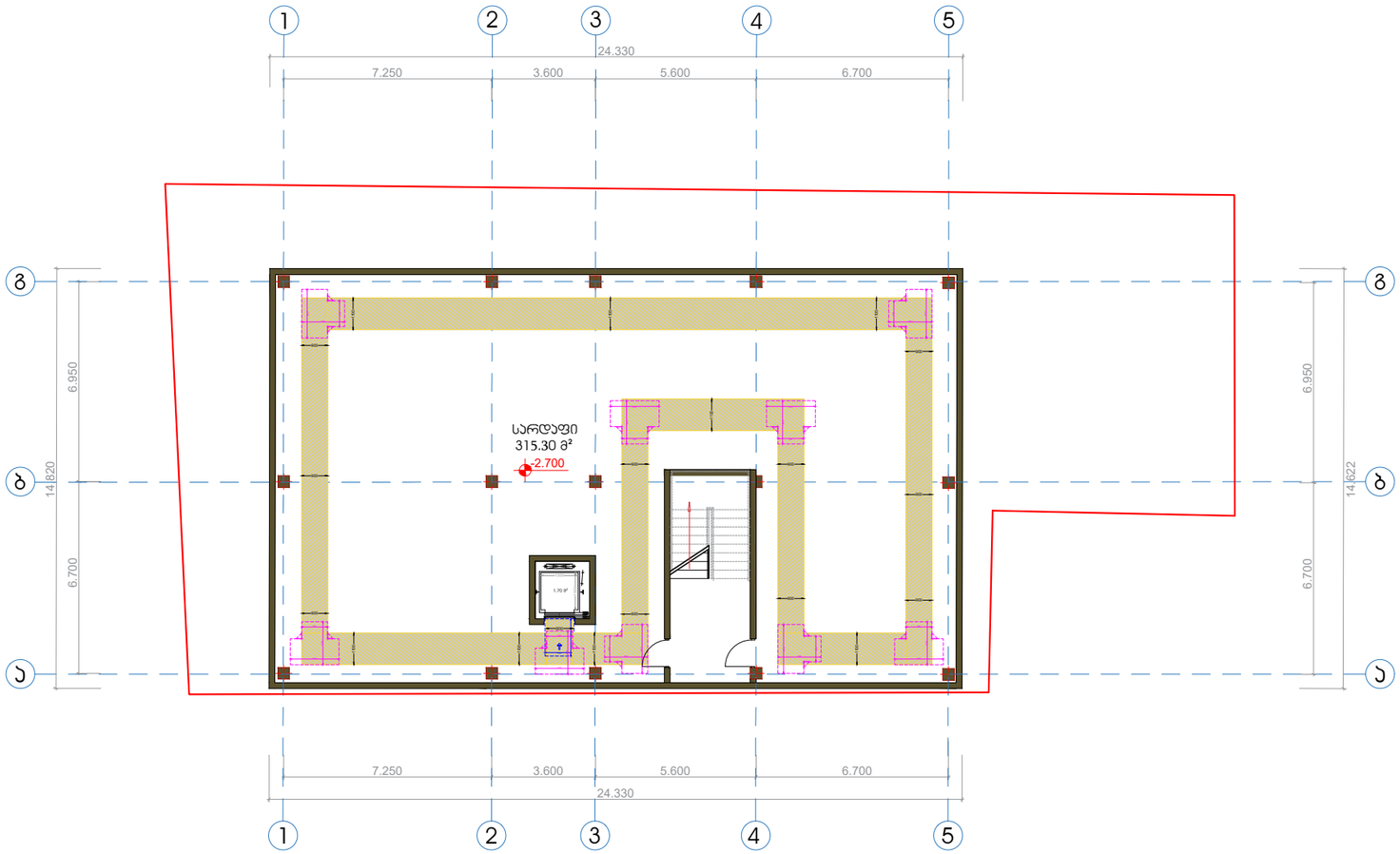

თბილისი 2025	ᲯᲣᲑᲘ

პირობითი აღნიშვნები

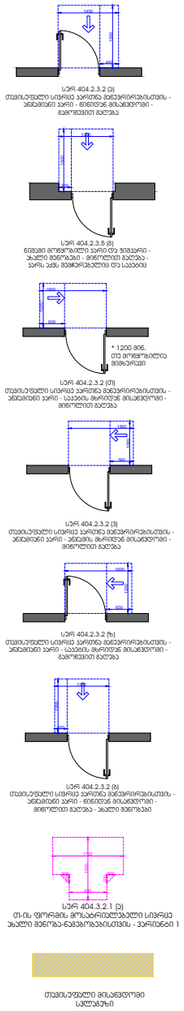
სნო 404.2.3.2 (ე)
თვით.ეკრანი სპორტ. ბაღ.ინოვ.ტექნ.ობიექტის - ბაღ.ბლოკი ეკრან - ნაწილობრივ მოსაჭრელი - მოძრავი ბაღუნა
სნო 404.2.3.5 (ზ)
ნიშნის მოწყობილობა სარე.ტე ხმაური - ბაღური მოძრაობა - მოძრავი ბაღუნა - ეკრანი ხანა მეთვალყურეობის ტე სავალი
* 1200 მინ.
ტე მოწყობილობა მოძრავი
სნო 404.2.3.2 (ტ)
თვით.ეკრანი სპორტ. ბაღ.ინოვ.ტექნ.ობიექტის - ბაღ.ბლოკი ეკრან - სავალის მოწყობა მოსაჭრელი - მოძრავი ბაღუნა
სნო 404.2.3.2 (ი)
თვით.ეკრანი სპორტ. ბაღ.ინოვ.ტექნ.ობიექტის - ბაღ.ბლოკი ეკრან - ბაღობა მოწყობა მოსაჭრელი - მოძრავი ბაღუნა
სნო 404.2.3.2 (ზ)
თვით.ეკრანი სპორტ. ბაღ.ინოვ.ტექნ.ობიექტის - ბაღ.ბლოკი ეკრან - ნაგებობის მოსაჭრელი - მოძრავი ბაღუნა
სნო 404.2.3.2 (ბ)
თვით.ეკრანი სპორტ. ბაღ.ინოვ.ტექნ.ობიექტის - ბაღ.ბლოკი ეკრან - მოსაჭრელი - მოძრავი ბაღუნა - ახალი მეთოდით
სნო 404.3.2.1 (ე)
თ-ის ფერადის გამსაზღვრელებელი სპორტ. ახალი მეთოდა-ნაგებობებისთვის - ვარიანტი 1
თვით.ეკრანი მისაბმელი სტრუქტურა

პროექტის ავტორი

პროექტის სახელწოდება

სპორტულ-გამაჯანსაღებელი ცენტრი

მის: ქ.თბილისი, ბელიაშვილის 3

ს.კ. 01.13.03.050.002

თანამდებობა	გვარი	ხელმოწერა
დირექტორი		მ.ხარბედია
არქიტექტორი		მ.ხარბედია
მაშტაბი	1:100	
თარიღი	21.03.2025	
სტადია		ფურცლები

გეგმა 0.00 ნიშნულზე



თბილისი 2025		ᲯᲣᲑᲘ

ᲐᲘᲠᲝᲑᲘᲗᲘ ᲐᲦᲜᲘᲨᲕᲜᲔᲑᲘ

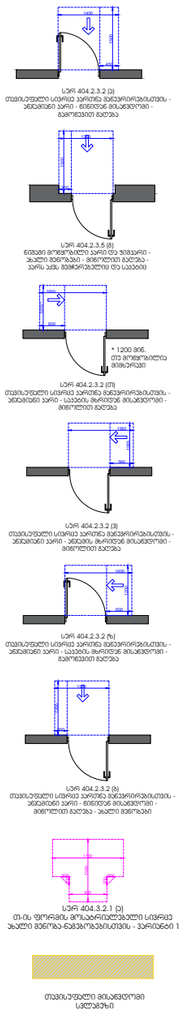

ᲞᲠᲝᲔᲥᲢᲘᲡ ᲐᲕᲢᲝᲠᲘ

ᲞᲠᲝᲔᲥᲢᲘᲡ ᲡᲐᲮᲔᲚᲬᲝᲓᲔᲑᲐ

ᲡᲞᲝᲠᲢᲣᲚ-ᲒᲐᲛᲐᲯᲐᲜᲡᲐᲦᲔᲑᲔᲚᲘ ᲪᲔᲜᲢᲠᲘ

ᲛᲘᲡ: ქ.ᲗᲑᲘᲚᲘᲡᲘ, ᲑᲔᲚᲘᲐᲨᲕᲘᲚᲘᲡ 3

ᲡᲐ. 01.13.03.050.002

ᲗᲐᲜᲐᲛᲓᲔᲑᲝᲑᲐ	ᲒᲕᲐᲠᲘ	ᲮᲔᲚᲛᲝᲬᲔᲠᲐ
ᲓᲘᲠᲔᲥᲢᲝᲠᲘ		მ.ᲮᲐᲠᲑᲔᲦᲘᲐ
ᲐᲠᲥᲘᲢᲔᲥᲢᲝᲠᲘ		მ.ᲮᲐᲠᲑᲔᲦᲘᲐ
ᲛᲐᲨᲢᲐᲑᲘ	1:100	
ᲗᲐᲠᲘᲦᲘ	21.03.2025	
ᲡᲢᲐᲓᲘᲐ		ᲤᲣᲠᲪᲚᲔᲑᲘ

გეგმა +4.80 ნიშნულზე

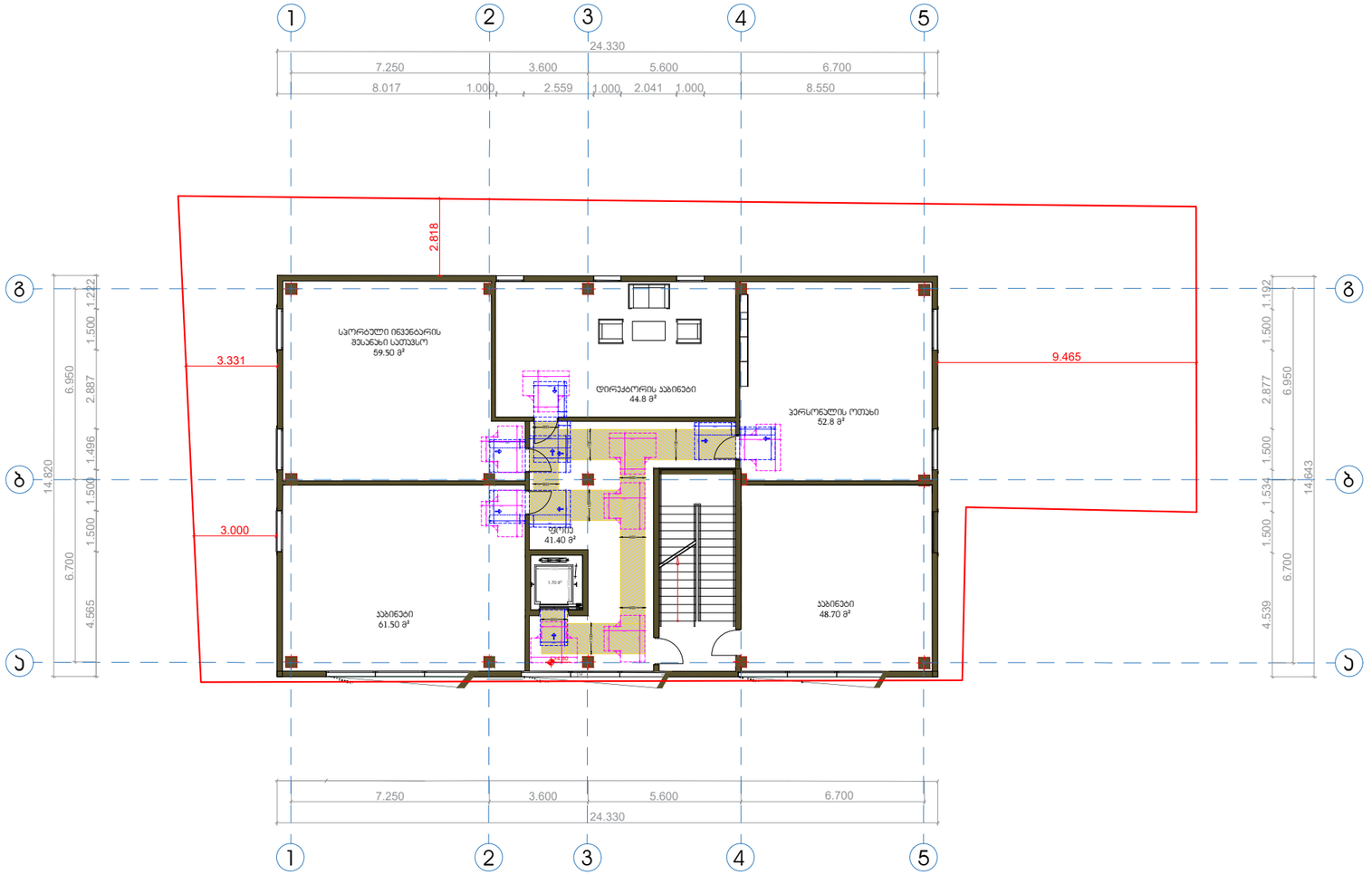

თბილისი 2025	ᲙᲣᲑᲘ

ᲐᲘᲠᲝᲑᲘᲗᲘ ᲐᲦᲜᲘᲨᲕᲜᲔᲑᲘ

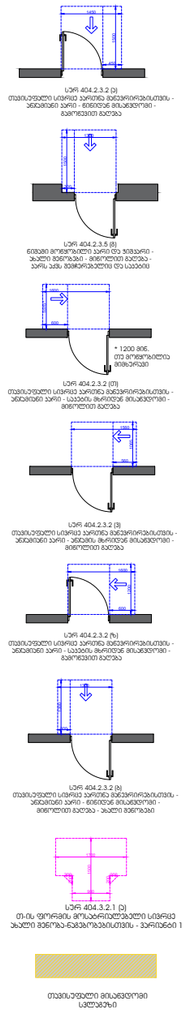

ᲞᲠᲝᲔᲥᲢᲘᲡ ᲐᲕᲢᲝᲠᲘ

ᲞᲠᲝᲔᲥᲢᲘᲡ ᲡᲐᲮᲔᲚᲬᲝᲓᲔᲑᲐ

ᲡᲞᲝᲠᲢᲣᲚ-ᲒᲐᲛᲐᲯᲐᲜᲡᲐᲦᲔᲑᲔᲚᲘ ᲪᲔᲜᲢᲠᲘ

ᲛᲘᲡ: Ქ.ᲗᲑᲘᲚᲘᲡᲘ, ᲑᲔᲚᲘᲐᲨᲕᲘᲚᲘᲡ 3

ᲡᲯ. 01.13.03.050.002

ᲗᲐᲜᲐᲛᲓᲔᲑᲝᲑᲐ	ᲒᲕᲐᲠᲘ	ᲮᲔᲚᲛᲝᲬᲔᲠᲐ
ᲓᲘᲠᲔᲥᲢᲝᲠᲘ		მ.ᲮᲐᲠᲑᲔᲦᲘᲐ
ᲐᲠᲥᲘᲢᲔᲥᲢᲝᲠᲘ		მ.ᲮᲐᲠᲑᲔᲦᲘᲐ
ᲛᲐᲨᲢᲐᲑᲘ	1:100	
ᲗᲐᲠᲘᲦᲘ	21.03.2025	
ᲡᲢᲐᲓᲘᲐ		ᲤᲣᲠᲪᲚᲔᲑᲘ

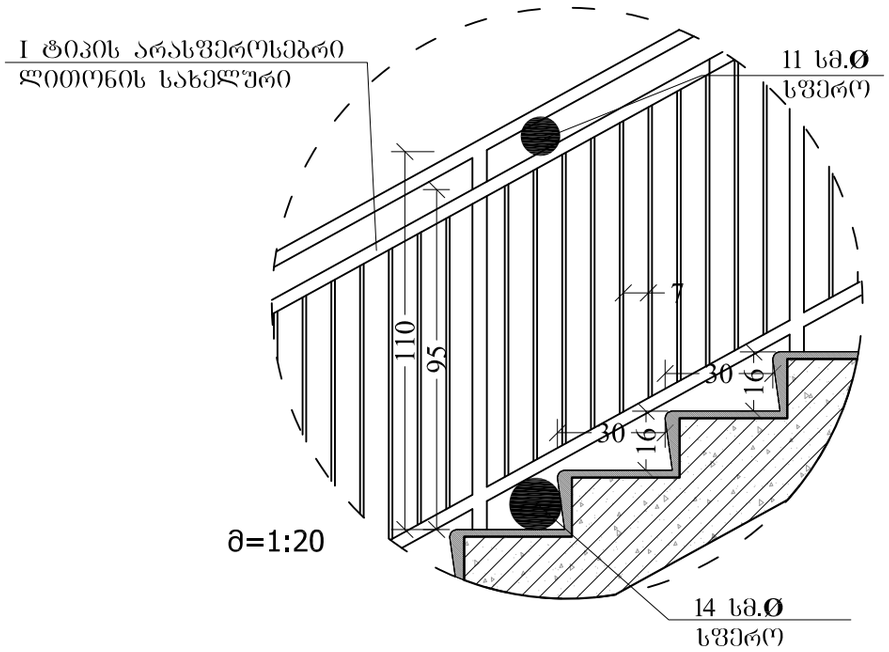

მ 1:10

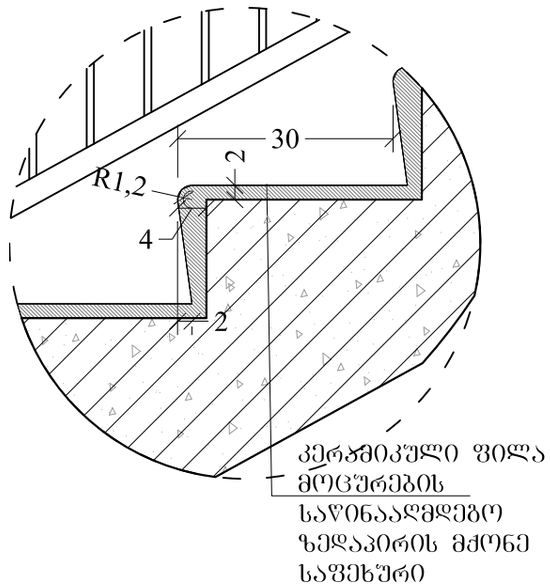

მ=1:10

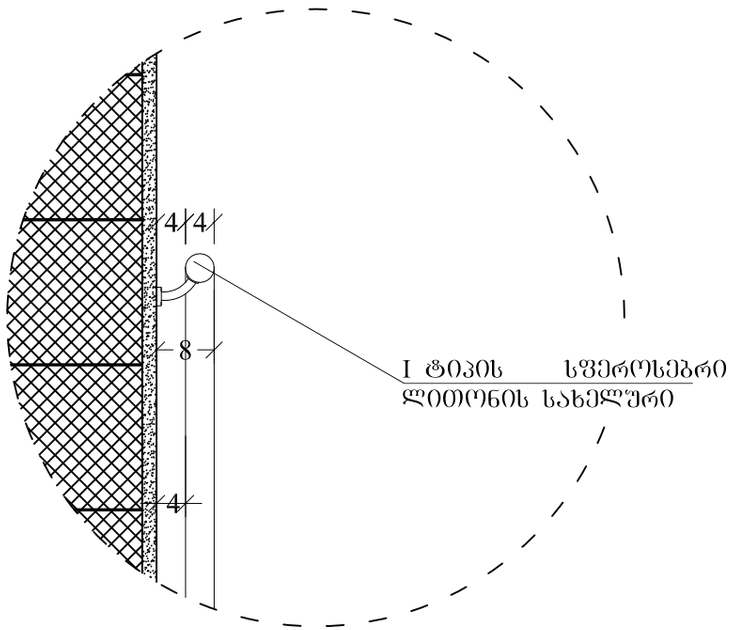

მოაჯირის კვანძი მ. 1:20

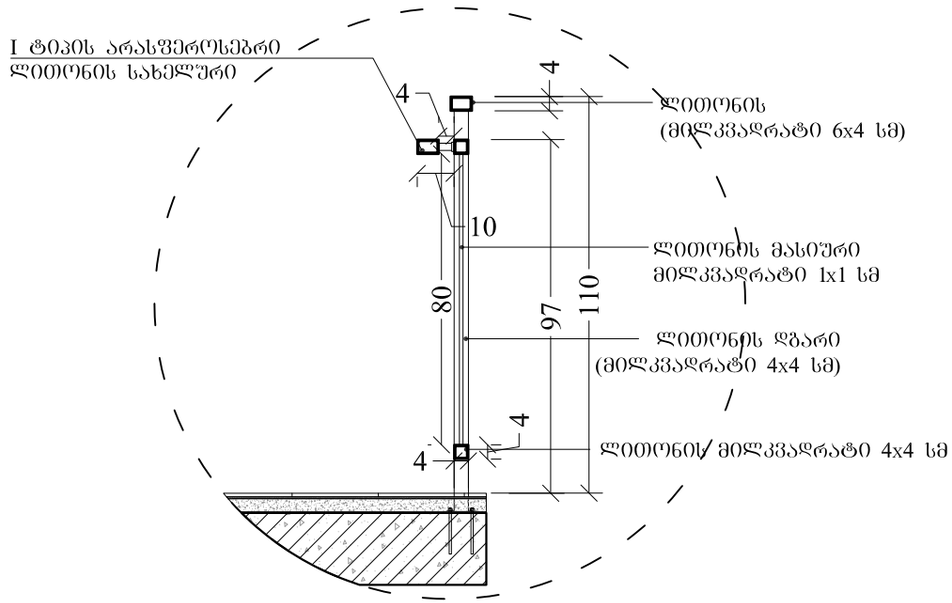

მისაწვდომი ტუალეტი +0.00 ნიშნულზე

თავისუფალი სივრცე ფეხის ფალანგისთვის

ვარიანტი 1

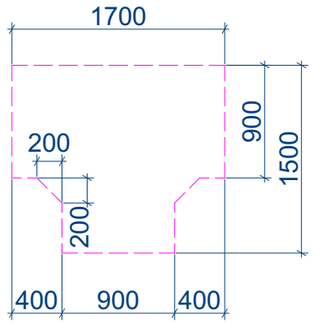

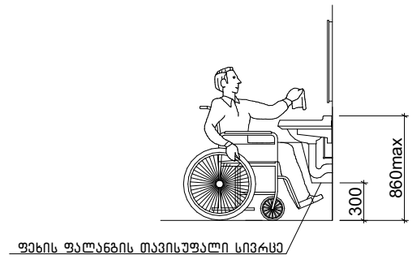

ხელსაბანის მდებარეობა

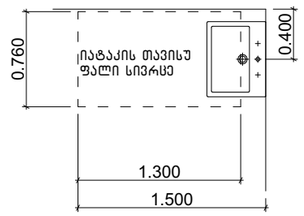

აბაზანის კაბინაზე მიწვდომა

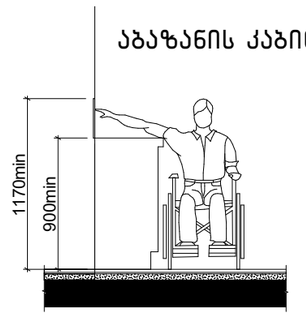

604.7.1 (ა) დისპენსერის მდებარეობა გამოშვერილი დისპენსერი

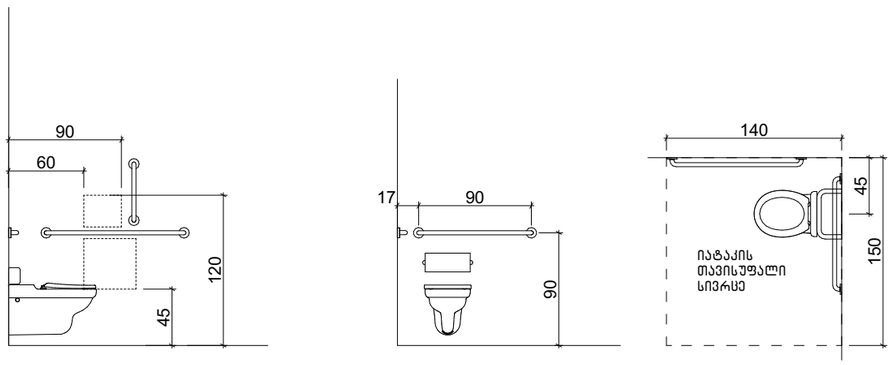

608.2.1.1 (ა) ეტლის შესაგორებელი საშხაპის არმქონე ნაკვეთურის თავისუფალი სივრცე

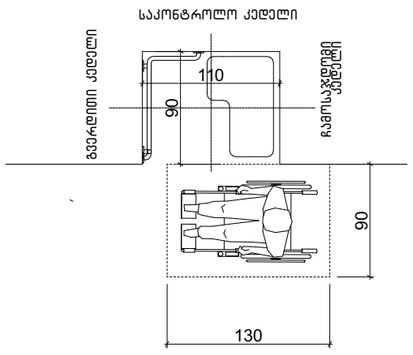

608.3.1 (ა) ხელმოსაჭიდი ეტლის შესაგორებელ საშხაპის არმქონე ნაკვეთურში –

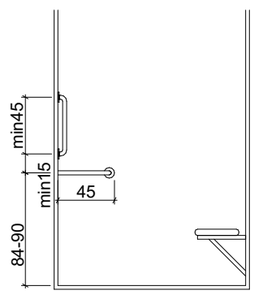

საპროექტო შენობაში გამოყენებული თავისუფალი სივრცეები კართან მანევრირებისთვის მ 1:50

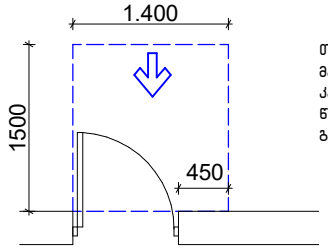

თავისუფალი სივრცე კართან მანევრირებისთვის – ანჯამიანი კარი
წინიდან მისაწვდომი – გამოწევით გაღება

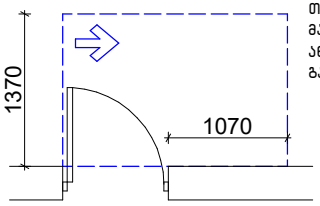

თავისუფალი სივრცე კართან მანევრირებისთვის – ანჯამიანი კარი
ანჯამის მხრიდან მისაწვდომი – გამოწევით გაღება

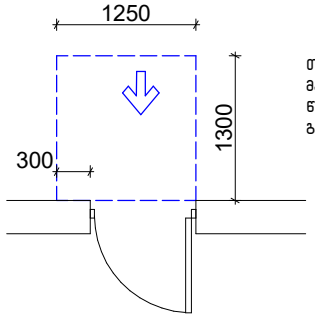

თავისუფალი სივრცე კართან მანევრირებისთვის – ანჯამიანი კარი
წინიდან მისაწვდომი – მიწოლით გაღება

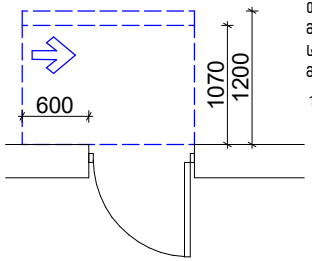

თავისუფალი სივრცე კართან მანევრირებისთვის – ანჯამიანი კარი
საკეტის მხრიდან მისაწვდომი – მიწოლით გაღება

120 მინ. თუ მოწყობილია მიმახურავი

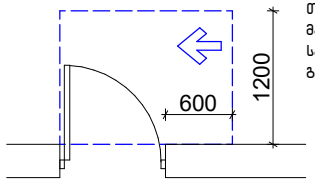

თავისუფალი სივრცე კართან მანევრირებისთვის – ანჯამიანი კარი
საკეტის მხრიდან მისაწვდომი – გამოწევით გაღება

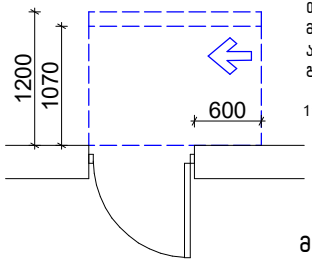

თავისუფალი სივრცე კართან მანევრირებისთვის – ანჯამიანი კარი
ანჯამის მხრიდან მისაწვდომი – მიწოლით გაღება

120 მინ. თუ მოწყობილია მიმახურავი

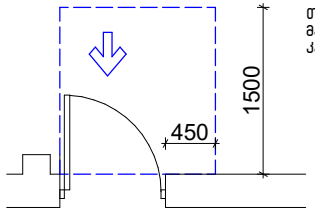

თავისუფალი სივრცე კართან მანევრირებისთვის-ნიშებში მოწყობილი კარი და ჭიშკარი-გამოწევით გაღება

მოსატრიალებელი სივრცეები

ვარიანტი 4

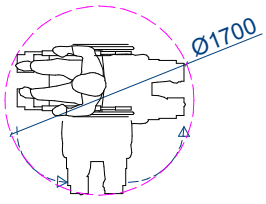

ვარიანტი 1

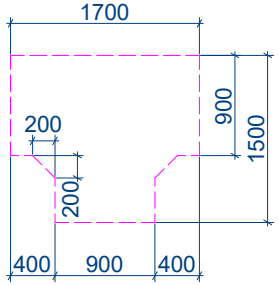

ვარიანტი 2

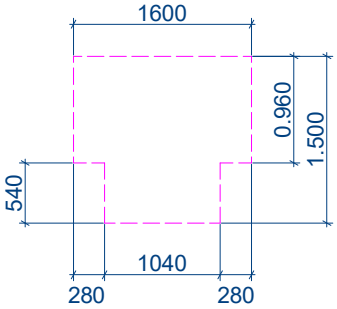

ვარიანტი 3

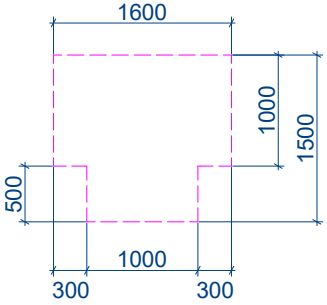

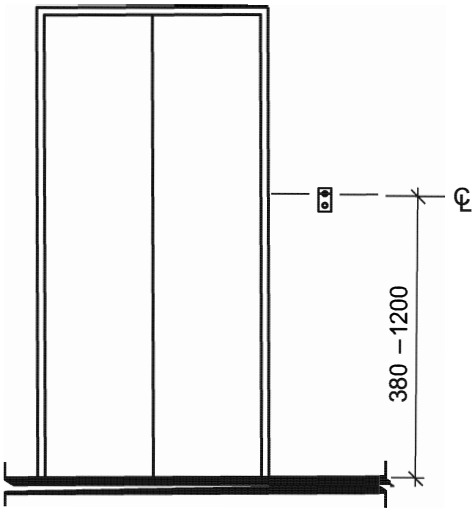

სურ. 407.2.1.1
ლიფტის გამოსაძახებელი ღილაკების
განთავსების სიმაღლე



ვიზუალური ნიშანი

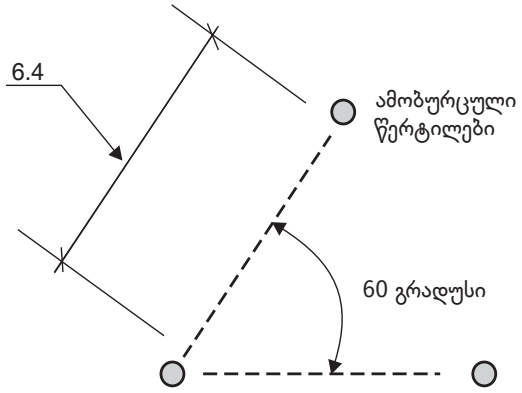

ამობურცული ნიშანი

სურ. 407.2.1.7
სართულის მიმთითებელ ეკრანიანი ლიფტის სიგნალები

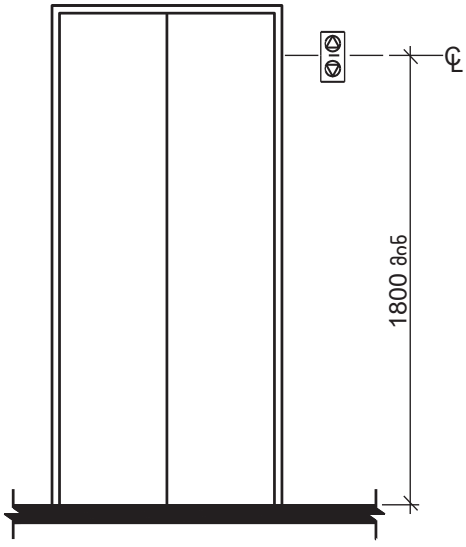

სურ. 407.2.2.2 (ა)
ლიფტის ხილული სიგნალების სიმაღლე

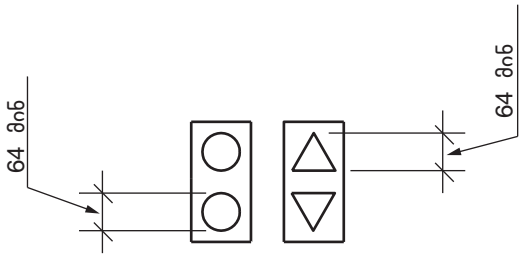

სურ. 407.2.2.2 (ბ)
ლიფტის ხილული სიგნალების ზომა

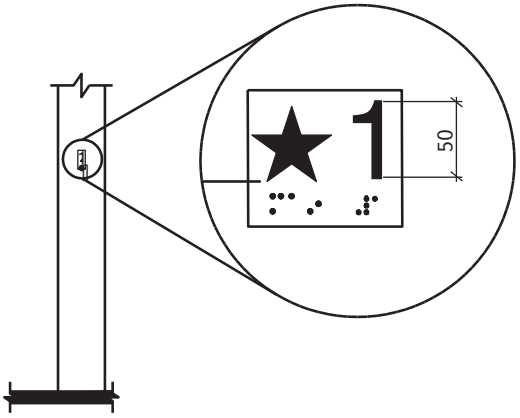

სურ. 407.2.3.1
სართულის აღნიშვნა

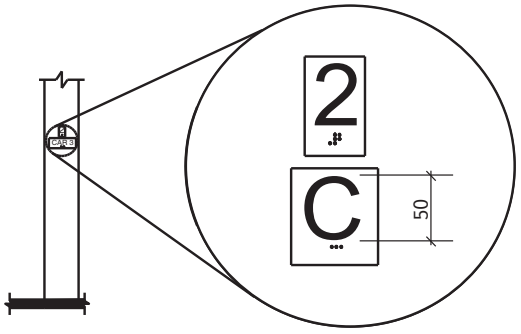

სურ. 407.2.3.2
სართულის მიმთითებელ ეკრანიანი
ლიფტების აღმნიშვნელები

ცხრილი 407.4.7.1.3 - სამართავი ღილაკის ამოცნობა

სამართავი ღილაკის ტიპი	ამობურცული ნიშანი	ბრაილის შეტყობინება	თანაფარდობა (გახსნილი რკალები აღნიშნავს გამოუყენებელ წერტილებს ბრაილის თითოეულ უჯრაში)
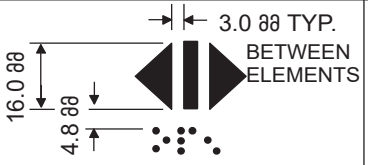 DOOR OPEN		 op“en”	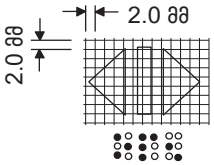
 REAR/SIDE DOOR OPEN		 op“en”	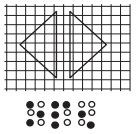
 DOOR CLOSE		 close	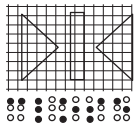
 REAR/SIDE DOOR CLOSE		 close	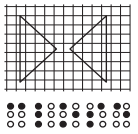
 MAIN		 ma“in”	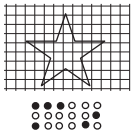
 ALARM		 al“ar”m	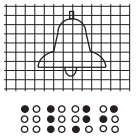
 PHONE		 ph“one”	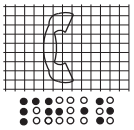
 EMERGENCY STOP (WHEN PROVIDED) X on face of octagon is not required to be tactile		 “st”op	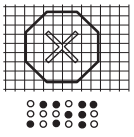

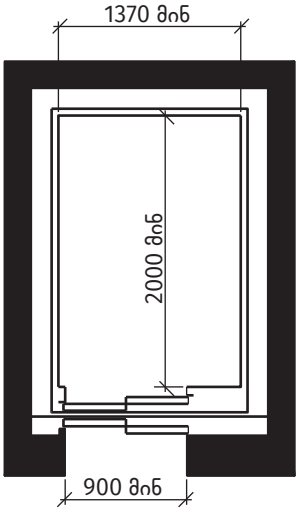

სურ. 407.4.1 (დ)
კაბინის გაბარიტები – კარის ნებისმიერი მდებარეობა

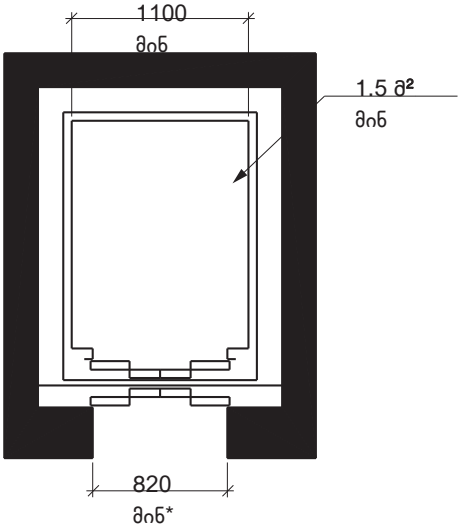

სურ. 408.4.1 (ა)
შეზღუდული გამოყენების ლიფტის კაბინის შიდა ზომები – ახალი შენობები

ორმხრივი აუვშირის გამოყენების წესები,
ნიშანი უნდა გაიკრას თუვშესაფრის ფართობებთან

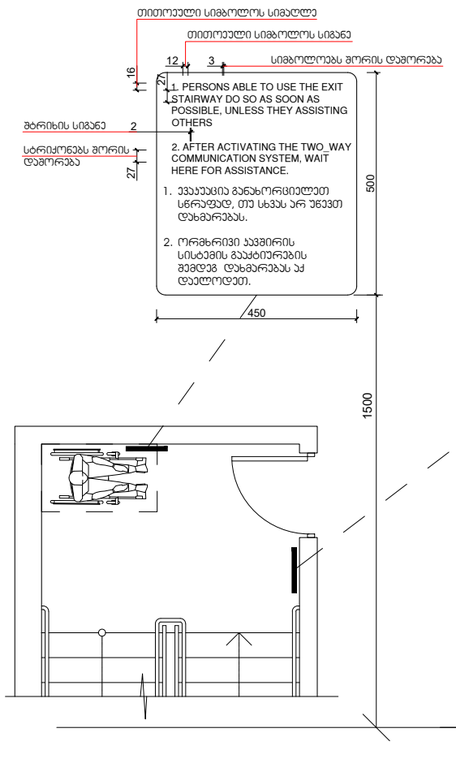

გზა-ყიბის აღმოსაცნობის ნიშანი,
გზა-ყიბის საზღვრებში,
დერეფანში გამავალი აარის საჯეტის მოსიჩნავედ

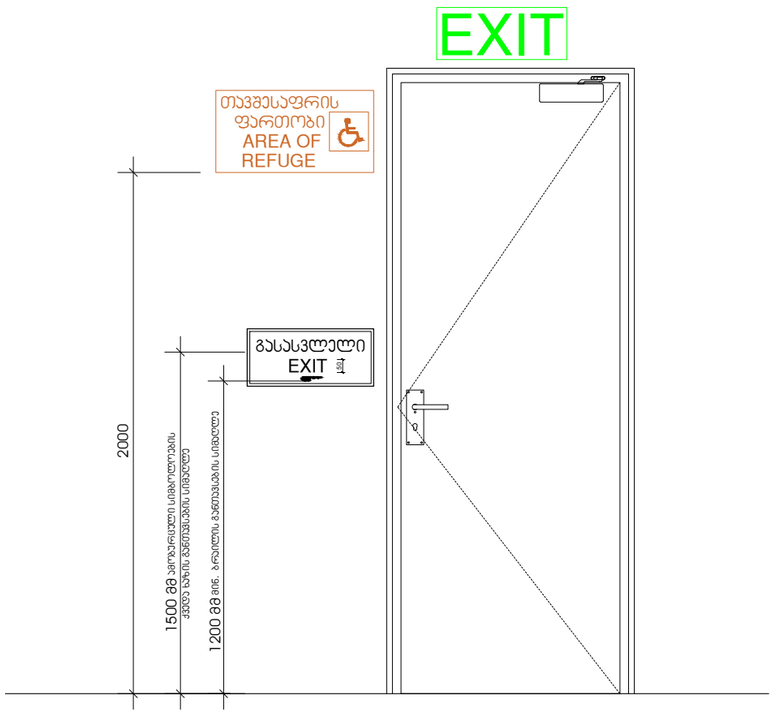

ნიშნები პიქტოგრამებით, ამობურცული ნიშნებით და ბრაილით
განთავსდება
მისაწვდომ ტუალეტებთან აარის მომიჯნავედ

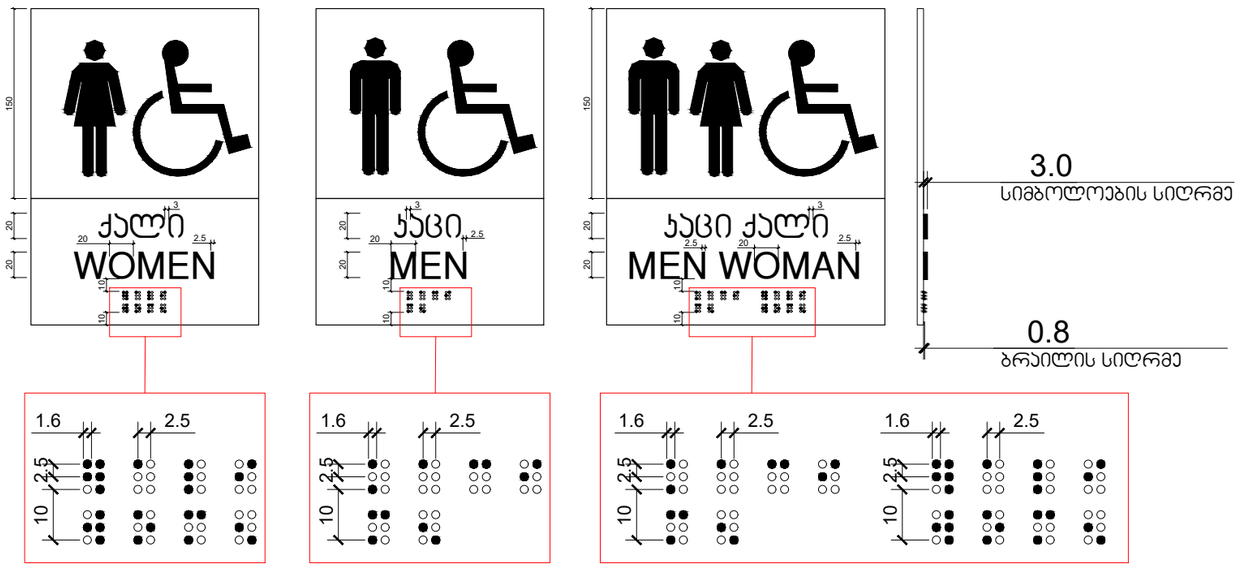

ნიშანი განთავსდება
შიგა მისაწვდომ ავტოსადგომთან

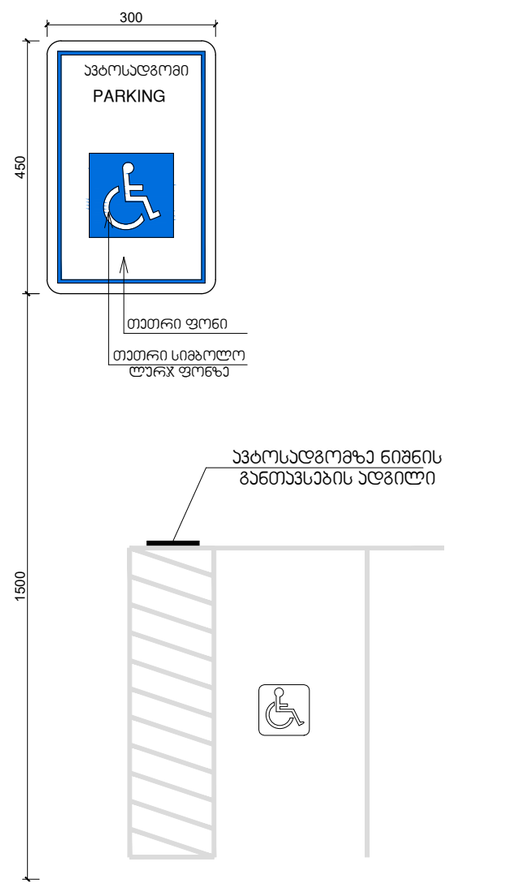

გასასვლელის განათებული ნიშანი

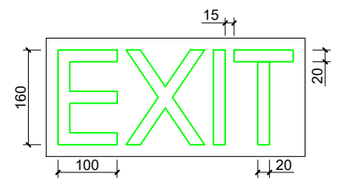

განათებული ნიშანი
თავშესაფრის ფართობთან მიმავალ აართან

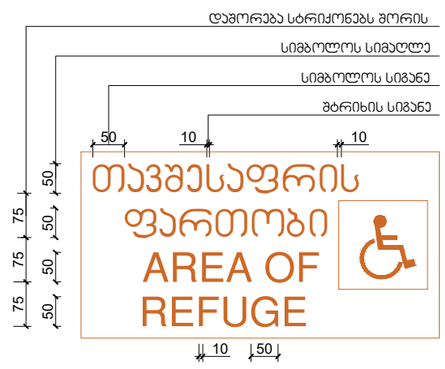

ნიშანი ამობურცული სიმბოლოებით
და ბრაილით გზა-ყიბის შესასვლელთან
და გარეთ გამავალ ყველა აართან

