შ.პ.ს. “კონსტუდიო”

ს ა ე ქ ს პ ე რ ტ ო დ ა ს კ ვ ნ ა

ქ.თბილისი, ჩაჩავას ქ.№2, ს/კ 01.13.02.004.062,
მრავალბინიანი საცხოვრებელი სახლის
კორექტირებული პროექტის

კონსტრუქციულ ნაწილზე

თბილისი 2025

<u>განსახილველი საპროექტო დოკუმენტაცია:</u>

1. შპს “თბილინვესტპროექტი”-ს საინჟინრო-გეოლოგიური კვლევის შედეგები.
2. შ.პ.ს. "აერ ქონსალტინგ"-ის კორექტირებული არქიტექტურული პროექტის ელექტრონული (pla) ვექტორული ფაილი.
3. შ.პ.ს. "აერ ქონსალტინგ"-ის პროექტის კორექტირებული კონსტრუქციული ნაწილის ელექტრონული (pdf) ფაილი.
4. "მონომახ-საპრ 2013" პროგრამული კომპლექსის გამოყენებით შესრულებული კონსტრუქციების მოდელირება-გაანგარიშების (chg) ფაილი.

<u>საერთო:</u>

საპროექტო მრავალბინიანი საცხოვრებელი სახლის შენობა 9 სართულიანია, ორი მიწისქვეშა ავტოსადგომის სართულით. სამშენებლო უბნისათვის ქარის წნევის ნორმატიული მნიშვნელობა W_0=0.85 კპა; თოვლის საფარის წონა – 0.50 კპა; საანგარიშო სეისმურობა – 8 ბალი.

შენობისთვის საძირკვლების ფუძედ მიღებულია ხრეში ქვიშის შემავსებლით 30%-მდე (ფენა 3): $\varphi = 38^0$; E = 40 მპა. საძირკვლები – 90 სმ სისქის მონოლითური რკინაბეტონის მთლიანი ფილა. შენობა კონსტრუქციული თვალსაზრისით გადაწყვეტილია მონოლითური რკინაბეტონის კარკასულ-კავშირებიანი სისტემით: სვეტები განიკვეთით 500X500 და 200X200; კოჭები განიკვეთით 500X550(h); 180 მმ სისქის გადახურვების ფილები; 200 სმ სისქის დიაფრაგმა-კედლები. პროექტში გათვალისწინებულია ქვაბულის გამაგრება 300 მმ დიამეტრის ხიმინჯების

“ფარდის” გამოყენებით. მზიდი კონსტრუქციებისათვის ბეტონის კლასი მიღებულია B25. სამშენებლო არმატურის საპროექტო კლასებია – AIII და AI.

შენობის ფუძე-საძირკვლების და მზიდი სისტემის სივრცული მოდელირება-გაანგარიშება შესრულებულია "მონომახ-საპრ 2013" პროგრამული კომპლექსის გამოყენებით. მოცემული კონსტრუქციული ნაწილის მხაზველობითი ნაწილი (განიკვეთები და არმირება) შეესაბამება და ასახავს კომპიუტერული მოდელირება-გაანგარიშების დაძაბულ-დეფორმირებული მდგომარეობის შედეგებს. წარმოდგენილი საპროექტო მუშა დოკუმენტაცია აკმაყოფილებს ქვეყანაში მოქმედ სამშენებლო ნორმებს და წესებს.

პროექტის უკანასკნელი კორექტირება არქიტექტურული ხასიათისაა. კერძოდ, გაიზარდა კომერციული დანიშნულების ფართი, რომლის დატვირთვები (მუდმივი, ხანგრძლივი და დროებითი) არ აღემატება საანგარიშო მოდელში ასახულ პარამეტრებს. შესაბამისად, აღნიშნული კორექტირება არ/ვერ შეეხო პროექტის კონსტრუქციულ ნაწილს.

დასკვნა:

პროექტის კონსტრუქციულ ნაწილს რეკომენდაცია ეძლევა შემდგომი გამოყენებისათვის.

ექსპერტი, ინჟინერ-კონსტრუქტორი, ედიშერ წოწერია
შპს “კონსტუდიო”-ს დირექტორი, ტმდ



თბილისი 20-06-2025

შ.პ.ს. "აერ ქონსალტინგ"

ქ.თბილისი, ჩაჩავას ქ.№2, ს/კ 01.13.02.004.062, მრავალბინიანი საცხოვრებელი სახლის კორექტირებული პროექტი

ალბომი II

კონსტრუქციული ნაწილი

თბილისი 2025 წ.

ნახაზების სია (დასაწყისი)

დასახელება	ნახაზი
თავფურცელი	კ-0
საძირკვლის ფილა სფ-1, ნიშნულზე -6.00, საყალიბო ნახაზი	კ-1
სფ-1, ქვედა ზონის არმირება	კ-2
სფ-1, ზედა ზონის არმირება	კ-3
სფ-1, არმირების დეტალები	კ-4
არმატურული ნაშვერების გეგმა სფ-1-დან	კ-5
კვანძები კვ-1, ჭრილები ა–ა ; ბ–ბ, სპეციფიკაცია	კ-6
გადახურვის ფილა გფ-1, ნიშნულზე -3.00, საყალიბო ნახაზი	კ-7
გფ-1, ქვედა ზონის არმირება	კ-8
გფ-1, ზედა ზონის არმირება	კ-9
გადახურვის ფილა გფ-2, ნიშნულზე 0.00, საყალიბო ნახაზი	კ-10
გფ-2, ქვედა ზონის არმირება	კ-11
გფ-2, ზედა ზონის არმირება	კ-12
გადახურვის ფილა გფ-3, ნიშნულზე 4.50, საყალიბო ნახაზი	კ-13
გფ-3, ქვედა ზონის არმირება	კ-14
გფ-3, ზედა ზონის არმირება	კ-15
გადახურვის ფილა გფ-4, ნიშნულებზე 7.65-:-26.55 საყალიბო ნახაზი	კ-16
გფ-4, ქვედა ზონის არმირება	კ-17
გფ-4, ზედა ზონის არმირება	კ-18
გადახურვის ფილა გფ-5, ნიშნულზე 29.70, საყალიბო ნახაზი	კ-19
გფ-5, ქვედა ზონის არმირება	კ-20
გფ-5, ზედა ზონის არმირება	კ-21
გადახურვის ფილა გფ-6, ნიშნულებზე 30.90 ; 32.00, საყალიბო ნახაზი	კ-22
გფ-6, ქვედა ზონის არმირება	კ-23
გფ-6, ზედა ზონის არმირება	კ-24
გადახურვის ფილების არმირების დეტალები	კ-25
ფრაგმენტი ფრ-1, სპეციფიკაცია	კ-26
ტიპიური მონოლითური კოჭი ტმკ-1,	კ-27
კიბე-1 ის გეგმები	კ-28
კიბე-1 ის გეგმები	კ-29
კიბე-1 ის ტიპიური მარშის გეგმა, სპეციფიკაცია	კ-30
ჭრილები 1–1 ; 2–2	კ-31
ჭრილები 3–3 ; 4–4	კ-32
ჭრილები 5–5 ; 6–6	კ-33
ჭრილები 7–7 ; 8–8	კ-34
ჭრილები 9–9 ; 10–10	კ-35

დასახელება	ნახაზი
კიბე-2 ის გეგმები	კ-36
კიბე-2 ის გეგმები	კ-37
კიბე-2 ის ტიპიური მარშის გეგმა, სპეციფიკაცია	კ-38
ჭრილები 1–1 ; 2–2	კ-39
ჭრილები 3–3 ; 4–4	კ-40
ჭრილები 5–5 ; 6–6	კ-41
ჭრილები 7–7 ; 8–8	კ-42
ჭრილები 9–9 ; 10–10	კ-43
პანდუსი-1	კ-44
პანდუსი-2	კ-45
მონოლითური სვეტების და კედლების გეგმა -6.00 ნიშნულიდან -3.00 ნიშნულამდე	კ-46
მონოლითური სვეტების და კედლების გეგმა -3.00 ნიშნულიდან 0.00 ნიშნულამდე	კ-47
მონოლითური სვეტი მს-1	კ-48
მონოლითური სვეტი მს-2	კ-49
მონოლითური სვეტების და კედლების გეგმა 0.00 ნიშნულიდან 7.65 ნიშნულამდე	კ-50
მონოლითური სვეტი მს-1	კ-51
მონოლითური სვეტი მს-2	კ-52
მონოლითური სვეტების და კედლების გეგმა 7.65 ნიშნულიდან 13.95 ნიშნულამდე	კ-53
მონოლითური სვეტი მს-1	კ-54
მონოლითური სვეტი მს-2	კ-55
მონოლითური სვეტების და კედლების გეგმა 13.95 ნიშნულიდან 20.25 ნიშნულამდე	კ-56
მონოლითური სვეტი მს-1	კ-57
მონოლითური სვეტი მს-2	კ-58
მონოლითური სვეტების და კედლების გეგმა 20.25 ნიშნულიდან 26.55 ნიშნულამდე	კ-59
მონოლითური სვეტი მს-1	კ-60
მონოლითური სვეტი მს-2	კ-61
მონოლითური სვეტების და კედლების გეგმა 26.55 ნიშნულიდან 29.70 ნიშნულამდე	კ-62
მონოლითური სვეტი მს-1	კ-63
მონოლითური სვეტი მს-2	კ-64
მონოლითური სვეტების და კედლების გეგმა 29.70 ნიშნულიდან 30.90 ნიშნულამდე	კ-65
მონოლითური სვეტების და კედლების გეგმა 30.90 ნიშნულიდან 32.00 ნიშნულამდე	კ-66
მონოლითური სვეტი მს-1	კ-67
მონოლითური სვეტი მს-2	კ-68
მონოლითური დიაფრაგმა დფრ-1	კ-69
მონოლითური დიაფრაგმა დფრ-2	კ-70
მონოლითური დიაფრაგმა დფრ-3	კ-71
მონოლითური დიაფრაგმა დფრ-4	კ-72

ნახაზების სია (დასასრული)

დასახელება	ნახაზი
მონოლითური დიაფრაგმა დფრ-5	კ-73
მონოლითური დიაფრაგმა დფრ-6	კ-74
მონოლითური დიაფრაგმების არმირების დეტალები	კ-75
მონოლითური დიაფრაგმების არმირების დეტალები	კ-76
მონოლითური კედლების არმირების დეტალები	კ-77
დიაფრაგმების სპეციფიკაცია	კ-78
მიწენების საძირკვლის ფილა მსფ-1, ნიშნულზე -6.00, საყალიბო ნახაზი	კ-79
მსფ-1, არმირება	კ-80
მსფ-1, არმირების დეტალები	კ-81
მიწენების გადახურვის ფილა მგფ-1, ნიშნულზე -3.00, საყალიბო ნახაზი	კ-82
მგფ-1, არმირება	კ-83
მიწენების გადახურვის ფილა მგფ-2, ნიშნულზე 0.00, საყალიბო ნახაზი	კ-84
მგფ-2, არმირება	კ-85
მიწენების გადახურვის ფილების არმირების დეტალები	კ-86
მიწენების მონოლითური კედლების გეგმა	კ-87
მიწენების მონოლითური კედლების არმირება	კ-88
მასალების ამოკრება (დასაწყისი)	კ-89
მასალების ამოკრება (დასასრული)	კ-90
ჭვაბული	ქ-1

რკინაბეტონის ხარჯი

ელემენტების ჯგუფი	ბეტონი მ³	არმატურა, ტ სახსტანდარტი 5781-82*							ნაგლი-ნი, ტ	ჯამი
		∅28AIII	∅25AIII	∅22AIII	∅ 16III	∅12AIII	∅ 8AI	∅ 6AI	c255	ტ
საძირკველი	913+51	4.06	75.85	–	3.45	1.54	–	–	–	**84.9**
გადახურვის ფილები	1529.6	–	–	1.27	–	174.08	–	–	3.03	**178.38**
კოჭები	569.8	–	53.37	39.52	–	–	24.49	–	–	**117.38**
კიბეები	78.8	–	–	–	–	7.1	–	–	–	**7.1**
პანდუსები	28.8	–	–	–	–	3.71	–	–	–	**3.71**
კედლები	294	–	–	–	–	31.26	–	1.06	–	**32.32**
სვეტები	260.4	28.06	13.52	6.62	–	–	12.96	–	0.33	**61.49**
მიშენებები	389.5	–	–	–	–	37.04	–	0.4	–	**37.44**
სულ	**4115**	**32.12**	**142.74**	**47.41**	**3.45**	**254.73**	**37.45**	**1.46**	**3.36**	**522.72**

განმარტებითი ბარათი - საერთო შენიშვნები

1. წარმოდგენილი პროექტის კონსტრუქციული ნაწილი დამუშავებულია სტადიაში პ (პროექტი). პროექტი შესრულებულია საინჟინრო-გეოლოგიური კვლევის, პროექტის არქიტექტურული ნაწილის და ქვეყანაში მოქმედი შემდეგი ნორმატიული დოკუმენტების საფუძველზე:
   - პნ 01.05-08 "სამშენებლო კლიმატოლოგია"
   - პნ 01.01-09 "სეისმომედეგი მშენებლობა"
   - პნ 03.01-09 "ბეტონისა და რკინაბეტონის კონსტრუქციები"
   - პნ 02.01-08 "შენობისა და ნაგებობის ფუძეები"
   - ÑÏ 20.13330.2016 "нагрузки и воздействия"
2. სამშენებლო უბნისთვის თოვლის საფარის წონა - 0.50 კპა; ქარის წნევის ნორმატიული მნიშვნელობა W_0 = 0.85 კპა; საანგარიშო სეისმურობა - 8 ბალი, სეისმურობის უბანზომილებო კოეფიციენტი = 0,17.
3. საპროექტო ობიექტი წარმოდგენილია მიწის ზევით 9 სართულიანი და მიწისქვეშ 2 სართულიანი (პარკინგი) შენობით.
4. შპს "თბილინვესტპროექტი"-ს მიერ 2023 წელს შესრულებული საინჟინრო-გეოლოგიური კვლევის საფუძველზე შენობის საძირკვლების ფუძედ მიღებულია ხრეში ქვიშის შემავსებლით 30%-მდე (ფენა №3):): $\varphi = 38^0$; $E = 40$ მპა.
5. საძირკვლები - 90 სმ სისქის მონოლითური რკინაბეტონის მთლიანი საძირკვლის ფილა.
6. სამშენებლო ქვაბულის დამუშავება, გამაგრება და ექსკავაცია მოეწყოს პროექტში მოცემული დოკუმენტაციის და მშენებლობის ორგანიზაციის ან/და წარმოების პროექტების მიხედვით, შესაბამისი უსაფრთხოების ნორმების დაცვით.
7. შენობების მზიდ კონსტრუქციულ სისტემას წარმოადგენენ მონოლითური რკინაბეტონის სვეტები, დიაფრაგმა-კედლები, კოჭები და გადახურვის ფილები.
8. რკინაბეტონის კონსტრუქციებში გამოყენებულია AIII და AI კლასის არმატურა (სახსტ.5781-82). ბეტონის კლასი - B25.
9. შენობების მზიდი სივრცითი კონსტრუქციული სისტემა და ფუძე-საძირკვლები გაანგარიშებულია "მონომახ-საპრ 2013" პროგრამული კომპლექსის გამოყენებით.
10. სართულშუა გადახურვების გარე კონტურის დეტალური მიბმები, აგრეთვე, ტექნოლოგიური ხვრელების (ვენტილაცია, კანალიზაცია) განლაგება იხილეთ მუშა პროექტის არქიტექტურულ ნაწილში.
11. კარკასის შევსების არამზიდი კედლები და ტიხრები მოეწყოს მცირე ზომის გლოკებით, სიმკვრივით <= 1.0 ტძ/მ3. მათი შეერთება კარკასის ელემენტებთან განხორციელდეს "სოფლმშენსახპროექტი"-ს მიერ დამუშავებული სტანდარტებით.

თანამდებობა	გვარი	ხელმოწერა	ქ.თბილისი, ჩაჩავას ქ.№2, ს/კ 01.13.02.004.062, მრავალბინიანი საცხოვრებელი სახლი			შ.პ.ს. "უენ კონსალტინგ"
დირექტორი	გ.ჯანიაშვილი					
არქიტექტ.	გ.ჯანიაშვილი		კონსტრუქციული ნაწილი			
			თავფურცელი			
კონსტრუქტ.	ლ.ჯაიანი					
შემამოწმა	ა.არჩილია		სტადია მ	ფურც. კ-0	ფ-ბი	დაკვ.№

ნახაზი მასშტაბი 1-4 ნახაზის ელემენტები

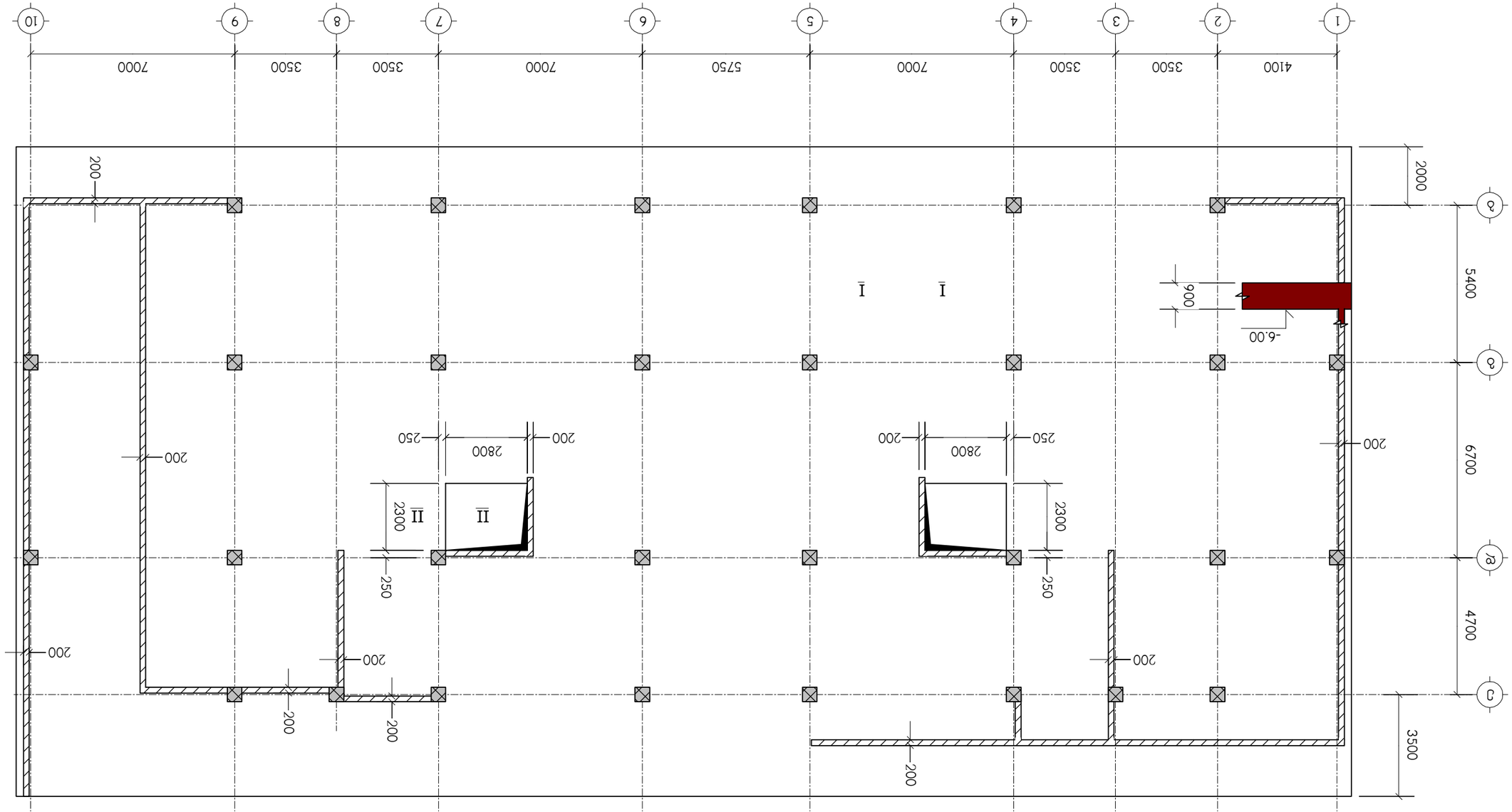

დამკვეთი			
ფონდის ხელმძღვანელი			
პროექტის ხელმძღვანელი			
ტექნიკური ზედამხედველობა			
ავტორი			
ნახაზის დასახელება			
საკონტროლო ნახაზი			
ნახაზის ნომერი			
ფაილის სახელი			
ფორმატი			
ასლების რაოდენობა			
ბეჭდვის თარიღი			

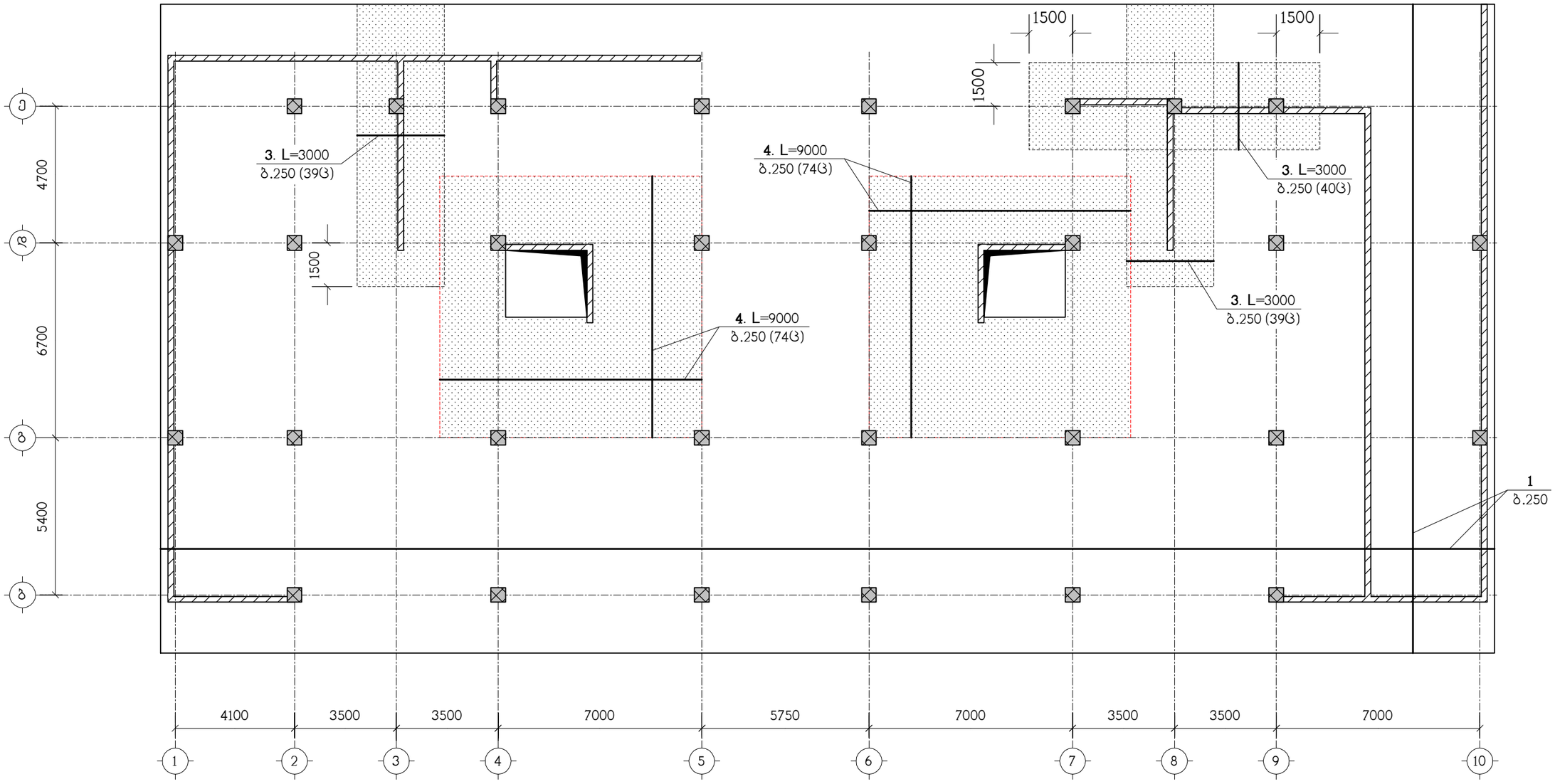

ნახაზი განიხილეთ კ-4 ნახაზთან ერთად
სპეციფიკაცია იხილეთ ნახ. კ-6
– დამატებითი არმირების ზონა

მოცემულ ნახაზზე მონიშნულ დამატებითი არმირების ზონებში პოზ. "2" (განივი არმირება) მოეწყოს ბიჯით 500/500

თანამდებობა	გვარი	ხელმოწერა	ქ.თბილისი, ჩაჩავას ქ.№2, ს/კ 01.13.02.004.062, მრავალბინიანი საცხოვრებელი სახლი				შ.პ.ს. "უერ ქონსალტინგ"
დირექტორი	გ.ჯანიაშვილი						
არქიტექტ.	გ.ჯანიაშვილი		კონსტრუქციული ნაწილი				
			სფ-1, ქვედა ზონის არმირება				
კონსტრუქტ.	ლ.ჯაიანი						
შემამოწმა	ა.არჩილია		სტადია მ	ფურც. კ-2	ფ-ბი	დაკვ.№	

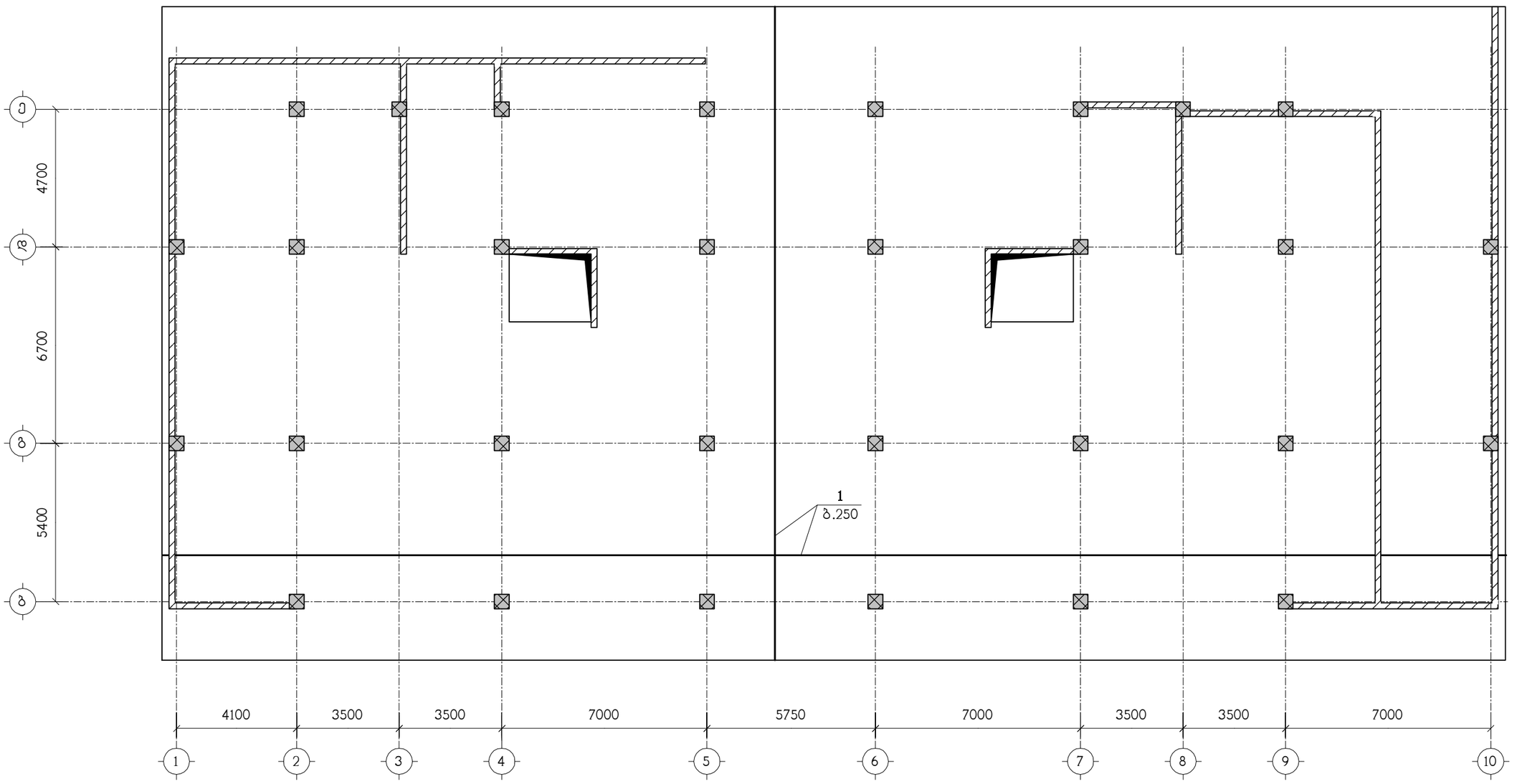

ნახაზი განიხილეთ კ-4 ნახაზთან ერთად
სპეციფიკაცია იხილეთ ნახ. კ-6
– დამატებითი არმირების ზონა

თანამდებობა	გვარი	ხელმოწერა	ქ.თბილისი, ჩაჩავას ქ.№2, ს/კ 01.13.02.004.062, მრავალბინიანი საცხოვრებელი სახლი					შ.პ.ს. "ეპრ კონსალტინგ"
დირექტორი	გ.ჯანიაშვილი							
არქიტექტ.	გ.ჯანიაშვილი		კონსტრუქციული ნაწილი					
			სფ-1, ზედა ზონის არმირება					
კონსტრუქტ.	ლ.ჯაიანი							
შემოწმება	ა.არჩილია		სტადია მ	ფურც. კ-3	ფ-ბი	დაკვ.№		

I — I

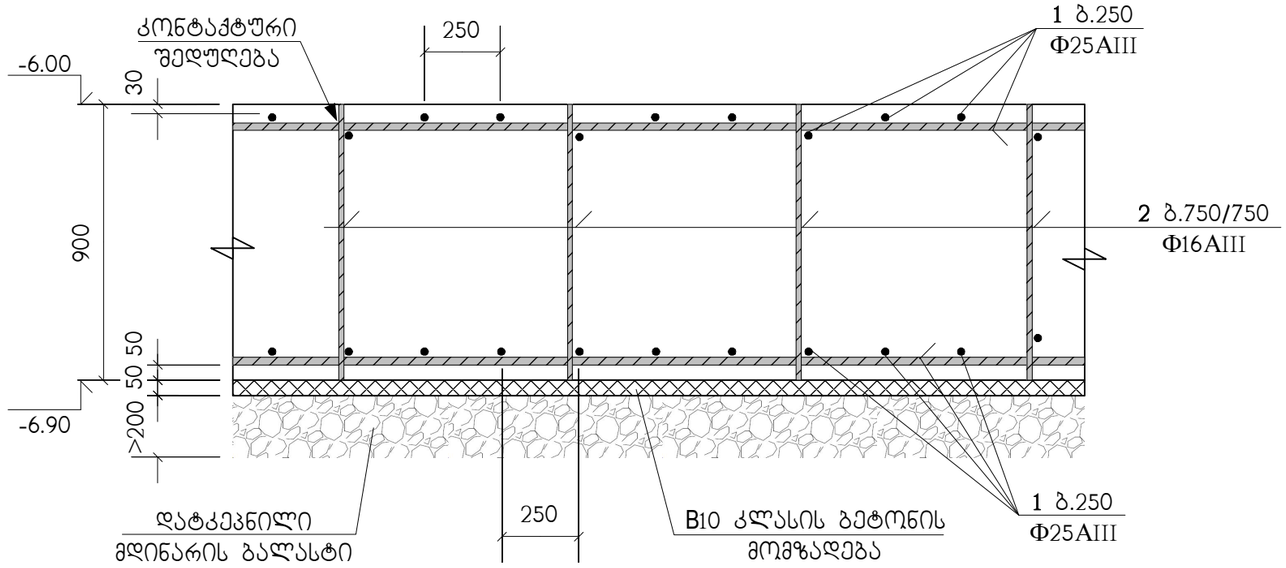

II — II

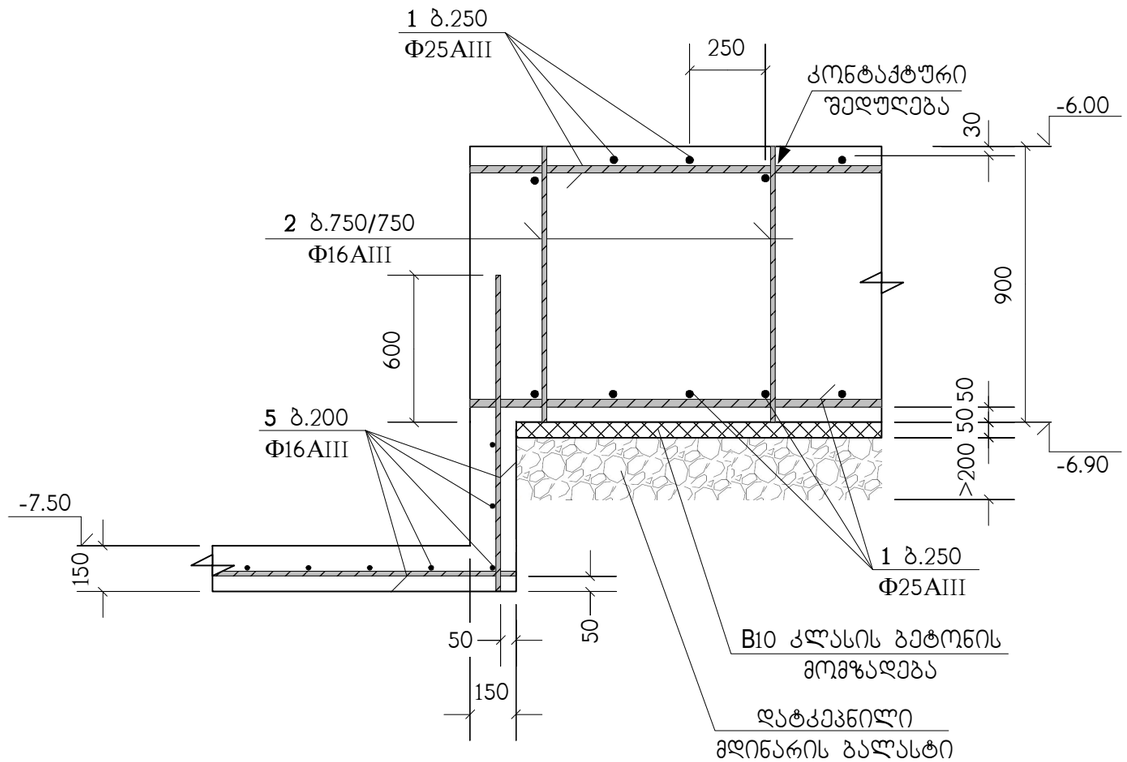

პოზ. "1" ძირითადი არმირების შეპირაპირება

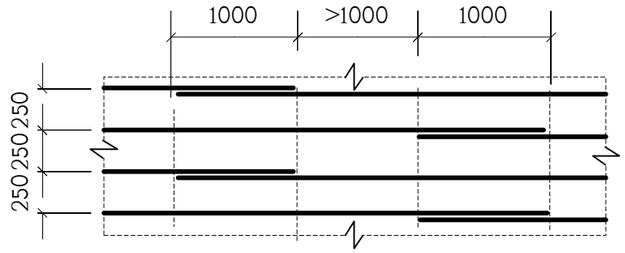

ბ.250 დამატებითი არმირების მოწყობა

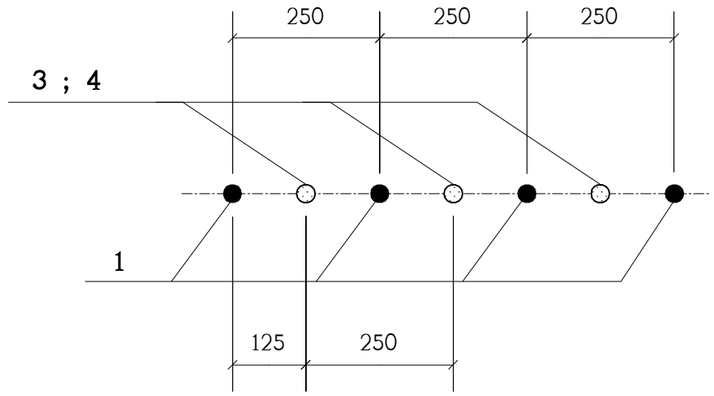

საძირკვლის ფილაში არმატურები პირობითად წარმოდგენილია:

- პოზიცია "1" როგორც ძირითადი;
- პოზიცია "3" და "4" როგორც - დამატებითი;
- პოზიცია "2" როგორც სამონტაჟო და, ასევე როგორც განივი

თანამდებობა	გვარი	ხელმოწერა	ქ.თბილისი, ჩაჩავას ქ.№2, ს/კ 01.13.02.004.062, მრავალბინიანი საცხოვრებელი სახლი				შ.პ.ს. "უერ ქონსალტინგ"
დირექტორი	ბ.ჯანიაშვილი						
არქიტექტ.	ბ.ჯანიაშვილი		კონსტრუქციული ნაწილი				
კონსტრუქტ.	ლ.ჯაიანი		სფ-1, არმირების დეტალები				
შემამოწმა	ა.არჩილია		სტადია	მ	ფურც.	კ-4	ფ-ბი	დაკვ.№

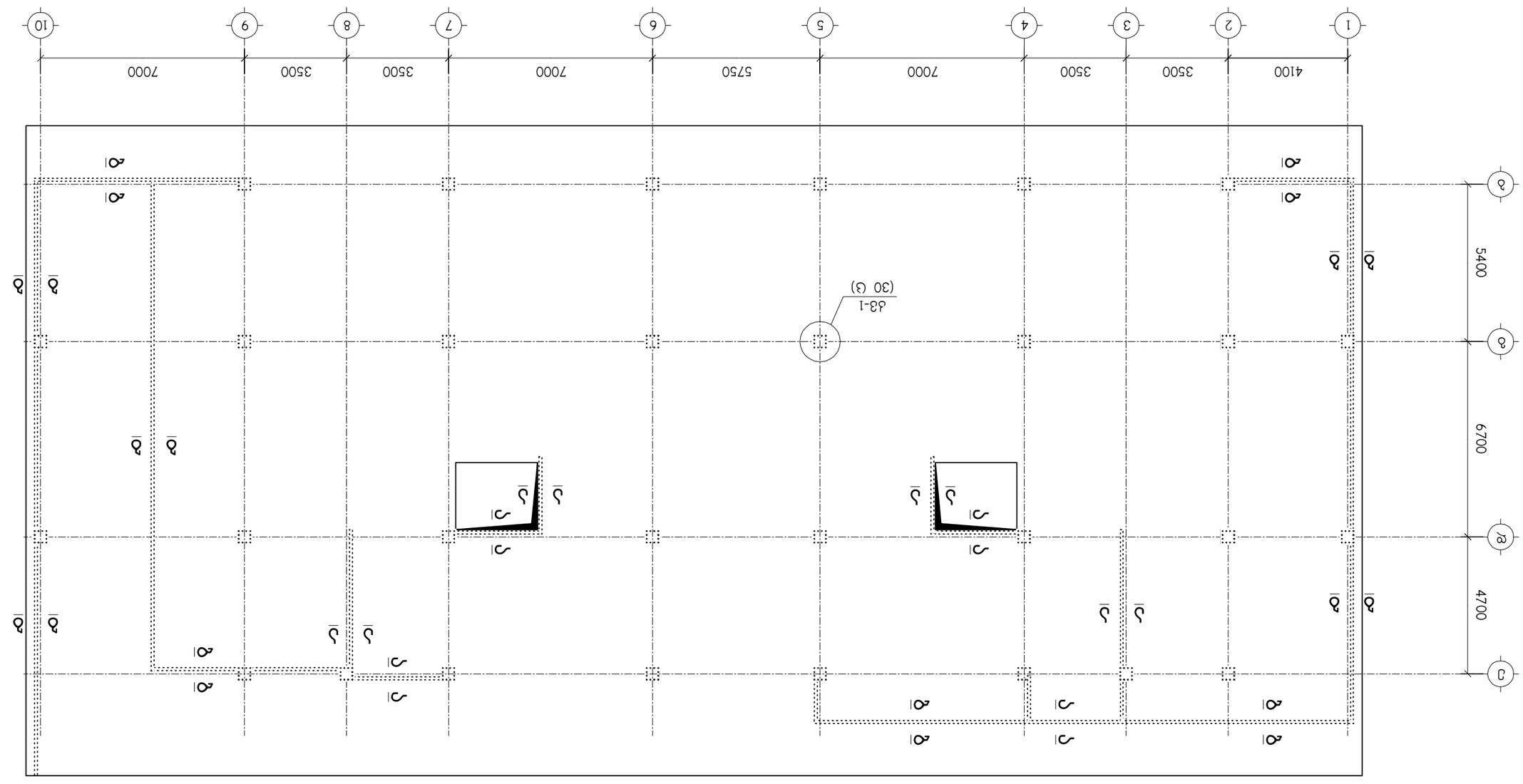

Инв.№ подл.	Подпись и дата	Взам.инв.№	Инв.№ дубл.
Изм. Кол.уч.	Лист № док.	Подпись	Дата
ГИП	Ахмедов Р.Ш.		
Н.контр.	Ахмедов Р.Ш.		
Разработал	Гаджиев М.А.		

Стадия	Лист	Листов
Р	5	

ООО "Проектстройсервис" г.Махачкала

Жилой дом №1 в 1 мкр-не по ул.Ленина в г.Дербенте

План 1-го этажа

ქვ-1
(30 ს.)

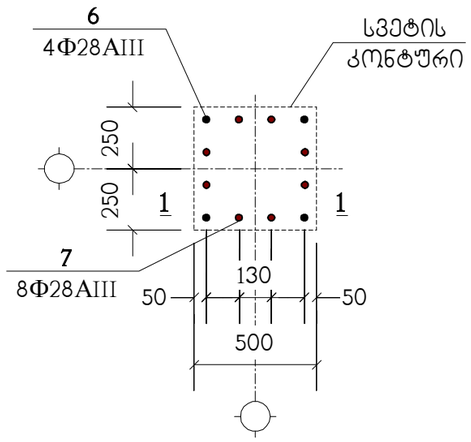

1 – 1

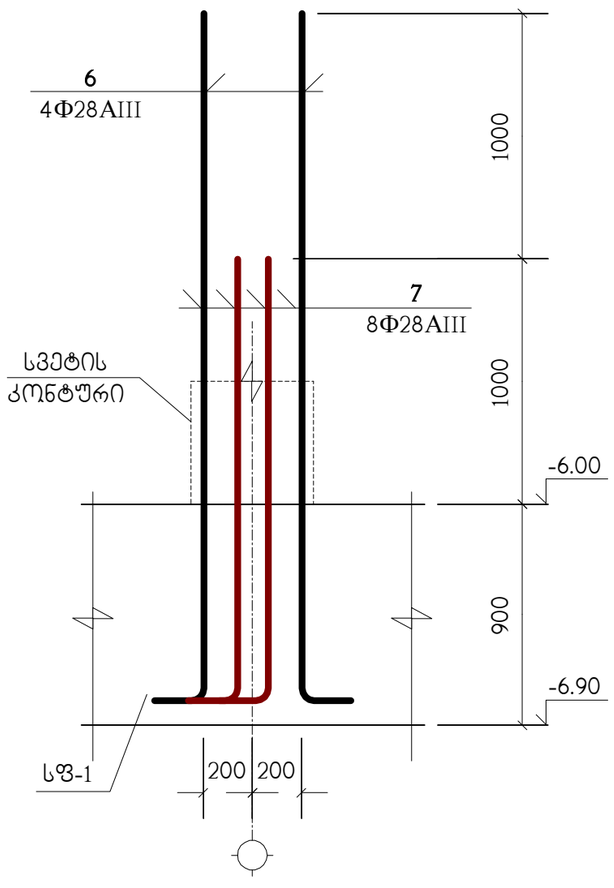

6

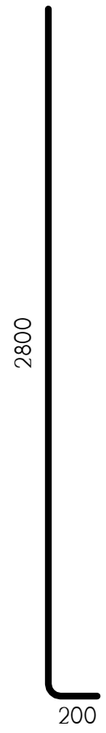

7

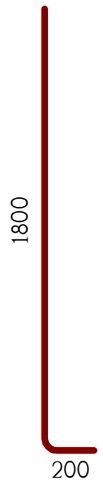

ა – ა

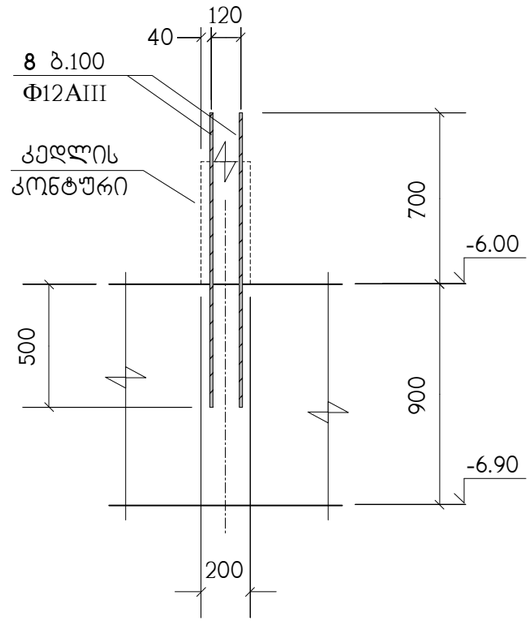

ბ – ბ

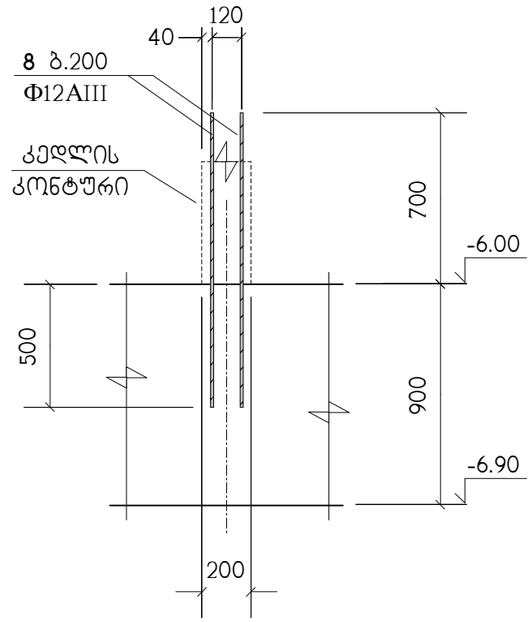

პოზიცია	აღნიშვნა	დასახელება	რაოდ. ც.	შენიშვნა
		სფ-1		
1	დაიჭრას ადგილზე	Φ25AIII სახსტ. 5781-82* L=18 კმ.	–	69354 კგ.
2		Φ16AIII სახსტ. 5781-82* L=880	2160	1.38 კგ.
3		Φ25AIII სახსტ. 5781-82* L=3000	118	11.56 კგ.
4		Φ25AIII სახსტ. 5781-82* L=9000	148	34.67 კგ.
5	დაიჭრას ადგილზე	Φ16AIII სახსტ. 5781-82* L=0.3 კმ.	–	473 კგ.
6		Φ28AIII სახსტ. 5781-82* L=3000	120	14.5 კგ.
7		Φ28AIII სახსტ. 5781-82* L=2000	240	9.67 კგ.
8		Φ12AIII სახსტ. 5781-82* L=1200	1450	1.06 კგ.
		B25 კლასის ბეტონი		913 მ^3
		B10 კლასის ბეტონი		51 მ^3

თანამდებობა	გვარი	ხელმოწერა	ქ.თბილისი, ჩაჩავას ქ.№2, ს/კ 01.13.02.004.062, მრავალბინიანი საცხოვრებელი სახლი				შ.პ.ს. "უერ კონსალტინგ"
დირექტორი	ბ.ჯანიაშვილი						
არქიტექტ.	ბ.ჯანიაშვილი		კონსტრუქციული ნაწილი				
			კვანძი ქვ-1, ჭრილები ა–ა ; ბ–ბ სპეციფიკაცია				
კონსტრუქტ.	ლ.ჯაიანი						
შემამოწმა	ა.არჩილია		სტადია მ	ფურც. კ-6	ფ-ბი	დაკვ.№	

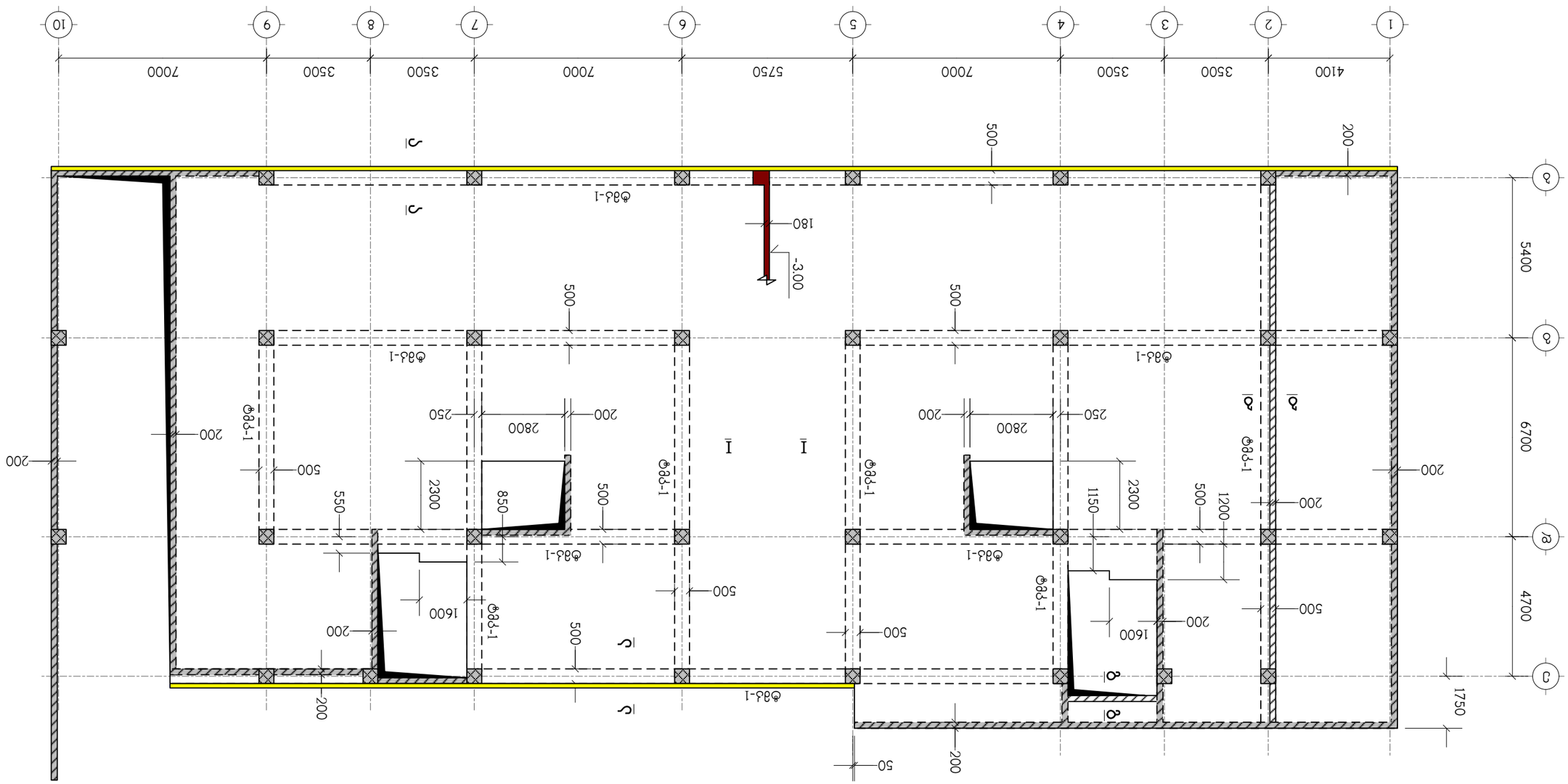

ГЭЛЭЛЭЧЭЛЭЛЭЧЭЛЭЛЭЧ

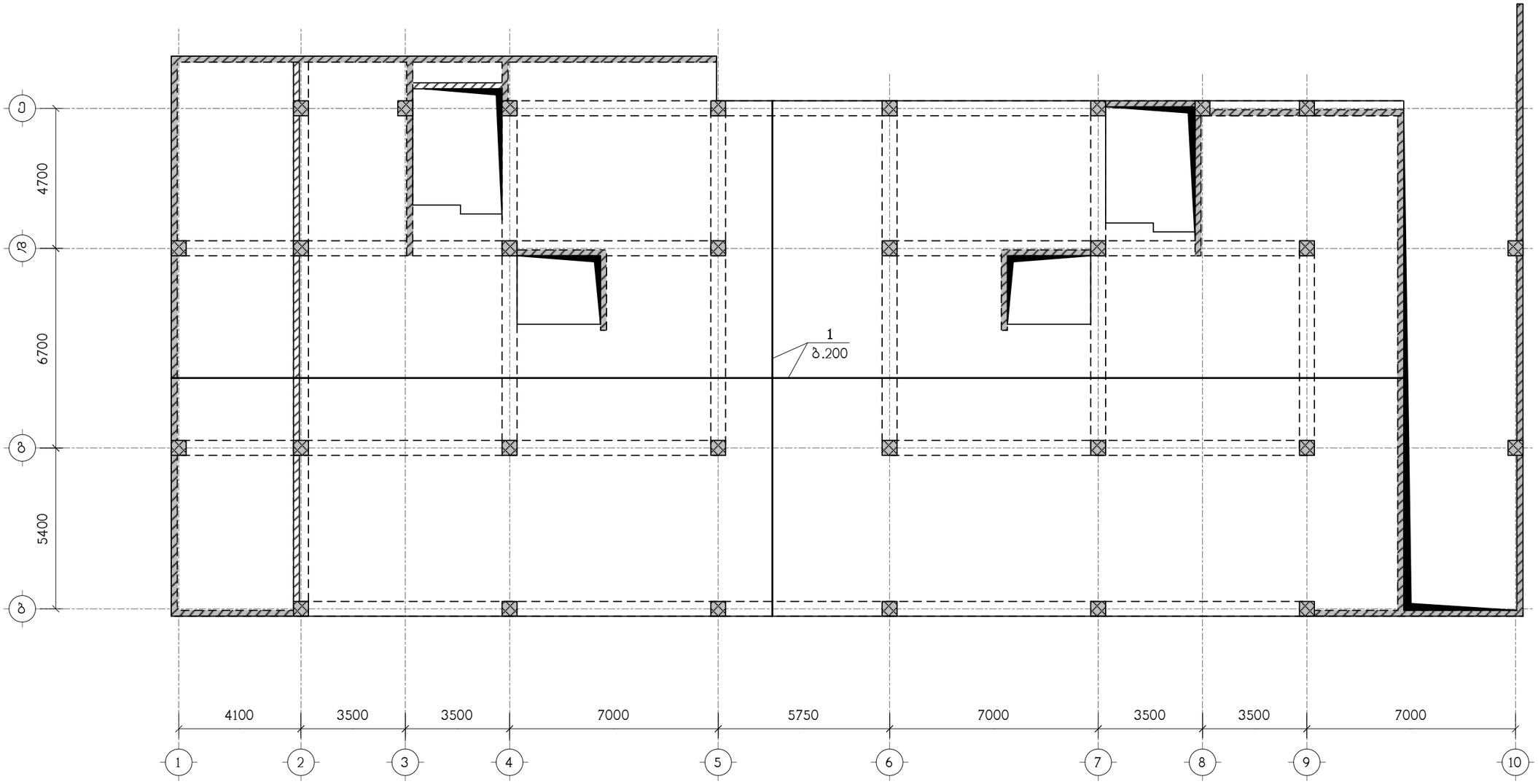

ნახაზი განიხილეთ კ-25 ნახაზთან ერთად
სპეციფიკაცია იხილეთ ნახ. კ-26

თანამდებობა	გვარი	ხელმოწერა	ქ.თბილისი, ჩაჩავას ქ.№2, ს/კ 01.13.02.004.062, მრავალბინიანი საცხოვრებელი სახლი				შ.პ.ს. "უერ კონსალტინგ"
დირექტორი	გ.ჯანიაშვილი						
არქიტექტ.	გ.ჯანიაშვილი		კონსტრუქციული ნაწილი				
			გფ-1, ქვედა ზონის არმირება				
კონსტრუქტ.	ლ.ჯაიანი						
შემამოწმა	ა.არჩილია		სტადია მ	ფურც. კ-8	ფ-ბი	დაკვ.№	

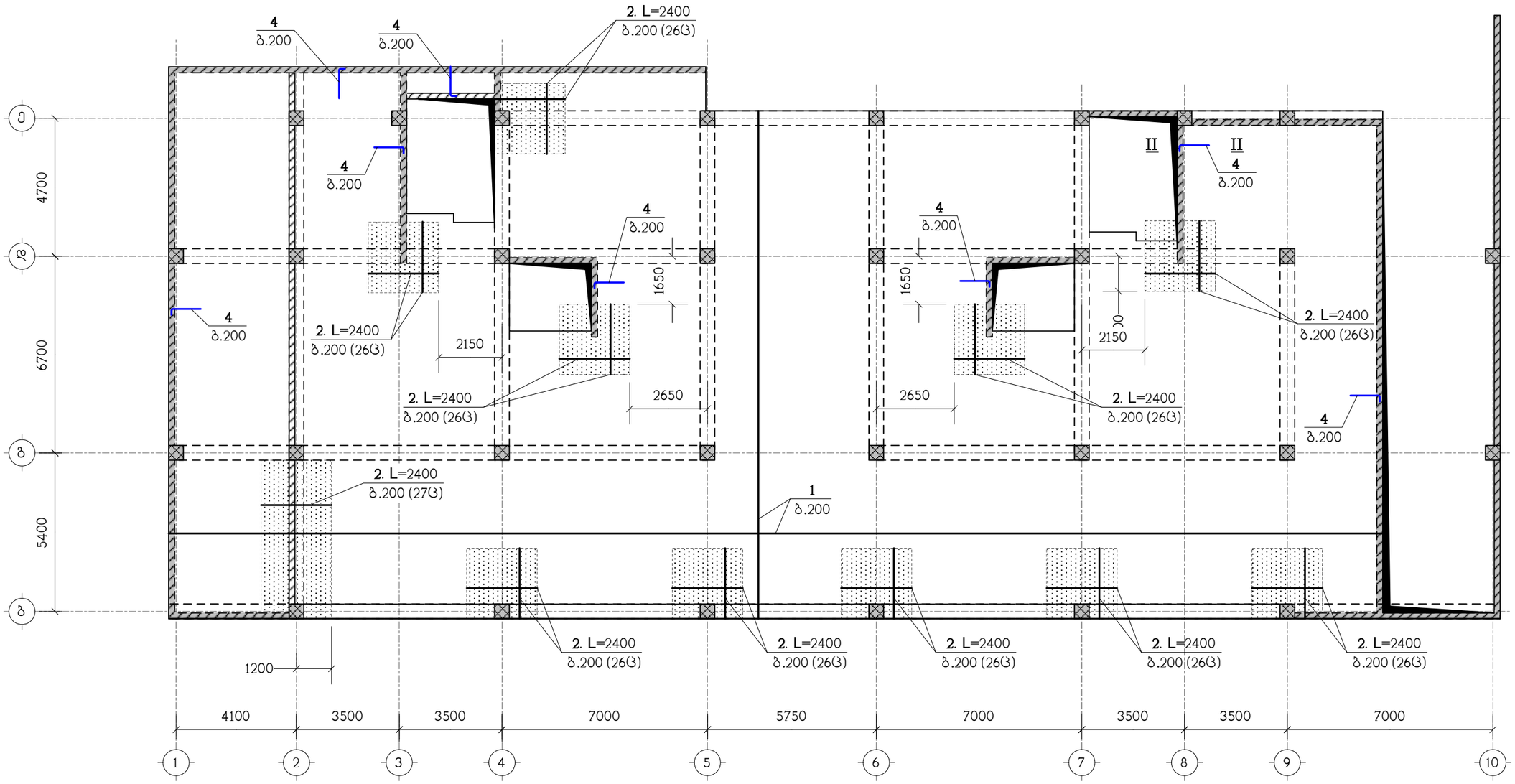

ნახაზი განიხილეთ კ-25 ნახაზთან ერთად
სპეციფიკაცია იხილეთ ნახ. კ-26
▨ – დამატებითი არმირების ზონა

თანამდებობა	გვარი	ხელმოწერა	ქ.თბილისი, ჩაჩავას ქ.№2, ს/კ 01.13.02.004.062, მრავალბინიანი საცხოვრებელი სახლი				შ.პ.ს. "უერ კონსალტინგ"
დირექტორი	გ.ჯანიაშვილი						
არქიტექტ.	გ.ჯანიაშვილი		კონსტრუქციული ნაწილი				
			გფ-1, ზედა ზონის არმირება				
კონსტრუქტ.	ლ.ჯაიანი						
შემამოწმა	ა.არჩილია		სტადია მ	ფურც. კ-9	ფ-ბი	დაკვ.№	

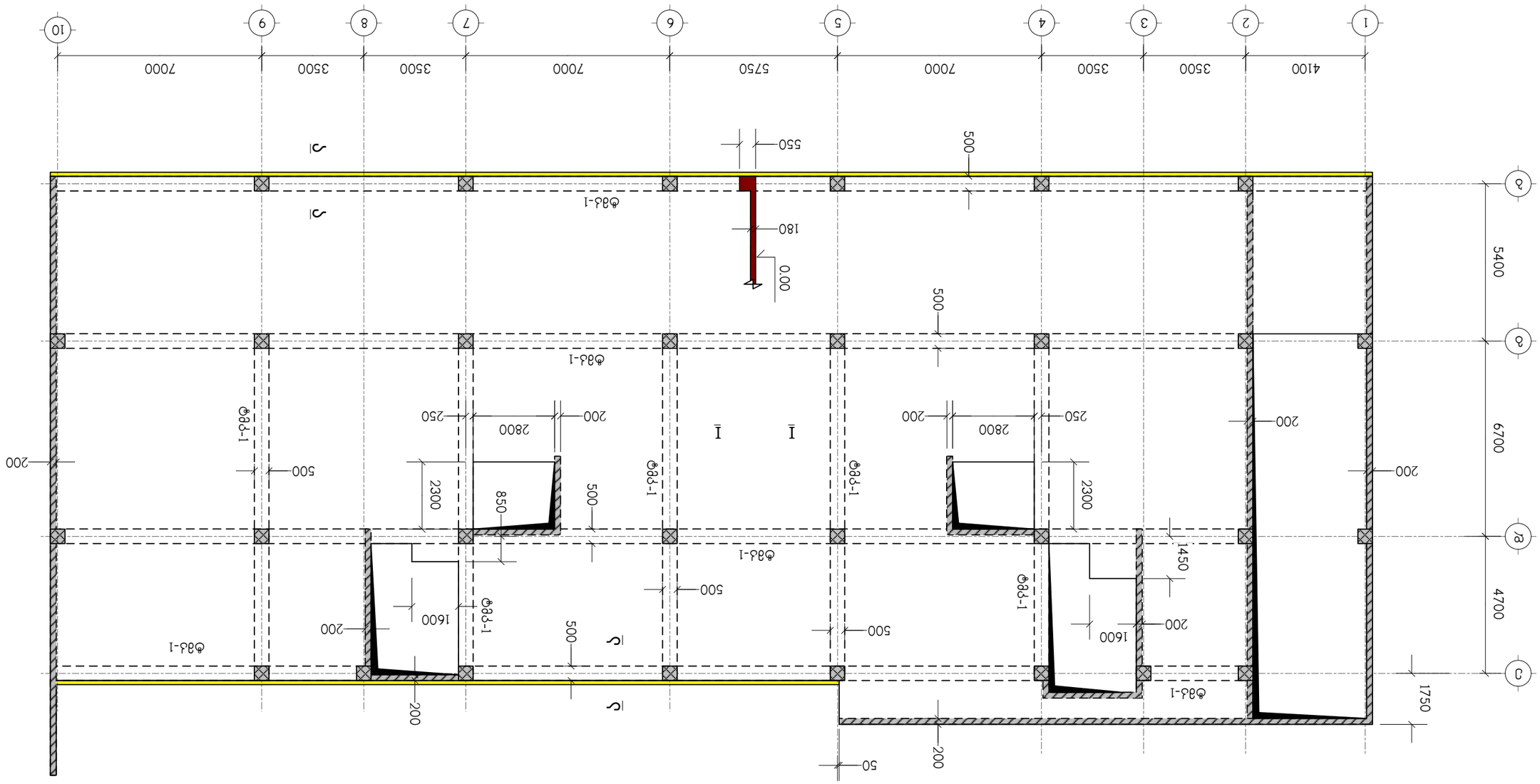

БЛОК А ЗАЩИТНЫЙ ЭКРАН Ф-25 БЛОКА ОТМОСТКИ

ГИП	Ф.И.О.		Подпись	Дата
Разработал	Ф.И.О.			
Проверил	Ф.И.О.			
Н.контр.	Ф.И.О.			
Утвердил	Ф.И.О.			
Изм.	Кол.уч.	Лист	№ док.	Подпись

Стадия	Лист	Листов	
Р	Ф-10		

ООО "ЭЛЕКТРОЩИТ-Т.Г.К."
г.Тольятти, Автозаводское ш., 57
тел.: (8482) 70-01-01, факс: (8482) 70-01-02

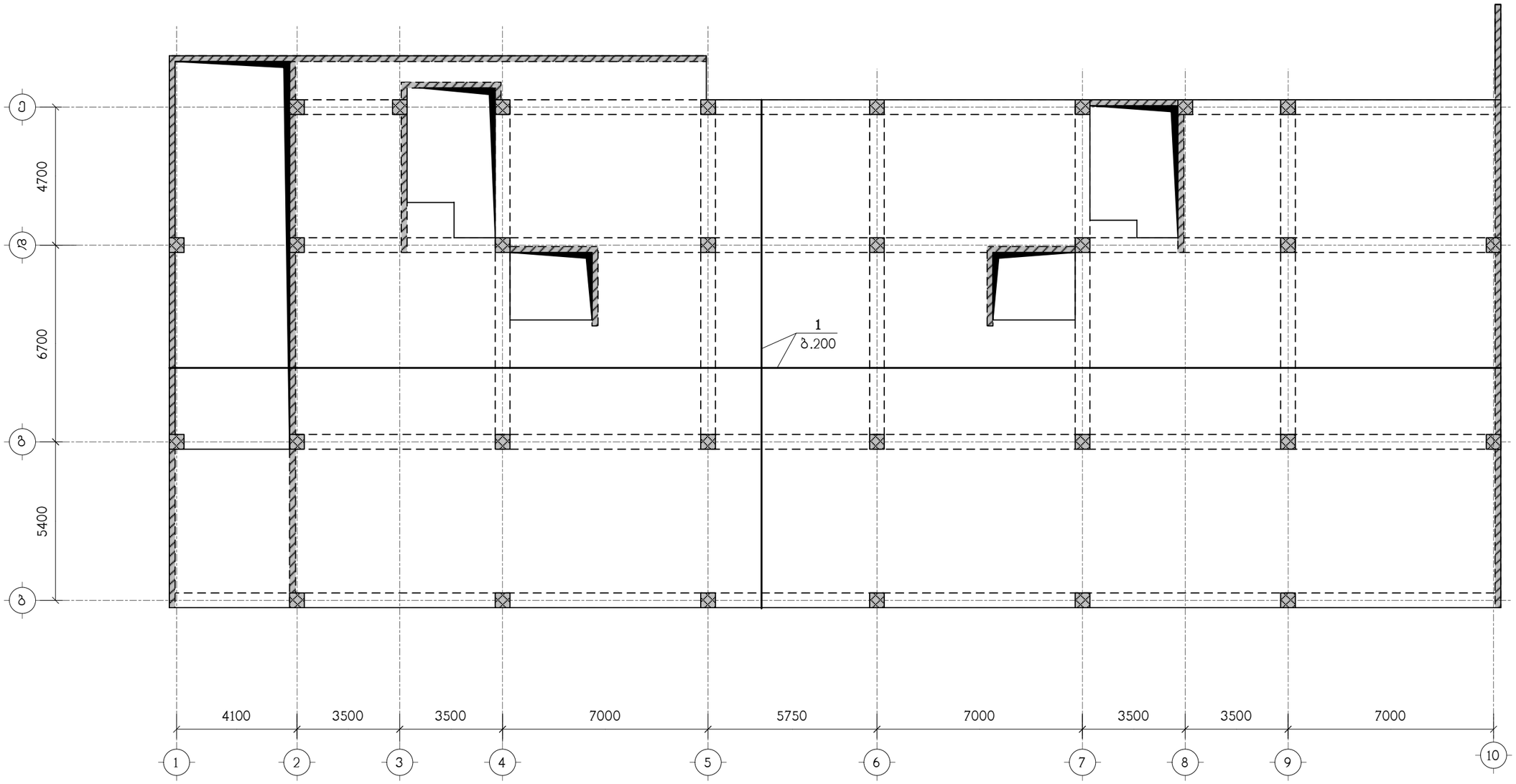

ნახაზი განიხილეთ კ-25 ნახაზთან ერთად
სპეციფიკაცია იხილეთ ნახ. კ-26

თანამდებობა	გვარი	ხელმოწერა	ქ.თბილისი, ჩაჩავას ქ.№2, ს/კ 01.13.02.004.062, მრავალბინიანი საცხოვრებელი სახლი	შ.პ.ს. "უენ კონსალტინგ"
დირექტორი	გ.ჯანიაშვილი			
არქიტექტ.	გ.ჯანიაშვილი		კონსტრუქციული ნაწილი	
			გფ-2, ქვედა ზონის არმირება	
კონსტრუქტ.	ლ.ჯაიანი			
შემამოწმა	ა.არჩილია		სტადია მ ფურც. კ-11 ფ-ბი დაკვ.№	

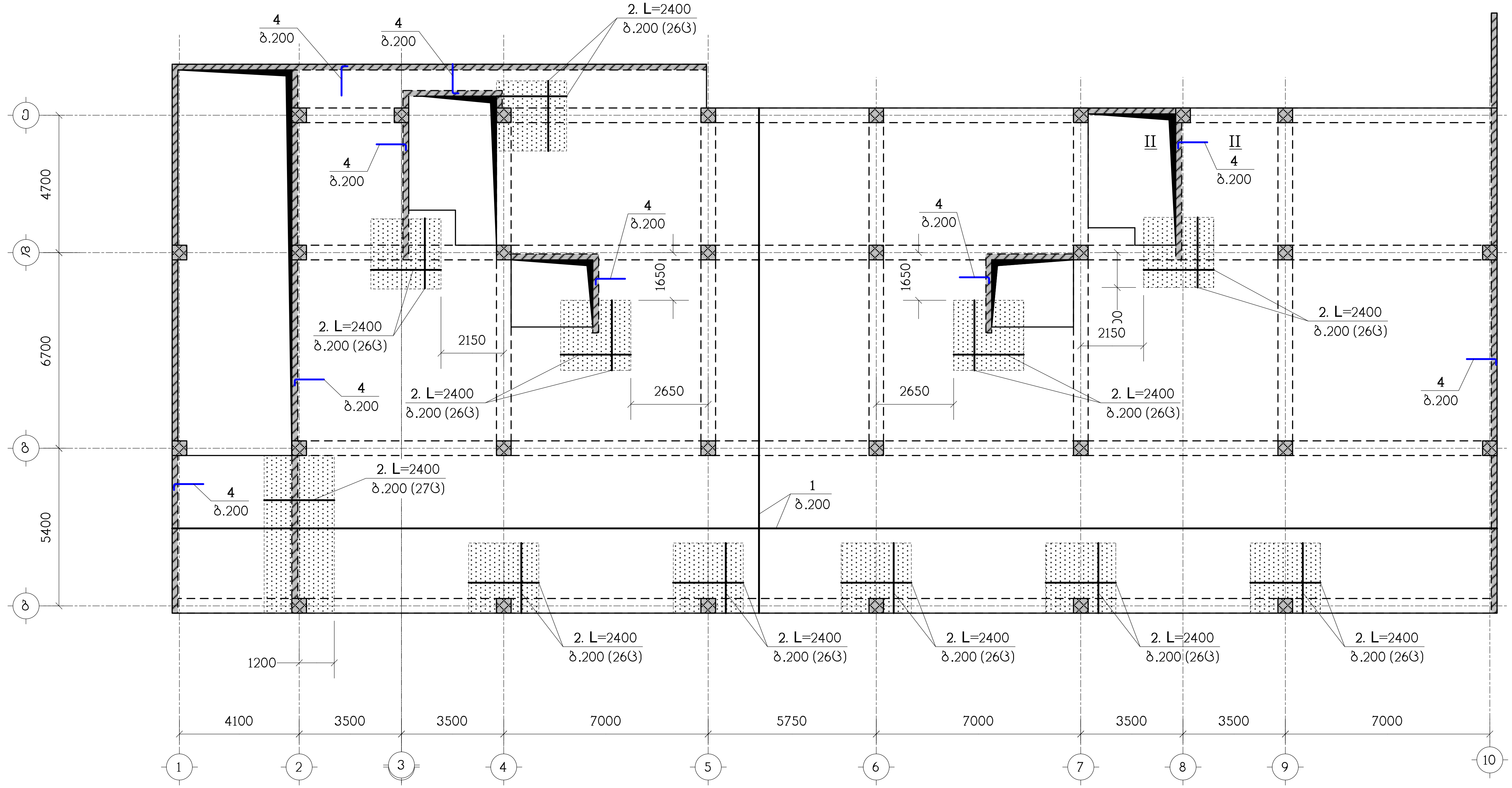

ნახაზი განიხილეთ კ-25 ნახაზთან ერთად
სპეციფიკაცია იხილეთ ნახ. კ-26
— დამატებითი არმირების ზონა

თანამდებობა	გვარი	ხელმოწერა	ქ.თბილისი, ჩარჩავას ქ.№2, ს/კ 01.13.02.004.062, მრავალბინიანი საცხოვრებელი სახლი			
დირექტორი	გ.ჯანიაშვილი					
არქიტექტ.	გ.ჯანიაშვილი		კონსტრუქციული ნაწილი			
			ბფ-2, ზედა ზონის არმირება			
კონსტრუქტ.	ლ.ჯაიანი					
შეამოწმა	ა.არჩილია		სტადია მ	ფურც. კ-12	ფ-ბი	დაკვ.№

შ.პ.ს. "აერ კონსალტინგ"

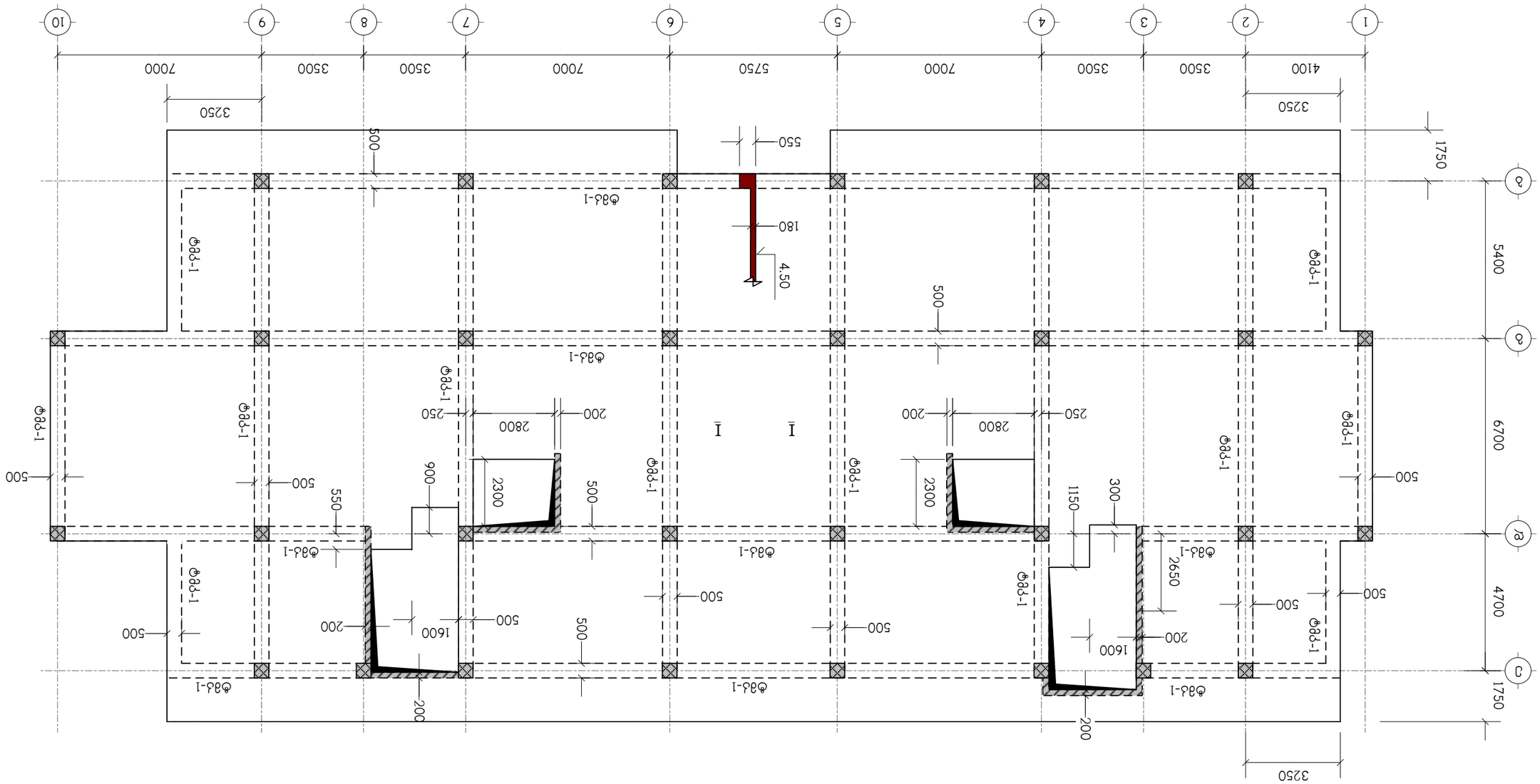

Бъдещо разширение ос Г-25 съгласно одобрен проект

Изготвил проектант:	инж.	Име, презиме, фамилия	Подпис	Печат
Проектант на част:	инж.	Ив.Ив.Иванов		
Проектант на част:	инж.	Ив.Ив.Иванов		
Проектант на част:	инж.	Ив.Ив.Иванов	

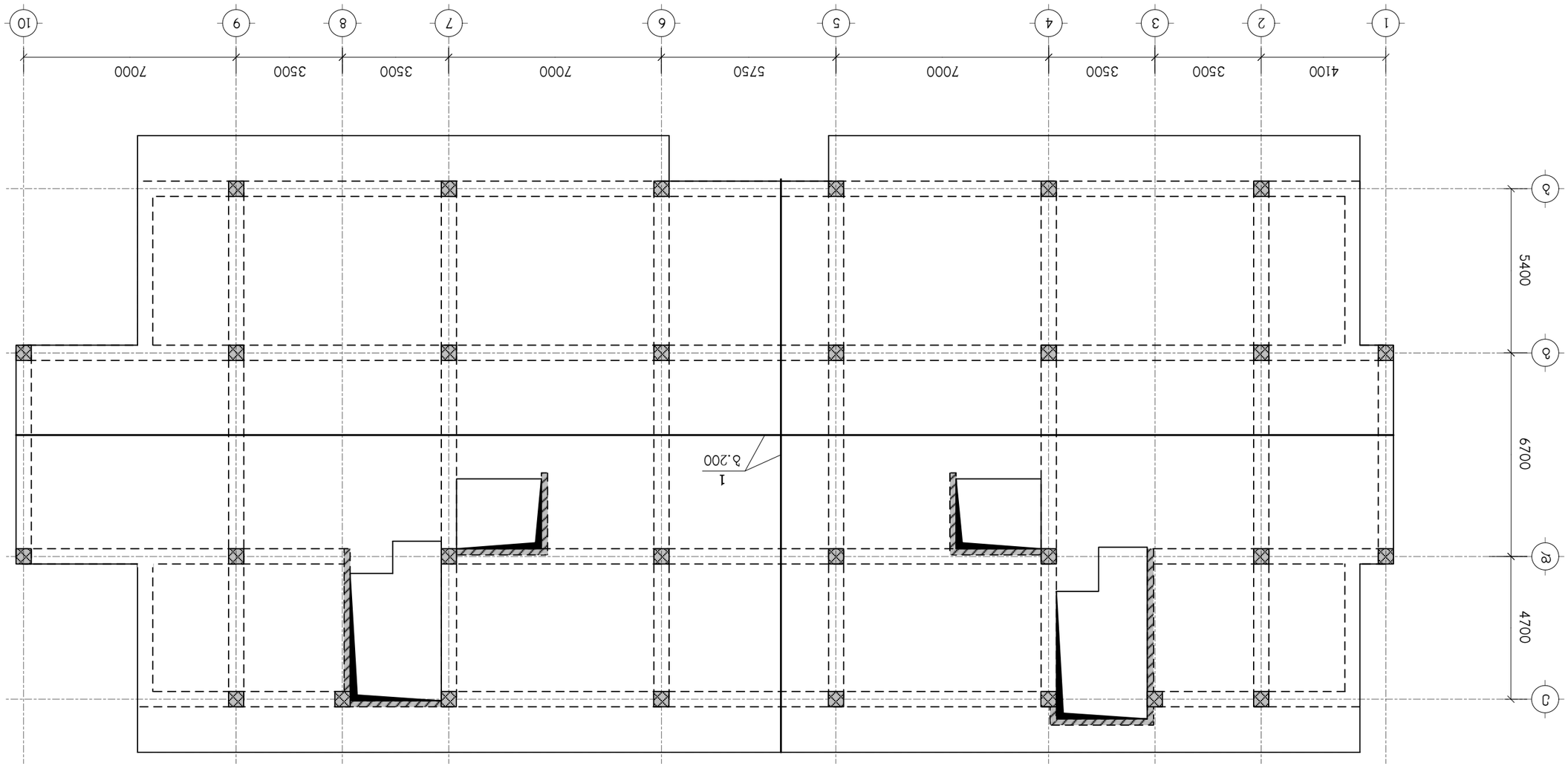

ნახ.1. "ა" ღერძის ჩარჩოს ფრაგმენტი

დამკვეთის/მპატრონებელი				ქ.თბილისი, ჩუბინაშვილის ქუჩა №62, ს/კ 01.13.02.004.062, ზანგალეთის ბაღის სამშენებლო სანებართვო პირობების მიხედვით
ზედამხედველი	ბ.ჯანჯალია			
ავტორი	ბ.ჯანჯალია			ტექნიკური ზედამხედველობის სანებართვო პირობების მიხედვით
				ზონა-3, ჭიშკარი და ბაღის ალაპირება
ტექნიკური ხელმძღვანელი	ლ.ალფაიძე			
გენერალური დირექტორი	ლ.ალფაიძე			

ლიცენზირებული	ბ.ჯანჯალია			ა-14	ფურცელი

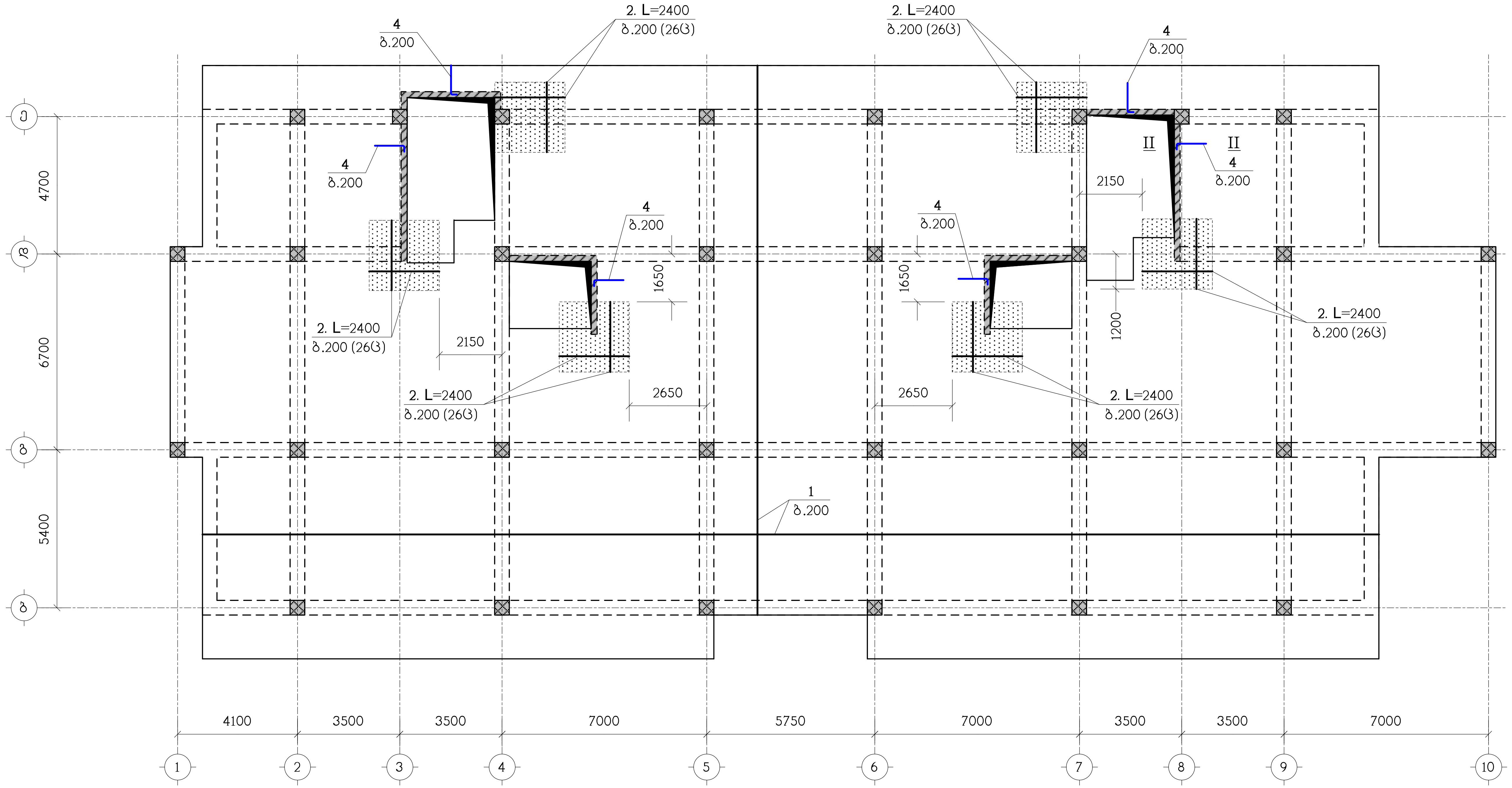

ნახაზი განიხილეთ კ-25 ნახაზთან ერთად

სპეციფიკაცია იხილეთ ნახ. კ-26

— დამატებითი არმირების ზონა

თანამდებობა	გვარი	ხელმოწერა	ქ.თბილისი, ჩაჩავას ქ.№2, ს/კ 01.13.02.004.062, მრავალბინიანი საცხოვრებელი სახლი				შ.პ.ს. "ჯეო ქონსალტინგ"
დირექტორი	გ.ჯანიაშვილი						
არქიტექტ.	გ.ჯანიაშვილი		კონსტრუქციული ნაწილი				
			ბფ-3, ზედა ზონის არმირება				
კონსტრუქტ.	ლ.ჯაიანი						
შეამოწმა	ა.არჩილია		სტადია მ	ფურც. კ-15	ფ-ბი	ლაკვ.№	

ნახაზის ასლის ინვ. №

"ელ. ენერგეტიკული ინფრასტრუქტურის განვითარების პროექტი"

ქ.თბილისი, ჩუბინაშვილის ქუჩა №2, ნაკვეთი 01.13.02.004.062, მრავალფუნქციური სასტუმრო კომპლექსის მშენებლობა			
ელექტრონული ვერსია			
სანდობილი პირი			
ტექნიკური ზედამხედველობა განახორციელა			
ავტორი	ლ.ბერიძე		
ტექნიკური ზედამხედველობა განახორციელა			
ტექნიკური ზედამხედველობა განახორციელა			
ტექნიკური ზედამხედველობა განახორციელა

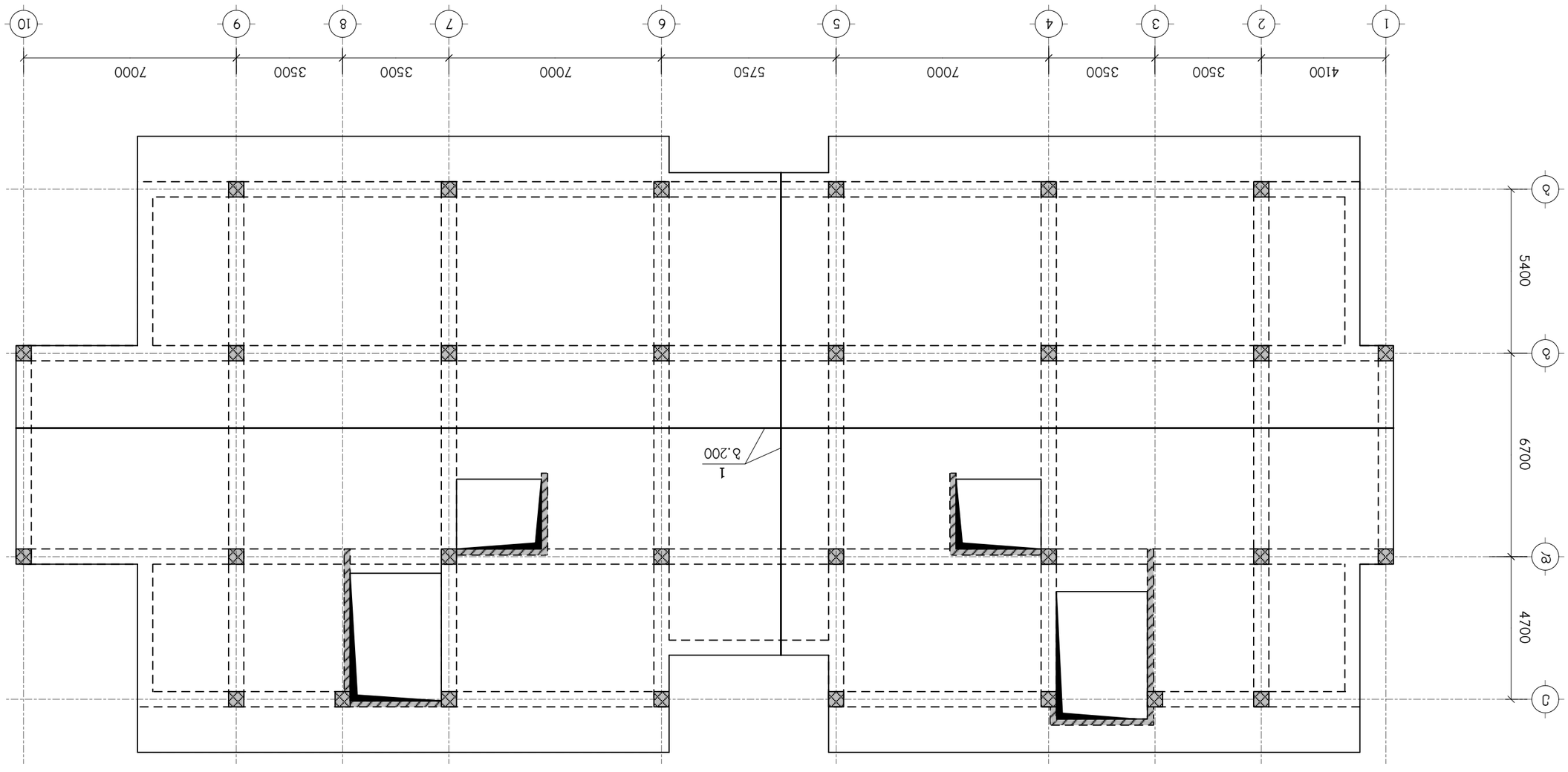

Блок-схема расположения осей 1-25 блок-секции 2 жилого дома переменной этажности

Изм.	Кол.уч.	Лист	№док.	Подпись
ГИП	Ф.И.О.			
Н.контр.	Ф.И.О.			
Разраб.	Ф.И.О.			

Стадия	Лист	Листов		
Р	3			

Инв.№ подл.	Подпись и дата
Взам.инв.№	
Инв.№ дубл.	
Подпись и дата	

Жилой дом переменной этажности, 2-25 блок-секции 2 с подземной автостоянкой и встроенными помещениями общественного назначения

Блок-схема расположения осей 1-25

Изм.	Кол.уч.	Лист	№док.	Подпись
ГИП	Ф.И.О.			
Н.контр.	Ф.И.О.			
Разраб.	Ф.И.О.			

Стадия	Лист	Листов		
Р	3			

Инв.№ подл.	Подпись и дата
Взам.инв.№	
Инв.№ дубл.	
Подпись и дата	

Жилой дом переменной этажности, 2-25 блок-секции 2 с подземной автостоянкой и встроенными помещениями общественного назначения

Блок-схема расположения осей 1-25

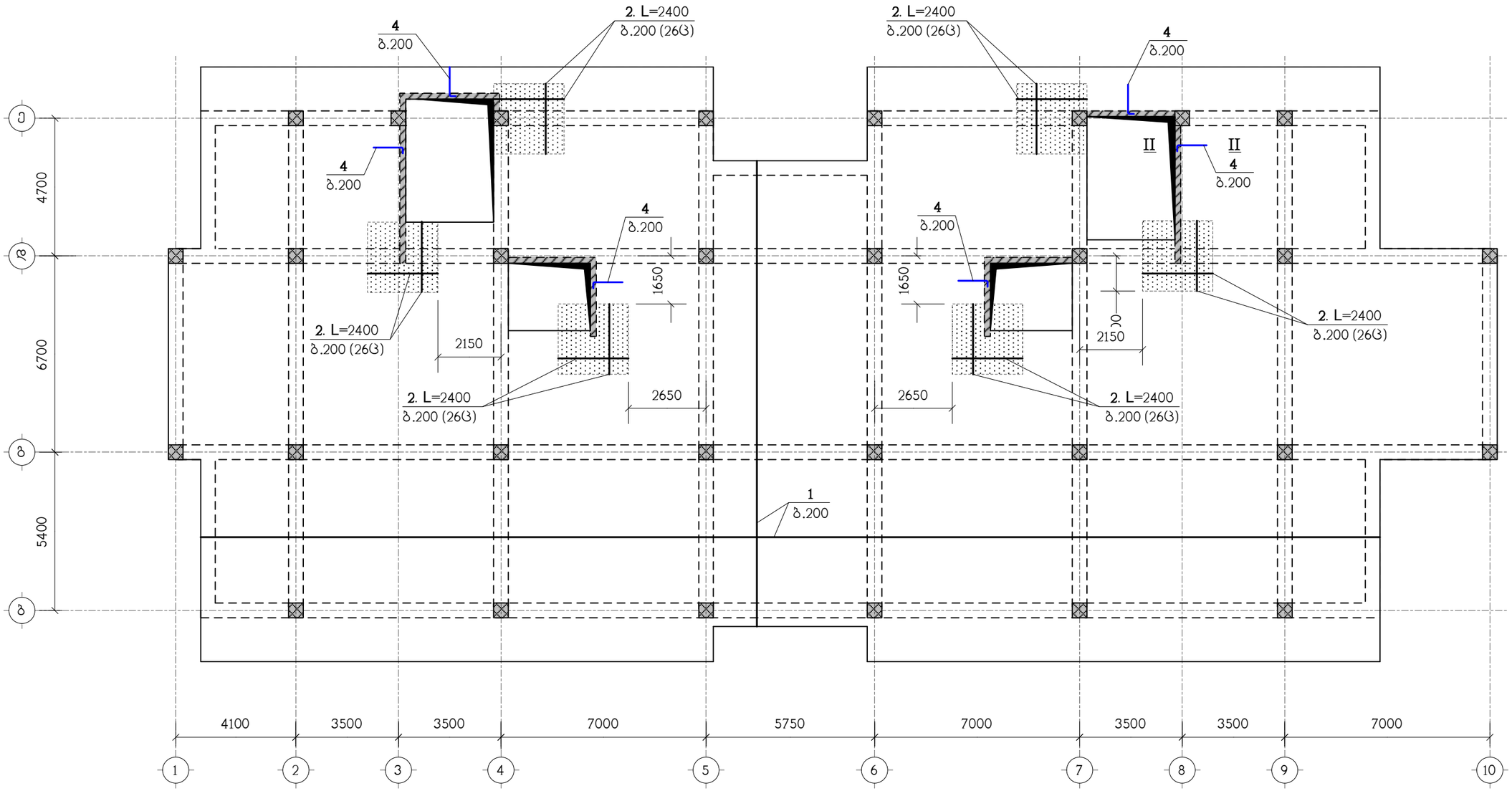

ნახაზი განიხილეთ კ-25 ნახაზთან ერთად
სპეციფიკაცია იხილეთ ნახ. კ-26
– დამატებითი არმირების ზონა

თანამდებობა	გვარი	ხელმოწერა	ქ.თბილისი, ჩაჩავას ქ.№2, ს/კ 01.13.02.004.062, მრავალბინიანი საცხოვრებელი სახლი				შ.პ.ს. "უეკ კონსალტინგ"
დირექტორი	გ.ჯანიაშვილი						
არქიტექტ.	გ.ჯანიაშვილი		კონსტრუქციული ნაწილი				
			გფ-4, ზედა ზონის არმირება				
კონსტრუქტ.	ლ.ჯაიანი						
შემამოწმა	ა.არჩილია		სტადია მ	ფურც. კ-18	ფ-ბი	დაკვ.№	

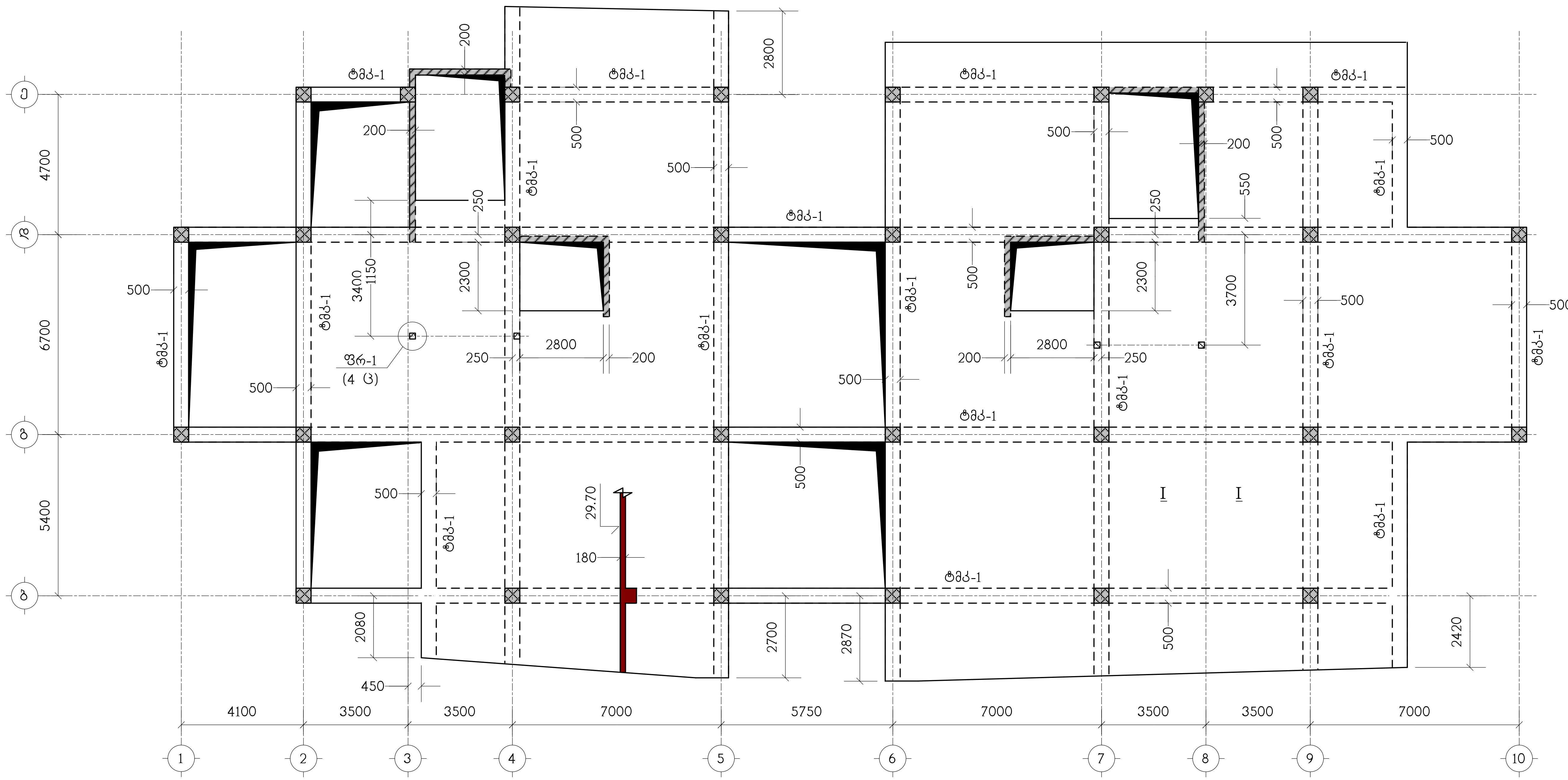

ნახაზი განიხილეთ კ-25 ნახაზთან ერთად
ფრაგმენტი ფრ-1 იხილეთ ნახ. კ-26

თანამდებობა	გვარი	ხელმოწერა	ქ.თბილისი, ჩარჩავას ქ.№2, ს/კ 01.13.02.004.062, მრავალბინიანი საცხოვრებელი სახლი			
დირექტორი	გ.ჯანიაშვილი					
არქიტექტ.	გ.ჯანიაშვილი		კონსტრუქციული ნაწილი			
			გადახურვის ფილა გფ-5, ნიშნულზე 29.70, საყალიბო ნახაზი			
კონსტრუქტ.	ლ.ჯაიანი					
შემოწმა	ა.არჩილია		სტადია მ	ფურც. კ-19	ფ-ბი	დაკვ.№

შ.პ.ს. "აარ კონსალტინგ"

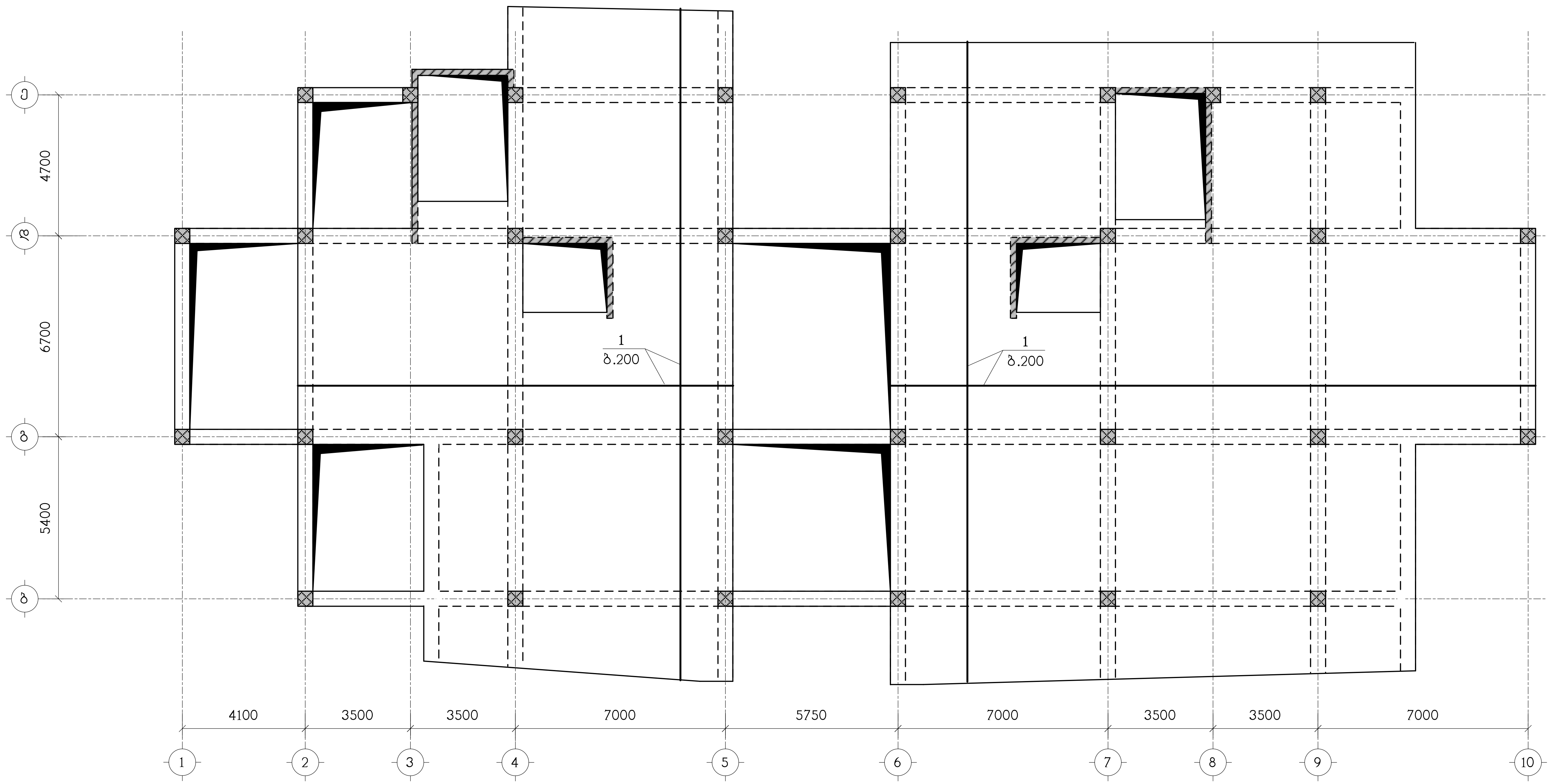

ნახაზი განიხილეთ კ-25 ნახაზთან ერთად
სპეციფიკაცია იხილეთ ნახ. კ-26

თანამდებობა	გვარი	ხელმოწერა	ქ.თბილისი, ჩაჩავას ქ.№2, ს/კ 01.13.02.004.062, მრავალბინიანი საცხოვრებელი სახლი			შ.პ.ს. "აპერ კონსალტინგ"
დირექტორი	გ.ჯანიაშვილი					
არქიტექტ.	გ.ჯანიაშვილი		კონსტრუქციული ნაწილი			
			ბფ-5, ქვედა ზონის არმირება			
კონსტრუქტ.	ლ.ჯაიანი					
შემოწმა	ა.არჩილია		სტადია მ	ფურც. კ-20	ფ-ბი	დაკვ.№

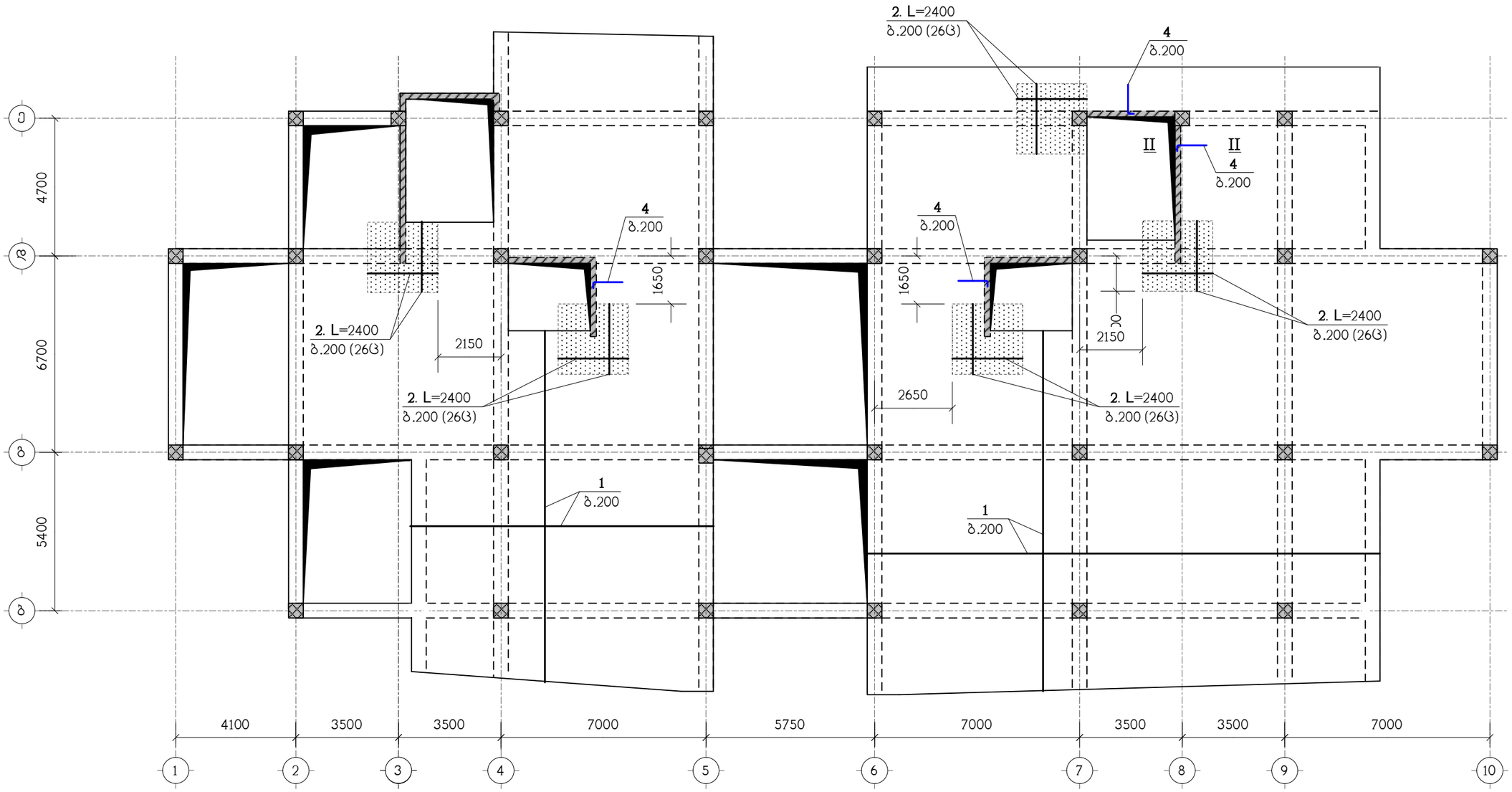

ნახაზი გაანიხილეთ კ-25 ნახაზთან ერთად
სპეციფიკაცია იხილეთ ნახ. კ-26
– დამატებითი არმირების ზონა

თანამდებობა	გვარი	ხელმოწერა	ქ.თბილისი, ჩაჩავას ქ.№2, ს/კ 01.13.02.004.062, მრავალბინიანი საცხოვრებელი სახლი				შ.პ.ს. "ᲡᲐᲙ ᲙᲝᲜᲡᲣᲚᲢᲘᲜᲒ"
დირექტორი	გ.ჯანიაშვილი						
არქიტექტ.	გ.ჯანიაშვილი		კონსტრუქციული ნაწილი				
			გფ-5, ზედა ზონის არმირება				
კონსტრუქტ.	ლ.ჯაიანი						
შეამოწმა	ა.არჩილია		სტადია მ	ფურც. კ-21	ფ-ბი	დაკვ.№	

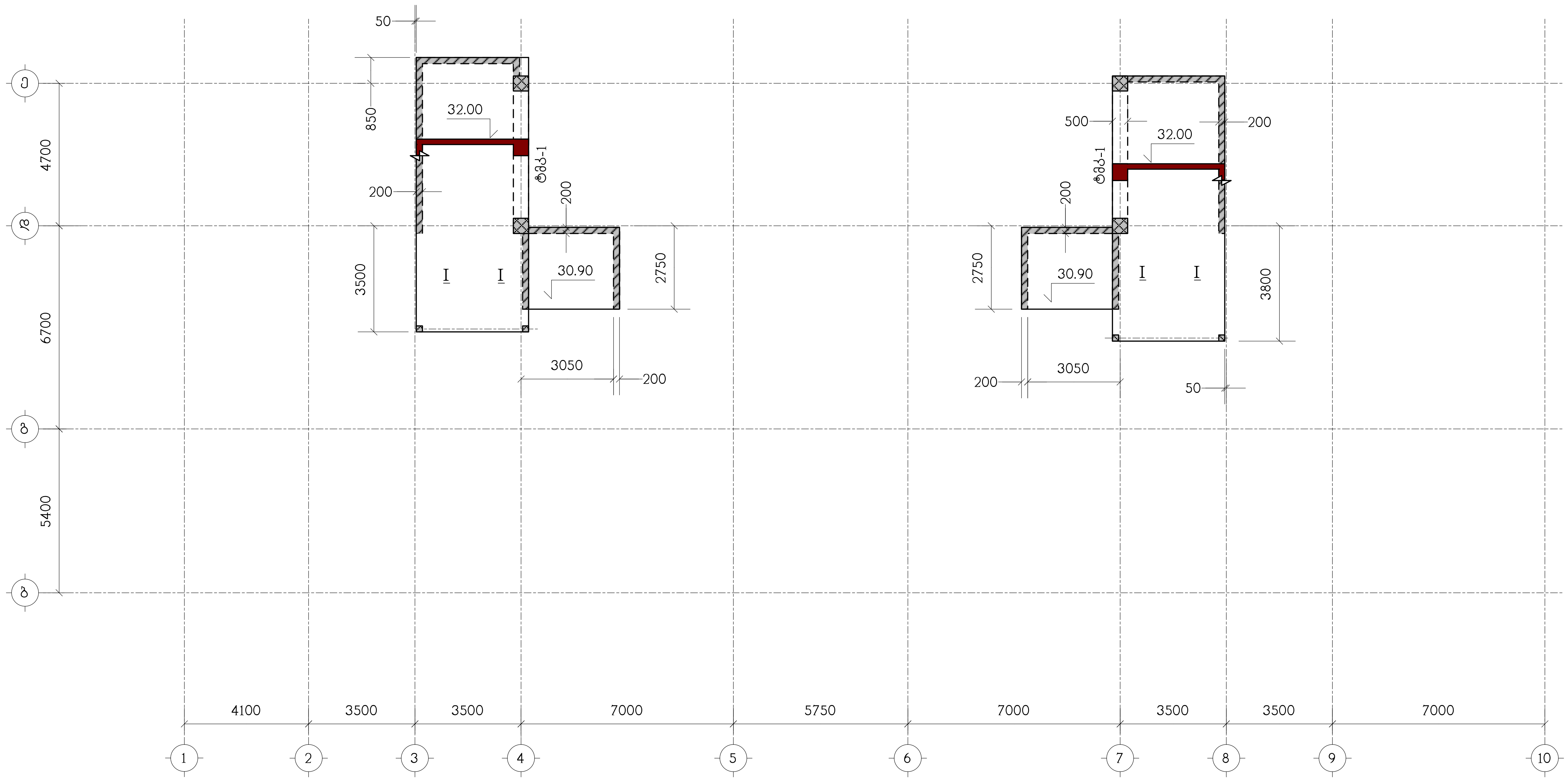

ნახაზი განიხილეთ კ-25 ნახაზთან ერთად

თანამდებობა	გვარი	ხელმოწერა	ქ.თბილისი, ჩაჩავას ქ.№2, ს/კ 01.13.02.004.062, მრავალბინიანი საცხოვრებელი სახლი				შ.პ.ს. "აქრ კონსალტინგ"
დირექტორი	გ.ჯანიაშვილი						
არქიტექტ.	გ.ჯანიაშვილი		კონსტრუქციული ნაწილი				
			გადახურვის ფილა გფ-6, ნიშნულებზე 30.90, 32.00, საყალიბო ნახაზი				
კონსტრუქტ.	ლ.ჯაიანი						
შეამოწმა	ა.არჩილია		სტადია მ	ფურც. კ-22	ფ-ბი	დაკვ.№	

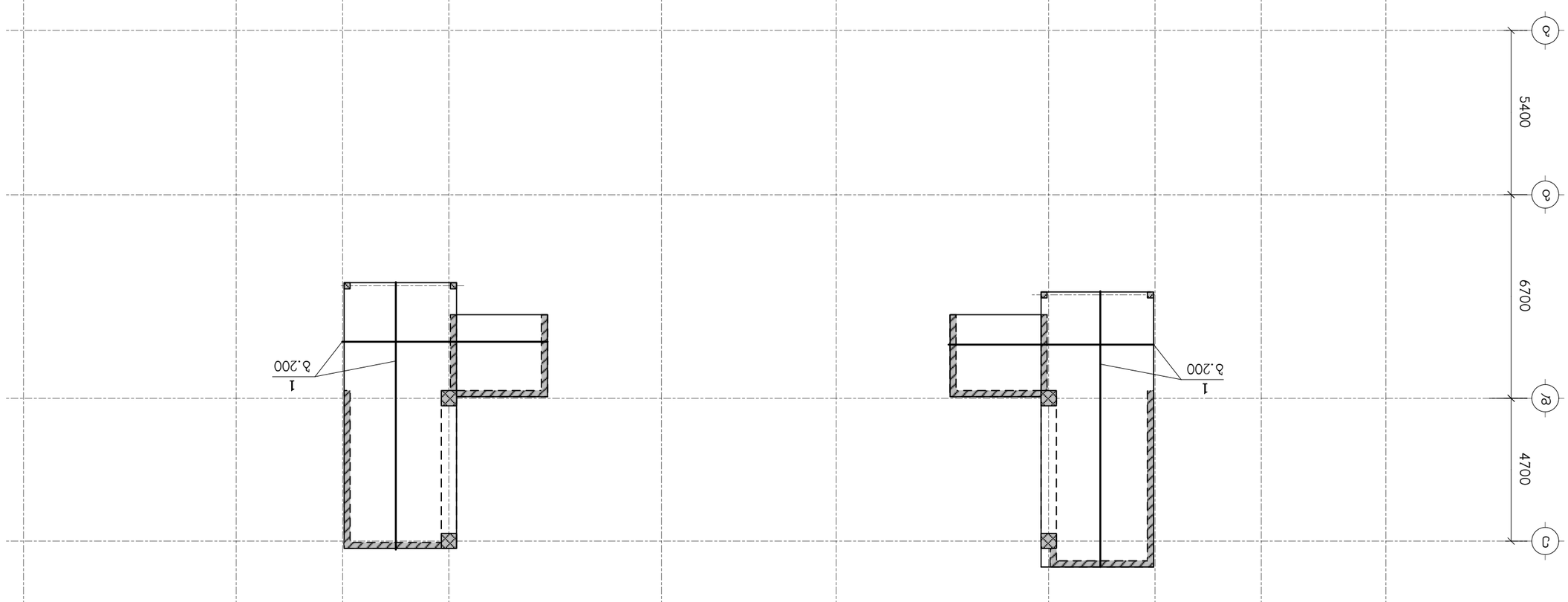

ნახაზი ბ-25 ნაგებობის ჯამური ფილის ღერძული განაწილების ნახ. ბ-26

დამკვეთის ხელმძღვანელი				
ფინანსური მენეჯერი				
პროექტის მენეჯერი				
პროექტის ხელმძღვანელი				
პროექტის ხელმძღვანელი				
პროექტის ხელმძღვანელი				



ნახაზი განიხილეთ კ-25 ნახაზთან ერთად
სპეციფიკაცია იხილეთ ნახ. კ-26
▒▒▒▒▒▒▒▒▒▒▒▒ – დამატებითი არმირების ზონა

თანამდებობა	გვარი	ხელმოწერა	ქ.თბილისი, ჩაჩავას ქ.№2, ს/კ 01.13.02.004.062, მრავალბინიანი საცხოვრებელი სახლი				შ.პ.ს. "უერ კონსალტინგ"
დირექტორი	გ.ჯანიაშვილი						
არქიტექტ.	გ.ჯანიაშვილი		კონსტრუქციული ნაწილი				
			გფ-6, ზედა ზონის არმირება				
კონსტრუქტ.	ლ.ჯაიანი						
შეამოწმა	ა.არჩილია		სტადია მ	ფურც. კ-24	ფ-ბი	დაკვ.№	

I – I

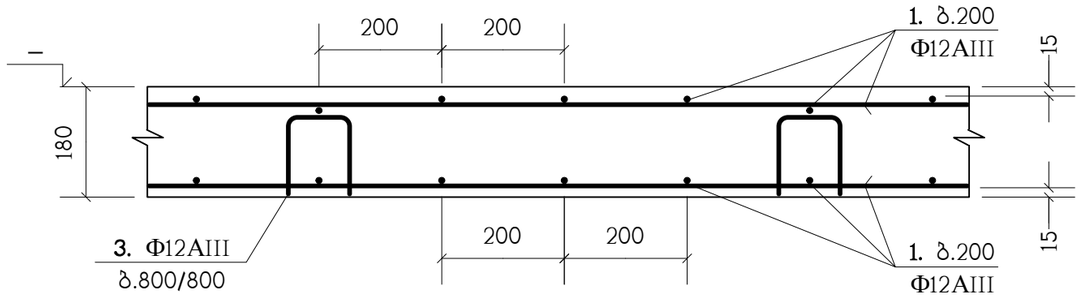

II – II

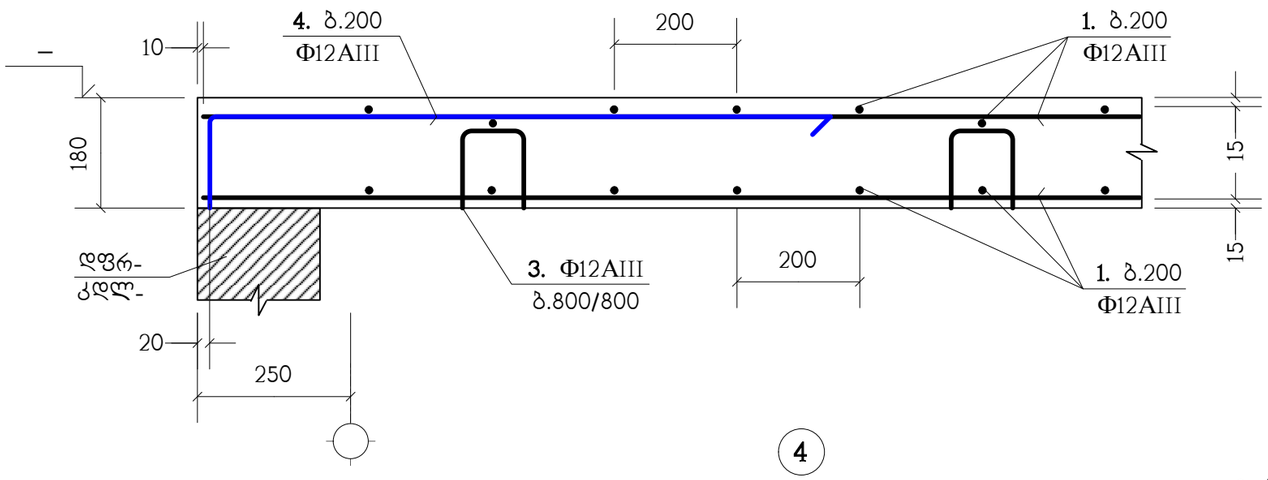

ბ – ბ

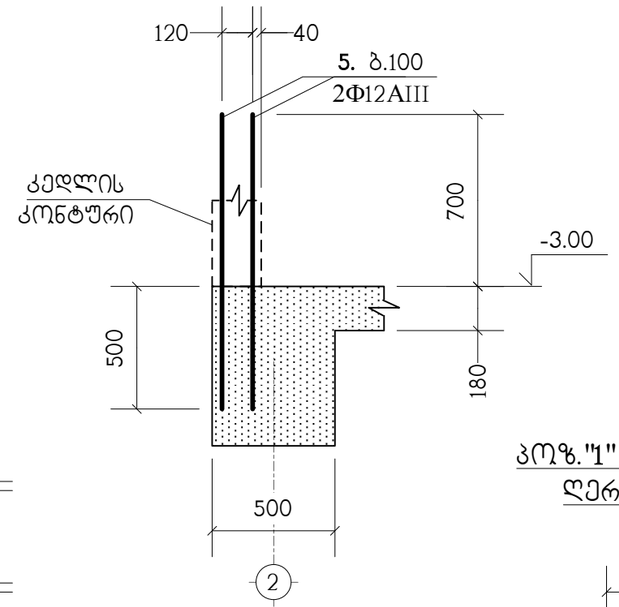

3

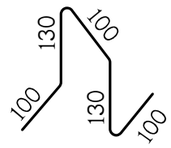

პოზ."1" გრძელი არმატურული ღეროების შეპირაპირება

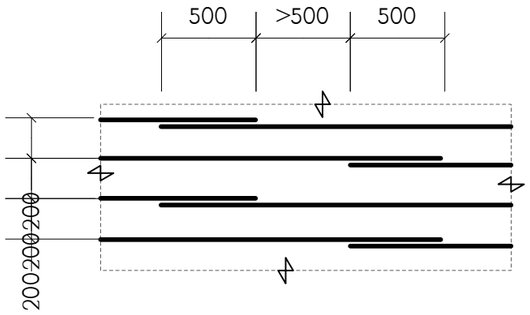

4

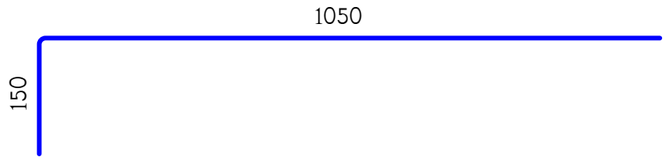

ბ – ბ

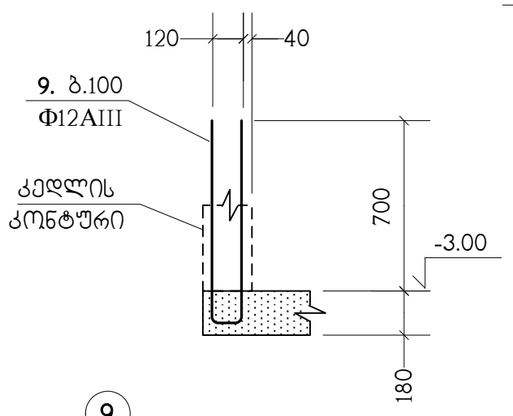

ბ.200 დამატებითი არმირების მოწყობა

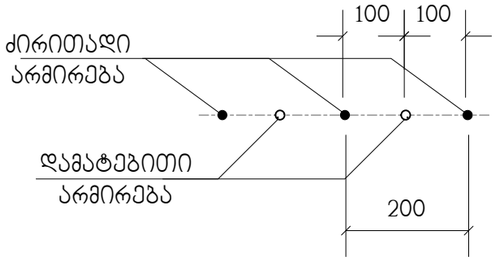

ა – ა

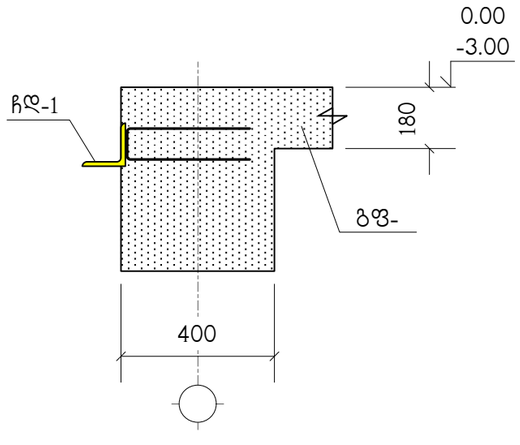

ჩდ–1

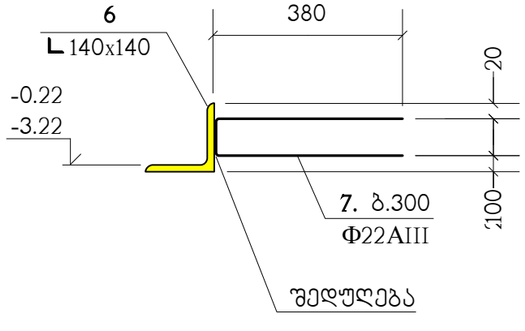

9

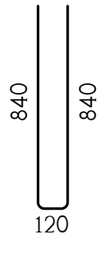

თანამდებობა	გვარი	ხელმოწერა	ქ.თბილისი, ჩაჩავას ქ.№2, ს/კ 01.13.02.004.062, მრავალბინიანი საცხოვრებელი სახლი				შპს. "ეკო კონსალტინგ"
დირექტორი	ბ.ჯანიაშვილი						
არქიტექტ.	ბ.ჯანიაშვილი		კონსტრუქციული ნაწილი				
			გადახურვის ფილების არმირების დეტალები				
კონსტრუქტ.	ლ.ჯაიანი						
შემამოწმა	ა.არჩილია		სტადია მ	ფურც. კ-25	ფ-ბი	დაკვ.№	

პოზიცია	აღნიშვნა	დასახელება	რაოდ. ც.	
		გფ-1	1	
1	დაიჭრას ადგილზე	Ф12AIII სახსტ. 5781-82* L=15.1 კმ.	–	13408 კგ.
2		Ф12AIII სახსტ. 5781-82* L=2400	287	2.13 კგ.
3		Ф12AIII სახსტ. 5781-82* L=560	1100	0.49 კგ.
4		Ф12AIII სახსტ. 5781-82* L=1200	330	1.06 კგ.
5		Ф12AIII სახსტ. 5781-82* L=1200	184	1.06 კგ.
6	დაიჭრას ადგილზე C255	∟ 140x10 სახსტ. 8209-72 L=68.4 გრძ.მ.	–	1470 კგ.
7		Ф22AIII სახსტ. 5781-82* L=860	228	2.56 კგ.
9		Ф12AIII სახსტ. 5781-82* L=1800	32	1.59 კგ.
		B25 კლასის ბეტონი		126.9 მ^3
		გფ-2	1	
1	დაიჭრას ადგილზე	Ф12AIII სახსტ. 5781-82* L=15.35 კმ.	–	13631 კგ.
2		Ф12AIII სახსტ. 5781-82* L=2400	287	2.13 კგ.
3		Ф12AIII სახსტ. 5781-82* L=560	1122	0.49 კგ.
4		Ф12AIII სახსტ. 5781-82* L=1200	332	1.06 კგ.
6	დაიჭრას ადგილზე C255	∟ 140x10 სახსტ. 8209-72 L=72.4 გრძ.მ.	–	1557 კგ.
7		Ф22AIII სახსტ. 5781-82* L=860	242	2.56 კგ.
		B25 კლასის ბეტონი		129.3 მ^3
		გფ-3	1	
1	დაიჭრას ადგილზე	Ф12AIII სახსტ. 5781-82* L=17.35 კმ.	–	15407 კგ.
2		Ф12AIII სახსტ. 5781-82* L=2400	156	2.13 კგ.
3		Ф12AIII სახსტ. 5781-82* L=560	1270	0.49 კგ.
4		Ф12AIII სახსტ. 5781-82* L=1200	116	1.06 კგ.
		B25 კლასის ბეტონი		146.1 მ^3
		გფ-4	7	
1	დაიჭრას ადგილზე	Ф12AIII სახსტ. 5781-82* L=17 კმ.	–	15096 კგ.
2		Ф12AIII სახსტ. 5781-82* L=2400	156	2.13 კგ.
3		Ф12AIII სახსტ. 5781-82* L=560	1242	0.49 კგ.
4		Ф12AIII სახსტ. 5781-82* L=1200	116	1.06 კგ.
		B25 კლასის ბეტონი		143.1 მ^3

პოზიცია	აღნიშვნა	დასახელება	რაოდ. ც.	
		გფ-5	1	
1	დაიჭრას ადგილზე	Ф12AIII სახსტ. 5781-82* L=13.25 კმ.	–	11766 კგ.
2		Ф12AIII სახსტ. 5781-82* L=2400	130	2.13 კგ.
3		Ф12AIII სახსტ. 5781-82* L=560	968	0.49 კგ.
4		Ф12AIII სახსტ. 5781-82* L=1200	60	1.06 კგ.
8		Ф22AIII სახსტ. 5781-82* L=1500	16	4.47 კგ.
		B25 კლასის ბეტონი		111.6 მ^3
		გფ-6	1	
1	დაიჭრას ადგილზე	Ф12AIII სახსტ. 5781-82* L=1.65 კმ.	–	1465 კგ.
2		Ф12AIII სახსტ. 5781-82* L=2400	38	2.13 კგ.
3		Ф12AIII სახსტ. 5781-82* L=560	122	0.49 კგ.
		B25 კლასის ბეტონი		14 მ^3

ფრაგმენტი ფრ-1

(4 ც)

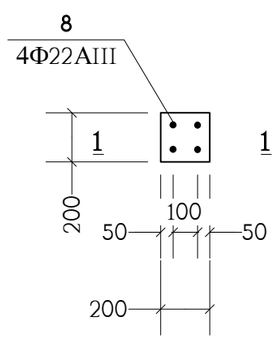

1 – 1

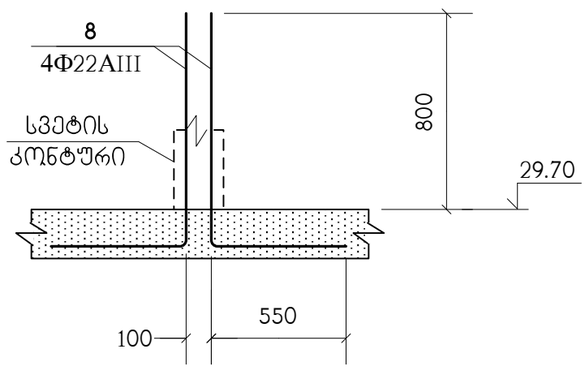

თანამდებობა	გვარი	ხელმოწერა	ქ.თბილისი, ჩაჩავას ქ.№2, ს/კ 01.13.02.004.062, მრავალბინიანი საცხოვრებელი სახლი			შ.პ.ს. "ᲡᲐᲙ ᲙᲝᲜᲡᲣᲚᲢᲘᲜᲒ"
დირექტორი	გ.ჯანიაშვილი					
არქიტექტ.	გ.ჯანიაშვილი		კონსტრუქციული ნაწილი			
			ფრაგმენტი ფრ-1, სპეციფიკაცია			
კონსტრუქტ.	ლ.ჯაიანი					
შეამოწმა	ა.არჩილია		სტადია მ	ფურც. კ-26	ფ-ბი	დაკვ.№

ტიპური მონოლითური კოჭი (ტმკ-1) ; არმირება

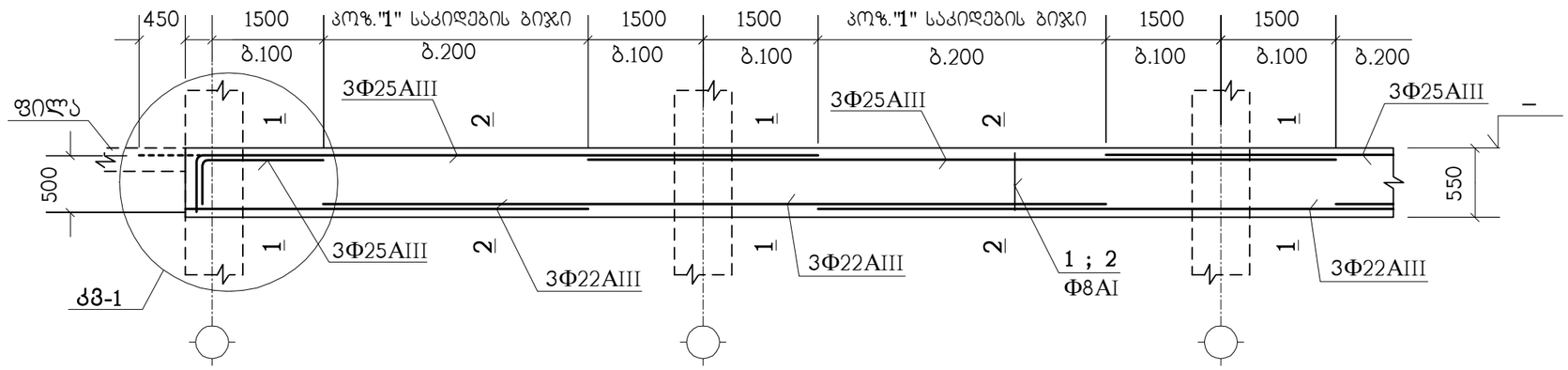

1 – 1

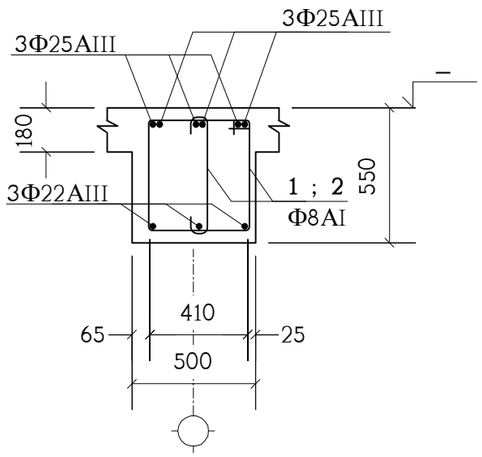

2 – 2

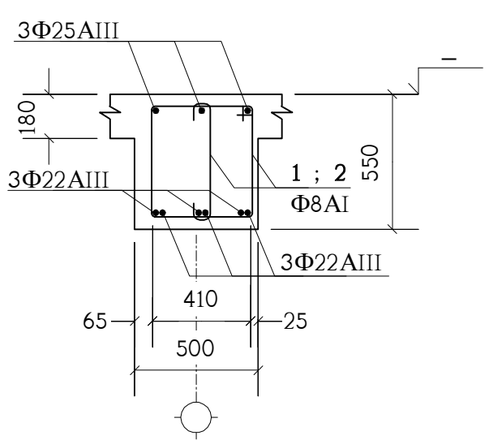

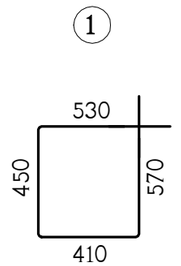



კოზიცია	აღნიშვნა	დასახელება	სულ რაოდ. ც.	შენიშვნა
	ერთ გრძივ მეტრზე	ტმკ-1	3080 მ.	
1		Φ8AI სახსტ. 5781-82* L=1960	7.5	0.77 კგ.
2		Φ8AI სახსტ. 5781-82* L=740	7.5	0.29 კგ.
	დაიჭრას ადგილზე	Φ25AIII სახსტ. 5781-82* L=4.5 გრძ.მ.	–	17.33 კგ.
	დაიჭრას ადგილზე	Φ22AIII სახსტ. 5781-82* L=4.3 გრძ.მ.	–	12.83 კგ.
		B25 კლასის ბეტონი		0.185 მ³

იქ, სადაც შესაძლებელია, კოჭის ზედა გრძივი არმატურის ღერები გაგრძელდეს მომდევნო კონსტრუქციაში (ალარ გადაიღუნოს) - იხ. **კმ-1** (წყვეტილი ხაზი).

თანამდებობა	გვარი	ხელმოწერა	ქ.თბილისი, ჩაჩავას ქ.№2, ს/კ 01.13.02.004.062, მრავალბინიანი საცხოვრებელი სახლი			შ.პ.ს. "ეპრ კონსალტინგ"
დირექტორი	გ.ჯანიაშვილი					
არქიტექტ.	გ.ჯანიაშვილი		კონსტრუქციული ნაწილი			
			ტიპური მონოლითური კოჭი ტმკ-1			
კონსტრუქტ.	ლ.ჯაიანი					
შესამოწმა	ა.არჩილია		სტადია მ	ფურც. კ-27	ფ-ბი	დაკვ.№

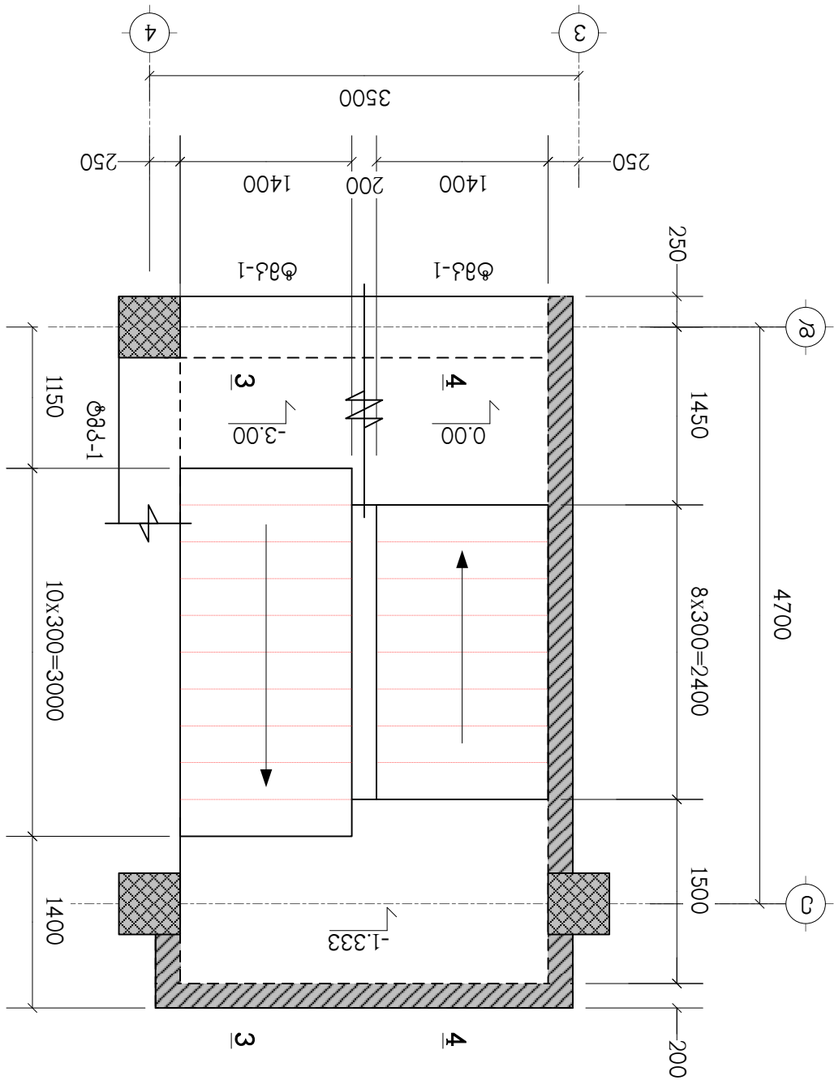

ՀՈՒՆ-1-ՈՒ ԱՅԲԱՆ -6.00 ՄԱԿԱՐԴԱԿԻ
-3.00 ՄԱԿԱՐԴԱԿԻ

ՀՈՒՆ-1-ՈՒ ԱՅԲԱՆ -3.00 ՄԱԿԱՐԴԱԿԻ
0.00 ՄԱԿԱՐԴԱԿԻ

ՄՇԱԿԵՑ	ԱՆՈՒՆ	ԼՈՒՍԱԳՐՈՒԹՅՈՒՆ	ՀՀ, ՄԱՐԶ ՍՅՈՒՆԻՔ, ԳՈՐԻՍ ՔԱՂԱՔԻ ԱՎԱԳԱՆՈՒ ՇԵՆՔԵՐԻ ԱՎԱՐՏՄԱՆ ԱՇԽԱՏԱՆՔՆԵՐ
ԳԼԽԱՎՈՐ ՃԱՐՊԱՊԵՏ	Հ.ՍԱՀԱԿՅԱՆ		
ՆԱԽԱԳԾԱՅԻՆ	Հ.ՍԱՀԱԿՅԱՆ		ՀՈՒՆ-1 ՈՒ ՀՈՒՆ-2 ՄԻՋԵՎ ՀԱՏԱԿԱՑՎՈՂ ՀՈՂԱՄԱՍԻ ՀԱՏԱԿԱՑՄԱՆ ԱՇԽԱՏԱՆՔՆԵՐԻ ԾԱԽՍԱՅԻՆ ՀԱՇՎԱՐԿ
ՆԱԽԱԳԻԾ	Ե.ՂԱԶԱՐՅԱՆ		
ՀԱՇՎԱՐԿԱՅԻՆ	Ե.ՂԱԶԱՐՅԱՆ		
ՍՏՈՒԳԵՑ	Ա.ՄԿՐՏՉՅԱՆ		

ՀՀ ՍՅՈՒՆԻՔԻ ՄԱՐԶԻ "ԳՈՐԻՍ ՔԱՂԱՔԻ ԱՎԱԳԱՆՈՒ ՇԵՆՔԵՐԻ ԱՎԱՐՏՄԱՆ ԱՇԽԱՏԱՆՔՆԵՐ" Հ.ՄԻՀԱՅԼՈՎԻ ՓՈՂՈՑ, ԹԱՂԱՄԱՍ 3.№2, Լ/Ձ 01.13.02.004.062, ՀԱՍՑԵՈՒՄ ՈՒՍՈՒՑՉԱԿԱՆ ՆՊԱՏԱԿՈՎ ՆԱԽԱԳԻԾ

ՀՀՇՀ 20-04-2.01	ԱՇ-28	ՇԻՆԱԿ.	8	ՀԱՏՎԱԾ	ՀՀ,ԱՐ

კიბე-2-ის გეგმა 0.00 ნიშნულიდან 4.50 ნიშნულამდე

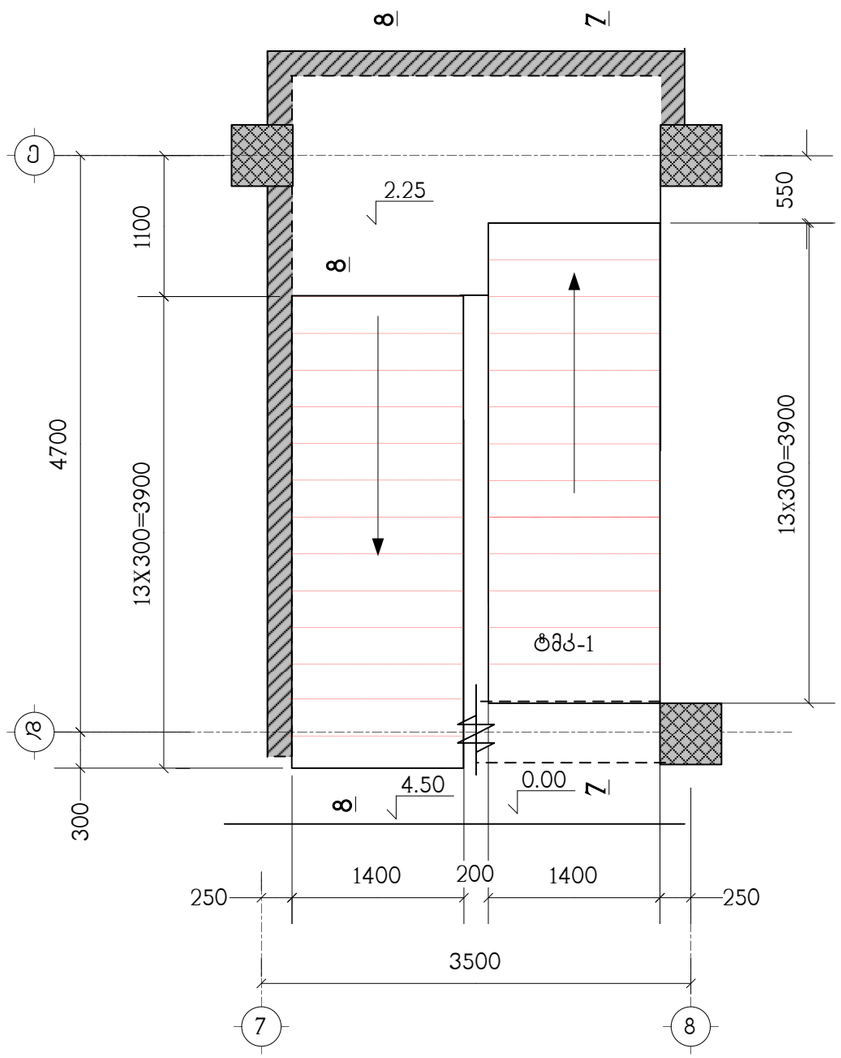

თანამდებობა	გვარი	ხელმოწერა	ქ.თბილისი, ჩაჩავას ქ.№2, ს/კ 01.13.02.004.062, მრავალბინიანი საცხოვრებელი სახლი				შ.პ.ს. "უეკ კონსალტინგ"
დირექტორი	გ.ჯანიაშვილი						
არქიტექტ.	გ.ჯანიაშვილი		კონსტრუქციული ნაწილი				
			კიბე-1 ის გეგმა				
კონსტრუქტ.	ლ.ჯაიანი						
შემამოწმა	ა.არჩილია		სტადია მ	ფურც. კ-29	ფ-ბი	დაკვ.№	

კიბე-1-ის ტიპიური მარშის გეგმა

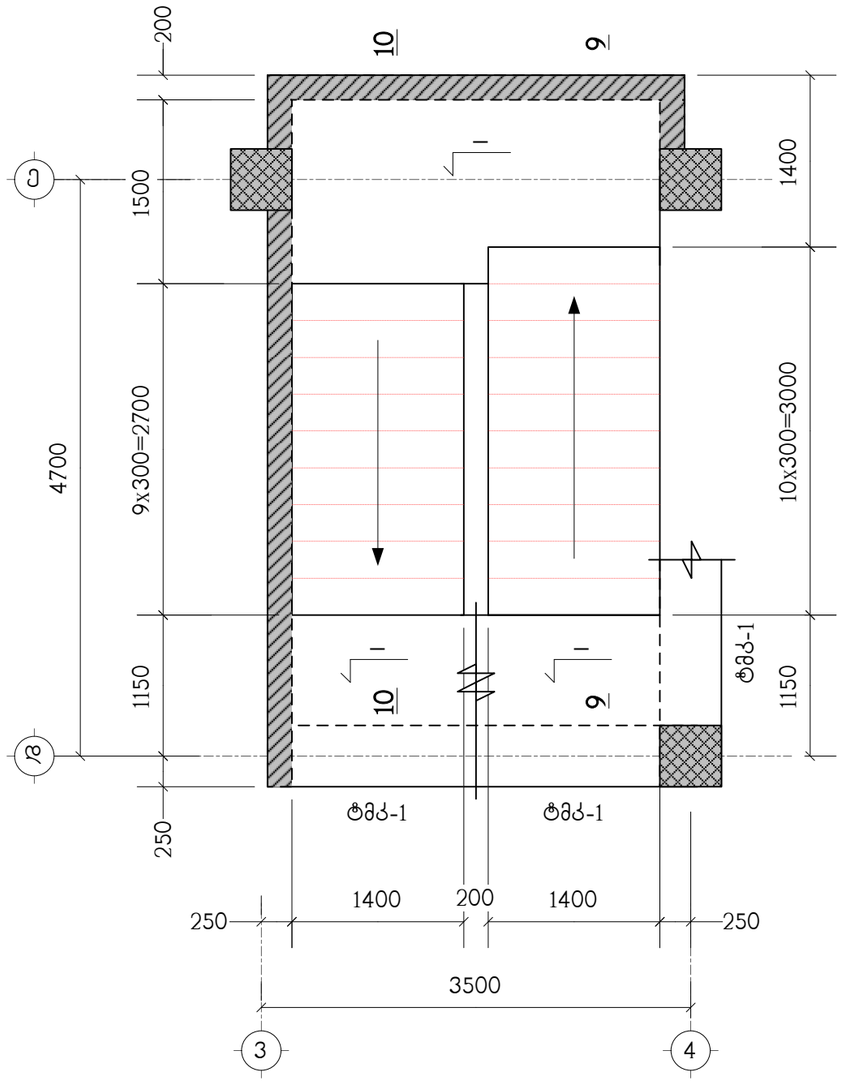

პოზიცია	აღნიშვნა	დასახელება	რაოდ. ც.	შენიშვნა
		კიბე-1		
	დაიჭრას ადგილზე	Ф12AIII სახსტ. 5781-82* L=4 კმ.	–	3552 კგ.
		B25 კლასის ბეტონი		39.4 მ^3

თანამდებობა	გვარი	ხელმოწერა	ქ.თბილისი, ჩაჩავას ქ.№2, ს/კ 01.13.02.004.062, მრავალბინიანი საცხოვრებელი სახლი			შ.პ.ს. "უნარ კონსალტინგ"
დირექტორი	გ.ჯანიაშვილი					
არქიტექტ.	გ.ჯანიაშვილი		კონსტრუქციული ნაწილი			
			კიბე-1 ის ტიპიური მარშის გეგმა, სპეციფიკაცია			
კონსტრუქტ.	ლ.ჯაიანი					
შეამოწმა	ა.არჩილია		სტადია მ	ფურც. კ-30	ფ-ბი	დაკვ.№

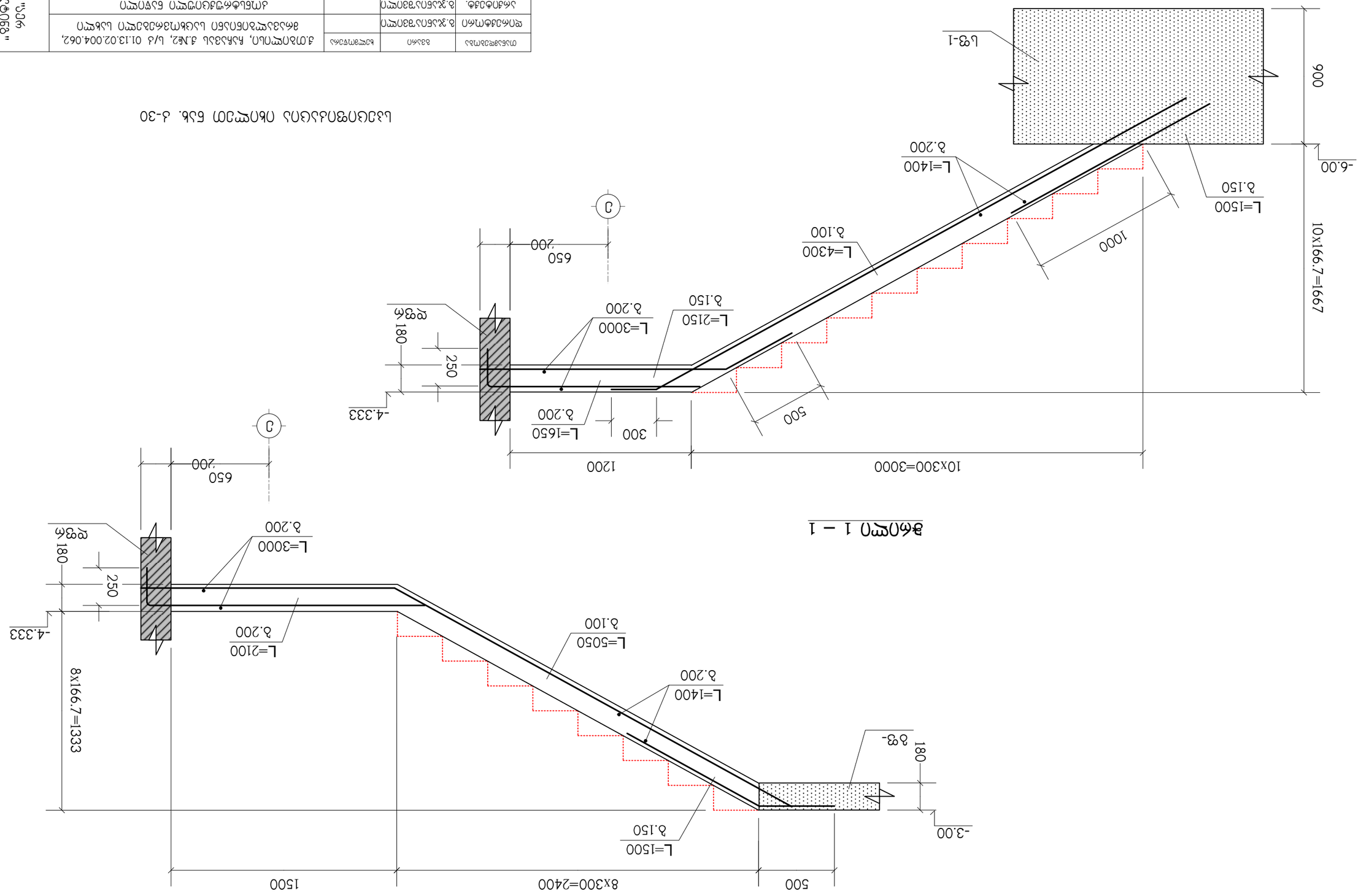

חתך 1 – 1

חתך 2 – 2

לוח מידות לעמודים מסוג ע. 30

מהנדס הקונסטרוקציה				
מנהל הפרויקט				
מנהל הסניף				
מנהל אגף				
מנהל מחלקת הנדסה				
מנהל מחלקת ביצוע				
מנהל מחלקת תכנון				
מנהל מחלקת בקרה				
מנהל מחלקת בטיחות				
מנהל מחלקת איכות				
מנהל מחלקת רכש				
מנהל מחלקת כספים				
מנהל מחלקת משאבי אנוש				
מנהל מחלקת שיווק				
מנהל מחלקת מכירות				
מנהל מחלקת שירות לקוחות				
מנהל מחלקת תמיכה טכנית				
מנהל מחלקת הדרכה				
מנהל מחלקת מחקר ופיתוח				
מנהל מחלקת חדשנות				
מנהל מחלקת קיימות				
מנהל מחלקת אחריות חברתית				
מנהל מחלקת יחסי ציבור				
מנהל מחלקת תקשורת				
מנהל מחלקת מדיה				
מנהל מחלקת אינטרנט				
מנהל מחלקת מערכות מידע				
מנהל מחלקת תשתיות				
מנהל מחלקת אבטחת מידע				
מנהל מחלקת גיבוי ושחזור				
מנהל מחלקת ארכיון				
מנהל מחלקת רישוי				
מנהל מחלקת פיקוח				
מנהל מחלקת אכיפה				
מנהל מחלקת משפטים				
מנהל מחלקת ביקורת				
מנהל מחלקת ייעוץ				
מנהל מחלקת הדרכה				
מנהל מחלקת מחקר ופיתוח				
מנהל מחלקת חדשנות				
מנהל מחלקת קיימות				
מנהל מחלקת אחריות חברתית				
מנהל מחלקת יחסי ציבור				
מנהל מחלקת תקשורת				
מנהל מחלקת מדיה				
מנהל מחלקת אינטרנט				
מנהל מחלקת מערכות מידע				
מנהל מחלקת תשתיות				
מנהל מחלקת אבטחת מידע				
מנהל מחלקת גיבוי ושחזור				
מנהל מחלקת ארכיון				
מנהל מחלקת רישוי				
מנהל מחלקת פיקוח				
מנהל מחלקת אכיפה				
מנהל מחלקת משפטים				
מנהל מחלקת ביקורת				
מנהל מחלקת ייעוץ				

ჭრილი 4 – 4

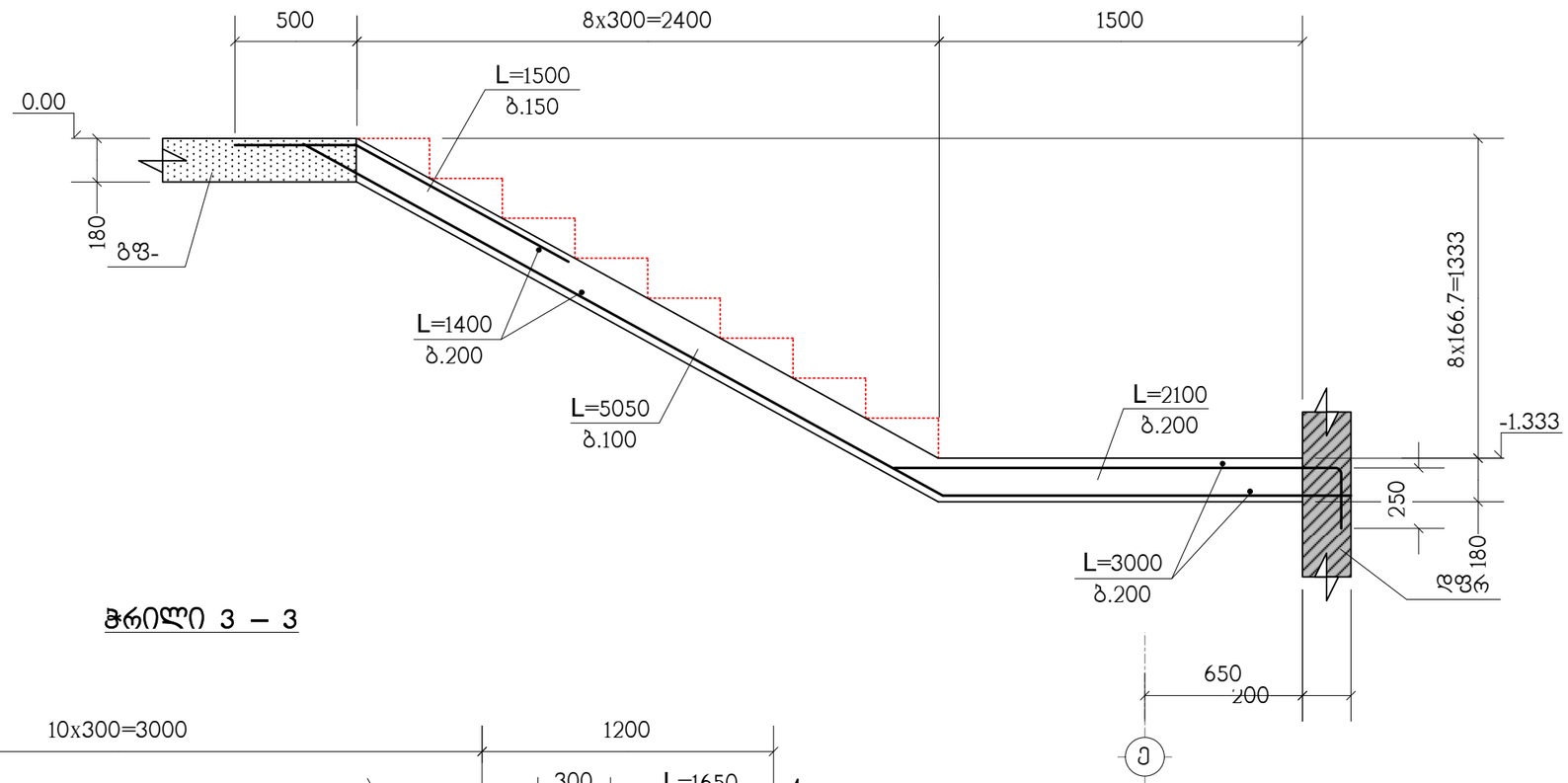

ჭრილი 3 – 3

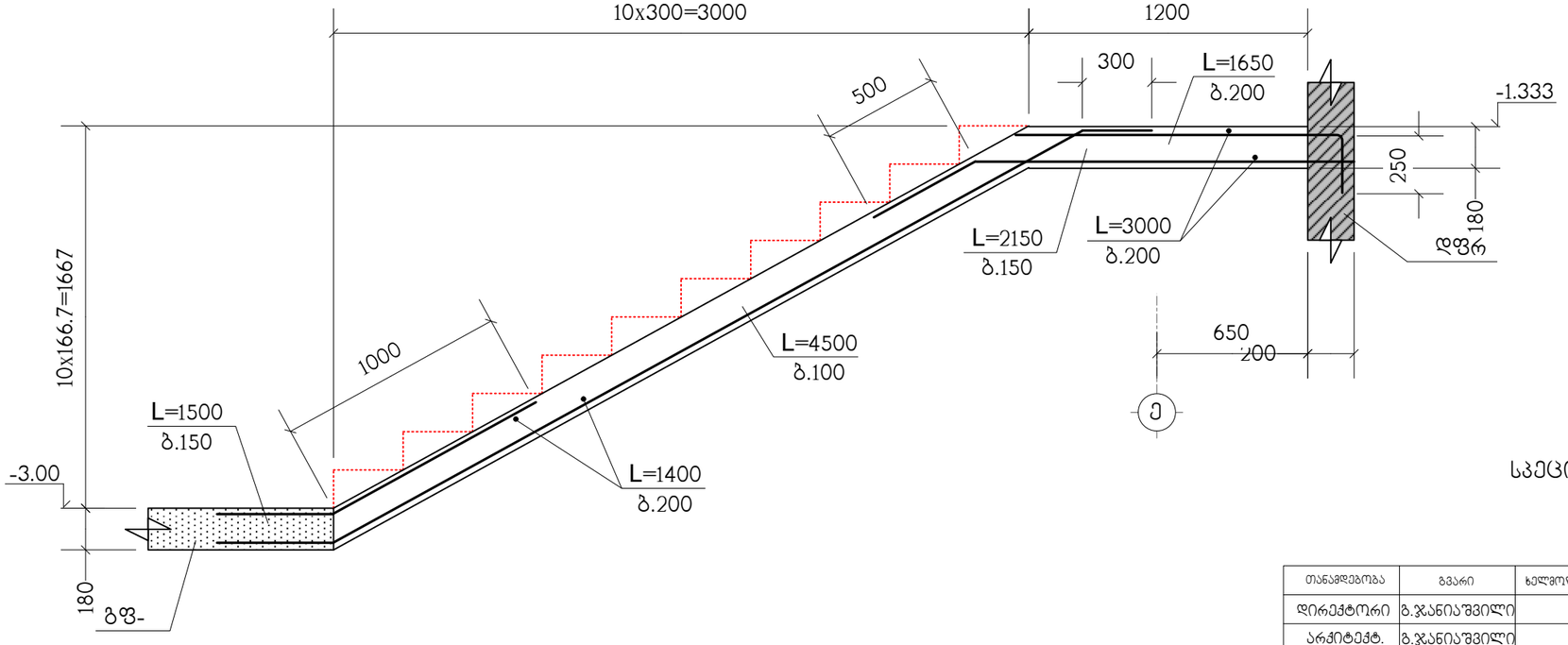

სპეციფიკაცია იხილეთ ნახ. კ-30

თანამდებობა	გვარი	ხელმოწერა	ქ.თბილისი, ჩაჩავას ქ.№2, ს/კ 01.13.02.004.062, მრავალბინიანი საცხოვრებელი სახლი				შ.პ.ს. "უეკ კონსალტინგ"
დირექტორი	გ.ჯაიანაშვილი						
არქიტექტ.	გ.ჯაიანაშვილი		კონსტრუქციული ნაწილი				
			ჭრილები 3–3 ; 4–4				
კონსტრუქტ.	ლ.ჯაიანი						
შემოწმება	ა.არჩილია		სტადია მ	ფურც. კ-32	ფ-ბი	დაკვ.№	

ჭრილი 6 – 6

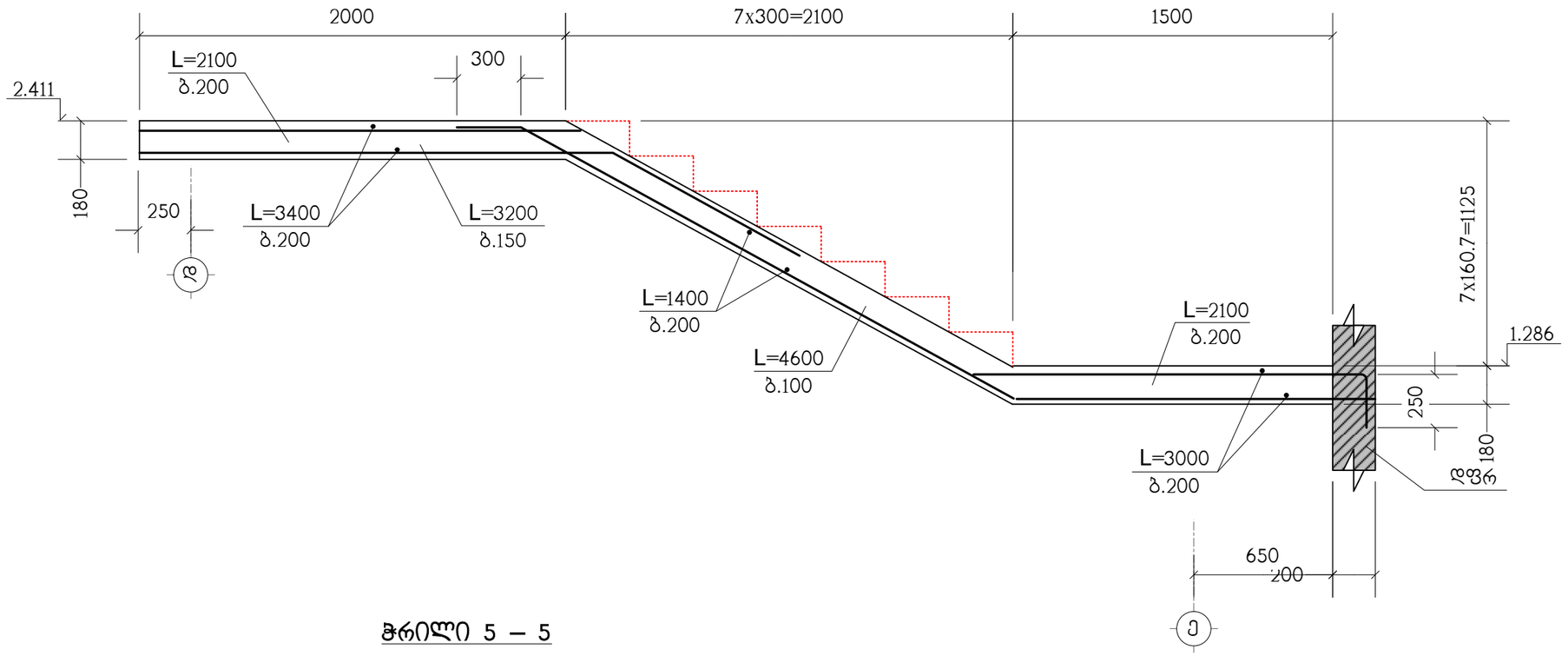

ჭრილი 5 – 5

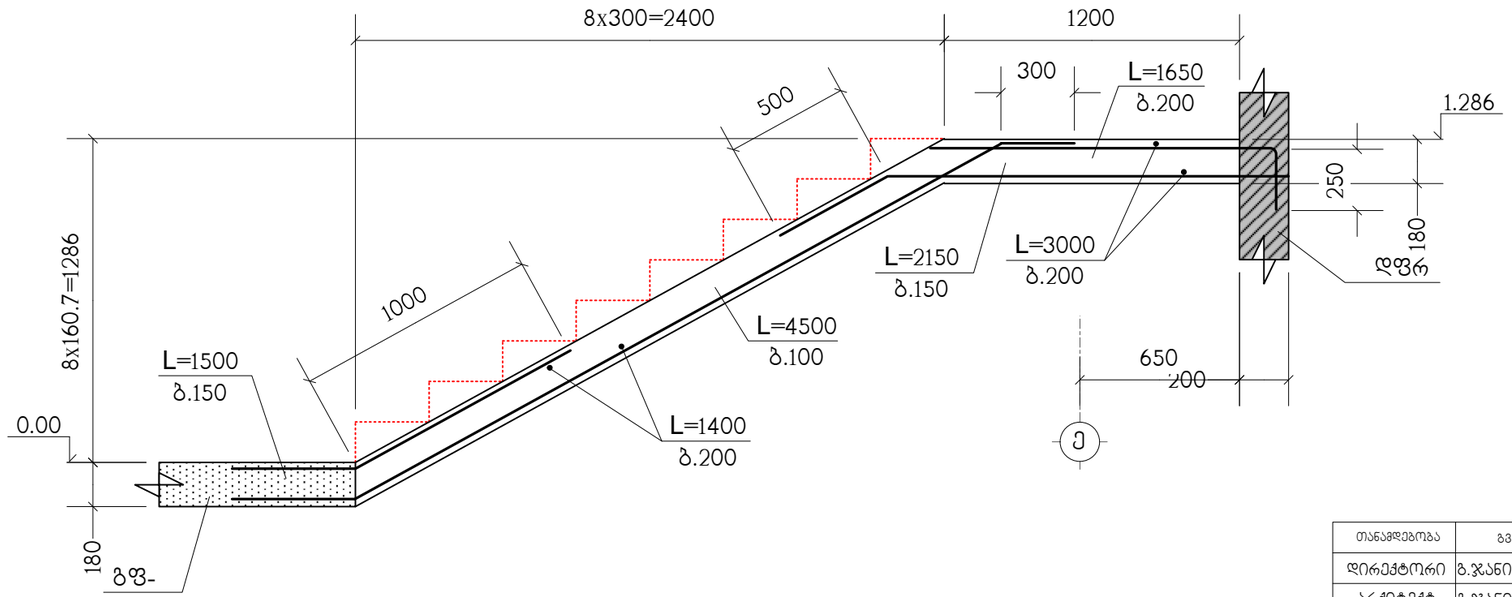

სპეციფიკაცია იხილეთ ნახ. კ-30

თანამდებობა	გვარი	ხელმოწერა	ქ.თბილისი, ჩაჩავას ქ.№2, ს/კ 01.13.02.004.062, მრავალბინიანი საცხოვრებელი სახლი			შ.პ.ს. "უერ კონსალტინგ"
დირექტორი	ბ.ჯანიაშვილი					
არქიტექტ.	ბ.ჯანიაშვილი		კონსტრუქციული ნაწილი			
			ჭრილები 5–5 ; 6–6			
კონსტრუქტ.	ლ.ჯაიანი					
შემამოწმა	ა.არჩილია		სტადია მ	ფურც. კ-33	ფ-ბი	დაკვ.№

ჭრილი 8 – 8

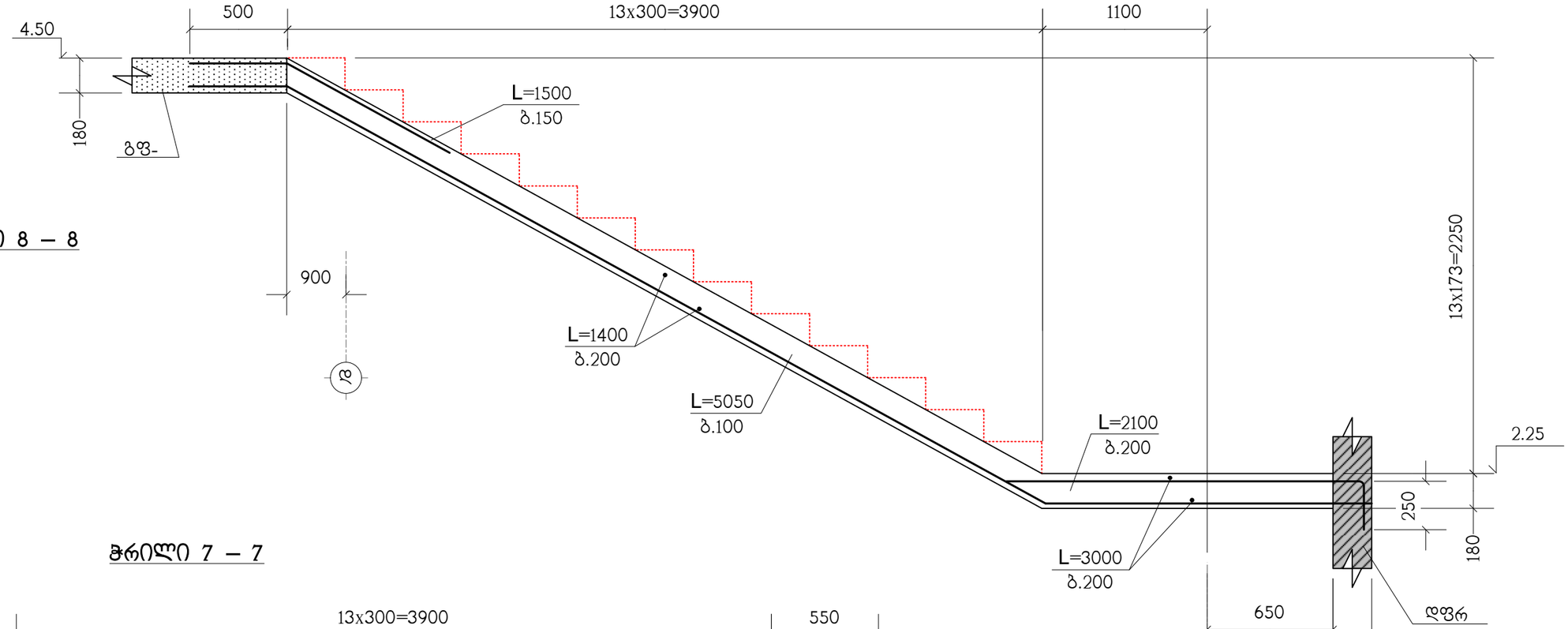

ჭრილი 7 – 7

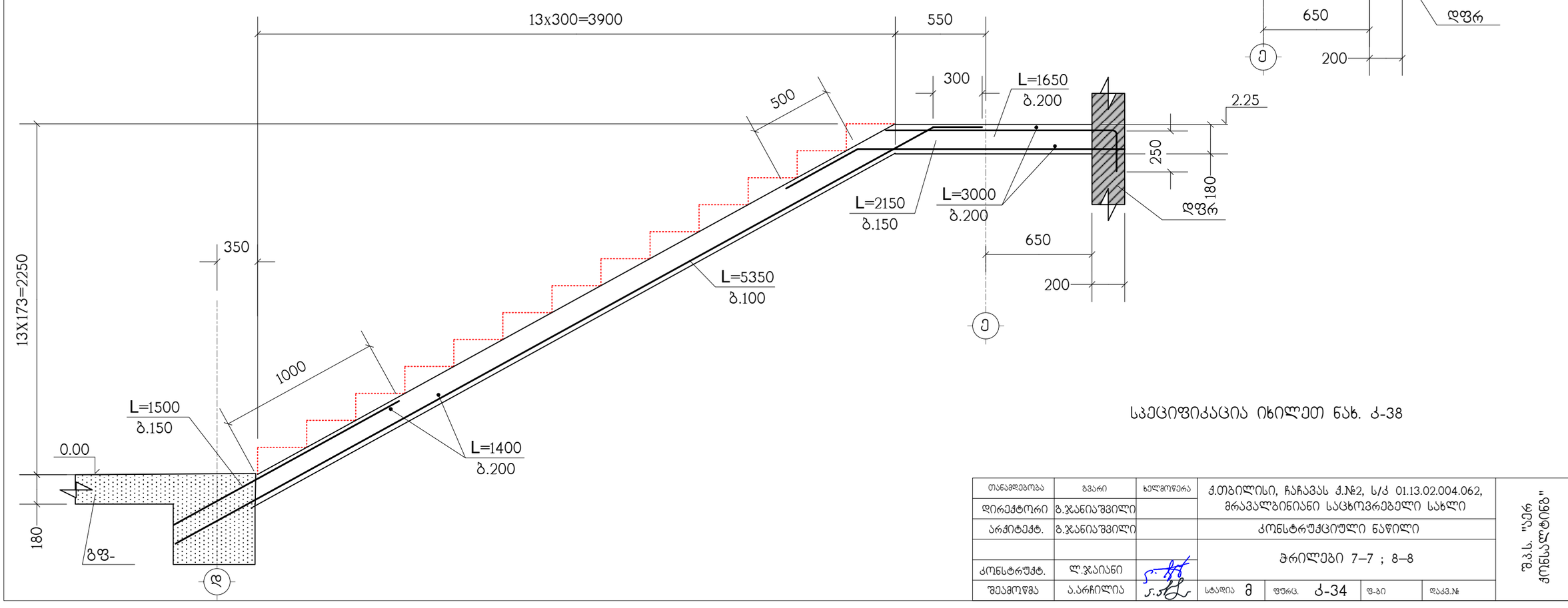

სპეციფიკაცია იხილეთ ნახ. კ-38

თანამდებობა	გვარი	ხელმოწერა	კ.თბილისი, ჩაჩავას კ.№2, ს/კ 01.13.02.004.062, მრავალბინიანი საცხოვრებელი სახლი				შ.პ.ს. "ეარ კონსალტინგ"
დირექტორი	გ.ჯანიაშვილი						
არქიტექტ.	გ.ჯანიაშვილი		კონსტრუქციული ნაწილი				
			ჭრილები 7–7 ; 8–8				
კონსტრუქტ.	ლ.ჯაიანი						
შემოწმება	ა.არჩილია		სტადია მ	ფურც. კ-34	ფ-ბი	დაკვ.№	

ჭრილი 10 – 10

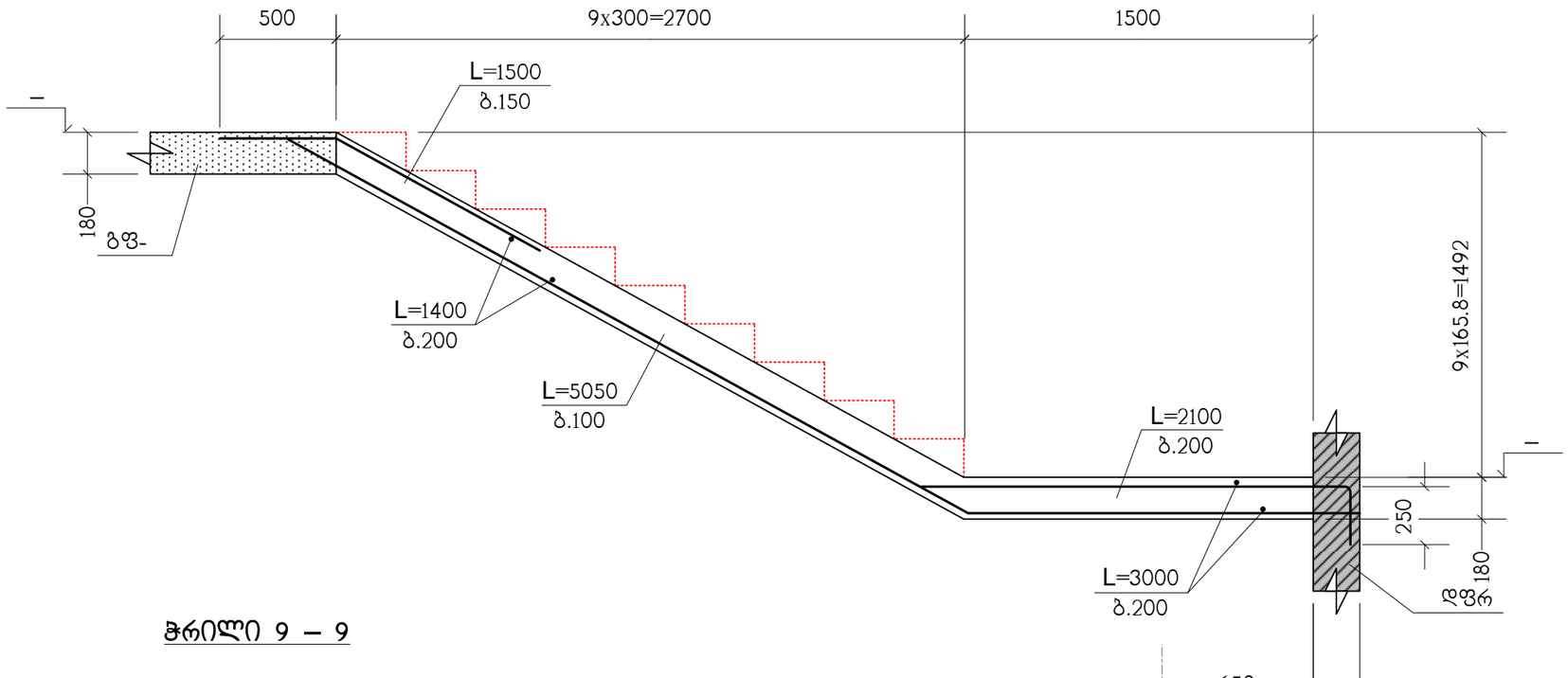

ჭრილი 9 – 9

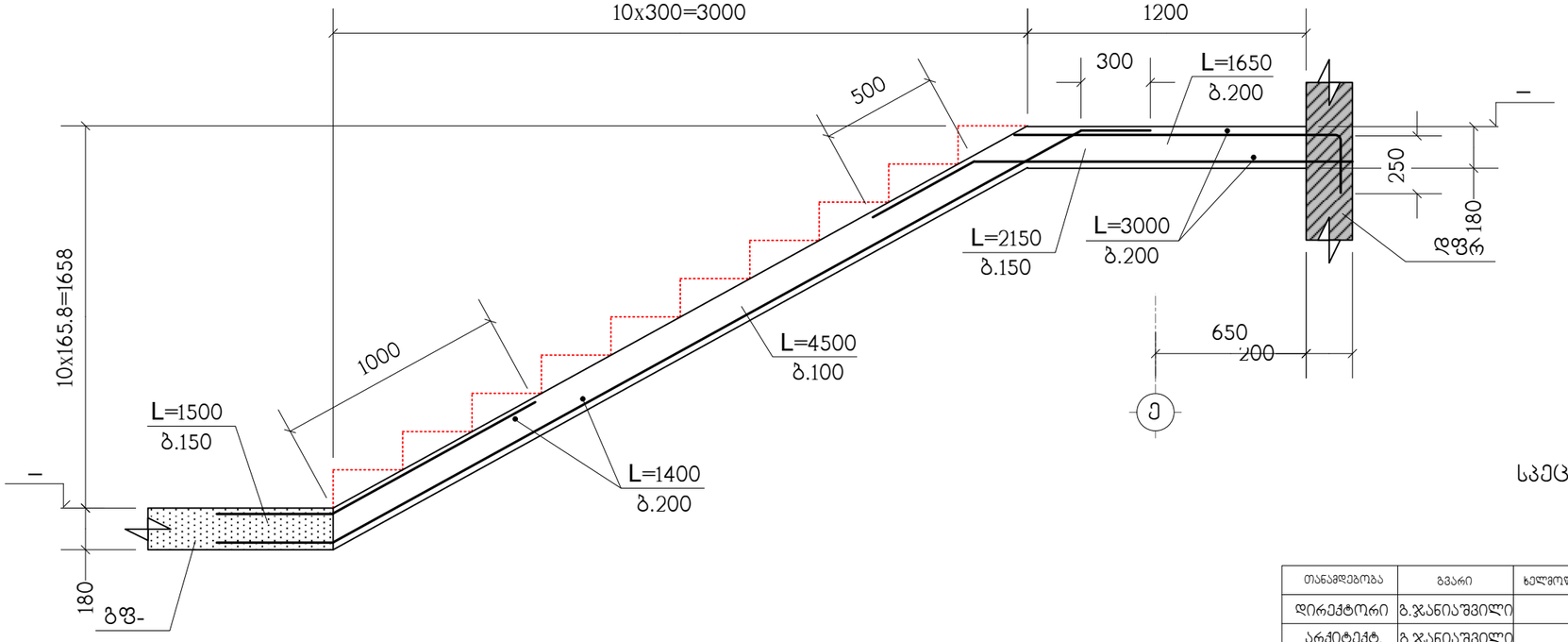

სპეციფიკაცია იხილეთ ნახ. ქ-30

თანამდებობა	გვარი	ხელმოწერა	ქ.თბილისი, ჩაჩავას ქ.№2, ს/ქ 01.13.02.004.062, მრავალბინიანი საცხოვრებელი სახლი				შ.პ.ს. "უეკ კონსალტინგ"
დირექტორი	გ.ჯაიანაშვილი						
არქიტექტ.	გ.ჯაიანაშვილი		კონსტრუქციული ნაწილი				
			ჭრილები 9–9 ; 10–10				
კონსტრუქტ.	ლ.ჯაიანი						
შემოწმა	ა.არჩილია		სტადია მ	ფურც. ქ-35	ფ-ბი	დაქვ.№	

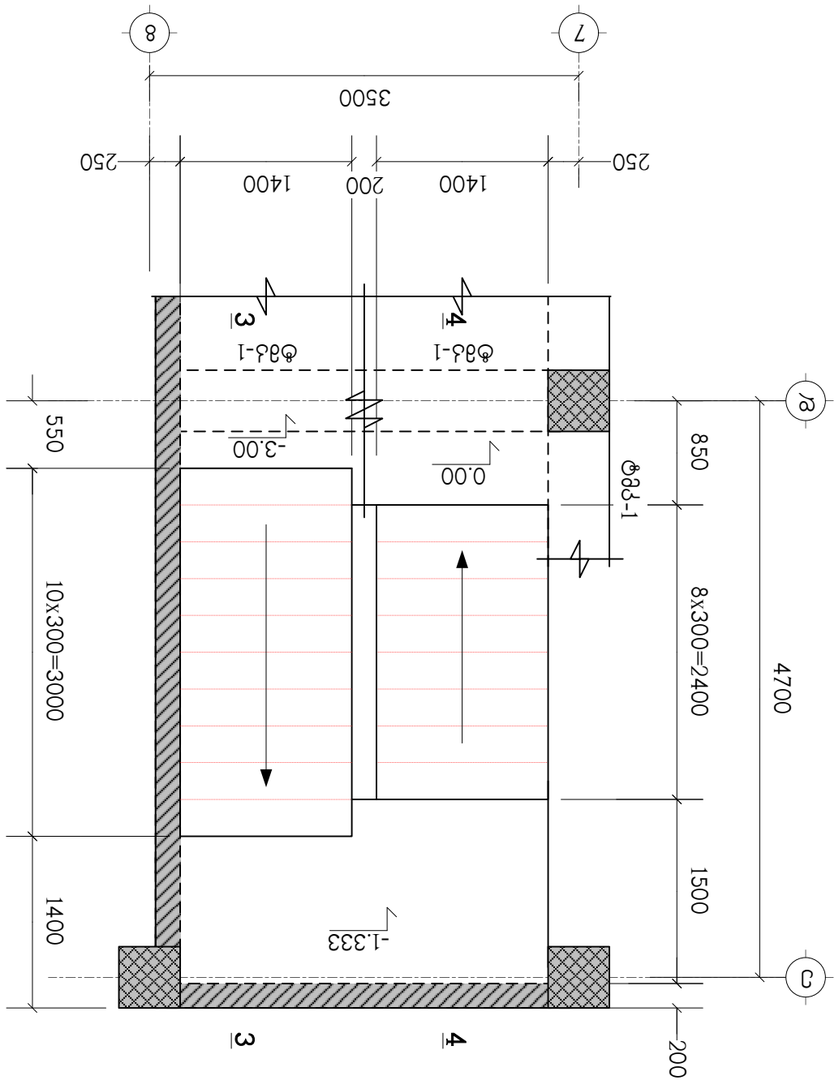

ДЛЯ-2-ОБ ВЫВАЛ -6.00 ПЛИТЫ ПЕРЕКРЫТИЯ
-3.00 ПЛИТЫ ПЕРЕКРЫТИЯ

ДЛЯ-2-ОБ ВЫВАЛ -3.00 ПЛИТЫ ПЕРЕКРЫТИЯ
0.00 ПЛИТЫ ПЕРЕКРЫТИЯ

Гип здания	Здание	Корпус/Секция	4.ПМ2, Л/Д 01.13.02.004.062, Изм.3,Кол.уч.,Лист,№док.,Подп.,Дата	"ЭЦБ Электроцентробанк"
Разработал	Бурлакова			
Проверил	Бурлакова		ДЛЯ-2 ОБ ВЫВАЛ	
Н.контр.	Ахметова			
ГИП	Ахметова			
Утвердил	Ахметова	Лист 8	Листов 36	Формат А3

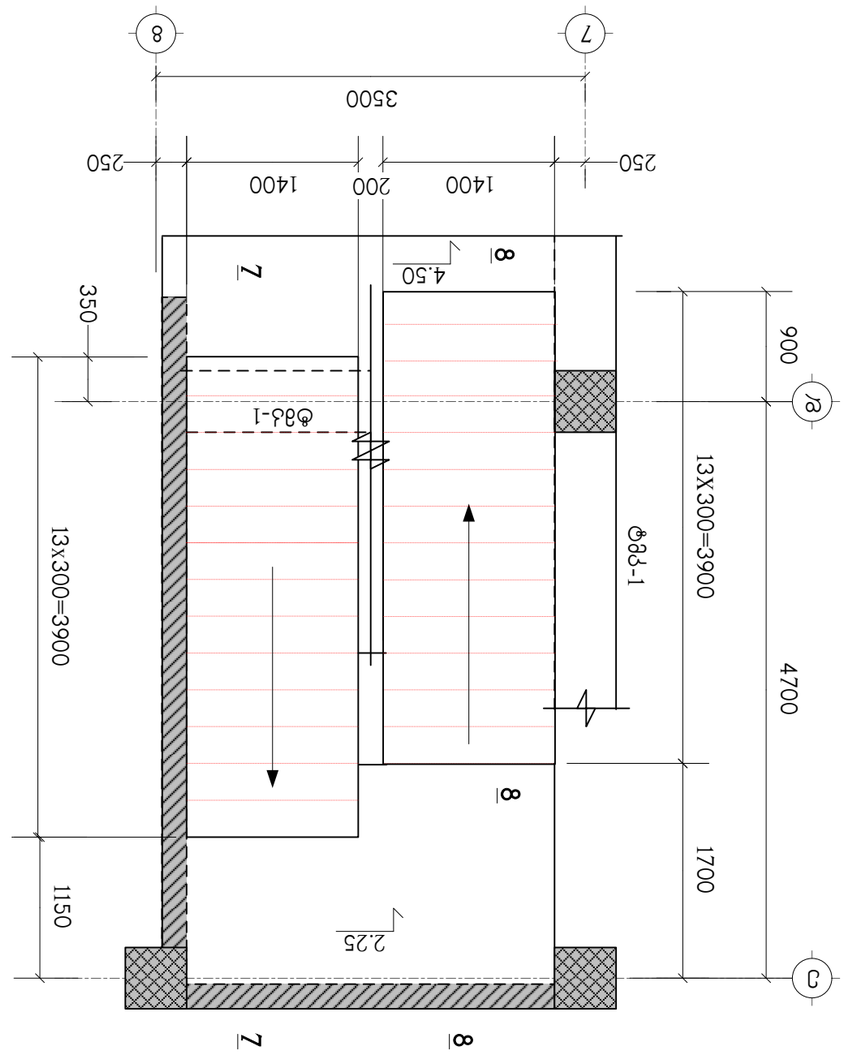

ა10ა-2-ᲝᲚ ბ2ბბა ᲐᲐ 0.00 ნᲝᲜᲔᲒᲣᲚᲘᲠᲔᲑᲐ
4.50 ნᲝᲜᲔᲒᲣᲚᲘᲠᲔᲑᲐ

დამპროექტებელი	გიორგი ბერიძე		ა.მოსახლეობის ჯანმრთელობის, ჩასახვის, ჩასახვის, ბავშვობის, ბავშვობის, ბავშვობ

კიბე-2-ის ტიპიური მარშის გეგმა

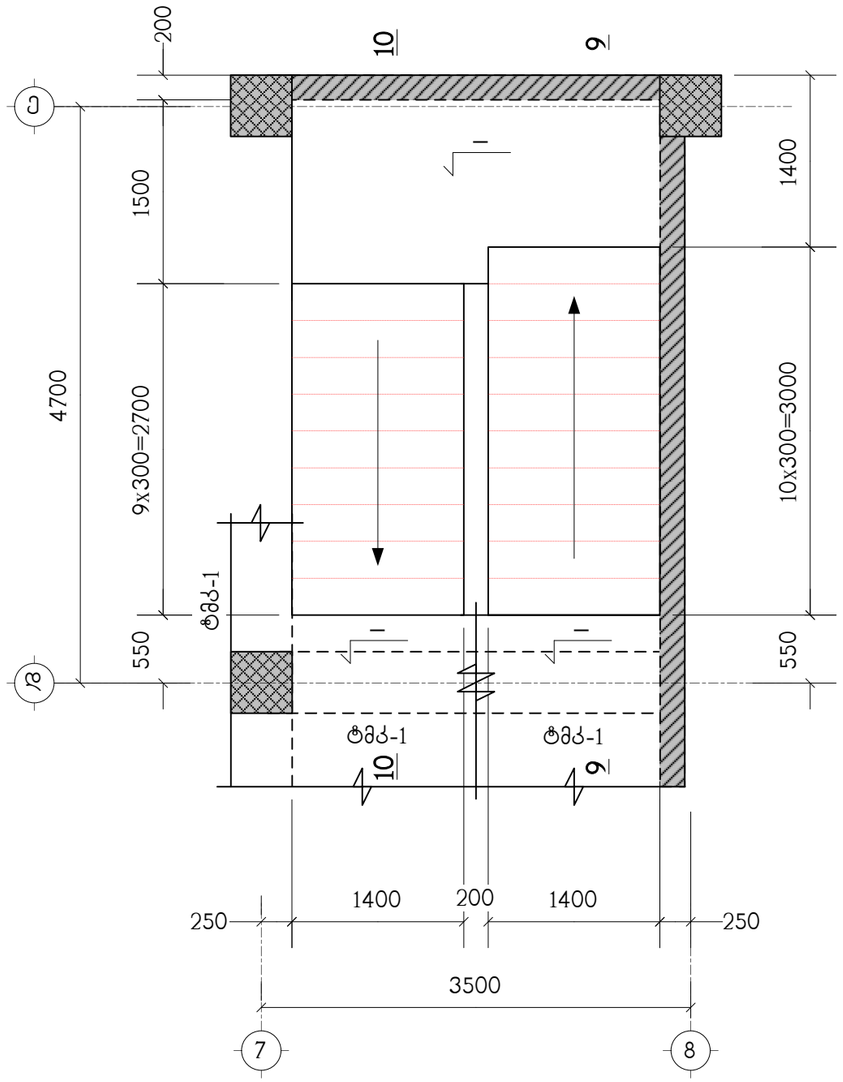

პოზიცია	აღნიშვნა	დასახელება	რაოდ. ც.	შენიშვნა
		კიბე-2		
	დაიჭრას ადგილზე	Ф12AIII სახსტ. 5781-82* L=4 კმ.	–	3552 კგ.
		B25 კლასის ბეტონი		39.4 მ^3

თანამდებობა	გვარი	ხელმოწერა	ქ.თბილისი, ჩაჩავას ქ.№2, ს/კ 01.13.02.004.062, მრავალბინიანი საცხოვრებელი სახლი			შ.პ.ს. "ეერ კონსალტინგ"
დირექტორი	გ.ჯანიაშვილი					
არქიტექტ.	გ.ჯანიაშვილი		კონსტრუქციული ნაწილი			
			კიბე-2 ის ტიპიური მარშის გეგმა, სპეციფიკაცია			
კონსტრუქტ.	ლ.ჯაიანი					
შემსრულებელი	ა.არჩილია		სტადია მ	ფურც. კ-38	ფ-ბი	დაკვ.№

ჭრილი 2 – 2

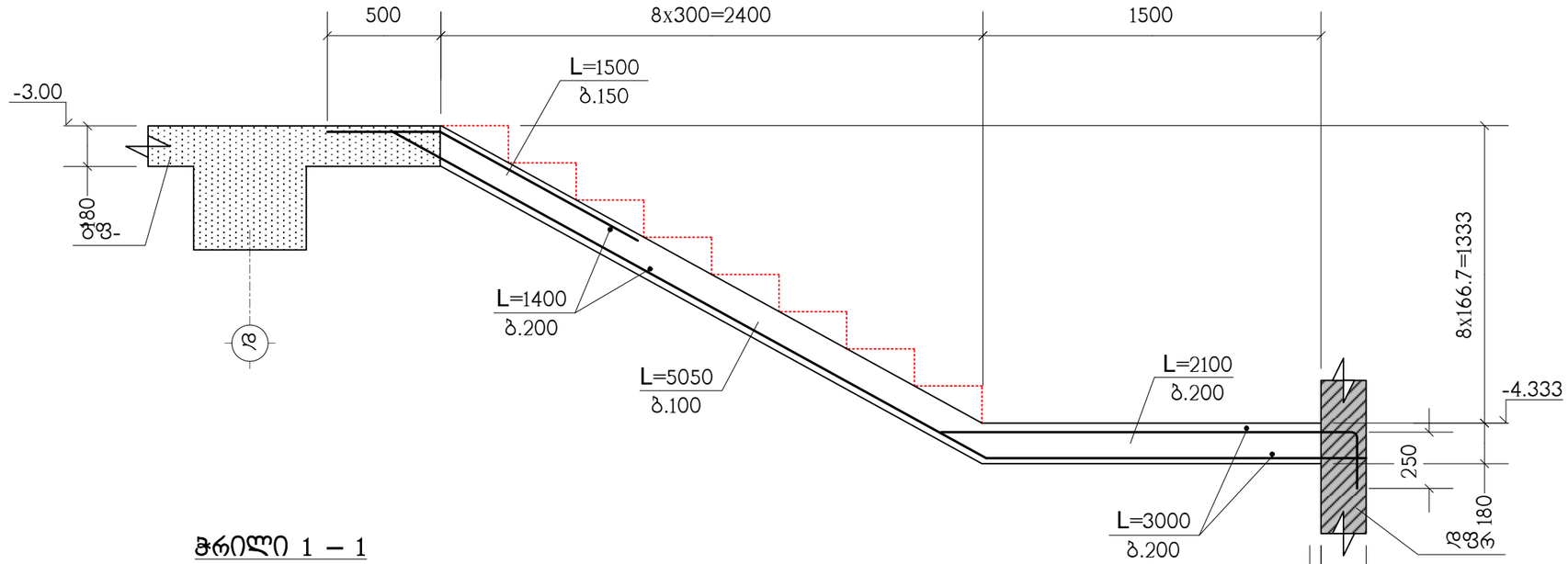

ჭრილი 1 – 1

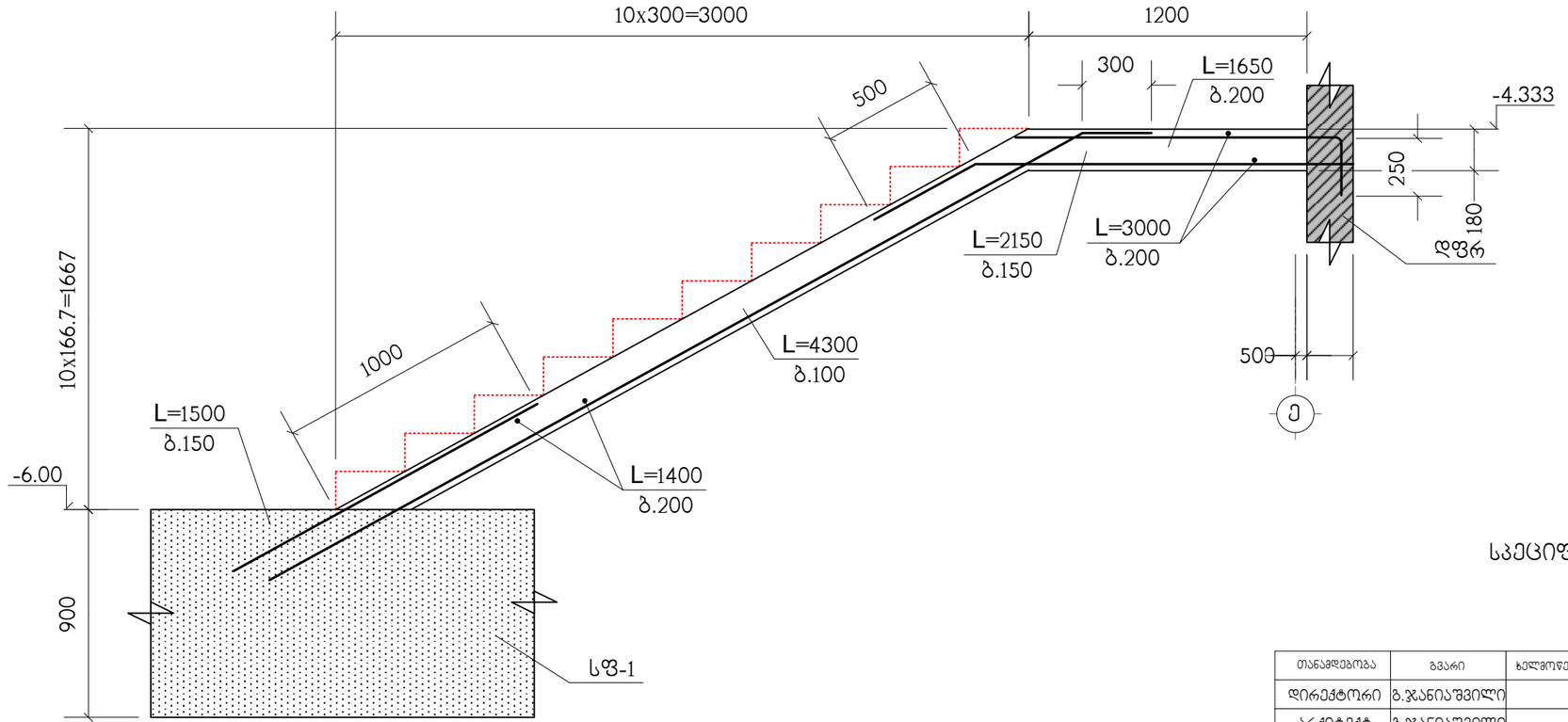

სპეციფიკაცია იხილეთ ნახ. კ-38

თანამდებობა	გვარი	ხელმოწერა	ქ.თბილისი, ჩაჩავას ქ.№2, ს/კ 01.13.02.004.062, მრავალბინიანი საცხოვრებელი სახლი	შ.პ.ს. "უერ კონსალტინგ"
დირექტორი	გ.ჯანიაშვილი			
არქიტექტ.	გ.ჯანიაშვილი		კონსტრუქციული ნაწილი	
			ჭრილები 1–1 ; 2–2	
კონსტრუქტ.	ლ.ჯაიანი			
შემამოწმა	ა.არჩილია		სტადია მ / ფურც. კ-39 / ფ-ბი / დაკვ.№	

ჭრილი 4 – 4

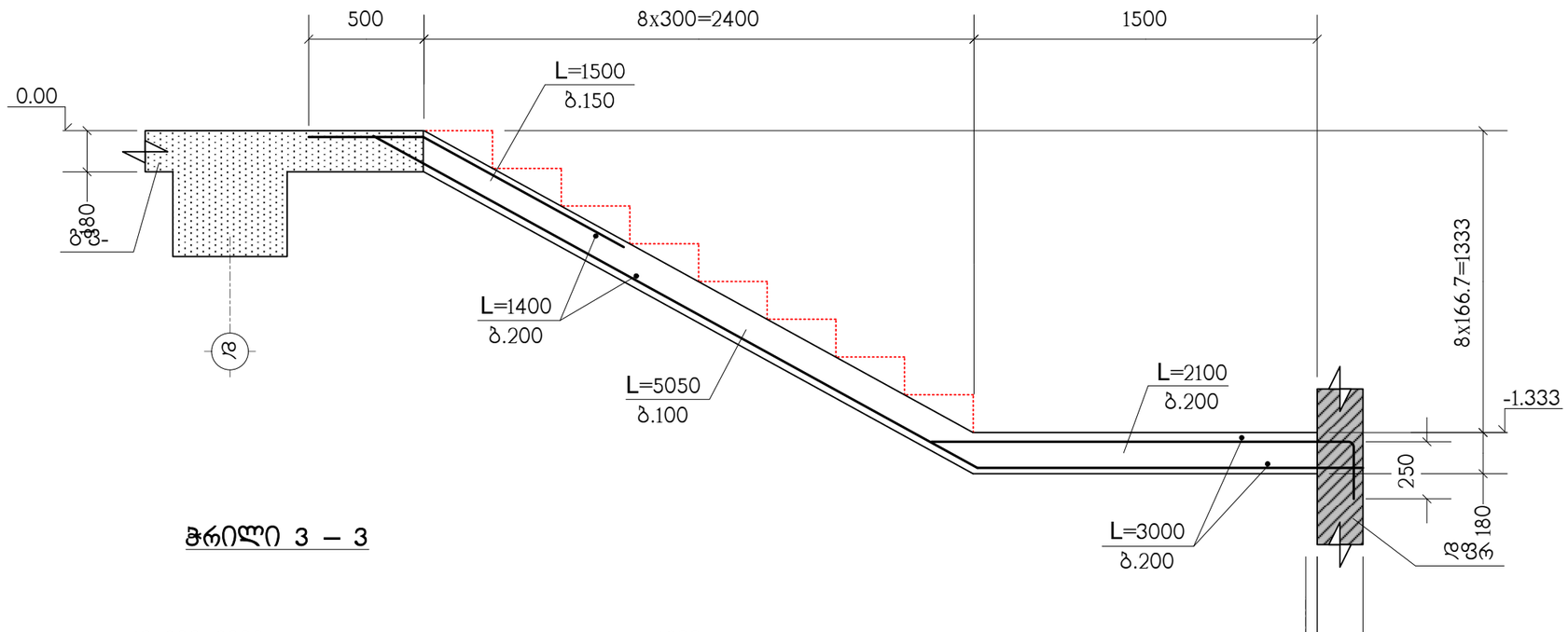

ჭრილი 3 – 3

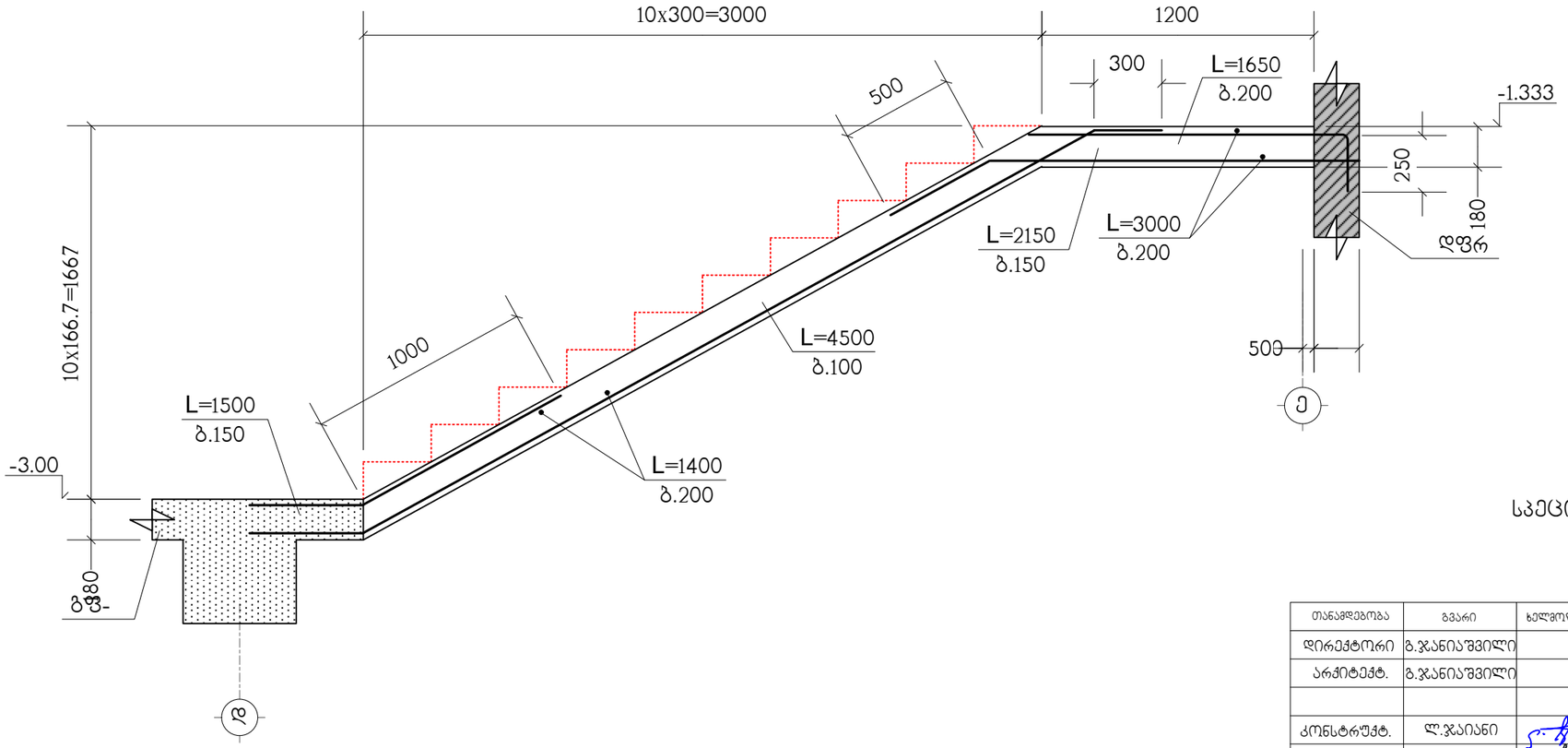

სპეციფიკაცია იხილეთ ნახ. ა-38

თანამდებობა	გვარი	ხელმოწერა	ქ.თბილისი, ჩაჩავას ქ.№2, ს/ქ 01.13.02.004.062, მრავალბინიანი საცხოვრებელი სახლი				შ.პ.ს. "უერ კონსალტინგ"
დირექტორი	გ.ჯანიაშვილი						
არქიტექტ.	გ.ჯანიაშვილი		კონსტრუქციული ნაწილი				
			ჭრილები 3–3 ; 4–4				
კონსტრუქტ.	ლ.ჯაიანი						
შეამოწმა	ა.არჩილია		სტადია მ	ფურც. ა-40	ფ-ბი	დაკვ.№	

ჭრილი 6 – 6

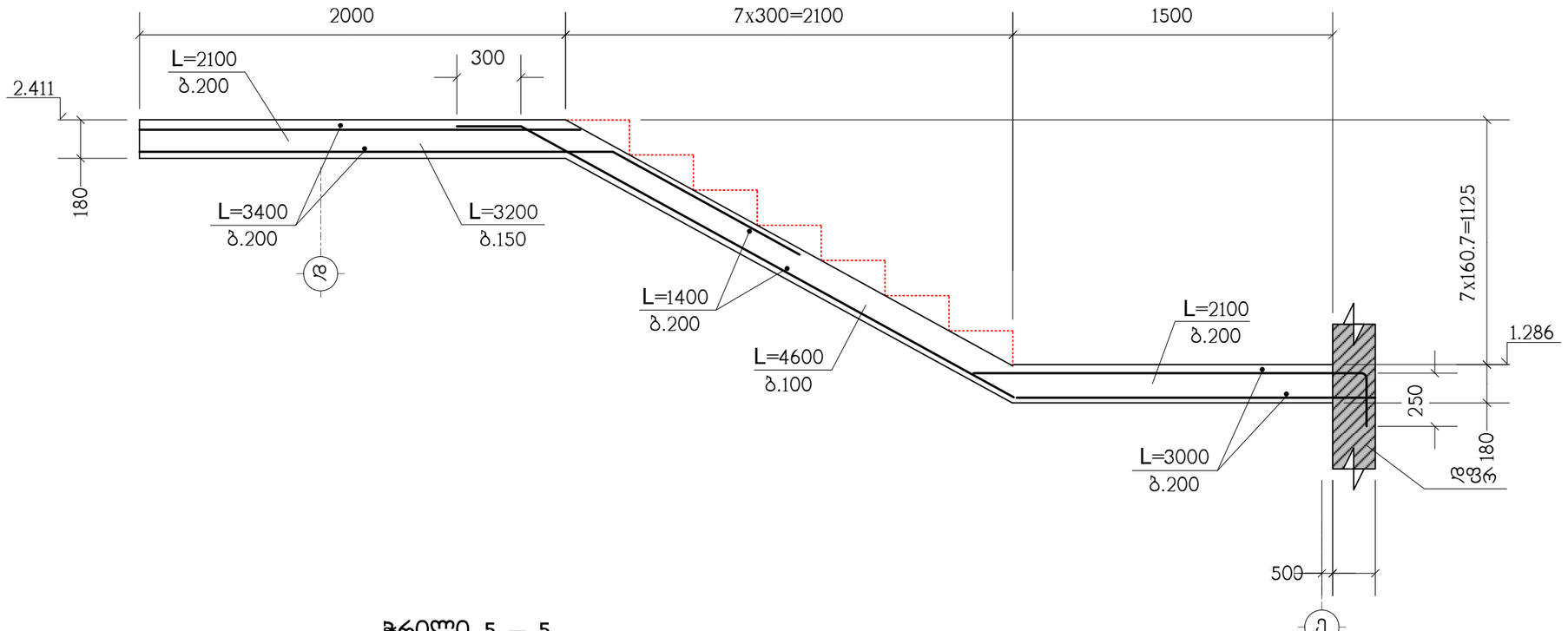

ჭრილი 5 – 5

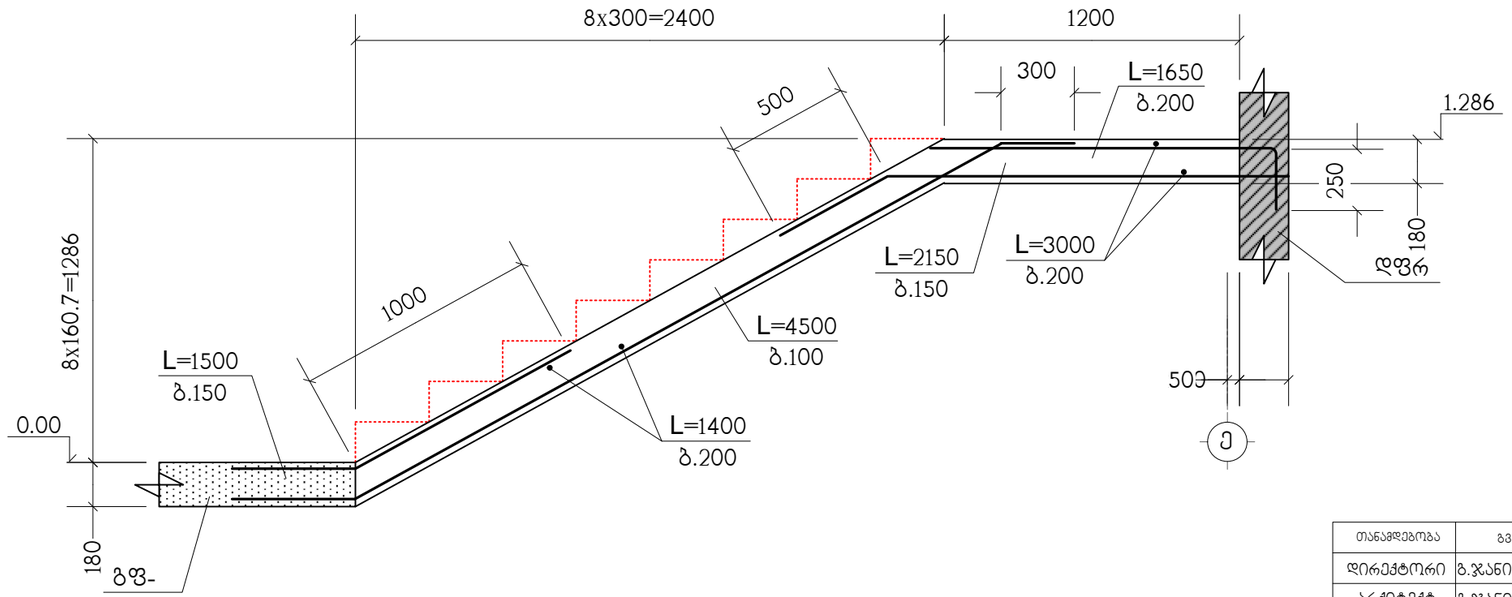

სპეციფიკაცია იხილეთ ნახ. კ-38

თანამდებობა	გვარი	ხელმოწერა	ქ.თბილისი, ჩაჩავას ქ.№2, ს/კ 01.13.02.004.062, მრავალბინიანი საცხოვრებელი სახლი			შ.პ.ს. "უერ კონსალტინგ"
დირექტორი	ბ.ჯანიაშვილი					
არქიტექტ.	ბ.ჯანიაშვილი		კონსტრუქციული ნაწილი			
			ჭრილები 5–5 ; 6–6			
კონსტრუქტ.	ლ.ჯაიანი					
შემოწმა	ა.არჩილია		სტადია მ	ფურც. კ-41	ფ-ბი	დაკვ.№

ჭრილი 8 – 8

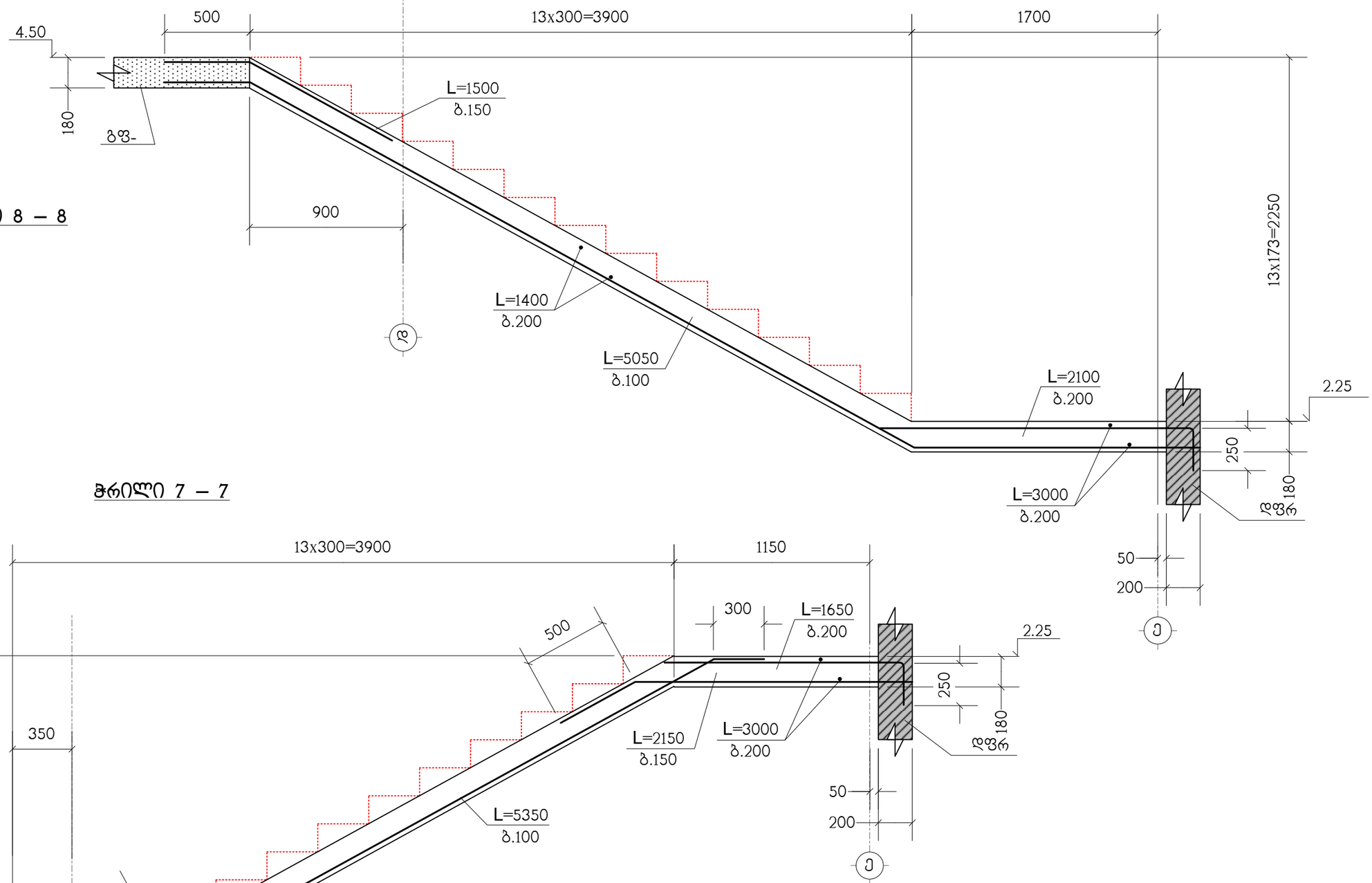

ჭრილი 7 – 7

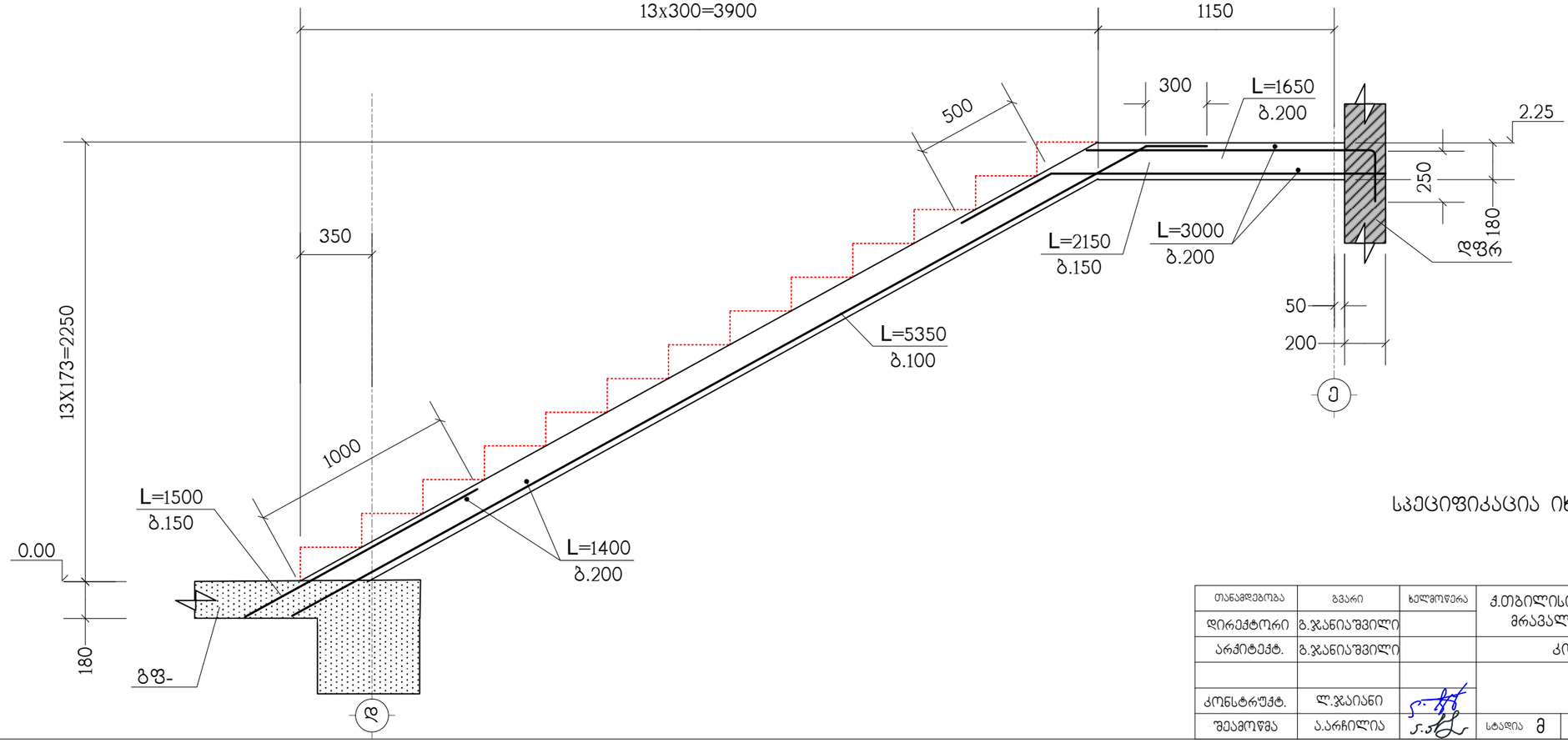

სპეციფიკაცია იხილეთ ნახ. ა-38

თანამდებობა	გვარი	ხელმოწერა	ქ.თბილისი, ჩაჩავას ქ.№2, ს/კ 01.13.02.004.062, მრავალბინიანი საცხოვრებელი სახლი			შ.პ.ს. "უერ კონსალტინგ"
დირექტორი	ბ.ჯანიაშვილი					
არქიტექტ.	ბ.ჯანიაშვილი		კონსტრუქციული ნაწილი			
			ჭრილები 7–7 ; 8–8			
კონსტრუქტ.	ლ.ჯაიანი					
შემამოწმა	ა.არჩილია		სტადია 8	ფურც. ა-42	ფ-ბი	დაკვ.№

ჭრილი 10 – 10

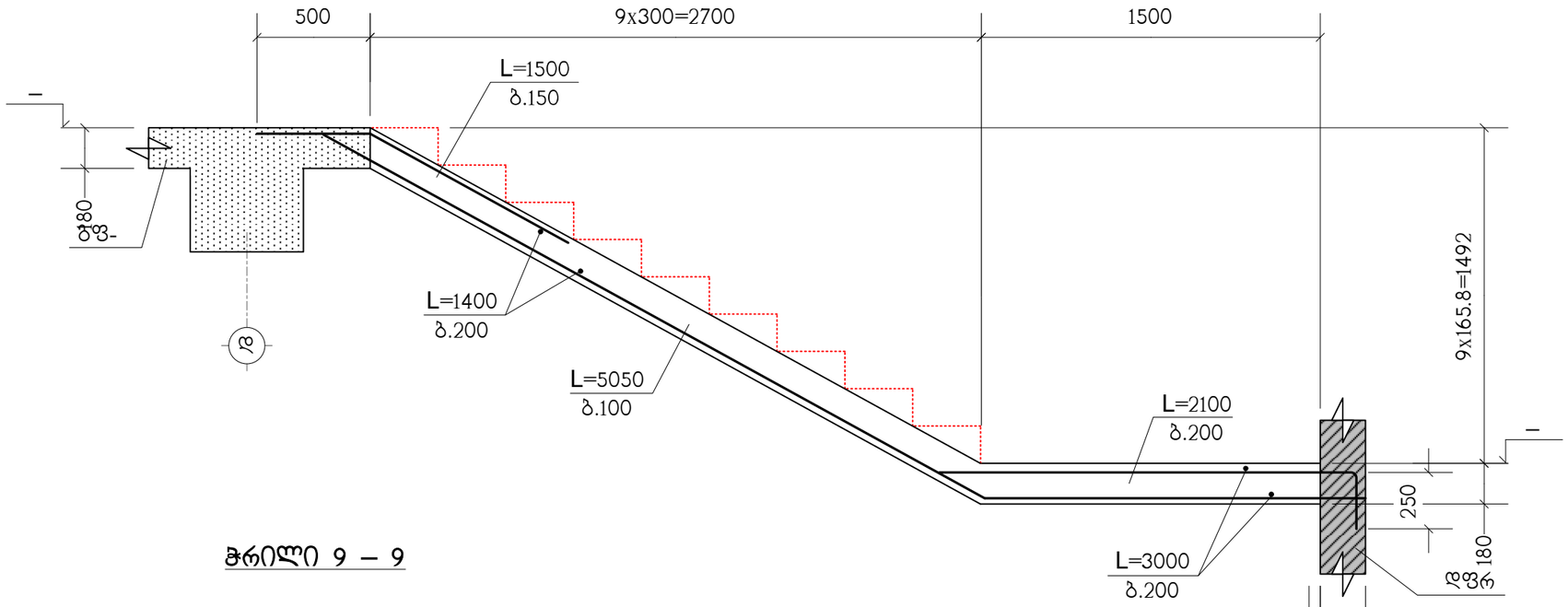

ჭრილი 9 – 9

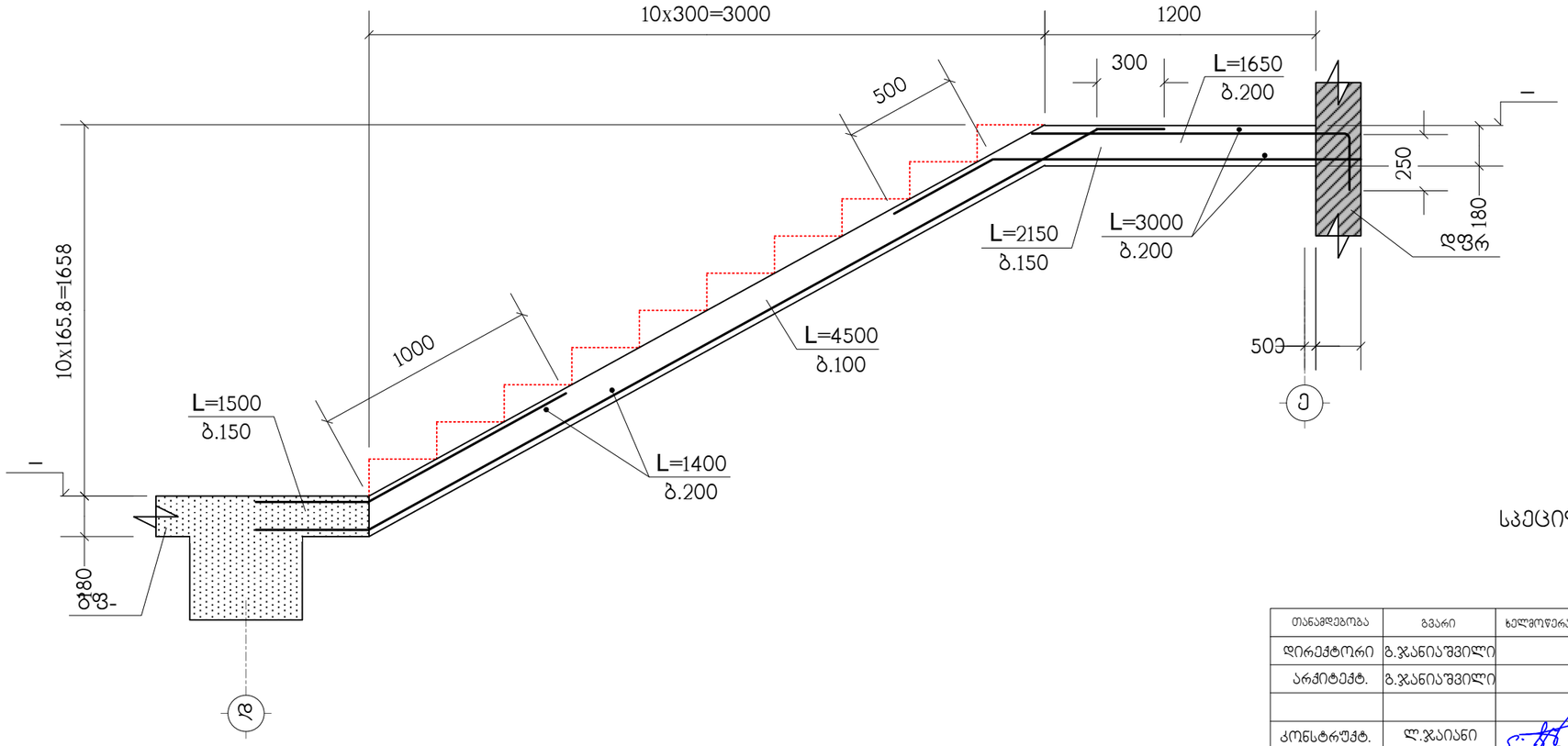

სპეციფიკაცია იხილეთ ნახ. კ-38

თანამდებობა	გვარი	ხელმოწერა	ქ.თბილისი, ჩაჩავას ქ.№2, ს/კ 01.13.02.004.062, მრავალბინიანი საცხოვრებელი სახლი				შ.პ.ს. "უენ კონსალტინგ"
დირექტორი	გ.ჯანიაშვილი						
არქიტექტ.	გ.ჯანიაშვილი		კონსტრუქციული ნაწილი				
			ჭრილები 9–9 ; 10–10				
კონსტრუქტ.	ლ.ჯაიანი						
შეამოწმა	ა.არჩილია		სტადია მ	ფურც. კ-43	ფ-ბი	დაკვ.№	

პანდუსი-1 ის გეგმა

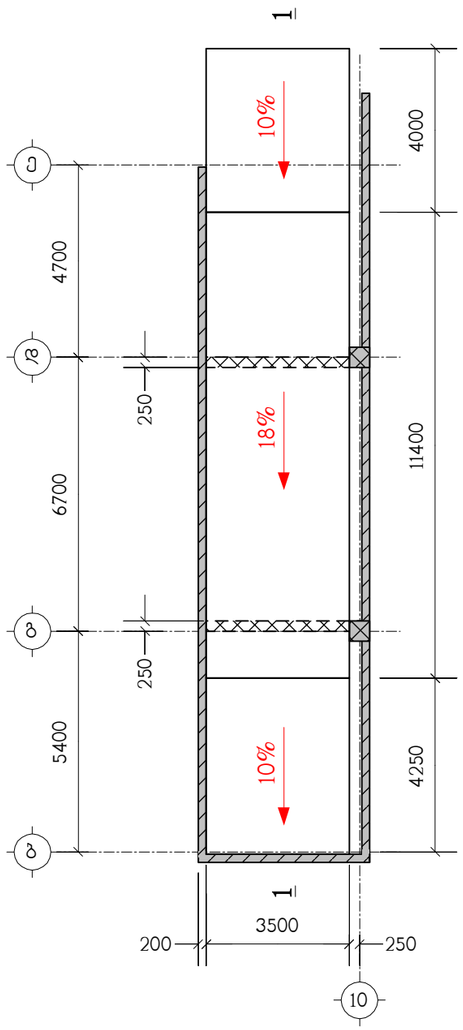

1 – 1

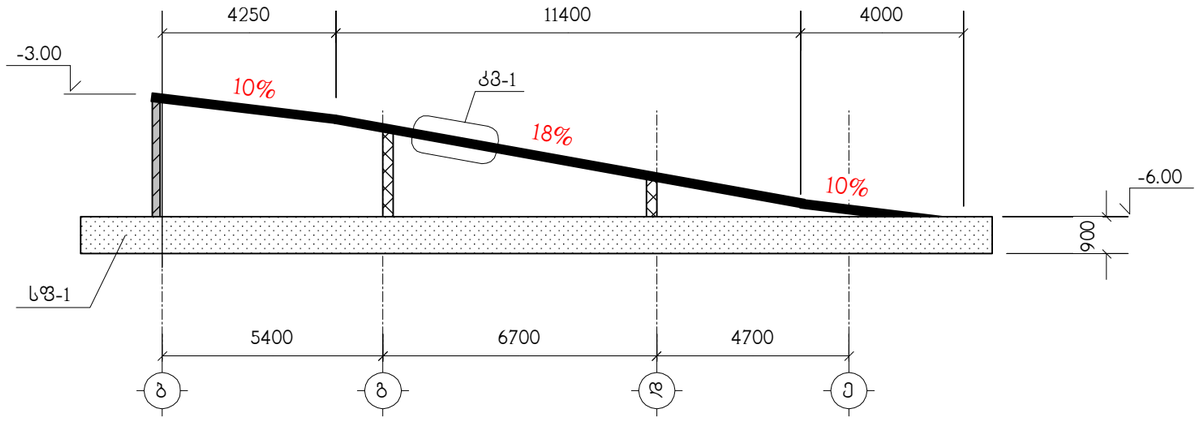

კვ-1
(პანდუსი-1 ის არმირება)

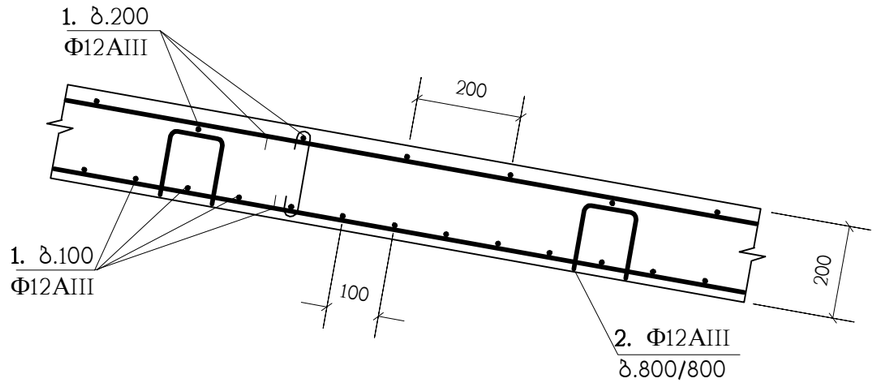

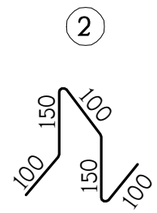

პოზიცია	აღნიშვნა	დასახელება	რაოდ. ც.	შენიშვნა
		პანდუსი-1		
1	დაიჭრას ადგილზე	Φ12AIII საბსტ. 5781-82* L=2 კმ.	–	1776 კგ.
2		Φ12AIII საბსტ. 5781-82* L=600	110	0.53 კგ.
		B25 კლასის ბეტონი		14.2 მ^3

თანამდებობა	გვარი	ხელმოწერა	ქ.თბილისი, ჩაჩავას ქ.№2, ს/კ 01.13.02.004.062, მრავალბინიანი საცხოვრებელი სახლი			შ.პ.ს. "ეპრ კონსალტინგი"
დირექტორი	გ.ჯანიაშვილი					
არქიტექტ.	გ.ჯანიაშვილი		კონსტრუქციული ნაწილი			
			პანდუსი-1			
კონსტრუქტ.	ლ.ჯაიანი					
შემოწმა	ა.არჩილია		სტადია მ	ფურც. კ-44	ფ-ბი	დაკვ.№

პანდუსი-2 ის გეგმა

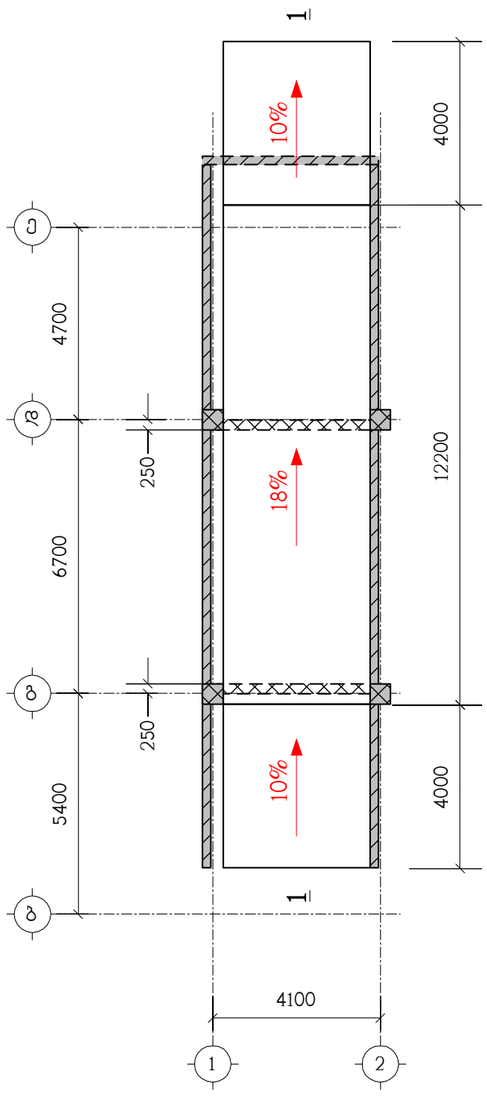

1 – 1

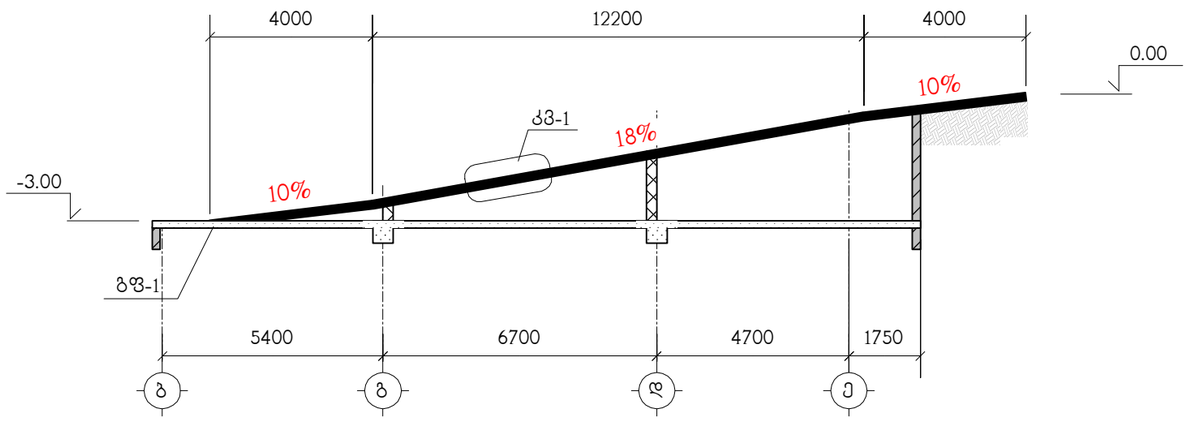

ძ3-1
(პანდუსი-2 ის არმირება)

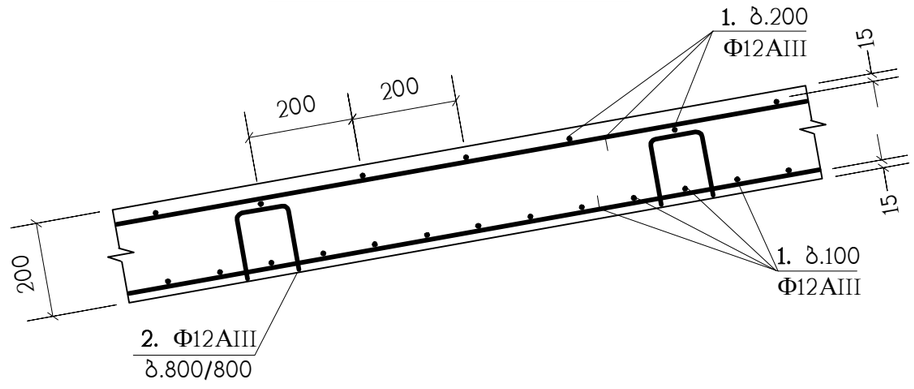

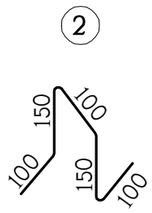

პოზიცია	აღნიშვნა	დასახელება	რაოდ. ც.	შენიშვნა
		პანდუსი-2		
1	დაიჭრას ადგილზე	Φ12AIII სახსტ. 5781-82* L=2.05 კმ.	–	1820 კგ.
2		Φ12AIII სახსტ. 5781-82* L=600	114	0.53 კგ.
		B25 კლასის ბეტონი		14.6 მ^3

თანამდებობა	გვარი	ხელმოწერა	ქ.თბილისი, ჩაჩავას ქ.№2, ს/კ 01.13.02.004.062, მრავალბინიანი საცხოვრებელი სახლი				შ.პ.ს. "უმ კონსალტინგ"
დირექტორი	გ.ჯანიაშვილი						
არქიტექტ.	გ.ჯანიაშვილი		კონსტრუქციული ნაწილი				
			პანდუსი-2				
კონსტრუქტ.	ლ.ჯაიანი						
შემოწმება	ა.არჩილია		სტადია მ	ფურც. კ-45	ფ-ბი	დაკვ.№	

მონოლითური სვეტების და კედლების გეგმა -6.00 ნიშნულიდან -3.00 ნიშნულამდე

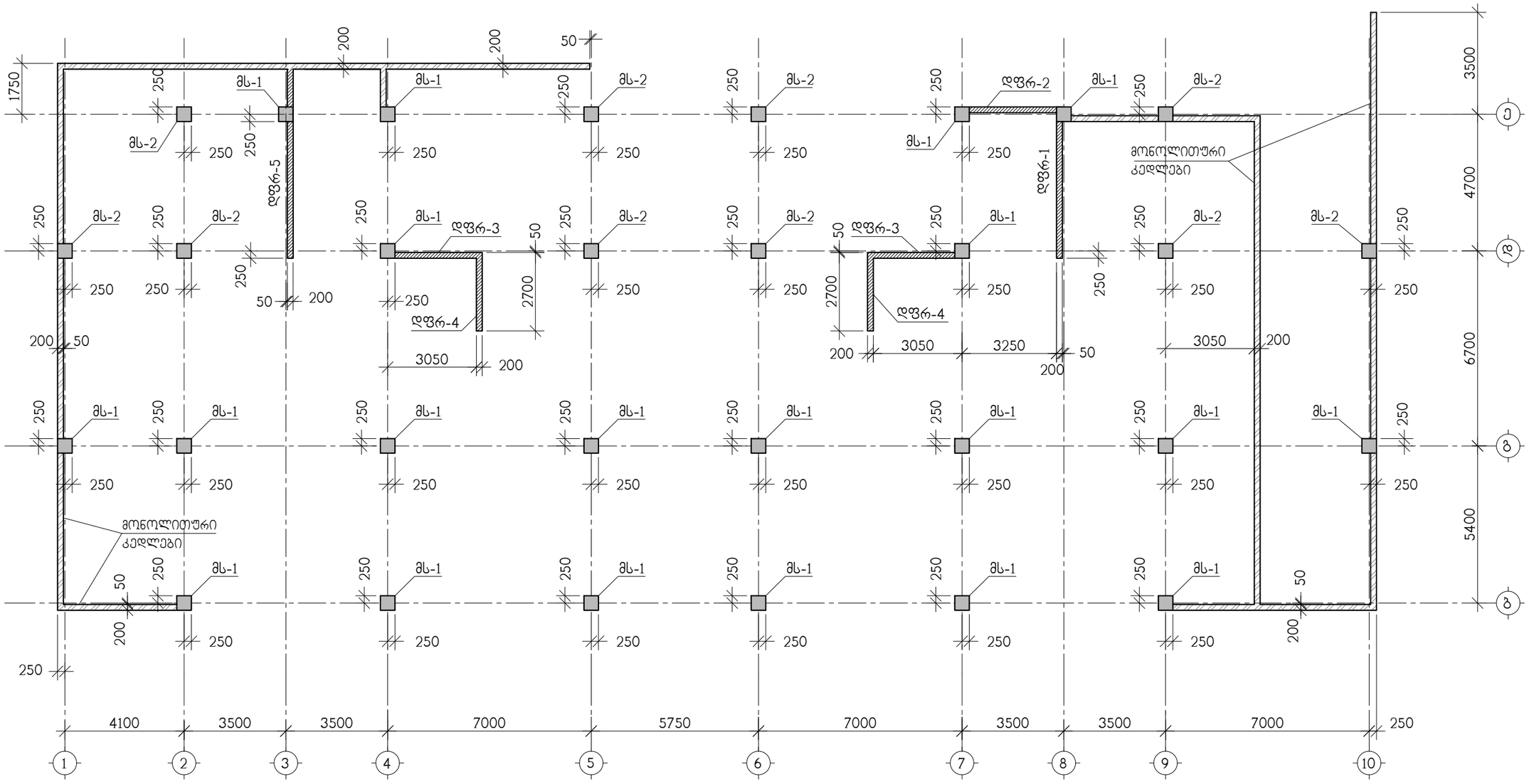

მონოლითური კედლების არმირება იხ. კ-77 ნახაზზე
მონოლითურ კედლებში კარის ღიობის მოწყობა
შესაძლებელია დამატებითი არმირების გარეშე

თანამდებობა	გვარი	ხელმოწერა	ქ.თბილისი, ჩაჩავას ქ.№2, ს/კ 01.13.02.004.062, მრავალბინიანი საცხოვრებელი სახლი			შ.პ.ს. "უერ ქონსალტინგ"
დირექტორი	გ.ჯანიაშვილი					
არქიტექტ.	გ.ჯანიაშვილი		კონსტრუქციული ნაწილი			
			მონოლითური სვეტების და კედლების გეგმა -6.00 ნიშნულიდან -3.00 ნიშნულამდე			
კონსტრუქტ.	ა.არჩილია					
შემოწმა	ლ.ჯაიანი		სტადია მ	ფურც. კ-46	ფ-ბი	დაკვ. №

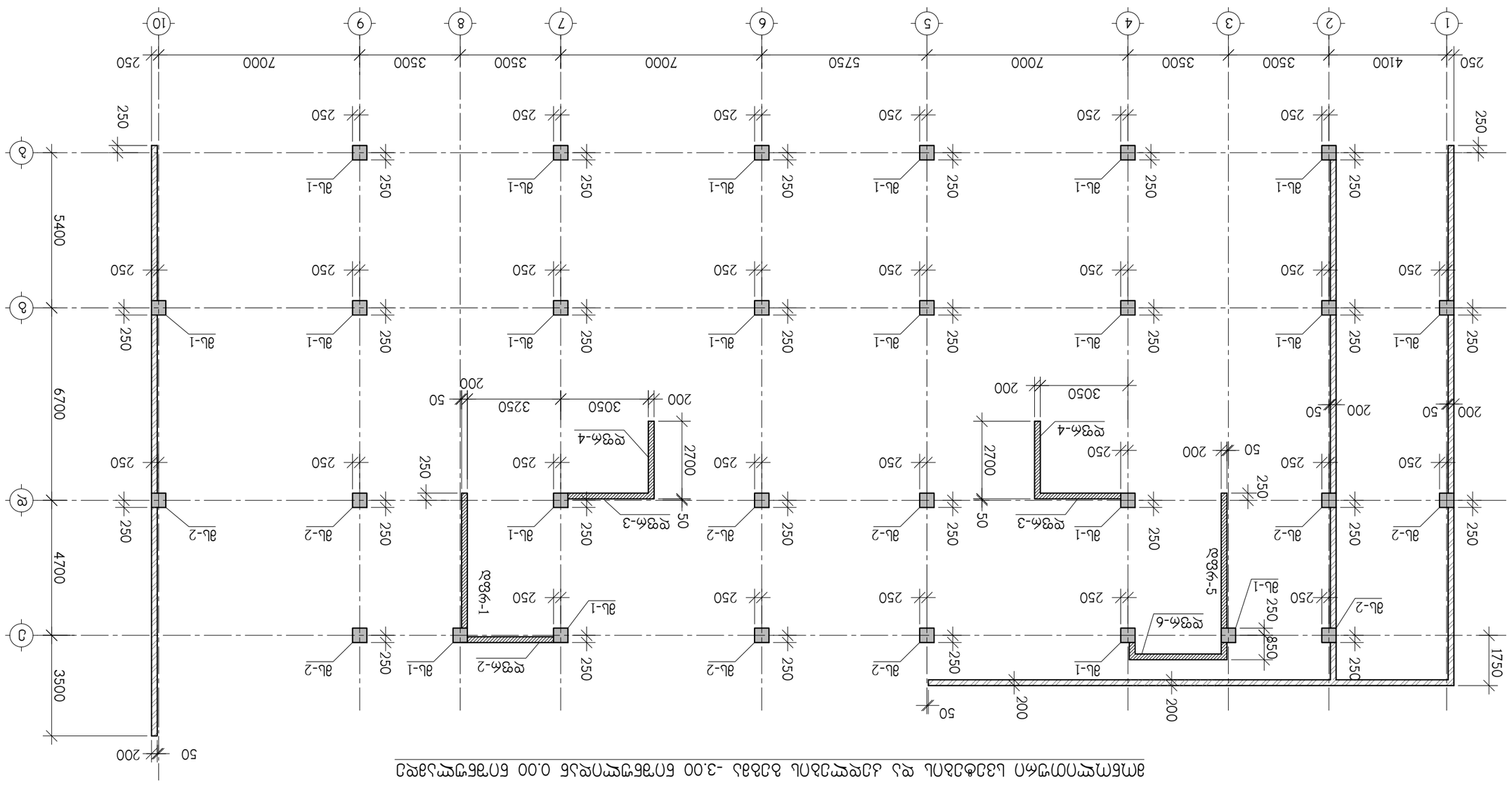

תוכנית יסודות, רמת הגולן 3, מ.א2, ג/ע 01.13.02.004.062,
אלמגור ארכיטקטים בע"מ
רח' הברזל 18,
תל אביב יפו

מהנדס הקונסטרוקציה	פרופ' יצחק שפירא		
קונסטרוקטור	פרופ' יצחק שפירא		
.אלמוג אלמוג הנדסה בע"מ			
אלמוג אלמוג.	ג.א.מ הנדסה בע"מ		
שרטט:	מר. יצחק שפירא		

מס' גיליון: 3	שם הגיליון:	תוכנית יסודות			

მონოლითური სვეტი მს-1

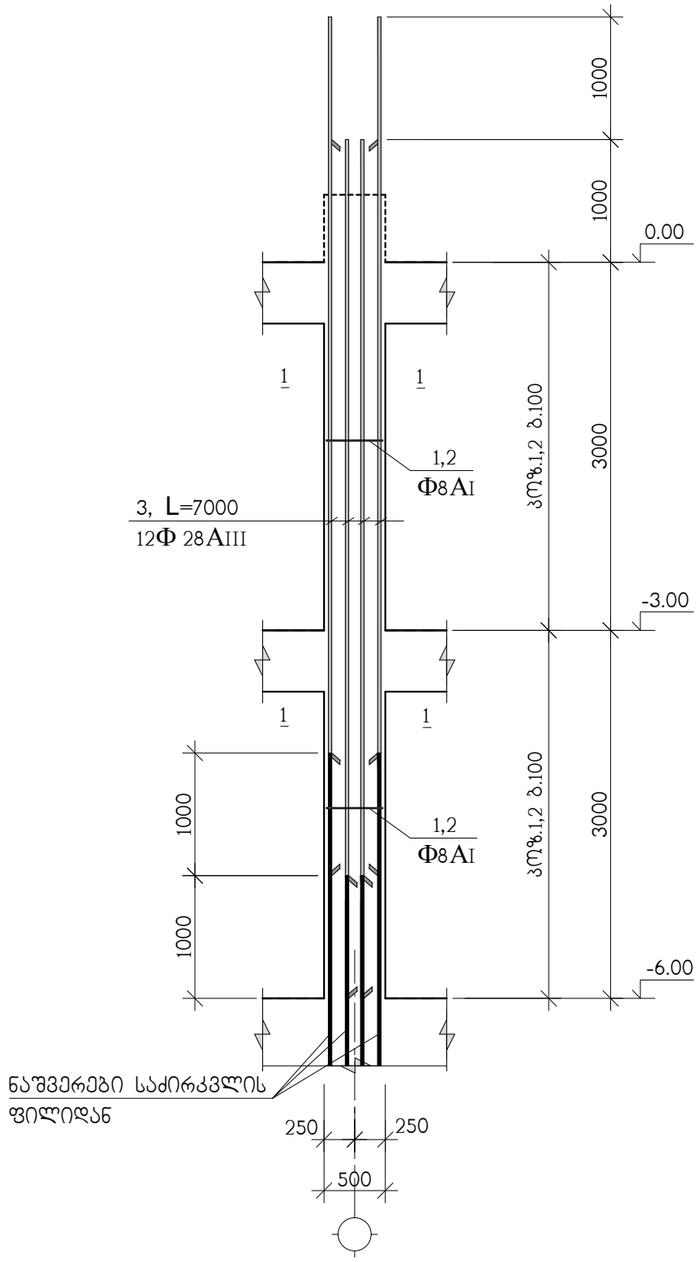

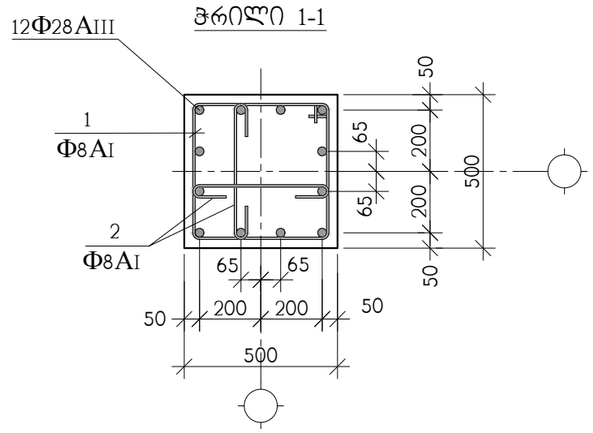

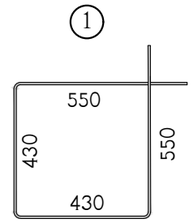

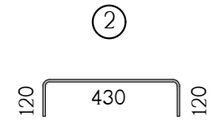

სპ№	აღნიშვნა	დასახელება	რაოდ. ც.	ერთ-ეული
		მს-1 -6.00 ნიშნულიდან 0.00 ნიშნულამდე	20	
1		Φ8AI საბსტ. 5781-828* L=1960	60	0.78 კგ.
2		Φ8AI საბსტ. 5781-828* L=670	60	0.27 კგ.
3		Φ28AIII საბსტ. 5781-828* L=7000	12	33.84 კგ.
		B 25 კლასის ბეტონი		1.5 მ³

თანამდებობა	გვარი	ხელმოწერა	ქ.თბილისი, ჩაჩავას ქ.№2, ს/კ 01.13.02.004.062, მრავალბინიანი საცხოვრებელი სახლი			შ.პ.ს. "უერ კონსალტინგ"
დირექტორი	გ.ჯანიაშვილი					
არქიტექტ.	გ.ჯანიაშვილი		კონსტრუქციული ნაწილი			
			მონოლითური სვეტი მს-1			
კონსტრუქტ.	ა.არჩილია					
შემოწმა	ლ.ჯაიანი		სტადია მ	ფურც. კ-48	ფ-ბი	დაკვ. №

მონოლითური სვეტი მს-2

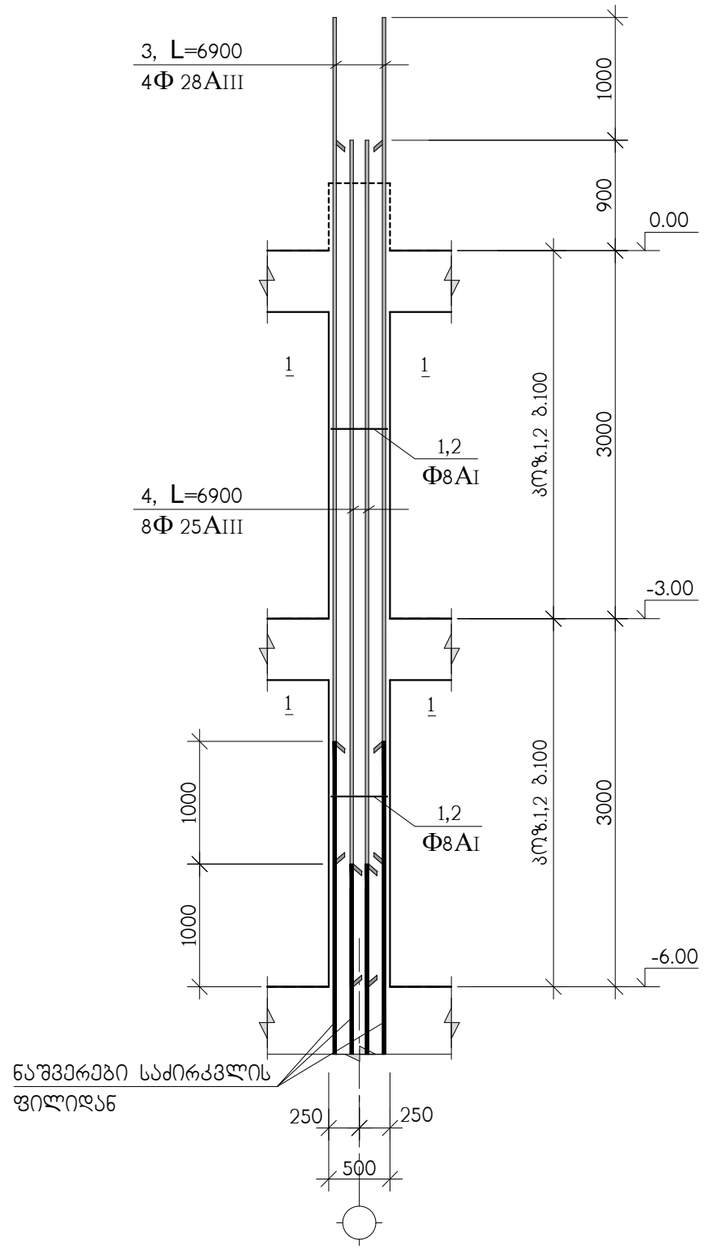

ჭრილი 1-1

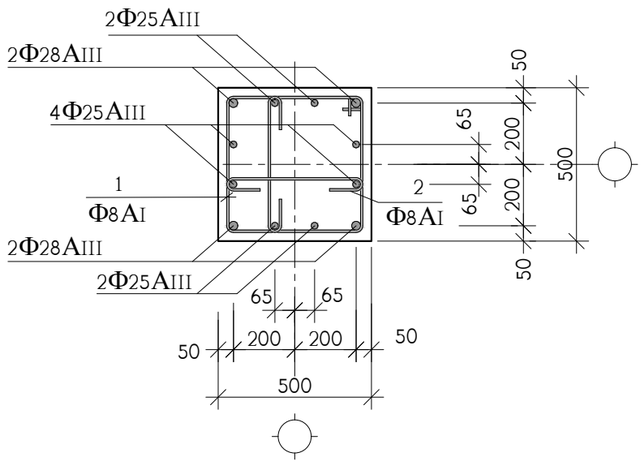

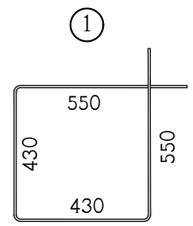

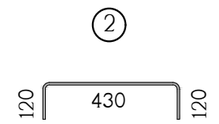

კოზ.	აღნიშვნა	დასახელება	რაოდ. ც.	ერთ-ეული
		მს-2 -6.00 ნიშნულიდან 0.00 ნიშნულამდე	10	
1		Ф8AI სახსტ. 5781-828* L=1960	60	0.78 კგ.
2		Ф8AI სახსტ. 5781-828* L=670	60	0.27 კგ.
3		Ф28AIII სახსტ. 5781-828* L=6900	4	33.35 კგ.
4		Ф25AIII სახსტ. 5781-828* L=6900	8	26.59 კგ.
		B 25 კლასის ბეტონი		1.5 მ^3

თანამდებობა	გვარი	ხელმოწერა	ქ.თბილისი, ჩაჩავას ქ.№2, ს/კ 01.13.02.004.062, მრავალბინიანი საცხოვრებელი სახლი			შ.პ.ს. "ულერ ქონსალტინგ"
დირექტორი	გ.ჯანიაშვილი					
არქიტექტ.	გ.ჯანიაშვილი		კონსტრუქციული ნაწილი			
			მონოლითური სვეტი მს-2			
კონსტრუქტ.	ა.არჩილია					
შემოწმება	ლ.ჯაიანი		სტადია მ	ფურც. კ-49	ფ-ბი	დაკვ. №

მონოლითური სვეტების და კედლების გეგმა 0.00 ნიშნულიდან 7.65 ნიშნულამდე

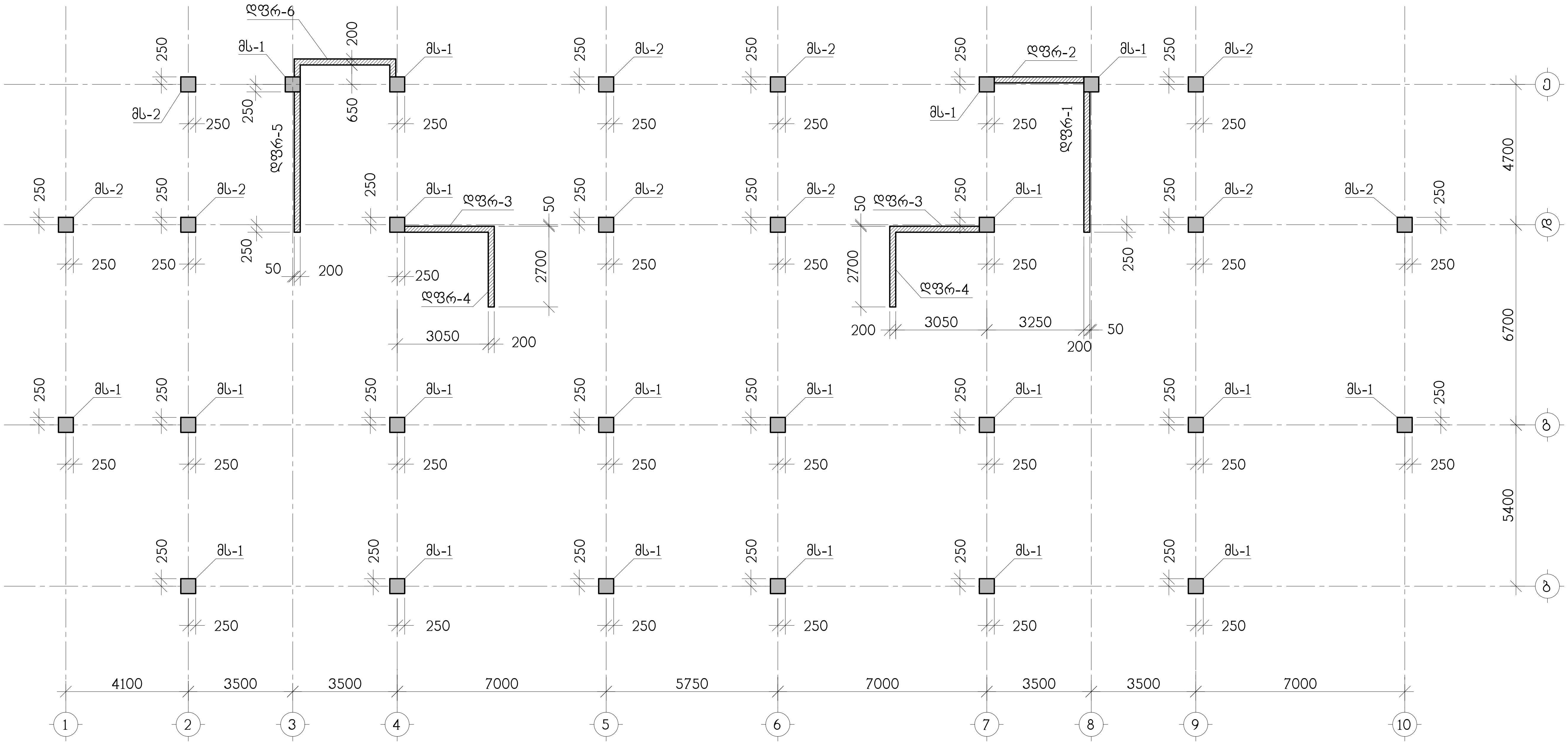

თანამდებობა	გვარი	ხელმოწერა	ქ.თბილისი, ჩაჩავას ქ.№2, ს/კ 01.13.02.004.062, მრავალბინიანი საცხოვრებელი სახლი			
დირექტორი	გ.ჯანიაშვილი		კონსტრუქცული ნაწილი			
.არქიტექტ.	გ.ჯანიაშვილი		მონოლითური სვეტების და კედლების გეგმა 0.00 ნიშნულიდან 7.65 ნიშნულამდე			
კონსტრუქტ.	ა.არჩილია					
შეამოწმა	ლ.ჯაიანი		სტადია მ	ფურც. კ-50	ფ-ბი	დაკვ. №

შ.პ.ს. "აერ კონსალტინგ"

მონოლითური სვეტი მს-1

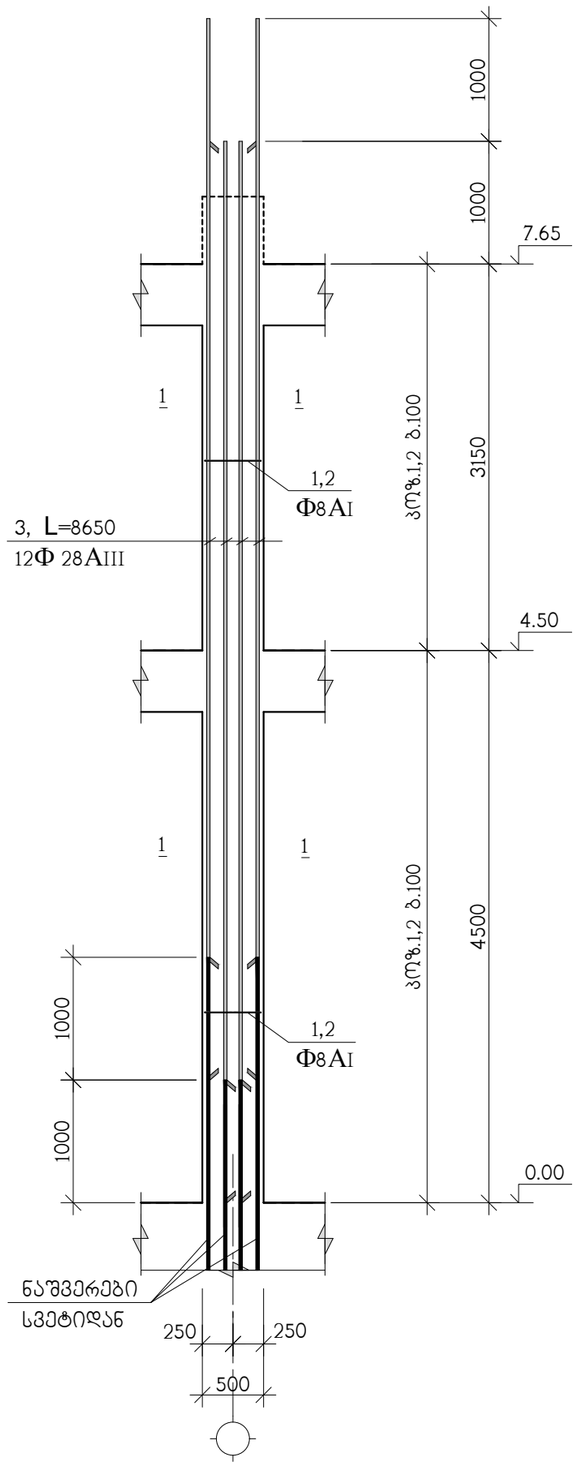

ჭრილი 1-1

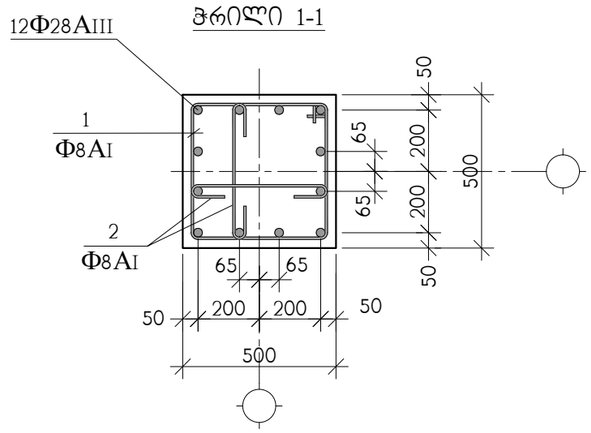

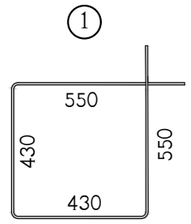

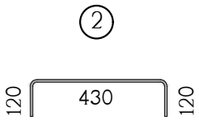

კოჭ.	აღნიშვნა	დასახელება	რაოდ. ც.	ერთ-ეული
		მს-1 0.00 ნიშნულიდან 7.65 ნიშნულამდე	20	
1		Φ8AI სახსტ. 5781-828* L=1960	70	0.78 კგ.
2		Φ8AI სახსტ. 5781-828* L=670	70	0.27 კგ.
3		Φ28AIII სახსტ. 5781-828* L=8650	12	41.82 კგ.
		B 25 კლასის ბეტონი		1.9 მ^3

თანამდებობა	გვარი	ხელმოწერა	ქ.თბილისი, ჩაჩავას ქ.№2, ს/კ 01.13.02.004.062, მრავალბინიანი საცხოვრებელი სახლი			შ.პ.ს. "ეარ ქონსალტინგ"
დირექტორი	გ.ჯანიაშვილი					
არქიტექტ.	გ.ჯანიაშვილი		კონსტრუქციული ნაწილი			
			მონოლითური სვეტი მს-1			
კონსტრუქტ.	ა.არჩილია					
შემოწმება	ლ.ჯაიანი		სტადია მ	ფურც. კ-51	ფ-ბი	დაკვ. №

მონოლითური სვეტი მს-2

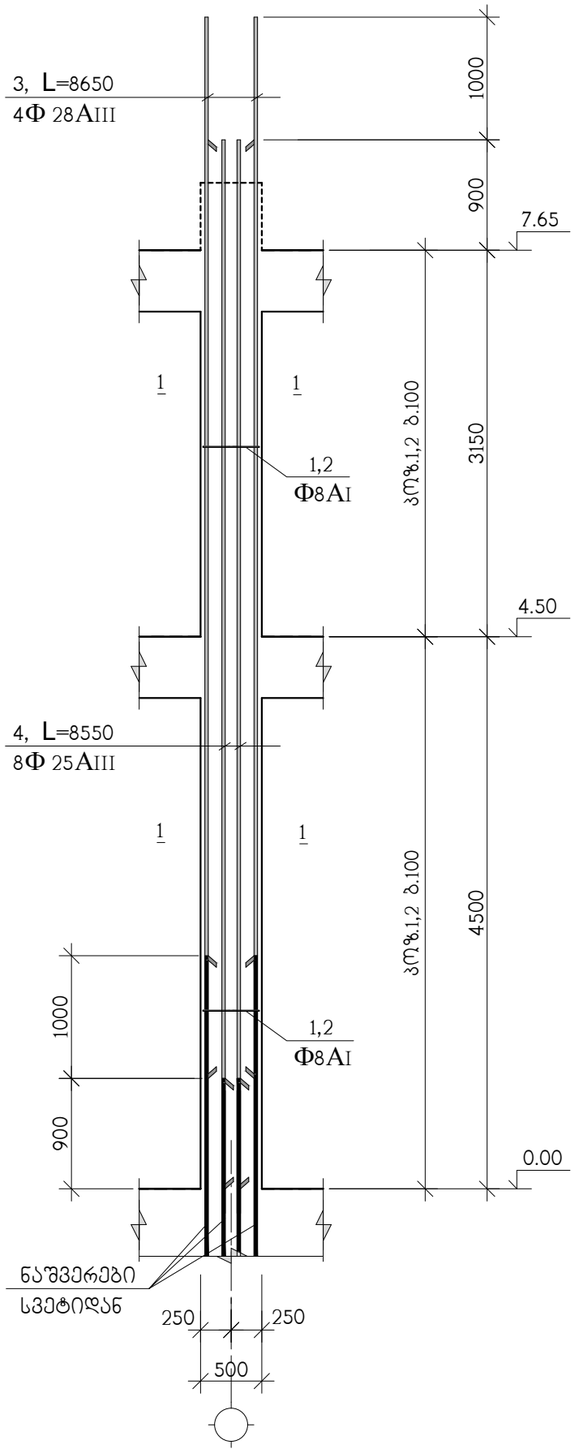

ჭრილი 1-1

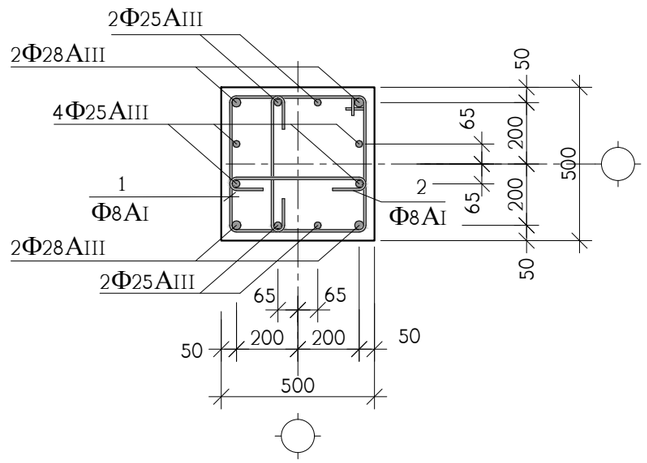

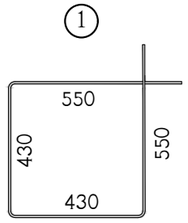

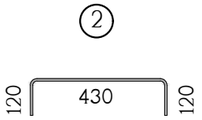

პოზ.	აღნიშვნა	დასახელება	რაოდ. ც.	ერთ-ეული
		მს-2 0.00 ნიშნულიდან 7.65 ნიშნულამდე	10	
1		Φ8AI სახსტ. 5781-828* L=1960	70	0.78 კგ.
2		Φ8AI სახსტ. 5781-828* L=670	70	0.27 კგ.
3		Φ28AIII სახსტ. 5781-828* L=8650	4	41.82 კგ.
4		Φ25AIII სახსტ. 5781-828* L=8550	8	32.95 კგ.
		B 25 კლასის ბეტონი		1.9 მ^3

თანამდებობა	გვარი	ხელმოწერა	ქ.თბილისი, ჩაჩავას ქ.№2, ს/კ 01.13.02.004.062, მრავალბინიანი საცხოვრებელი სახლი			შ.პ.ს. "ეკრ კონსალტინგ"
დირექტორი	გ.ჯანიაშვილი					
.არქიტექტ.	გ.ჯანიაშვილი		კონსტრუქციული ნაწილი			
			მონოლითური სვეტი მს-2			
კონსტრუქტ.	ა.არჩილია					
შემოწმება	ლ.ჯაიანი		სტადია მ	ფურც. კ-52	ფ-ბი	დაკვ. №

მონოლითური სვეტების და კედლების გეგმა 7.65 ნიშნულიდან 13.95 ნიშნულამდე

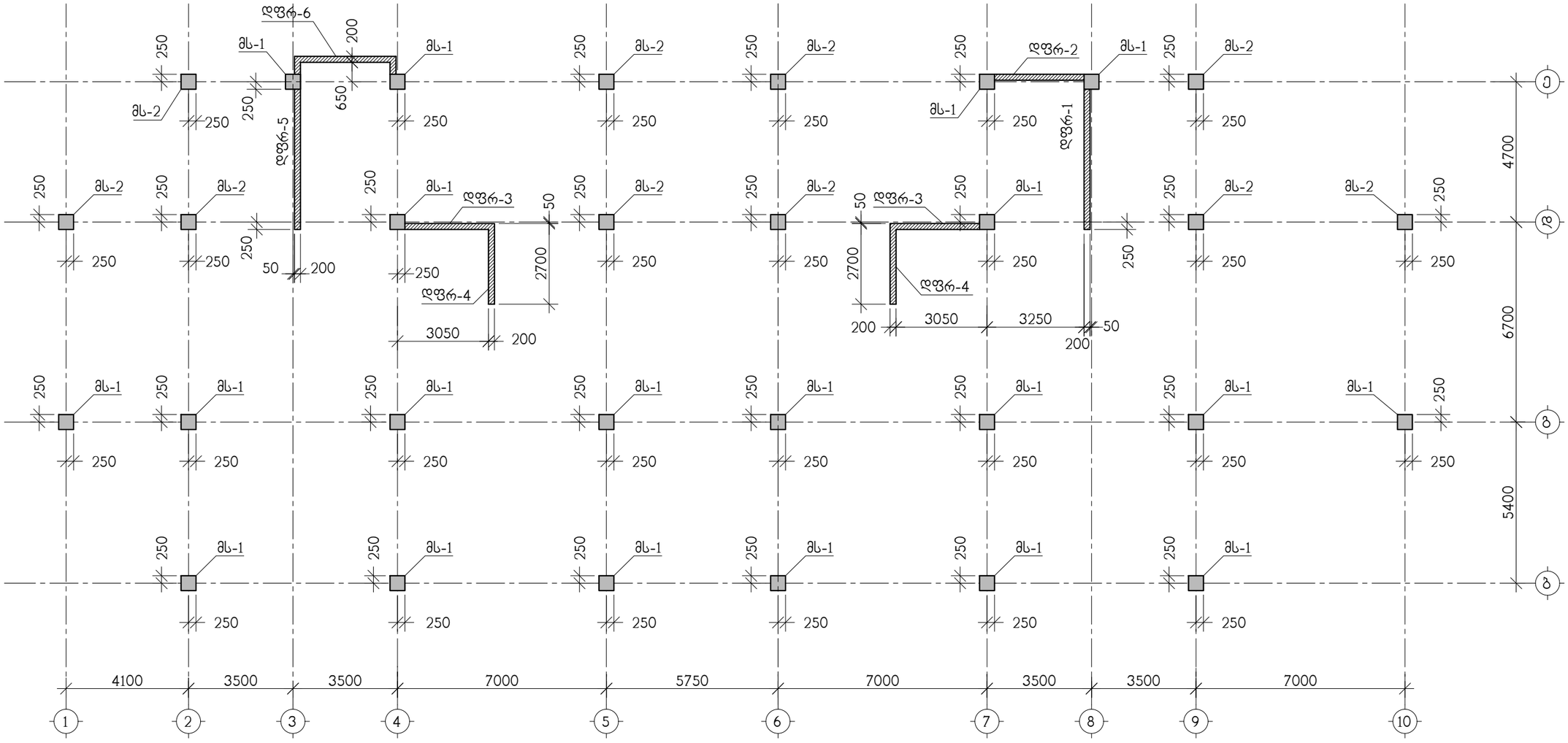

თანამდებობა	გვარი	ხელმოწერა	ქ.თბილისი, ჩაჩავას ქ.№2, ს/კ 01.13.02.004.062, მრავალბინიანი საცხოვრებელი სახლი			შ.პ.ს. "ესერ ქონსალტინგ"
დირექტორი	გ.ჯანიაშვილი					
არქიტექტ.	გ.ჯანიაშვილი		კონსტრუქციული ნაწილი			
			მონოლითური სვეტების და კედლების გეგმა 7.65 ნიშნულიდან 13.95 ნიშნულამდე			
კონსტრუქტ.	ა.არჩილია		სტადია მ	ფურც. კ-53	ფ-ბი	დაკვ. №
შემამოწმა	ლ.ჯაიანი					

მონოლითური სვეტი მს-1

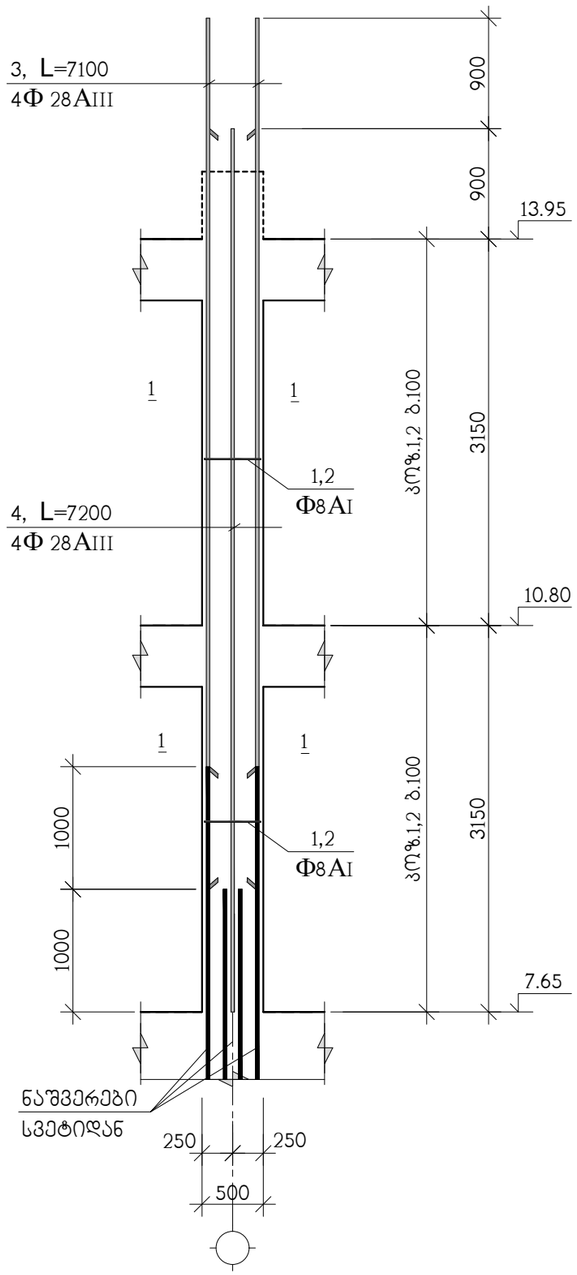

ჭრილი 1-1

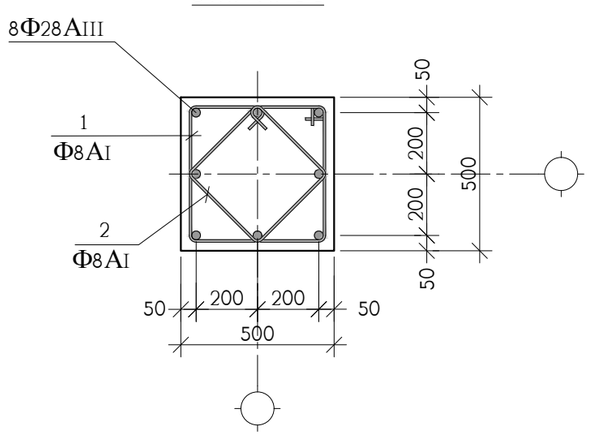

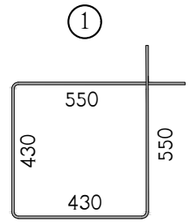

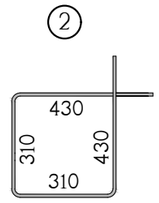

პოზ.	აღნიშვნა	დასახელება	რაოდ. ც.	ერთ-ეული
		მს-1 7.65 ნიშნულიდან 13.95 ნიშნულამდე	20	
1		Φ8AI საბსტ. 5781-828* L=1960	60	0.78 კგ.
2		Φ8AI საბსტ. 5781-828* L=1480	60	0.60 კგ.
3		Φ28AIII საბსტ. 5781-828* L=7100	4	34.32 კგ.
4		Φ28AIII საბსტ. 5781-828* L=7200	4	34.80 კგ.
		B 25 კლასის ბეტონი		1.5 მ^3

თანამდებობა	გვარი	ხელმოწერა	ქ.თბილისი, ჩაჩავას ქ.№2, ს/კ 01.13.02.004.062, მრავალბინიანი საცხოვრებელი სახლი			შ.პ.ს. "უერ ქონსალტინგ"
დირექტორი	გ.ჯანიაშვილი					
არქიტექტ.	გ.ჯანიაშვილი		კონსტრუქციული ნაწილი			
			მონოლითური სვეტი მს-1			
კონსტრუქტ.	ა.არჩილია					
შემამოწმა	ლ.ჯაიანი		სტადია მ	ფურც. კ-54	ფ-ბი	დაკვ. №

მონოლითური სვეტი მს-2

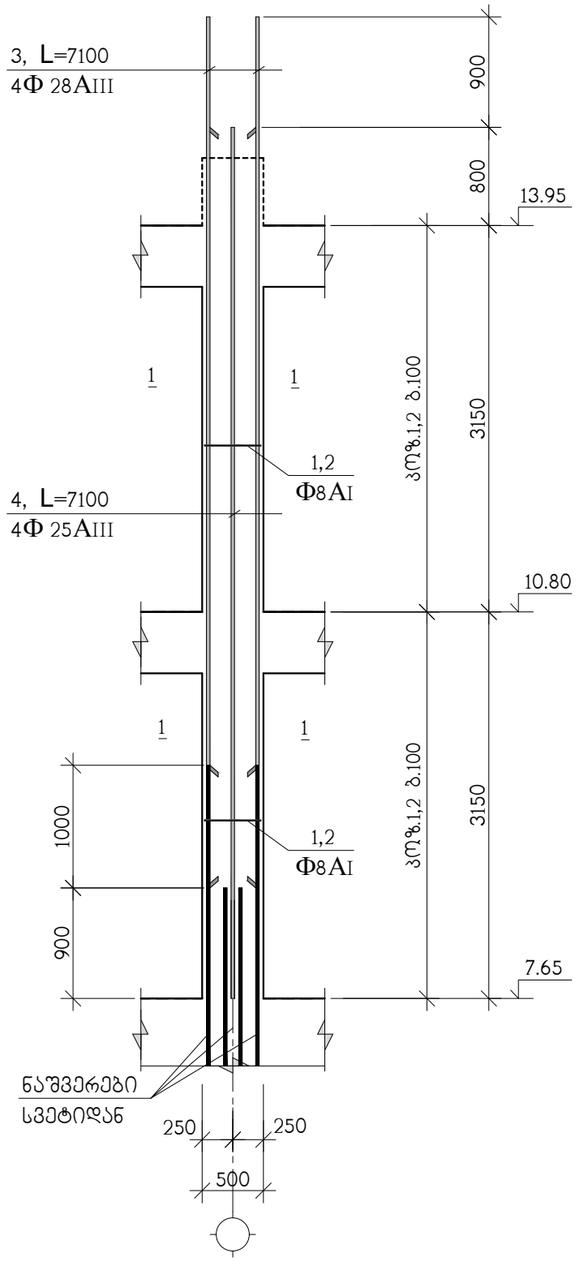

ჭრილი 1-1

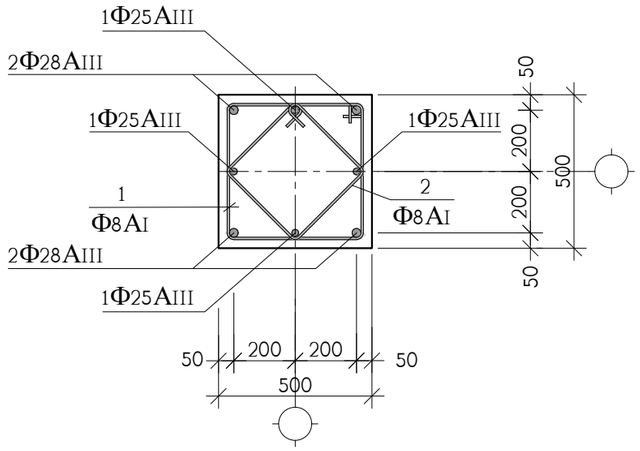

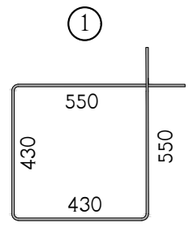

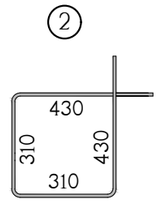

კოჭ.	აღნიშვნა	დასახელება	რაოდ. ც.	ერთ-ეული
		მს-2 7.65 ნიშნულიდან 13.95 ნიშნულამდე	10	
1		Φ8AI სახსტ. 5781-828* L=1960	60	0.78 კგ.
2		Φ8AI სახსტ. 5781-828* L=1480	60	0.60 კგ.
3		Φ28AIII სახსტ. 5781-828* L=7100	4	34.32 კგ.
4		Φ25AIII სახსტ. 5781-828* L=7100	4	27.36 კგ.
		B 25 კლასის ბეტონი		1.5 მ³

თანამდებობა	გვარი	ხელმოწერა	ქ.თბილისი, ჩაჩავას ქ.№2, ს/კ 01.13.02.004.062, მრავალბინიანი საცხოვრებელი სახლი			შ.პ.ს. "ულერ ჭონსალტინგ"
დირექტორი	გ.ჯანიაშვილი					
არქიტექტ.	გ.ჯანიაშვილი		კონსტრუქციული ნაწილი			
			მონოლითური სვეტი მს-2			
კონსტრუქტ.	ა.არჩილია					
შემოწმა	ლ.ჯაიანი		სტადია მ	ფურც. კ-55	ფ-ბი	დაკვ. №

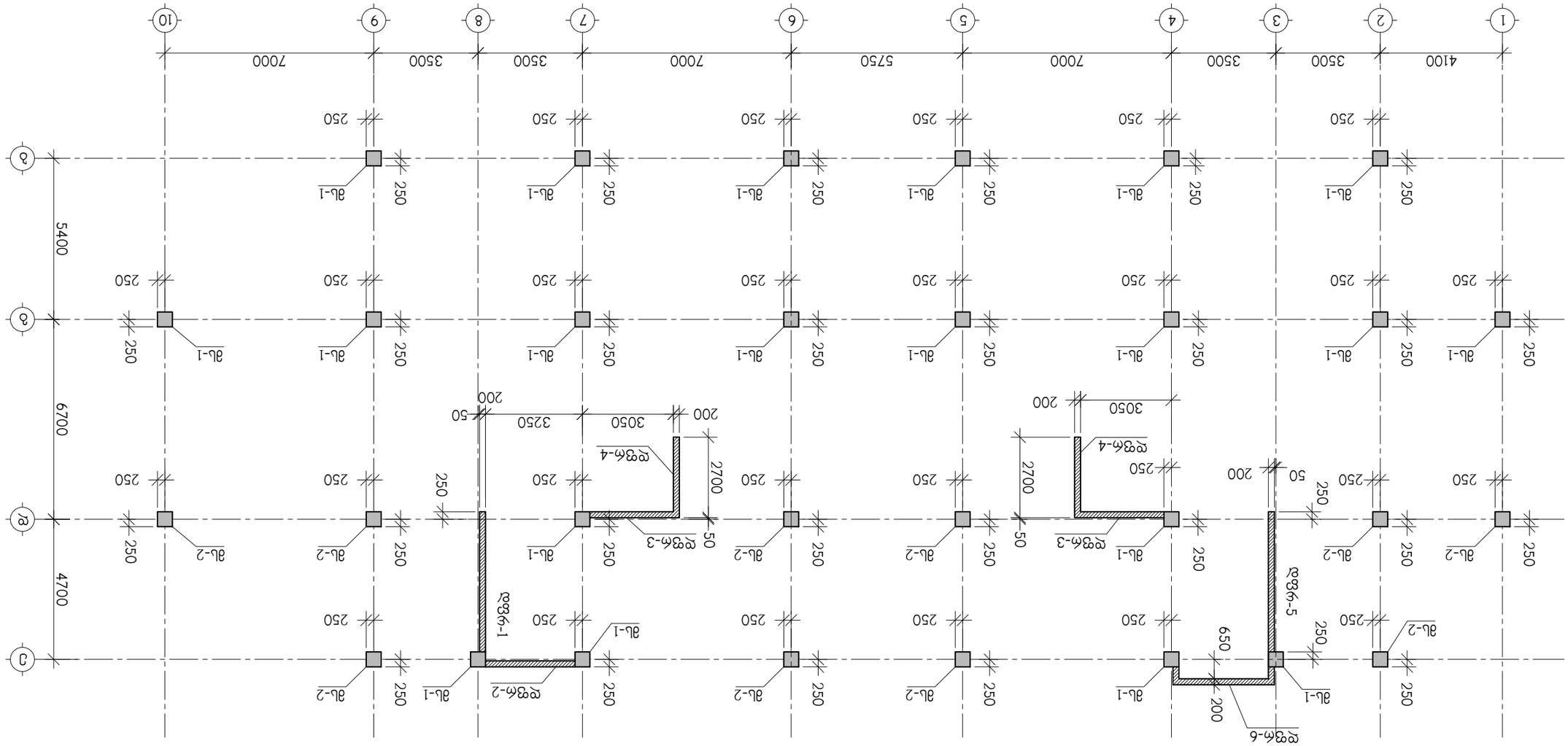

อาคารที่จอดรถ ชั้นเดียว ขนาด 13.95 ถึง 20.25 เมตร ความสูงไม่เกิน 2.50 เมตร

ตรวจสอบความถูกต้อง	นายวิรัช ศรีสุวรรณ		ก.ศิลป์ 01.13.02.004.062, ก.ค.2, ก.ค.3, ก.ค.4, ก.ค.5, ก.ค.6, ก.ค.7, ก.ค.8, ก.ค.9, ก.ค.10	
ออกแบบโครงสร้าง	น.ส.ธนวรรณ ศรีสุข			
ตรวจสอบโครงสร้าง	ผศ.ดร.ณัฐพล ธีรกุล			
			อาคารที่จอดรถ ชั้นเดียว ขนาด 13.95 ถึง 20.25 เมตร	
ผู้ขอรับใบอนุญาต	นายสมชาย ใจดี			
ผู้ออกแบบสถาปัตยกรรม	นายวิรัช ศรีสุวรรณ	ใบอนุญาตเลขที่	ก.ค.2	มาตราส่วน 1:100
ผู้ออกแบบโครงสร้าง	น.ส.ธนวรรณ ศรีสุข	ใบอนุญาตเลขที่	ก.ค.3	ขนาดกระดาษ A1
ผู้ออกแบบระบบไฟฟ้า	นายประเสริฐ มั่นคง	ใบอนุญาตเลขที่	ก.ค.4	แผ่นที่ 3 จาก 8
ผู้ออกแบบระบบสุขาภิบาล	นายประเสริฐ มั่นคง	ใบอนุญาตเลขที่	ก.ค.5	วันที่ 15 มี.ค. 56
ผู้ออกแบบระบบป้องกันอัคคีภัย	นายประเสริฐ มั่นคง	ใบอนุญาตเลขที่	ก.ค.6	
ผู้ออกแบบระบบปรับอากาศ	นายประเสริฐ มั่นคง	ใบอนุญาตเลขที่	ก.ค.7	
ผู้ออกแบบระบบลิฟต์	นายประเสริฐ มั่นคง	ใบอนุญาตเลขที่	ก.ค.8	
ผู้ออกแบบระบบสื่อสาร	นายประเสริฐ มั่นคง	ใบอนุญาตเลขที่	ก.ค.9	
ผู้ออกแบบระบบดับเพลิง	นายประเสริฐ มั่นคง	ใบอนุญาตเลขที่	ก.ค.10	

"สงวนลิขสิทธิ์ ห้ามนำไปใช้ก่อสร้างโดยไม่ได้รับอนุญาต"

მონოლითური სვეტი მს-1

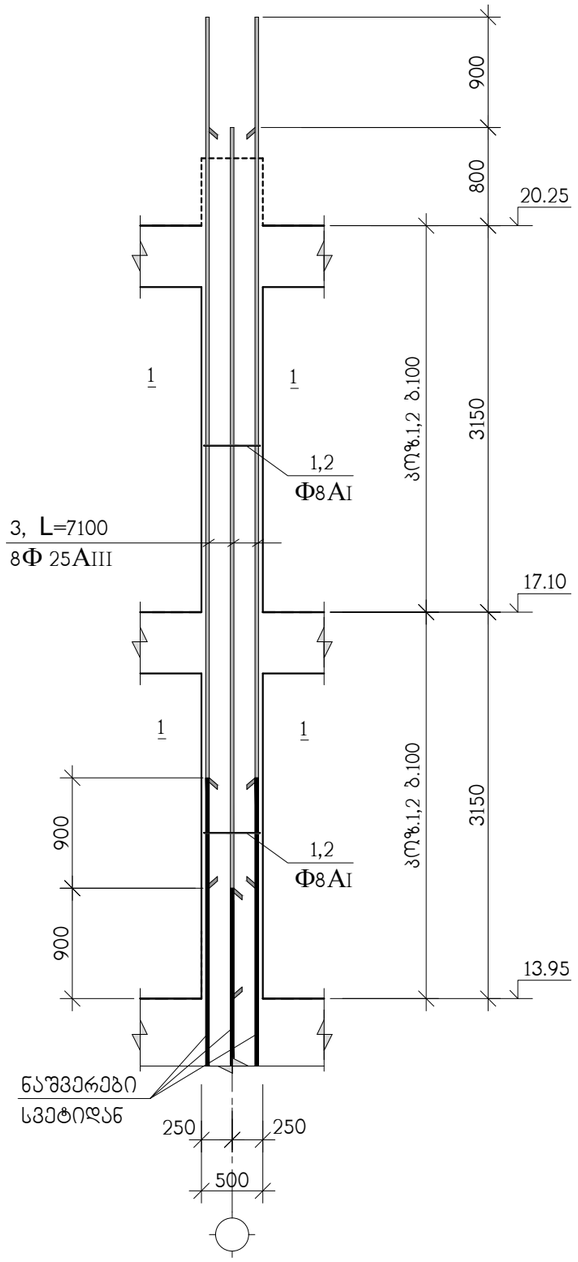

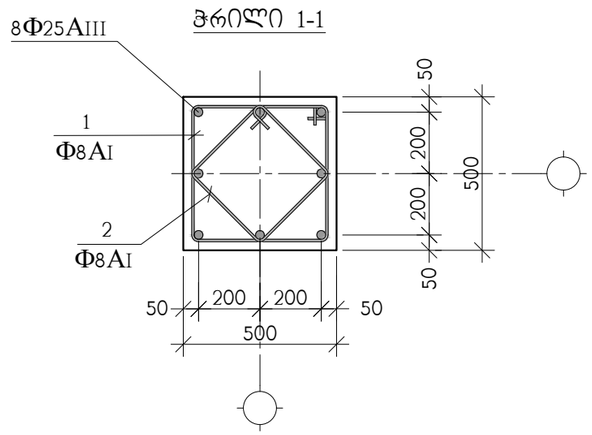

ჭრილი 1-1

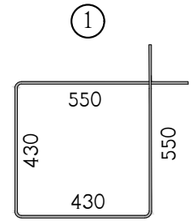

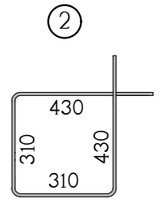

კოზ.	აღნიშვნა	დასახელება	რაოდ. ც.	ერთ-ეული
		მს-1 13.95 ნიშნულიდან 20.25 ნიშნულამდე	20	
1		Φ8AI საბსტ. 5781-828* L=1960	60	0.78 კგ.
2		Φ8AI საბსტ. 5781-828* L=1480	60	0.60 კგ.
3		Φ25AIII საბსტ. 5781-828* L=7100	8	27.36 კგ.
		B 25 კლასის ბეტონი		1.5 მ^3

თანამდებობა	გვარი	ხელმოწერა	ქ.თბილისი, ჩაჩავას ქ.№2, ს/კ 01.13.02.004.062, მრავალბინიანი საცხოვრებელი სახლი				შ.პ.ს. "ეკერ ქონსალტინგ"
დირექტორი	გ.ჯანიაშვილი						
არქიტექტ.	გ.ჯანიაშვილი		კონსტრუქციული ნაწილი				
			მონოლითური სვეტი მს-1				
კონსტრუქტ.	ა.არჩილია						
შემოწმება	ლ.ჯაიანი		სტადია მ	ფურც. კ-57	ფ-ბი	დაკვ. №	

მონოლითური სვეტი მს-2

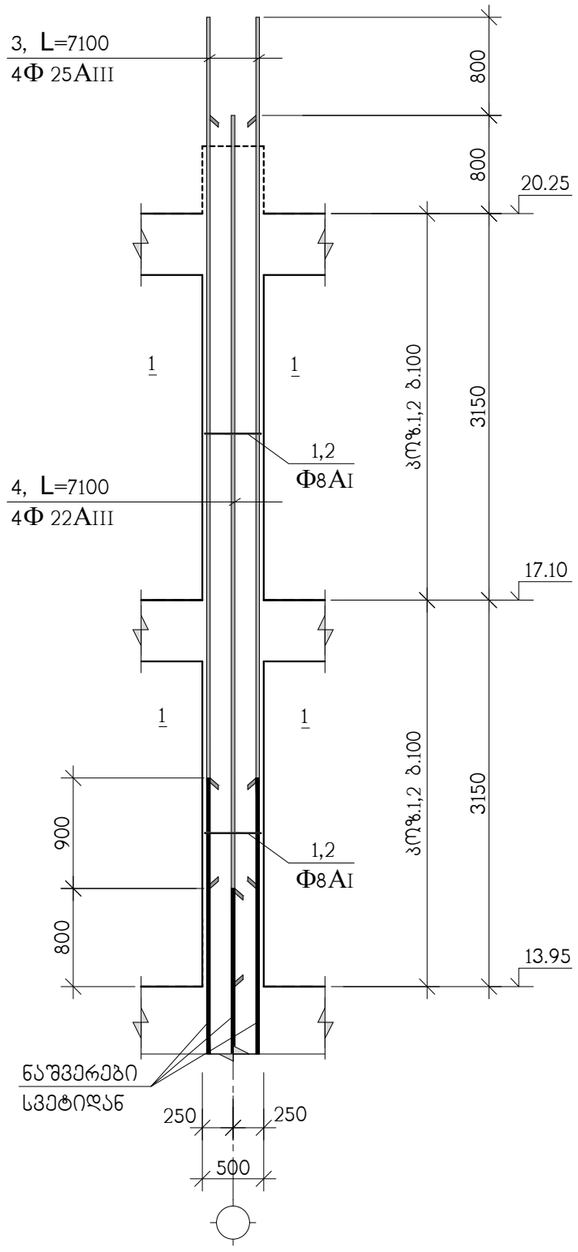

ჭრილი 1-1

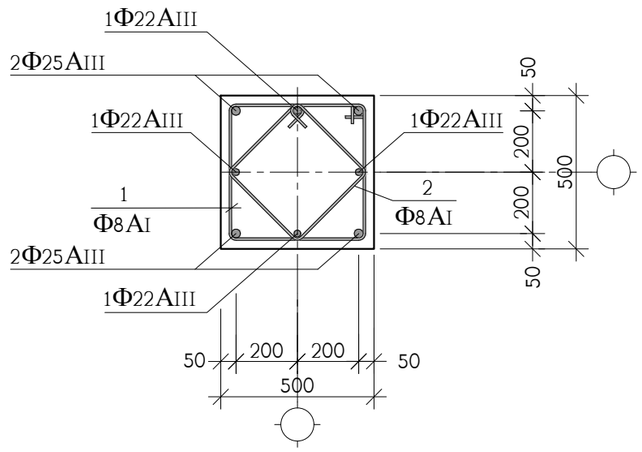

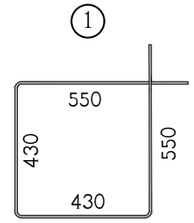

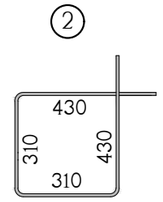

პოზ.	აღნიშვნა	დასახელება	რაოდ. ც.	ერთ-ეული
		მს-2 13.95 ნიშნულიდან 20.25 ნიშნულამდე	10	
1		Φ8AI სახსტ. 5781-828* L=1960	60	0.78 კგ.
2		Φ8AI სახსტ. 5781-828* L=1480	60	0.60 კგ.
3		Φ25AIII სახსტ. 5781-828* L=7100	4	27.35 კგ.
4		Φ22AIII სახსტ. 5781-828* L=7100	4	21.19 კგ.
		B 25 კლასის ბეტონი		1.5 მ^3

თანამდებობა	გვარი	ხელმოწერა	ქ.თბილისი, ჩაჩავას ქ.№2, ს/კ 01.13.02.004.062, მრავალბინიანი საცხოვრებელი სახლი			შ.პ.ს. "ესერ ქონსალტინგ"
დირექტორი	გ.ჯანიაშვილი					
არქიტექტ.	გ.ჯანიაშვილი		კონსტრუქციული ნაწილი			
			მონოლითური სვეტი მს-2			
კონსტრუქტ.	ა.არჩილია					
შემოწმა	ლ.ჯაიანი		სტადია მ	ფურც. კ-58	ფ-ბი	დაკვ. №

მონოლითური სვეტების და კედლების ბეტონის 20.25 ნიშნულიდან 26.55 ნიშნულამდე

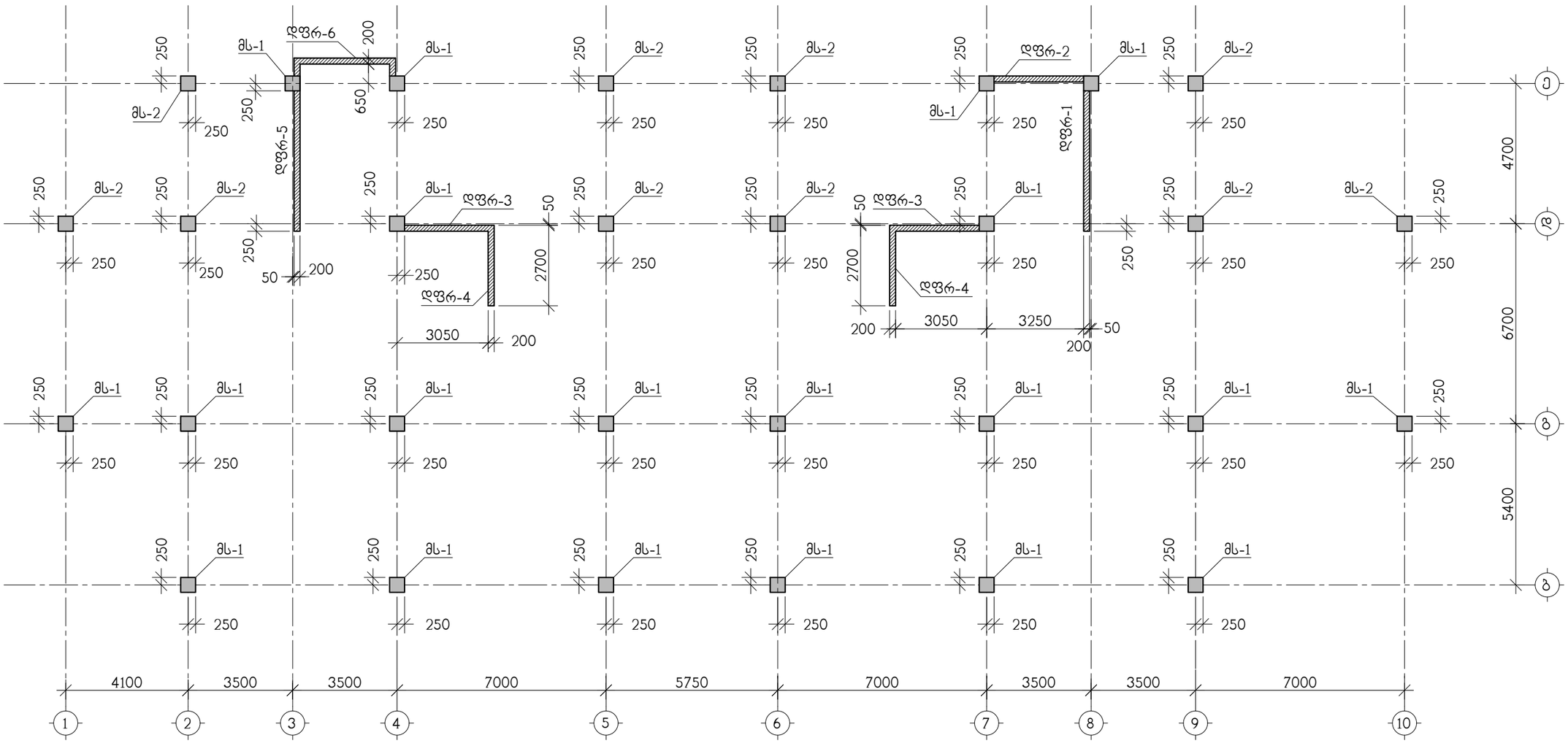

თანამდებობა	გვარი	ხელმოწერა	ქ.თბილისი, ჩაჩავას ქ.№2, ს/კ 01.13.02.004.062, მრავალბინიანი საცხოვრებელი სახლი			შ.პ.ს. "უერ ქონსალტინგ"
დირექტორი	გ.ჯანიაშვილი					
არქიტექტ.	გ.ჯანიაშვილი		კონსტრუქციული ნაწილი			
			მონოლითური სვეტების და კედლების ბეტონის 20.25 ნიშნულიდან 26.55 ნიშნულამდე			
კონსტრუქტ.	ა.არჩილია					
შემოწმება	ლ.ჯაიანი		სტადია მ	ფურც. კ-59	ფ-ბი	დაკვ. №

მონოლითური სვეტი მს-1

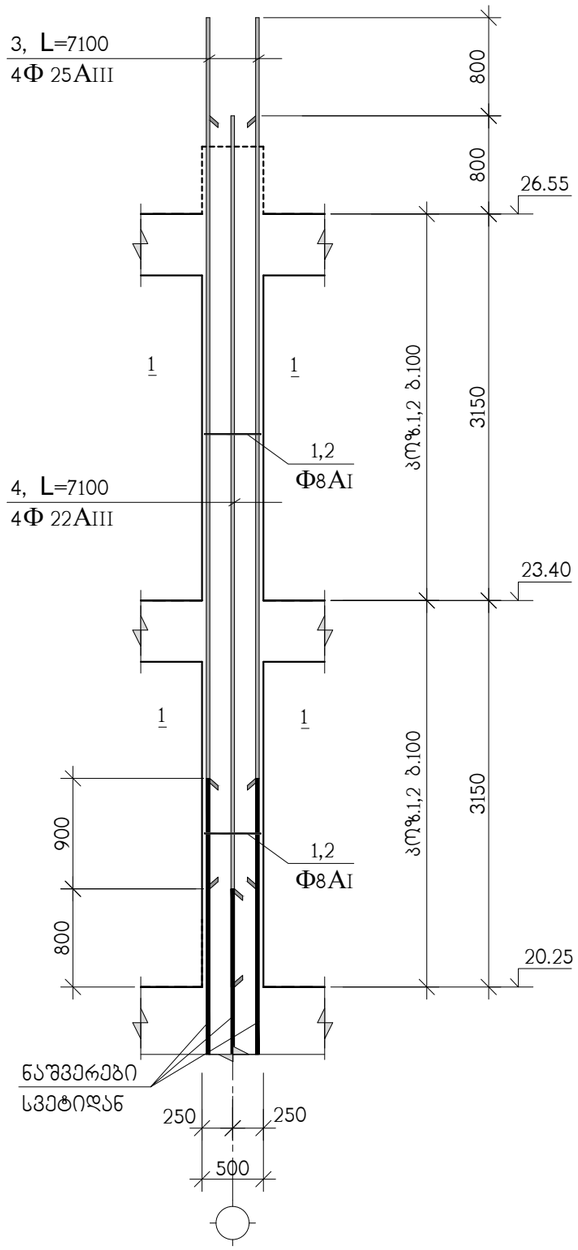

ჭრილი 1-1

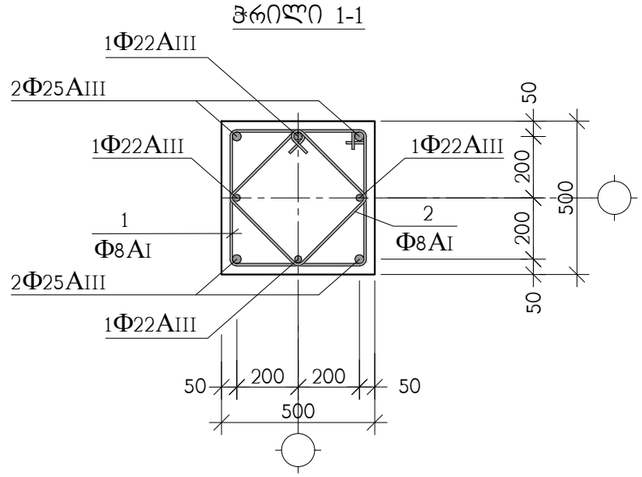

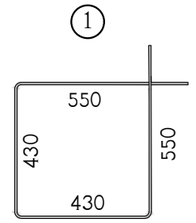

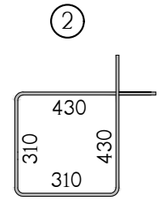

პოზ.	აღნიშვნა	დასახელება	რაოდ. ც.	ერთ-ეული
		მს-1 20.25 ნიშნულიდან 26.55 ნიშნულამდე	20	
1		Φ8AI სახსტ. 5781-828* L=1960	60	0.78 კგ.
2		Φ8AI სახსტ. 5781-828* L=1480	60	0.60 კგ.
3		Φ25AIII სახსტ. 5781-828* L=7100	4	27.36 კგ.
4		Φ22AIII სახსტ. 5781-828* L=7100	4	21.19 კგ.
		B 25 კლასის ბეტონი		1.5 მ³

თანამდებობა	გვარი	ხელმოწერა	ქ.თბილისი, ჩაჩავას ქ.№2, ს/ქ 01.13.02.004.062, მრავალბინიანი საცხოვრებელი სახლი			შ.პ.ს. "უერ ქონსალტინგ"
დირექტორი	გ.ჯანიაშვილი					
არქიტექტ.	გ.ჯანიაშვილი		კონსტრუქციული ნაწილი			
			მონოლითური სვეტი მს-1			
კონსტრუქტ.	ა.არჩილია					
შემოწმება	ლ.ჯაიანი		სტადია მ	ფურც. კ-60	შ-ბი	დაკვ. №

მონოლითური სვეტი მს-2

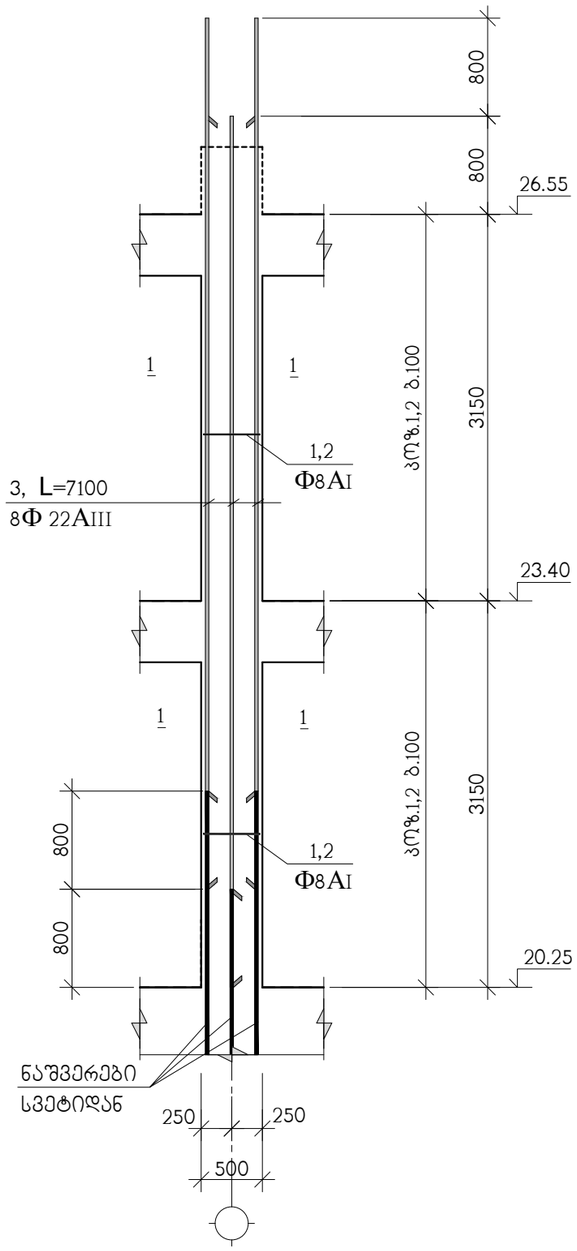

ჭრილი 1-1

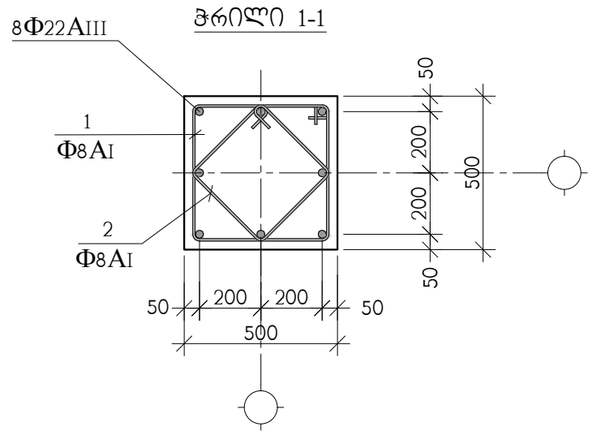

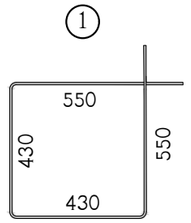

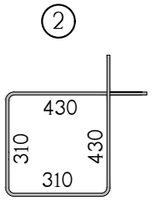

კოშ.	აღნიშვნა	დასახელება	რაოდ. ც.	ერთ-ეული
		მს-2 20.25 ნიშნულიდან 26.55 ნიშნულამდე	10	
1		Φ8AI სახსტ. 5781-828* L=1960	60	0.78 კგ.
2		Φ8AI სახსტ. 5781-828* L=1480	60	0.60 კგ.
3		Φ22AIII სახსტ. 5781-828* L=7100	8	21.19 კგ.
		B 25 კლასის ბეტონი		1.5 მ^3

თანამდებობა	გვარი	ხელმოწერა	ქ.თბილისი, ჩაჩავას ქ.№2, ს/კ 01.13.02.004.062, მრავალბინიანი საცხოვრებელი სახლი			შ.პ.ს. "ესტ ქონსალტინგ"
დირექტორი	გ.ჯანიაშვილი					
არქიტექტ.	გ.ჯანიაშვილი		კონსტრუქციული ნაწილი			
			მონოლითური სვეტი მს-2			
კონსტრუქტ.	ა.არჩილია					
შემოწმა	ლ.ჯაიანი		სტადია მ	ფურც. კ-61	ფ-ბი	დაკვ. №

მონოლითური სვეტების და კედლების ბეტონის 26.55 ნიშნულიდან 29.70 ნიშნულამდე

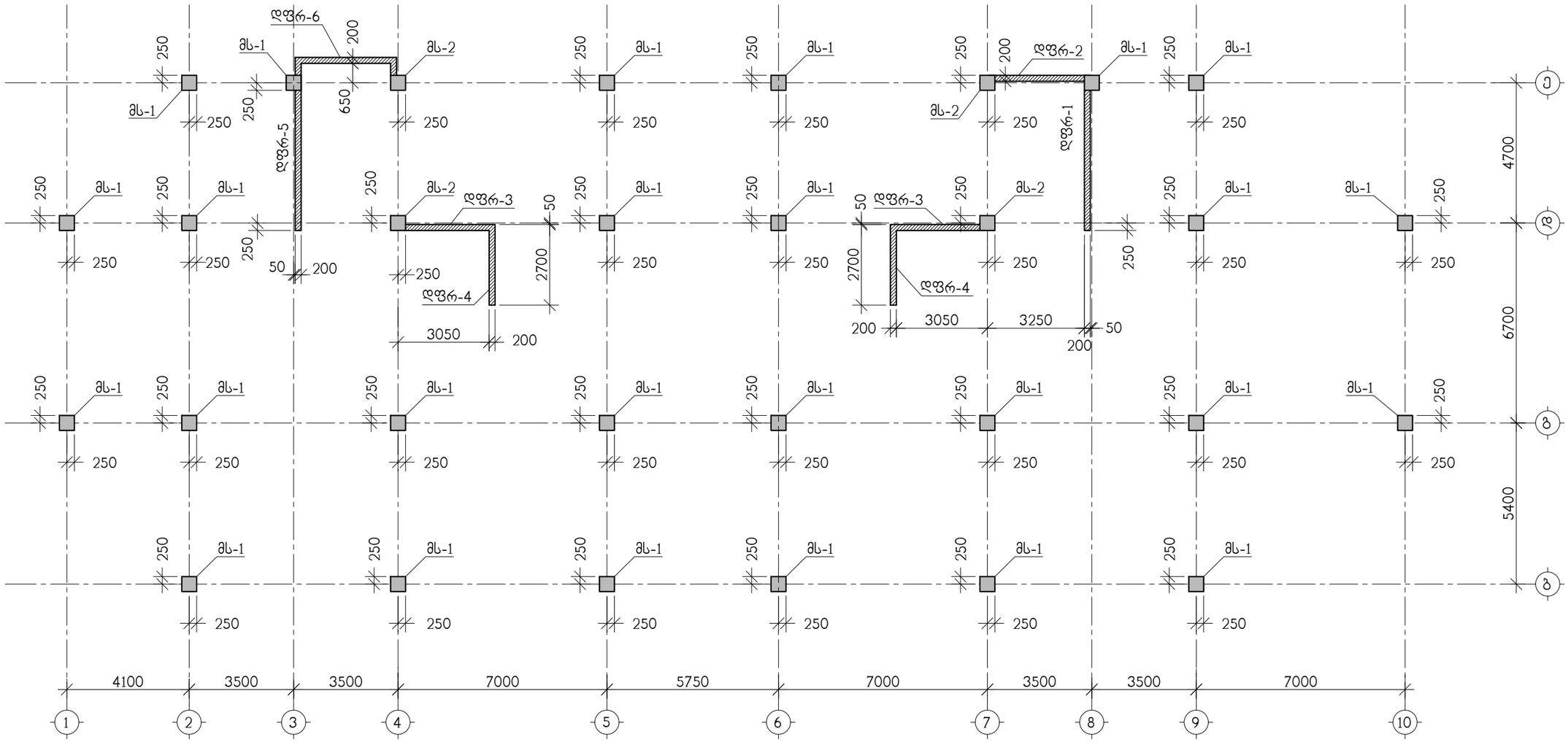

თანამდებობა	გვარი	ხელმოწერა	ქ.თბილისი, ჩაჩავას ქ.№2, ს/კ 01.13.02.004.062, მრავალბინიანი საცხოვრებელი სახლი			შ.პ.ს. "ესრ ქონსალტინგ"
დირექტორი	გ.ჯანიაშვილი					
არქიტექტ.	გ.ჯანიაშვილი		კონსტრუქციული ნაწილი			
			მონოლითური სვეტების და კედლების ბეტონის 26.55 ნიშნულიდან 29.70 ნიშნულამდე			
კონსტრუქტ.	ა.არჩილია					
შემამოწმა	ლ.ჯაიანი		სტადია მ	ფურც. კ-62	ფ-ბი	დაკვ. №

მონოლითური სვეტი მს-1

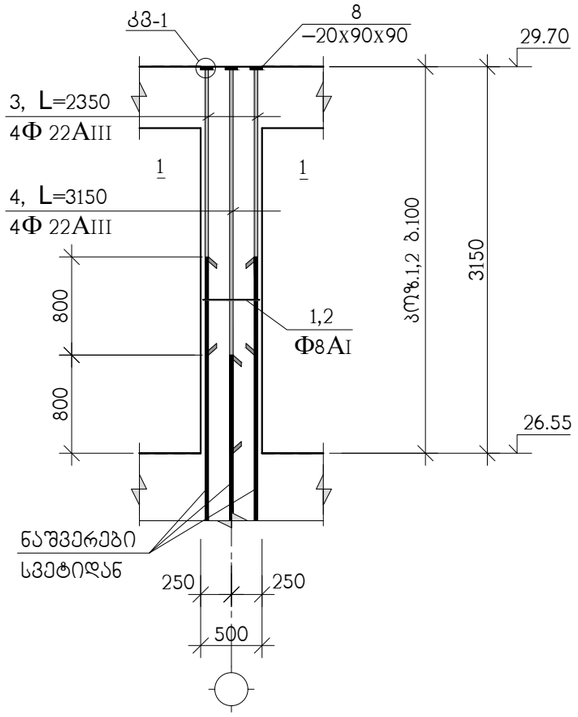

ჭრილი 1-1

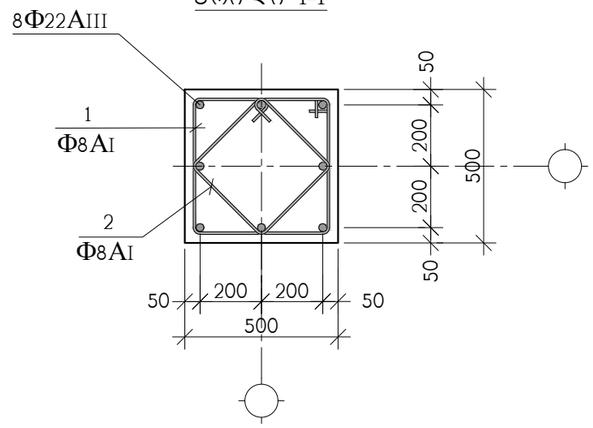

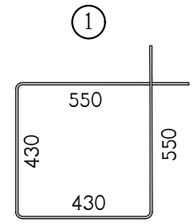

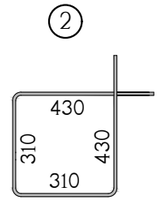

პოზ.	აღნიშვნა	დასახელება	რაოდ. ც.	ერთ-ეული
		მს-1 26.55 ნიშნულიდან 29.70 ნიშნულამდე	26	
1		Φ8AI სახსტ. 5781-828* L=1960	30	0.78 კგ.
2		Φ8AI სახსტ. 5781-828* L=1480	30	0.60 კგ.
3		Φ22AIII სახსტ. 5781-828* L=2350	4	7.01 კგ.
4		Φ22AIII სახსტ. 5781-828* L=3150	4	9.39 კგ.
8		ფურც. −20x90x90 სახსტ. 380-71*	8	1.3 კგ.
		B 25 კლასის ბეტონი		0.7 მ³

თანამდებობა	გვარი	ხელმოწერა	ქ.თბილისი, ჩაჩავას ქ.№2, ს/კ 01.13.02.004.062, მრავალბინიანი საცხოვრებელი სახლი			შ.პ.ს. "ეარ ქონსალტინგ"
დირექტორი	გ.ჯანიაშვილი					
არქიტექტ.	გ.ჯანიაშვილი		კონსტრუქციული ნაწილი			
			მონოლითური სვეტი მს-1			
კონსტრუქტ.	ა.არჩილია					
შეამოწმა	ლ.ჯაიანი		სტადია მ	ფურც. კ-63	შ-ბი	დაკვ. №

მონოლითური სვეტი მს-2

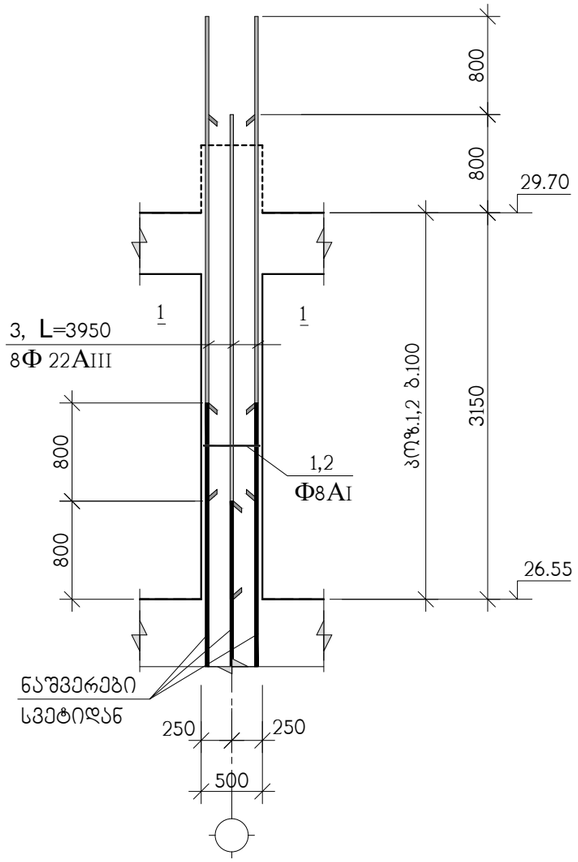

ჭრილი 1-1

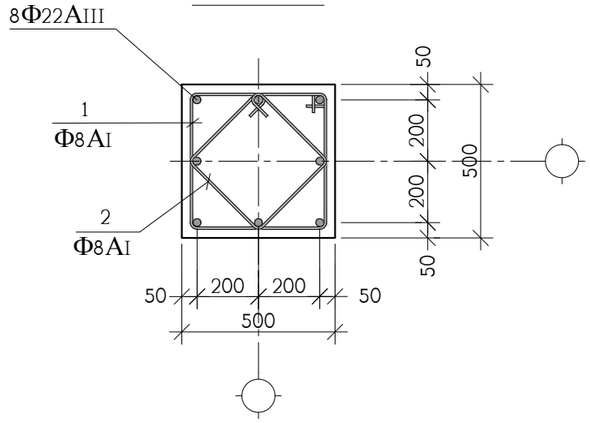

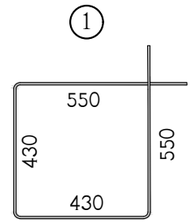

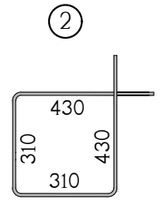

პოზ.	აღნიშვნა	დასახელება	რაოდ. ც.	ერთ-ეული
		მს-2 26.55 ნიშნულიდან 29.70 ნიშნულამდე	4	
1		Φ8AI სახსტ. 5781-828* L=1960	30	0.78 კგ.
2		Φ8AI სახსტ. 5781-828* L=1480	30	0.60 კგ.
3		Φ22AIII სახსტ. 5781-828* L=3950	8	11.79 კგ.
		B 25 კლასის ბეტონი		0.7 მ^3

თანამდებობა	გვარი	ხელმოწერა	ქ.თბილისი, ჩაჩავას ქ.№2, ს/კ 01.13.02.004.062, მრავალბინიანი საცხოვრებელი სახლი			შ.პ.ს. "ეერ ქონსალტინგ"
დირექტორი	გ.ჯანიაშვილი					
არქიტექტ.	გ.ჯანიაშვილი		კონსტრუქციული ნაწილი			
			მონოლითური სვეტი მს-2			
კონსტრუქტ.	ა.არჩილია					
შეამოწმა	ლ.ჯაიანი		სტადია მ	ფურც. კ-64	ფ-ბი	დაკვ. №

მონოლითური სვეტების და კედლების გეგმა 29.70 ნიშნულიდან 30.90 ნიშნულამდე

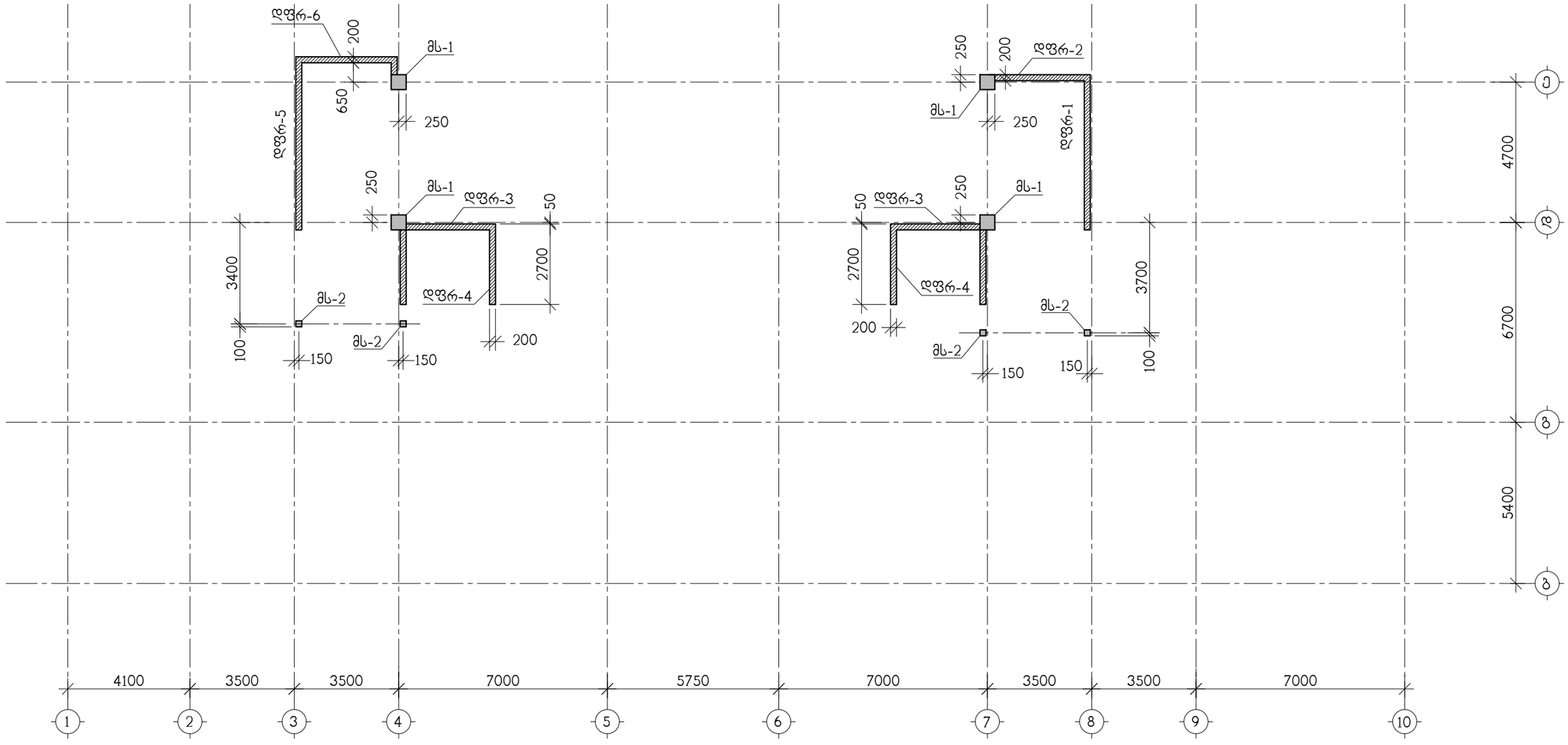

თანამდებობა	გვარი	ხელმოწერა	ქ.თბილისი, ჩაჩავას ქ.№2, ს/კ 01.13.02.004.062, მრავალბინიანი საცხოვრებელი სახლი				შ.პ.ს. "ეერ ქონსალტინგ"
დირექტორი	გ.ჯაიანაშვილი						
არქიტექტ.	გ.ჯაიანაშვილი		კონსტრუქციული ნაწილი				
			მონოლითური სვეტების და კედლების გეგმა 29.70 ნიშნულიდან 30.90 ნიშნულამდე				
კონსტრუქტ.	ა.არჩილია						
შემოწმა	ლ.ჯაიანი		სტადია მ	ფურც. კ-65	ფ-ბი	დაკვ. №	

מתכנן השלד	משרד	חתימה	תאריך
שם המתכנן	ס.קטלבוב ת"ד 3050		
שם המהנדס.	ס.קטלבוב ת"ד 3050		
מהנדס אחראי	ס.קטלבוב ת"ד 3050		

ג.המלכה, אלונית 3, ת.ד. 01.13.02.004.062,
אלעזר ס.קטלבוב ת"ד 3050

מגדל משרדים ומסחר "בזק"

קנ.אב	1:50	3-66	03-301	3 מהדורה	4.ש.א

מגדל משרדים ומסחר בן 32.00 קומות מעל 30.90 מתחת לפני הכניסה הקובעת

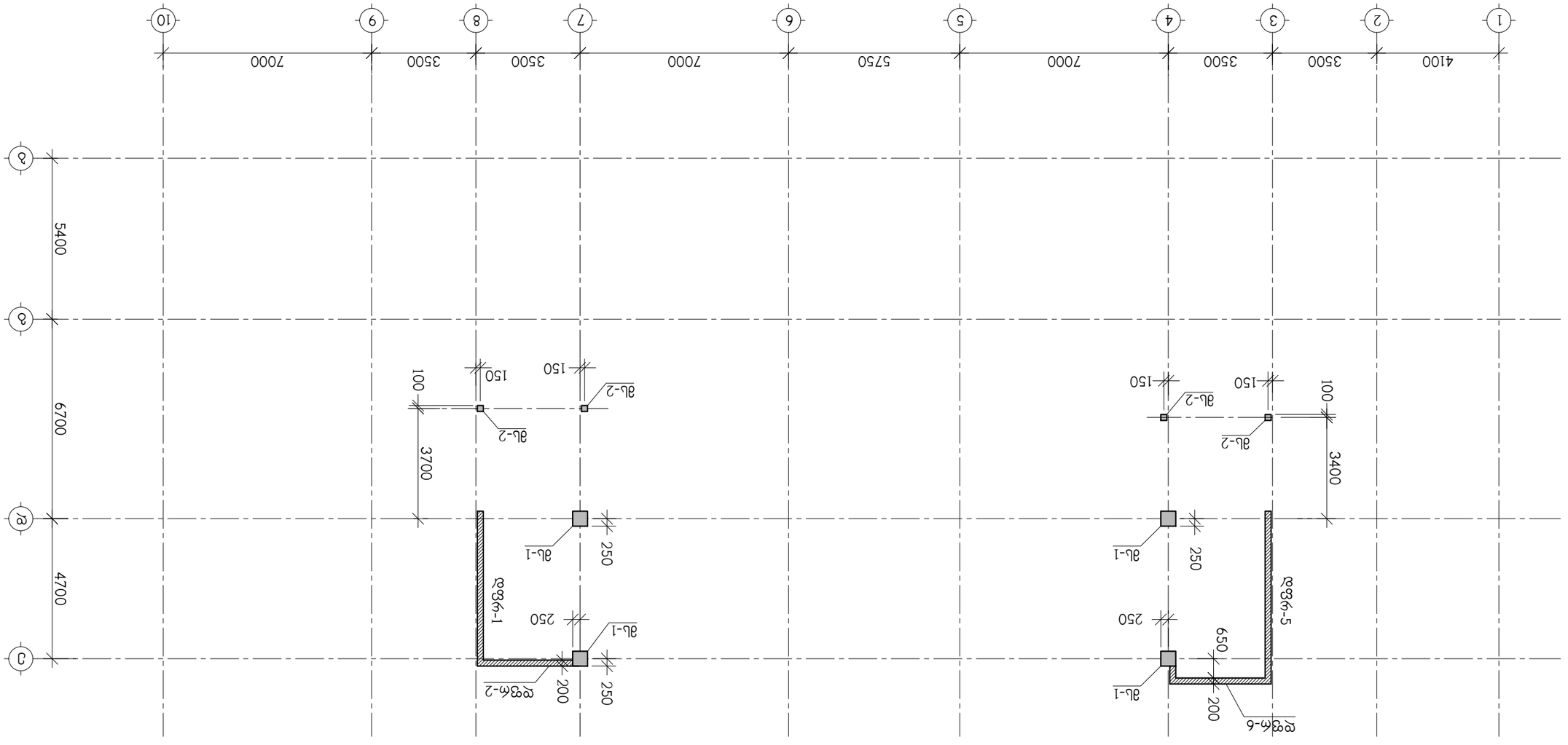

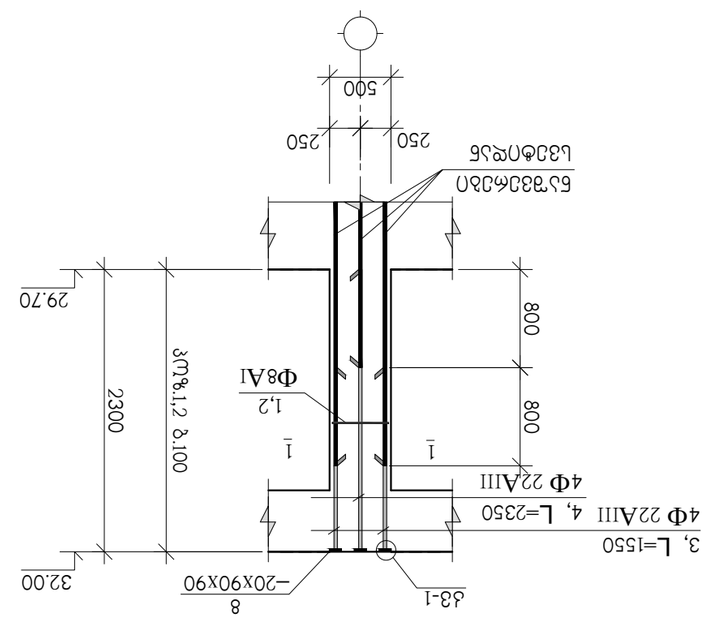

ամբԱՊՈՒՅՑՈ Լ3ՃԲՈ ձև-1

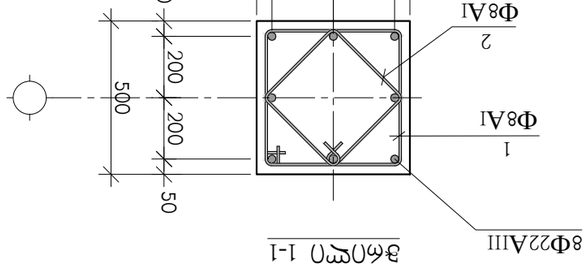

ȝȝՈՊ 1-1

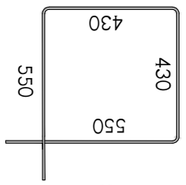

①

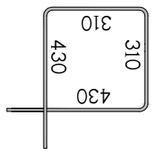

②

ձչՄ.	ՀՀԵՈՊՅՅՈՒՆ	ՔՆԱԿԱՆՈՒԹՅՈՒՆ	ՔԱՆԱԿ. ՕԳ.	ՅՄՄ-ՆՈՒՄ ՀՊՐՈՑ
		ձև-1 29.70 ՌՈՊՃՊՐՈՒՅՆ 32.00 ՌՈՊՃՊՐՈՒՅՆ	4	
1		Φ8AI Ա.կ.կ.ՀՈ. 5781-828* L=1960	23	0.78 կՁ.
2		Φ8AI Ա.կ.կ.ՀՈ. 5781-828* L=1480	23	0.60 կՁ.
3		Φ22AIII Ա.կ.կ.ՀՈ. 5781-828* L=1550	4	4.63 կՁ.
4		Φ22AIII Ա.կ.կ.ՀՈ. 5781-828* L=2350	4	7.01 կՁ.
8		ՊՊՂՈՒ. –20x90x90 Ա.կ.կ.ՀՈ. 380-71*	8	1.3 կՁ.
		B 25 ՀՊՐՅ.ԱՈՒ. ՃՁՈՄՌՈՈ		0.5 ց³

ՈՐՆՈՒՅՅՈՒՆ	ՃՈՒՐՔ	ՀՈՐՈՒՄՊՐՈՒՅՑՈՒՆ	ՀՀԵՈՊՅՅՈՒՆ, ԲՆԱԿԱՆ ՀՀ, ՔՈ 01.13.02.004.062, ՀՀՃՁՈՒՄՆԱԿԱՆ Ա.կ.կ.ՀՈ ՀՀՃՁՈՒՄՆԱԿԱՆ Ա.կ.կ.ՀՈ	"ՀՀՈՐՈՒՄՆԱԿԱՆ ՊՈՒՐՔ" ՓՓՈՒՆՈՒՄՆԱԿԱՆ ՊՈՒՐՔ
ՊՐՈՒՄՆԱԿԱՆ	ՕՐ.ՀՀՈՐՈՒՄՆԱԿԱՆ			
.ՀՀՈՐՈՒՄՆԱԿԱՆ.	ՕՐ.ՀՀՈՐՈՒՄՆԱԿԱՆ		ՀՄՃԱՄՊՐՈՒՅՑՈՒՆ ԲՀՐՈՒՄՆԱԿԱՆ ՊՈՒՐՔ	
ՀՄՃԱՄՊՐՈՒՅՑՈՒՆ.	Ա.Ա.ՈՒՄՆՊՐՈՒՆ		ձՄՃԱՄՊՐՈՒՅՑՈՒՆ ՈՒՐՔՈՒՆ ձև-1	
ՊՐՈՒՄՆԱԿԱՆ ՊՐՈՒՄՆԱԿԱՆ	ՀՀ.ՀՈՐՈՒՄՆԱԿԱՆ			

ՀՀՈՐՈՒՄՆԱԿԱՆ	ՊՐՈՒՄՆԱԿԱՆ	ՀՀՈՐՈՒՄՆԱԿԱՆ	ՀՀՈՐՈՒՄՆԱԿԱՆ	ՀՀՈՐՈՒՄՆԱԿԱՆ
ՀՀՈՐՈՒՄՆԱԿԱՆ	ՊՐՈՒՄՆԱԿԱՆ	ՀՀՈՐՈՒՄՆԱԿԱՆ	ՀՀՈՐՈՒՄՆԱԿԱՆ	ՀՀՈՐՈՒՄՆԱԿԱՆ



ჯამ%	სპეციფიკაცია	ერთ. ზომა	ერთ-ობ. ეკვ.
	ბლ-2 29.70 ნივთიერება 32.00 ნივთიერება	4	
1	Φ8AI ს.ხ.ტ. 5781-828* L=840	23	0.33 კგ.
2	Φ22AIII ს.ხ.ტ. 5781-828* L=2350	4	7.01 კგ.
8	ფურცელი –20x90x90 ს.ხ.ტ. 380-71*	4	1.3 კგ.
	B 25 კლასის ბეტონი		0.1 მ³

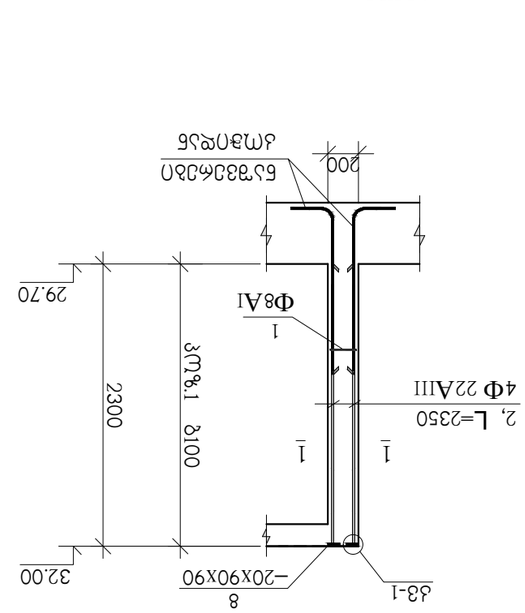

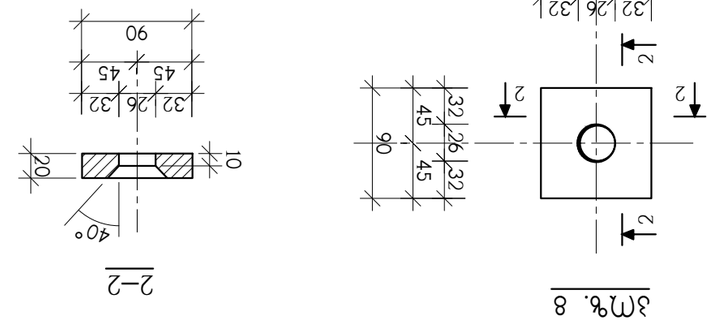

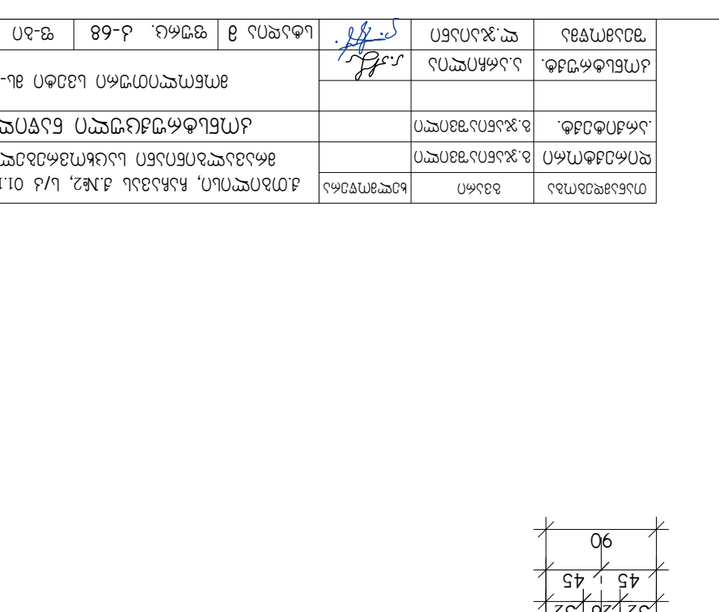

ტექნიკური ზედამხედველი	ბ.ჯანჯალია				
შემსრულებელი	ბ.ჯანჯალია				
.ანძის ტიპი	ბ.ჯანჯალია				
ანძების ფუნდამენტი	ა.ნანიაშვილი				
ფიზიკური პირის ან ორგანიზაციის სახელწოდება					
დამკვეთის ან მისი უფლებამოსილი წარმომადგენელი					

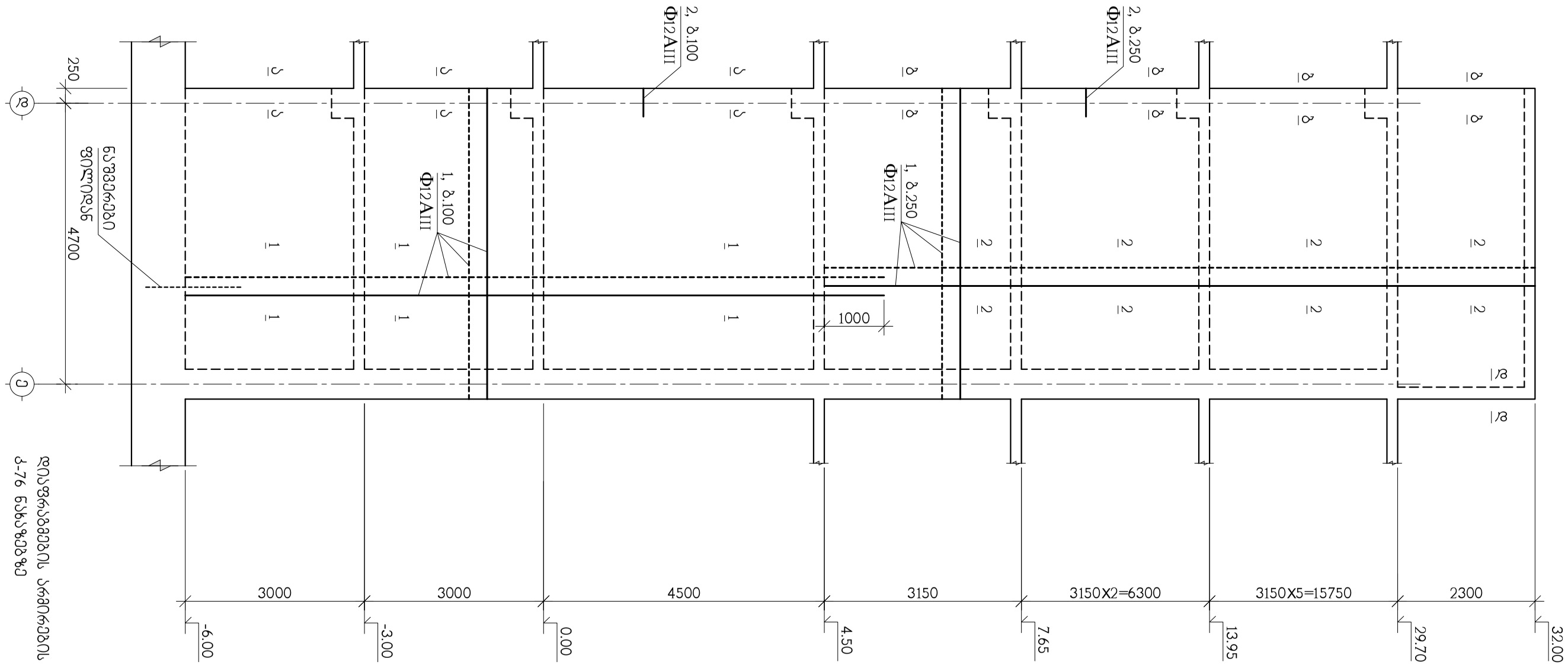

ელექტროსადგურის ძალოვანი ტრანსფორმატორების ღია განაწილების დანადგარის ნაგებობის ფილტრების ბეტონირების სამუშაოების შესრულების პროექტი

ნაგებობა ქ-76 ნახაზების ბლოკის ნახ. ქ-75,

დამკვეთის წარმომადგენელი	ბ.ჯანჯალავა		
ზედამხედველი	ბ.ჯანჯალავა		
მთავარი ინჟინერი	ბ.ჯანჯალავა		
მთავარი არქიტექტორი	ბ.ანთაძე		
პროექტის ხელმძღვანელი	ლ.ანთაძე		
მთავარი ინჟინერი	ლ.ანთაძე		
პროექტირების ჯგუფის ხელმძღვანელი	ლ.ანთაძე		

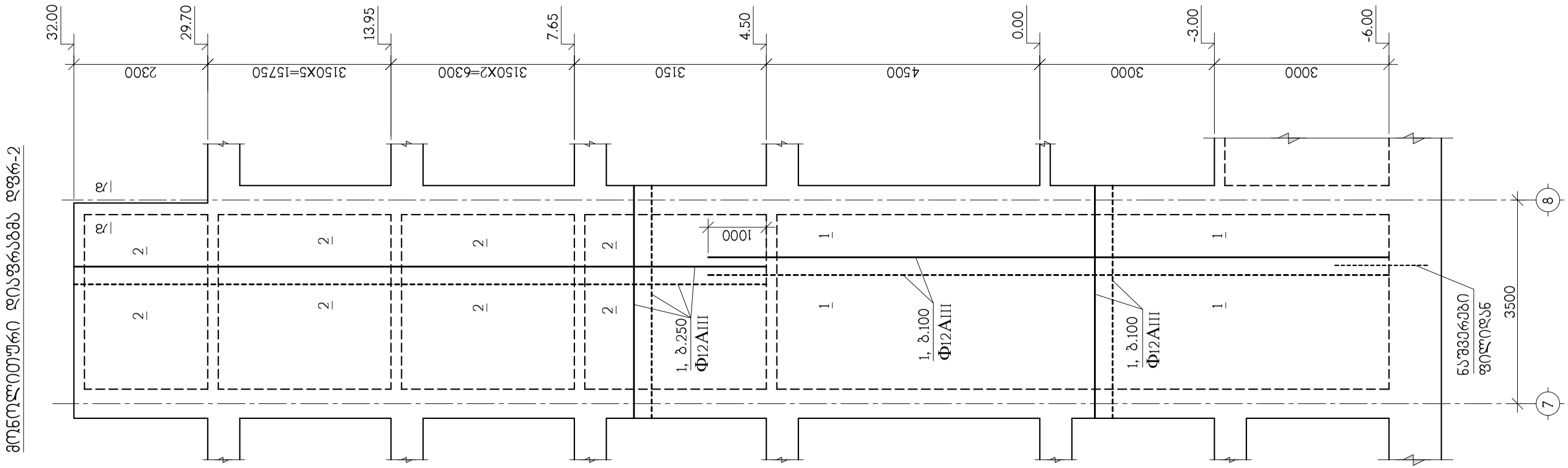

თანამდებობა	გვარი	ხელმოწერა	ქ.თბილისი, ჩაჩავას ქ.№2, ს/კ 01.13.02.004.062, მრავალბინიანი საცხოვრებელი სახლი				შ.პ.ს. "უკრ ჯონსალტინგ"
დირექტორი	გ.ჯანიაშვილი						
არქიტექტ.	გ.ჯანიაშვილი		კონსტრუქციული ნაწილი				
			მონოლითური დიაფრაგმა დფრ-2				
კონსტრუქტ.	ა.არჩილია						
შეამოწმა	ლ.ჯაიანი		სტადია მ	ფურც. კ-70	ფ-ბი	დაკვ. №	

მონოლითური დიაფრაგმა დფრ-3

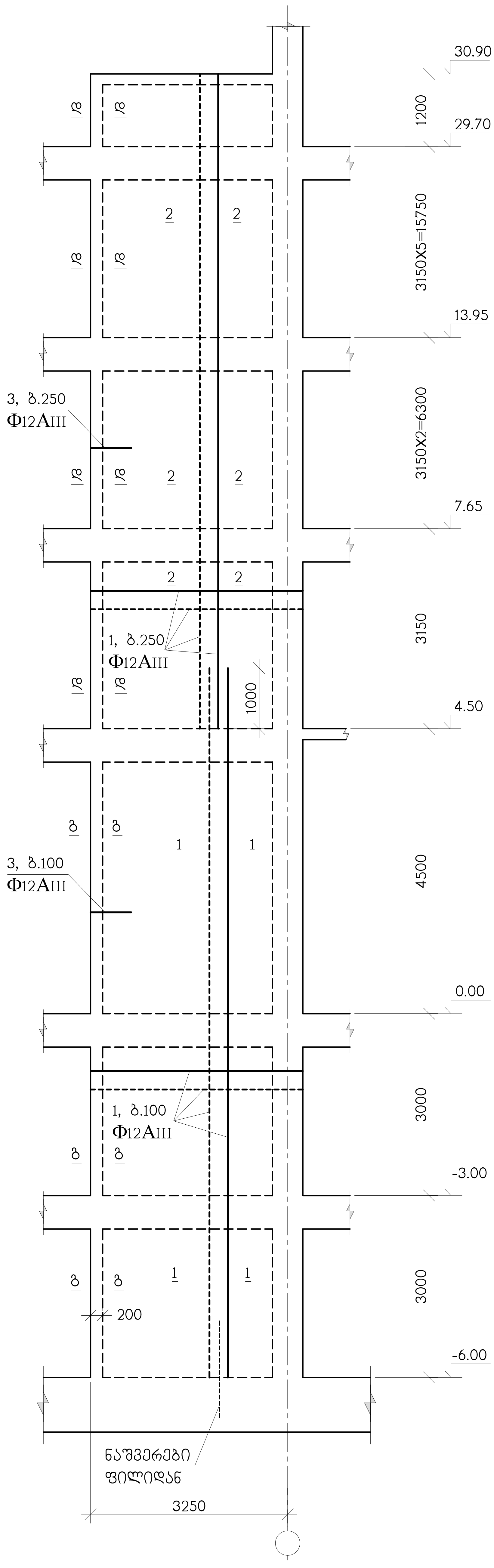

თანამდებობა	გვარი	ხელმოწერა	ქ.თბილისი, ჩარგალის ქ.№2, ს/კ 01.13.02.004.062, მრავალბინიანი საცხოვრებელი სახლი
დირექტორი	გ.ჯანიაშვილი		კონსტრუქციული ნაწილი
არქიტექტ.	გ.ჯანიაშვილი		მონოლითური დიაფრაგმა დფრ-3
კონსტრუქტ.	ა.არჩილია		
შეამოწმა	ლ.ჯაიანი		სტადია მ / ფურც. კ-71 / ფ-ბი / დაკვ. №

შ.პ.ს. "აერ კონსალტინგ"

მონოლითური დიაფრაგმა დფრ-4

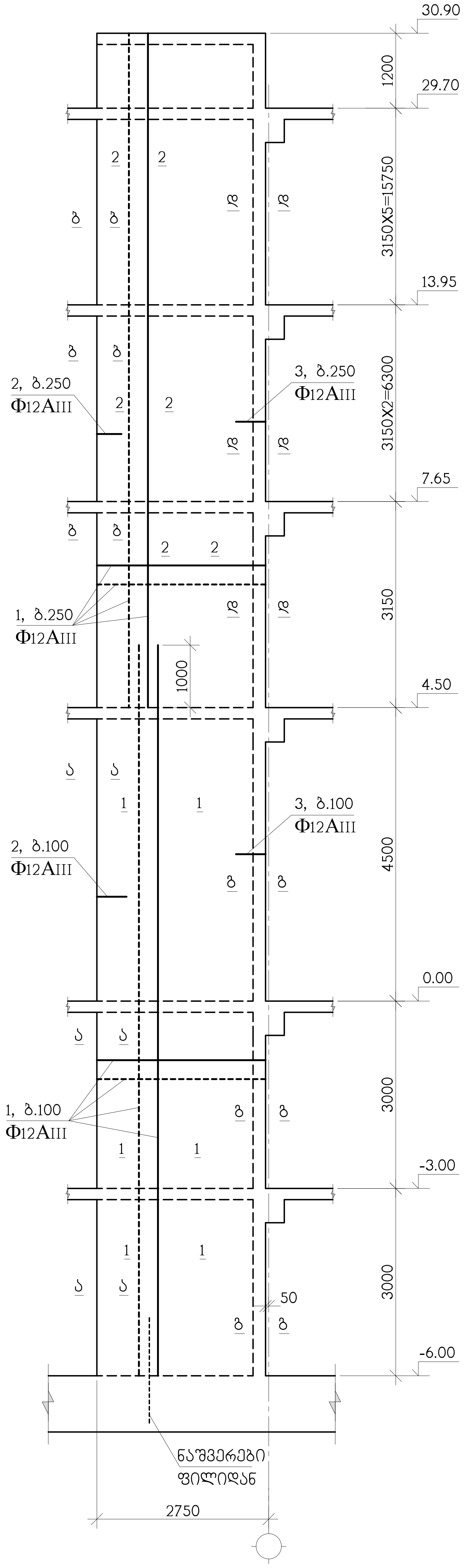

თანამდებობა	გვარი	ხელმოწერა
დირექტორი	გ.ჯანიაშვილი	
არქიტექტ.	გ.ჯანიაშვილი	
კონსტრუქტ.	ა.აბრამოვი	
შემოწმდა	ლ.ჯავახაძე	

ქ.თბილისი, ჩარგალის ქ.№2, ს/კ 01.13.02.004.062, მრავალფუნქციური საცხოვრებელი სახლი

კონსტრუქციული ნაწილი

მონოლითური დიაფრაგმა დფრ-4

სტადია მ	ფურც. კ-72	ფ-ბი	ფურც. №

შ.პ.ს. "აერ კონსალტინგ"

მონოლითური დიაფრაგმა დფრ-5

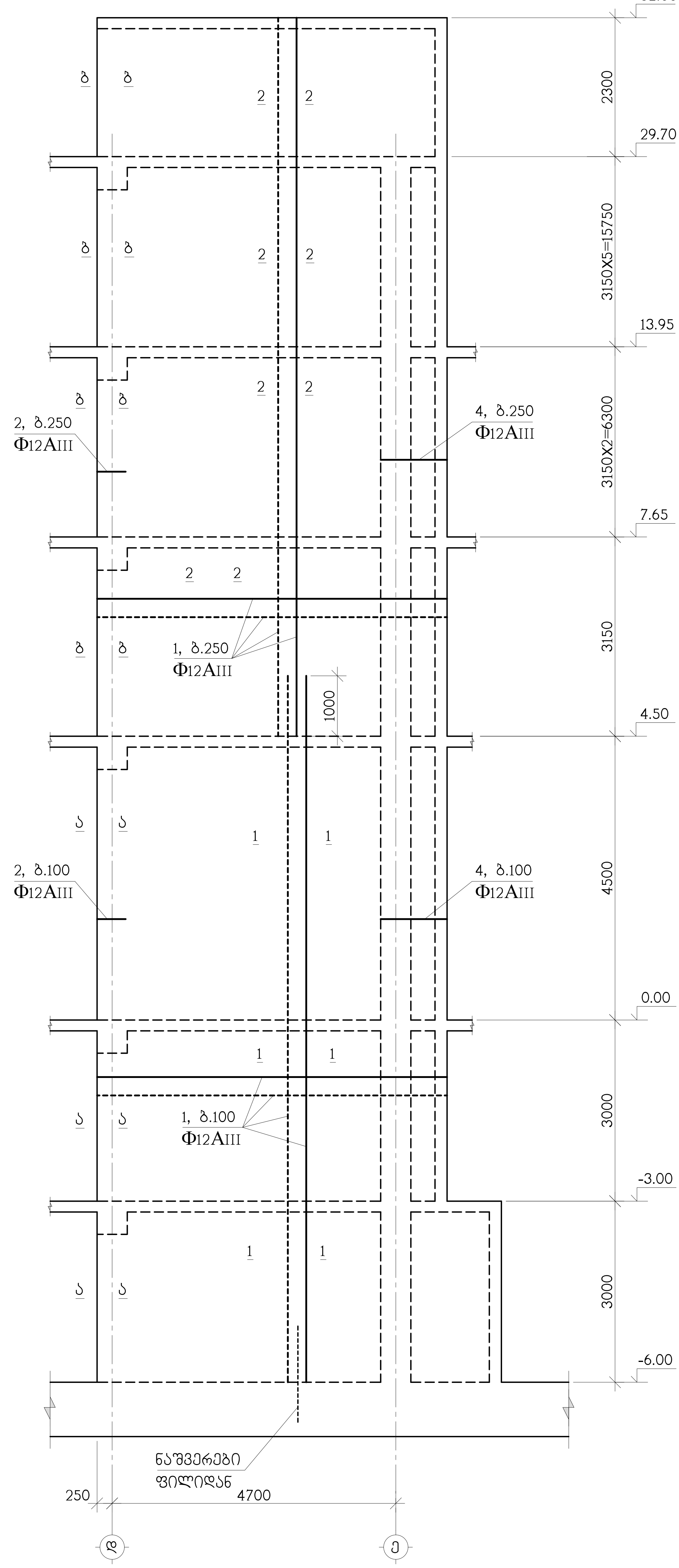

თანამდებობა	გვარი	ხელმოწერა
დირექტორი	ბ.ჯანიაშვილი	
არქიტექტ.	ბ.ჯანიაშვილი	
კონსტრუქტ.	ა.ასრიელი	
შეამოწმა	ლ.ჯაიანი	

ქ.თბილისი, ჩარგალის ქ.№2, ს/კ 01.13.02.004.062, მრავალფუნქციური საცხოვრებელი სახლი

კონსტრუქციული ნაწილი

მონოლითური დიაფრაგმა დფრ-5

სტადია მ	ფურც. კ-73	ფ-80	დამკვ. №

შ.პ.ს. "აერ კონსალტინგ"

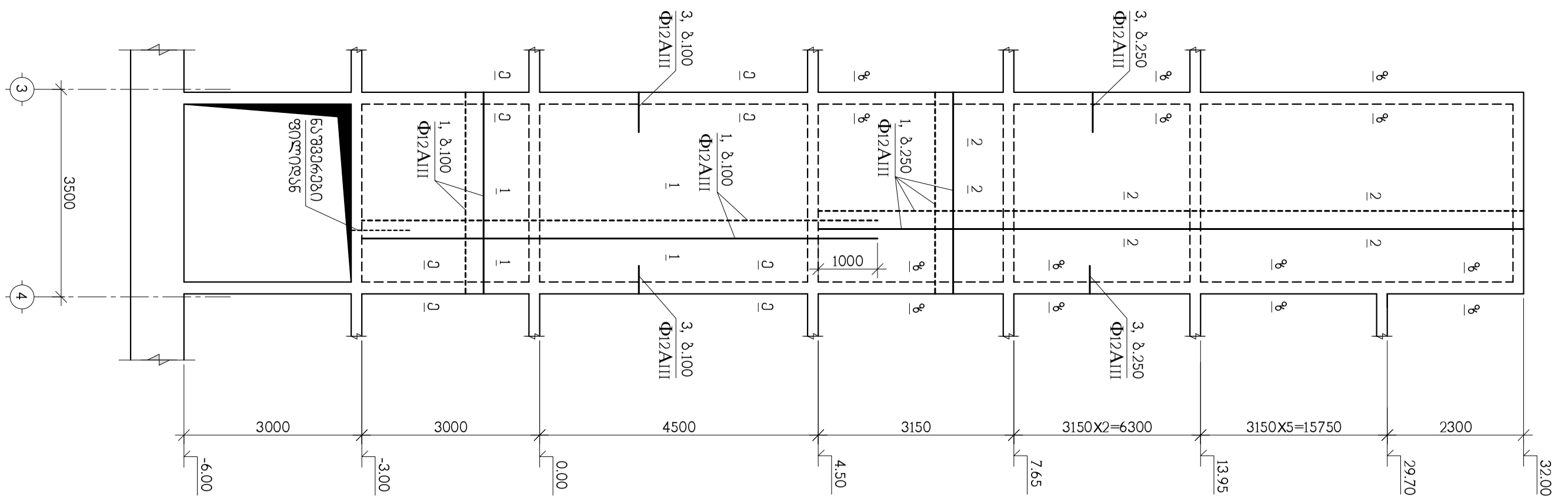

მონოლითური დისკი მ-6

დამკვეთი	შპს „ენერგო-პრო ჯორჯია“		
დირექტორის მოადგილე	ზ.ჯანაშია		
მთავარი ინჟინერი	ზ.ჯანაშია		
ჯგუფის ხელმძღვანელი	ნ.ბერიძე		
პროექტის ხელმძღვანელი	ნ.ბერიძე		
პროექტის ავტორი	ნ.ბერიძე		

ქ.თბილისი, ჩანჩახის ქ.№2, ს/კ 01.13.02.004.062,
მონოლითური ნაგებობების ნაწილის სამუშაო ნახატები

ელექტრონული ვერსია

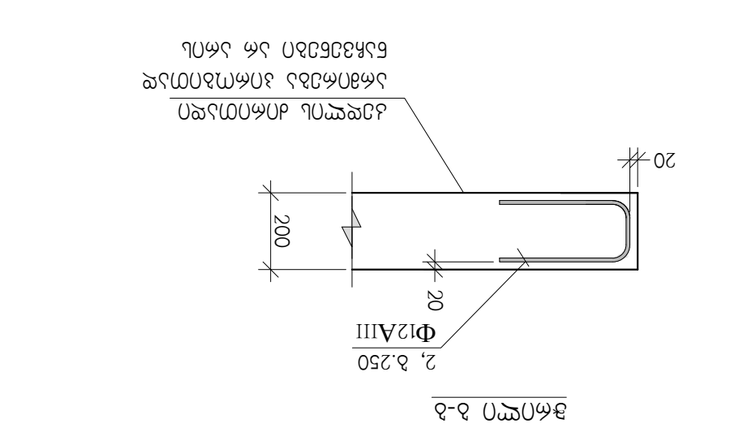

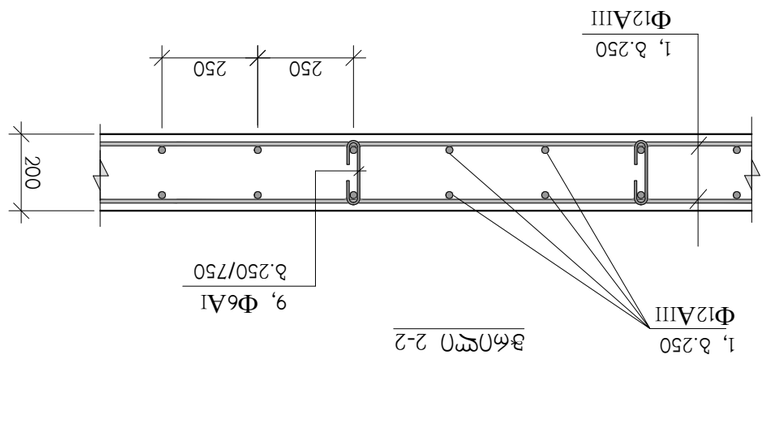

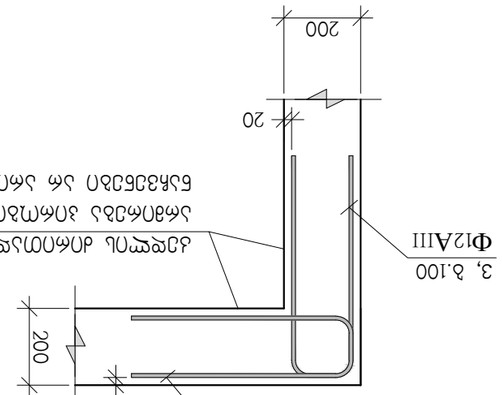

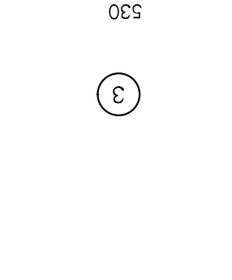

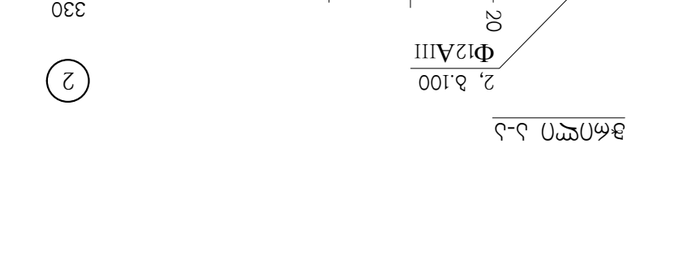

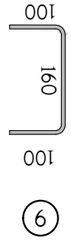

ՄՇԱԿՈՒՄԱՅԻՆ	ՀԱՅԿ	ՀԱՏՎԱԾԻ ԹԻՎ	
ՊՐՈՑԵՍԻ ՂԵԿԱՎԱՐ	Ե.ՀԱՅՐԱՊԵՏՅԱՆ		
ՆԱԽԱԳԻԾ ՀԱՍԱՐԱԿԱՎԱՐ	Ե.ՀԱՅՐԱՊԵՏՅԱՆ		
ԳԼԽԱՎՈՐ ՃԱՐՏԱՐԱՊԵՏ	Ա.ՄԱՆՈՒԿՅԱՆ		
ՊԱՏՎԻՐԱՏՈՒ	Ա.ՄԱՆՈՒԿՅԱՆ		
ՀԱՇՎԱՐԿՈՂ	Ա.ՄԱՆՈՒԿՅԱՆ		

ՀՀ, ք. Վանաձոր, Ա.Ավետիսյան փող., 3-րդ նրբ. 1/4 ՕՇ.13.02.004.062, ՀԱՍ, ՀԱՍԱԿԱՑԱԿԱՆ ՀԱՐԿԱՅԻՆ ՀՈՍՔԱՎՈՐՄԱՆ ՀԱՄԱԿԱՐԳԻ ՀԱՏՎԱԾ

ՀԱՍ-ՀՀ	Ø-75	ՓՓՄԳ.	8	ԼՄՆՎՈՂ Ն	ՀԱՅԿ	ՄՇԱԿՈՒՄԱՅԻՆ
ՀՀՍԱՀ. №						

ჭრილი დ-დ

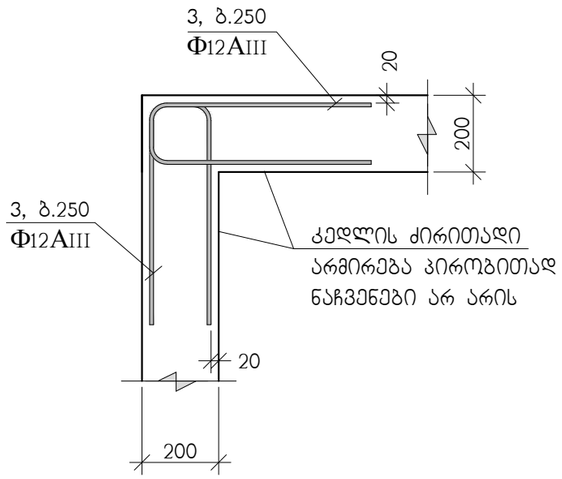

ჭრილი ე-ე

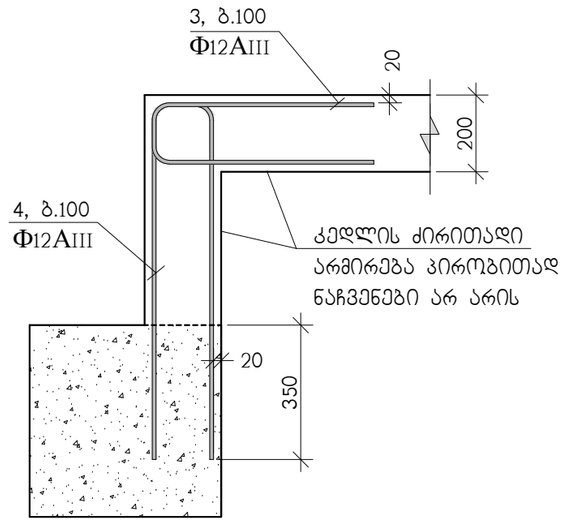

ჭრილი ზ-ზ

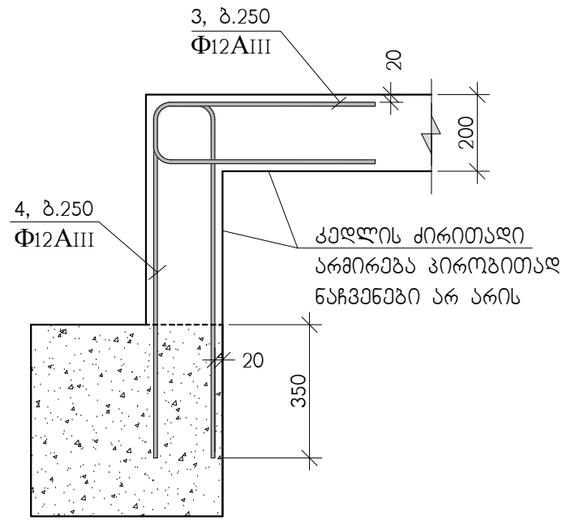

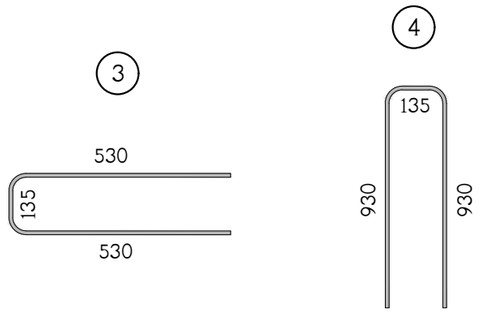

თანამდებობა	გვარი	ხელმოწერა	ქ.თბილისი, ჩაჩავას ქ.№2, ს/ქ 01.13.02.004.062, მრავალბინიანი საცხოვრებელი სახლი				შ.პ.ს. "ესრ ქონსალტინგ"
დირექტორი	გ.ჯანიაშვილი						
არქიტექტ.	გ.ჯანიაშვილი		კონსტრუქციული ნაწილი				
			მონოლითური დიაფრაგმის არმირების დეტალები				
კონსტრუქტ.	ა.არჩილია						
შემოწმება	ლ.ჯაიანი		სტადია მ	ფურც. კ-76	ფ-ბი	დაკვ. №	

მონოლითური კედლების არმირება -6.00 ნიშნულიდან 0.00 ნიშნულამდე

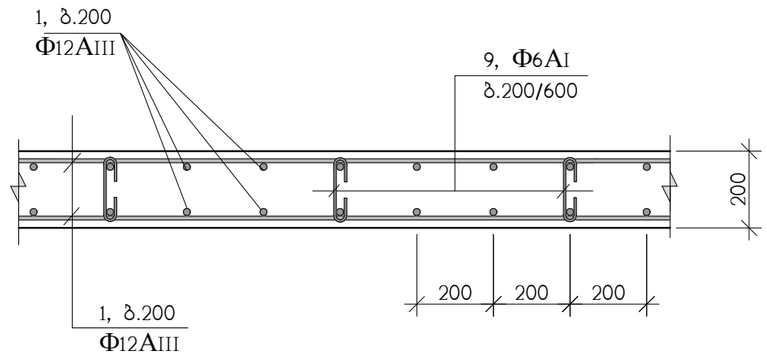

კედლების შეუღლების კვანძი

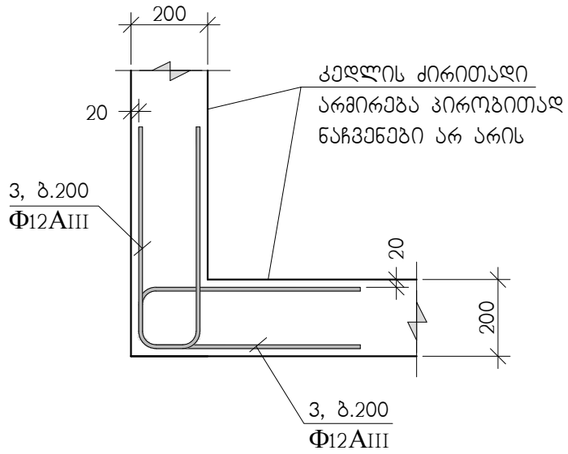

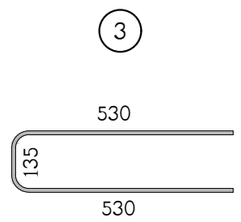

გრძივი არმირების შეპირაპირება Φ12AIII დიაფრაგმებში

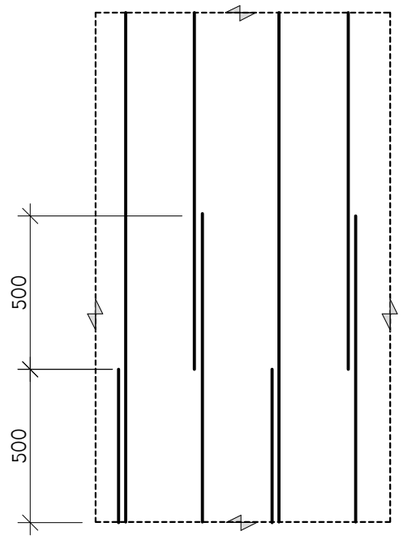

"პოზ" 1-ის არმირების შეპირაპირება

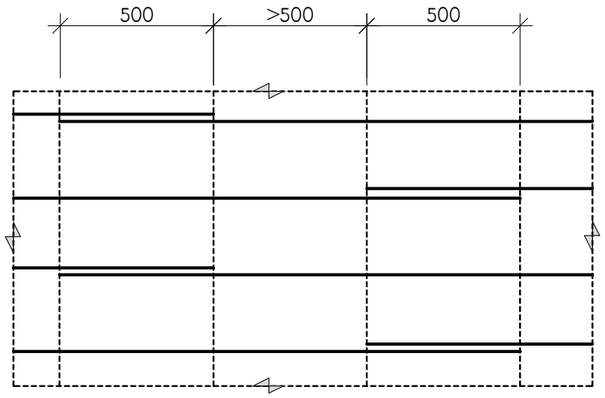

თანამდებობა	გვარი	ხელმოწერა	ქ.თბილისი, ჩაჩავას ქ.№2, ს/კ 01.13.02.004.062, მრავალბინიანი საცხოვრებელი სახლი			შ.პ.ს. "ეკერ ქონსალტინგ"
დირექტორი	გ.ჯანიაშვილი					
არქიტექტ.	გ.ჯანიაშვილი		კონსტრუქციული ნაწილი			
			მონოლითური კედლების არმირების დეტალები			
კონსტრუქტ.	ა.არჩილია					
შემამოწმა	ლ.ჯაიანი		სტადია მ	ფურც. კ-77	ფ-ბი	დაკვ. №

პოზ.	აღნიშვნა	დასახელება	რაოდ. ც.	ერთ-ეული
		მონოლითური დიაფრაგმა დფრ-1	1	
1	დაიჭრას ადგილზე	Ф12AIII სახსტ. 5781-828* L=3870 გრძ.მ	–	3440 კგ.
2		Ф12AIII სახსტ. 5781-828* L=800	210	0.71 კგ.
9		Ф6AI სახსტ. 5781-828* L=360	1580	0.08 კგ.
		B 25 კლასის ბეტონი		35 მ^3

პოზ.	აღნიშვნა	დასახელება	რაოდ. ც.	ერთ-ეული
		მონოლითური დიაფრაგმა დფრ-2	1	
1	დაიჭრას ადგილზე	Ф12AIII სახსტ. 5781-828* L=2540 გრძ.მ	–	2260 კგ.
3		Ф12AIII სახსტ. 5781-828* L=1200	10	1.07 კგ.
9		Ф6AI სახსტ. 5781-828* L=360	1030	0.08 კგ.
		B 25 კლასის ბეტონი		23 მ^3

პოზ.	აღნიშვნა	დასახელება	რაოდ. ც.	ერთ-ეული
		მონოლითური დიაფრაგმა დფრ-3	2	
1	დაიჭრას ადგილზე	Ф12AIII სახსტ. 5781-828* L=2210 გრძ.მ	–	1960 კგ.
3		Ф12AIII სახსტ. 5781-828* L=1200	200	1.07 კგ.
9		Ф6AI სახსტ. 5781-828* L=360	910	0.08 კგ.
		B 25 კლასის ბეტონი		20 მ^3

პოზ.	აღნიშვნა	დასახელება	რაოდ. ც.	ერთ-ეული
		მონოლითური დიაფრაგმა დფრ-4	2	
1	დაიჭრას ადგილზე	Ф12AIII სახსტ. 5781-828* L=2210 გრძ.მ	–	1960 კგ.
2		Ф12AIII სახსტ. 5781-828* L=800	200	0.71 კგ.
3		Ф12AIII სახსტ. 5781-828* L=1200	200	1.07 კგ.
9		Ф6AI სახსტ. 5781-828* L=360	910	0.08 კგ.
		B 25 კლასის ბეტონი		20 მ^3

პოზ.	აღნიშვნა	დასახელება	რაოდ. ც.	ერთ-ეული
		მონოლითური დიაფრაგმა დფრ-5	1	
1	დაიჭრას ადგილზე	Ф12AIII სახსტ. 5781-828* L=4190 გრძ.მ	–	3720 კგ.
2		Ф12AIII სახსტ. 5781-828* L=800	210	0.71 კგ.
4		Ф12AIII სახსტ. 5781-828* L=2000	210	1.78 კგ.
9		Ф6AI სახსტ. 5781-828* L=360	1700	0.08 კგ.
		B 25 კლასის ბეტონი		38 მ^3

პოზ.	აღნიშვნა	დასახელება	რაოდ. ც.	ერთ-ეული
		მონოლითური დიაფრაგმა დფრ-6	1	
1	დაიჭრას ადგილზე	Ф12AIII სახსტ. 5781-828* L=2650 გრძ.მ	–	2350 კგ.
3		Ф12AIII სახსტ. 5781-828* L=1200	370	1.07 კგ.
9		Ф6AI სახსტ. 5781-828* L=360	1070	0.08 კგ.
		B 25 კლასის ბეტონი		24 მ^3

პოზ.	აღნიშვნა	დასახელება	რაოდ. ც.	ერთ-ეული
		კედლები -6.00 ნიშნულიდან 0.00 ნიშნულამდე	–	
1	დაიჭრას ადგილზე	Ф12AIII სახსტ. 5781-828* L=10370 გრძ.მ	–	9210 კგ.
3		Ф12AIII სახსტ. 5781-828* L=1200	200	1.07 კგ.
9		Ф6AI სახსტ. 5781-828* L=360	4230	0.08 კგ.
		B 25 კლასის ბეტონი		94 მ^3

თანამდებობა	გვარი	ხელმოწერა	ქ.თბილისი, ჩაჩავას ქ.№2, ს/კ 01.13.02.004.062, მრავალბინიანი საცხოვრებელი სახლი			შ.პ.ს. "ეარ ქონსალტინგ"
დირექტორი	გ.ჯანიაშვილი					
არქიტექტ.	გ.ჯანიაშვილი		კონსტრუქციული ნაწილი			
კონსტრუქტ.	ა.არჩილია		დიაფრაგმების სპეციფიკაცია			
შემოწმა	ლ.ჯაიანი		სტადია მ	ფურც. კ-78	ფ-ბი	დაკვ. №

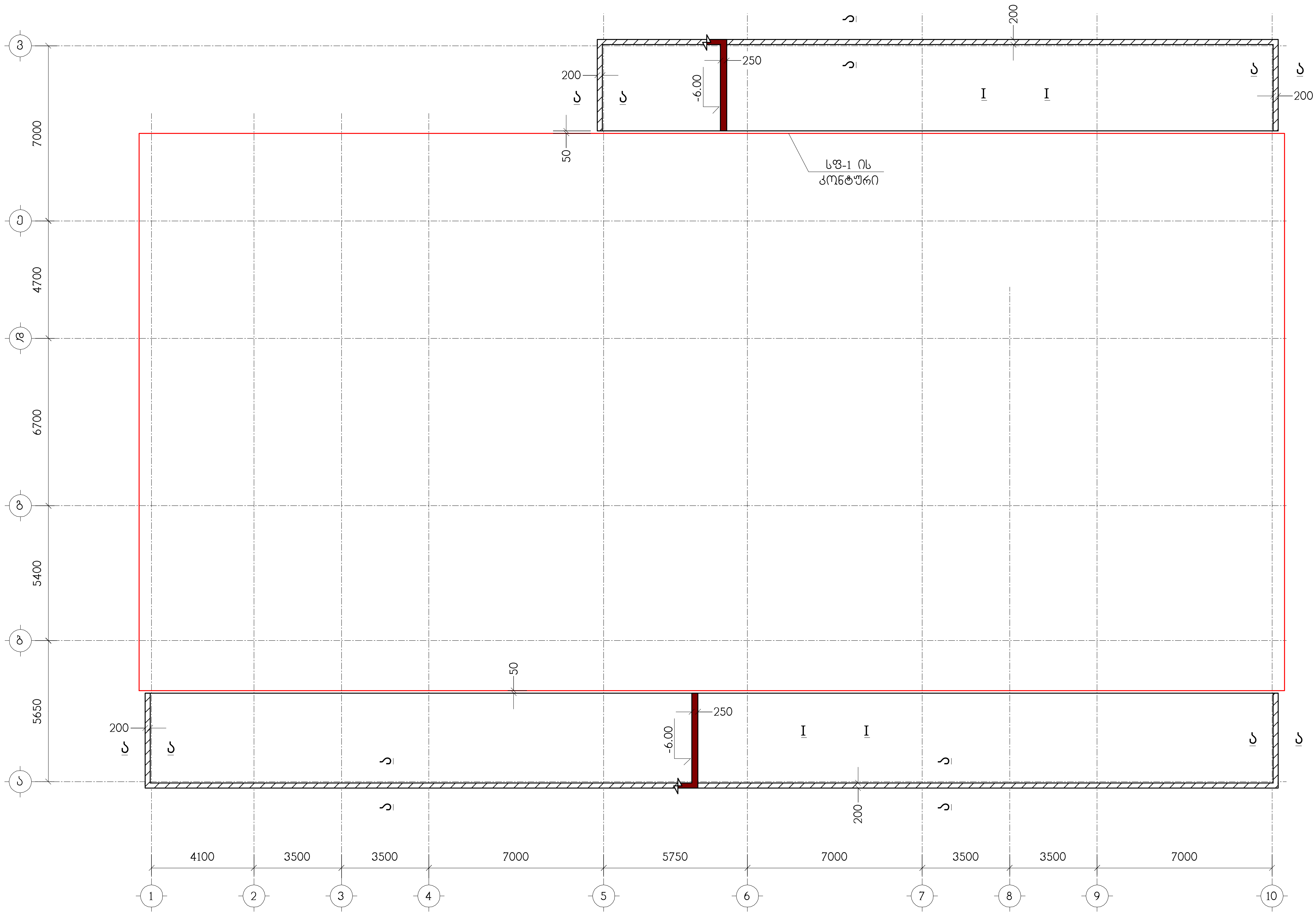

ნახაზი განიხილეთ კ-81 ნახაზთან ერთად

თანამდებობა	გვარი	ხელმოწერა	ქ.თბილისი, ჩაჩავას ქ.№2, ს/კ 01.13.02.004.062, მრავალბინიანი საცხოვრებელი სახლი				შ.პ.ს. "აპე კონსალტინგ"
დირექტორი	გ.ჯანიაშვილი						
არქიტექტ.	გ.ჯანიაშვილი		კონსტრუქციული ნაწილი				
			მიშენების საძირკვლის ფილა მსფ-1, ნიშნულზე -6.00, საყალიბო ნახაზი				
კონსტრუქტ.	ლ.ჯაიანი						
შეამოწმა	ა.არჩილია		სტადია მ	ფურც. კ-79	ფ-ბი	დაკვ.№	

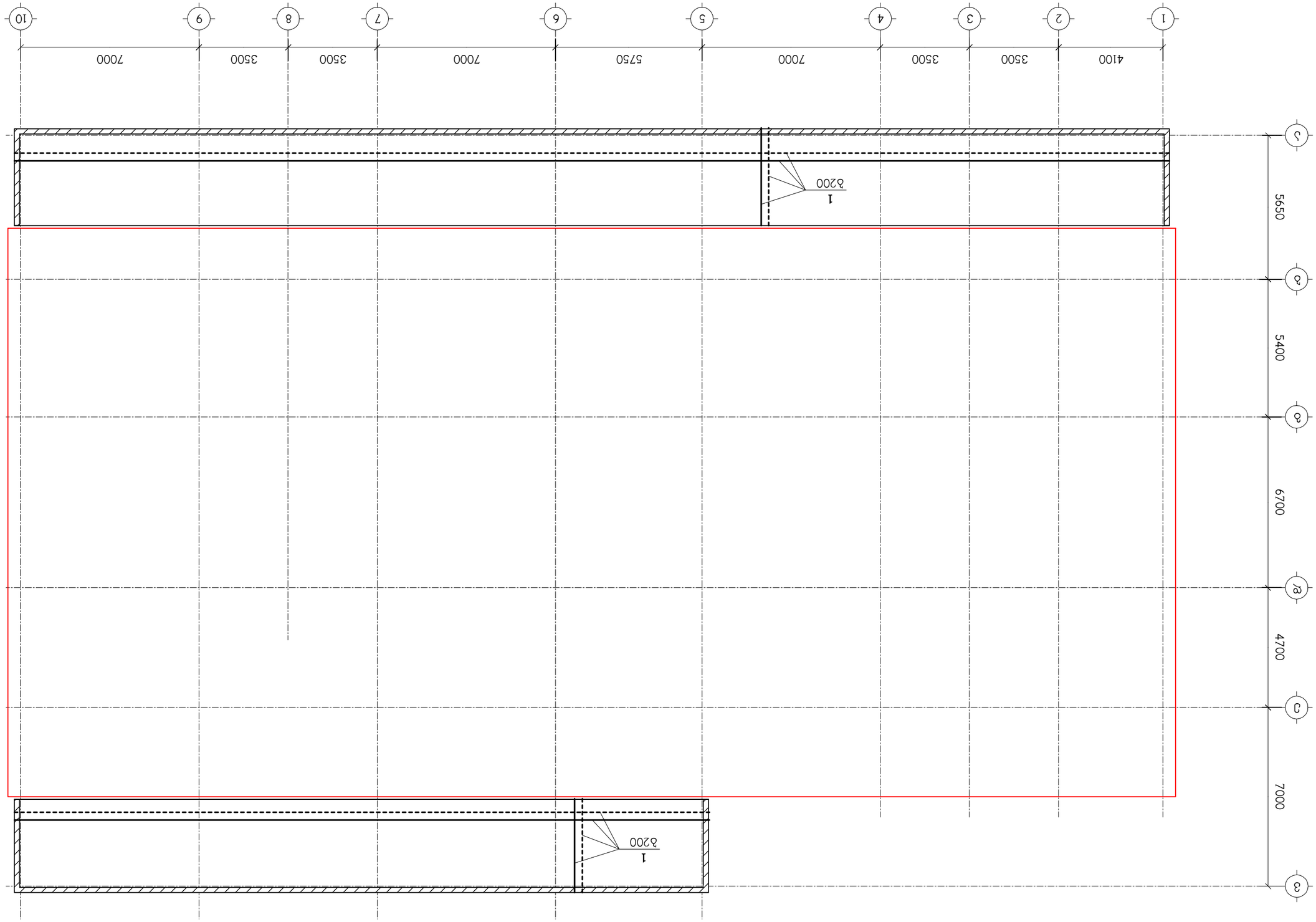

ნახაზი 8.1 ნაკადური ბეტონის პანელის ჭერის

დამკვეთის ხელმოწერა				
ზედამხედველის				
ხელმძღვანელის				
ტექნიკური ზედამხედველის				

I – I

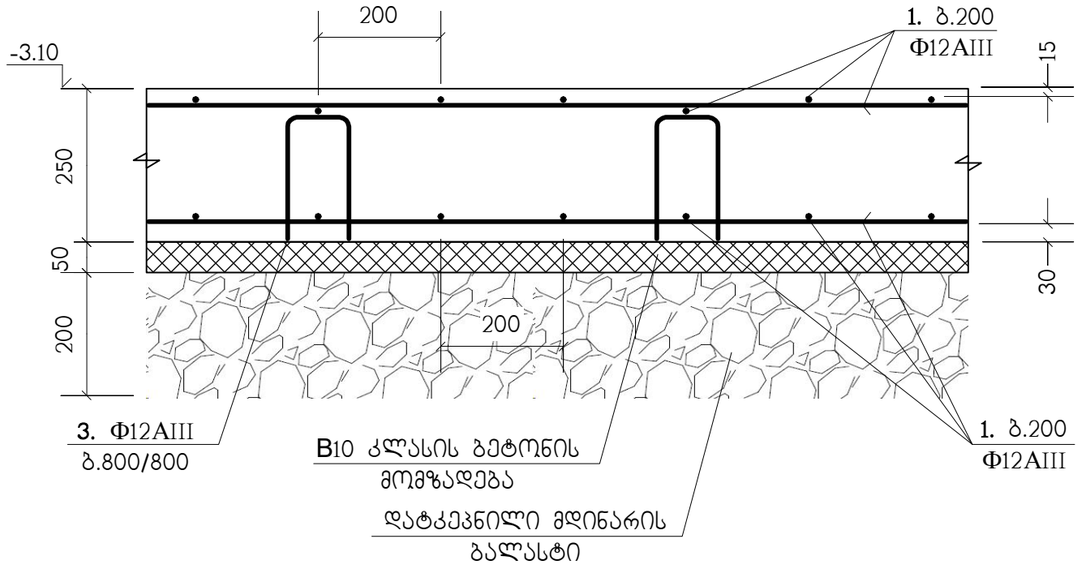

ა – ა

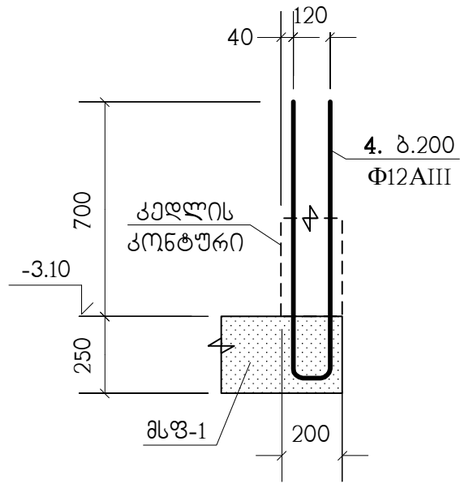

პოზიცია	აღნიშვნა	დასახელება	რაოდ. ც.	შენიშვნა
		მსფ-1		
1	დაიჭრას ადგილზე	Φ12AIII სახსტ. 5781-82* L=5.9 კმ.	–	5239 კგ.
3		Φ12AIII სახსტ. 5781-82* L=700	764	0.62 კგ.
4		Φ12AIII სახსტ. 5781-82* L=1920	434	1.7 კგ.
		B25 კლასის ბეტონი		69 მ³
		B10 კლასის ბეტონი		13.8 მ³

(4)

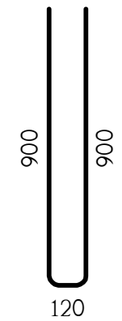

(3)

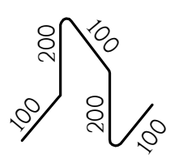

თანამდებობა	გვარი	ხელმოწერა	ქ.თბილისი, ჩაჩავას ქ.№2, ს/კ 01.13.02.004.062, მრავალბინიანი საცხოვრებელი სახლი		შ.პ.ს. "უმ კონსალტინგ"
დირექტორი	გ.ჯანიაშვილი				
არქიტექტ.	გ.ჯანიაშვილი		კონსტრუქციული ნაწილი		
კონსტრუქტ.	ლ.ჯაიანი		მსფ-1, არმირების დეტალები		
შემამოწმა	ა.არჩილია		სტადია მ	ფურც. კ-81	ფ-ბი	დაკვ.№

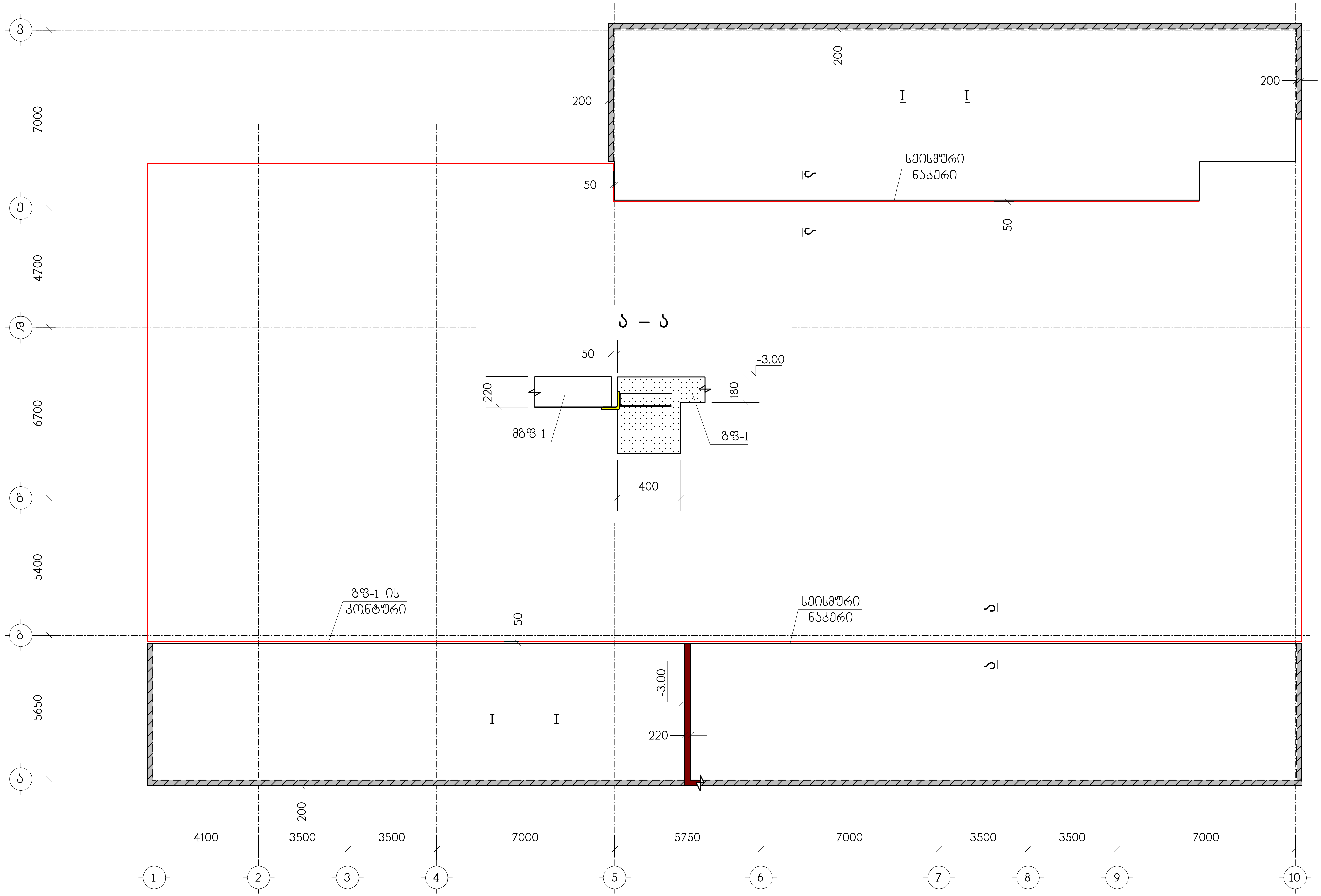

ნახაზი განიხილეთ კ-86 ნახაზთან ერთად

თანამდებობა	გვარი	ხელმოწერა	ქ.თბილისი, ჩაჩავას ქ.№2, ს/კ 01.13.02.004.062, მრავალბინიანი საცხოვრებელი სახლი	შ.პ.ს. "აკე კონსალტინგ"
დირექტორი	გ.ჯანიაშვილი			
არქიტექტ.	გ.ჯანიაშვილი		კონსტრუქციული ნაწილი	
			მიშენების გადახურვის ფილა მბფ-1, ნიშნულზე -3.00, საყალიბო ნახაზი	
კონსტრუქტ.	ლ.ჯაიანი			
შეამოწმა	ა.არჩილია		სტადია მ; ფურც. კ-82; ფ-ბი; დაკვ.№	

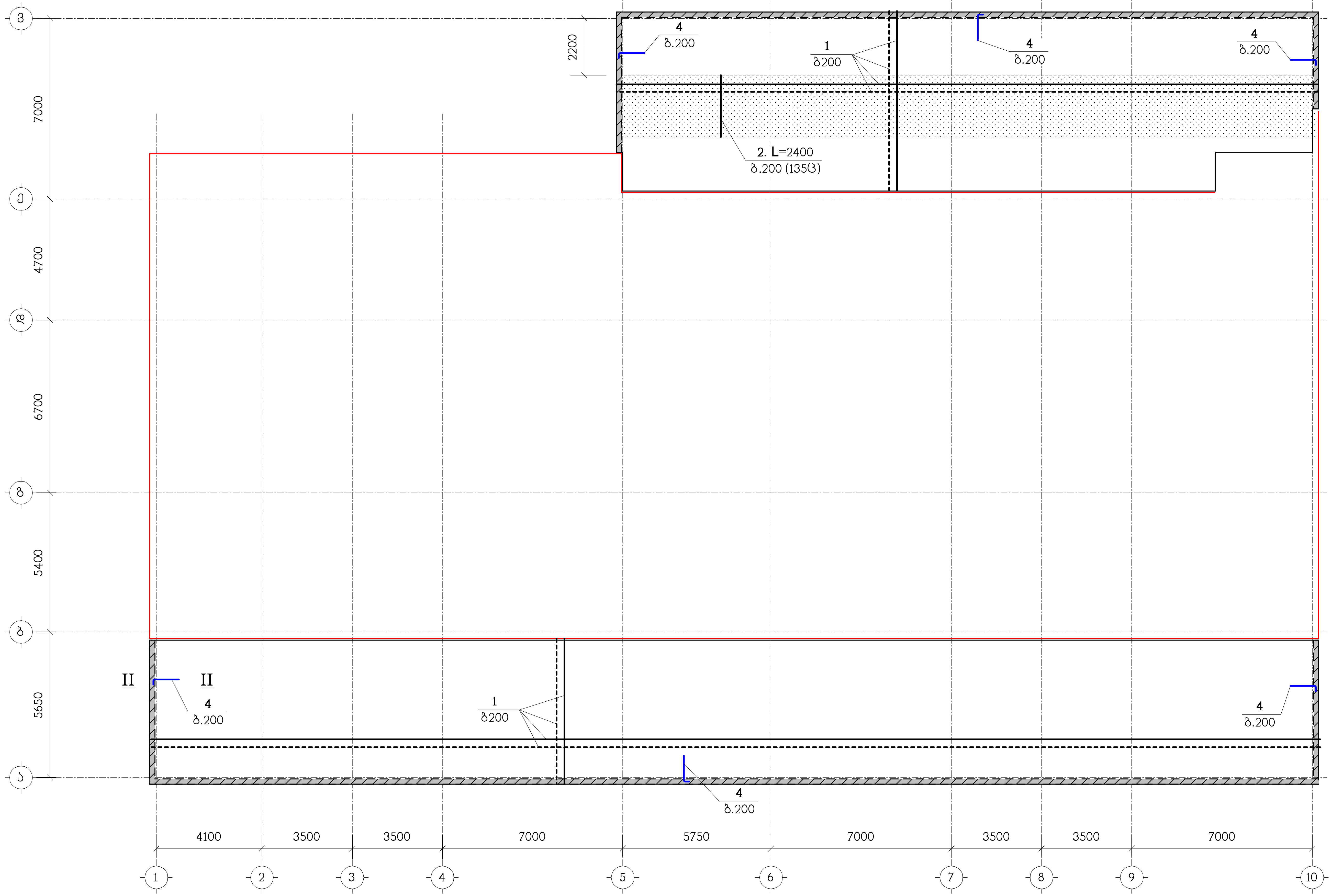

ნახაზი განიხილეთ კ-86 ნახაზთან ერთად

– დამატებითი არმირების ზონა

- - - - - - ზედა ზონის არმირება

———— ქვედა ზონის არმირება

თანამდებობა	გვარი	ხელმოწერა	ქ.თბილისი, ჩარჩავას ქ.№2, ს/კ 01.13.02.004.062, მრავალბინიანი საცხოვრებელი სახლი				შ.პ.ს. "აქერ კონსალტინგ"
დირექტორი	გ.ჯანიაშვილი						
არქიტექტ.	გ.ჯანიაშვილი		კონსტრუქციული ნაწილი				
			მზფ-1, არმირება				
კონსტრუქტ.	ლ.ჯაიანი	[signature]					
შეამოწმა	ა.არჩილია	[signature]	სტადია მ	ფურც. კ-83	ფ-ბი	დაკვ.№	

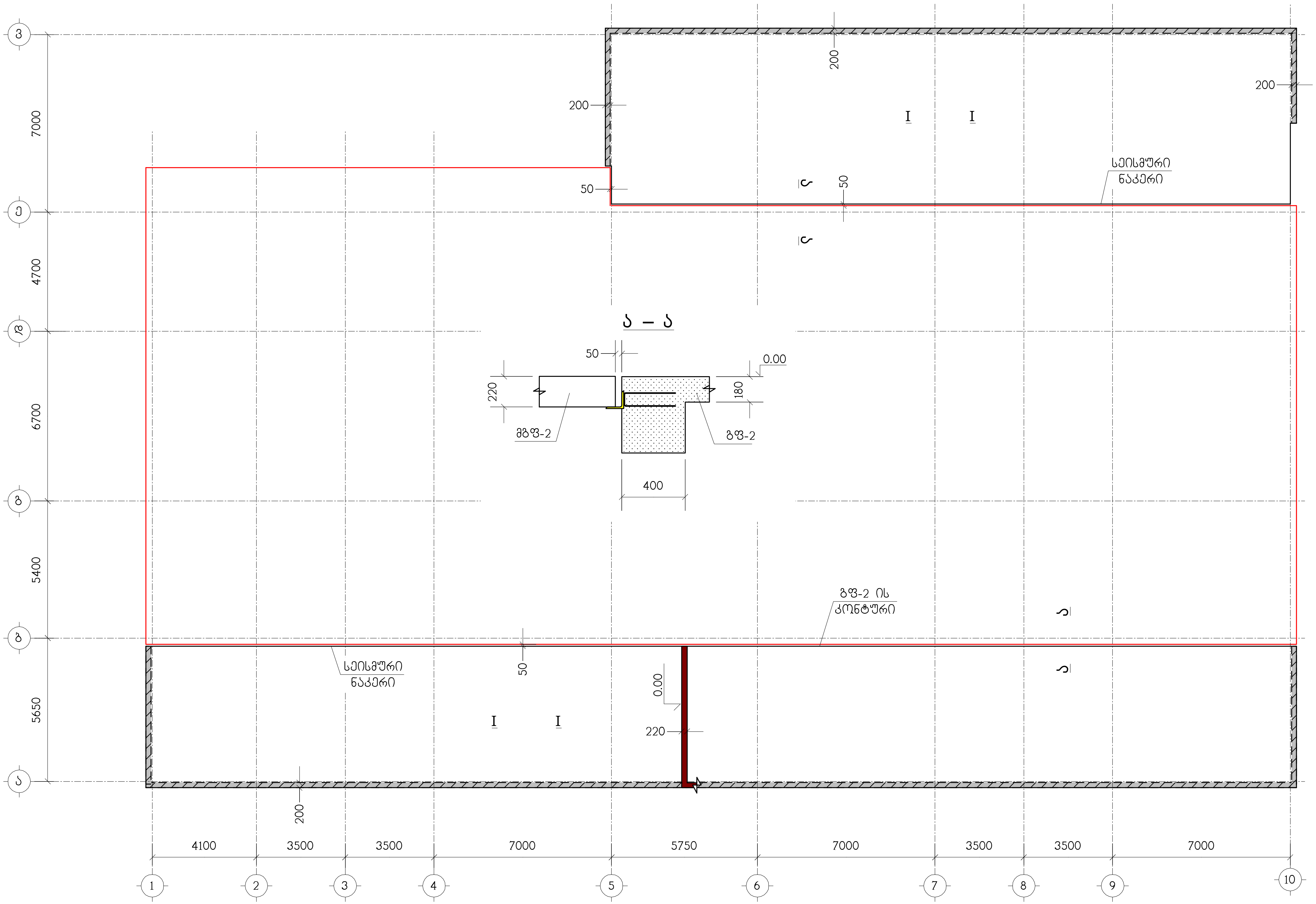

ნახაზი განიხილეთ კ-86 ნახაზთან ერთად

თანამდებობა	გვარი	ხელმოწერა	ქ.თბილისი, ჩაჩავას ქ.№2, ს/კ 01.13.02.004.062, მრავალბინიანი საცხოვრებელი სახლი			
დირექტორი	გ.ჯანიაშვილი					
არქიტექტ.	გ.ჯანიაშვილი		კონსტრუქციული ნაწილი			
			მიშენების გადახურვის ფილა მზფ-2, ნიშნულზე 0.00, საყალიბო ნახაზი			
კონსტრუქტ.	ლ.ჯაიანი					
შეამოწმა	ა.არჩილია		სტადია მ	ფურც. კ-84	ფ-ბი	დაკვ.№

შ.პ.ს. "აქე კონსალტინგ"

ნახაზის ბაზებიდან ა-86 ნახაზზე ეკლესიის

---------- ზედა ფილის არმირების

——————— ქვედა ფილის არმირების

▒▒▒▒▒▒ – ღუმელების არმირების ფილა

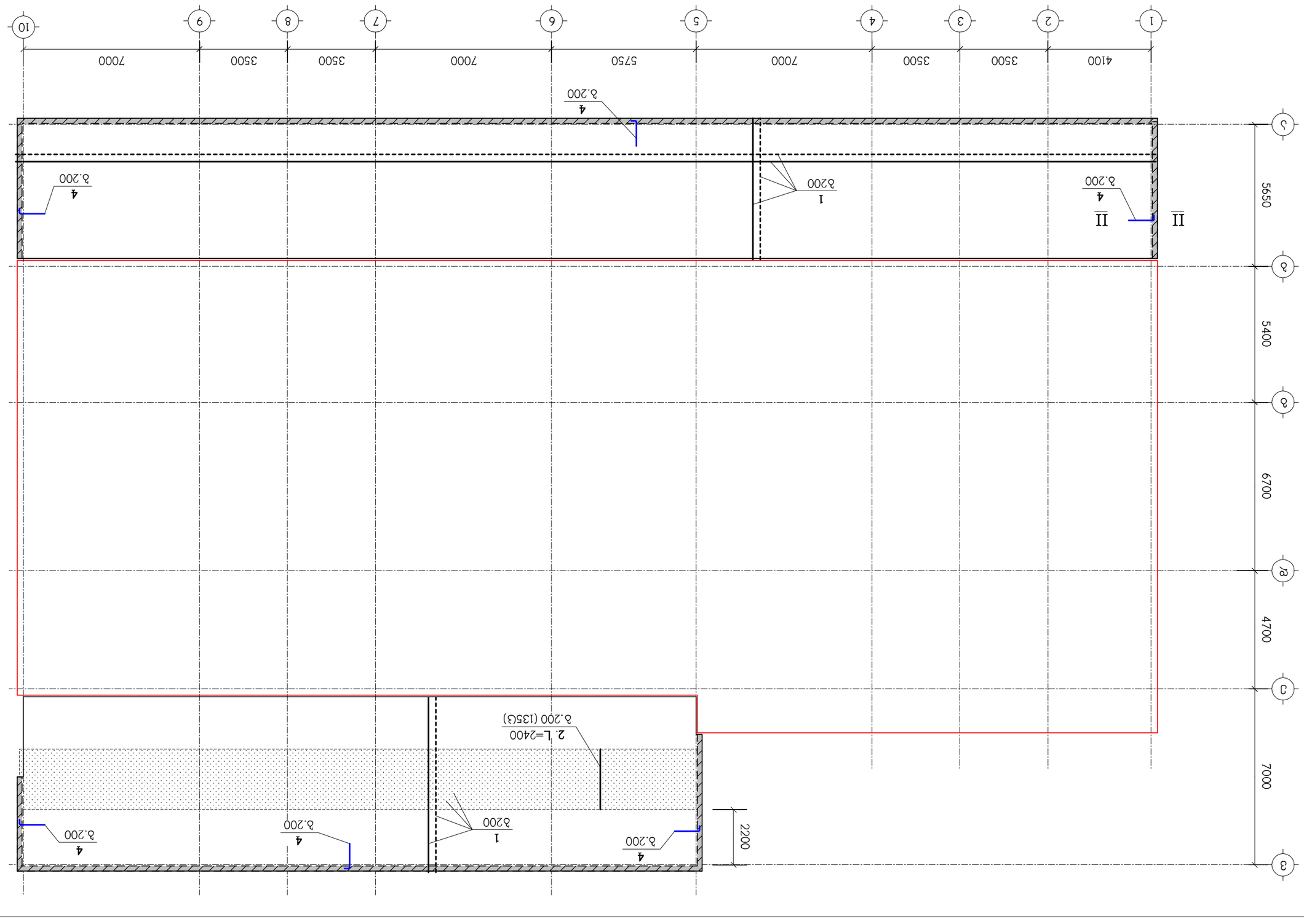

დამკვეთი	ბპპ			
ზედამხედველი	ბ.ჯანჯღავა			
ხელმძღვანელი	ბ.ჯანჯღავა			ქ.თბილისი, ჩუბინაშვილის ქუჩა №13, ტ.(+995 32) 2 00 44 06
არქიტექტორი	ბ.ჯანჯღავა			შპს "ბაგრატიონის ეკლესიის ტაძრის მუზეუმ-ნაკრძალი"
				ეკლესიის ნაგებობის ფილების არმირების დეტალები
				მ 1:50 ფურც. 3 ფურც. 3

I – I

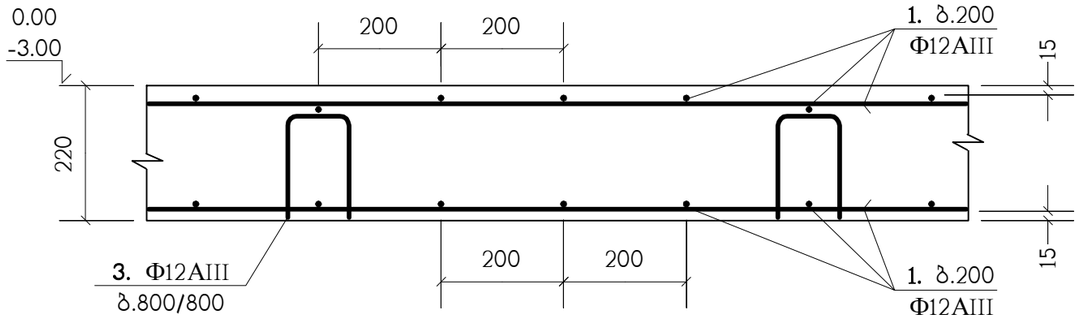

II – II

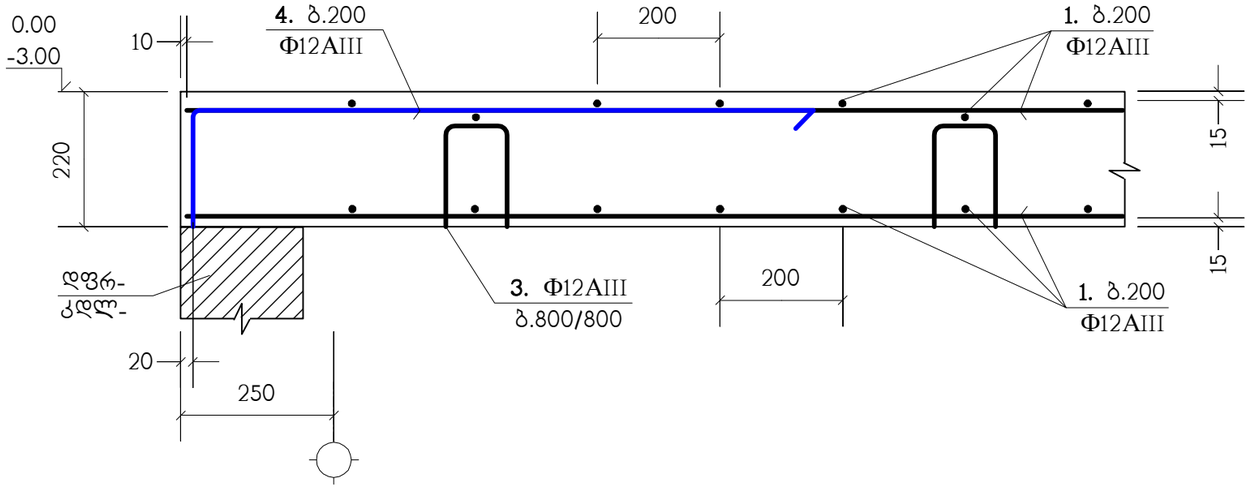

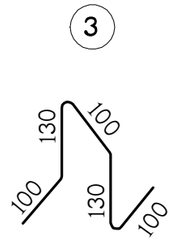

ბ.200 დამატებითი არმირების მოწყობა

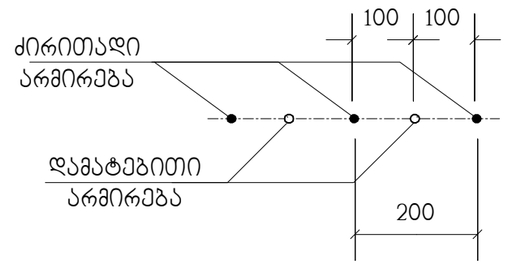

პოზ."1" გრძელი არმატურული ღერების შეპირაპირება

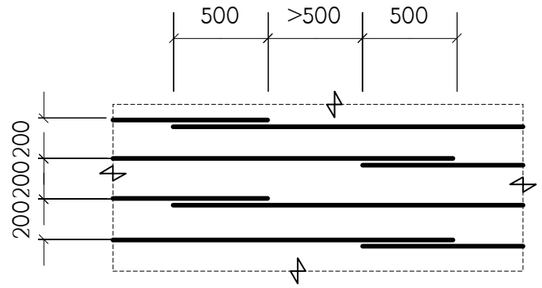

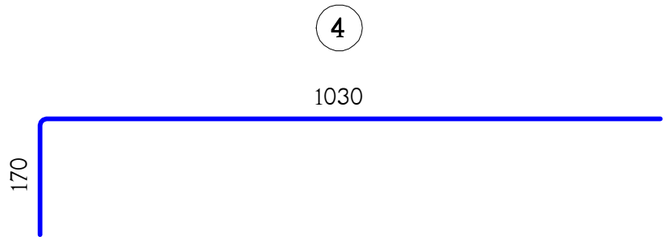

პოზიცია	აღნიშვნა	დასახელება	რაოდ. ც.	შენიშვნა
		მგფ-1	1	
1	დაიჭრას ადგილზე	Φ12AIII სახსტ. 5781-82* L=9.35 კმ.	–	8302 კგ.
2		Φ12AIII სახსტ. 5781-82* L=2400	135	2.13 კგ.
3		Φ12AIII სახსტ. 5781-82* L=700	682	0.62 კგ.
4		Φ12AIII სახსტ. 5781-82* L=1200	472	1.06 კგ.
		B25 კლასის ბეტონი		96.2 მ³
		მგფ-2	1	
1	დაიჭრას ადგილზე	Φ12AIII სახსტ. 5781-82* L=9.5 კმ.	–	8436 კგ.
2		Φ12AIII სახსტ. 5781-82* L=2400	135	2.13 კგ.
3		Φ12AIII სახსტ. 5781-82* L=700	692	0.62 კგ.
4		Φ12AIII სახსტ. 5781-82* L=1200	480	1.06 კგ.
		B25 კლასის ბეტონი		97.5 მ³

თანამდებობა	გვარი	ხელმოწერა	ქ.თბილისი, ჩაჩავას ქ.№2, ს/კ 01.13.02.004.062, მრავალბინიანი საცხოვრებელი სახლი				შ.პ.ს. "უერ ქონსალტინგ"
დირექტორი	გ.ჯანიაშვილი						
არქიტექტ.	გ.ჯანიაშვილი		კონსტრუქციული ნაწილი				
			მიწშენების გადახურვის ფილების არმირების დეტალები				
კონსტრუქტ.	ლ.ჯაიანი						
შემოწმება	ა.არჩილია		სტადია მ	ფურც. კ-86	ფ-ბი	დაკვ.№	

მიშენების მონოლითური კედლების გეგმა

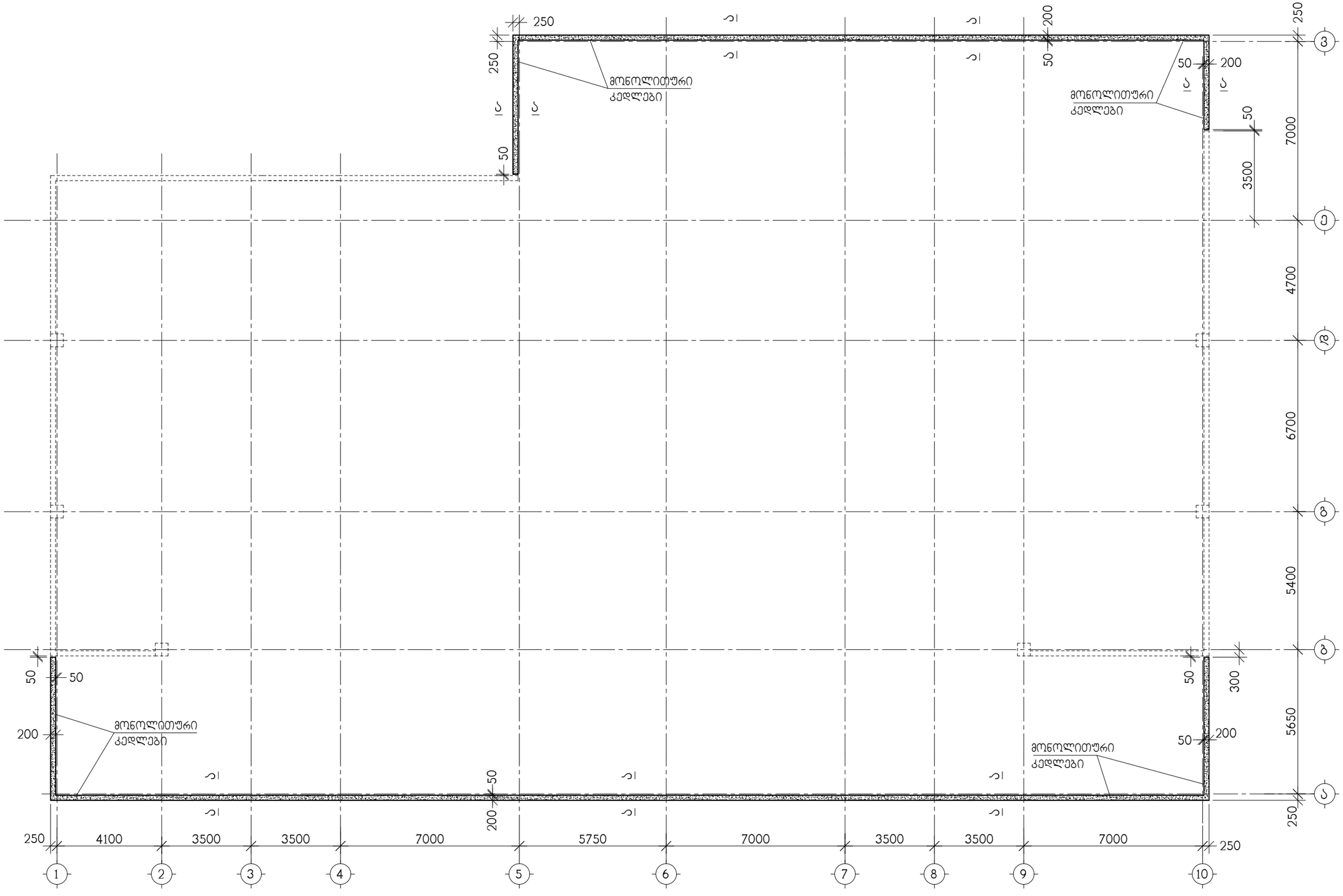

თანამდებობა	გვარი	ხელმოწერა	ქ.თბილისი, ჩაჩავას ქ.№2, ს/კ 01.13.02.004.062, მრავალბინიანი საცხოვრებელი სახლი				შ.პ.ს. "უერ ქონსალტინგ"
დირექტორი	გ.ჯანიაშვილი						
არქიტექტ.	გ.ჯანიაშვილი		კონსტრუქციული ნაწილი				
			მიშენების მონოლითური კედლების გეგმა				
კონსტრუქტ.	ა.არჩილია						
შემოწმება	ლ.ჯაიანი		სტადია მ	ფურც. კ-87	ფ-ბი	დაკვ. №	

მონოლითური კედლის არმირება

ა–ა

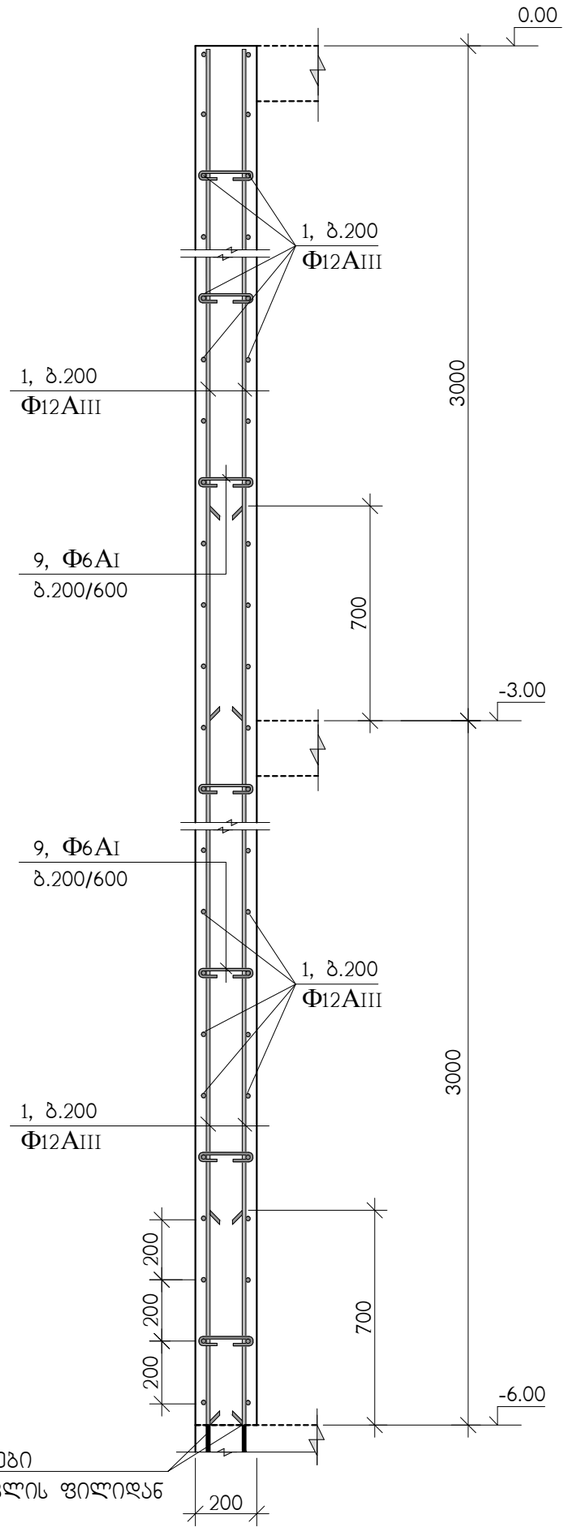

კედლების შეუღლების კვანძი

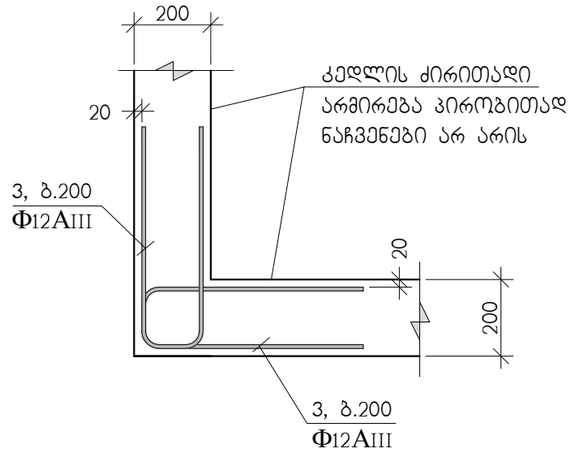

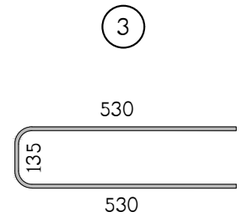

პოზ.	აღნიშვნა	დასახელება	რაოდ. ც.	ერთ-ეული
		მიწისქვეშა ნაწილის მონოლითური კედლები	–	
1	დაიჭრას ადგილზე	Φ12AIII სახსტ. 5781-828* L=12470 ბრძ.მ	–	11070 კგ.
3		Φ12AIII სახსტ. 5781-828* L=1200	330	1.07 კგ.
9		Φ6AI სახსტ. 5781-828* L=360	5080	0.08 კგ.
		B 25 კლასის ბეტონი		113 მ³

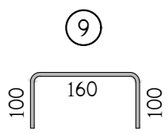

თანამდებობა	გვარი	ხელმოწერა	ქ.თბილისი, ჩაჩავას ქ.№2, ს/კ 01.13.02.004.062, მრავალბინიანი საცხოვრებელი სახლი			შ.პ.ს. "უერ ქონსალტინგ"
დირექტორი	გ.ჯანიაშვილი					
არქიტექტ.	გ.ჯანიაშვილი		კონსტრუქციული ნაწილი			
			მიწისქვეშა მონოლითური კედლების არმირება			
კონსტრუქტ.	ა.არჩილია					
შემოწმდა	ლ.ჯაიანი		სტადია მ	ფურც. კ-88	ფ-ბი	დაკვ. №

№ პოზ.	ელემენტის დასახელება	რაოდენობა. ც	არმატურის ნაკეთობანი კგ სახსტ. 5781-82*							ჩასატანებელი ნაკეთობანი		ბეტონი მ^3	ლითონი ტ
			AI		AIII					C255			
			Ф6	Ф8	Ф12	Ф16	Ф22	Ф25	Ф28	L	ფურც.		
	საძირკვლები												
	სფ-1	–	–	–	1537	3453	–	75849	4061	–	–	913+51	84.9
	სულ				**1537**	**3453**		**75849**	**4061**			**913+51**	**84.9**
	ფილები												
	ბფ-1	1	–	–	15154	–	583	–	–	1470	–	126.9	17.21
	ბფ-2	1	–	–	15143	–	619	–	–	1557	–	129.3	17.32
	ბფ-3	1	–	–	16484	–	–	–	–	–	–	146.1	16.48
	ბფ-4	7	–	–	113113	–	–	–	–	–	–	1001.7	113.11
	ბფ-5	1	–	–	12581	–	72	–	–	–	–	111.6	12.65
	ბფ-6	1	–	–	1606	–	–	–	–	–	–	14	1.61
	სულ				**174081**		**1274**			**3027**		**1529.6**	**178.38**
	კოჭები												
	ტმკ-1	–	–	24486	–	–	39516	53376	–	–	–	569.8	117.38
	სულ			**24486**			**39516**	**53376**				**569.8**	**117.38**
	კიბეები												
	კიბე-1	1	–	–	3552	–	–	–	–	–	–	39.4	3.55
	კიბე-2	1	–	–	3552	–	–	–	–	–	–	39.4	3.55
	სულ				**7104**							**78.8**	**7.1**
	პანდუსები												
	პანდუსი-1	1	–	–	1834	–	–	–	–	–	–	14.2	1.83
	პანდუსი-2	1	–	–	1880	–	–	–	–	–	–	14.6	1.88
	სულ				**3714**							**28.8**	**3.71**
	კედლები												
	დფრ-1		130	–	3590	–	–	–	–	–	–	35	3.72
	დფრ-2		80	–	2270	–	–	–	–	–	–	23	2.35
	დფრ-3		150	–	4350	–	–	–	–	–	–	40	4.50
	დფრ-4		150	–	4630	–	–	–	–	–	–	40	4.78
	დფრ-5		130	–	4240	–	–	–	–	–	–	38	4.37
	დფრ-6		80	–	2750	–	–	–	–	–	–	24	2.83
	მონ .კედლები		340	–	9430	–	–	–	–	–	–	94	9.77
			1060		**31260**							**294**	**32.32**

თანამდებობა	გვარი	ხელმოწერა	ქ.თბილისი, ჩაჩავას ქ.№2, ს/კ 01.13.02.004.062, მრავალბინიანი საცხოვრებელი სახლი	შპს. "უენ ქონსალტინგ"
დირექტორი	გ.ჯანიაშვილი			
არქიტექტ.	გ.ჯანიაშვილი		კონსტრუქციული ნაწილი	
			მასალების ამოკრება (დასაწყისი)	
კონსტრუქტ.	ლ.ჯაიანი			
შემამოწმა	ა.არჩილია		სტადია მ ფურც. კ-89 ფ-ბი დაკვ.№	

№ პოზ.	ელემენტის დასახელება	რაოდენობა. ც	არმატურის ნაკეთობანი კგ სახსტ. 5781-82*							ჩასატანებელი ნაკეთობანი		ბეტონი მ^3	ლითონი ტ
			AI		AIII					c255			
			Ф6	Ф8	Ф12	Ф16	Ф22	Ф25	Ф28	–	ფურც.		
	სვეტები												
	-6.00 დან 0.00		–	1890	–	–	–	2130	9450	–	–	45	13.47
	0.00 დან 7.65		–	2200	–	–	–	2640	11710	–	–	57	16.55
	7.65 დან 13.95		–	2490	–	–	–	1090	6900	–	–	45	10.48
	13.95 დან 20.25		–	2490	–	–	850	5470	–	–	–	45	8.81
	20.25 დან 26.55		–	2490	–	–	3390	2190	–	–	–	45	8.07
	26.55 დან 29.70		–	1240	–	–	2080	–	–	–	270	21	3.59
	29.70 დან 32.00		–	160	–	–	300	–	–	–	60	2.4	0.52
				12960			**6620**	**13520**	**28060**		**330**	**260.4**	**61.49**
	მიშენება												
	მსფ-1	1	–	–	6450	–	–	–	–	–	–	69+13.8	6.45
	მბფ-1	1	–	–	9510	–	–	–	–	–	–	96.2	9.51
	მბფ-2	1	–	–	9660	–	–	–	–	–	–	97.5	9.66
	მკდკ	–	400	–	11420	–	–	–	–	–	–	113	11.82
	სულ		**400**		**37040**							**389.5**	**37.44**

თანამდებობა	გვარი	ხელმოწერა	ქ.თბილისი, ჩაჩავას ქ.№2, ს/კ 01.13.02.004.062, მრავალბინიანი საცხოვრებელი სახლი			შ.პ.ს. "ეპკ კონსალტინგ"
დირექტორი	გ.ჯანიაშვილი					
არქიტექტ.	გ.ჯანიაშვილი		კონსტრუქციული ნაწილი			
			მასალების ამოკრება (დასასრული)			
კონსტრუქტ.	ლ.ჯაიანი					
შემამოწმა	ა.არჩილია		სტადია მ	ფურც. კ-90	ფ-ბი	დაკვ.№

სამონტაჟო გეგმა

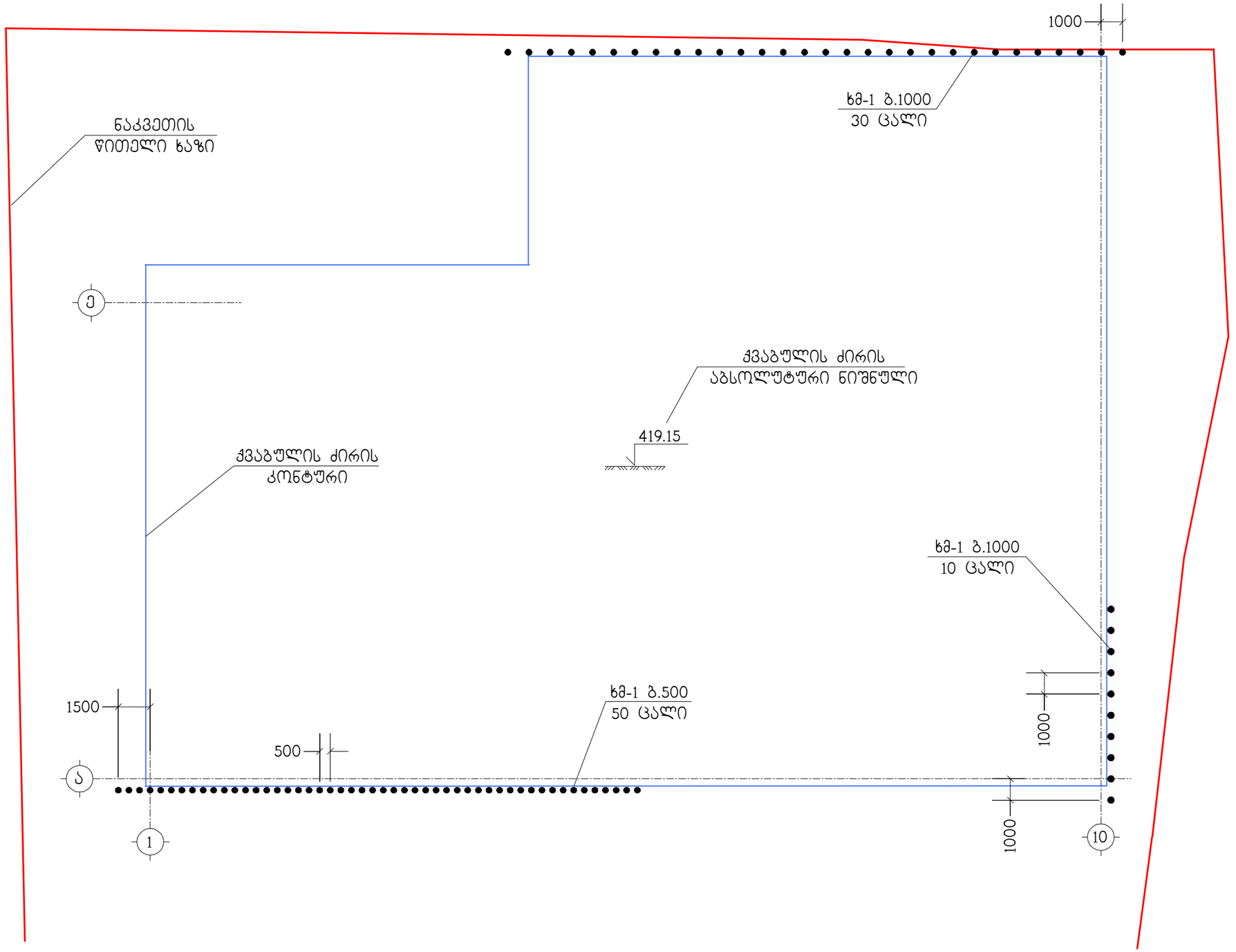

ხმ-1

90 ც

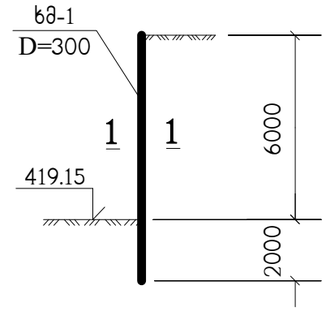

1–1

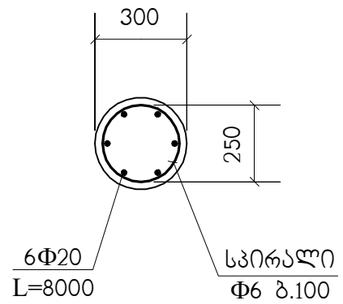

ხმ-1 გამაგრების ხიმინჯების გარეშე მონაკვეთებში ქვაბული მოეწყოს ქანობიანი ფერდოებით III-4-80 თ.9 ცხრ.4 ნორმების დაცვით

თანამდებობა	გვარი	ხელმოწერა	ქ.თბილისი, ჩაჩავას ქ.№2, ს/კ 01.13.02.004.062, მრავალბინიანი საცხოვრებელი სახლი				შ.პ.ს. "უერ ქონსალტინგ"
დირექტორი	გ.ჯანიაშვილი						
არქიტექტ.	გ.ჯანიაშვილი		კონსტრუქციული ნაწილი				
			ქვაბულის გამაგრება				
კონსტრუქტ.	ლ.ჯაიანი						
შემოწმა	ა.არჩილია		სტადია მ	ფურც. კ-1	ფ-ბი	დაკვ.№	



Изополя перемещений по X, см

ПЕРВОЕ СЕЙСМИЧЕСКОЕ ЗАГРУЖЕНИЕ, Форма N1 (25.1%)

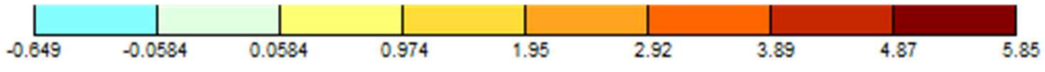

Изополя перемещений по Y, см

ВТОРОЕ СЕЙСМИЧЕСКОЕ ЗАГРУЖЕНИЕ, Форма N1 (28.7%

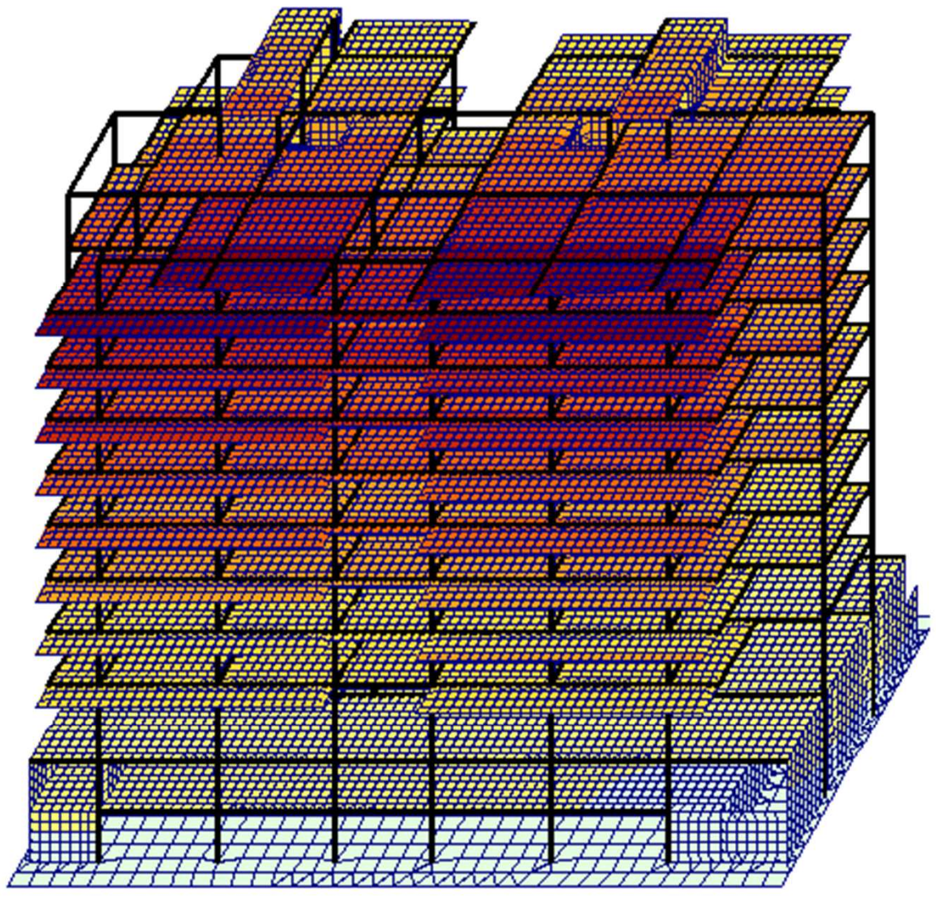

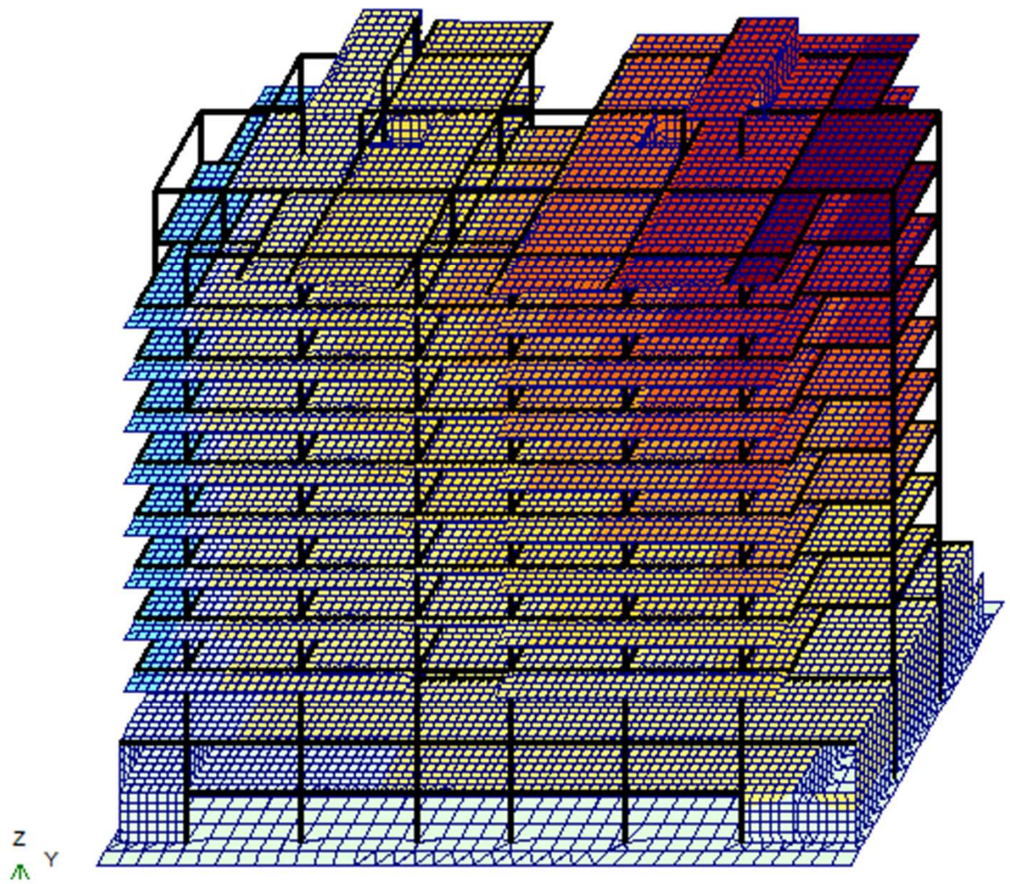

Суммарные нагрузки на стены и колонны, тс, тс*см

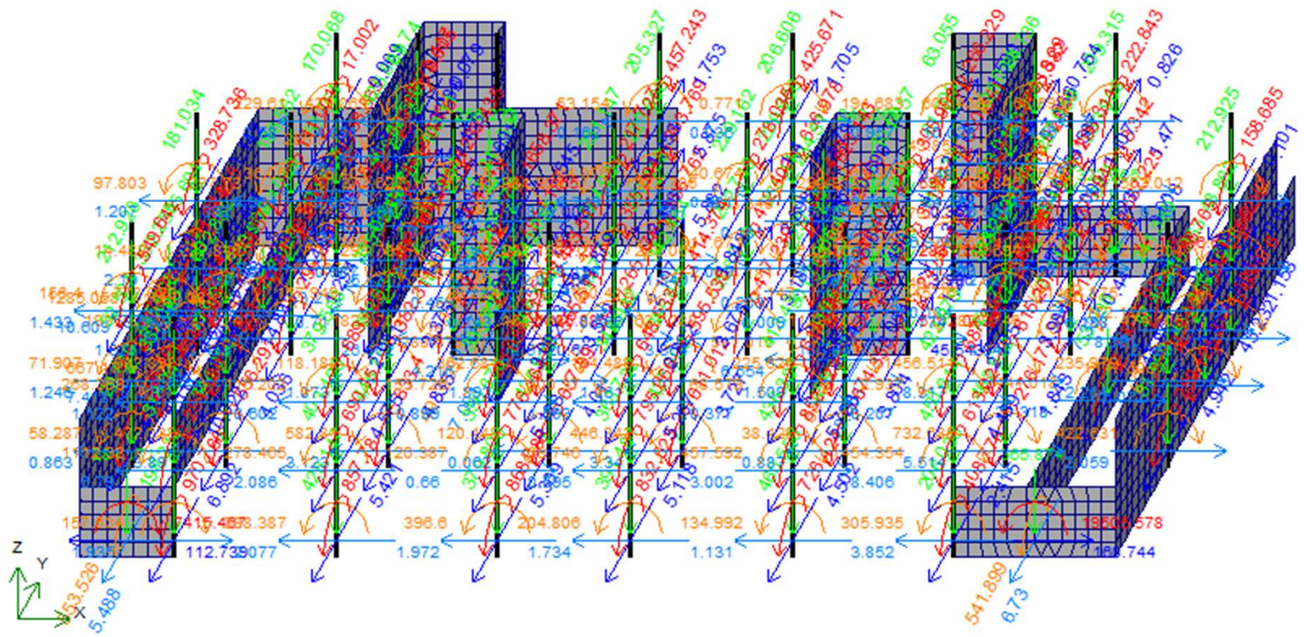

Таблица частот и периодов колебаний

Форма	Частота, Гц	Период, с	Сейсмика 1,ма...	Сейсмика 2,м
1	0.71	1.4028	25.1	28.7
2	0.76	1.3077	28.1	41.0
3	1.00	1.0014	21.1	2.4
4	2.70	0.3697	5.8	1.1
5	3.18	0.3147	1.7	11.4
6	3.83	0.2608	0.0	0.0
7	4.09	0.2448	2.6	0.5
8	4.21	0.2373	1.8	0.2
9	4.78	0.2092	0.0	0.0
10	4.93	0.2029	0.0	0.0
11	5.18	0.1929	1.0	0.0
Сумма			87.3	85.4

კონსტრუქტორი ლ.ჯაიანი