

M 2 მთაწმინდის პარკთან

დამკვეთი

m²

მისამართი:
3-5, ე.ტაბიძის ქ., თბილისი, საქართველო.

პროექტის შემსრულებელი

LAND MARK PROJECT
ARCHITECTURE & DESIGN

11ბ ვაჟა-ფშაველას გამზირი II ბლოკი, 6283, თბილისი, საქართველო
architecture@landmarkeproject.com
ტელ: +032 2 22 00 88

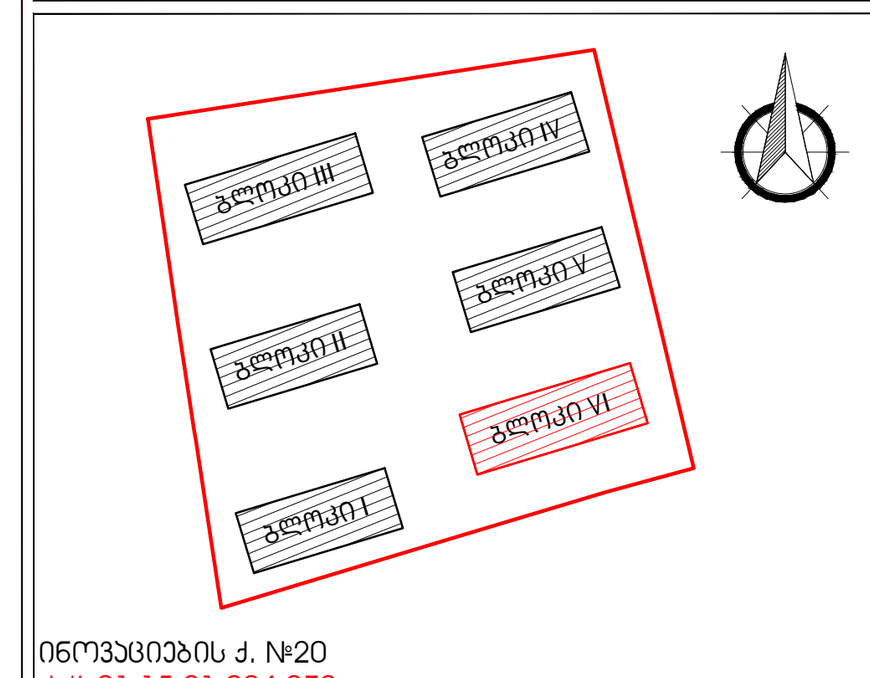

ინოვაციების ქ. №20
ს/კ 01.15.01.004.070

თანამდებობა	სახელი	ხელმოწერა
დირექტორი	ხ.პიკვაძე	
არქიტექტორი	დ.ჯობაძე	
შეასრულა	ნ.დავითაძე	
შეამოწმა	ი.ჩირაძე	

აღნიშვნები

- ჭრილის ხაზი
- ნიშნული (0 FLOOR ±0.000)
- ღერძი
- წარმოსახვითი მიჯნის ზონა
- საკადასტრო საზღვარი
- წარმოსახვითი სამეზობლო მიჯნა
- სამეზობლო მიჯნა
- საშენებლო არეალი
- წარმოსახვითი უკანა ეზო
- სერვიტუტი

შენიშვნა

- მშენებლობის დაწყებამდე მოხდეს არქიტექტურული და კონსტრუქციული ნახაზების კოორდინირება . ცდომილების შემთხვევაში შეატყობინეთ შემსრულებლებს .

პროექტი
მრავალბინიანი საცხოვრებელი სახლი
VI ბლოკი

ნახაზი
გენ-გეგმა

ფაილი	ფურცელი
A-001-MASTERPLAN	A-001.1

ფორმატი	მასშტაბი
A1	1 : 500

რიცხვი	ეტაპი	რევიზია
-	CD	00

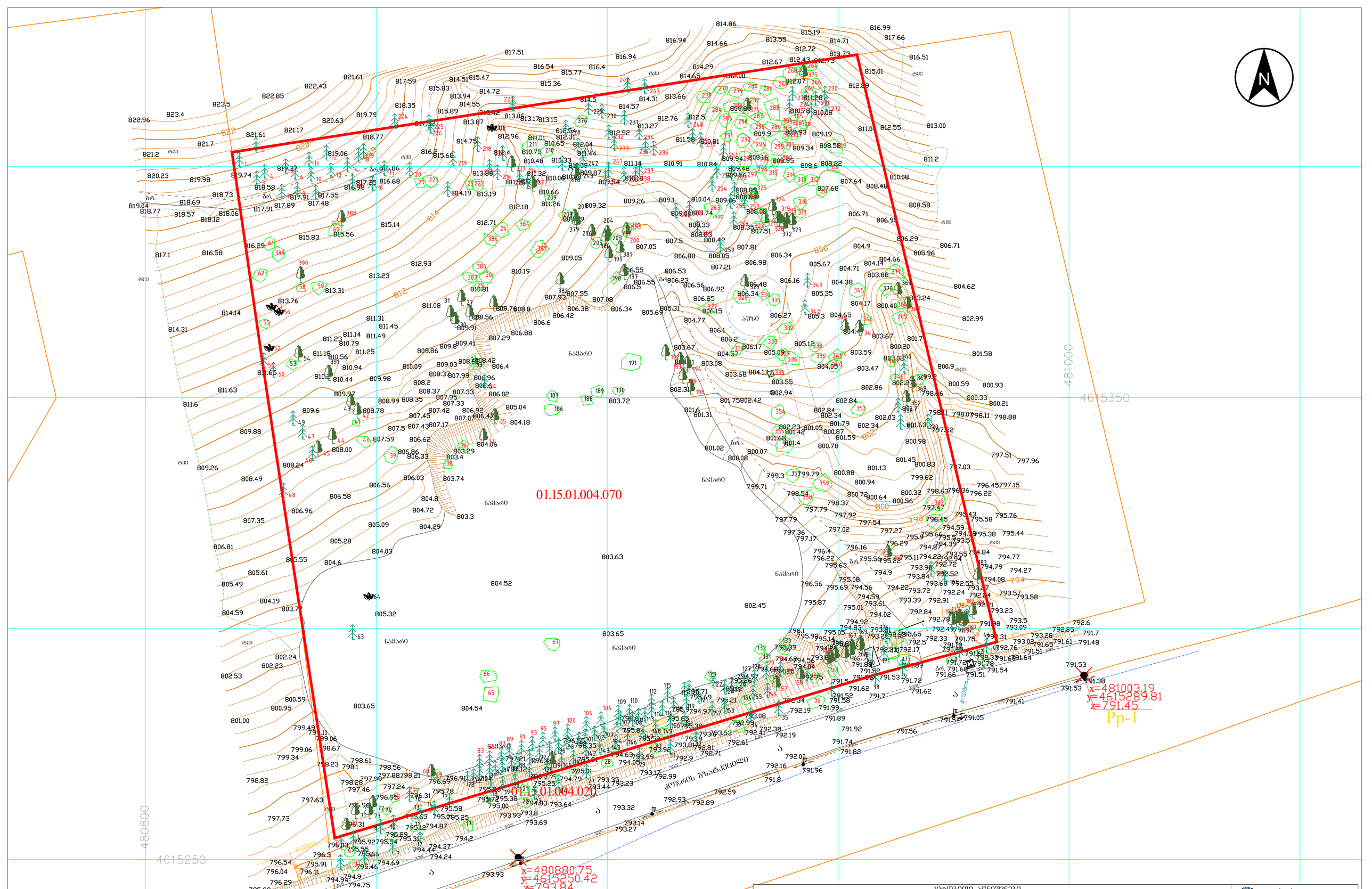

პირობითი აღნიშვნები

WGS 84–ის კოორდინატთა სისტემის UTM

საკადასტრო შენობა	ბეტონის ღობე
არასაკადასტრო შენობა	მავთულბადის ღობე
ტიხრული	ქვაწყობა
საამბარი	ნაგები მაწე
დასტრუქტი შენობა	ჩამოქრილი ტერიტორია
რეპერი	საზღვარი საკარმიდამო ნაკვეთების მიმდებარე
ორთოფოტო	საზღვარი არსებულ მიმდებარე
ბეტონის ბოძი	მიწის ნაკვეთის საზღვარი
ხეები, ბუჩქნარი	ბორცვი
ნაგები ბოძი	ნაგები ტერიტორია
ბორცვი	ნაგები ტერიტორია
ნაგები ტერიტორია	ნაგები ტერიტორია
ნაგები ტერიტორია	ნაგები ტერიტორია
ნაგები ტერიტორია

ს3-ის პროექი

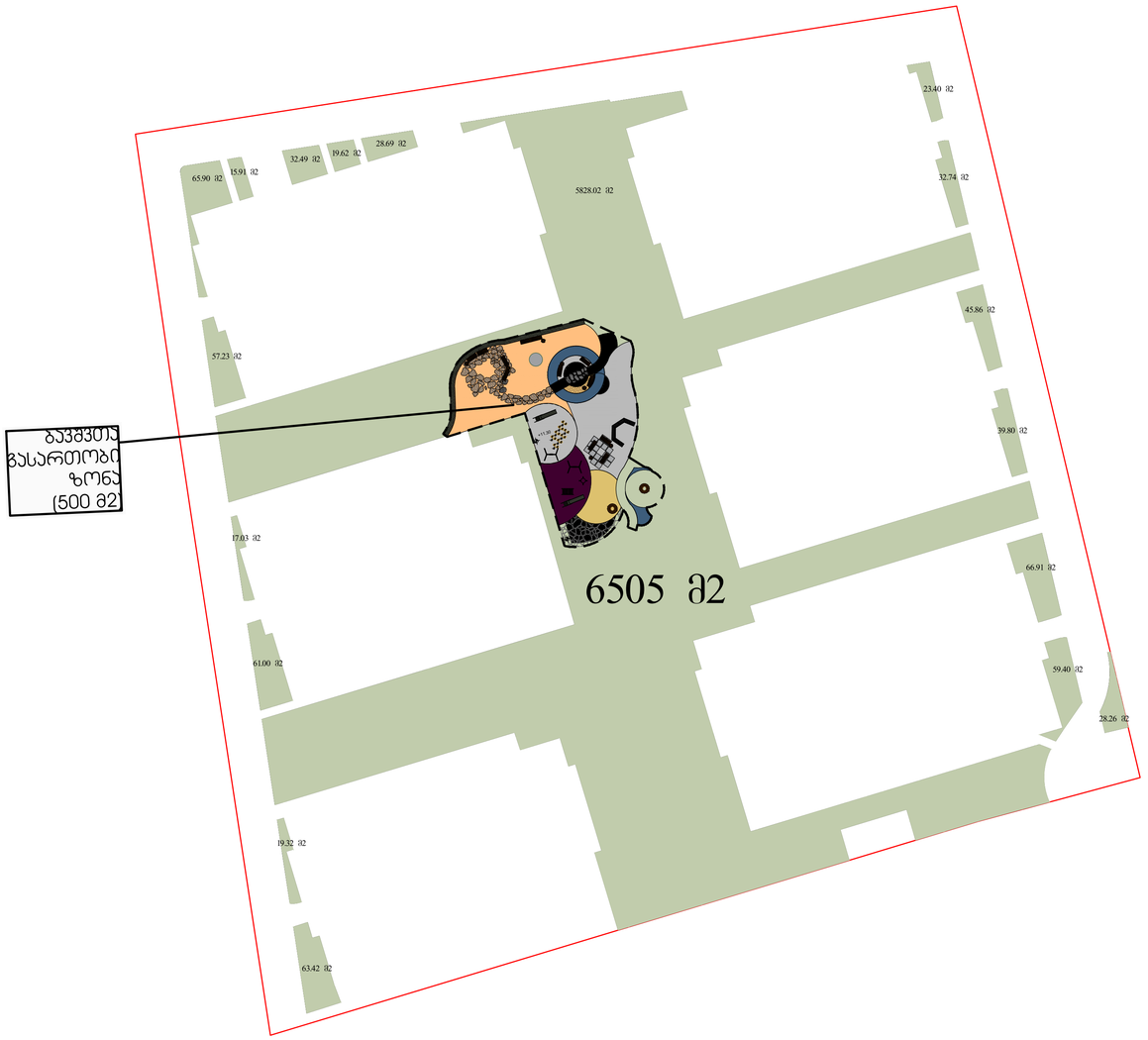

M 2 მთავარი/დის პარკთან

დეველოპერი

მისამართი:
ა-ს, ა.ბაბანაშვილის ქ., თბილისი, საქართველო

პროექტის შემსრულებელი

LAND MARK PROJECT
ARCHITECTURE & DESIGN

1 ს ა ბ ა ნ ძ ი ს ქ უ ჩ ა, ე ვ რ ო პ ა ს ა ხ ლ ი ს ბ ლ ო კ ი, ბ ი ნ ა 6283, თ ბ ი ლ ი ს ი, ს ა ქ ა რ თ ვ ე ლ ო
architecture@landmarkproject.com
ტ ე ლ ე ფ ო ნ ი : +032 2 22 00 88

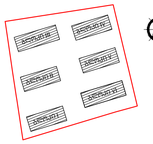

ნ ი შ ნ ი ს ი ს ქ ე მ ა ნ ო მ ე რ ი ს ნ ო მ ე რ ი
ს ა 01.16.01.004.070

თ ა ნ ა მ დ ე ბ ო ბ ა	ს ა ხ ე ლ ი	ხ ე ლ მ ო წ ე რ ა
დ ი რ ე ქ ტ ო რ ი	ნ. პ ი ი ვ ა შ ვ ი ლ ი	
ა რ ქ ი ტ ე ქ ტ ო რ ი	დ. ჯ ო ხ ა ძ ე	
შ ე ს ა რ უ ლ ე ბ ა	ნ. დ ვ ა ლ ი შ ვ ი ლ ი	
შ ე ს ა მ ო წ მ ე	ი. ჩ ი რ ა ქ ა ძ ე	

ა ღ ნ ი შ ვ ნ ე ბ ი

ჭ რ ი ლ ი ს ხ ა ხ ი	X.X.000 / 0
ნ ი შ ნ უ ლ ი	0 FLOOR ±0.000
ღ ე რ ძ ი	XIX
წ ა რ მ ო ს ა ხ ვ ი თ ი მ ი წ ი ს ზ ო ნ ა	
ს ა ა ვ ტ ო ს ტ რ ა ხ ა ზ ე ვ ა რ ი	
წ ა რ მ ო ს ა ხ ვ ი თ ი ს ა მ ე ზ ო ლ ო მ ი წ ა	
ს ა მ ე ზ ო ლ ო მ ი წ ა	
ს ა ზ ღ ვ ა რ ი	
წ ა რ მ ო ს ა ხ ვ ი თ ი უ ა ნ ა ფ ხ ი	
ს ა რ ე კ ო ნ ს ტ რ უ ქ ც ი ა	

შ ე ნ ი შ ვ ნ ა

- მ ე ზ ო ბ ე ლ ი ს ი ს დ ე ბ ი ს ა ც ი ს ა ნ ი ტ ა რ ი ა ს ა ნ ი ტ ა რ ი ა ს ა ნ ი ტ ა რ ი ა

ავტოსადგომეზის ანგარიში

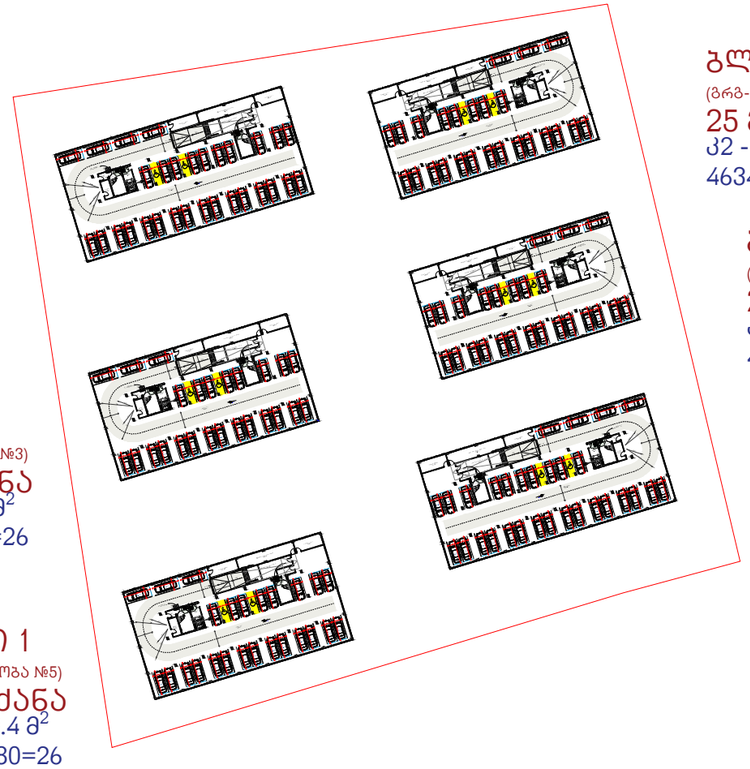

ბლოკი 3
(ბრგ-თი შენობა №1)
30 მანქანა
კ2 - 5298.0 მ^2
5298.0/180=30

ბლოკი 4
(ბრგ-თი შენობა №2)
25 მანქანა
კ2 - 4634.2 მ^2
4634.2/180=26

ბლოკი 5
(ბრგ-თი შენობა №4)
25 მანქანა
კ2 - 4633.4 მ^2
4633.4/180=26

ბლოკი 2
(ბრგ-თი შენობა №3)
25 მანქანა
კ2 - 4634.2 მ^2
4634.2/180=26

ბლოკი 6
(ბრგ-თი შენობა №6)
30 მანქანა
კ2 - 5298.0 მ^2
5298.8/180=30

ბლოკი 1
(ბრგ-თი შენობა №5)
25 მანქანა
კ2 - 4633.4 მ^2
4633.4/180=26

ჯამში -1 სართულზე (ექვსივე ბლოკში)
160 მანქანა

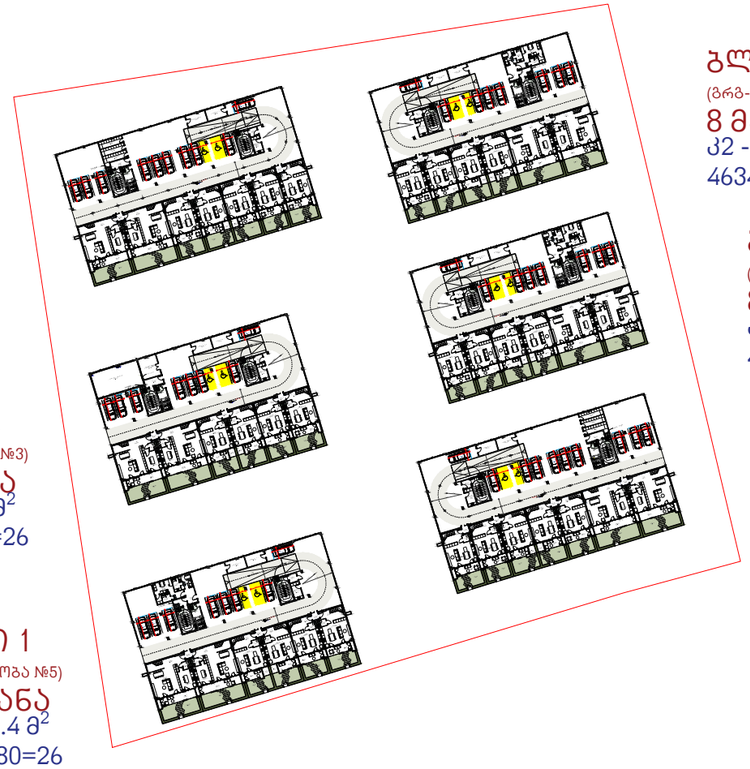

ბლოკი 3
(ბრგ-თი შენობა №1)
10 მანქანა
კ2 - 5298.0 მ^2
5298.0/180=30

ბლოკი 4
(ბრგ-თი შენობა №2)
8 მანქანა
კ2 - 4634.2 მ^2
4634.2/180=26

ბლოკი 5
(ბრგ-თი შენობა №4)
8 მანქანა
კ2 - 4633.4 მ^2
4633.4/180=26

ბლოკი 2
(ბრგ-თი შენობა №3)
8 მანქანა
კ2 - 4634.2 მ^2
4634.2/180=26

ბლოკი 6
(ბრგ-თი შენობა №6)
10 მანქანა
კ2 - 5298.0 მ^2
5298.8/180=30

ბლოკი 1
(ბრგ-თი შენობა №5)
8 მანქანა
კ2 - 4633.4 მ^2
4633.4/180=26

ჯამში 0 სართულზე (ექვსივე ბლოკში)
52 მანქანა

არქიტექტურული პროექტით მიღებული ჯამური რაოდენობა (ექვსივე ბლოკში) 212 მანქანა
ბრგ-ში მინიმალური აუცილებელი რაოდენობა 164 მანქანა
ბრგ-ში საპროექტო რაოდენობა 208 მანქანა

საპროექტო ტერიტორიაზე მოწყობილი საყრდენი კედლების განშლა

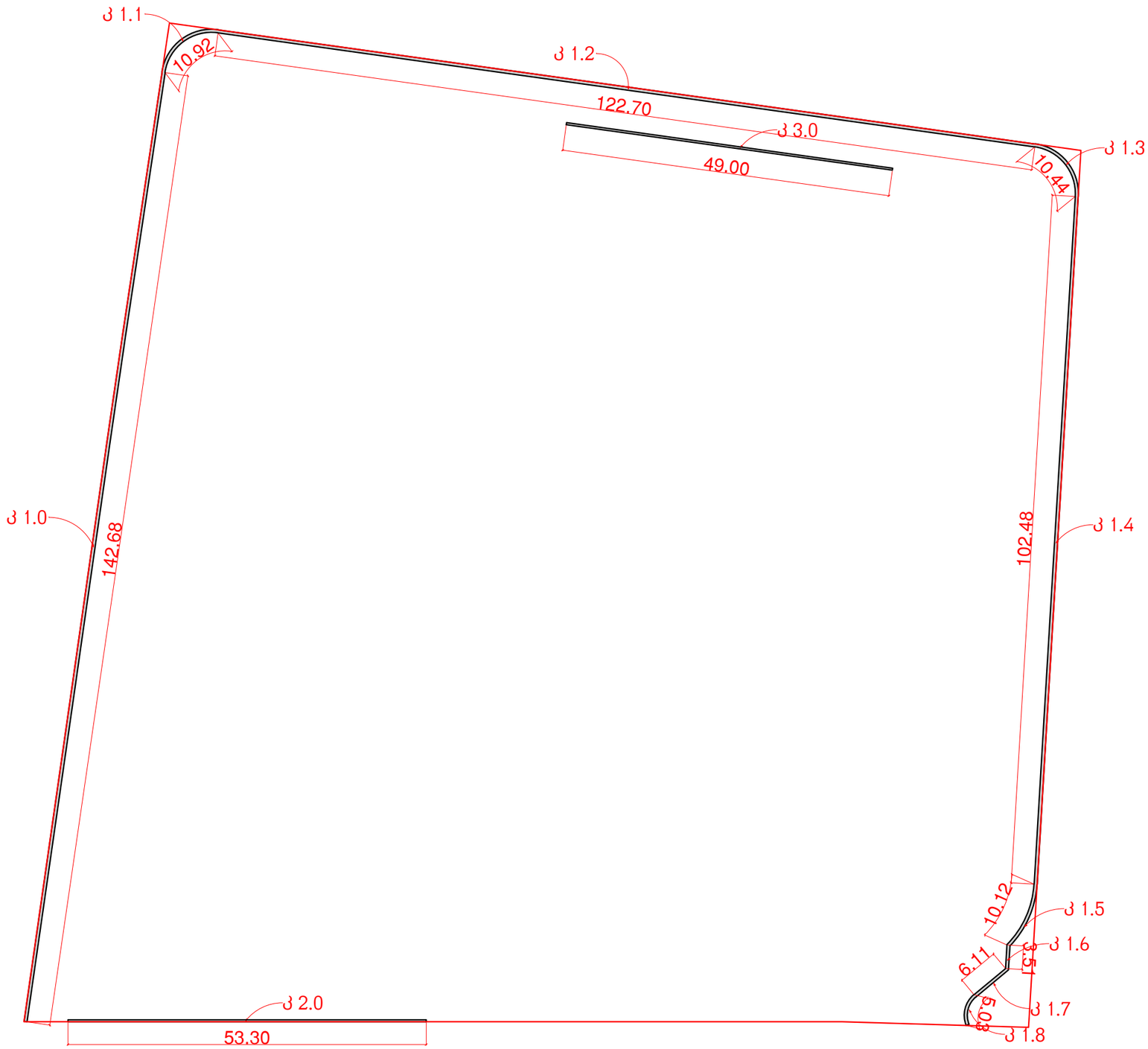

შენიშვნა: საყრდენი კედლების მოსაკრებელი გადახდილია
II ბლოკის განცხადებაში **(AR1942300)**

საპროექტო ტერიტორიაზე მოწყობილი საყრდენი კედლების განშლა
საყრდენი კედლის კლასი და მოცულობა

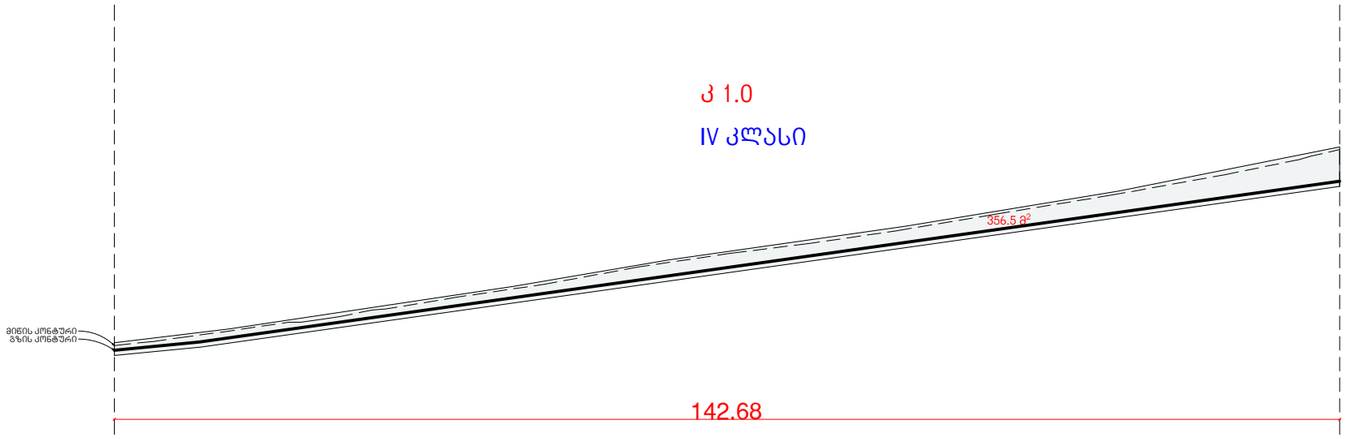

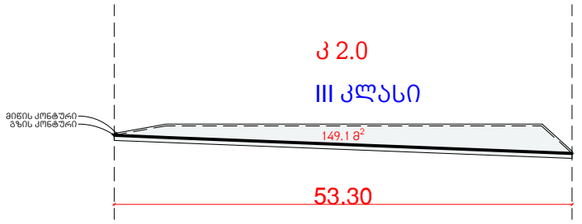

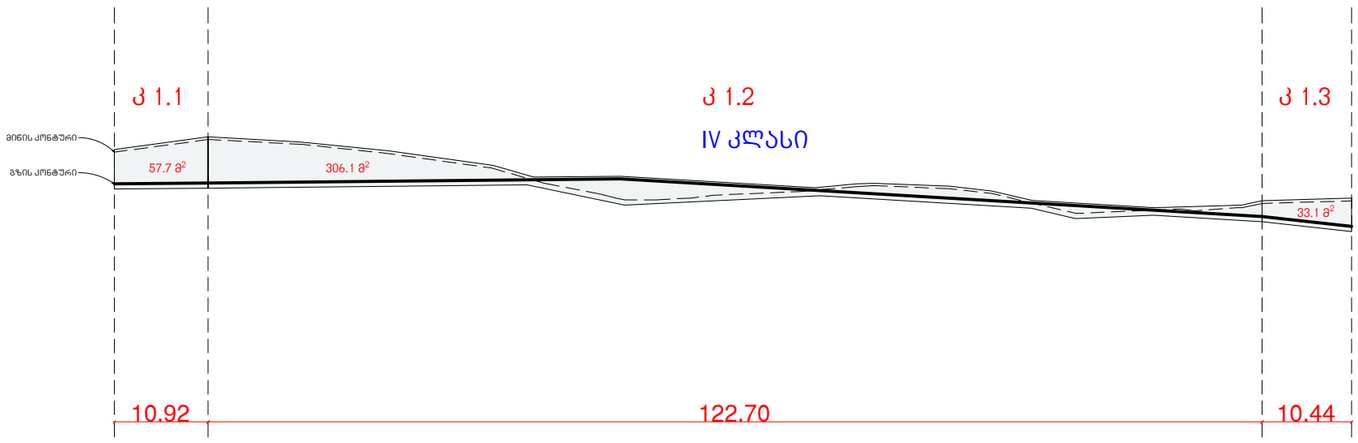

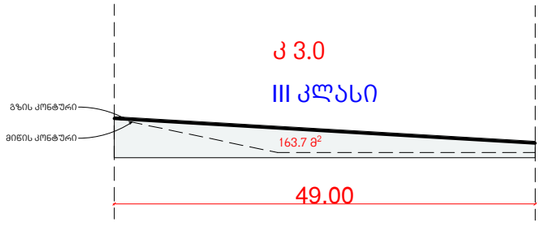

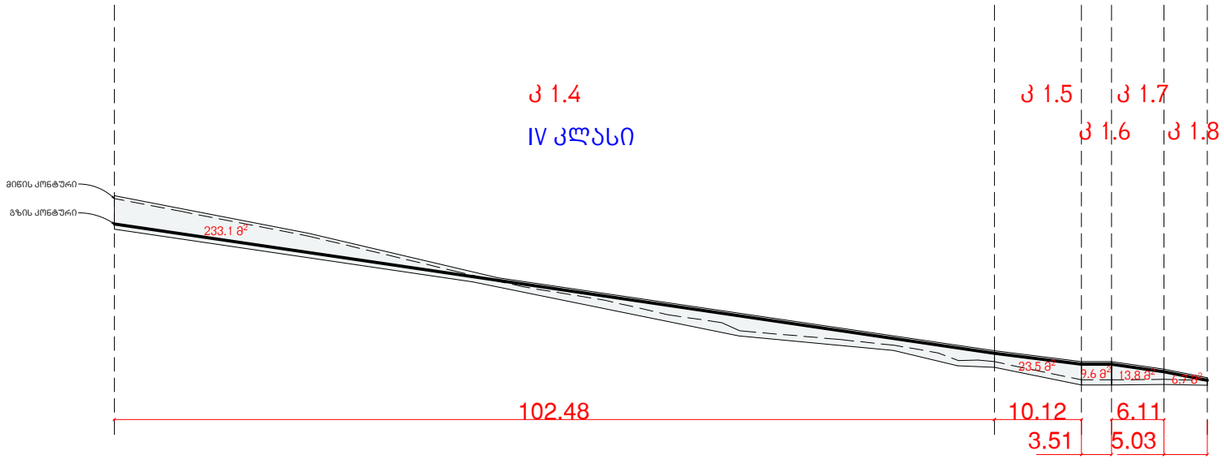

საპროექტო ტერიტორიაზე მოწყობილი საყრდენი კედლების განშლა
საყრდენი კედლის კლასი და მოცულობა

კედელი		მ³		სიმაღლე	ჩაღრმავება	კლასი
კ 1	0	160.4 მ³	468.1 მ³	10 მ-მდე	10 მ-მდე	IV კლასი
	1	26.0 მ³				
	2	137.8 მ³				
	3	14.9 მ³				
	4	104.9 მ³				
	5	10.6 მ³				
	6	4.3 მ³				
	7	6.2 მ³				
	8	3.0 მ³				
კ 2	0	44.7 მ³		10 მ-მდე	10 მ-მდე	III კლასი
კ 2	0	49.1 მ³		10 მ-მდე	10 მ-მდე	III კლასი

შენიშვნა: საყრდენი კედლების მოსაკრებელი გადახდილია
II გლოკის განცხადებაში **(AR1942300)**

შენიშვნა: საყრდენი კედლების მოსაკრებელი გადახდილია
II გლოკის განცხადებაში **(AR1942300)**

საპროექტო ტერიტორიაზე მოწყობილი საყრდენი კედლების განშლა საყრდენი კედლის კლასი და მოცულობა

კედელი		მ^3		სიმაღლე	ჩაღრმავება	კლასი
კ 1	0	160.4 მ^3	468.1 მ^3	10 მ-მდე	10 მ-მდე	IV კლასი
	1	26.0 მ^3				
	2	137.8 მ^3				
	3	14.9 მ^3				
	4	104.9 მ^3				
	5	10.6 მ^3				
	6	4.3 მ^3				
	7	6.2 მ^3				
	8	3.0 მ^3				
კ 2	0	44.7 მ^3		10 მ-მდე	10 მ-მდე	III კლასი
კ 2	0	49.1 მ^3		10 მ-მდე	10 მ-მდე	III კლასი

შენიშვნა: საყრდენი კედლების მოსაკრებელი გადახდილია II ბლოკის განცხადებაში **(AR1942300)**