ქ. თბილისი, მელიქიშვილის ქუჩა N 39 და N 41-ში

არსებული შენობა-ნაგებობების დაშლა

ს/კ. N 01. 15. 03. 014. 006 და ს/კ. N 01. 15. 03. 014. 001

სამუშაოების ორგანიზაციის პროექტის

განმარტებითი ბარათი

შეასრულა: /ბ.დგებუაძე/

შპს. ,,ბდ ჯგუფი,,

2024 წ

შინაარსი

I - განმარტებითი ბარათი

1. საერთო ნაწილი
2. დასაშლელი შენობები და მიმდებარე ტერიტორია
3. სამუშაოთა წარმოების წესები და მეთოდები
4. სადემონტაჟო სამუშაოების ხანგრძლივობის დადგენა
5. მშენებლობის უსაფრთხოება
6. გარემოს დაცვის ღონისძიებები

II - ძირითადი სამშენებლო მანქანებისა და სატრანსპორტო საშუალებების მოთხოვნილებათა უწყისი

III - გამოყენებული ლიტერატურა

IV - სადემონტაჟო სამუშაოების წარმოების გრაფიკი

V - სამშენებლო გენგეგმა

I - განმარტებითი ბარათი

1. საერთო ნაწილი

ა. სადემონტაჟო სამუშაოების ორგანიზაციის პროექტის დამუშავების საფუძვლად დაედო შემდეგი მონაცემები:

- მშენებლობის რაიონის სიტუაციური გეგმა;
- აზომვითი ნახაზები;
- ტოპოგრაფიული გეგმა;

ბ. პროექტის შედგენის წინ მოხდა შენობების, ეზოს, მთლიანად ტერიტორიისა და მიმდებარე ქუჩების დათვალიერება დაშლის პირობების შესწავლითა და გაანალიზებით.

გ. მშენებლობის ორგანიზაციის პროექტი შესრულებულია მოქმედი სამშენებლო ნორმების, წესებისა და სახელმწიფო სტანდარტების (მათ შორის ხანძარფეთქებადი უსაფრთხოების) შესაბამისად. ნორმატიული დოკუმენტების ჩამონათვალი მოცემულია III თავში (გამოყენებული ლიტერატურა), აგრეთვე შესაბამის თავებში და ქვეთავებში.

2. დასაშლელი შენობები და მიმდებარე ტერიტორია.

ტერიტორია მდებარეობს ქ. თბილისში, მელიქიშვილის ქუჩა N39, ს/კ N 01.15.03.014.006 და მელიქიშვილის ქუჩა N41, ს/კ N 01.15.03.014.001. შენობები მდებარეობს მჭიდროდ დასახლებულ უბანში ჩამოყალიბებული ინფრასტრუქტურით. სამშენებლო მოედნის სეისმურობა განისაზღვრება 8 ბალით.

ამჟამად N39-ში განთავსებულია 3 ერთეული შენობა-ნაგებობა #01/2; #02/1 და #03/1. N41-ში განთავსებულია 1 ერთეული შენობა #01/1. დამკვეთის ინფორმაციით ყველა შენობა ექვემდებარება დაშლას.

II დასაშლელი შენობების დახასიათება.

მელიქიშვილის #39

შენობა–ნაგებობა N 02/1

შენობა ერთსართულიანია, სარდაფით. ბრტყელი გადახურვით. გეგმაში რთული მოხაზულობით. მაქსიმალური გაბარიტული ზომებით 4,29 X 7,05 მ. მაქსიმალური სიმაღლე მიწის დონიდან შეადგენს 3,3 მეტრს. შენობა მზიდკედლიანია. კედლები აგურის წყობით. ხის კარ–ფანჯრებით. სასხვენო და

სართულსშუა გადახურვა შესრულებულია ხის მასალით. სარდაფის კედლები აგურის მასალით. საძირკველი ქვის.

დასაშლელი შენობის ტექნიკურ–ეკონომიკური მაჩვენებლები შემდეგნაირია;

- შენობის ფართი გარე კონტურით – 80,9 მ^2;
- სამშენებლო მოცულობა – 224,7 მ^3;
- სამშენებლო მოცულობა 0,00 ნიშნულზე ზევით – 167,2 მ^3;
- სამშენებლო მოცულობა 0,00 ნიშნულზე ქვევით – 57,5 მ^3;
- შენობის კონსტრუქციული სიმაღლე – 5,2 მ;
- კონსტრუქციული სიმაღლე 0,00 ნიშ. ზევით – 3,3 მ;
- კონსტრუქციული სიმაღლე, 0,00 ნიშ. ქვევით – 1,9 მ.

შენობა–ნაგებობა N 01/2

შენობა ორსართულიანის, სარდაფით. ქანობიანი გადახურვით. გეგმაში მართკუთხა მოხაზულობით. მაქსიმალური გაბარიტული ზომით 9,76 X 25,9 მ, სიმაღლე მიწის დონიდან შეადგენს 10,21 მ. შენობა მზიდკედლიანია. კედლები აგურის წყობით. ხის კარ–ფანჯრებით. სასხვენო და სართულსშუა გადახურვა შესრულებულია ხის მასალით. სარდაფის კედლები აგურის მასალით. საძირკველი ქვის.

დასაშლელი შენობის ტექნიკურ–ეკონომიკური მაჩვენებლები შემდეგნაირია.

- შენობის ფართი გარე კონტურით – 876,6 მ^2;
- სამშენებლო მოცულობა – 2 639,5 მ^3;
- სამშ. მოცულობა 0,00 ნიშნულის ზევით – 2 237,2 მ^3;
- სამშ. მოცულობა 0,00 ნიშ. ქვევით – 402,3 მ^3;
- შენობის კონსტრუქციული სიმაღლე – 12,11 მ;
- კონსტრუქციული სიმაღლე 0,00 ნიშ. ზევით – 10,21 მ;
- კონსტრუქციული სიმაღლე 0,00 ნიშ. ქვევით – 1,9 მ

შენობა–ნაგებობა N 03/1

შენობა ერთსართულიანია, უსარდაფო. ქანობიანი სახურავით. გეგმაში მართკუთხა ფორმისაა გაბარიტული ზომით 3,8 x 2,5 მ, სიმაღლე 2,7 მ. შენობა მზიდკედლიანია. კედლები აგურის წყობით. ხის კარ–ფანჯრებით. სასხვენო და სართულსშუა გადახურვა შესრულებულია ხის მასალით. სარდაფის კედლები აგურის მასალით. საძირკველი ქვის.

დასაშლელი შენობის ტექნიკურ–ეკონომიკური მაჩვენებლები შემდეგნაირია:

- შენობის ფართი გარე კონტურით – 9,12 მ^2;
- სამშენებლო მოცულობა – 24,62 მ^3;
- სამშ. მოცულობა 0,00 ნიშ. ზემოთ – 24,62 მ^3;
- სამშ. მოცულობა 0,00 ნიშ. ქვემოთ – 0
- შენობის კონსტრუქციული სიმაღლე – 2,7 მ;
- კონსტრუქციული სიმაღლე 0,00 ნიშ. ზემოთ – 2,7 მ;
- კონსტრუქციული სიმაღლე 0,00 ნიშ. ქვემოთ – 0.

მელიქიშვილის #41

შენობა–ნაგებობა N 01/1

შენობა ერთსართულიანია, უსარდაფო. სახურავი ნაწილობრივ ბრტყელი და ქანობიანი. შენობის ნაწილს გააჩნია მანსარდული ანტრესოლი. გეგმაში მართკუთხა ფორმისა, გაბარიტული ზომით 13,0 x 21,6 მ. მაქსიმალური სიმაღლე მიწიდან 7,27 მ. ნაწილი 4,09 მ. საძირკველი ლენტური. ნაწილობრივ ქვა და ბეტონი. კედლები აგურის წყობით. ხის კარ–ფანჯრებით. სასხვენო და სართულსშუა გადახურვა შესრულებულია ხის მასალით.

დასაშლელი შენობის ტექნიკურ–ეკონომიკური მაჩვენებლები შემდეგნაირია:

- შენობის ფართი გარე კონტურით – 484,8 მ^2;
- სამშენებლო მოცულობა – 1 557,1 მ^3;
- სამშენებლო მოცულობა 0,00 ნიშ. ზევით – 1 557,1 მ^3;
- სამშენებლო მოცულობა 0,00 ნიშ. ქვევით – 0.
- შენობის კონსტრუქციული სიმაღლე – 7,27 მ^2;
- კონსტრუქციული სიმაღლე 0,00 ნიშ. ზევით – 7,27 მ;
- კონსტრუქციული სიმაღლე 0,00 ნიშ. ქვევით – 0.

3. სამუშაოთა წარმოების წესები და მეთოდები

სადემონტაჟო ნაგებობების დაშლამდე აუცილებელია არსებული საინჟინრო ქსელების, კომუნიკაციებისა და კაბელების ჩახსნა საქალაქო ქსელებიდან საექსპლუატაციო ორგანიზაციების მეთვალყურეობის ქვეშ.
შენობის დაშლა ხდება სამონტაჟო სამუშაოების თანმიმდევრობის საპირისპიროდ, ე.ი. ზემოდან ქვევით.

- სახურავის ბურულის მოხსნა.
- მოიხსნას კარ-ფანჯრები.
- ხელით და მექანიზაციით დაიშალოს სართულის გადახურვის ხის კონსტრუქციები..

- ხელით დაიშალოს მზიდი კედლები და ტიხრები შესაბამისი ინსტრუმენტების გამოყენებით.
- მექანიზირებული წესით და პნევმოჩაქუჩით დაიშალოს სართულის მონოლითური ბეტონის იატაკი და ლენტური საძირკვლები.
- ყველა ეტაპის სადემონტაჟო სამუშაოების შესრულების დროს გატანილ იქნას სამშენებლო ნაგავი და დაშლილი კონსტრუქციები.

მშენებლობის ხანგრძლივობის დადგენა

იმის გამო, რომ სადემონტაჟო სამუშაოების ხანგრძლივობა სამშენებლო ნორმებით გათვალისწინებული არ არის, მშენებლობის ხანგრძლივობას ვნიშნავთ ანალოგიური ხასიათის სამუშაოების გამოცდილების გათვალისწინებით - 5 (ხუთი) თვე. მათ შორის 10 დღე - მოსამზადებელი პერიოდის ხანგრძლივობაა. მოსამზადებელ პერიოდში უნდა მოეწყოს სამშენებლო ღობე და მოხდეს დროებითი შენობა-ნაგებობის დადგმა, სადემონტაჟო სამუშაოებისათვის ფრონტის მომზადება.

4. მშენებლობის უსაფრთხოება

1. უცხო პირთა, აგრეთვე სამშენებლო ოპერაციებში დაუსაქმებელ მუშა-მოსამსახურეთა ყოფნა სამშენებლო მოედანზე დაუშვებელია.
2. მუშა-მომსახურე პერსონალს უნდა ჩაუტარდეს ინსტრუქტაჟი მშენებლობაზე უსაფრთხოების ტექნიკის უზრუნველყოფის საკითხებზე, ასევე ტარდება გამოცდაც.
3. სამუშაოების შესრულების დროს საჭიროა СниП-Ш-4-80 თავის „უსაფრთხოების ტექნიკა მშენებლობაში“ და სხვა ნორმატიული დოკუმენტების მოთხოვნების დაცვა.
4. სადემონტაჟო სამუშაოების ჩატარება დაიშვება ინჟინრების ხელმძღვანელობით, რომლებსაც აქვთ გამოცდილება ასეთი სახის სამუშაოების ჩატარების.
5. მუშა-მომსახურე პერსონალი დაიშვება სამუშაოდ მხოლოდ 18 წ. ასაკიდან.
6. სახიფათო ზონები აუცილებლად უნდა იყვნენ აღნიშნულნი და შემოღობილნი ყველა ფაქტორის გათვალისწინებით.
7. სადემონტაჟო სამუშაოების ჩატარებამდე და მათი მსვლელობის დროს შენობა და მისი ცალკეული ელემენტები უნდა იყვნენ შემოწმებულნი მდგრადობაზე, თუ ხდება აუცილებელი, სპეციალისტი, რომელიც თვალს ადევნებს სადემონტაჟო პროცესს, იღებს გადაწყვეტილებას მათი გამაგრების დროებითი საყრდენების მეშვეობით ან მიწის უკუჩაყრით და ა.შ.
8. სადემონტაჟო სამუშაოების მსვლელოვის დროს აუცილებლად უნდა მიექცეს ყურადღება ამინდის მდგომარეობას, სამუშაოების ჩატარება დაუშვებელია, როდესაც ქარის სიჩქარე აღემატება 10მ/წმ.
9. დასანგრევ შენობაში დაუშვებელია სამუშაო და საყოფაცხოვრებო ნაგებობების განთავსება. საყოფაცხოვრებო სათავსო უნდა განლაგდეს

სამშენებლო ნაკვეთზე სადემონტაჟო შენობიდან მანძილზე არანაკლებ მისი 2 სიმაღლისა დაშლის მიმართულებით და არანაკლებ მისი 1.5 სიმაღლისა ყველა სხვა მიმართულების შემთხვევაში. მინიმალური მანძილი 10 მეტრია.

10. სადემონტაჟო სამუშაოების დაწყებამდე შრომის სერტიფიცირებული უსაფრთხოების სპეციალისტის მიერ მოხდება საფრთხეების იდენტიფიცირება, რისკების შეფასება და პრევენციალური ზომების შემუშავება.

– ამწის თავზე ანაკრები კონსტრუქციების ჩაბმა–ჩახსნის პროცესში.

- შენობა–ნაგებობის დემონტაჟისთვის გამოყენებული მანქანები განლაგდება კონსტრუქციის ჩამონგრევის ზონის გარეთ.
- გამოყოფილი იქნება პასუხისმგებელი პირი ამწის ტექნიკური გამართულობის, უსაფრთხო ექსპლუატაციის და ზედამხედველობის უზრუნველსაყოფად.

5. ეკოლოგია და ბუნების დაცვის საკითხი

ა. სამუშაოების დაწყება ქ. თბილისის არქიტექტურული სამსახურის მიერ გაცემული ნებართვის შემდეგ. მშენებლობა აუცილებელია განხორციელდეს ბუნების დაცვითი და ჰაერის გაბინძურების საწინააღმდეგო ღონისძიებების დაცვით.

ბ. გარემოს დაცვის სამსახურის ნებართვის გარეშე მშენებლობის სიახლოვეს იკრძალება მრავალწლიანი ხეებისა და ნარგავების მოჭრა ან განადგურება.

გ. სადემონტაჟო სამუშაოების მიმდინარეობის პერიოდში შენობიდან სამშენებლო ნაგვის ღიად ჩამოყრა დაუშვებელია, რათა ამ შემთხვევაშიც არ მოხდეს მტვრის გაბნევა სელიტებურ ზონაში. შენობა უნდა აღიჭურვოს ინვენტარული კონუსური ტიპის ნაგავგამტარებით და ნაგვის ჩამოცლა კი მოხდეს უშუალოდ ავტოთვითმცლელი მანქანის ძარებში.

დ. სადემონტაჟო სამუშაოების პროცესში წარმოქმნილი მტვრის შემცირების მიზნით მშრალ ამინდში ტერიტორია მოიწყას, ხოლო სამშენებლო მასალების ტრანსპორტირება მოხდეს სახურული ან ტენიანი ავტოტრანსპორტით.

II - ძირითადი სამშენებლო მანქანებისა და სატრანსპორტო საშუალებების მოთხოვნილებათა უწყისი

N	დასახელება	მარკა	რაოდ. ცალი
1	„ბოლგარკის“ ტიპის ან უფრო თანამედროვე კონსტრუქციების საჭრელი მოწყობილობა	კომპლ.	4
2	პნევმატური ინსტრუმენტი: საბურღი, ხრახნ-დამჭერი და სხვა	კომპლ.	2
3	გადასატანი კომპრესორი	CO-45	1
4	სანგრევი ჩაქუჩი	-	2
5	ავტოგენური საჭრელი აპარატი	კომპლ.	1
6	თვითმცლელი, ძარიანი და სპეცავტოტრანსპორტი	სხვადასხვა	1
8	სხვადასხვა დანიშნულების ხელის მოწყობილობა-ინსტრუმენტები: ნიჩბები, ბარები, ლომები, წერაქვები და სხვა	კომპლ.	10
9	ხელის უნივერსალური ჯალამბარი	ტპ-66 ე	1
10	ვიბროსამსხვრევი	ც-47614	1
11	ელექტრომაგნიტური ბურღი	კომპლ.	1
12	ხელით საგორავი ერთთვალა ურიკა	-	4
13	ხარჩოები ანაკრები	კომპლ.	30
14	ავტო ამწე - ტვირტამწეობით 3 ტონა		1
მითითებები: რეკომენდირებული მანქანა-დანადგარები და ინსტრუმენტ-მოწყობილობა შესაძლებელია შეიცვალოს ანალოგიური ან უფრო თანამედროვეთი.			

III გამოყენებული ნორმატიული დოკუმენტები საქართველოში მოქმედი ნორმები და წესები, რომელიც უნდა იქნეს დაცული სამუშაოების განხორციელებისას

– საქართველოს ორგანული კანონი „შრომის უსაფრთხოების შესახებ“.

– საქართველოს ორგანული კანონი „შრომის კოდექსი“.

– საქართველოს ოკუპირებული ტერიტორიებიდან დევნილთა, შრომის, ჯანმრთელობისა და სოციალური დაცვის მინისტრის ბრძანება „სამუშაო დროის აღრიცსვის ფორმისა და მისი წარმოების წესის დამტკიცების თაობაზე“ (ქ თბილისი).

– საქართველოს ოკუპირებული ტერიტორიებიდან დევნილთა, ძრომის, ჯანმრთელობისა და სოციალური დაცვის მინისტრის N01-15/ნ ბრძანება „სამუშაო სივრცეში რისკის შეფასების წესის დამტკიცების თაობაზე“. (ქ. თბილისი. ცვლილება 01-21/6).

– საქართველოს მთავრობის N429 დადგენილება ტექნიკური რეგლამენტი „ამწე მოწყობილობების მოწყობისა და უსაფრთხო ექსპლუატაციის შესახებ ტექნიკური რეგლამენტის დამტკიცების თაობაზე“).

– საქართველოს მთავრობის დადგენილება N422. საქართველოს კანონი „ნარჩენების მართვის კოდექსი“ (2015 წლის 11 აგვისტო ქ. თბილისი).

– საქართველოს შრომის, ჯანმრთელობისა და სოციალური დაცვის მინისტრის ბრძანება N127/6 (2003 წლის 6 ივნისი ქ. თბილისი) „საქართველოს ტერიტორიის სანიტარიული დაცვის წესების დამტკიცების შესახებ“.

– საქართველოს მთავრობის N370 დადგენილება (2015 წლის 23 ივლისი ქ. თბილისი) „სახანძრო უსაფრთხოების წესებისა და პირობების შესახებ ტექნიკური რეგლამენტის დამტკიცების თაობაზე“.

– საქართველოს მთავრობის დადგენილება N17 „გარემოსდაცვითი ტექნიკური რეგლამენტი დამტკიცების თაობაზე“.

– საქართველოს მთავრობის N457 დადგენილება (2022 წლის 16 სექტემბერი ქ. თბილისი) „სამუშაო სივრცეში უსაფრთნოების ან/და ჯანმრთელობის დაცვასთან დაკავშირებული ნიშნების განთავსების მინიმალური მოთხოვნები“. (დადგენილების ამოქმედების ვადა 2023 წლია 1 იანვარი).

– საქართველოს მთავრობის N590 დადგენილება (2022 წლის თბილისი) “ტექნიკური რეგლამენტის სამუშაო სივრცეში ინდივიდუალური დაცვის საშუალებების გამოყენებისას უსაფრთხოებისა და ჯანმრთელობის დაცვასთან დაკავშირებული მინიმალური მოთხოვნების დამტკიცების თაობაზე.

„მშენებლობის უსაფრთხოების შესახებ ტექნიკური რეგლამენტი. დადგენილება

N361. (27.05. 2014 წ.).

– საქართველოს მთავრობის 2017 წლის 27 ოქტომბრის N477 დადგენილება „სიმაღლეზე მუშაობის უსაფრთხოების მოთხოვნები“.

ქ. თბილისი, პეტრე მელიქიშვილის გამზირი № 39 ს.კ 01.15.03.014.006.
შენობა - ნაგებობა 01/2 -ის და 02/1 -ის აზომვითი ნახაზი

სარდაფის სართულის გეგმა

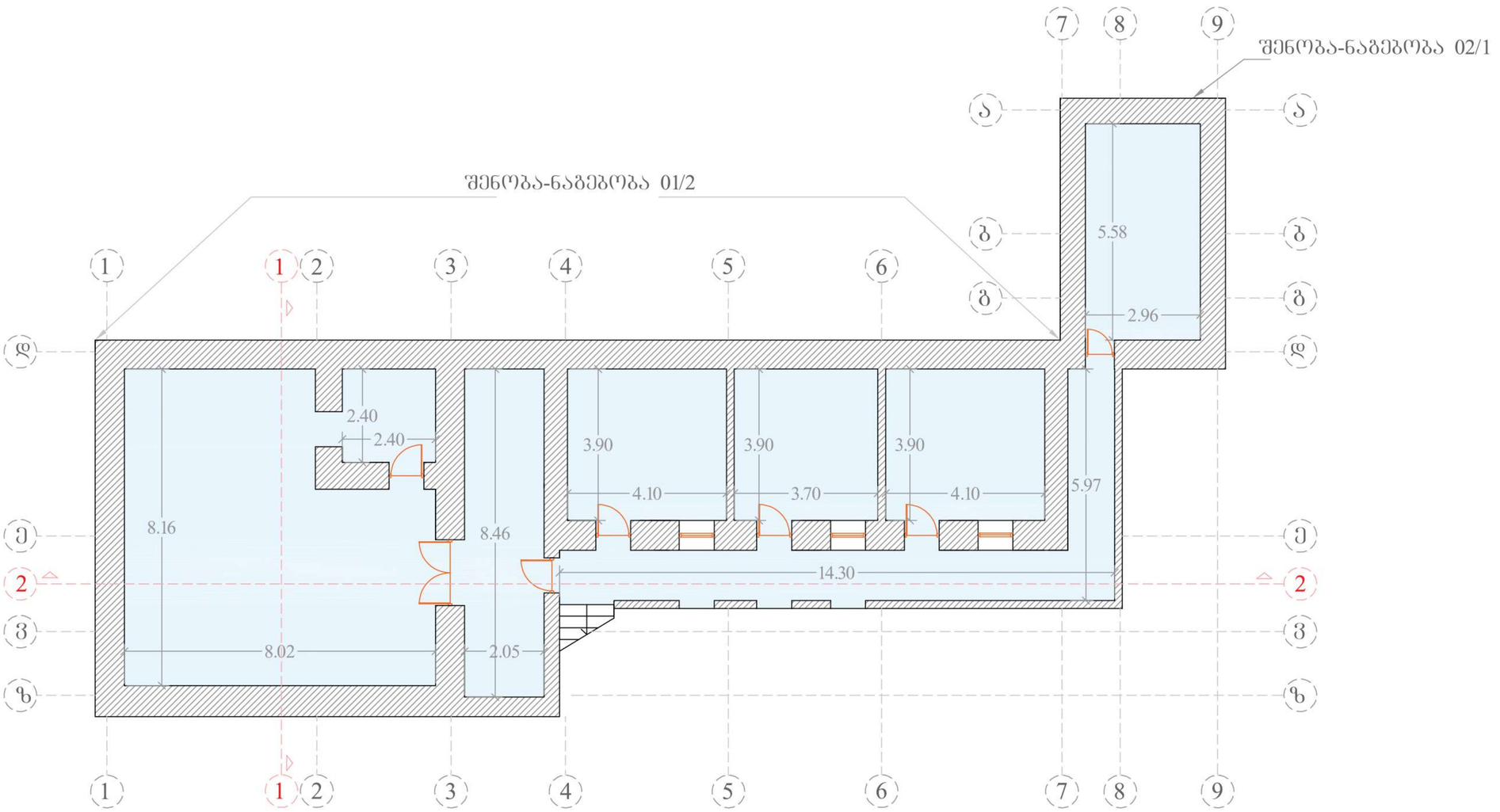

სარდაფის სართულის ფართი 173.36 კვ.მ.

დაინტერესებული პირი :

ობიექტის დასახელება

არსებული გეგმის ფართი

სტადია :	აზომვითი
აზომვის თარიღი :	16. 07. 2024
ნახაზის გაცემის თარიღი :	18. 07. 2024
დამკვეთი :	

მასშტაბი	1:180

PROJEKTIERUNG-VERMESSUNGS FIRMA

ქ. თბილისი, ჯორჯაძის ქუჩა 5

5(97) 95-93-75

შენიშვნა : აზომვითი სამუშაოები შესრულებულია დამკვეთის მიერ მითითებულ ადგილებში

დირექტორი: ნ.შახოვი

არქიტექტორი: გ.ჯანანაშვილი

შ.პ.ს "ნ.მ.ტ."

"N.M.T"

ქ. თბილისი, პეტრე მელიქიშვილის გამზირი № 39 ს.კ 01.15.03.014.006.
შენობა - ნაგებობა 01/2 -ის და 02/1 -ის აზომვითი ნახაზი

პირველი სართულის გეგმა

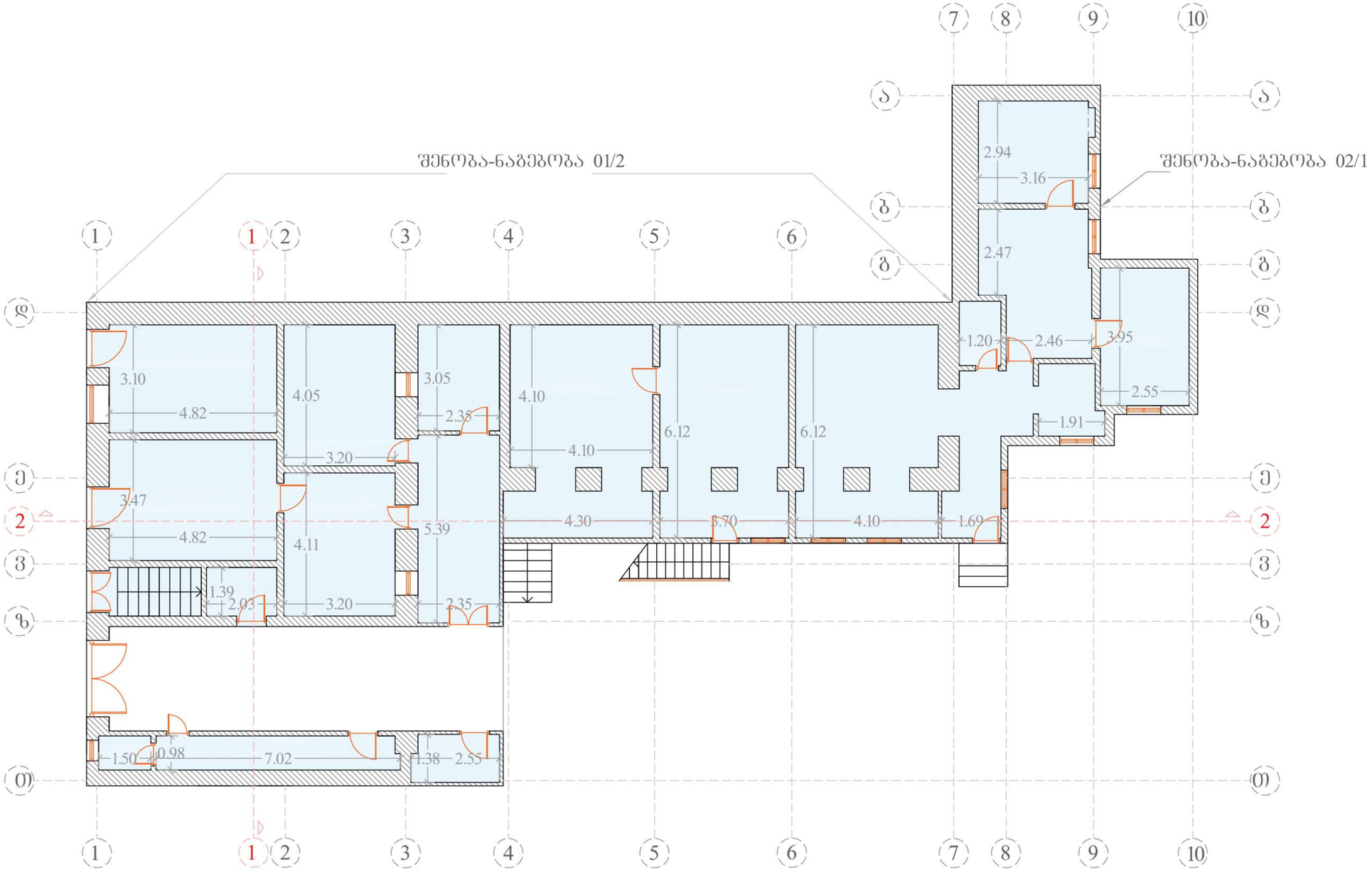

პირველი სართულის ფართი 223.65 კვ.მ.

დაინტერესებული პირი :

ობიექტის დასახელება	
არსებული გეგმის ფართი	
სტადია :	აზომვითი
აზომვის თარიღი :	16. 07. 2024
ნახაზის გაცემის თარიღი :	18. 07. 2024
დამკვეთი :	
მასშტაბი	1:180

PROJEKTIERUNG-VERMESSUNGS FIRMA

ქ. თბილისი, ჯორჯაძის ქუჩა 5

5(97) 95-93-75

შენიშვნა : აზომვითი სამუშაოები შესრულებულია დამკვეთის მიერ მითითებულ ნაზღვრებში

დირექტორი: ნ.შახოვი

არქიტექტორი: გ.ჯანანაშვილი

შ.პ.ს "ნ.მ.ტ."

"N.M.T"

ქ. თბილისი, პეტრე მელიქიშვილის გამზირი № 39 ს.კ 01.15.03.014.006.
შენობა - ნაგებობა 01/2 -ის და 02/1 -ის აზომვითი ნახაზი

მეორე სართულის გეგმა

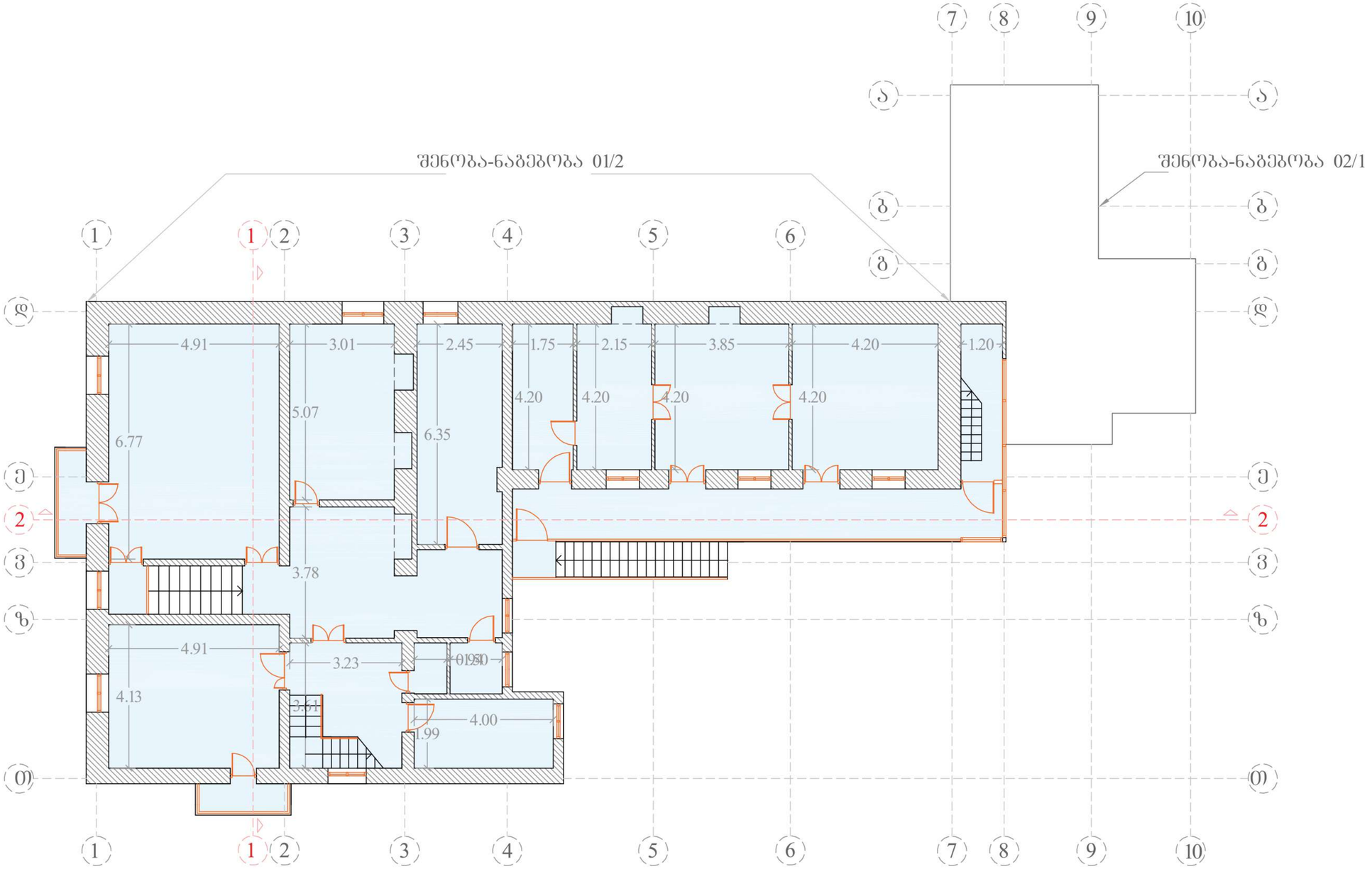

მეორე სართულის ფართი 234.84 კვ.მ.

დაინტერესებული პირი :

ობიექტის დასახელება	
არსებული გეგმის ფართი	
სტადია :	აზომვითი
აზომვის თარიღი :	16. 07. 2024
ნახაზის გაცემის თარიღი :	18. 07. 2024
დამკვეთი :	
მასშტაბი	1:180

PROJEKTIERUNG-VERMESSUNGS FIRMA

ქ. თბილისი, ჯორჯაძის ქუჩა 5

5(97) 95-93-75

შენიშვნა : აზომვითი სამუშაოები შესრულებულია დამკვეთის ფილარ მითითებულ ადგილებში

დირექტორი: ნ.შახოვი

არქიტექტორი: გ.ჭანანაშვილი

შ.პ.ს "ნ.მ.ტ."

"N.M.T"

ქ. თბილისი, პეტრე მელიქიშვილის გამზირი № 39 ს.კ 01.15.03.014.006.
შენობა - ნაგებობა 01/2 -ის და 02/1 -ის აზომვითი ნახაზი

მეორე სართულის გეგმა

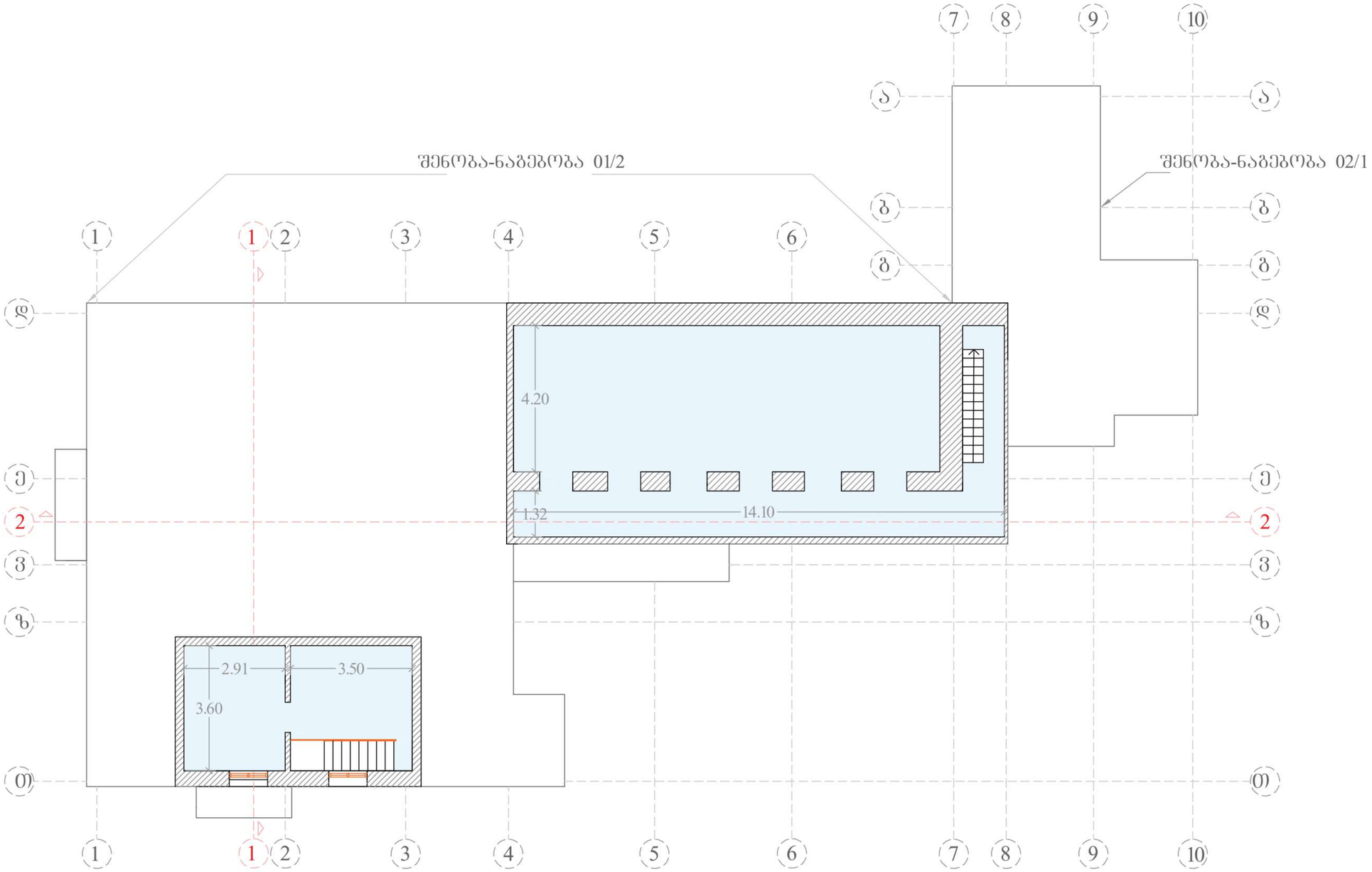

სხვენის სართულის ფართი 102.77 კვ.მ.

ჯამური ფართი 734.62 კვ.მ.

დაინტერესებული პირი :

ობიექტის დასახელება

არსებული გეგმის ფართი

სტადია :	აზომვითი
აზომვის თარიღი :	16. 07. 2024
ნახაზის გაცემის თარიღი :	18. 07. 2024
დამკვეთი :	
მასშტაბი	1:180

PROJEKTIERUNG-VERMESSUNGS FIRMA

ქ. თბილისი, ჯორჯაძის ქუჩა 5

5(97) 95-93-75

შენიშვნა : აზომვითი სამუშაოები შესრულებულია დამკვეთის მიერ მითითებულ ნაზღვრებში

დირექტორი: ნ.შახოვი

არქიტექტორი: გ.ჯანანაშვილი

შ.პ.ს "ნ.მ.ტ."

"N.M.T"

ქ. თბილისი, პეტრე მელიქიშვილის გამზირი № 39 ს.კ 01.15.03.014.006.
შენობა - ნაგებობა 01/2 -ის და 02/1 -ის აზომვითი ნახაზი

ჭრილი 2



დაინტერესებული პირი :

ობიექტის დასახელება

არსებული გეგმის ფართი

სტადია :	აზომვითი
აზომვის თარიღი :	16. 07. 2024
ნახაზის გაცემის თარიღი :	18. 07. 2024
დამკვეთი :	
მასშტაბი	1:180

PROJEKTIERUNG-VERMESSUNGS FIRMA

ქ. თბილისი, ჯორჯაძის ქუჩა 5

5(97) 95-93-75

შენიშვნა : აზომვითი სამუშაოებზე შესრულებულია დამკვეთის მიერ მითითებულ ნაზღვრებში

დირექტორი: ნ.შახოვი

არქიტექტორი: გ.ჯანანაშვილი

შ.პ.ს "ნ.მ.ტ."

"N.M.T"

ქ. თბილისი, პეტრე მელიქიშვილის გამზირი № 39 ს.კ 01.15.03.014.006.
შენობა - ნაგებობა 01/2 -ის და 02/1 -ის აზომვითი ნახაზი

ჭრილი 1

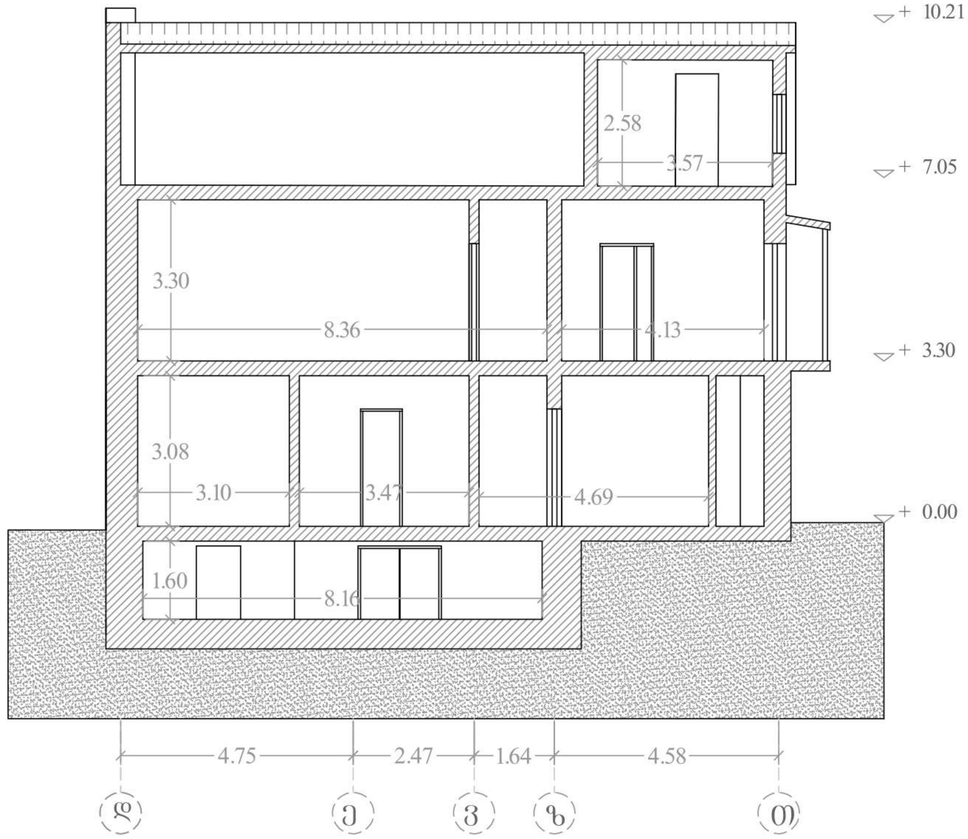

დაინტერესებული პირი :

ობიექტის დასახელება

არსებული გეგმის ფართი

სტადია :	აზომვითი
აზომვის თარიღი :	16. 07. 2024
ნახაზის გაცემის თარიღი :	18. 07. 2024
დამკვეთი :	
მასშტაბი	1:180

PROJEKTIERUNG-VERMESSUNGS FIRMA

ქ. თბილისი, ჯორჯაძის ქუჩა 5

5(97) 95-93-75

შენიშვნა : აზომვითი სამუშაოები შესრულებულია დამკვეთის მიერ მითითებულ ნახაზებში

დირექტორი: ნ.შახოვი

არქიტექტორი: გ.ჯანანაშვილი

შ.პ.ს "ნ.მ.ტ."

"N.M.T"

ქ. თბილისი, პეტრე მელიქიშვილის გამზირი № 39 ს.კ 01.15.03.014.006.
შენობა - ნაგებობა 01/2 -ის და 02/1 -ის აზომვითი ნახაზი

ფასადი დ - თ



დაინტერესებული პირი :

ობიექტის დასახელება

არსებული გეგმის ფართი

სტადია :	აზომვითი
აზომვის თარიღი :	16. 07. 2024
ნახაზის გაცემის თარიღი :	18. 07. 2024
დამკვეთი :	
მასშტაბი	1:180

PROJEKTIERUNG-VERMESSUNGS FIRMA

ქ. თბილისი, ჯორჯაძის ქუჩა 5

5(97) 95-93-75

შენიშვნა : აზომვითი სამუშაოებზე შესრულებულია დამკვეთის ფიქსირ მითითებულ ნაზღვრებში

დირექტორი: ნ.შახოვი

არქიტექტორი: გ.ჯანანაშვილი

შ.პ.ს "ნ.მ.ტ."

"N.M.T"

ქ. თბილისი, პეტრე მელიქიშვილის გამზირი № 39 ს.კ 01.15.03.014.006.
შენობა - ნაგებობა 01/2 -ის და 02/1 -ის აზომვითი ნახაზი

ფასადი თ - ა



დაინტერესებული პირი :

ობიექტის დასახელება

არსებული გეგმის ფართი

სტადია :	აზომვითი
აზომვის თარიღი :	16. 07. 2024
ნახაზის გაცემის თარიღი :	18. 07. 2024
დამკვეთი :	
მასშტაბი	1:180

PROJEKTIERUNG-VERMESSUNGS FIRMA

ქ. თბილისი, ჯორჯაძის ქუჩა 5

5(97) 95-93-75

შენიშვნა : აზომვითი სამუშაოები შესრულებულია დამკვეთის მიერ მითითებულ ხაზვრებში

დირექტორი: ნ.შახოვი

არქიტექტორი: გ.ჯანანაშვილი

შ.პ.ს "ნ.მ.ტ."

"N.M.T"

ქ. თბილისი, პეტრე მელიქიშვილის გამზირი № 39 ს.კ 01.15.03.014.006.
შენობა - ნაგებობა 01/2 -ის და 02/1 -ის აზომვითი ნახაზი

ფასადი 1 - 10



დაინტერესებული პირი :

ობიექტის დასახელება

არსებული გეგმის ფართი

სტადია :	აზომვითი
აზომვის თარიღი :	16. 07. 2024
ნახაზის გაცემის თარიღი :	18. 07. 2024
დამკვეთი :	
მასშტაბი	1:180

PROJEKTIERUNG-VERMESSUNGS FIRMA

ქ. თბილისი, ჯორჯაძის ქუჩა 5

5(97) 95-93-75

შენიშვნა : აზომვითი სამუშაოები შესრულებულია დამკვეთის მიერ მითითებულ ადგილებში

დირექტორი: ნ.შახოვი

არქიტექტორი: გ.ჯანანაშვილი

შ.პ.ს "ნ.მ.ტ."

"N.M.T"

ქ. თბილისი, პეტრე მელიქიშვილის გამზირი № 39 ს.კ 01.15.03.014.006.
შენობა - ნაგებობა 03/1 -ის აზომვითი ნახაზი, ჭრილი და ფასადები

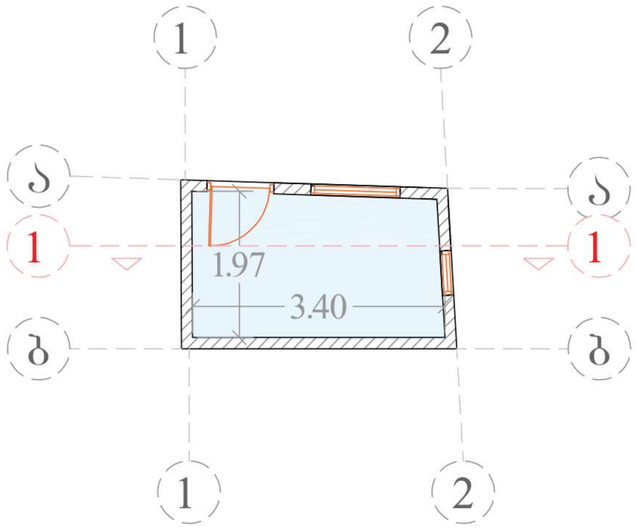

ჭრილი 1

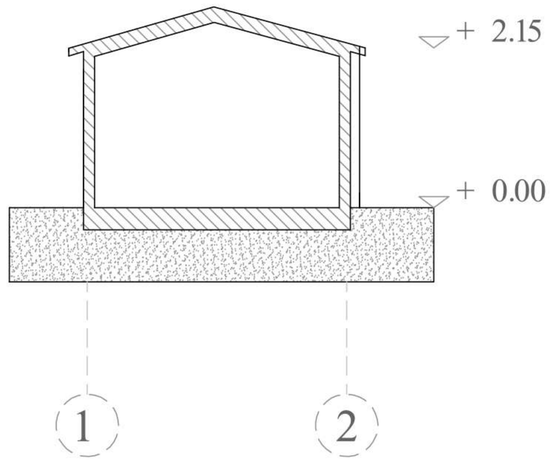

ფასადი ბ - ა

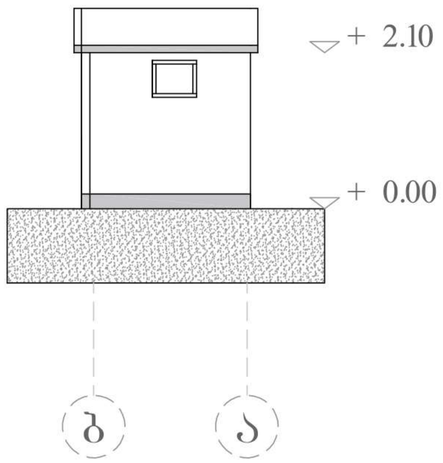

ფასადი 1 - 2

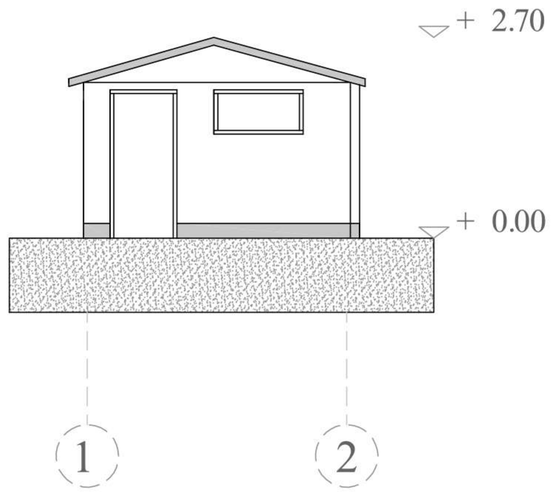

დაინტერესებული პირი :

ობიექტის დასახელება

არსებული გეგმის ფართი

სტადია :	აზომვითი
აზომვის თარიღი :	16. 07. 2024
ნახაზის გაცემის თარიღი :	18. 07. 2024
დამკვეთი :	

მასშტაბი	1:120

PROJEKTIERUNG-VERMESSUNGS FIRMA

ქ. თბილისი, ჯორჯაძის ქუჩა 5

5(97) 95-93-75

შენიშვნა : აზომვითი სამუშაოები შესრულებულია დამკვეთის მიერ მითითებულ ნაზღვრებში

დირექტორი: ნ.შახოვი

არქიტექტორი: გ.ჯანანაშვილი

შ.პ.ს "ნ.მ.ტ."

"N.M.T"

ქ. თბილისი, პეტრე მელიქიშვილის გამზირი № 41 ს.კ 01.15.03.014.001.
შენობა - ნაგებობა 01/1 -ის აზომვითი ნახაზი

პირველი სართულის გეგმა

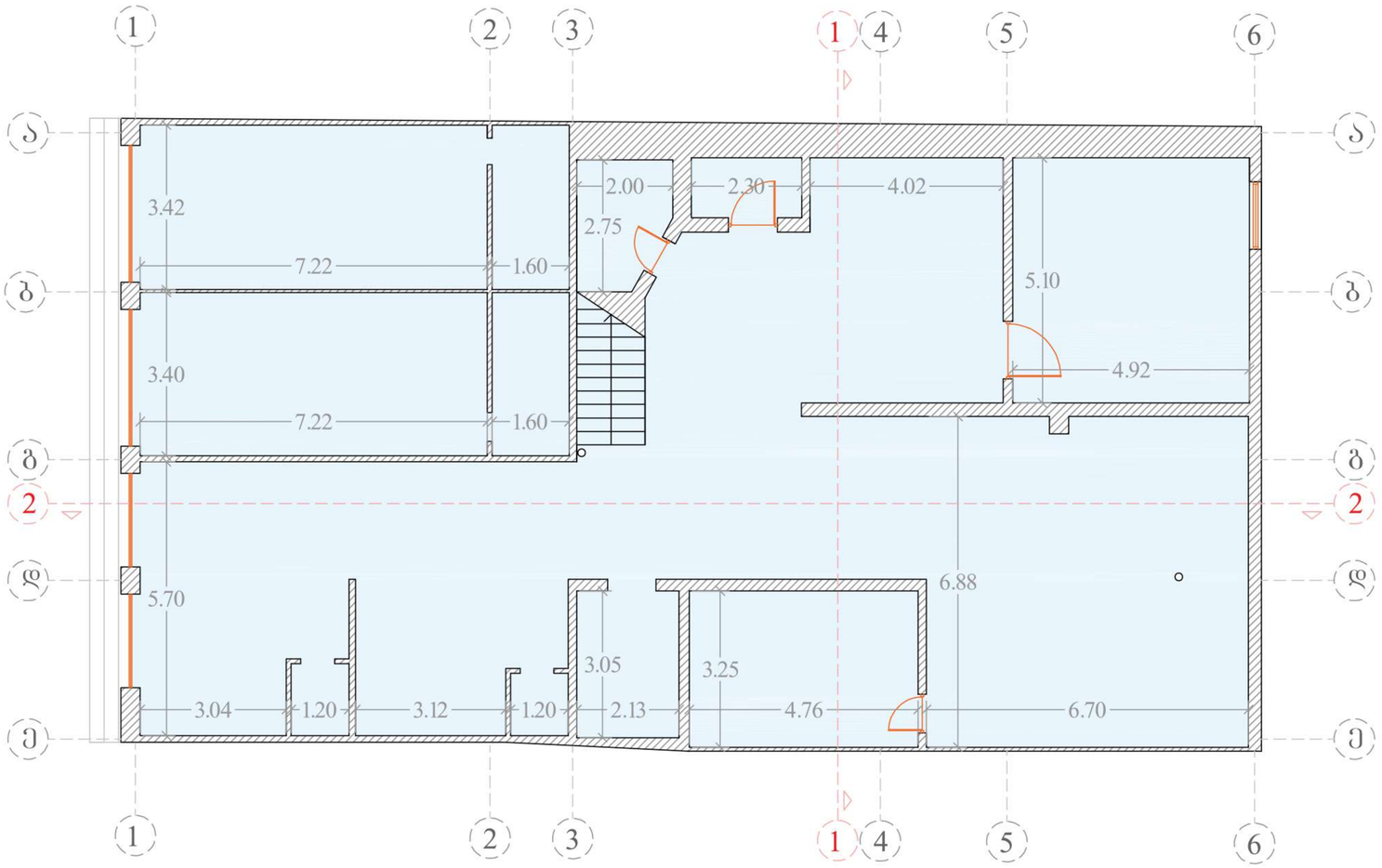

პირველი სართულის ფართი 292.01 კვ.მ.

დაინტერესებული პირი :

ობიექტის დასახელება	
არსებული გეგმის ფართი	
სტადია :	აზომვითი
აზომვის თარიღი :	16. 07. 2024
ნახაზის გაცემის თარიღი :	18. 07. 2024
დამკვეთი :	
მასშტაბი	1:170

PROJEKTIERUNG-VERMESSUNGS FIRMA

ქ. თბილისი, ჯორჯაძის ქუჩა 5

5(97) 95-93-75

შენიშვნა : აზომვითი სამუშაოები შესრულებულია დამკვეთის მიერ მითითებულ ეკზემპლარებში

დირექტორი: ნ.შახოვი

არქიტექტორი: გ.ჯანანაშვილი

შ.პ.ს "ნ.მ.ტ."

"N.M.T"

ქ. თბილისი, პეტრე მელიქიშვილის გამზირი № 41 ს.კ 01.15.03.014.001.
შენობა - ნაგებობა 01/1 -ის აზომვითი ნახაზი

ანტრესოლის სართულის გეგმა

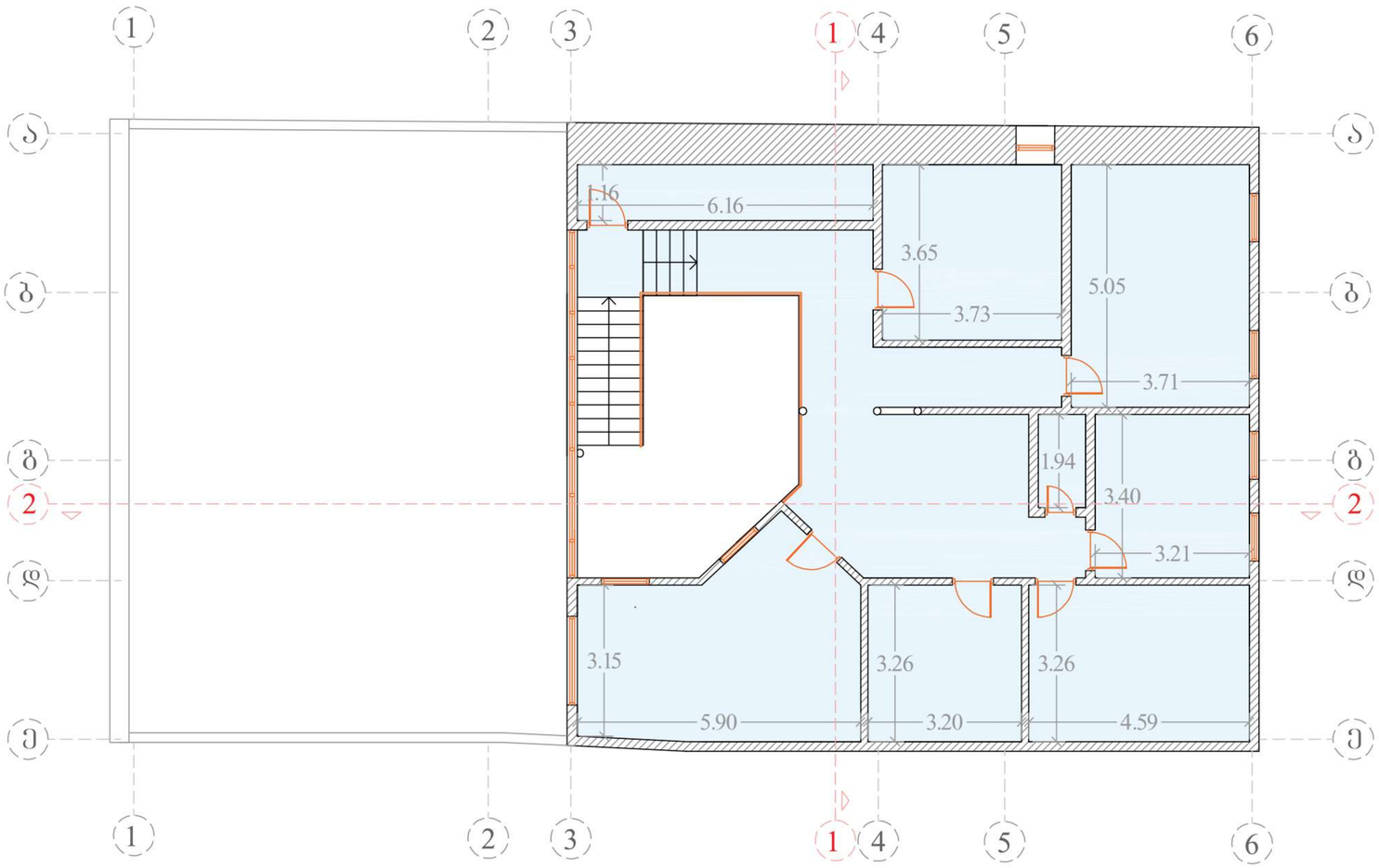

ანტრესოლის სართულის ფართი 143.10 კვ.მ.

ჯამური ფართი 435.11 კვ.მ.

დაინტერესებული პირი :

ობიექტის დასახელება	
არსებული გეგმის ფართი	
სტადია :	აზომვითი
აზომვის თარიღი :	16. 07. 2024
ნახაზის გაცემის თარიღი :	18. 07. 2024
დამკვეთი :	
მასშტაბი	1:170

PROJEKTIERUNG-VERMESSUNGS FIRMA

ქ. თბილისი, ჯორჯაძის ქუჩა 5

5(97) 95-93-75

შენიშვნა : აზომვითი სამუშაოებიდ შესრულებულია დამკვეთის მიერ მითითებულ ადგილებში

დირექტორი: ნ.შახოვი

არქიტექტორი: გ.ჯანანაშვილი

შ.პ.ს "ნ.მ.ტ."

"N.M.T"

ქ. თბილისი, პეტრე მელიქიშვილის გამზირი № 41 ს.კ 01.15.03.014.001.
შენობა - ნაგებობა 01/1 -ის აზომვითი ნახაზი

ჭრილი 2

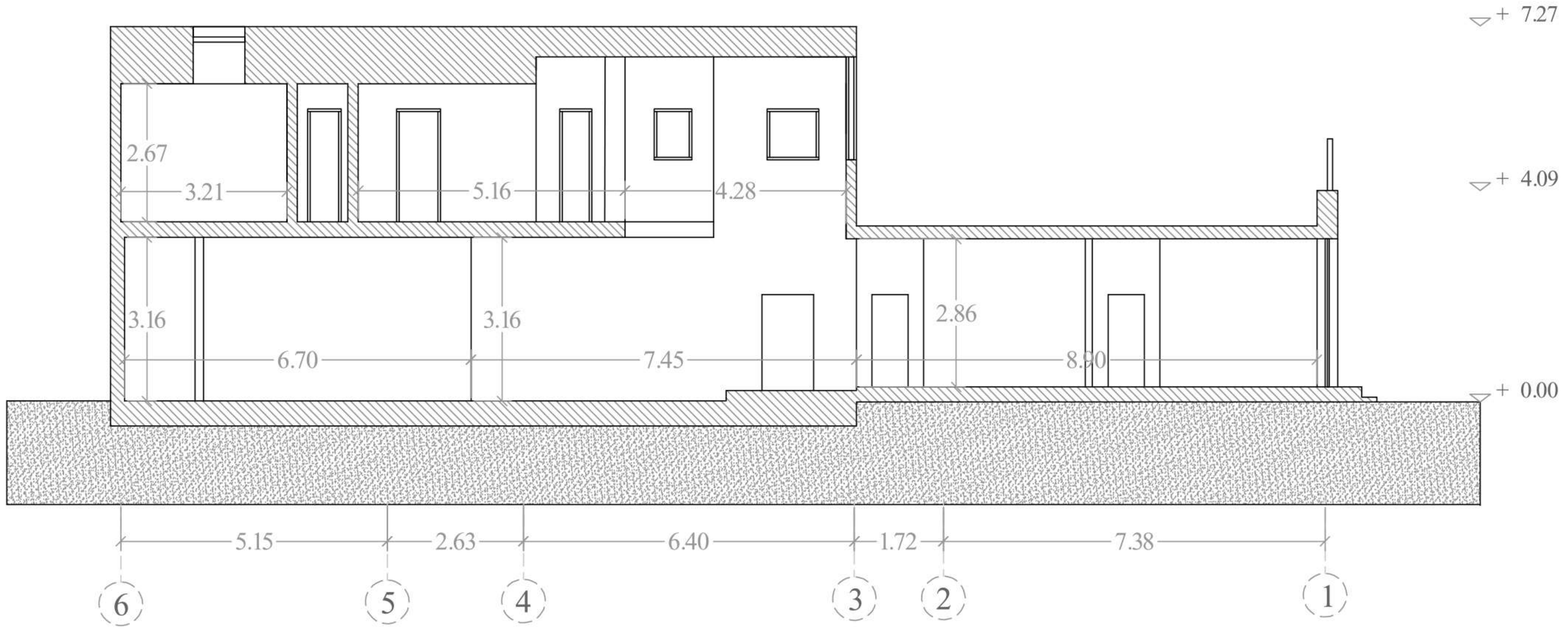

დაინტერესებული პირი :

ობიექტის დასახელება	
არსებული გეგმის ფართი	
სტადია :	აზომვითი
აზომვის თარიღი :	16. 07. 2024
ნახაზის გაცემის თარიღი :	18. 07. 2024
დამკვეთი :	
მასშტაბი	1:170

PROJEKTIERUNG-VERMESSUNGS FIRMA

ქ. თბილისი, ჯორჯაძის ქუჩა 5

5(97) 95-93-75

შენიშვნა : აზომვითი სამუშაოები შესრულებულია დამკვეთის მიერ მითითებულ ჯაზღვრებში

დირექტორი: ნ.შახოვი

არქიტექტორი: ბ.ანანაშვილი

შ.პ.ს "ნ.მ.ტ."

"N.M.T"

ქ. თბილისი, პეტრე მელიქიშვილის გამზირი № 41 ს.კ 01.15.03.014.001.
შენობა - ნაგებობა 01/1 -ის აზომვითი ნახაზი

ჭრილი 1

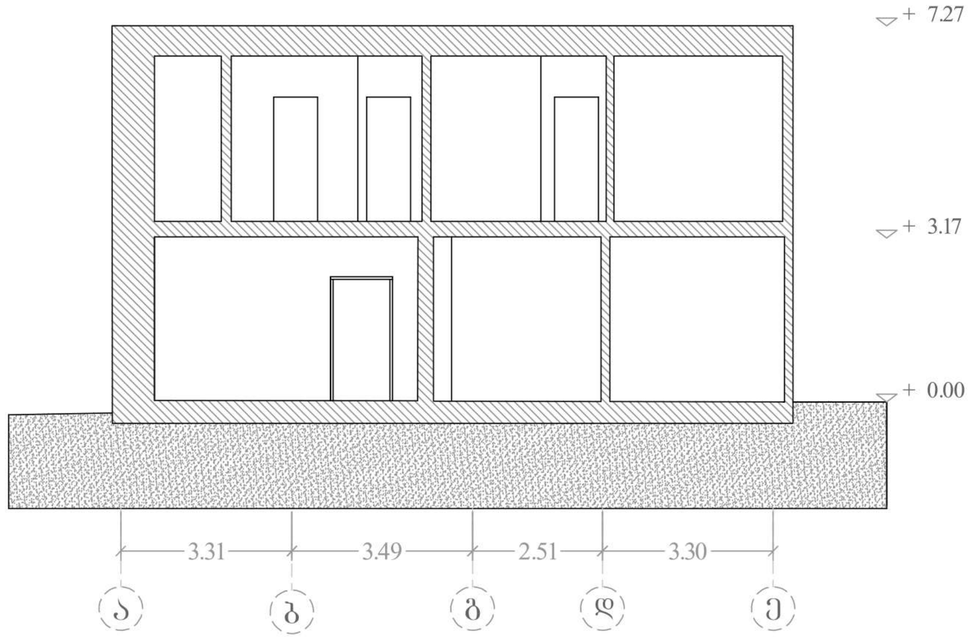

დაინტერესებული პირი :

ობიექტის დასახელება

არსებული გეგმის ფართი

სტადია :	აზომვითი
აზომვის თარიღი :	16. 07. 2024
ნახაზის გაცემის თარიღი :	18. 07. 2024
დამკვეთი :	

მასშტაბი	1:170

PROJEKTIERUNG-VERMESSUNGS FIRMA

ქ. თბილისი, ჯორჯაძის ქუჩა 5

5(97) 95-93-75

შენიშვნა : აზომვითი სამუშაოები შესრულებულია დამკვეთის მიერ მითითებულ ზაზღვრებში

დირექტორი: ნ.შახოვი

არქიტექტორი: გ.ჯანანაშვილი

შ.პ.ს "ნ.მ.ტ."

"N.M.T"

ქ. თბილისი, პეტრე მელიქიშვილის გამზირი № 41 ს.კ 01.15.03.014.001.
შენობა - ნაგებობა 01/1 -ის აზომვითი ნახაზი

ფასადი ა - ე

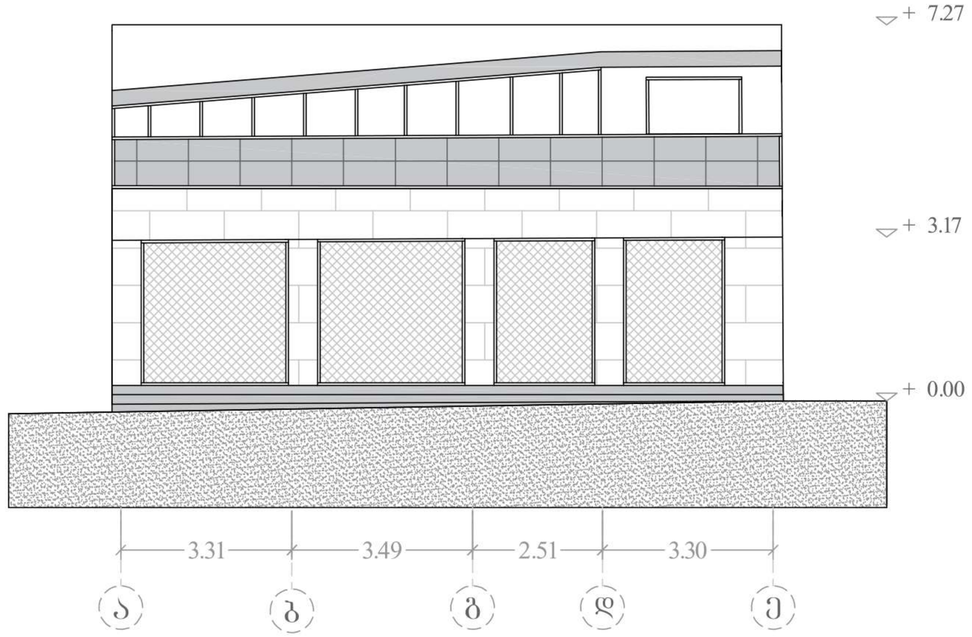

დაინტერესებული პირი :

ობიექტის დასახელება	
არსებული გეგმის ფართი	
სტადია :	აზომვითი
აზომვის თარიღი :	16. 07. 2024
ნახაზის გაცემის თარიღი :	18. 07. 2024
დამკვეთი :	
მასშტაბი	1:170

PROJEKTIERUNG-VERMESSUNGS FIRMA

ქ. თბილისი, ჯორჯაძის ქუჩა 5

5(97) 95-93-75

შენიშვნა : აზომვითი სამუშაოები შესრულებულია დამკვეთის მიერ მითითებულ ნაზღვრებში

დირექტორი: ნ.შახოვი

არქიტექტორი: გ.ჯანანაშვილი

შ.პ.ს "ნ.მ.ტ."

"N.M.T"

ქ. თბილისი, პეტრე მელიქიშვილის გამზირი № 41 ს.კ 01.15.03.014.001.
შენობა - ნაგებობა 01/1 -ის აზომვითი ნახაზი

ფასადი ე - ა

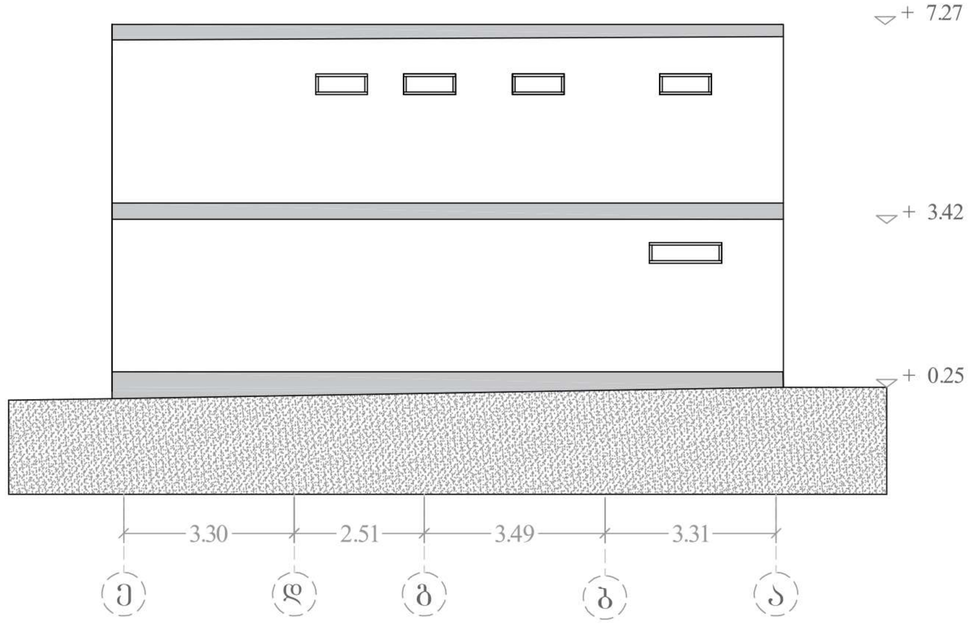

დაინტერესებული პირი :

ობიექტის დასახელება

არსებული გეგმის ფართი

სტადია :	აზომვითი
აზომვის თარიღი :	16. 07. 2024
ნახაზის გაცემის თარიღი :	18. 07. 2024

დამკვეთი :

მასშტაბი 1:170

PROJEKTIERUNG-VERMESSUNGS FIRMA

ქ. თბილისი, ჯორჯაძის ქუჩა 5

5(97) 95-93-75

შენიშვნა : აზომვითი სამუშაოები შესრულებულია დამკვეთის მიერ მითითებულ ზაზღვრებში

დირექტორი: ნ.შახოვი

არქიტექტორი: გ.ჯანანაშვილი

შ.პ.ს "ნ.მ.ტ."

"N.M.T"


ართა
ინვესტიცია
555 00 59 80
39
BUBZ
05.11.2025


05.11.2025


05.11.2025


ართა
ინვესტიცია
555 00 59 80
ARTA
INVESTMENT
39
SWAMP
RANGE
ILLTOWN

05.11.2025

q. Tbilisi. meliqiSvilis quCa #39 da #41-Si arsebuli Senoba-nagebobebis daSla.

mSeneblobis organizaciis kalendaruli grafiki

s/k # 01. 15. 03. 014. 006 da # 01. 015. 03. 014. 001

#39-Si mdebare Senoba #01/2; #02/1; #03/1;
#41-Si mdebare Senoba #01/1

samuSaos dasaxeleba	ganz.	raod.	1 weli															
			I Tve			II Tve			III Tve			IV Tve			V Tve		
			10	20	30	10	20	30	10	20	30	10	20	30	10	20	30
1. mosamzadebeli samuSaoebi	dRe	10	10														
2. arsebuli kar-fanjris daSla	dRe	10		10													
3. 01/2; 02/1; 03/1; da 01//1 arsebuli Senoba-nagebobebis saxuravebidan burulis moxsna.	dRe	15			15												
4. Senoba #02/1 mzidi kedlebis da tixrebis daSla xeliT	dRe	10				10											
5. Senoba #02/1 sardafis xis gadaxurvis da monoliTuri ubnis daSla xeliT da meqanizaciiT	dRe	5					5										
6. Senoba #02/1 sardafis kedlebis, iatakis da saZirkvlis daSla xeliT da meqanizaciiT	dRe	10						10									
7. Senoba #01/2 sxvenis sarTulis mzidi kedlebis, tixrebis da sasxveno gadaxurvis daSla xeliT da meqanizaciiT	dRe	10							10								
8. Senoba #01/2 me-2-e sarTulis mzidi kedlebis da tixrebis daSla xeliT	dRe	15								15							
9. Senoba #01/2 me-2-e sarTulis xis iatakis da monoliTuri ubnis daSla xeliT da meqanizaciiT	dRe	5									5						
10. Senoba #01/2 da #03/1 1 sarTulis mzidi kedlebis da tixrebis daSla xeliT meqanizaciiT	dRe	10										10					
11. Senoba #01/2 sardafis xis gadaxurvis da monoliTuri ubnis daSla xeliT da meqanizaciiT	dRe	10											10				
12. Senoba #01/2 sardafis kedlebis, iatakis da saZirkvlis daSla xeliT da meqanizaciiT	dRe	15												15			
13. Senoba #01/1 sasxveno gadaxurvis daSla xeliT da meqanizaciiT	dRe	5													5		
14. Senoba #01/1 mzidi kedlebis, tixrebis, iatakis da saZirkvlis daSla xeliT da meqanizaciiT	dRe	15														15	
15. samSeneblo narCenebis gatana.	dRe	30						30									

_ mSeneblobis ganxorcielebis procesis rigiToba da etapebis CamonaTvali efuZneba saqarTvelos mTavrobis #255 (2019 wlis 31 maisi) dadgenilebas, mSeneblobis nebarTvis gacemis da Senoba-nagebobis eqspluataciaSi miRebis wesebisa da pirobebis Sesaxeb.

_ kodeqsiT gansazRvruli piris mier mSeneblobis dasrulebis Sesaxeb, oqmi dgeba samSeneblo moedanze warmoebuli samuSaobis daTvalierebisa da sanebarTvo pirobebTan Sesabamisobis dadgenis safuZvelze.

Tanamdeboba	gvari	TariRi	xelmowera	q. Tbilisi. meliqiSvilis quCa #39 da #41-Si arsebuli Senoba-nagebobis daSla	stadia	furceli	forma
direqtori	b. dgebuaZe				m.p	mop-2	AA3
daamuSava	e. osefaiSvili			mSeneblobis organizaciis kalendaruli grafiki.	masStabi		
Seamowma	b. dgebuaZe				_	,,b.d. jgufi	

samSeneb l o gengegma

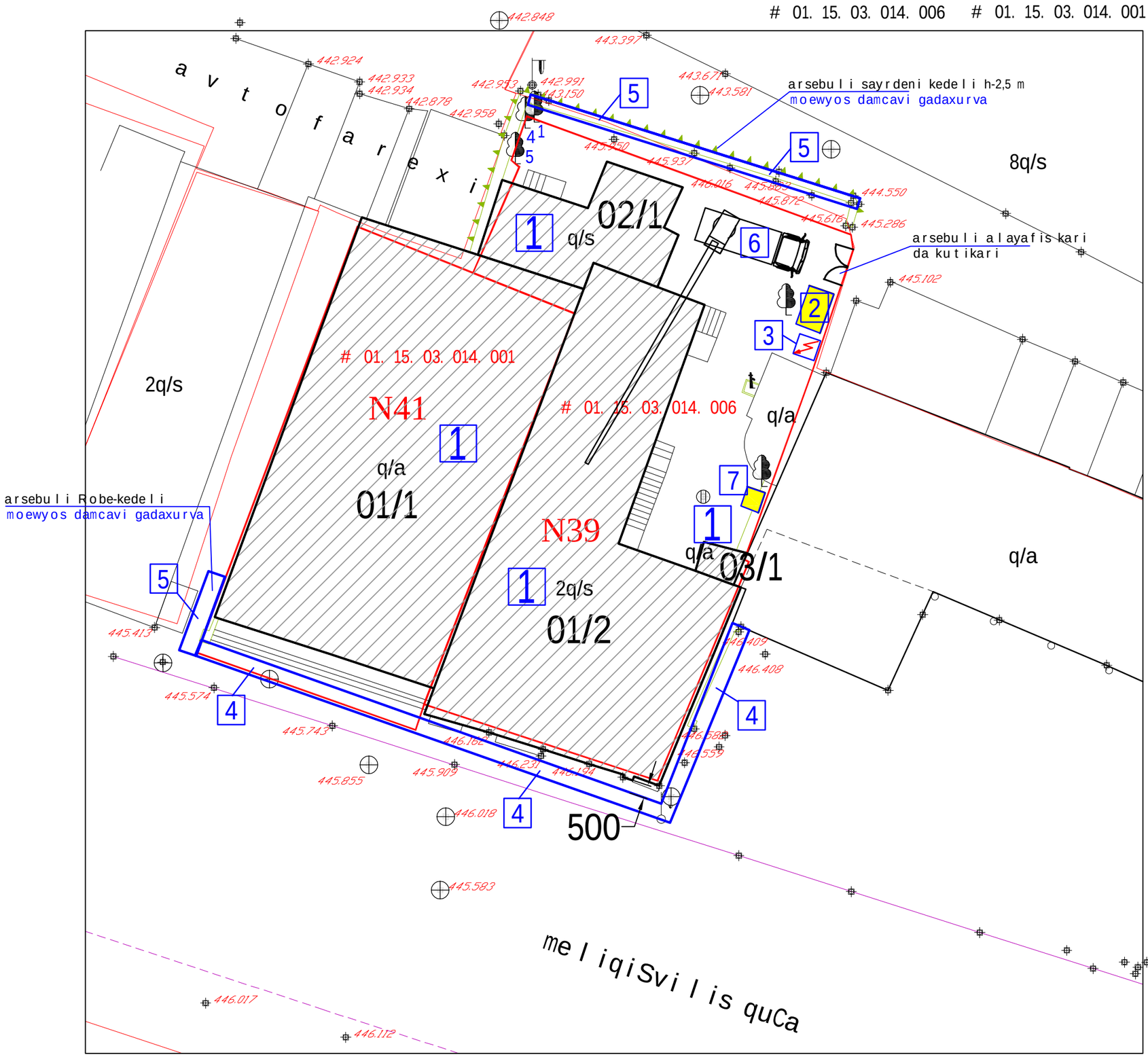

eqsp l ikacia:

1. dasaS l e l i Senobebi
2. samuSao Ta mwarmoeb l is o Taxi da muSaTa gasaxde l i muSaTa gasaxde l i. konteineri
3. e l eqtro fari
4. samSeneb l o Robe damcavi gadaxurviT da mtvris sawinaaRmdego badiT
5. arsebul Robeze damcavi gadaxurvis mowyoba
6. spec. teqnika
7. tua l e t i droebiTi

samSeneb l o Robis eskizi

4

_ droebiTi samSeneb l o warmoadgens miwaSi Cabetonebul l iTonis mil kvadratebze vertikal ur sibrtyeSi Sekidul Tunuqis profilirebul furcel s, an orientirebul burbuSel ovan fil as. simaR l e - 5,00 m.

_ samSeneb l o gengegma efuZneba damkveTis mier mowodebul t opogadaRebis gegmas.

_ droebiTi samSeneb l o Robe ver moewyoba sakadastro sazRvrebSi, radgan arsebul i Senoba-nagebobebis kedlebi ganTavsebul ia zed sakadastro sazRvarze, amitom samSeneb l o Robe damcavi gadaxurviT gadacdeba sakadastro sazRvars meliqiSvil is quCis mxares.

samSeneb l o samuSaoebi ganxorcie l des arsebul i, miwiszeda da miwisqveS komunikaciebis mesakuTre, Sesabamisi uwyebebidan miRebul i rekomendaciebis safuZve l ze

Tanamdeboba	gvari	TariRi	xe l mowera	q. Tbi l isi, me l iqiSvi l is quCa #39 da #41-Si arsebul i Senobebis daS l a	stadia	furce l i	forma
direqtori	b. dgebuaZe				m.p	mop-1	A3
daamuSava	e. osefaiSvi l i						
Seamowma	b. dgebuaZe				masStabi		
				Senobebis daS l is samSeneb l o gengegma	1:200	,,b.d. jgufi,	

ქალაქ თბილისის მუნიციპალიტეტის საჯარო სამართლის იურიდიული პირი – ქალაქ თბილისის მუნიციპალიტეტის ტრანსპორტისა და ურბანული განვითარების სააგენტო

წერილის ნომერი: **16-01253033404**
გაცემის თარიღი: **03/11/2025**

ადრესატი: შოთა ქიტიაშვილი
პირადი ნომერი: 01024039588
მისამართი: საქართველო, ქალაქი თბილისი, ვაჟა-ფშაველას გამზირი, N 20, ბინა 9-10

„ქალაქ თბილისის მუნიციპალიტეტის საჯარო სამართლის იურიდიული პირის – ქალაქ თბილისის მუნიციპალიტეტის ტრანსპორტისა და ურბანული განვითარების სააგენტოს დაფუძნებისა და დებულების დამტკიცების შესახებ“ ქალაქ თბილისის მუნიციპალიტეტის საკრებულოს 2020 წლის 24 იანვრის №52-1 დადგენილებით მინიჭებული უფლებამოსილების ფარგლებში და ,,ცალკეული ხაზობრივი ნაგებობების განთავსებაზე თანხმობის გაცემის, აღნიშნული სამუშაოების საგზაო მოძრაობის ორგანიზების სქემით ან სქემის გარეშე წარმოების წესის დამტკიცების შესახებ“ ქალაქ თბილისის მუნიციპალიტეტის საკრებულოს 2024 წლის 22 ნოემბრის №46-87 დადგენილების შესაბამისად, გაცნობებთ:

1. დაკმაყოფილდეს განმცხადებლის წერილობითი თხოვნა და მიეცეს თანხმობა განახორციელოს ქალაქ თბილისში, მელიქიშვილის გამზირი #41-ის მიმდებარედ, ქალაქ თბილისის მუნიციპალიტეტის ტერიტორიაზე დროებითი სამშენებლო ღობის მოწყობის მიზნით საჭირო სამუშაოები, დანართში მოხიშნულ სავარაუდო მონაკვეთზე, შეთანხმებული საგზაო მოძრაობის ორგანიზების სქემის შესაბამისად, უსაფრთხოების და ტექნიკური ნორმების სრული დაცვით, ტერიტორიაზე განთავსებული მწვანე ნარგავებისა და ხაზობრივი ნაგებობების დაუზიანებლად. სამუშაოების დასრულებისთანავე მუნიციპალიტეტის ტერიტორია მოყვანილ იქნას პირვანდელ მდგომარეობაში.

2. სამუშაოების წარმოება განხორციელდეს შეთანხმებული პროექტის მიხედვით, ,,ცალკეული ხაზობრივი ნაგებობების განთავსებაზე თანხმობის გაცემის, აღნიშნული სამუშაოების საგზაო მოძრაობის ორგანიზების სქემით ან სქემის გარეშე წარმოების წესის დამტკიცების შესახებ“ ქალაქ თბილისის მუნიციპალიტეტის საკრებულოს 2024 წლის 22 ნოემბრის №46-87 დადგენილებით დამტკიცებული წესის და საქართველოში მოქმედი სამართლებრივი აქტების შესაბამისად.

3. საგზაო მოძრაობის ორგანიზების სქემები შეთანხმებულია იმ პირობით, რომ სამშენებლო ტექნიკა იმოძრავებს მოქმედი სამართლებრივი დადგენილი წესით.

სამუშაოების მიმდინარეობის პერიოდში, საგზაო მოძრაობის ორგანიზების დროებითი სქემის მიხედვით გათვალისწინებული საგზაო ნიშნები უნდა განთავსდეს მოძრავ დგარზე, რათა არ დაზიანდეს მიმდებარე ტერიტორიაზე არსებული ინფრასტრუქტურა. ამასთან, განსათავსებელი დროებითი საგზაო ნიშნები დამზადებული უნდა იყოს საქართველოში მოქმედი კანონმდებლობით გათვალისწინებული სტანდარტების შესაბამისად.

იმ შემთხვევაში, თუ სამუშაოებისათვის საჭირო დროებითი და არსებული საგზაო ნიშნები ეწინააღმდეგება/ხელს უშლის ერთმანეთს, საჭიროა უკვე არსებული საგზაო ნიშნები შეიფუთოს, ხოლო სამუშაოს დასრულებისთანავე დემონტაჟი უნდა გაუკეთდეს დროებით დამონტაჟებულ საგზაო მოძრაობის ორგანიზების ტექნიკურ საშუალებებს და ქუჩის სავალი ნაწილი (ყველა შეფუთული ნიშნის ჩათვლით) მოყვანილი იქნას პირვანდელ მდგომარეობაში.

დამატებით გაცნობებთ, რომ თუ მშენებლობის პერიოდში, საპროექტო ტერიტორიის მიმდებარედ, ხორციელდება სხვა სამშენებლო სამუშაოები და დროებითი საგზაო ნიშნები, რომლებიც განთავსებულია სხვა, ნებართვის მქონე, შემსრულებელი კომპანიის მიერ და კვეთს/ეწინააღმდეგება თქვენს მიერ დასამონტაჟებელ საგზაო ნიშნებს, დროებითი საგზაო ნიშნები დაიტანოთ საჭიროებისამებრ და აუცილებლობის შემთხვევაში, სამუშაოები განახორციელოთ უკვე განთავსებული დროებითი საგზაო ნიშნების გამოყენებით. ხოლო, სხვა შემსრულებლის მიერ, სამუშაოების დასრულებისა და ნიშნების დემონტაჟის შემთხვევაში, უზრუნველყოთ თქვენი საგზაო ნიშნების სრულად მონტაჟი, მოცემული პირობების შესაბამისად.

საგზაო მოძრაობის ორგანიზების სქემის ცვლილება საჭიროებს შეთანხმებას სააგენტოსთან.

ასევე გაცნობებთ, რომ საჭიროების შემთხვევაში, სსიპ ტრანსპორტისა და ურბანული განვითარების

სააგენტო იტოვებს უფლებამოსილებას, მოითხოვოს სამუშაოების პერიოდში არსებული სიტუაციის საგზაო მოძრაობის ორგანიზების სქემის ალტერნატიული ვარიანტის წარმოდგენა.

4. სამუშაოების დაწყებამდე, განმცხადებელმა უზრუნველყოს სსიპ ქალაქ თბილისის მუნიციპალიტეტის ტრანსპორტისა და ურბანული განვითარების სააგენტოს გადაწყვეტილების და შეთანხმებული საგზაო მოძრაობის ორგანიზების სქემის წარდგენა ქ. თბილისის საპატრულო პოლიციის დეპარტამენტში, შესათანხმებლად. საგზაო მოძრაობის ორგანიზების დროებითი სქემა ძალაშია დაინტერესებული პირის მიერ სხვა ადმინისტრაციულ ორგანოსთან/ორგანოებთან შეთანხმების შემდგომ. იმ შემთხვევაში, თუ სააგენტოსთან შეთანხმებული საგზაო მოძრაობის ორგანიზების დროებითი სქემის პირობ(ებ)ი შეიცვლება სხვა ადმინისტრაციული ორგანო(ებ)ის მიერ, დაინტერესებული პირი ვალდებულია სააგენტოს მიმართოს შეცვლილი პირობ(ებ)ით საგზაო მოძრაობის ორგანიზების დროებითი სქემის შეთანხმების მოთხოვნით, წინააღმდეგ შემთხვევაში საგზაო მოძრაობის ორგანიზების დროებითი სქემა შეთანხმებულად არ ჩაითვლება.

5. თანხმობით გათვალისწინებული სამუშაოების წარმოებისას განსაზღვრული პირობების შეუსრულებლობა გამოიწვევს საქართველოს ადმინისტრაციულ სამართალდარღვევათა კოდექსით გათვალისწინებულ პასუხისმგებლობას.

6. პროექტით განსაზღვრულ მონაკვეთში სამუშაოების დასრულების შემდგომ, ყველა ტიპის საგზაო მოძრაობის ორგანიზების ტექნიკური საშუალებები უნდა იყოს აღდგენილი პირვანდელი სახით.

7. აქტი ძალაშია მისი გაცნობიდან 30 (ოცდაათი) კალენდარული დღის ვადით.

დანართი: 2 (ორი) ფურცელი

(ელექტრონული ფორმით გაცემული აქტის გაცნობისთვის დაინტერესებულ მხარეს განესაზღვრება ვადა - სააგენტოს მიერ აქტის გამოცემიდან 30 (ოცდაათი) კალენდარული დღის ოდენობით. თუ აღნიშნულ ვადაში დაინტერესებული პირი აქტს არ გაეცნობა აქტი ითვლება ძალადაკარგულად.)

გადაწყვეტილების გასაჩივრება, კანონმდებლობით დადგენილი წესით, დაინტერესებული მხარის მიერ, შესაძლებელია ამ გადაწყვეტილების გაცნობიდან ერთი თვის ვადაში ქალაქ თბილისის მუნიციპალიტეტის მერთან (მისამართი: ჟ. შარტავას ქუჩა N7)

მამუკა მუმლაძე

ქალაქ თბილისის მუნიციპალიტეტის ტრანსპორტისა და
ურბანული განვითარების სააგენტო-უფროსის მოადგილე

გამოყენებულია კვალიფიციური
ელექტრონული ხელმოწერა/
ელექტრონული შტამპი



შპს „მშენ-ექსპერტი +“
A – ტიპის ინსპექტირების ორგანო
მის: ქ. თბილისი, გუდარეხის შესახვევი №23
ტელ.: (+995) 595-95-25-22
ს/კ 406304896

აკრედიტაციის მოწმობის №:GAC-IB-0350
ინსპექტირების ანგარიშის №: FT- 343/05/25-I343/3
გაცემის თარიღი: “ 14 ” 05 2025 წელი
ინსპექტირების თარიღი: 01.05÷14.05.2025 წელი

ინსპექტირების ობიექტის იდენტიფიკაცია:
ქ.თბილისი, მელიქიშვილის გამზ.№37/41 (ს/კ 01.15.03.014.006 და ს/კ 01.15.03.014.001) მდებარე შენობა-ნაგებობის დემონტაჟის პროექტი

ვამტკიცებ,
დირექტორი _____ ჭიპაშვილი

ინსპექტირების ანგარიში
(ექსპერტიზის დასკვნა)

დამკვეთის იდენტიფიკაცია:	შპს „ზიონ ორანჟერია“, ს/კ 405504547 დირექტორი: შაი ცურ
ანგარიშის შედგენის საფუძველი:	განაცხადი №-343/05/25-I343 (01.05.2025 წ) ხელშეკრულება №-C- 343/05/25-I343 (01.05.2025 წ)
ინსპექტირების სფერო:	პროექტის შრომის უსაფრთხოების ნაწილის მოქმედ დოკუმენტებთან შესაბამისობის ინსპექტირება
ინსპექტირების ამოცანა:	ქ.თბილისი, მელიქიშვილის გამზ.№37/41 (ს/კ 01.15.03.014.006 და ს/კ 01.15.03.014.001) მდებარე შენობა-ნაგებობის დემონტაჟის პროექტის ინსპექტირება

თბილისი
2025 წელი

შემადგენლობა

1. ინსპექტირების შემსრულებლები 3
2. ინსპექტირებისათვის წარმოდგენილი მასალები 3
3. გამოყენებული ნორმატიული დოკუმენტები 3
4. კვლევითი ნაწილი 4
5. დასკვნა 13

ინსპექტირების შემსრულებლები

ინსპექტირების შემსრულებლები ინსპექტირების ორგანოს ხელმძღვანელის მიერ გაფრთხილებული და პასუხისმგებელნი ვართ ინსპექტირება ვაწარმოოთ მიუკერძოებლობლად, ჯეროვნად ჩავატაროთ კვლევა და დავიცვათ ინსპექტირების ჩატარების დროს მიღებული ან წარმოქმნილი ნებისმიერი სახის ინფორმაციის კონფიდენციალურობა.

ინსპექტორი: ***ირმა ღარიბაშვილი***

ინსპექტირებისათვის წარმოდგენილი მასალები

I - განმარტებითი ბარათი

1. საერთო ნაწილი
2. დასაშლელი შენობები და მიმდებარე ტერიტორია
3. სამუშაოთა წარმოების წესები და მეთოდები
4. სადემონტაჟო სამუშაოების ხანგრძლივობის დადგენა
5. მშენებლობის უსაფრთხოება
6. გარემოს დაცვის ღონისძიებები

II - ძირითადი სამშენებლო მანქანებისა და სატრანსპორტო საშუალებების მოთხოვნილებათა უწყისი

III - გამოყენებული ლიტერატურა

IV - სადემონტაჟო სამუშაოების წარმოების გრაფიკი

V - სამშენებლო გენგეგმა

დამატებით წარმოდგენილი დოკუმენტაცია:

- ტოპო გეგმა
- სამშენებლო გენგეგმა
- პირველი სართულის გეგმა
- მეორე სართულის გეგმა
- სარდაფის სართულის გეგმა
- ფასადი დ-თ
- ფასადი თ-ა
- ფასადი ა-ე
- ფასადი ე-ა
- ფასადი 1-10

- ჭრილი 1
- ჭრილი 2
- აზომვითი ნახაზები
- ანტრესოლის გეგმა
- კალენდარული გეგმა

გამოყენებული ნორმატიული დოკუმენტები

1. სამშენებლო ნორმები და წესები – (СНиП-ნაწილი 3);
2. ტექნიკური რეგლამენტი „მშენებლობის უსაფრთხოების შესახებ“ (საქართველოს მთავრობის 2014 წლის 27 მაისის დადგენილება, №361);
3. ტექნიკური რეგლამენტი: „სიმაღლეზე მუშაობის უსაფრთხოების მოთხოვნები“ (საქართველოს მთავრობის 2017 წლის 27 ოქტომბრის დადგენილება №477);
4. ტექნიკური რეგლამენტი - საქართველოს მთავობის 2016 წლის 28 იანვრის დადგენილება №41;
5. საქართველოს ტერიტორიაზე სამშენებლო სფეროს მარეგულირებელი ტექნიკური რეგლამენტები (საქართველოს მთავრობის 2014 წლის 15 იანვრის დადგენილება №71);
6. MEP-TP-G06.7- ინსპექტირების მეთოდები და პროცედურები.

კვლევითი ნაწილი

ინსპექტირებაზე წარმოდგენილი სადემონტაჟო სამუშაოების ორგანიზაციის პროექტის დამუშავებას საფუძვლად დაედო მშენებლობის რაიონის სიტუაციური გეგმა, აზომვითი ნახაზები და ტოპოგრაფიული გეგმა. პროექტის ავტორის განმარტებით, პროექტის შედგენის წინ მოხდა შენობების, ეზოს, მთლიანად ტერიტორიისა და მიმდებარე ქუჩების დათვალიერება დაშლის პირობების შესწავლითა და გაანალიზებით.

ობიექტი წარმოადგენს ქალაქ თბილისში, მელიქიშვილის ქუჩა №39-სა (ს/კ №01.15.03.014.006) და მელიქიშვილის ქუჩა №41-ში (ს/კ №01.15.03.014.001) მდებარე შენობებს. უბანი არის მჭიდროდ დასახლებული ჩამოყალიბებული ინფრასტრუქტურით. სამშენებლო მოედნის სეისმურობა განსაზღვრულია 8 ბალით. 39-ში განთავსებულია 3 ერთეული შენობა-ნაგებობა №01/2; №02/1 და №03/1. №41-ში განთავსებულია 1 ერთეული შენობა №01/1. ყველა შენობა ექვემდებარება დაშლას.

პროექტში წარმოდგენილია დასაშლელი შენობების დახასიათება (მელიქიშვილის №39).

შენობა–ნაგებობა №02/1

პროექტის ავტორის განმარტებით, შენობა ერთსართულიანია, სარდაფით. ბრტყელი გადახურვით. გეგმაში რთული მოხაზულობით, გაბარიტული ზომებით 4,29X7,05 მ. მაქსიმალური სიმაღლე მიწის დონიდან შეადგენს 3,3 მეტრს. შენობა მზიდკედლიანია. კედლები აგურის წყობით. ხის კარ–ფანჯრებით. სასხვენო და სართულს შუა გადახურვა შესრულებულია ხის მასალით. სარდაფის კედლები აგურის მასალით. საძირკველი ქვის. განმარტებით ბარათში წარმოდგენილია დასაშლელი შენობის ტექნიკურ–ეკონომიკური მაჩვენებლები:

– შენობის ფართი გარე კონტურით – 80,9 მ^2;
– სამშენებლო მოცულობა – 224,7 მ^3;
– სამშენებლო მოცულობა 0,00 ნიშნულზე ზევით – 167,2 მ^3;
– სამშენებლო მოცულობა 0,00 ნიშნულზე ქვევით – 57,5 მ^3;
– შენობის კონსტრუქციული სიმაღლე – 5,2 მ;
– კონსტრუქციული სიმაღლე 0,00 ნიშ. ზევით – 3,3 მ;
– კონსტრუქციული სიმაღლე, 0,00 ნიშ. ქვევით – 1,9 მ.

შენობა–ნაგებობა 01/2

პროექტის ავტორის განმარტებით, შენობა ორსართულიანია, სარდაფით. ქანობიანი გადახურვით. გეგმაში მართკუთხა მოხაზულობით. მაქსიმალური გაბარიტული ზომით 9,76X25,9 მ, სიმაღლე მიწის დონიდან შეადგენს 10,21 მ. შენობა

მზიდკედლიანია. კედლები აგურის წყობით. ხის კარ–ფანჯრებით. სასხვენო და სართულშუა გადახურვა შესრულებულია ხის მასალით. სარდაფის კედლები ამოყვანილია აგურის მასალით. საძირკველი ქვის მასალისაა.

განმარტებით ბარათში წარმოდგენილია დასაშლელი შენობის ტექნიკურ – ეკონომიკური მაჩვენებლები:

- შენობის ფართი გარე კონტურით – 876,6 მ^2;
- სამშენებლო მოცულობა – 2 639,5 მ^3;
- სამშ. მოცულობა 0,00 ნიშნულის ზევით – 2 237,2 მ^3;
- სამშ. მოცულობა 0,00 ნიშ. ქვევით – 402,3 მ^3;
- შენობის კონსტრუქციული სიმაღლე – 12,11 მ;
- კონსტრუქციული სიმაღლე 0,00 ნიშ. ზევით – 10,21 მ;
- კონსტრუქციული სიმაღლე 0,00 ნიშ. ქვევით – 1,9 მ

შენობა–ნაგებობა 03/1

პროექტის ავტორის განმარტებით, შენობა ერთსართულიანია, უსარდაფო, ქანობიანი სახურავით. გეგმაში მართკუთხა ფორმისაა გაბარიტული ზომით 3,8 x 2,5 მ, სიმაღლე 2,7 მ. შენობა მზიდკედლიანია. კედლები აგურის წყობით, ხის კარ–ფანჯრებით. სასხვენო და სართულშუა გადახურვა შესრულებულია ხის მასალით. სარდაფის კედლები აგებულია აგურის მასალით. საძირკველი ქვის.

განმარტებით ბარათში წარმოდგენილია დასაშლელი შენობის ტექნიკურ – ეკონომიკური მაჩვენებლები:

- შენობის ფართი გარე კონტურით – 9,12 მ^2;
- სამშენებლო მოცულობა – 24,62 მ^3;
- სამშ. მოცულობა 0,00 ნიშ. ზემოთ – 24,62 მ^3;
- სამშ. მოცულობა 0,00 ნიშ. ქვემოთ – 0 მ;
- შენობის კონსტრუქციული სიმაღლე – 2,7 მ;
- კონსტრუქციული სიმაღლე 0,00 ნიშ. ზემოთ – 2,7 მ;
- კონსტრუქციული სიმაღლე 0,00 ნიშ. ქვემოთ – 0 მ.

პროექტში წარმოდგენილია დასაშლელი შენობების დახასიათება (მელიქიშვილის №41).

შენობა–ნაგებობა 01/1

პროექტის ავტორის განმარტებით, შენობა ერთსართულიანია, უსარდაფო. სახურავი ნაწილობრივ ბრტყელი და ქანობიანია. შენობის ნაწილს გააჩნია მანსარდული ანტრესოლი. შენობა გეგმაში მართკუთხა ფორმისა, გაბარიტული ზომით 13,0x21,6 მ. მაქსიმალური სიმაღლე მიწიდან 7,27 მ, ნაწილი 4,09 მ. საძირკველი

ლენტურია, ნაწილობრივ ქვა და ბეტონია გამოყენებული. კედლები აგურის წყობითაა ნაგები, ხის კარ–ფანჯრებით. სასხვენო და სართულშუა გადახურვა შესრულებულია ხის მასალით.

დასაშლელი შენობის ტექნიკურ–ეკონომიკური მაჩვენებლები შემდეგია:

– შენობის ფართი გარე კონტურით – 484,8 მ^2;
– სამშენებლო მოცულობა – 1 557,1 მ^3;
– სამშენებლო მოცულობა 0,00 ნიშ. ზევით – 1 557,1 მ^3;
– სამშენებლო მოცულობა 0,00 ნიშ. ქვევით – 0.
– შენობის კონსტრუქციული სიმაღლე – 7,27 მ2;
– კონსტრუქციული სიმაღლე 0,00 ნიშ. ზევით – 7,27 მ;
– კონსტრუქციული სიმაღლე 0,00 ნიშ. ქვევით – 0.

განმარტებით ბარათში განსაზღვრულია სამუშაოთა წარმოების წესები და მეთოდები. პროექტში წარმოდგენილი ინფორმაციის მიხედვით, სადემონტაჟო ნაგებობების დაშლამდე განხორციელდება ტერიტორიაზე არსებული საინჟინრო ქსელების, კომუნიკაციებისა და კაბელების ჩახსნა საქალაქო ქსელებიდან საექსპლუატაციო ორგანიზაციების მეთვალყურეობის ქვეშ.

შენობის დაშლა მოხდება სამონტაჟო სამუშაოების თანმიმდევრობის საპირისპიროდ, ე.ი. ზემოდან ქვევით.

- სახურავის ბურულის მოხსნა.
- მოიხსნას კარ-ფანჯრები.
- ხელით და მექანიზაციით დაიშალოს სართულის გადახურვის ხის კონსტრუქციები. ხელით დაიშალოს მზიდი კედლები და ტიხრები შესაბამისი ინსტრუმენტების გამოყენებით.
- მექანიზირებული წესით და პნევმოჩაქუჩით დაიშალოს სართულის მონოლითური ბეტონის იატაკი და ლენტური საძირკვლები.
- ყველა ეტაპის სადემონტაჟო სამუშაოების შესრულების დროს გატანილ იქნას სამშენებლო ნაგავი და დაშლილი კონსტრუქციები.

მომდევნო თავში წარმოდგენილია ინფორმაცია მშენებლობის ხანგრძლივობის შესახებ.

შენობის დაშლა დამკვეთის მიერ განსაზღვრულია 5 თვის ვადაში, რასაც ხელი უნდა შეუწყოს ქ. თბილისის ზომიერმა კლიმატურმა პირობებმა. იმის გამო, რომ სადემონტაჟო სამუშაოების ხანგრძლივობა სამშენებლო ნორმებით გათვალისწინებული არ არის, მშენებლობის ხანგრძლივობა დანიშნულია ანალოგიური ხასიათის სამუშაოების გამოცდილების გათვალისწინებით. მათ შორის

10 დღე - მოსამზადებელი პერიოდის ხანგრძლივობაა. მოსამზადებელ პერიოდში მოეწყობა სამშენებლო ღობე და მოხდება დროებითი შენობა-ნაგებობის დადგმა, სადემონტაჟო სამუშაოებისათვის ფრონტის მომზადება.

მშენებლობის უსაფრთხოების თავში პროექტს ავტორის მიერ განსაზღვრულია შემდეგი საკითხები.

1. უცხო პირთა, აგრეთვე სამშენებლო ოპერაციებში დაუსაქმებელ მუშა-მოსამსახურეთა ყოფნა სამშენებლო მოედანზე დაუშვებელია.
2. მუშა-მომსახურე პერსონალს უნდა ჩაუტარდეს ინსტრუქტაჟი მშენებლობაზე უსაფრთხოების ტექნიკის უზრუნველყოფის საკითხებზე, ასევე ტარდება გამოცდა.
3. სამუშაოების შესრულების დროს საჭიროა СниП-Ш-4-80-თავის „უსაფრთხოების ტექნიკა მშენებლობაში“ და სხვა ნორმატიული დოკუმენტების მოთხოვნების დაცვა.
4. სადემონტაჟო სამუშაოების ჩატარება დაიშვება ინჟინრების ხელმძღვანელობით, რომლებსაც აქვთ გამოცდილება ასეთი სახის სამუშაოების ჩატარების.
5. მუშა-მომსახურე პერსონალი დაიშვება სამუშაოდ მხოლოდ 18 წ. ასაკიდან.
6. სახიფათო ზონები აუცილებლად უნდა იყვნენ აღნიშნულნი და შემოღობილნი ყველა ფაქტორის გათვალისწინებით.
7. სადემონტაჟო სამუშაოების ჩატარებამდე და მათი მსვლელობის დროს შენობა და მისი ცალკეული ელემენტები უნდა იყვნენ შემოწმებულნი მდგრადობაზე, თუ ხდება აუცილებელი, სპეციალისტი, რომელიც თვალს ადევნებს სადემონტაჟო პროცესს, იღებს გადაწყვეტილებას მათი გამაგრების დროებითი საყრდენების მეშვეობით ან მიწის უკუჩაყრით და ა.შ.
8. სადემონტაჟო სამუშაოების მსვლელობის დროს აუცილებლად უნდა მიექცეს ყურადღება ამინდის მდგომარეობას, სამუშაოების ჩატარება დაუშვებელია, როდესაც ქარის სიჩქარე აღემატება 10მ/წმ.
9. დასანგრევ შენობაში დაუშვებელია სამუშაო და საყოფაცხოვრებო ნაგებობების განთავსება. საყოფაცხოვრებო სათავსო უნდა განლაგდეს სამშენებლო ნაკვეთზე სადემონტაჟო შენობიდან მანძილზე არანაკლებ მისი 2 სიმაღლისა დაშლის მიმართულებით და არანაკლებ მისი 1.5 სიმაღლისა ყველა სხვა მიმართულების შემთხვევაში. მინიმალური მანძილი 10 მეტრია.
10. სადემონტაჟო სამუშაოების დაწყებამდე შრომის სერტიფიცირებული უსაფრთხოების სპეციალისტის მიერ მოხდება საფრთხეების იდენტიფიცირება, რისკების შეფასება და პრევენციალური ზომების შემუშავება.

- ამწის თავზე ანაკრები კონსტრუქციების ჩაბმა–ჩახსნის პროცესში.
- შენობა–ნაგებობის დემონტაჟისთვის გამოყენებული მანქანები განლაგდება კონსტრუქციის ჩამონგრევის ზონის გარეთ.
- გამოყოფილი იქნება პასუხისმგებელი პირი ამწის ტექნიკური გამართულობის, უსაფრთხო ექსპლუატაციის და ზედამხედველობის უზრუნველსაყოფად.

ეკოლოგია და ბუნების დაცვის თავში, პროექტს ავტორის მიერ წარმოდგენილია შემდეგი საკითხები.

ა. სამუშაოების დაწყება ქ. თბილისის არქიტექტურული სამსახურის მიერ გაცემული ნებართვის შემდეგ. მშენებლობა განხორციელდება ბუნების დაცვითი და ჰაერის გაბინძურების საწინააღმდეგო ღონისძიებების დაცვით.

ბ. გარემოს დაცვის სამსახურის ნებართვის გარეშე, მშენებლობის სიახლოვეს იკრძალება მრავალწლიანი ხეებისა და ნარგავების მოჭრა ან განადგურება.

გ. სადემონტაჟო სამუშაოების მიმდინარეობის პერიოდში შენობიდან სამშენებლო ნაგვის ღიად ჩამოყრა დაუშვებელია, რათა ამ შემთხვევაშიც არ მოხდეს მტვრის გაბნევა სელიტებურ ზონაში. შენობა უნდა აღიჭურვოს ინვენტარული კონუსური ტიპის ნაგავგამტარებით და ნაგვის ჩამოცლა კი მოხდება უშუალოდ ავტოთვითმცლელი მანქანის ძარებში.

დ. სადემონტაჟო სამუშაოების პროცესში წარმოქმნილი მტვრის შემცირების მიზნით მშრალ ამინდში ტერიტორია დასუფთავდება სველი მეთოდით, ხოლო სამშენებლო მასალების ტრანსპორტირება მოხდება სახურული ან ტენიანი ავტოტრანსპორტით.

პროექტში გაწერილია საქართველოში მოქმედი ნორმები და წესები, რომელიც უნდა იქნეს დაცული სამუშაოების განხორციელებისას:

- საქართველოს ორგანული კანონი „შრომის უსაფრთხოების შესახებ“.
- საქართველოს ორგანული კანონი „შრომის კოდექსი“.
- საქართველოს ოკუპირებული ტერიტორიებიდან დევნილთა, შრომის, ჯანმრთელობისა და სოციალური დაცვის მინისტრის ბრძანება „სამუშაო დროის აღრიცხვის ფორმისა და მისი წარმოების წესის დამტკიცების თაობაზე“ (ქ. თბილისი).
- საქართველოს ოკუპირებული ტერიტორიებიდან დევნილთა, შრომის, ჯანმრთელობისა და სოციალური დაცვის მინისტრის 01-15/6 ბრძანება „სამუშაო სივრცეში რისკის შეფასების წესის დამტკიცების თაობაზე“. ქ. თბილისი. ცვლილება 01-21/6).

– საქართველოს მთავრობის 429 დადგენილება ტექნიკური რეგლამენტი „ამწე მოწყობილობების მოწყობისა და უსაფრთხო ექსპლუატაციის შესახებ ტექნიკური რეგლამენტის დამტკიცების თაობაზე").

– საქართველოს მთავრობის დადგენილება 422. საქართველოს კანონი „ნარჩენების მართვის კოდექსი" (2015 წლის 11 აგვისტო ქ. თბილისი).

– საქართველოს შრომის, ჯანმრთელობისა და სოციალური დაცვის მინისტრის ბრძანება 127/6 (2003 წლის 6 ივნისი ქ. თბილისი) „საქართველოს ტერიტორიის სანიტარიული დაცვის წესების დამტკიცების შესახებ".

– საქართველოს მთავრობის 370 დადგენილება (2015 წლის 23 ივლისი ქ. თბილისი) „სახანძრო უსაფრთხოების წესებისა და პირობების შესახებ ტექნიკური რეგლამენტის დამტკიცების თაობაზე".

–საქართველოს მთავრობის დადგენ რეგლამენტი დამტკიცების თაობაზე".

- საქართველოს მთავრობის 457 დადგენილება (2022 წლის 16 სექტემბერი ქ. თბილისი) „სამუშაო სივრცეში უსაფრთხოების ან/და ჯანმრთელობის დაცვასთან დაკავშირებული ნიშნების განთავსების მინიმალური მოთხოვნები". (დადგენილების ამოქმედების ვადა 2023 წლია 1 იანვარი).

– საქართველოს მთავრობის 590 დადგენილება (2022 წლის თბილისი) "ტექნიკური რეგლამენტის სამუშაო სივრცეში ინდივიდუალური დაცვის საშუალებების გამოყენებისას უსაფრთხოებისა და ჯანმრთელობის დაცვასთან დაკავშირებული მინიმალური მოთხოვნების დამტკიცების თაობაზე.

„მშენებლობის უსაფრთხოების შესახებ ტექნიკური რეგლამენტი. დადგენილება 361. (27.05. 2014 წ.).

– საქართველოს მთავრობის 2017 წლის 27 ოქტომბრის 477 დადგენილება „სიმაღლეზე მუშაობის უსაფრთხოების მოთხოვნები".

მშენებლობის ორგანიზების მომდევნო თავში მოცემულია სამუშაოების საწარმოებლად საჭირო მანქანა-მექანიზმები და ტრანსპორტის შესახებ ინფორმაცია, კერძოდ:

- მოეწყოს ფარდა ან/და სამუშაოები განხორციელდეს დახურულ სივრცეში ვენტილაციის მოწყობით.
- იკრძალება სამშენებლო ნაგვისა და ნარჩენების ღია წესით გადატანა და ჩამოყრა.
- სასურველია სამშენებლო ნაგვის პირდაპირ თვითმცლელი მანქანების ძარებში ჩაყრა. დიდი ზომის სამშენებლო ნარჩენები ან მოხსნილი ნაკეთობები ჩამოშვებული იქნება ამწის საშუალებით. მოხდება მათი ავტომანქანების

ძარებში ჩატვირთვა და ნაგავსაყრელზე ან დამკვეთის მიერ მითითებულ ადგილზე მიტანა შესაბამისი სამსახურებთან შეთანხმების შემდეგ.

- დაუშვებელია არსებული საკანალიზაციო ჭების დანაგვიანება სამშენებლო ნარჩენებით. ასევე, დაუშვებელია ამოსახაპი ორმოების მოწყობა. ინვენტარული საყოფაცხოვრებო ვაგონეტიდან საკანალიზაციო ჩადინება უნდა მოეწყოს უშუალოდ საქალაქო საკანალიზაციო ჭებში.
- გენგეგმაზე მათ მოსაწყობად მითითებული ადგილები შესაძლებელია შეიცვალოს საკანალიზაციო ჭების სიახლოვეს მათი განთავსებით ელექტრო საწვეველას მოქმედების სახიფათო ზონების საზღვრების გათვალისწინებით. სამშენებლო ნაგვის ტრანსპორტირება ფხვიერ მდგომარეობაში რეკომენდირებული არ არის. ავტომანქანების ძარებში ჩატვირთვის შემდეგ მათი ზედაპირი დაინამება.

პროექტის გრაფიკულ ნაწილში წარმოდგენილია შემდეგი ნახაზები:

- ტოპო გეგმა
- სამშენებლო გენგეგმა
- პირველი სართულის გეგმა
- მეორე სართულის გეგმა
- სარდაფის სართულის გეგმა
-ფასადი დ-თ
- ფასადი თ-ა
-ფასადი ა-ე
-ფასადი ე-ა
- ფასადი 1-10
- ჭრილი 1
- ჭრილი 2
-აზომვითი ნახაზები
- ანტრესოლის გეგმა
-კალენდარული გეგმა

წარმოდგენილი საპროექტო დოკუმენტაციის მიმართ გაიცა შუალედური ინსპექტირების ანგარიში შემდეგი შენიშვნებით:

- დემონტაჟის ორგანიზაციის პროექტში არ არის წინასწარი მსჯელობა, მოახდენს თუ არა გავლენას დემონტაჟი მომიჯნავე შენობებზე. აღნიშნული საკითხები აღწერილი და მოცემული უნდა იქნას თქვენს მიერ წარმოდგენილ დაშლის სამუშაოების ორგანიზაციის პროექტში.
- **ექსპერტის მითითება:**

  გონივრული ეჭვის შემთხვევაში, თუ სარეკონსტრუქციო შენობა შეიცავს აზბესტის მასალებს, გათვალისწინებულ უნდა იქნეს სპეციალური უსაფრთხოების ზომები.

ზემოთ ჩამოთვლილი შენიშვნები გათვალისწინებული იქნა ავტორების მიერ და წარმოდგენილია შენიშვნების მიხედვით გაკორექტირებული პროექტი. წარმოდგენილი პროექტის მიმართ ინსპექტირებას პრეტენზია არ გააჩნია და ეძლევა დადებითი შეფასება.

კორექტირებული საპროექტო დოკუმენტაცია თან ერთვის მოცემულ დასკვნას ელ. ვერსიით.

დასკვნა

ქ.თბილისი, მელიქიშვილის გამზ.№37/41 (ს/კ 01.15.03.014.006 და ს/კ 01.15.03.014.001) მდებარე შენობა-ნაგებობის დემონტაჟის პროექტი, რომელიც დაკორექტირდა ინსპექტორის შენიშვნების მიხედვით, შესაბამისობაშია მოქმედ ნორმატიული დოკუმენტების მოთხოვნებთან და ეძლევა დადებითი შეფასება.

ინსპექტირების ანგარიში შეადგინა:
ინსპექტორი: /ი. ღარიბაშვილი /

ინსპექტირების ანგარიში ტექნიკურად გადაამოწმა:
ტექნიკური მენეჯერი,
პროფესორი: /მ. წიქარიშვილი/

ინსპექტირების ანგარიში ადმინისტრაციულად გადაამოწმა:
ინსპექტირების ორგანოს ხელმძღვანელი: /ა. ჭიპაშვილი/

ქ. თბილისი, მელიქიშვილის ქუჩა N 39 და N 41-ში

არსებული შენობა-ნაგებობების დაშლა

ს/კ. N 01. 15. 03. 014. 006 და ს/კ. N 01. 15. 03. 014. 001

სამუშაოების ორგანიზაციის პროექტის

განმარტებითი ბარათი

შეასრულა: /ბ.დგებუაძე/

შპს. ,,ბდ ჯგუფი,,

2024 წ

შინაარსი

I - განმარტებითი ბარათი

1. საერთო ნაწილი
2. დასაშლელი შენობები და მიმდებარე ტერიტორია
3. სამუშაოთა წარმოების წესები და მეთოდები
4. სადემონტაჟო სამუშაოების ხანგრძლივობის დადგენა
5. მშენებლობის უსაფრთხოება
6. გარემოს დაცვის ღონისძიებები

II - ძირითადი სამშენებლო მანქანებისა და სატრანსპორტო საშუალებების მოთხოვნილებათა უწყისი

III - გამოყენებული ლიტერატურა

IV - სადემონტაჟო სამუშაოების წარმოების გრაფიკი

V - სამშენებლო გენგეგმა

I - განმარტებითი ბარათი

1. საერთო ნაწილი

ა. სადემონტაჟო სამუშაოების ორგანიზაციის პროექტის დამუშავების საფუძვლად დაედო შემდეგი მონაცემები:

- მშენებლობის რაიონის სიტუაციური გეგმა;
- აზომვითი ნახაზები;
- ტოპოგრაფიული გეგმა;

ბ. პროექტის შედგენის წინ მოხდა შენობების, ეზოს, მთლიანად ტერიტორიისა და მიმდებარე ქუჩების დათვალიერება დაშლის პირობების შესწავლითა და გაანალიზებით.

გ. მშენებლობის ორგანიზაციის პროექტი შესრულებულია მოქმედი სამშენებლო ნორმების, წესებისა და სახელმწიფო სტანდარტების (მათ შორის ხანძარფეთქებადი უსაფრთხოების) შესაბამისად. ნორმატიული დოკუმენტების ჩამონათვალი მოცემულია III თავში (გამოყენებული ლიტერატურა), აგრეთვე შესაბამის თავებში და ქვეთავებში.

2. დასაშლელი შენობები და მიმდებარე ტერიტორია.

ტერიტორია მდებარეობს ქ. თბილისში, მელიქიშვილის ქუჩა N39, ს/კ N 01.15.03.014.006 და მელიქიშვილის ქუჩა N41, ს/კ N 01.15.03.014.001. შენობები მდებარეობს მჭიდროდ დასახლებულ უბანში ჩამოყალიბებული ინფრასტრუქტურით. სამშენებლო მოედნის სეისმურობა განისაზღვრება 8 ბალით.

ამჟამად N39-ში განთავსებულია 3 ერთეული შენობა-ნაგებობა #01/2; #02/1 და #03/1. N41-ში განთავსებულია 1 ერთეული შენობა #01/1. დამკვეთის ინფორმაციით ყველა შენობა ექვემდებარება დაშლას.

II დასაშლელი შენობების დახასიათება.

მელიქიშვილის #39

შენობა–ნაგებობა N 02/1

შენობა ერთსართულიანია, სარდაფით. ბრტყელი გადახურვით. გეგმაში რთული მოხაზულობით. მაქსიმალური გაბარიტული ზომებით 4,29 X 7,05 მ. მაქსიმალური სიმაღლე მიწის დონიდან შეადგენს 3,3 მეტრს. შენობა მზიდკედლიანია. კედლები აგურის წყობით. ხის კარ–ფანჯრებით. სასხვენო და

სართულსშუა გადახურვა შესრულებულია ხის მასალით. სარდაფის კედლები აგურის მასალით. საძირკველი ქვის.

დასაშლელი შენობის ტექნიკურ–ეკონომიკური მაჩვენებლები შემდეგნაირია;

- შენობის ფართი გარე კონტურით – 80,9 მ^2;
- სამშენებლო მოცულობა – 224,7 მ^3;
- სამშენებლო მოცულობა 0,00 ნიშნულზე ზევით – 167,2 მ^3;
- სამშენებლო მოცულობა 0,00 ნიშნულზე ქვევით – 57,5 მ^3;
- შენობის კონსტრუქციული სიმაღლე – 5,2 მ;
- კონსტრუქციული სიმაღლე 0,00 ნიშ. ზევით – 3,3 მ;
- კონსტრუქციული სიმაღლე, 0,00 ნიშ. ქვევით – 1,9 მ.

შენობა–ნაგებობა N 01/2

შენობა ორსართულიანის, სარდაფით. ქანობიანი გადახურვით. გეგმაში მართკუთხა მოხაზულობით. მაქსიმალური გაბარიტული ზომით 9,76 X 25,9 მ, სიმაღლე მიწის დონიდან შეადგენს 10,21 მ. შენობა მზიდკედლიანია. კედლები აგურის წყობით. ხის კარ–ფანჯრებით. სასხვენო და სართულსშუა გადახურვა შესრულებულია ხის მასალით. სარდაფის კედლები აგურის მასალით. საძირკველი ქვის.

დასაშლელი შენობის ტექნიკურ–ეკონომიკური მაჩვენებლები შემდეგნაირია.

- შენობის ფართი გარე კონტურით – 876,6 მ^2;
- სამშენებლო მოცულობა – 2 639,5 მ^3;
- სამშ. მოცულობა 0,00 ნიშნულის ზევით – 2 237,2 მ^3;
- სამშ. მოცულობა 0,00 ნიშ. ქვევით – 402,3 მ^3;
- შენობის კონსტრუქციული სიმაღლე – 12,11 მ;
- კონსტრუქციული სიმაღლე 0,00 ნიშ. ზევით – 10,21 მ;
- კონსტრუქციული სიმაღლე 0,00 ნიშ. ქვევით – 1,9 მ

შენობა–ნაგებობა N 03/1

შენობა ერთსართულიანია, უსარდაფო. ქანობიანი სახურავით. გეგმაში მართკუთხა ფორმისაა გაბარიტული ზომით 3,8 x 2,5 მ, სიმაღლე 2,7 მ. შენობა მზიდკედლიანია. კედლები აგურის წყობით. ხის კარ–ფანჯრებით. სასხვენო და სართულსშუა გადახურვა შესრულებულია ხის მასალით. სარდაფის კედლები აგურის მასალით. საძირკველი ქვის.

დასაშლელი შენობის ტექნიკურ–ეკონომიკური მაჩვენებლები შემდეგნაირია:

- შენობის ფართი გარე კონტურით – 9,12 მ^2;
- სამშენებლო მოცულობა – 24,62 მ^3;
- სამშ. მოცულობა 0,00 ნიშ. ზემოთ – 24,62 მ^3;
- სამშ. მოცულობა 0,00 ნიშ. ქვემოთ – 0
- შენობის კონსტრუქციული სიმაღლე – 2,7 მ;
- კონსტრუქციული სიმაღლე 0,00 ნიშ. ზემოთ – 2,7 მ;
- კონსტრუქციული სიმაღლე 0,00 ნიშ. ქვემოთ – 0.

მელიქიშვილის #41

შენობა–ნაგებობა N 01/1

შენობა ერთსართულიანია, უსარდაფო. სახურავი ნაწილობრივ ბრტყელი და ქანობიანი. შენობის ნაწილს გააჩნია მანსარდული ანტრესოლი. გეგმაში მართკუთხა ფორმისა, გაბარიტული ზომით 13,0 x 21,6 მ. მაქსიმალური სიმაღლე მიწიდან 7,27 მ. ნაწილი 4,09 მ. საძირკველი ლენტური. ნაწილობრივ ქვა და ბეტონი. კედლები აგურის წყობით. ხის კარ–ფანჯრებით. სასხვენო და სართულსშუა გადახურვა შესრულებულია ხის მასალით.

დასაშლელი შენობის ტექნიკურ–ეკონომიკური მაჩვენებლები შემდეგნაირია:

- შენობის ფართი გარე კონტურით – 484,8 მ^2;
- სამშენებლო მოცულობა – 1 557,1 მ^3;
- სამშენებლო მოცულობა 0,00 ნიშ. ზევით – 1 557,1 მ^3;
- სამშენებლო მოცულობა 0,00 ნიშ. ქვევით – 0.
- შენობის კონსტრუქციული სიმაღლე – 7,27 მ^2;
- კონსტრუქციული სიმაღლე 0,00 ნიშ. ზევით – 7,27 მ;
- კონსტრუქციული სიმაღლე 0,00 ნიშ. ქვევით – 0.

3. სამუშაოთა წარმოების წესები და მეთოდები

სადემონტაჟო ნაგებობების დაშლამდე აუცილებელია არსებული საინჟინრო ქსელების, კომუნიკაციებისა და კაბელების ჩახსნა საქალაქო ქსელებიდან საექსპლუატაციო ორგანიზაციების მეთვალყურეობის ქვეშ.
შენობის დაშლა ხდება სამონტაჟო სამუშაოების თანმიმდევრობის საპირისპიროდ, ე.ი. ზემოდან ქვევით.

- სახურავის ბურულის მოხსნა.
- მოიხსნას კარ-ფანჯრები.
- ხელით და მექანიზაციით დაიშალოს სართულის გადახურვის ხის კონსტრუქციები..

- ხელით დაიშალოს მზიდი კედლები და ტიხრები შესაბამისი ინსტრუმენტების გამოყენებით.
- მექანიზირებული წესით და პნევმოჩაქუჩით დაიშალოს სართულის მონოლითური ბეტონის იატაკი და ლენტური საძირკვლები.
- ყველა ეტაპის სადემონტაჟო სამუშაოების შესრულების დროს გატანილ იქნას სამშენებლო ნაგავი და დაშლილი კონსტრუქციები.
- **შენობა-ნაგებობების დაშლის სამუშაოები ხორციელდება ხელით, რთა გამოირიცხოს სამშენებლო ტექნიკის მხრიდან ვიბრაციები. დეტალურად იქნა შესწავლილი გარემო-ინფრასტრუქტურა, მომიჯნავე შენობები, რომლებიც დასაშლელი ობიექტიდან მოცილებულია. აქედან გამომდინარე მომიჯნავე შენობებზე დაშლის სამუშაოები არ იმოქმედებს, ვინაიდან:**
- **დასავლეთის მხრიდან უახლოესი შენობა მოცილებულია 4,5 მ-ით.**
- **აღმოსავლეთის მხრიდან შენობა ერთსართულიანია სარდაფით, მისი კონსტრუქცია წარმოადგენს რკ.ბ. კარკასს, ხოლო საძირკველი მონოლითურ რკ.ბ. ფილას.**

მშენებლობის ხანგრძლივობის დადგენა

იმის გამო, რომ სადემონტაჟო სამუშაოების ხანგრძლივობა სამშენებლო ნორმებით გათვალისწინებული არ არის, მშენებლობის ხანგრძლივობას ვნიშნავთ ანალოგიური ხასიათის სამუშაოების გამოცდილების გათვალისწინებით - 5 (ხუთი) თვე. მათ შორის 10 დღე - მოსამზადებელი პერიოდის ხანგრძლივობაა. მოსამზადებელ პერიოდში უნდა მოეწყოს სამშენებლო ღობე და მოხდეს დროებითი შენობა-ნაგებობის დადგმა, სადემონტაჟო სამუშაოებისათვის ფრონტის მომზადება.

4. მშენებლობის უსაფრთხოება

1. უცხო პირთა, აგრეთვე სამშენებლო ოპერაციებში დაუსაქმებელ მუშა-მოსამსახურეთა ყოფნა სამშენებლო მოედანზე დაუშვებელია.
2. მუშა-მომსახურე პერსონალს უნდა ჩაუტარდეს ინსტრუქტაჟი მშენებლობაზე უსაფრთხოების ტექნიკის უზრუნველყოფის საკითხებზე, ასევე ტარდება გამოცდაც.
3. სამუშაოების შესრულების დროს საჭიროა СниП-Ш-4-80 თავის „უსაფრთხოების ტექნიკა მშენებლობაში“ და სხვა ნორმატიული დოკუმენტების მოთხოვნების დაცვა.
4. სადემონტაჟო სამუშაოების ჩატარება დაიშვება ინჟინრების ხელმძღვანელობით, რომლებსაც აქვთ გამოცდილება ასეთი სახის სამუშაოების ჩატარების.
5. მუშა-მომსახურე პერსონალი დაიშვება სამუშაოდ მხოლოდ 18 წ. ასაკიდან.
6. სახიფათო ზონები აუცილებლად უნდა იყვნენ აღნიშნულნი და შემოღობილნი ყველა ფაქტორის გათვალისწინებით.
7. სადემონტაჟო სამუშაოების ჩატარებამდე და მათი მსვლელობის დროს შენობა და მისი ცალკეული ელემენტები უნდა იყვნენ შემოწმებულნი

მდგრადობაზე, თუ ხდება აუცილებელი, სპეციალისტი, რომელიც თვალს ადევნებს სადემონტაჟო პროცესს, იღებს გადაწყვეტილებას მათი გამაგრების დროებითი საყრდენების მეშვეობით ან მიწის უკუჩაყრით და ა.შ.

8. სადემონტაჟო სამუშაოების მსვლელოვის დროს აუცილებლად უნდა მიექცეს ყურადღება ამინდის მდგომარეობას, სამუშაოების ჩატარება დაუშვებელია, როდესაც ქარის სიჩქარე აღემატება 10მ/წმ.
9. დასანგრევ შენობაში დაუშვებელია სამუშაო და საყოფაცხოვრებო ნაგებობების განთავსება. საყოფაცხოვრებო სათავსო უნდა განლაგდეს სამშენებლო ნაკვეთზე სადემონტაჟო შენობიდან მანძილზე არანაკლებ მისი 2 სიმაღლისა დაშლის მიმართულებით და არანაკლებ მისი 1.5 სიმაღლისა ყველა სხვა მიმართულების შემთხვევაში. მინიმალური მანძილი 10 მეტრია.
10. სადემონტაჟო სამუშაოების დაწყებამდე შრომის სერტიფიცირებული უსაფრთხოების სპეციალისტის მიერ მოხდება საფრთხეების იდენტიფიცირება, რისკების შეფასება და პრევენციალური ზომების შემუშავება.

– ამწის თავზე ანაკრები კონსტრუქციების ჩაბმა–ჩახსნის პროცესში.

- შენობა–ნაგებობის დემონტაჟისთვის გამოყენებული მანქანები განლაგდება კონსტრუქციის ჩამონგრევის ზონის გარეთ.
- გამოყოფილი იქნება პასუხისმგებელი პირი ამწის ტექნიკური გამართულობის, უსაფრთხო ექსპლუატაციის და ზედამხედველობის უზრუნველსაყოფად.

5. ეკოლოგია და ბუნების დაცვის საკითხი

ა. სამუშაოების დაწყება ქ. თბილისის არქიტექტურული სამსახურის მიერ გაცემული ნებართვის შემდეგ. მშენებლობა აუცილებელია განხორციელდეს ბუნების დაცვითი და ჰაერის გაბინძურების საწინააღმდეგო ღონისძიებების დაცვით.

ბ. გარემოს დაცვის სამსახურის ნებართვის გარეშე მშენებლობის სიახლოვეს იკრძალება მრავალწლიანი ხეებისა და ნარგავების მოჭრა ან განადგურება.

გ. სადემონტაჟო სამუშაოების მიმდინარეობის პერიოდში შენობიდან სამშენებლო ნაგვის ღიად ჩამოყრა დაუშვებელია, რათა ამ შემთხვევაშიც არ მოხდეს მტვრის გაბნევა სელიტებურ ზონაში. შენობა უნდა აღიჭურვოს ინვენტარული კონუსური ტიპის ნაგავგამტარებით და ნაგვის ჩამოცლა კი მოხდეს უშუალოდ ავტოთვითმცლელი მანქანის ძარებში.

დ. სადემონტაჟო სამუშაოების პროცესში წარმოქმნილი მტვრის შემცირების მიზნით მშრალ ამინდში ტერიტორია მოიწყას, ხოლო სამშენებლო მასალების ტრანსპორტირება მოხდეს სახურული ან ტენიანი ავტოტრანსპორტით.

II - ძირითადი სამშენებლო მანქანებისა და სატრანსპორტო საშუალებების მოთხოვნილებათა უწყისი

N	დასახელება	მარკა	რაოდ. ცალი
1	„ბოლგარკის“ ტიპის ან უფრო თანამედროვე კონსტრუქციების საჭრელი მოწყობილობა	კომპლ.	4
2	პნევმატური ინსტრუმენტი: საბურღი, ხრახნ-დამჭერი და სხვა	კომპლ.	2
3	გადასატანი კომპრესორი	CO-45	1
4	სანგრევი ჩაქუჩი	-	2
5	ავტოგენური საჭრელი აპარატი	კომპლ.	1
6	თვითმცლელი, ძარიანი და სპეცავტოტრანსპორტი	სხვადასხვა	1
8	სხვადასხვა დანიშნულების ხელის მოწყობილობა-ინსტრუმენტები: ნიჩბები, ბარები, ლომები, წერაქვები და სხვა	კომპლ.	10
9	ხელის უნივერსალური ჯალამბარი	ტპ-66 ე	1
10	ვიბროსამსხვრევი	ც-47614	1
11	ელექტრომაგნიტური ბურღი	კომპლ.	1
12	ხელით საგორავი ერთთვალა ურიკა	-	4
13	ხარჩოები ანაკრები	კომპლ.	30
14	ავტო ამწე - ტვირტამწეობით 3 ტონა		1
მითითებები: რეკომენდირებული მანქანა-დანადგარები და ინსტრუმენტ-მოწყობილობა შესაძლებელია შეიცვალოს ანალოგიური ან უფრო თანამედროვეთი.			

III გამოყენებული ნორმატიული დოკუმენტები საქართველოში მოქმედი ნორმები და წესები, რომელიც უნდა იქნეს დაცული სამუშაოების განხორციელებისას

– საქართველოს ორგანული კანონი „შრომის უსაფრთხოების შესახებ“.

– საქართველოს ორგანული კანონი „შრომის კოდექსი“.

– საქართველოს ოკუპირებული ტერიტორიებიდან დევნილთა, შრომის, ჯანმრთელობისა და სოციალური დაცვის მინისტრის ბრძანება „სამუშაო დროის აღრიცსვის ფორმისა და მისი წარმოების წესის დამტკიცების თაობაზე“ (ქ თბილისი).

– საქართველოს ოკუპირებული ტერიტორიებიდან დევნილთა, ძრომის, ჯანმრთელობისა და სოციალური დაცვის მინისტრის N01-15/ნ ბრძანება „სამუშაო სივრცეში რისკის შეფასების წესის დამტკიცების თაობაზე“. (ქ. თბილისი. ცვლილება 01-21/6).

– საქართველოს მთავრობის N429 დადგენილება ტექნიკური რეგლამენტი „ამწე მოწყობილობების მოწყობისა და უსაფრთხო ექსპლუატაციის შესახებ ტექნიკური რეგლამენტის დამტკიცების თაობაზე“).

– საქართველოს მთავრობის დადგენილება N422. საქართველოს კანონი „ნარჩენების მართვის კოდექსი“ (2015 წლის 11 აგვისტო ქ. თბილისი).

– საქართველოს შრომის, ჯანმრთელობისა და სოციალური დაცვის მინისტრის ბრძანება N127/6 (2003 წლის 6 ივნისი ქ. თბილისი) „საქართველოს ტერიტორიის სანიტარიული დაცვის წესების დამტკიცების შესახებ“.

– საქართველოს მთავრობის N370 დადგენილება (2015 წლის 23 ივლისი ქ. თბილისი) „სახანძრო უსაფრთხოების წესებისა და პირობების შესახებ ტექნიკური რეგლამენტის დამტკიცების თაობაზე“.

– საქართველოს მთავრობის დადგენილება N17 „გარემოსდაცვითი ტექნიკური რეგლამენტი დამტკიცების თაობაზე“.

– საქართველოს მთავრობის N457 დადგენილება (2022 წლის 16 სექტემბერი ქ. თბილისი) „სამუშაო სივრცეში უსაფრთნოების ან/და ჯანმრთელობის დაცვასთან დაკავშირებული ნიშნების განთავსების მინიმალური მოთხოვნები“. (დადგენილების ამოქმედების ვადა 2023 წლია 1 იანვარი).

– საქართველოს მთავრობის N590 დადგენილება (2022 წლის თბილისი) “ტექნიკური რეგლამენტის სამუშაო სივრცეში ინდივიდუალური დაცვის საშუალებების გამოყენებისას უსაფრთხოებისა და ჯანმრთელობის დაცვასთან დაკავშირებული მინიმალური მოთხოვნების დამტკიცების თაობაზე.

„მშენებლობის უსაფრთხოების შესახებ ტექნიკური რეგლამენტი. დადგენილება N361. (27.05. 2014 წ.).

– საქართველოს მთავრობის 2017 წლის 27 ოქტომბრის N477 დადგენილება „სიმაღლეზე მუშაობის უსაფრთხოების მოთხოვნები“.

samSeneb l o gengegma

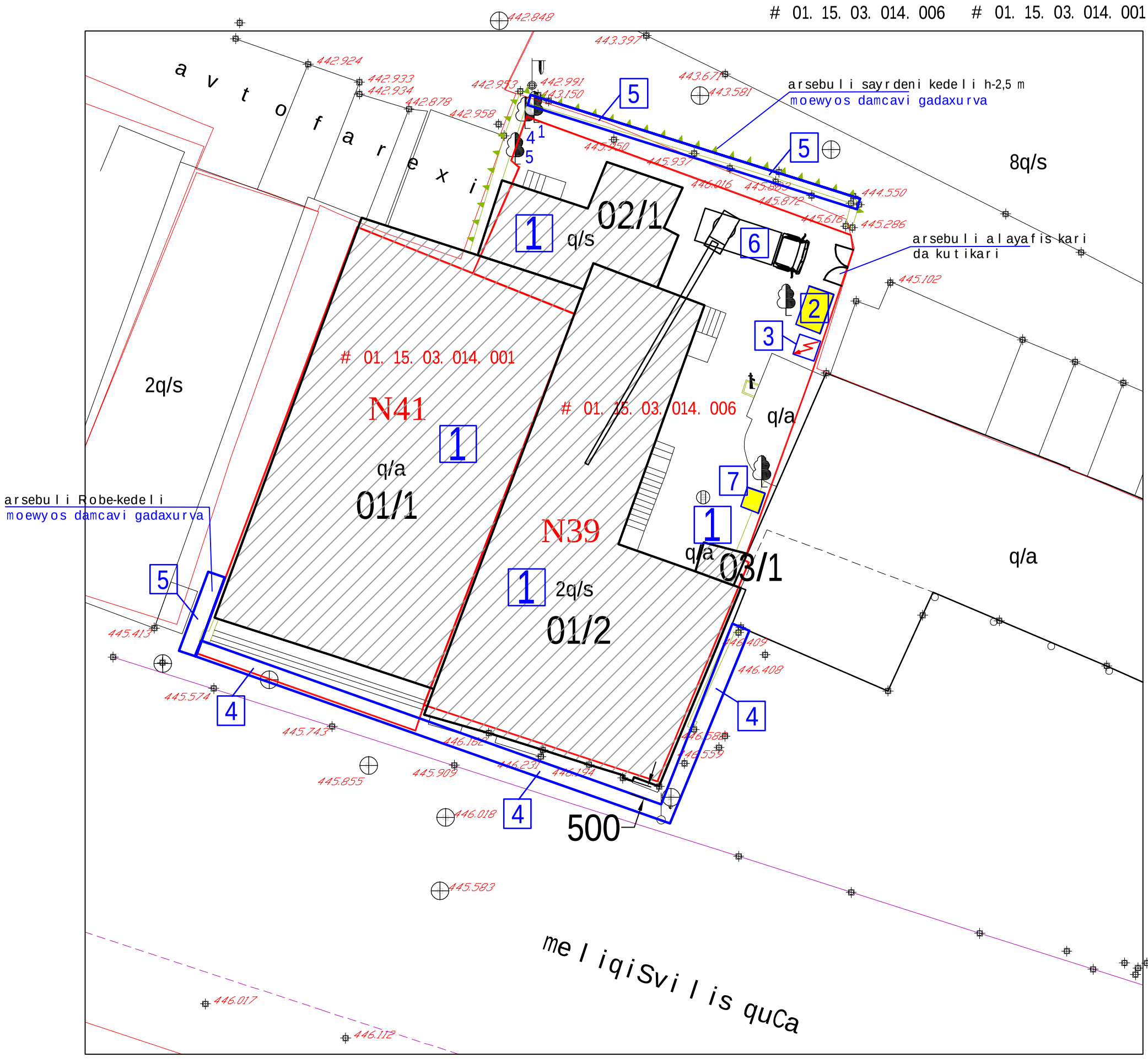

eqsplikacia:

1. dasaSleli Senobebi
2. samuSaoTa mwarmoeblis oTaxi da muSaTa gasaxdeli muSaTa gasaxdeli. konteineri
3. eleqtro fari
4. samSeneblo Robe damcavi gadaxurviT da mtvris sawinaaRmdego badiT
5. arsebul Robeze damcavi gadaxurvis mowyoba
6. spec. teqnika
7. tualeti droebiTi

samSeneblo Robis eskizi

4

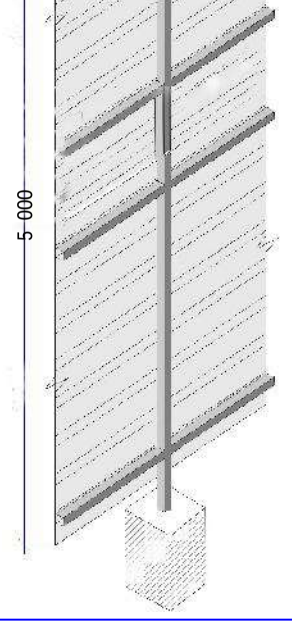

_ droebiTi samSeneblo warmoadgens miwaSi Cabetonebul liTonis milkvadratebze vertikalur sibrtyeSi Sekidul Tunuqis profilirebul furcels, an orientirebul burbuSelovan filas. simaRle - 5,00 m.

_ samSeneblo gengegma efuZneba damkveTis mier mowodebul topogadaRebis gegmas.

_ droebiTi samSeneblo Robe ver moewyoba sakadastro sazRvrebSi, radgan arsebuli Senoba-nagebobebis kedlebi ganTavsebulia zed sakadastro sazRvarze, amitom samSeneblo Robe damcavi gadaxurviT gadacdeba sakadastro sazRvars meliqiSvilis quCis mxares.

samSeneblo samuSaoebi ganxorcieldes arsebuli, miwiszeda da miwisqveS komunikaciebis mesakuTre, Sesabamisi uwyebebidan miRebuli rekomendaciebis safuZvelze

Tanamdeboba	gvari	TariRi	xelmowera	q. Tbilisi, meliqiSvilis quCa #39 da #41-Si arsebuli Senobebis daSla	stadia	furceli	forma
direqtori	b. dgebuaZe				mp	mop-1	A3
daamuSava	e. osefaiSvili						
Seamowma	b. dgebuaZe				masStabi		
				Senobebis daSlis samSeneblo gengegma	1200	,,b.d. jgufi,	

q. Tbilisi. meliqiSvilis quCa #39 da #41-Si arsebuli Senoba-nagebobebis daSla.

mSeneblobis organizaciis kalendaruli grafiki

s/k # 01. 15. 03. 014. 006 da # 01. 015. 03. 014. 001

#39-Si mdebare Senoba #01/2; #02/1; #03/1;
#41-Si mdebare Senoba #01/1

samuSaos dasaxeleba	ganz.	raod.	1 weli															
			I Tve			II Tve			III Tve			IV Tve			V Tve		
			10	20	30	10	20	30	10	20	30	10	20	30	10	20	30
1. mosamzadebeli samuSaoebi	dRe	10	10														
2. arsebuli kar-fanjris daSla	dRe	10		10													
3. 01/2; 02/1; 03/1; da 01//1 arsebuli Senoba-nagebobebis saxuravebidan burulis moxsna.	dRe	15			15												
4. Senoba #02/1 mzidi kedlebis da tixrebis daSla xeliT	dRe	10				10											
5. Senoba #02/1 sardafis xis gadaxurvis da monoliTuri ubnis daSla xeliT da meqanizaciiT	dRe	5					5										
6. Senoba #02/1 sardafis kedlebis, iatakis da saZirkvlis daSla xeliT da meqanizaciiT	dRe	10						10									
7. Senoba #01/2 sxvenis sarTulis mzidi kedlebis, tixrebis da sasxveno gadaxurvis daSla xeliT da meqanizaciiT	dRe	10							10								
8. Senoba #01/2 me-2-e sarTulis mzidi kedlebis da tixrebis daSla xeliT	dRe	15								15							
9. Senoba #01/2 me-2-e sarTulis xis iatakis da monoliTuri ubnis daSla xeliT da meqanizaciiT	dRe	5									5						
10. Senoba #01/2 da #03/1 1 sarTulis mzidi kedlebis da tixrebis daSla xeliT meqanizaciiT	dRe	10										10					
11. Senoba #01/2 sardafis xis gadaxurvis da monoliTuri ubnis daSla xeliT da meqanizaciiT	dRe	10											10				
12. Senoba #01/2 sardafis kedlebis, iatakis da saZirkvlis daSla xeliT da meqanizaciiT	dRe	15												15			
13. Senoba #01/1 sasxveno gadaxurvis daSla xeliT da meqanizaciiT	dRe	5													5		
14. Senoba #01/1 mzidi kedlebis, tixrebis, iatakis da saZirkvlis daSla xeliT da meqanizaciiT	dRe	15														15	
15. samSeneblo narCenebis gatana.	dRe	30						30									

_ mSeneblobis ganxorcielebis procesis rigiToba da etapebis CamonaTvali efuZneba saqarTvelos mTavrobis #255 (2019 wlis 31 maisi) dadgenilebas, mSeneblobis nebarTvis gacemis da Senoba-nagebobis eqspluataciaSi miRebis wesebisa da pirobebis Sesaxeb.

_ kodeqsiT gansazRvruli piris mier mSeneblobis dasrulebis Sesaxeb, oqmi dgeba samSeneblo moedanze warmoebuli samuSaobis daTvalierebisa da sanebarTvo pirobebTan Sesabamisobis dadgenis safuZvelze.

Tanamdeboba	gvari	TariRi	xelmowera	q. Tbilisi. meliqiSvilis quCa #39 da #41-Si arsebuli Senoba-nagebobis daSla	stadia	furceli	forma
direqtori	b. dgebuaZe				m.p	mop-2	AA3
daamuSava	e. osefaiSvili			mSeneblobis organizaciis kalendaruli grafiki.	masStabi		
Seamowma	b. dgebuaZe				_	,,b.d. jgufi	

სსიპ აკრედიტაციის ერთიანი ეროვნული ორგანო – აკრედიტაციის ცენტრი

აკრედიტაციის მოწმობა

GAC-IB-0350

ადასტურებს, რომ

შპს „მშენ-ექსპერტი+“-ს

A-ტიპის ინსპექტირების ორგანო

აკრედიტებულია სსტ ისო/იეკ 17020:2012/2013-ის
მოთხოვნებთან შესაბამისობაზე თანდართულ სფეროში

მის.: ქ. თბილისი, დიღმის მასივი,VI კვარტალი,მე-6 კორპუსის მიმდებარედ

იხ. სფერო და სტატუსი

გაცემულია: 2025 წლის 9 თებერვალი

ძალაშია: 2029 წლის 9 თებერვალი

გენერალური დირექტორი

67ა აკაკი წერეთლის გამზირი
0119 თბილისი, საქართველო
+995 32 2 19 22 23
gac@gac.gov.ge

სსიპ აკრედიტაციის ერთიანი ეროვნული ორგანო - აკრედიტაციის ცენტრი

30 / იანვარი / 2025 წ.

KA990138906209225

№ **GAC-03/57**

შპს „მშენ ექსპერტი +“-ს A ტიპის ინსპექტირების ორგანოს

გიგზავნით, სსიპ „აკრედიტაციის ერთიანი ეროვნული ორგანო - აკრედიტაციის ცენტრი“-ს გენერალური დირექტორის 2025 წლის 28 იანვრის № 06/19 განკარგულებას, აკრედიტაციის სფეროს და აკრედიტაციის მოწმობას.

დანართი: აკრედიტაციის მოწმობა, სფერო და განკარგულება.

გენერალური დირექტორი

ხელმოწერილია/
შტამპდასმულია
ელექტრონულად

ნათია მიქელაძე

სსიპ აკრედიტაციის ერთიანი ეროვნული ორგანო - აკრედიტაციის ცენტრი

28 / იანვარი / 2025 წ.

KA990198667558125

№ **06/19**

განკარგულება
შპს „მშენ ექსპერტი +“-ს A ტიპის ინსპექტირების ორგანოს განმეორებით აკრედიტაციის მინიჭების თაობაზე

საქართველოს კანონის „პროდუქტის უსაფრთხოებისა და თავისუფალი მიმოქცევის კოდექსის“ 99-ე მუხლის მე-3 ნაწილის შესაბამისად და სსიპ აკრედიტაციის ერთიანი ეროვნული ორგანო - აკრედიტაციის ცენტრის გენერალური დირექტორის 2020 წლის 10 აპრილის N01-1 ბრძანებით დამტკიცებული „აკრედიტაციის წესების და პროცედურების" საკ 1.1:2020 - „აკრედიტაციის საერთო წესები და პროცედურები“-ს მე-10 მუხლის მე-5 და მე-6 პუნქტების, 1.7:2020 – „წესები და პროცედურები ინსპექტირების ორგანოების სსტ ისო/იეკ 17020:2012/2013-თან შესაბამისობაზე აკრედიტაციისათვის“ და საკ 1.10:2020 – „აკრედიტაციის ცენტრის მიერ აკრედიტებული შშო-ების რეესტრის წარმოების წესი“-ის მე-3 მუხლის საფუძველზე,

1.შპს „მშენ ექსპერტი +“-ს A-ტიპის ინსპექტირების ორგანო დადებითად შეფასდეს საქართველოს სტანდარტთან ისო/იეკ 17020:2012/2013 შესაბამისობაზე და მიენიჭოს განმეორებით აკრედიტაცია 2025 წლის 9 თებერვლიდან.

2.გაიცეს აკრედიტაციის მოწმობა იმავე უნიკალური ნომრითა და ახალი აკრედიტაციის ვადის მითითებით თანდართულ აკრედიტაციის სფეროსთან ერთად 2025 წლის 9 თებერვლიდან.

3.შესაბამისი ინფორმაცია შეტანილ იქნას აკრედიტებული შშო-ების რეესტრში და გამოქვეყნდეს 2025 წლის 9 თებერვლიდან აკრედიტაციის ცენტრის ვებგვერდზე www.gac.gov.ge.

4.ეს განკარგულება შეიძლება გასაჩივრდეს მისი ოფიციალური გაცნობის დღიდან ერთი თვის ვადაში საქართველოს ეკონომიკისა და მდგრადი განვითარების სამინისტროში (მის. ქ. თბილისი, სანაპიროს ქ. N2) ან თბილისის საქალაქო სასამართლოს ადმინისტრაციულ საქმეთა კოლეგიაში (ქ. თბილისი, დავით აღმაშენებლის ხეივანი, №64) კანონმდებლობით დადგენილი წესით.

საფუძველი:

1.აკრედიტაციის კომიტეტის 2025 წლის 27 იანვრის გადაწყვეტილება.
2.აკრედიტაციის ცენტრის ინსპექტირების ორგანოებისა და ლაბორატორიების აკრედიტაციის სამსახურის უფროსის ნესტან მგელაძის 2025 წლის 28 იანვრის **№58-04/GAC** მოხსენებითი ბარათი.

გენერალური დირექტორი

ხელმოწერილია/შტამპდასმულია ელექტრონულად

ნათია მიქელაძე

აკრედიტაციის მოწმობის ნომერი **GAC-IB-0350**
განკარგულება №06/19
თარიღი:28.01.2025 წელი

„ვამტკიცებ“
აკრედიტაციი ცენტრის გენერალური დირექტორი
ნათია მიქელაძე



A - ტიპის ინსპექტირების ორგანოს აკრედიტაციის სფერო

შპს „მშენ-ექსპერტი +“

მისამართი: ქ. თბილისი, დიღმის მასივი, VI კვარტალი, მე-6 კორპუსის მიმდებარედ

1	2	3	4
1	ობიექტის ხარჯთაღრიცხვის ინსპექტირება.	ინსპექტირების ამოცანიდან გამომდინარე: ობიექტის ხარჯთაღრიცხვის შესაბამისობის შეფასება დადგენილ მოთხოვნებთან, საშუალო საბაზრო ფასებთან და საჭიროების შემთხვევაში პროექტთან.	1. სამშენებლო ნორმები და წესები (СНиП - ნაწილი IV); 2. ერთიანი ნორმები და ფასდებები -(ЕНиР) 3. (ВНиР)-სამშენებლო სამუშაოების უწყებრივი ნორმები; 4. (ВЗЕР)-სარემონტო-სამშენებლო სამუშაოების ზონალური ერთეული ნორმების კრებული; 5. (ССН)-ისტორიული და კულტურის ძეგლების სარესტავრაციო აღდგენითი სამუშაოების ნორმები და წესები; 6. სამშენებლო რესურსების ფასები (სრფ), გამომცემელი –მშენებლობის შემფასებელთა კავშირი (მშკ); 7. ტექნიკური რეგლამენტი – სამშენებლო სამუშაოების სახელმწიფო შესყიდვისას ზედნადები ხარჯებისა და გეგმიური მოგების განსაზღვრის შესახებ (საქართველოს მთავრობის 2014 წლის 14 იანვრის დადგენილება N55); 8. MEP-TP-G01 - ინსპექტირების მეთოდები და პროცედურები.
2	ობიექტის ხარჯთაღრიცხვის ფასწარმოქმნის ადექვატურობის ინსპექტირება.	ობიექტის ხარჯთაღრიცხვის შესაბამისობის შეფასება: • დადგენილ მოთხოვნებთან, საშუალო საბაზრო ფასებთან და საჭიროების შემთხვევაში პროექტთან; • კონკრეტული მომწოდებლის რესურსებთან და შესაძლებლობებთან.	1. სამშენებლო ნორმები და წესები (СНиП - ნაწილი IV - 82); 2. ერთიანი ნორმები და ფასები - (ЕНиР) 3. (ВНиР)-სამშენებლო სამუშაოების უწყებრივი ნორმები; 4. (ВЗЕР)-სარემონტო-სამშენებლო სამუშაოების ზონალური ერთეული ნორმების კრებული; 5. (ССН)-ისტორიული და კულტურის ძეგლების სარესტავრაციო აღდგენითი სამუშაოების ნორმები და წესები;

			6. სამშენებლო რესურსების ფასები (სრფ), გამომცემელი - მშენებლობის შემფასებელთა კავშირი (მშკ); 7. ტექნიკური რეგლამენტი -„სამშენებლო სამუშაოების ხარჯთაღრიცხვის ფასწარმოქმნის ადეკვატურობის დადგენის მეთოდიკა“ (საქართველოს მთავრობის 2017 წლის 26 სექტემბერი, დადგენილება №439) 8. ტექნიკური რეგლამენტი - სამშენებლო სამუშაოების სახელმწიფო შესყიდვისას ზედნადები ხარჯებისა და გეგმიური მოგების განსაზღვრის შესახებ (საქართველოს მთავრობის 2014 წლის 14 იანვრის დადგენილება N55); 9. MEP-TP-G02 - ინსპექტირების მეთოდები და პროცედურები.
3	ობიექტზე შესრულებული სამუშაოების ინსპექტირება (მათ შორის ფორმა N2-ის მიხედვით)	ინსპექტირების ამოცანიდან გამომდინარე: შესრულებული სამუშაოების შესაბამისობის შეფასება, საპროექტო-სახარჯთაღრიცხვო დოკუმენტაციასთან ან/და დადგენილ მოთხოვნებთან, შესყიდვების დოკუმენტებთან, მშენებლობის დროისათვის არსებულ საშუალო საბაზრო ფასებთან, ფარულ სამუშაოთა აქტებთან, ობიექტის ვიზუალური დათვალიერებისა (ფოტოფიქსირების ჩათვლით), აზომვების შედეგებთან და შესაბამისობის შეფასების დოკუმენტებთან;	1. სამშენებლო ნორმები და წესები (СНиП - ნაწილი IV); 2. ერთიანი ნორმები და ფასდებები -(ЕНиР) 3. (ВНиР)-სამშენებლო სამუშაოების უწყებრივი ნორმები; 4. (ВЗЕР)-სარემონტო-სამშენებლო სამუშაოების ზონალური ერთეული ნორმების კრებული; 5. (ССН)-ისტორიული და კულტურის ძეგლების სარესტავრაციო აღდგენითი სამუშაოების ნორმები და წესები; 6. სამშენებლო რესურსების ფასები (სრფ), გამომცემელი –მშენებლობის შემფასებელთა კავშირი (მშკ); 7. ტექნიკური რეგლამენტი – სამშენებლო სამუშაოების სახელმწიფო შესყიდვისას ზედნადები ხარჯებისა და გეგმიური მოგების განსაზღვრის შესახებ (საქართველოს მთავრობის 2014 წლის 14 იანვრის დადგენილება N55); 8. MEP-TP-G03 - ინსპექტირების მეთოდები და პროცედურები

4	ობიექტის ან მისი ნაწილის ტექნიკური მდგომარეობის (სამრეწველო და სამოქალაქო შენობა-ნაგებობების, ხიდების, გვირაბების, ჰიდროტექნიკური ნაგებობების, საავტომობილო გზების, აეროდრომების) შესრულებული სამშენებლო, სარემონტო, სამონტაჟო, სადემონტაჟო, სარეკონსტრუქციო, სარესტავრაციო სამუშაოების ინსპექტირება	ინსპექტირების ამოცანიდან გამომდინარე: არსებული ობიექტის მდგომარეობის შესაბამისობის შეფასება საპროექტო დოკუმენტაციასთან ან/და დადგენილ მოთხოვნებთან, ფარულ სამუშაოთა აქტებთან, ობიექტის ვიზუალური დათვალიერების (ფოტოფიქსირების ჩათვლით), აზომვებისა და გაზომვების შედეგებთან და შესაბამისობის შეფასების დოკუმენტებთან, მათ შორის ლაბორატორიული, ურღვევი კონტროლის მეთოდებით, გეოლოგიური და გეოფიზიკური კვლევების შედეგებთან.	1. სამშენებლო ნორმები და წესები -(СНиП-ნაწილი 1); 2. სამშენებლო ნორმები და წესები (СНиП - ნაწილი 2); 3. სამშენებლო ნორმები და წესები (СНиП - ნაწილი 3); 4. საქართველოს ტერიტორიაზე სამშენებლო სფეროს მარეგულირებელი ტექნიკური რეგლამენტები (საქართველოს მთავრობის 2014 წლის 15 იანვრის დადგენილება N71); 5. ტექნიკური რეგლამენტი „მისაწვდომობის ეროვნული სტანდარტების დამტკიცების თაობაზე“ (საქართველოს მთავრობის 2020 წლის 20 დეკემბერის დადგენილება N 732). 6. ტექნიკური რეგლამენტი (საქართველოს მთავრობის 2016 წლის 28 იანვარის დადგენილება N41; 7. საქართველოს ეროვნული სტანდარტი სსტ 72:2009 „გზები საავტომობილო და საერთო სარგებლობის, გეომეტრიული და სტრუქტურული მოთხოვნები“; 8. MEP-TP-G04.1 - ინსპექტირების მეთოდები და პროცედურები.
5	ობიექტის ან მისი ნაწილის საინჟინრო ქსელების: • ელექტროქსელების და სისტემების (1000 ვ-მდე და 1000 ვ-ს ზევით); • სუსტი დენების; • გათბობა-ვენტილაცია-გაგრილების ქსელების და სისტემების; • წყალმომარაგება, კანალიზაცია,	ინსპექტირების ამოცანიდან გამომდინარე: არსებული ობიექტის მდგომარეობის შესაბამისობის შეფასება საპროექტო დოკუმენტაციასთან ან/და დადგენილ მოთხოვნებთან, ობიექტის ვიზუალური დათვალიერების (ფოტოფიქსირების ჩათვლით), აზომვებისა და გაზომვების შედეგებთან და შესაბამისობის შეფასების დოკუმენტებთან, მათ შორის ლაბორატორიული, ურღვევი კონტროლის მეთოდებით, გეოლოგიური და გეოფიზიკური კვლევების შედეგებთან.	1. სამშენებლო ნორმები და წესები (СНиП - ნაწილი 2); 2. სამშენებლო ნორმები და წესები (СНиП - ნაწილი 3;) 3. საქართველოს ტერიტორიაზე სამშენებლო სფეროს მარეგულირებელი ტექნიკური რეგლამენტები (საქართველოს მთავრობის 2014 წლის 15 იანვრის დადგენილება N71); 4. ელექტროდანადგართა მოწყობის წესები (ПУЭ) 5. ტექნიკური რეგლამენტი: „ელექტრო-სადგურებისა და ქსელების ტექნიკური ექსპლუატაციის წესების შესახებ) (საქართველოს მთავრობის დადგენილება №434, 2013 წლის 31 დეკემბერი); 6. ტექნიკური რეგლამენტი: „ ელექტრო დანადგარების

	წყალარინების სისტემების; • გაზის ქსელებისა და სისტემების: - საშუალო და დაბალი წნევის, მიწის ზედა და მიწის ქვედა გაზსადენები წნევა - 0 კგ/სმ²-დან - 0,005 კგ/სმ²-ჩათვლით. - საშუალო წნევის, მიწის ზედა და მიწის ქვედა გაზსადენები, წნევით: 0.005 კგ/სმ²-დან - 3 კგ/სმ²-ჩათვლით. - ძეოოე კატეგოოიის მაღალი წნევის მიწის ზედა და მიწის ქვედა გაზსადენები, წნევით: 3 კგ/სმ²-დან - 6 კგ/სმ²-ჩათვლით. - პირველადი კატეგორიის მაღალი წნევის მიწის ზედა და მიწის ქვედა გაზსადენები, წნევით: 6 კგ/სმ²-დან - 12 კგ/სმ²-ჩათვლით)		ექსპლუატაციისას უსაფრთხოების წესების შესახებ“ (საქართველოს მთავრობის დადგენილება №340, 2013 წლის 17 დეკემბერი); 7. ტექნიკური რეგლამენტი „ელექტრული ქსელების ხაზობრივი ნაგებობების დაცვის წესისა და მათი დაცვის ზონების დადგენის შესახებ“ (საქართველოს მთავრობის 2013 წლის 24 დეკემბრის N 366 დადგენილება); 8. ტექნიკური რეგლამენტი: „გაზის სისტემების უსაფრთხოების ზოგადი მოთხოვნები“ (საქართველოს მთავრობის N101 დადგენილება 2014 წლის 22 იანვარი); 9. ტექნიკური რეგლამენტი (საქართველოს მთავრობის 2016 წლის 28 იანვარის დადგენილება N41; 10. საუწყებო სამშენებლო ნორმები (BCH); 11. ისო/იეკ 11801-2017 12. MEP-TP-G04.2 - ინსპექტირების მეთოდები და პროცედურები.

	შესრულებული სამშენებლო, სარემონტო, სამონტაჟო, სადემონტაჟო, სარეკონსტრუქციო, სარესტავრაციო სამუშაოების ინსპექტირება		
6	ობიექტის (სამრეწველო და სამოქალაქო შენობა-ნაგებობების, ხიდების, გვირაბების, ჰიდროტექნიკური ნაგებობების, საავტომობილო გზების, აეროდრომების, ელექტროქსელების და სისტემების (1000 ვ-მდე და 1000 ვ-ს ზევით), სუსტი დენების, გათბობა-ვენტილაცია-გაგრილების ქსელების და სისტემების, წყალმომარაგება, კანალიზაცია, წყალარინების ქსელების და სისტემების.....) სამშენებლო სამუშაოებზე ტექნიკური ზედამხედველობა – ინსპექტირება	ინსპექტირების ამოცანიდან გამომდინარე: ობიექტის სამშენებლო, სარემონტო, სამონტაჟო, სადემონტაჟო, სარეკონსტრუქციო, სარესტავრავიო სამუშაოების პროცესზე დასწრება/დაკვირვება და შესაბამისობის შეფასება საპროექტო-სახარჯთაღრიცხვო დოკუმენტაციასთან ან/და დადგენილ მოთხოვნებთან. შენობების, შენობების ნაწილების ან შენობების ელემენტების ენერგოეფექტურობის პროექტთან შესაბამისობის დადგენა.	1. სამშენებლო ნორმები და წესები (СНиП - ნაწილი 3); 2. სამშენებლო ნორმები და წესები (СНиП - ნაწილი 4); 3. ელექტროდანადგართა მოწყობის წესები (ПУЭ); 4. საქართველოს ტერიტორიაზე სამშენებლო სფეროს მარეგულირებელი ტექნიკური რეგლამენტები (საქართველოს მთავრობის 2014 წლის 15 იანვრის დადგენილება N71); 5. საქართველოს ეროვნული სტანდარტი სსტ 72:2009 „ გზები საავტომობილო და საერთო სარგებლობის. გეომეტრიული და სტრუქტურული მოთხოვნები“; 6. საქართველოს მთავრობის 2014 წლის 15 იანვრის დადგენილებაში N 732. 2020 წლის 20 დეკემბერი. (ტექნიკური რეგლამენტი „მისაწვდომობის ეროვნული სტანდარტების დამტკიცების თაობაზე“) 7. ტექნიკური რეგლამენტი (საქართველოს მთავრობის 2016 წლის 28 იანვარის დადგენილება N41); 8. ტექნიკური რეგლამენტი: „ელექტრო-სადგურებისა და ქსელების ტექნიკური ექსპლუატაციის წესების შესახებ) (საქართველოს

			მთავრობის დადგენილება №434, 2013 წლის 31 დეკემბერი); 9. ტექნიკური რეგლამენტი: „ ელექტრო დანადგარების ექსპლუატაციისას უსაფრთხოების წესების შესახებ“ (საქართველოს მთავრობის დადგენილება №340, 2013 წლის 17 დეკემბერი); 10. ტექნიკური რეგლამენტი „ელექტრული ქსელების ხაზობრივი ნაგებობების დაცვის წესისა და მათი დაცვის ზონების დადგენის შესახებ“ (საქართველოს მთავრობის 2013 წლის 24 დეკემბრის # 366 დადგენილება); 11. საქართველოს მთავრობის 2021 წლის 13 ივლისის დადგენილება N 354 „შენობების, შენობების ნაწილების ან შენობების ელემენტების ენერგოეფექტურობის მინიმალური მოთხოვნების დამტკიცების შესახებ" 12. MEP-TP-G05 - ინსპექტირების მეთოდები და პროცედურები
7	პროექტის საინჟინრო-გეოლოგიური კვლევის/დასკვნის მოქმედ დოკუმენტებთან შესაბამისობის შეფასება/ინსპექტირება	ობიექტის საპროექტო დოკუმენტაციის, ობიექტის პროექტის ნაწილების შესაბამისობის დადგენა ტექნიკურ დავალებასთან ან/და დადგენილ მოთხოვნებთან.	1. სამშენებლო ნორმები და წესები - (СНиП-ნაწილი 1); 2. სამშენებლო ნორმები და წესები - (СНиП-ნაწილი 4); 3. საქართველოს ტერიტორიაზე სამშენებლო სფეროს მარეგულირებელი ტექნიკური რეგლამენტები (საქართველოს მთავრობის 2014 წლის 15 იანვრის დადგენილება N71); 4. MEP-TP-G06.5 - ინსპექტირების მეთოდები და პროცედურები.

8	პროექტის არქიტექტურული ნაწილის მოქმედ დოკუმენტებთან შესაბამისობის შეფასება/ინსპექტირება.	ობიექტის საპროექტო დოკუმენტაციის, ობიექტის პროექტის ნაწილების შესაბამისობის დადგენა ტექნიკურ დავალებასთან ან/და დადგენილ მოთხოვნებთან.	1. სამშენებლო ნორმები და წესები -(СНиП-ნაწილი 2); 2. ტექნიკური რეგლამენტი „მისაწვდომობის ეროვნული სტანდარტების დამტკიცების თაობაზე“ (საქართველოს მთავრობის 2020 წლის 20 დეკემბერის დადგენილება N 732). 3. ტექნიკური რეგლამენტი (საქართველოს მთავრობის 2016 წლის 28 იანვარის დადგენილება N41); 4. საქართველოს ტერიტორიაზე სამშენებლო სფეროს მარეგულირებელი ტექნიკური რეგლამენტები (საქართველოს მთავრობის 2014 წლის 15 იანვრის დადგენილებაში N71) 5. MEP-TP-G06.6 - ინსპექტირების მეთოდები და პროცედურები.
9	პროექტის კონსტრუქციული ნაწილის (სამრეწველო და სამოქალაქო შენობა-ნაგებობების, ხიდების, გვირაბების, ჰიდროტექნიკური ნაგებობების, საავტომობილო გზების, აეროდრომების, ...) მოქმედ დოკუმენტებთან შესაბამისობის შეფასება/ინსპექტირება	ობიექტის საპროექტო დოკუმენტაციის, ობიექტის პროექტის ნაწილების შესაბამისობის დადგენა ტექნიკურ დავალებასთან ან/და დადგენილ მოთხოვნებთან.	1. სამშენებლო ნორმები და წესები -(СНиП-ნაწილი 1); 2. სამშენებლო ნორმები და წესები -(СНиП-ნაწილი 2); 3. სამშენებლო ნორმები და წესები -(СНиП-ნაწილი 3); 4. საქართველოს ტერიტორიაზე სამშენებლო სფეროს მარეგულირებელი ტექნიკური რეგლამენტები (საქართველოს მთავრობის 2014 წლის 15 იანვრის დადგენილებაში N71); 5. საქართველოს ეროვნული სტანდარტი სსტ 72:2009 „ გზები საავტომობილო და საერთო სარგებლობის. გეომეტრიული და სტრუქტურული მოთხოვნები“; 6. MEP-TP-G06.1 - ინსპექტირების მეთოდები და პროცედურები.
10	პროექტის საინჟინრო ქსელების: ელ. მომარაგება 1000 ვ-მდე და 1000 ვ-ს ზევით, და მათი	ობიექტის საპროექტო დოკუმენტაციის, ობიექტის პროექტის ნაწილების შესაბამისობის დადგენა ტექნიკურ	1. სამშენებლო ნორმები და წესები -(СНиП-ნაწილი 2); 2. ტექნიკური რეგლამენტი: „ელექტრო-სადგურებისა და ქსელების ტექნიკური ექსპლუატაციის წესების

	ტექნოლოგიური ნაწილის მოქმედ დოკუმენტებთან შესაბამისობის შეფასება/ინსპექტირება	დავალებასთან ან/და დადგენილ მოთხოვნებთან.	შესახებ) (საქართველოს მთავრობის დადგენილება №434, 2013 წლის 31 დეკემბერი); 3. ტექნიკური რეგლამენტი: „ ელექტრო დანადგარების ექსპლუატაციისას უსაფრთხოების წესების შესახებ“ (საქართველოს მთავრობის დადგენილება №340, 2013 წლის 17 დეკემბერი); 4. ელექტროდანადგართა მოწყობის წესები (ПУЭ); 5. ტექნიკური რეგლამენტი „ელექტრული ქსელების ხაზობრივი ნაგებობების დაცვის წესისა და მათი დაცვის ზონების დადგენის შესახებ“ (საქართველოს მთავრობის 2013 წლის 24 დეკემბრის N366 დადგენილება); 6. MEP-TP-G06.2 - ინსპექტირების მეთოდები და პროცედურები.
11	პროექტის საინჟინრო ქსელების: სუსტი დენების და მათი ტექნოლოგიური ნაწილის მოქმედ დოკუმენტებთან შესაბამისობის შეფასება/ინსპექტირება		1. სამშენებლო ნორმები და წესები - (СНиП-ნაწილი 2); 2. საუწყებო სამშენებლო ნორმები (ВСН); 3. ტექნიკური რეგლამენტი (საქართველოს მთავრობის 2016 წლის 28 იანვარის დადგენილება N41); 4. ელექტროდანადგართა მოწყობის წესები (ПУЭ); 5. MEP-TP-G06.2 - ინსპექტირების მეთოდები და პროცედურები.
12	პროექტის საინჟინრო ქსელების: წყალმომარაგება, კანალიზაცია, წყალარინება და მათი ტექნოლოგიური ნაწილის მოქმედ დოკუმენტებთან	ობიექტის საპროექტო დოკუმენტაციის, ობიექტის პროექტის ნაწილების შესაბამისობის დადგენა ტექნიკურ დავალებასთან ან/და დადგენილ მოთხოვნებთან.	1. სამშენებლო ნორმები და წესები (СНиП - ნაწილი 2); 2. სამშენებლო ნორმები და წესები (СНиП - ნაწილი 3); 3. საქართველოს ტერიტორიაზე სამშენებლო სფეროს მარეგულირებელი ტექნიკური რეგლამენტები (საქართველოს მთავრობის 2014 წლის 15 იანვრის დადგენილებაში N71); 4. ტექნიკური რეგლამენტი (საქართველოს მთავრობის 2016 წლის 28 იანვარის დადგენილება

	შესაბამისობის შეფასება/ინსპექტირება		N41); 5. MEP-TP-G06.4 - ინსპექტირების მეთოდები და პროცედურები.
13	პროექტის საინჟინრო ქსელების: ვენტილაცია, კონდიცირება, გათბობა და მათი ტექნოლოგიური ნაწილის მოქმედ დოკუმენტებთან შესაბამისობის შეფასება/ინსპექტირება	ობიექტის საპროექტო დოკუმენტაციის, ობიექტის პროექტის ნაწილების შესაბამისობის დადგენა ტექნიკურ დავალებასთან ან/და დადგენილ მოთხოვნებთან.	1. სამშენებლო ნორმები და წესები (СНиП - ნაწილი 2); 2. ტექნიკური რეგლამენტი (საქართველოს მთავრობის 2016 წლის 28 იანვარის დადგენილება N41); 3. საქართველოს ტერიტორიაზე სამშენებლო სფეროს მარეგულირებელი ტექნიკური რეგლამენტები (საქართველოს მთავრობის 2014 წლის 15 იანვრის დადგენილებაში N71); 4. MEP-TP-G06.3 - ინსპექტირების მეთოდები და პროცედურები.
14	პროექტის საინჟინრო ქსელების: გაზმომარაგება და მათი ტექნოლოგიური ნაწილის მოქმედ დოკუმენტებთან შესაბამისობის შეფასება/ინსპექტირება	ობიექტის საპროექტო დოკუმენტაციის, ობიექტის პროექტის ნაწილების შესაბამისობის დადგენა ტექნიკურ დავალებასთან ან/და დადგენილ მოთხოვნებთან.	1. სამშენებლო ნორმები და წესები (СНиП - ნაწილი 1); 2. სამშენებლო ნორმები და წესები (СНиП - ნაწილი 2); 3. ტექნიკური რეგლამენტი: „გაზის სისტემების უსაფრთხოების ზოგადი მოთხოვნები“ (საქართველოს მთავრობის N101 დადგენილება 2014 წლის 22 იანვარი); 4. ტექნიკური რეგლამენტი „მაგისტრალური გაზსადენის უსაფრთხო ექსპლუატაციის შესახებ“. საქართველოს მთავრობის დადგენილება №257. 2014 წლის 26 მარტი. 5. MEP-TP-G06 - ინსპექტირების მეთოდები და პროცედურები.

15	პროექტის სახანძრო უსაფრთხოების ნაწილის მოქმედ დოკუმენტებთან შესაბამისობის შეფასება/ინსპექტირება	ობიექტის საპროექტო დოკუმენტაციის, ობიექტის პროექტის ნაწილების შესაბამისობის დადგენა ტექნიკურ დავალებასთან ან/და დადგენილ მოთხოვნებთან.	1. სამშენებლო ნორმები და წესები (СНиП - ნაწილი 2); 2. ტექნიკური რეგლამენტი - „სახანძრო უსაფრთხოების წესების და პირობების შესახებ“ - საქართველოს მთავრობის დადგენილება N370; 3. ელექტროდანადგართა მოწყობის წესები (ПУЭ); 4. ტექნიკური რეგლამენტი (საქართველოს მთავრობის 2016 წლის 28 იანვარის დადგენილება N41); 5. MEP-TP-G06.8 - ინსპექტირების მეთოდები და პროცედურები.
16	პროექტის შრომის უსაფრთხოების ნაწილის მოქმედ დოკუმენტებთან შესაბამისობის შეფასება/ინსპექტირება	ობიექტის საპროექტო დოკუმენტაციის, ობიექტის პროექტის ნაწილების შესაბამისობის დადგენა ტექნიკურ დავალებასთან ან/და დადგენილ მოთხოვნებთან.	1. სამშენებლო ნორმები და წესები -(СНиП-ნაწილი 3); 2. ტექნიკური რეგლამენტი: „მშენებლობის უსაფრთხოების შესახებ“ (საქართველოს მთავრობის 2014 წლის 27 მაისის დადგენილება, N 361); 3. ტექნიკური რეგლამენტი: “ სიმაღლეზე მუშაობის უსაფრთხოების მოთხოვნები“ (საქართველოს მთავრობის 2017 წლის 27 ოქტომბრის დადგენილება N 477) 4. ტექნიკური რეგლამენტი (საქართველოს მთავრობის 2016 წლის 28 იანვარის დადგენილება N41); 5. საქართველოს ტერიტორიაზე სამშენებლო სფეროს მარეგულირებელი ტექნიკური რეგლამენტები (საქართველოს მთავრობის 2014 წლის 15 იანვრის დადგენილებაში N71); 6. MEP-TP-G06.7 - ინსპექტირების მეთოდები და პროცედურები.

ქ.თბილისი, მელიქიშვილის ქ. N39 (ს/კ 01.13.03.014.006) და
N41 (ს/კ01.15.03.014.001) არსებული ერთსართულიანი შენობა-ნაგებობის
დაშლის სამუშაოების ორგანიზაციის პროექტის
საექსპერტო შეფასება

დამკვეთი შპს „ზიონ ორანჟერია“ (ს/ნ 405504547)

საექსპერტო ობიექტის მისამართი - ქ.თბილისი, მელიქიშვილის ქ. N39 (ს/კ 01.13.03.014.006) და N41 (ს/კ01.15.03.014.001) შემსრულებელი ექსპერტი - ლია ზატუაშვილი, - ინჟინერ-მშენებელი, კონსტრუქტორი.

ექსპერტიზის წინაშე დასმული ამოცანა - ქ.თბილისი, მელიქიშვილის ქ. N39 და N41 არსებული ერთსართულიანი შენობა-ნაგებობის დაშლის ორგანიზების პროექტის საექსპერტო შეფასება, დასკვნის მომზადება.

გამოყენებული ნორმატიული აქტები და სხვა სახელმძღვანელო ლიტერატურა:

1) სნ და წ. პნ 01.01-09 „სეისმომედეგი მშენებლობა“

2) სნ და წ. პნ 02.01.-08 „შენობებისა და ნაგებობების ფუძე-საძირკვლები“

3) სამშენებლო ნორმების და წესები 2.03.01-84 – „ბეტონი და რკ.ბეტონის კონსტრუქციები“.

გამოყენებული ნორმატიული აქტები და სხვა სახელმძღვანელო ლიტერატურა:

1. სნ და წ. პნ 3.01-85* „სამშენებლო წარმოების ორგანიზაცია“
2. სნ და წ. პნ 1.04.03-85“ „მშენებლობის ხანგრძლივობის ნორმები“
3. სნ და წ. პნ III.4-80“ „უსაფრთხოების ტექნიკა მშენებლობაში“ - კრებული სამახსოვრო ქართულ ენაზე-მოქმედი სნ და წამონაკრები - საქართველოს ურბანიზაციისა და მშენებლობის სამინისტროს გამოცემა. თბილისი 1987 წ.
4. შ.ბაქანიძე. მ.ლორთქიფანიძე - „ტექნიკური ზედამხედველობა მშენებლობაზე“. ქ.თბილისი, 2006 წ.
5. სნ და წ. პნ 3.01.01-85* „სამშენებლო საქმიანობის წარმოება“
6. სნ და წ. პნ 3.01.01-85* „ტექნიკური უსაფრთხოება მშენებლობაში“
7. N361 27.05.2014 წ. „მშენებლობის უსაფრთხოების შესახებ ტექნიკური ზედამხედველობის შესახებ ტექნიკური რეგლამენტი“.
8. N477 27.10.2017წ. „სიმაღლეზე მუშაობის უსაფრთოების შესახებ ტექნიკური რეგლამენტი“;
9. საქართველოს მთავრობის დადგენილება N255 2019 წლის 31 მაისი მშენებლობის ნებართვის გაცემისა და ექსპლოატაციაში მიღების წესებისა და პირობების შესახებ;
10. სნ და წ. პნ 3.03.01-87 „მზიდი და შემომფარგლავი კონსტრუქციები“.

კვლევა - ჩემს მიერ, საექსპერტო შეფასება ჩაუტარდა ქ.თბილისი, ქ.თბილისი, მელიქიშვილის ქ. N39 (ს/კ 01.13.03.014.006) და N41 (ს/კ01.15.03.014.001) ამორტიზირებული შენობა-ნაგებობის სადემონტაჟო სამუშაოების მშენებლობის ორგანიზაციის პროექტს, რომელიც მოიცავს - პროექტის ტექსტურ ნაწილს, კალენდარულ გრაფიკს და სამშენებლო პოლიგონზე სპეცავტოტექნიკის განთავსების გრაფიკულ ნაწილს.

წარმოდგენილი მოპ-ი შედგენილია - ბ.დგებუაძის მიერ.

პროექტი შეიცავს ტექსტურ და გრაფიკულ ნაწილებს და შემდეგ თავებს:

1) თავფურცელს, ობიექტის დასახელებას და მისამართს;
2) სარჩევს;
3) შესავალს, ობიექტის დახასიათებას;
4) ობიექტის ტექნიკურ ეკონომიკურ მაჩვენებლებს;
5) რეკომენდირებულ ავტო-ტრანსპორტისა და მანქანა-დანადგარების ჩამონათვალს;
6) მშენებლობის ვადებს და მშენებლობის წარმოების მეთოდებს;
7) სამშენებლო და სატრანსპორტო საშუალებებზე მოთხოვნათა ნაკრები უწყისი; 8) - დროებითი ნაგებობის მოწყობა;
9) უსაფრთხოების ტექნიკა და ხანძარსაწინააღმდეგო ღონისძიებები;
10) სამშენებლო გენგეგმის განმარტებითი ბარათი;
11) ეკოლოგიისა და ბუნების დაცვის საკითხები;
12) პროექტის არქიტექტურულ (გრაფიკულ) ნაწილს;

თავებში მოკლედ და ნათლად არის აღწერილი სამშენებლო მოედნის ორგანიზების და მოსამზადებელი სამუშაოების ჩატარების, ამ წესებით განსაზღვრული მშენებლობის რიგითობის, ეტაპების და მათი ხანგრძლივობები, რომელიც შემდგომში ასახულია კალენდარულ გრაფიკში.

მოცემულია უსაფრთხოების უზრუნველყოფის მეთოდების და ღონისძიებების აღწერა.

არქიტექტურულ ნაწილში მკაფიოდ არის გადმოცემული და სამშენებლო მოედნის გეგმაზე და მის განმარტებით ბარათში მოცემულია - მიწის ნაკვეთის საკადასტრო საზღვრების, სამშენებლო მოედნის საზღვრების, არსებული შენობა-ნაგებობების განთავსების, სამშენებლო მოედანზე სამშენებლო ტექნიკის მოძრაობის სქემის და განთავსების, ასევე სამშენებლო მასალების და დროებითი ღობისა და შენობა-ნაგებობების ლოკაციები მათი გაბარიტული ზომებით; ასევე მოცემულია შენობის გეოდეზიური თუ არქიტექტურული ზომები, გეგმები, ჭრილები, ფასადები და სხვა.

კვლევამ აჩვენა, რომ წინამდებარე მოპ-ი შედგენილია ქვეყანაში მოქმედი სამშენებლო წესებისა და ნორმატიული აქტების საფუძველზე. მასში ზუსტად და დეტალურად არის გაწერილი ყველა ის ქმედება, მათი მიმდევრობა, რასაც საჭიროებს სადემონტაჟო სამუშაოების სრულად, უსაფრთხოდ და ზედმიწევნით ჩატარება. გამომდინარე აქედან სადემონტაჟო სამუშაოების წარმართვას წარმოდგენილი ორგანიზაციის პროექტის შესაბამისად, დადებითი რეკომენდაცია ეძლევა.

დასკვნა

ქ.თბილისი, მელიქიშვილის ქ. N39 და N41 არსებული შენობა-ნაგებობის დაშლის ორგანიზაციის პროექტი შედგენილია ქვეყანაში არსებული სამშენებლო ნორმებისა და წესების მოთხოვნების შესაბამისად, კვალიფიციურად. მასში დეტალურადაა გაწერილი ყველა სამუშაო, რასაც საჭიროებს არსებული შენობის დაშლის სრულფასოვნად განხორციელება.

ყოველივე ზემოთთქმულიდან გამომდინარე, ექსპერტიზაზე წარმოდგენილი სადემონტაჟო სამუშაოების ჩატარებას ცალსახად დადებითი რეკომენდაცია ეძლევა.

ინჟინერ-ექსპერტი: ლ. ზატუაშვილი

რეზიუმე

ლია ზატუაშვილი

დაბადების თარიღი: 12 ოქტომბერი, 1957 წ.

დაბადების ადგილი: ქ. ქუთაისი

განათლება:

1974-1979 წ.	საქართველოს პოლიტექნიკური ინსტიტუტი სამშენებლო ფაკულტეტი ინჟინერ-მშენებლის დიპლომი სამოქალაქო-სამრეწველო მშენებლობების დარგში
ენების ცოდნა:	ქართული – მშობლიური; რუსული – თავისუფლად.

სამუშაოს სტაჟი:

2007-დღემდე:	არქიტექტურულ-საამშენებლო ფირმა შ.პ.ს. „ალიონი 99“ მთავარი კონსტრუქტორი

ძირითადი კვალიფიკაცია და პერსონალური გამოცდილება:

1979-2006 წ.	საპროექტო ინსტიტუტი „საქპროექტი“, თბილისი მთავარი სპეციალისტი.

შემდეგი ობიექტების კონსტრუქციული ნაწილების დამუშავება:

- ქუთაისის საავტომობილო ქარხნის რეკონსტრუქცია;
- ახალი ქუთაისის ლიტოპონის ქარხანა;
- საგურამოს კოსმოსური გამოკვლევების საცდელი სტენდის კომპლექსი;
- ფოთის პორტის რეკონსტრუქცია;
- მცირეგაბარიტიანი ტრაქტორების ქარხანა ქ. ქუთაისში;
- ახალქალაქის საბაგირო გზების ქარხანა;
- თემქის ქარხნის რეკონსტრუქცია;
- მეორადი ფერადი ლითონების ქარხნის რეკონსტრუქცია ქ. რუსთავში;
- ავტობუსების სარემონტო ქარხანა ქ. ლენინაკანში;
- „Ваз“-ის სათადარიგო ნაწილების ამიერკავკასიის ცენტრი ქ. რუსთავში;
- ელ.ვიბრო მანქანების ქარხანა ქ. ცხინვალში;
- გიგრობამბის ქარხანა ქ. ტყვარჩელში;
- საამშენებლო მასალების კომბინატი გაჩიანში;
- გაჯის ქარხანა ახალ სამგორში;

- რეკონსტრუქცია და ტექნიკური გადაიარაღება სახლმშენებელი კომბინატების №1 და №4 ქ. თბილისში, ქ. გაგრაში; მონოლითური ბინათმშენებლობის ლილოში; მსხვილპანელიანი ბინათმშენებლობის ქ. თბილისში;
- აგურის ქარხანა სენაკში;
- ლუდის ქარხანა ქ. თბილისში (ლილო);
- მედნაკეთობების ქარხანა მარნეულში;
- ბურთულსაკისრების ქარხანა ქ. დაღესტანში;
- ქ. ფოთის ახალი ხორბლის ელევატორი;
- სამშენებლო ტრესტები საწარმოო ბაზები ქ. თელავში; ქ. ბათუმში; ქ. თბილისში; ქ. წყალტუბოში; ქ. ბაკურიანი ქ. ზუგდიდში;
- დასავლეთის მიმართულების ნავთობგამტარის რეკონსტრუქცია;
- სოფ. ტაბახმელაში ცხოველთა საკვების გადამამუშავებელი საწარმოს რეკონსტრუქცია;
- ხოდორი გეს-ის სააგრეგატო შენობის კორექტირება;
- 60 მეტრიანი საკვამლე მილების ქ. რუსთავში; ქ. მარნეულში; ლილოში; ქ. სოხუმში, ქ. თბილისში (გლდანი);
- ფირმა ,,ჯეოსელი''-ს გადამცემი კოშკები;
- ყულევის ნავთობტერმინალის 50 მეტრიანი მომსახურე კოშკი;
- 40 მეტრიანი საკომუნიკაციო კოშკები ქ. თბილისში და ქ. სენაკში.
- 12 სართულიანი სასტუმროს პროექტი ლისის თბის მიმდებარედ
- 24 სართულიანი მრავალფუნქციური საცხოვრებელი კომპლექსი გურამიშვილის №64
- დასვენებისა და მომსახურების ობიექტი ე-60 ავტოსტრადაზე გორის მახლობლად

დიპლომი

წარჩინებით

ჩ № 754205

ეს დიპლომი მიეცა ზაცუაშვილი
ლიანა ბოგდანის ასულს
მასზე, რომ იგი 1974 წელს შევიდა
საქართველოს ვ. ი. ლენინის სახელობის
ბოლიტექნიკურ ინსტიტუტში
და 1979 წელს დაამთავრა ამავე
ინსტიტუტის

სრული კურსი სპეციალობით სამრეწველო
და სამოქალაქო
მშენებლობა

სახელმწიფო საგამოცდო კომისიის 1979 წ.
„29" ივნისის გადაწყვეტილებით
ტექნიკოსის მიენიჭა ინჟინერ-
მშენებლის
კვალიფიკაცია.

სახელმწიფო საგამოცდო
კომისიის თავმჯდომარე
რექტორი
მდივანი

ბ. ა.

ქალაქი თბილისი 1979 წ. „15" 10

სარეგისტრაციო № 06367

Грузинский яз.

ДИПЛОМ

С ОТЛИЧИЕМ

Ч № 754205

Настоящий диплом выдан Затуашвили
Лиане Богдановне
в том, что он а в 1974 году поступил а
в Грузинский политехнический
институт им. В.И. Ленина
и в 1979 году окончил а полный курс
названного института
по специальности промышленное
и гражданское
строительство

Решением Государственной экзаменационной комиссии от „29" июня 1979 г.
Затуашвили Л.Б.
присвоена квалификация инженера-
строителя

Председатель Государственной экзаменационной комиссии
Ректор
Секретарь

м. п.

Город Тбилиси „15" 10 1979 г.

Регистрационный № 06367

Московская типография Гознака. 1967.