პროექტის დასახელება: მრავალფუნქციური კომპლექსი

მისამართი: ქ. თბილისი, ზვიად გამსახურდიას სანაპირო №12 და საქანელას ქუჩის მიმდებარედ (ს/კ 01.15.04.003.048; 044; 008; 005; 013; 024; 006)

დამკვეთი: SILK ROAD GROUP

შემსრულებელი: შპს “ქიუ ენჯინერინგი“

დირექტორი: დავით ქევანიშვილი

საპროექტო ჯგუფის უფროსი: ოლეგ ილიუხინი

პროექტის მთავარი კონსტრუქტორი: ნიკოლოზ მექვაბიშვილი

საქრდენი კედლის კონსტრუქციის მოწყობის პროექტი

PROJECT DESIGNER:
პროექტანტი:
LSG SOLUTIONS

REGISTERED ADDRESS:
მისამართი:

10 M. Asatiani Str.,
მ. ასათიანის ქ. N10

PROJECT CLIENT:
დამკვეთი:
Silk Road Group

REGISTERED ADDRESS:
მისამართი:

49a Chavchavadze Ave.
ა. ჭავჭავაძის გამზირი N49ა

No:	Date: თარიღი:	Description: აღწერა:	XXX/PO	LSG/PM
R00	00.00.00	Issued for Review: განსახილველად:		

RECIPIENT ACTION:
მიმღების მეფასება:

☐ A - Document Approved, you may proceed with work / დოკუმენტი დამტკიცებულია;
☐ B - Approved with Comments / დადასტურებულია კომენტარებით;
☐ C - Document Declined, with action for further review / დოკუმენტი დაკომენტირებულია;
☐ X - Document Canceled, do not proceed with work / დოკუმენტი გაუქმებულია;

KEY PLAN:
მდებარეობა გეგმაზე:

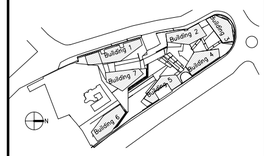

STRUCTURAL ENGINEER: LTD "Q engineering "
კონსტრუქტორი: შპს "ქიუ ენჯინერინგი"

NOTES:

PROJECT:
პროექტი:
SAKANELA DESIGN & MANAGEMENT

SCALE: / მასშტაბი: 1:40

DRAWING TITLE:
ნახაზის სახელწოდება:
საქრდენი კედლის კონსტრუქციის მოწყობის პროექტი

DRAWING NO:
ნახაზის ნომერი:
SC-SDM-QEN-SD-XX-101 -R00

REVISION: რევიზია:	FORMAT: ფორმატი:
R00	A2
DRAWN BY: დახაზა:	APPROVED BY: დაადასტურა:
N.M	N.M
STATUS: სტადია:	SHEET NO: ფურცლის ნომერი:
SD	101

განმარტებითი ბარათი

წინამდებარე წარმოადგენს ქ. თბილისში, ზვიად გამსახურდიას ხანაპირო №12-ს და საქანელას ქუჩის მიმდებარედ (ს/კ 01.15.04.003.048; 044; 008; 005; 013; 024; 006) ტერიტორიაზე საცხოვრებელი კვადლის პროექტის კონსტრუქციულ ნაწილს. პროექტის არქიტექტურული ნაწილი დამუშავებულია "LSG SOLUTIONS"-ს მიერ, პროექტის კონსტრუქციული ნაწილი კი შპს „ქიუ ენჯინერინგი"-ს მიერ. (პროექტის მთავარი კონსტრუქტორი ნ. მექვაბიშვილი).

კვადლის კონსტრუქციას წარმოადგენს ხიმინჯების რიგი, რომელიც სიმაღლეში ცვალებადია და რელიეფის ზედაპირის ფორმას იმეორებს. გამოყენებული ხიმინჯების გასწვრივ მოეწყობა დახაპროექტებული შენობების ქვაბულები.

ობიექტის ნულის ნიშნული შეესაბამება ±0.00=+401.20 აბსოლუტურ ნიშნულს.

საინჟინრო-გეოლოგიური გამოკვლევის მიხედვით სამშენებლო ტერიტორია იმყოფება დამაკმაყოფილებელ საინჟინრო-გეოლოგიურ პირობებში – უარყოფითი ფიზიკურ-გეოლოგიური პროცესები არ არის გავრცელებული. კონსტრუქციული გადაწყვეტილებების მიხედვით საძირკვლის ფუძედ მიღებულია (ხიმინჯების წვერის ჩამაგრებით ფენა 5, სგუ-IV) ქვიშაქვების და არგილითების მორიგეობა, რომლის ფიზიკურ-მექნიკური მახასიათებლებია:

სიმკვრივე ρ=2.42 გ/სმ^3

ხვედრითი შეჭიდულობა c=6100 კპა

შინაგანი ხახუნის კუთხე f=26°

სიმტკიცის ზღვარი ერთღერძა კუმშვაზე წყალგაჯერებულ მდგომარეობაში Rc=176.0 კგძ/სმ^2

დრეკადობის მოდული $E_{\partial\phi}$=4412 მპა.

კლიმატური პირობები:

სამშენებლო მოედანზე ქარის ნორმატიული დატვირთვა შეადგენს - 48 კგძ/მ2 (15 წლიანი განმეორებადობის პერიოდით) თოვლის საფარის ნორმატიული დატვირთვა - 50 კგძ/მ2.

გამოყენებული კონსტრუქციული ელემენტები:

ხიმინჯები – D=120 (სმ), D=60 (სმ), გამოყენებული ბეტონის კლასია B25, B30. გამოყენებული არმატურის კლასი გრძივი და განივი მიმართულებებზე B500B.

რანდკოჭები – 160X100 (სმ), 130X100 (სმ), 60X50 (სმ), გამოყენებული ბეტონის კლასია B25. გამოყენებული არმატურის კლასი გრძივი და განივი მიმართულებებზე B500B.

სეისმური დარაიონების მიხედვით სამშენებლო ტერიტორია იმყოფება 8 ბალიან ზონაში.

პროექტი დამუშავებულია ქვეყანაში მოქმედი ნორმატული დოკუმენტების "სეისმომედეგი მშენებლობა (პნ 01.01-09)", "ბეტონისა და რკინაბეტონის კონსტრუქციები (პნ 03..01.-09)", "მშენებლობის და ნაგებობების ფუძეები (პნ 02.01.-08)", "სამშენებლო კლიმატოლოგია (პნ 01.05.-08)" და "СНиП 2.01.07.85 Нагрузки и воздействия"-ს მოთხოვნების შესაბამისად.

მშენებლობის დროს გასათვალისწინებელი აუცილებელი შენიშვნების მოკლე ჩამონათვალი

1. იმ შემთხვევაში თუ ნიშნულზე დამუშავებულ ქვაბულზე არ აღმოჩნდა ის გრუნტი რაც მოცემული არის გეოლოგიის დასკვნით და კონსტრუქციულ პროექტში უნდა ეცნობოს გეოლოგს და პროექტის კონსტრუქციული ნაწილის ავტორებს. საბოლოოდ დამუშავებული ქვაბული მიღებულ იქნას ინჟინერ-გეოლოგისა და პროექტის კონსტრუქტორის მიერ სათანადო აქტზე ხელმოწერით.
2. მშენებლობის ორგანიზაციამ უზრუნველყოს მონოლითური რკბ-ის კონსტრუქციებში (საძირკვლის ფილა, ფილები, სვეტები) ბეტონის ჩაწყობა უწყვეტად. წყვეტის შემთხვევაში წინასწარ დამუშავებული მეთოდოლოგიის მიხედვით განხორციელდეს დაბეტონების გაგრძელება.
3. რკბ-ის ელემენტების დაბეტონებისას უნდა გაეწიოს კონტროლი ბეტონის კლასს, ვიბრირებას, დაბეტონების ხარისხს და შრობის პროცესებს თანახმად ГОСТ 10180-78, ГОСТ 18105.0-80, ГОСТ 18105.1-80 და ГОСТ 18105.2-80.
4. რკბ-ის კონსტრუქციებში გამოყენებული B500B (EN 10080) კლასის არმატურაზე შემოწმებული იქნას ხარისხი და შეგვეს არმატურის გამოცდების შესაბამისი აქტები.
5. **მშენებლობის დროს შემოწმებული უნდა იქნას ბეტონის კუბიკები და ისინი აუცილებელია აღებული იქნას ყველა კონსტრუქციის ბეტონიდან და განსაკუთრებულად სვეტებიდან.**
6. კარკასის დეროვან ელემენტებში განივი არმირება შესრულდეს შეკრული არმატურის საკიდების მეშვეობით, რომელთა ბოლოები გადაიღუნოს და ჩაეკერდეს კონსტრუქციის ტანში.
7. რკბ. კონტრუქციებში გრძივი მუშა არმატურების გადაბმა განსხორციელდეს პირგადადებით, დეროების რაოდენობის შესაბამისად და ნახაზებზე ნაჩვენები გადაბმის მიხედვით.
8. არმატურების მოღუნვა განხორციელდეს ცივად (გაცხელების გარეშე).
9. ლითონის ელემენტების შედუღებისათვის გამოყენებული არის ელექტროდი მარკა Э42А (ГОСТ 9467-75*) ნახევრად ავტომატური (ქარხნული). შედუღების ნაკერების კათეტის სიმაღლეები აღებული არის შესადუღებელი ელემენტებიდან უმცირესი შესადუღებელი ელემენტის კედლის სისქის ტოლი და არა ნაკლებ 6-7 მმ.-სა (გარდა კვანძებზე სპეციალურად მითითებული ნაკერის კათეტის სიმაღლეებისა).
10. მონტაჟის შემდეგ ლითონის კონსტრუქციები დაიფაროს ორი ფენა ანტიკოროზიული და სახანძრო შემთხვევაში ხანძარმედეგი საღებავებით.
11. სამუშაოთა მწარმოებლის მიერ კონტროლი უნდა გაეწიოს დგარი ხიმინჯების ძირითად ქანებში შესვლის ზომებს, იმ შემთხვევაში თუ ძირითადი ქანი არ აღმოჩნდა მითითებულ სიღრმეზე უნდა ეცნობოს პროექტის ავტორს და უნდა მოხდეს ხიმინჯის სიგრძის დაზრდა ვიდრე ხიმინჯის ძირის საპროექტო გრუნტში ჩაჩერება არ მიაღწევს პროექტში მითითებულ სიგრძეს.

<u>პროექტის მიხედვით შენობის გეომეტრიის დაცვის მიზნით მშენებლობის პროცესი უნდა მიმდინარეობდეს გეოდეზიური მეთვალყურეობის თანხლებით.</u>

<u>მშენებლობის პროცესში წარმოქმნილი პრობლემები, რომლებიც შეხვედრია არიან წამოდგენილი პროექტის ან ცალკეული დეტალების ცვლილებასთან, როგორც წესი, შეთანხმდეს საპროექტო ორგანიზაციასთან.</u>

PROJECT DESIGNER:
პროექტანტი:
LSG SOLUTIONS
REGISTERED ADDRESS:
მისამართი:
10 M. Asatiani Str.,
მ. ასათიანის ქ. N10

PROJECT CLIENT:
დამკვეთი:
Silk Road Group
REGISTERED ADDRESS:
მისამართი:
49a Chavchavadze Ave.
ა. ქავქავაძის გამზირი N49ა

No:	Date: თარიღი:	Description: აღწერა:	XXX/PO	LSG/PM
R00	00.00.00	Issued for Review: განსახილველად:		

RECIPIENT ACTION:
მიმღების მეფასება:

☐ A - Document Approved, you may proceed with work / დოკუმენტი დამტკიცებულია;
☐ B - Approved with Comments / დადასტურებულია კომენტარებით;
☐ C - Document Declined, with action for further review / დოკუმენტი დაკომენტირებულია;
☐ X - Document Canceled, do not proceed with work / დოკუმენტი გაუქმებულია;

KEY PLAN:
მდებარეობა გეგმაზე:

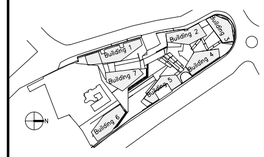

STRUCTURAL ENGINEER: LTD "Q.engineering "
კონსტრუქტორი: შპს "ქიუ ენჯინერინგი"

NOTES:

PROJECT:
პროექტი:
SAKANELA DESIGN & MANAGEMENT

SCALE: / მასშტაბი: 1:40

DRAWING TITLE:
ნახაზის სახელწოდება:
განმარტებითი ბარათი

DRAWING NO:
ნახაზის ნომერი:
SC-SDM-QEN-SD-XX-102 -R00

REVISION: რევიზია:	FORMAT: ფორმატი:
R00	A2
DRAWN BY: დახაზა:	APPROVED BY: დაადასტურა:
N.M	N.M
STATUS: სტადია:	SHEET NO: ფურცლის ნომერი:
SD	102

PROJECT DESIGNER:
პროექტანტი:
LSG SOLUTIONS

REGISTERED ADDRESS:
მისამართი:
10 M. Asatiani Str.,
მ. ასათიანის ქ. N10

PROJECT CLIENT:
დამკვეთი:
Silk Road Group

REGISTERED ADDRESS:
მისამართი:
49a Chavchavadze Ave.
ა. ჭავჭავაძის გამზირი N49ა

No:	Date: თარიღი:	Description: აღწერა:		
R00	00.00.00	Issued for Review: განსახილველად:	XXX/PO	LSG/PM

RECIPIENT ACTION:
მიმღების შეფასება:

A - Document Approved, you may proceed with work / დოკუმენტი დამტკიცებულია;
B - Approved with Comments / დადასტურებულია კომენტარებით;
C - Document Declined, with action for further review / დოკუმენტი დაკომენტირებულია;
X - Document Canceled, do not proceed with work / დოკუმენტი გაუქმებულია;

KEY PLAN:
მდებარეობა გეგმაზე:

STRUCTURAL ENGINEER: LTD "Q engineering"
კონსტრუქტორი: შპს "ქიუ ენჯინერინგი"

NOTES:

PROJECT:
პროექტი:
SAKANELA DESIGN & MANAGEMENT

SCALE:/ მასშტაბი: 1:250

DRAWING TITLE:
ნახაზის სახელწოდება:

DRAWING NO:
ნახაზის ნომერი:
SC-SDM-QEN-SD-XX-103 -R00

REVISION: რევიზია: R00	FORMAT: ფორმატი: A0
DRAWN BY: დახაზა: N.M	APPROVED BY: დაადასტურა: N.M
STATUS: სტადია: SD	SHEET NO: ფურცლის ნომერი: 103

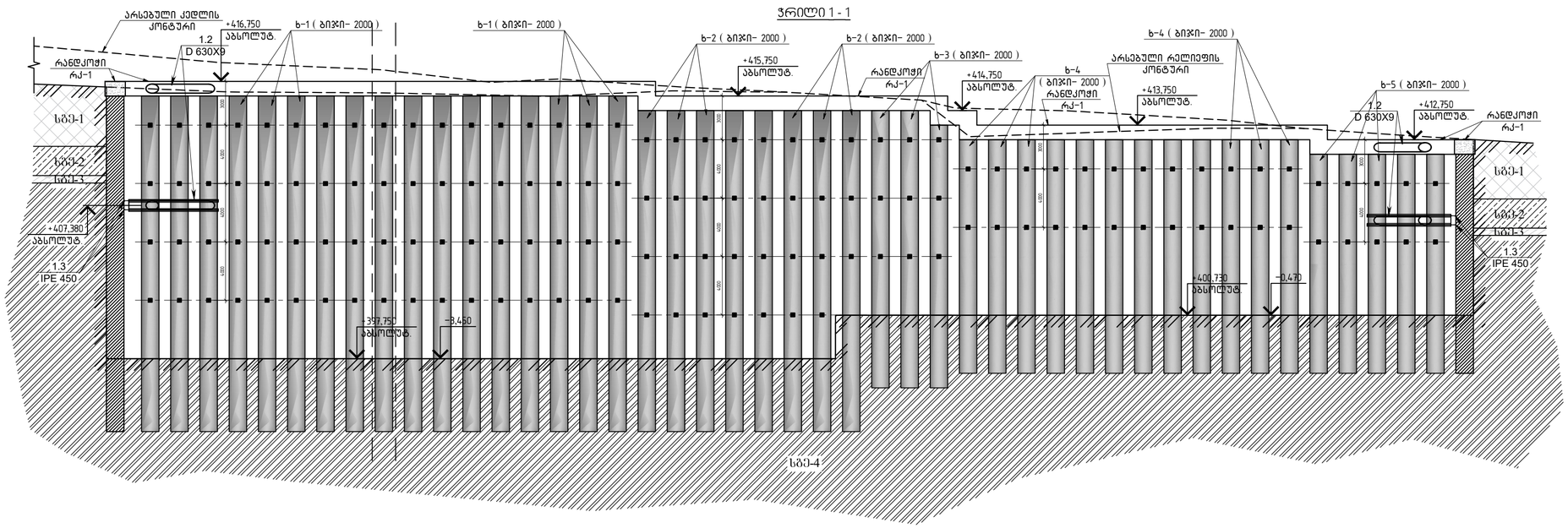

PROJECT DESIGNER:
პროექტანტი:
LSG SOLUTIONS

REGISTERED ADDRESS:
მისამართი:

10 M. Asatiani Str.,
მ. ასათიანის ქ. N10

PROJECT CLIENT:
დამკვეთი:
Silk Road Group

REGISTERED ADDRESS:
მისამართი:

49a Chavchavadze Ave.
ა. ჭავჭავაძის გამზირი N49a

No:	Date: თარიღი:	Description: აღწერა:		
R00	00.00.00	Issued for Review: განსახილველად:		

RECIPIENT ACTION:
მიმღების მეფასება:

☐ A - Document Approved, you may proceed with work / დოკუმენტი დამტკიცებულია;
☐ B - Approved with Comments / დადასტურებულია კომენტარებით;
☐ C - Document Declined, with action for further review / დოკუმენტი დაკომენტირებულია;
☐ X - Document Canceled, do not proceed with work / დოკუმენტი გაუქმებულია;

KEY PLAN:
მდებარეობა გეგმაზე:

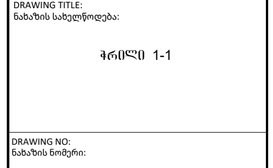

STRUCTURAL ENGINEER: LTD "Q engineering "
კონსტრუქტორი: შპს "ქიუ ენჯინერინგი"

NOTES:

PROJECT:
პროექტი:
SAKANELA DESIGN & MANAGEMENT

SCALE: / მასშტაბი: 1:250

DRAWING TITLE:
ნახაზის სახელწოდება:
ჭრილი 1-1

DRAWING NO:
ნახაზის ნომერი:
SC-SDM-QEN-SD-XX-104 -R00

REVISION: რევიზია:	FORMAT: ფორმატი:
R00	A2
DRAWN BY: დახაზა:	APPROVED BY: დაადასტურა:
N.M	N.M
STATUS: სტადია:	SHEET NO: ფურცლის ნომერი:
SD	104

ჭრილი 2 - 2

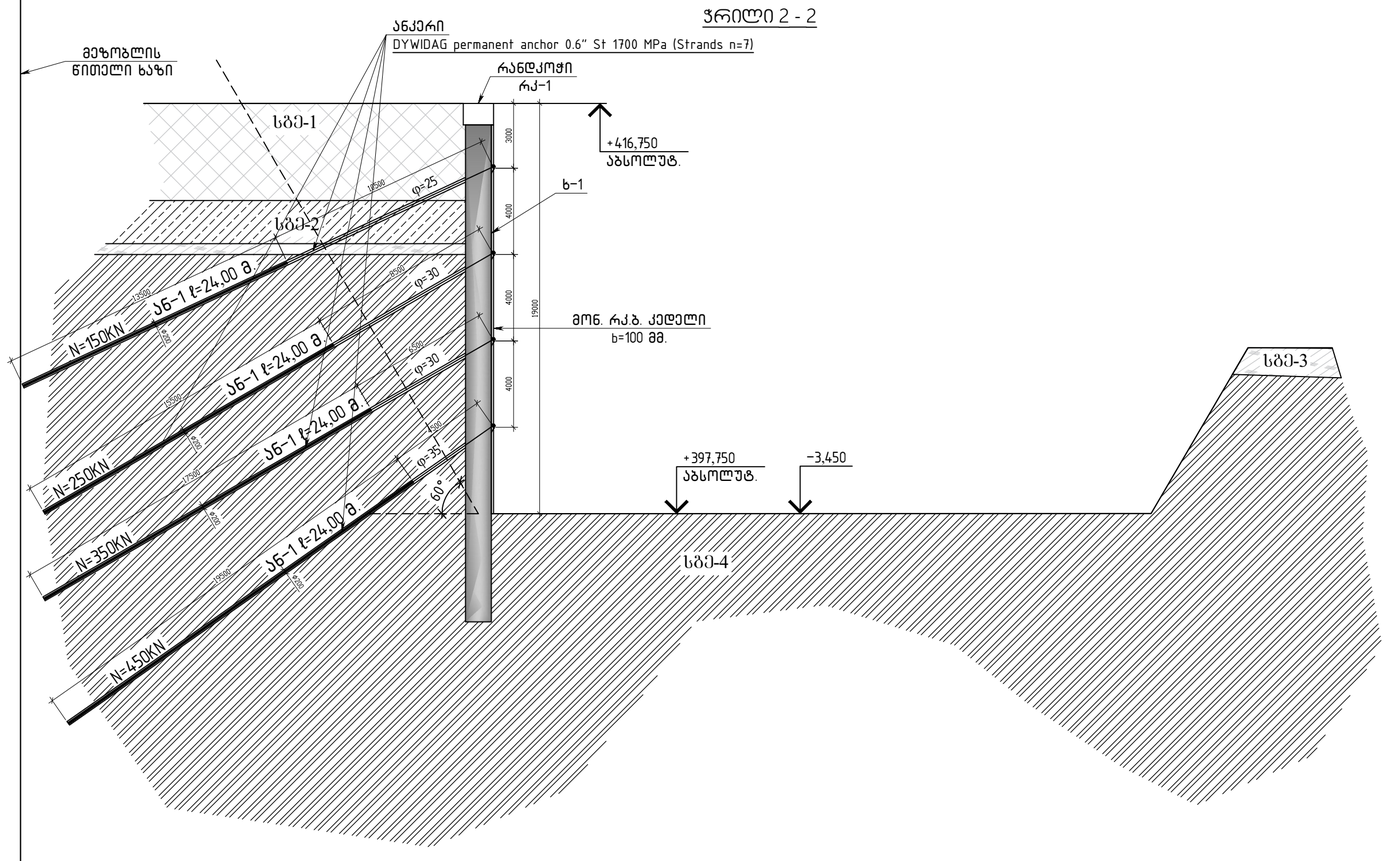

ჭრილი 3 - 3

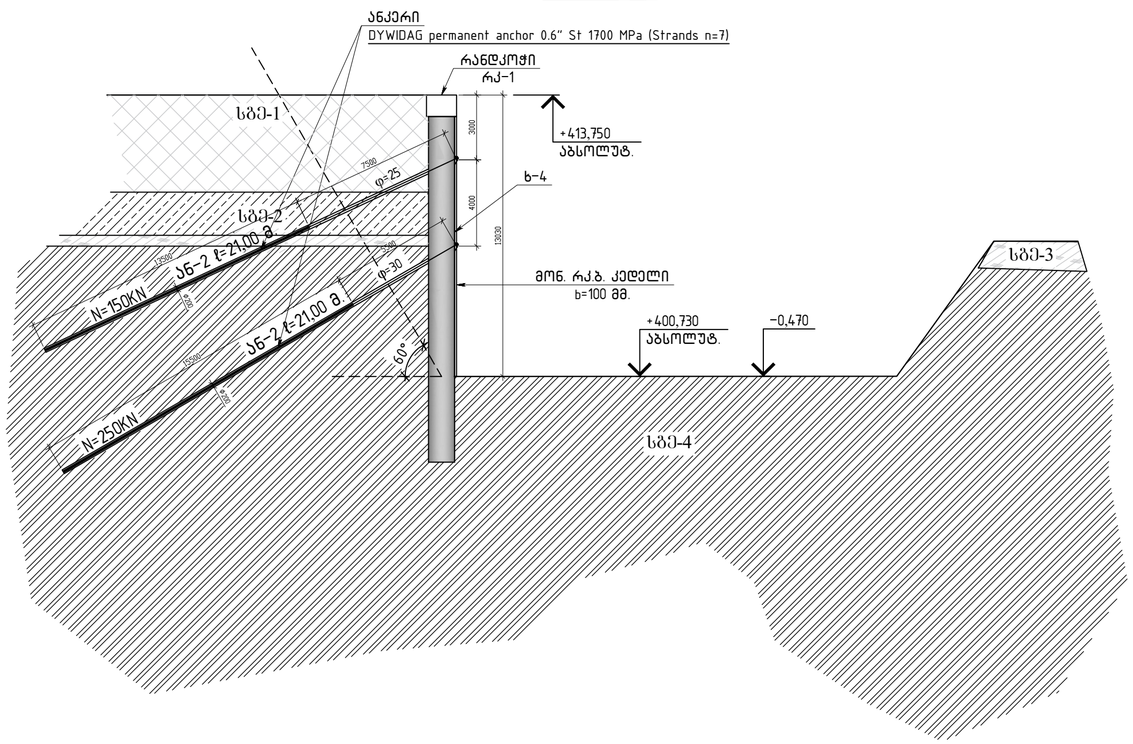

PROJECT DESIGNER:
პროექტანტი:
LSG SOLUTIONS

REGISTERED ADDRESS:
მისამართი:
10 M. Asatiani Str.,
მ. ასათიანის ქ. N10

PROJECT CLIENT:
დამკვეთი:
Silk Road Group

REGISTERED ADDRESS:
მისამართი:
49a Chavchavadze Ave.
ა. ქავქავაძის გამზირი N49ა

No:	Date: თარიღი:	Description: აღწერა:	XXX/PO	LSG/PM
R00	00.00.00	Issued for Review: განსახილველად:		

RECIPIENT ACTION:
მიმღების მეფასება:

☐ A - Document Approved, you may proceed with work / დოკუმენტი დამტკიცებულია;
☐ B - Approved with Comments / დადასტურებულია კომენტარებით;
☐ C - Document Declined, with action for further review / დოკუმენტი დაკომენტირებულია;
☐ X - Document Canceled, do not proceed with work / დოკუმენტი გაუქმებულია;

KEY PLAN:
მდებარეობა გეგმაზე:

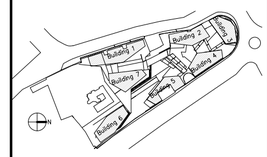

STRUCTURAL ENGINEER: LTD "Q engineering "
კონსტრუქტორი: შპს "ქიუ ენჯინერინგი"

NOTES:

PROJECT:
პროექტი:
SAKANELA DESIGN & MANAGEMENT

SCALE: / მასშტაბი: 1:200

DRAWING TITLE:
ნახაზის სახელწოდება:
ჭრილები 2-2, 3-3

DRAWING NO:
ნახაზის ნომერი:
SC-SDM-QEN-SD-XX-105 -R00

REVISION: რევიზია:	FORMAT: ფორმატი:
R00	A2
DRAWN BY: დახაზა:	APPROVED BY: დაადასტურა:
N.M	N.M
STATUS: სტადია:	SHEET NO: ფურცლის ნომერი:
SD	105

ჭრილი 4 - 4

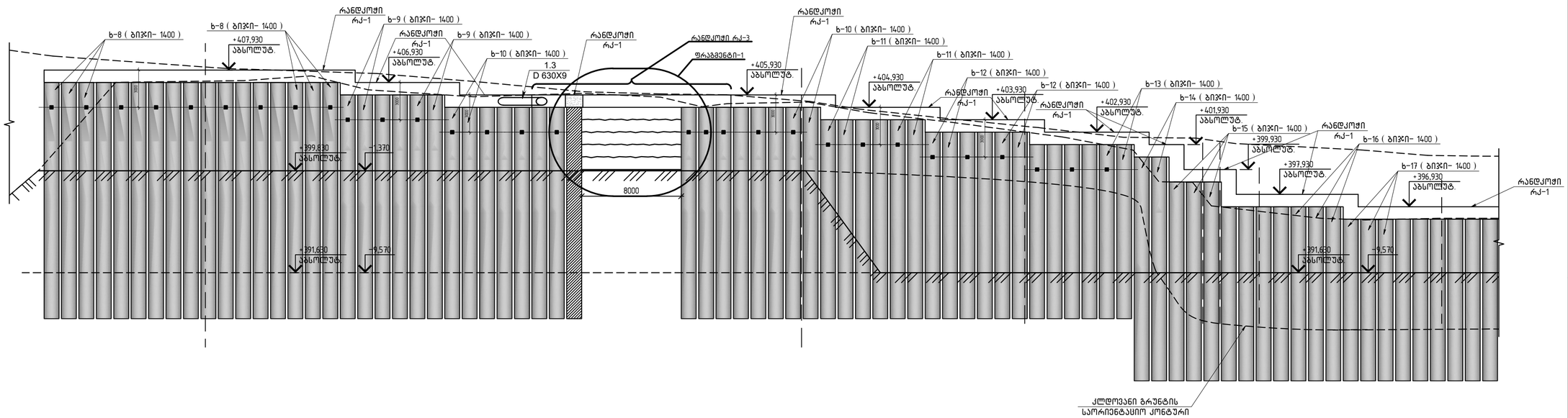

ჭრილი 4 - 4 (გაგრძელება)

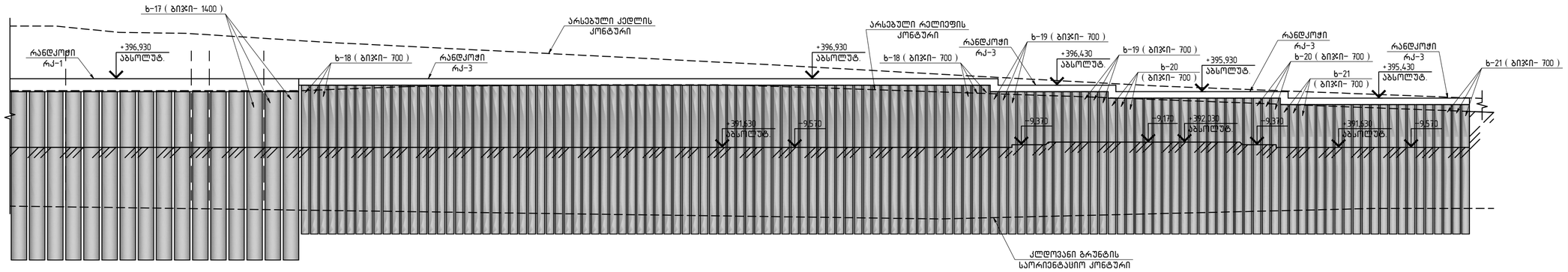

PROJECT DESIGNER:
პროექტანტი:
LSG SOLUTIONS

REGISTERED ADDRESS:
მისამართი:
10 M. Asatiani Str.,
მ. ასათიანის ქ. N10

PROJECT CLIENT:
დამკვეთი:
Silk Road Group

REGISTERED ADDRESS:
მისამართი:
49a Chavchavadze Ave.
ა. ჭავჭავაძის გამზირი N49a

No:	Date: თარიღი:	Description: აღწერა:	XXX/PO	LSG/PM
R00	00.00.00	Issued for Review: განსახილველად:		

RECIPIENT ACTION:
მიმღების მეფასება:

☐ A - Document Approved, you may proceed with work / დოკუმენტი დამტკიცებულია;
☐ B - Approved with Comments / დადასტურებულია კომენტარებით;
☐ C - Document Declined, with action for further review / დოკუმენტი დაკომენტირებულია;
☐ X - Document Canceled, do not proceed with work / დოკუმენტი გაუქმებულია;

KEY PLAN:
მდებარეობა გეგმაზე:

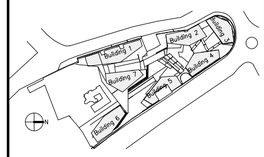

STRUCTURAL ENGINEER: LTD "Q engineering "
კონსტრუქტორი: შპს "ქიუ ენჯინერინგი"

NOTES:

PROJECT:
პროექტი:
SAKANELA DESIGN & MANAGEMENT

SCALE: / მასშტაბი: 1:250

DRAWING TITLE:
ნახაზის სახელწოდება:
ჭრილი 4-4

DRAWING NO:
ნახაზის ნომერი:
SC-SDM-QEN-SD-XX-106 -R00

REVISION: რევიზია:	FORMAT: ფორმატი:
R00	A2
DRAWN BY: დახაზა:	APPROVED BY: დაადასტურა:
N.M	N.M
STATUS: სტადია:	SHEET NO: ფურცლის ნომერი:
SD	106

ჭრილი 5 - 5

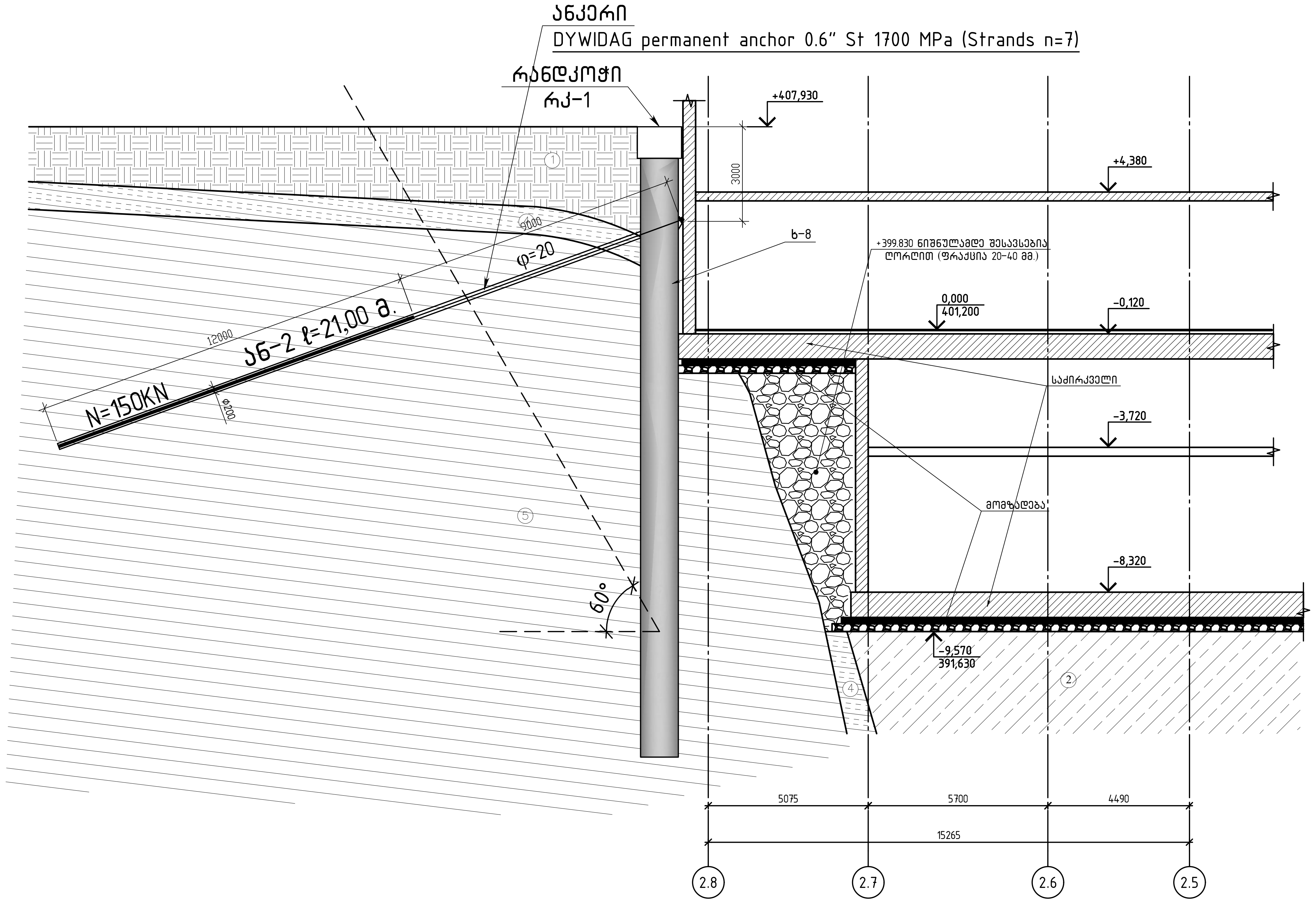

ჭრილი 6 - 6

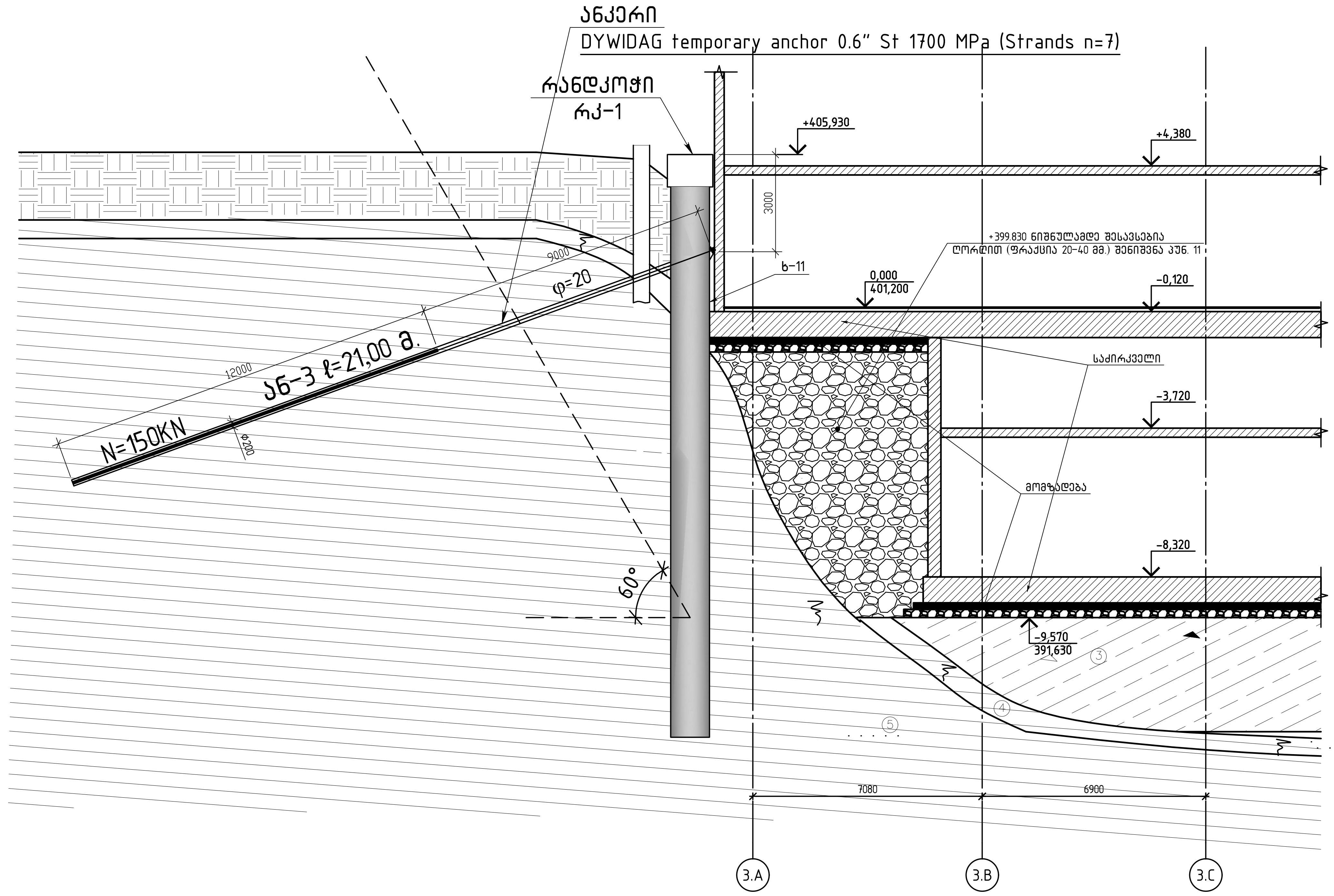

PROJECT DESIGNER:
პროექტანტი:
LSG SOLUTIONS

REGISTERED ADDRESS:
მისამართი:

10 M. Asatiani Str.,
მ. ასათიანის ქ. N10

PROJECT CLIENT:
დამკვეთი:
Silk Road Group

REGISTERED ADDRESS:
მისამართი:

49a Chavchavadze Ave.
ა. ჭავჭავაძის გამზირი N49ა

R00	00.00.00	Issued for Review: განსახილველად:		
No:	Date: თარიღი:	Description: აღწერა:	XXX/PO	LSG/PM

RECIPIENT ACTION:
მიმღების შეფასება:

☐ A - Document Approved, you may proceed with work / დოკუმენტი დამტკიცებულია;
☐ B - Approved with Comments / დადასტურებულია კომენტარებით;
☐ C - Document Declined, with action for further review / დოკუმენტი დაკომენტირებულია;
☐ X - Document Canceled, do not proceed with work / დოკუმენტი გაუქმებულია;

KEY PLAN:
მდებარეობა გეგმაზე:

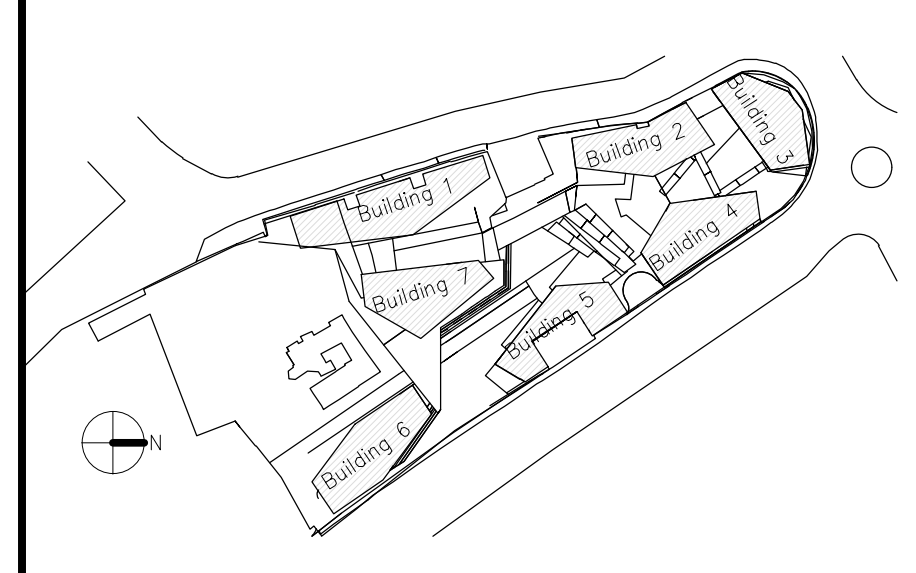

STRUCTURAL ENGINEER: LTD "Q engineering"
კონსტრუქტორი: შპს "ქიუ ენჯინერინგი"

NOTES:

PROJECT:
პროექტი:

SAKANELA DESIGN & MANAGEMENT

SCALE: / მასშტაბი: 1:150

DRAWING TITLE:
ნახაზის სახელწოდება:

ჭრილი 5-5, 6-6

DRAWING NO:
ნახაზის ნომერი:

SC-SDM-QEN-SD-XX-107 -R00

REVISION: რევიზია: R00	FORMAT: ფორმატი: A2
DRAWN BY: დახაზა: N.M	APPROVED BY: დაადასტურა: N.M
STATUS: სტადია: SD	SHEET NO: ფურცლის ნომერი: 107

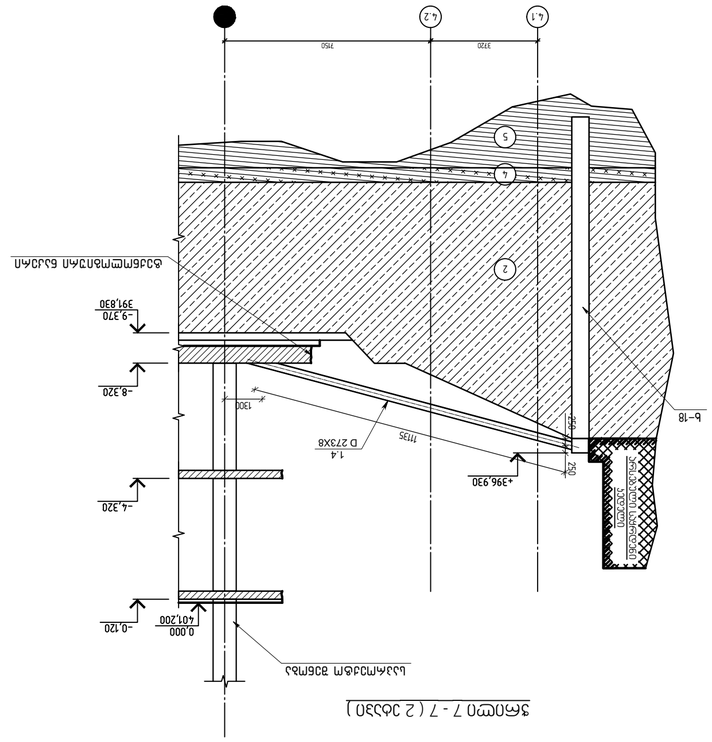

ვარიანტი 7 - 7 (2 ტიპის)

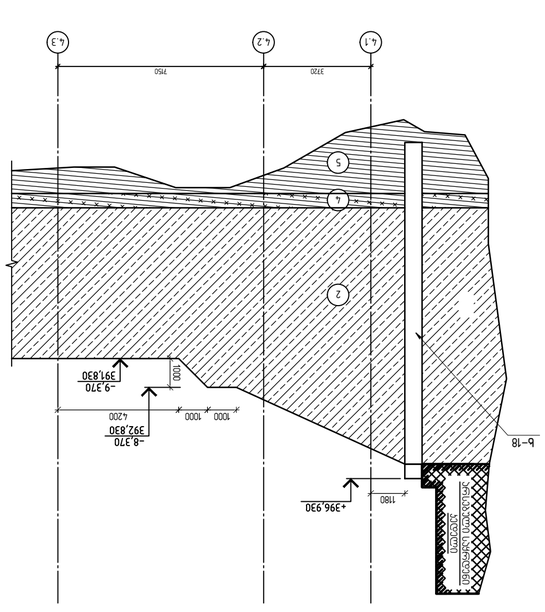

ვარიანტი 7 - 7 (1 ტიპის)

PROJECT DESIGNER:
პროექტის დიზაინერი:
LSG SOLUTIONS
REGISTERED ADDRESS:
მისამართი:
10 M. Asatiani Str.,
8. ასათიანის ქ. N10

PROJECT CLIENT:
დამკვეთი:
Silk Road Group
REGISTERED ADDRESS:
მისამართი:
49a Chavchavadze Ave.
ა. ჭავჭავაძის გამზირი N49ა

No:	Date:	Description:		
R00	00.00.00	Issued for Review:		

No:	დამოწმ.:	აღწერა:	XXX/PD	LSG/PM

RECIPIENT ACTION:
მიმღების მოქმედება:

- ☐ A - Document Approved, you may proceed with work / დოკუმენტი დამტკიცებულია / შეგიძლიათ სამუშაოების დაწყება;
- ☐ B - Approved with Comments / დამტკიცებულია შენიშვნებით;
- ☐ C- Document Declined, with ation for further review / დოკუმენტი უარყოფილია, საჭიროებს დამატებით განხილვას;
- ☐ X - Document Canceled, do not proceed with work / დოკუმენტი გაუქმებულია, სამუშაოების წარმოება აკრძალულია;

KEY PLAN:
მდებარეობის ბმა:

STRUCTURAL ENGINEER: LTD
"Engineering"
ინჟინერინგი: შპს "ენე
ენჯინერინგი"

engineering

NOTES:

REVISION:	R00	A2
ტიპი:	ფორმატი:	
DRAWN BY:	APPROVED BY:	N.M
შეასრულა:	შეამოწმა:	
STATUS:	SHEET NO:	N.M
სტატუსი:	ფურცლის ნომერი:	
	SD	108

DRAWING TITLE:
ნახაზის სახელწოდება:
ვარიანტი 7-7

DRAWING NO:
ნახაზის ნომერი:
SC-SDM-QEN-SD-XX-108 -R00

PROJECT:
პროექტი:
Silk Road Group

SCALE: / მასშტაბი: 1:150

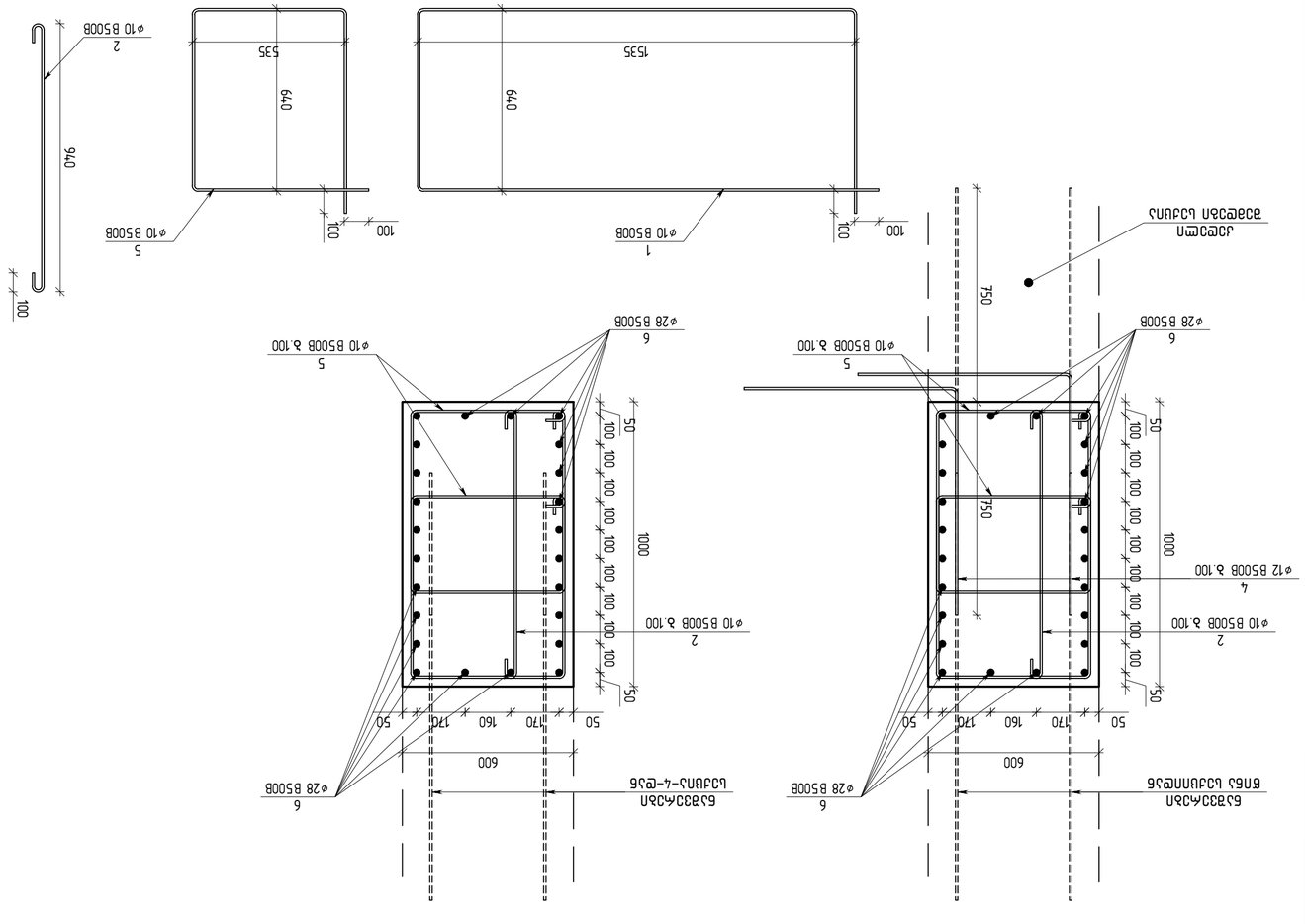

ფრაგმენტი 1-1

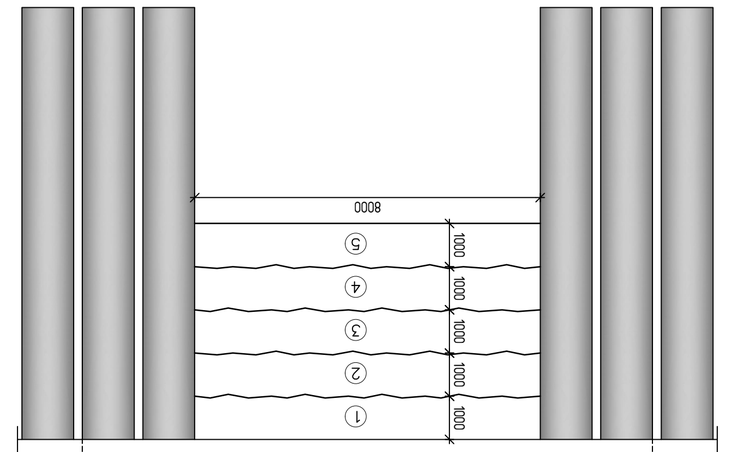

ტიპიური ჯოხების განლაგება

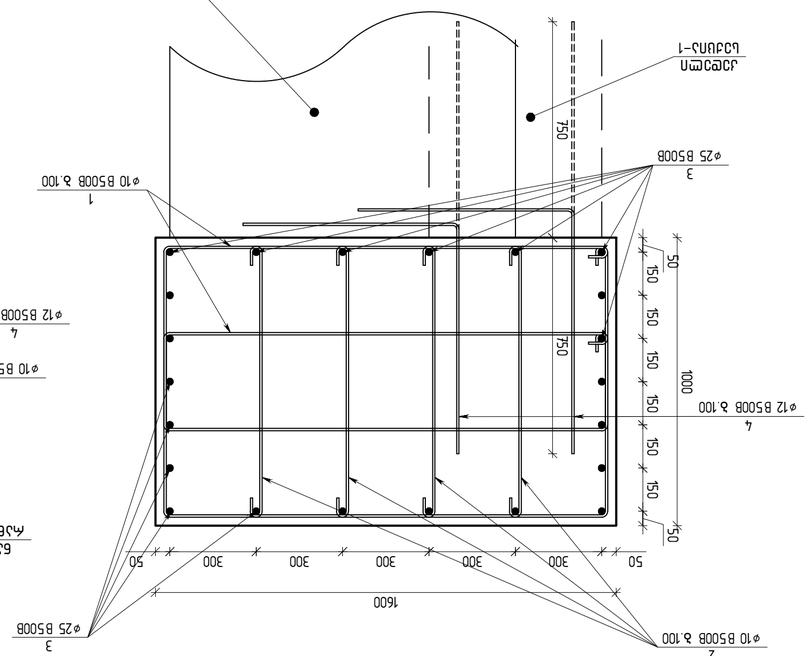

ჯოხების ბადე 1-1

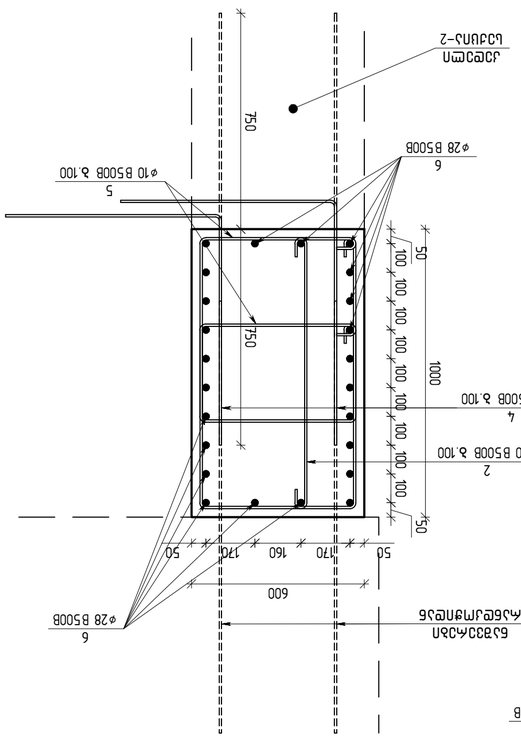

პოზ.	დასახელება	ზომა	რაოდ.	მასა ერთ.	მასა სულ
				კგ	კგ
	ბადე 1				
1	EN 10080	Ø10 B500B L=5150	20	3.18	63.6
2	EN 10080	Ø10 B500B L=1140	40	0.71	28.4
3	EN 10080	Ø25 B500B L=1100	24	4.24	101.8
4	EN 10080	Ø12 B500B L=1500	20	1.33	26.6
	ბადე 2				
2	EN 10080	Ø10 B500B L=1140	10	0.71	7.1
4	EN 10080	Ø12 B500B L=1500	20	1.33	26.6
5	EN 10080	Ø10 B500B L=3150	20	1.95	39.0
6	EN 10080	Ø28 B500B L=1100	24	5.32	127.7

ელემენტის მარკა	ბეტონის კლასი	მოცულობა	ბეტონის ზედაპირის ფართობი	ბეტონის ზედაპირის დამუშავება
		მ³	მ²	
ქვაბულის ფერდის დამჭერი კედელი	B25	1.60	16.00	ბეტონის ზედაპირის დამუშავება

ელემენტის მარკა	ბეტონის კლასი	მოცულობა	ბეტონის ზედაპირის ფართობი	ბეტონის ზედაპირის დამუშავება
		მ³	მ²	
ქვაბულის ფერდის დამჭერი კედელი	B25	0.60	6.00	ბეტონის ზედაპირის დამუშავება

PROJECT DESIGNER:
პროექტირების ჯგუფი:
LSG SOLUTIONS
REGISTERED ADDRESS:
მისამართი:
8. ასათიანის ქ. N10
10 M. Asatiani Str.,
PROJECT CLIENT:
დამკვეთი:
Silik Road Group
REGISTERED ADDRESS:
მისამართი:
49ა Chavchavadze Ave.
ა. ჭავჭავაძის გამზირი N49ა

R00	00.00.00	Issued for Review:		
No:	Date:	Description:	XXX/PO	LSG/PM
ნომერი:	თარიღი:	აღწერა:		

RECIPIENT ACTION:
მიმღების მეფასება:
□ A - Document Approved, you may proceed with work /
დოკუმენტი დადებითად შეფასდა;
□ B - Approved with Comments / დადებითად შეფასდა
კომენტარებით;
□ C - Document Declined, with action for further review /
დოკუმენტი დადებითად არ შეფასდა;
□ X - Document Canceled, do not proceed with work /
დოკუმენტი გაუქმებულია;

KEY PLAN:
მდებარეობის სქემა:

STRUCTURAL ENGINEER: LTD
პროექტის ავტორი: შპს "ეიჯი ენჯინირინგ"
engineering

NOTES:

PROJECT:
პროექტის დასახელება:
SAKANELA DESIGN & MANAGEMENT
SCALE: / მასშტაბი: 1:15
DRAWING TITLE:
ნახაზის სახელწოდება:
ქანების ჭრილი 2, ფრაგმენტი 1
DRAWING NO:
ნახაზის ნომერი:
SC-SDM-QEN-SD-XX-109 -R00

REVISION:	FORMAT:
მე-ვერსია:	ფორმატი:
R00	A2
DRAWN BY:	APPROVED BY:
შეასრულა:	შეამოწმა:
N.M	N.M
STATUS:	SHEET NO:
სტატუსი:	ფურცლის ნომერი:
SD	109

PROJECT DESIGNER:
პროექტირება:
LSG SOLUTIONS
REGISTERED ADDRESS:
მისამართი:
10 M. Asatiani Str.,
მ. ასათიანის ქ. N10

PROJECT CLIENT:
დამკვეთი:
Silk Road Group
REGISTERED ADDRESS:
მისამართი:
49a Chavchavadze Ave.
ა. ჭავჭავაძის გამზირი N49ა

No:	Date:	Description:	XXX/PO	LSG/PM
R00	00.00.00	Issued for Review:		

RECIPIENT ACTION:
მიმღების მოქმედება:

☐ A - Document Approved, you may proceed with work / დოკუმენტი დამტკიცებულია;
☐ B - Approved with Comments / დაშვებულია კომენტარებით;
☐ C - Document Declined, with action for further review / დოკუმენტი დაუშვებლობით დაბრუნებულია;
☐ X - Document Cancelled, do not proceed with work / დოკუმენტი გაუქმებულია;

KEY PLAN:
მდებარეობა გეგმაზე:

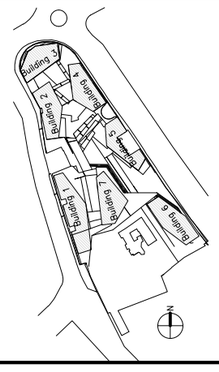

STRUCTURAL ENGINEER: LTD
"Q engineering"
კონსტრუქტორი: შპს "ქიუ ენჯინერინგი"

NOTES:

PROJECT:
პროექტი:
SAKANELA DESIGN & MANAGEMENT

SCALE: / მასშტაბი: 1:40

DRAWING TITLE:
ნახაზის სახელწოდება:
ხიდის ღერძი 1-1

DRAWING NO:
ნახაზის ნომერი:
SC-SDM-QEN-SD-XX-110 -R00

REVISION: R00 | FORMAT: ფორმატი: A2
DRAWN BY: დახაზა: N.M | APPROVED BY: დაადასტურა: N.M
STATUS: სტადია: SD | SHEET NO: ფურცლის ნომერი: 110

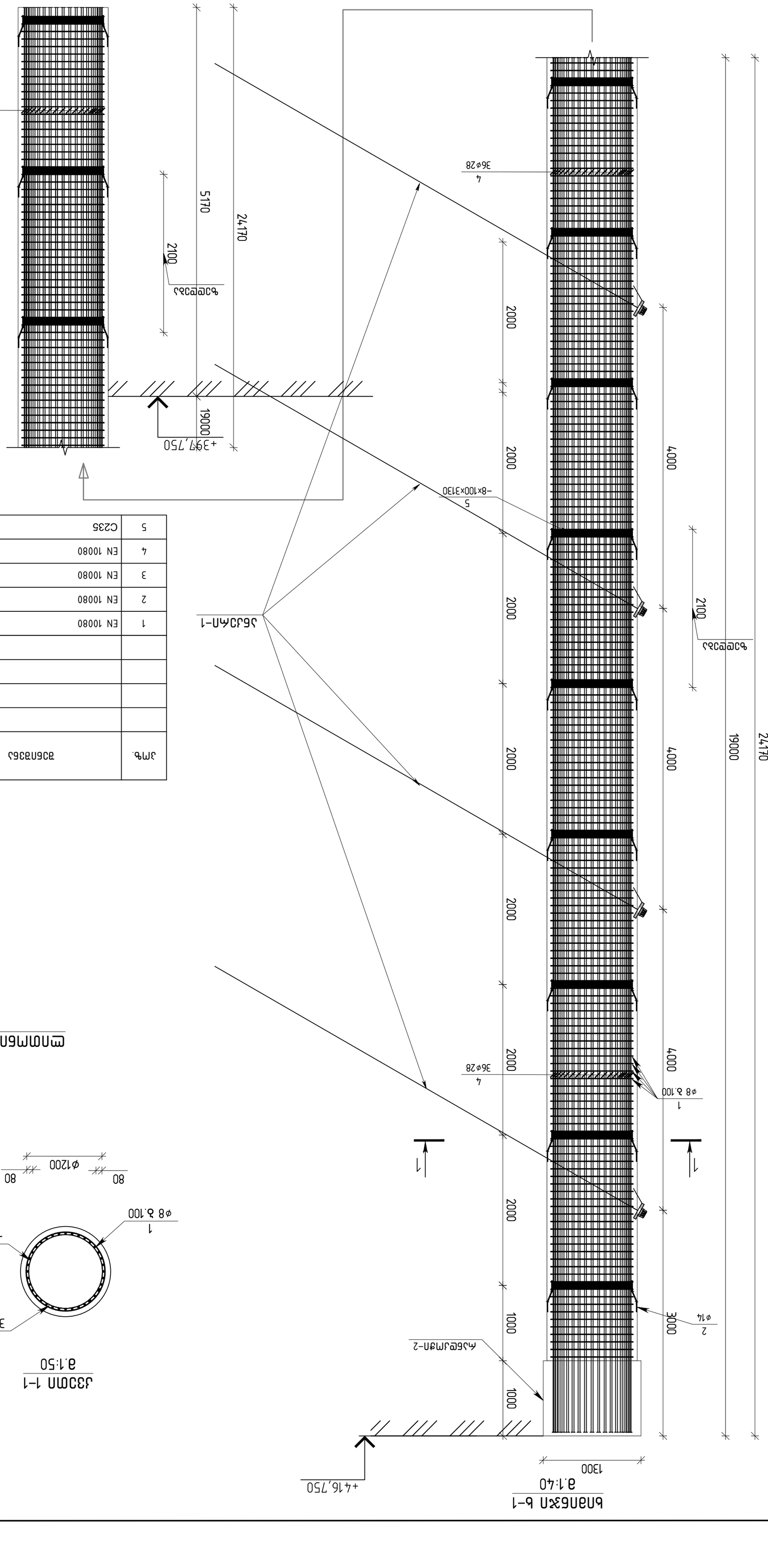
ხიდის ღერძი 1-1
+399.750
+416.750
19000
24170
5170
2100
4000
2000
1300
1000
3000
3
4
5
1
2
36ø28
ø8 ბ.100
-8x100x3130
ანკერული ჭანჭიკი M36
ცემენტის ფიცრული ბალიში
ბეტონი B30
არმატურა A500C
ბეტონის ბალიშის ქვეშ ფენა 100 მმ ქვიშა-ხრეშოვანი ნარევი

PROJECT DESIGNER:
პროექტირება:
LSG SOLUTIONS
REGISTERED ADDRESS:
მისამართი:
10 M. Asatiani Str.,
მ. ასათიანის ქ. N10

PROJECT CLIENT:
დამკვეთი:
Silk Road Group
REGISTERED ADDRESS:
მისამართი:
49a Chavchavadze Ave.
ა. ჭავჭავაძის გამზირი N49ა

No:	Date:	Description:	XXX/PO	LSG/PM
R00	00.00.00	Issued for Review:		

RECIPIENT ACTION:
მიმღების მოქმედება:

☐ A - Document Approved, you may proceed with work / დოკუმენტი დამტკიცებულია;
☐ B - Approved with Comments / დაშვებულია კომენტარებით;
☐ C - Document Declined, with action for further review / დოკუმენტი დაკომენტარებულია;
☐ X - Document Cancelled, do not proceed with work / დოკუმენტი გაუქმებულია;

KEY PLAN:
მდებარეობა მთავარზე:

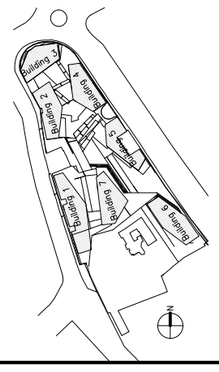

STRUCTURAL ENGINEER: LTD "Q engineering"
კონსტრუქციული: შპს "ქიუ ენჯინერინგი"

NOTES:

PROJECT:
პროექტი:
SAKANELA DESIGN & MANAGEMENT

SCALE: / მასშტაბი: 1:40

DRAWING TITLE:
ნახაზის სახელწოდება:
ხიდი №2

DRAWING NO:
ნახაზის ნომერი:
SC-SDM-QEN-SD-XX-111 -R00

REVISION:
რევიზია: R00
FORMAT:
ფორმატი: A2
DRAWN BY:
დახაზა: N.M
APPROVED BY:
დაადასტურა: N.M
STATUS:
სტატუსი: SD
SHEET NO:
ფურცლის ნომერი: 111

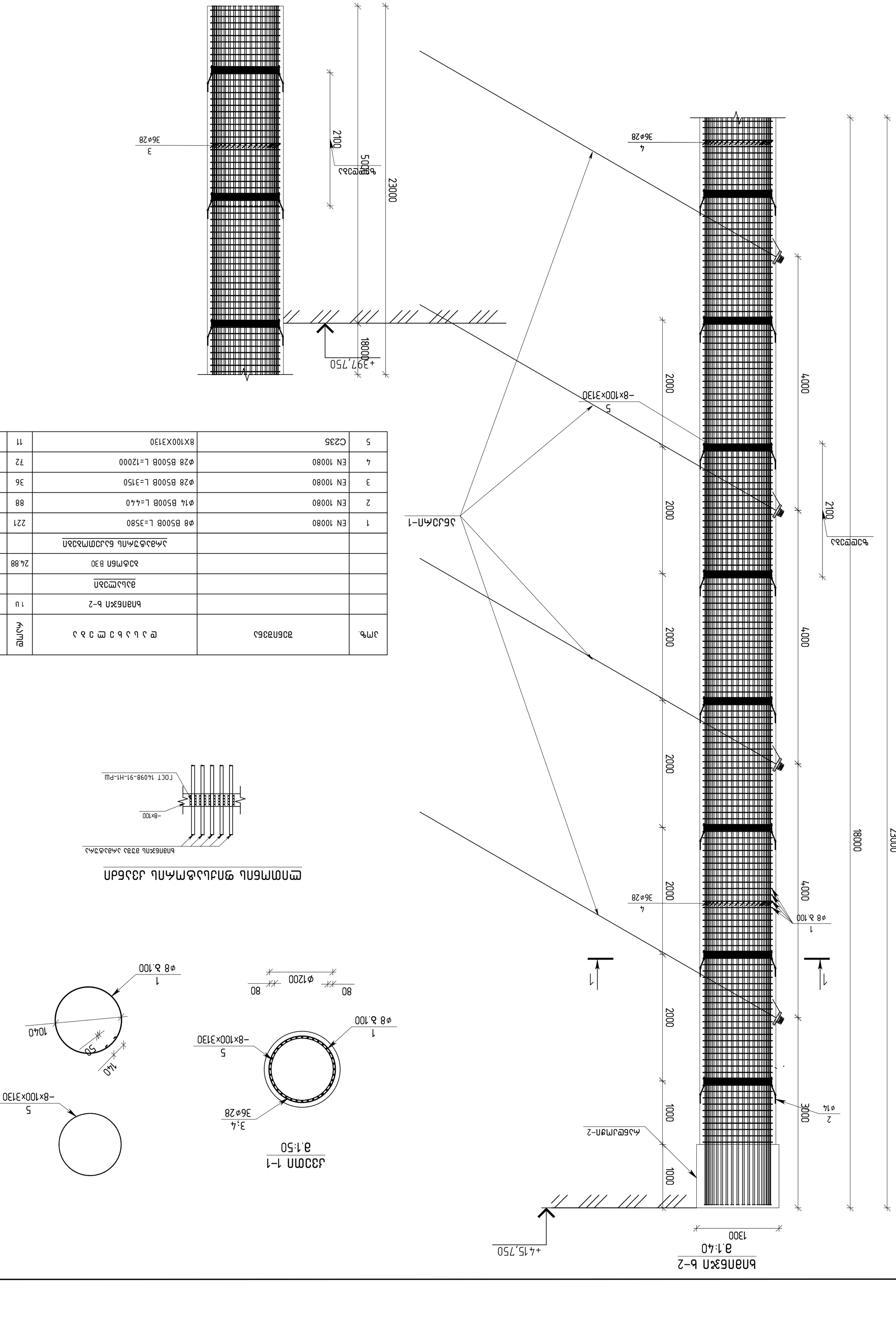

¹№	ნახაზი	ტიპი	დიამეტრი მმ	ერთეულის სიგრძე მ	ერთეულების რაოდენობა	ჯამური სიგრძე მ
	ბეტონი ბ-2				1 ც	
	არმატურა					
	ბეტონი B30				24.88	მ³
	არმატურის ნაკეთობები					
1	EN 10080	B500B	ø8	L=3580	221	311.6
2	EN 10080	B500B	ø14	L=440	88	46.6
3	EN 10080	B500B	ø28	L=3150	36	548.3
4	EN 10080	B500B	ø28	L=12000	72	4176.7
5	C235			8X100X3130	11	216.22

ფილტრის ქვაბულის ფიქსირების სქემა

ჭრილი 1-1
მ.1:50

ხიმინჯი ხ-3
მ.1:40

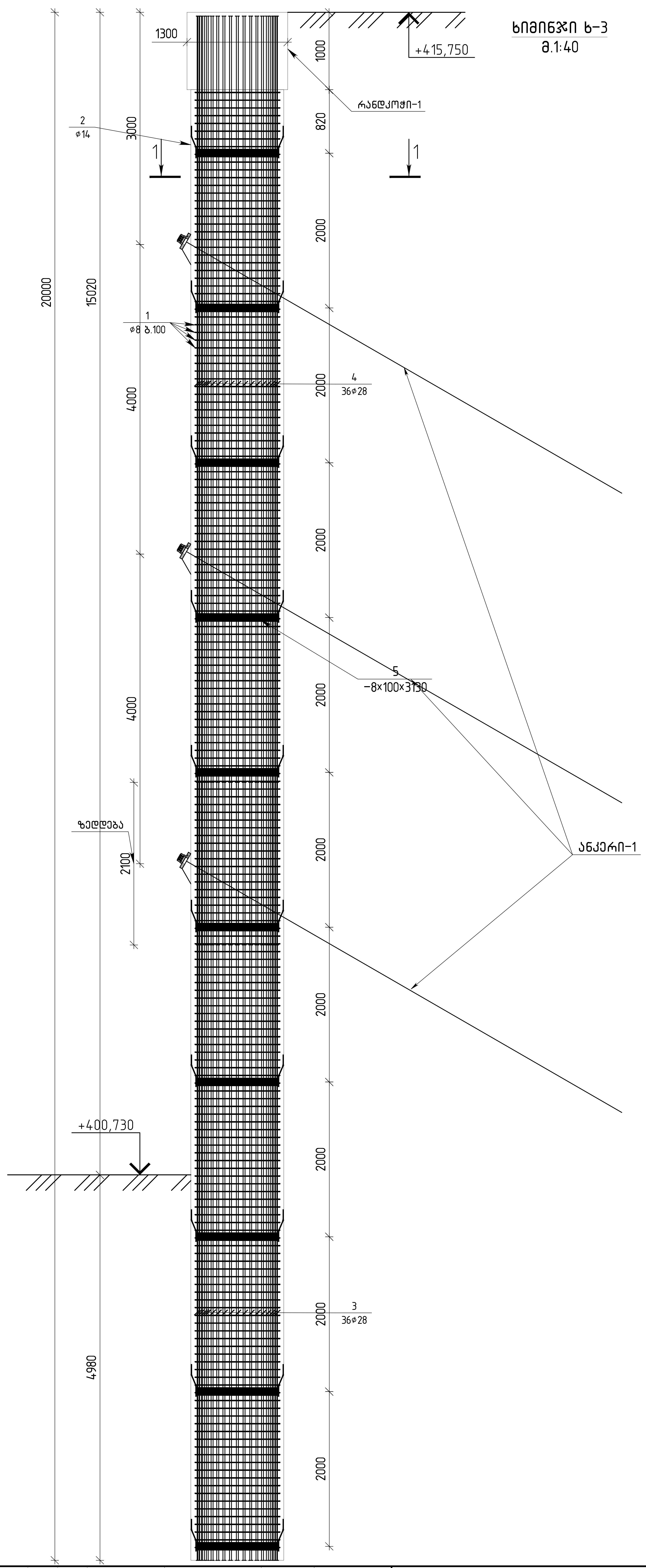

კვეთი 1-1
მ.1:50

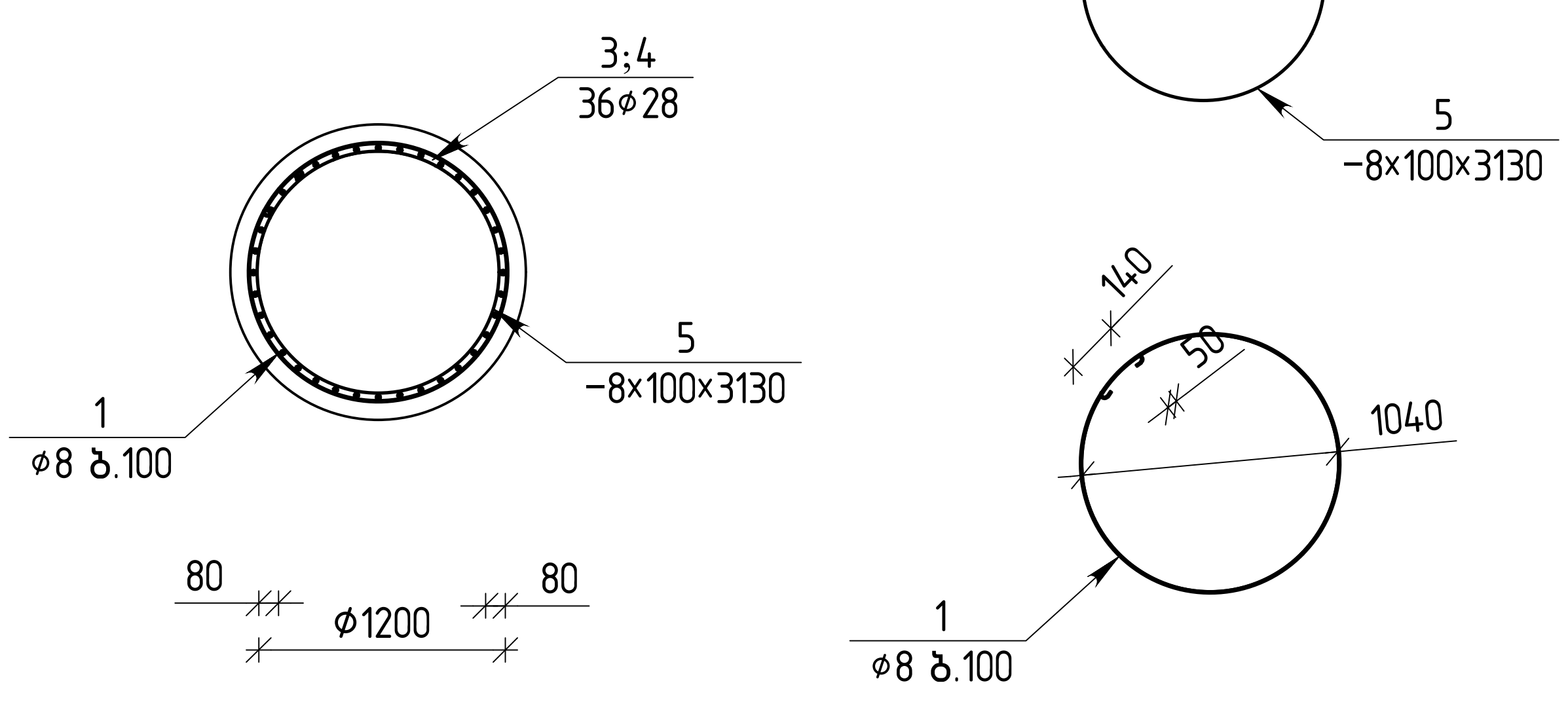

ლითონის ფიქსატორის კვანძი

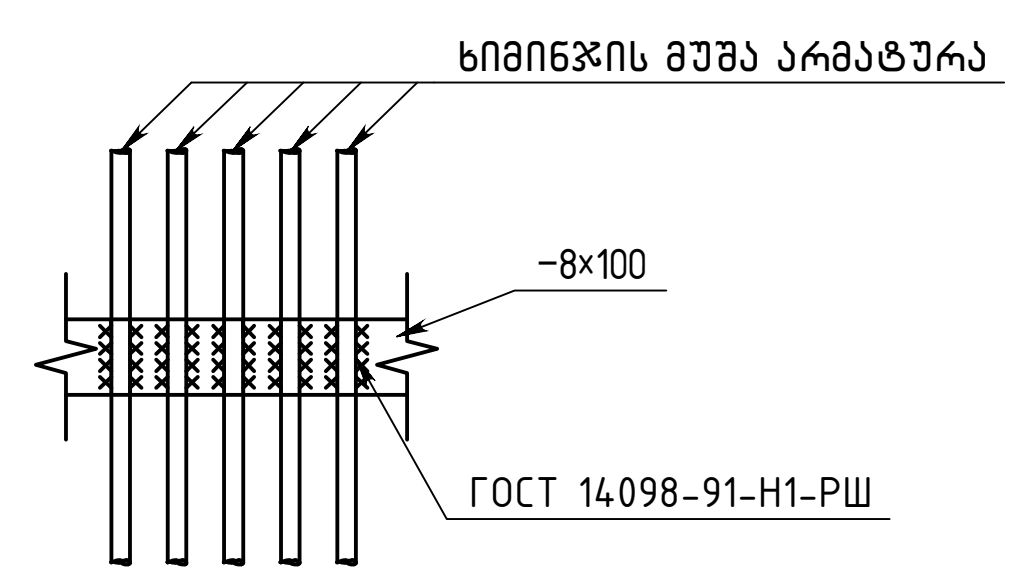

პოზ.	შენიშვნა	დასახელება	რაოდ	მასა კგ	მასა სულ კგ
		ხიმინჯი ხ-3	1 ც		
		მასალები			
		ბეტონი B30	21.48		მ³
		არმატურის ნაკეთობები			
1	EN 10080	ϕ8 B500B L=3580	191	1.41	269.3
2	EN 10080	ϕ14 B500B L=440	80	0.53	42.4
3	EN 10080	ϕ28 B500B L=10050	36	48.58	1748.9
4	EN 10080	ϕ28 B500B L=12000	36	58.01	2088.4
5	C235	8X100X3130	10	19.7	196.56

PROJECT DESIGNER: LSG SOLUTIONS
REGISTERED ADDRESS: 10 M. Asatiani Str.
PROJECT CLIENT: Silk Road Group
REGISTERED ADDRESS: 49a Chavchavadze Ave.

KEY PLAN:

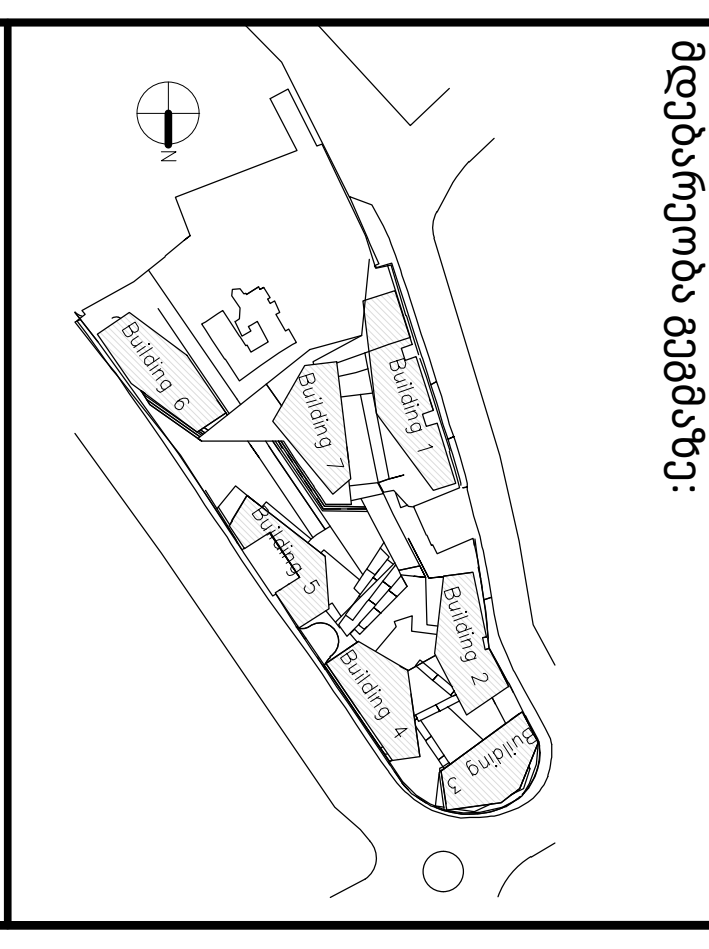

STRUCTURAL ENGINEER: LTD "Q engineering"

NOTES:

PROJECT: SAKANELA DESIGN & MANAGEMENT
SCALE: 1:40
DRAWING TITLE: ხიმინჯი ხ-3
DRAWING NO: SC-SDM-QEN-SD-XX-112 -R00
REVISION: R00 FORMAT: A2
DRAWN BY: N.M APPROVED BY: N.M
STATUS: SD SHEET NO: 112

PROJECT DESIGNER:
პროექტირება:
LSG SOLUTIONS

REGISTERED ADDRESS:
მისამართი:
10 M. Asatiani Str.,
მ. ასათიანის ქ. N10

PROJECT CLIENT:
დამკვეთი:
Silk Road Group

REGISTERED ADDRESS:
მისამართი:
49a Chavchavadze Ave.
ა. ჭავჭავაძის გამზირი N49ა

No:	Date:	Description:	XXX/PO	LSG/PM
R00	00.00.00	Issued for Review:		

RECIPIENT ACTION:
მიმღების მოქმედება:

☐ A - Document Approved, you may proceed with work /
დოკუმენტი დამტკიცებულია;
☐ B - Approved with Comments / დოკუმენტი
კომენტარებით;
☐ C - Document Declined, with action for further review /
დოკუმენტი დაკორექტირებულია;
☐ X - Document Cancelled, do not proceed with work /
დოკუმენტი გაუქმებულია;

KEY PLAN:
მდებარეობა გეგმაზე:

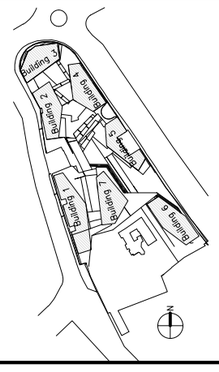

STRUCTURAL ENGINEER: LTD
"Q engineering"
კონსტრუქტორი: შპს "ქიუ ენჯინერინგი"

NOTES:

PROJECT:
პროექტი:
SAKANELA DESIGN & MANAGEMENT

SCALE: / მასშტაბი: 1:40

DRAWING TITLE:
ნახაზის სახელწოდება:
ხიდბურჯი ხ-4

DRAWING NO:
ნახაზის ნომერი:
SC-SDM-QEN-SD-XX-113 -R00

REVISION: რევიზია:	FORMAT: ფორმატი:
R00	A2
DRAWN BY: დახაზა:	APPROVED BY: დაადასტურა:
N.M	N.M
STATUS: სტატუსი:	SHEET NO: ფურცლის ნომერი:
SD	113

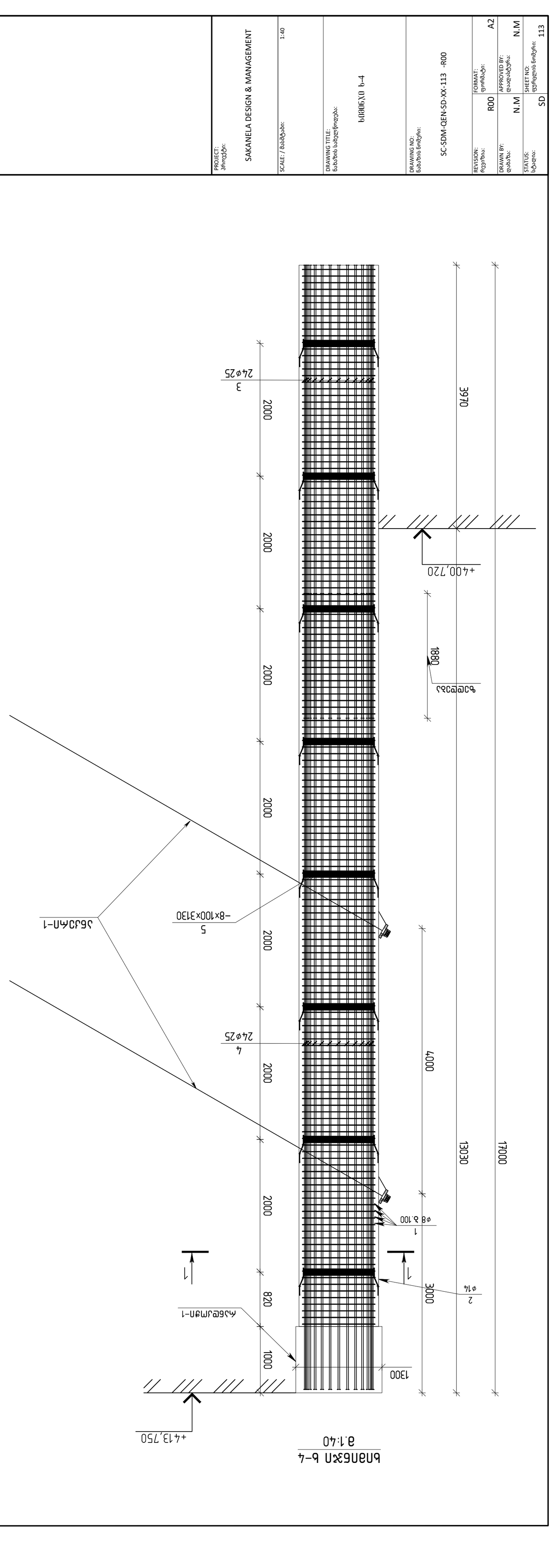

ხიდბურჯის ფილის არმატურის ნაწილის სპეციფიკაცია

ბეტონის B30 მარკა F150 W6

ზომ.	დასახელება	ტიპი, მარკა, ნახაზის ნომერი	რაოდ.	ერთ. წონა კგ	ჯამური წონა კგ
		ბეტონის ხ-4	1		
		არმატურა			
		ბეტონი B30	18.10		მ³
		არმატურა A500C ნახაზის მიხედვით			
1	EN 10080	ø8 B500B L=3580	161	1.41	227.0
2	EN 10080	ø14 B500B L=440	64	0.53	33.9
3	EN 10080	ø25 B500B L=6830	24	26.32	631.7
4	EN 10080	ø25 B500B L=12000	24	46.24	1109.8
5	C235	8X100X3130	8	19.7	157.25

PROJECT DESIGNER:
პროექტირება:
LSG SOLUTIONS

REGISTERED ADDRESS:
მისამართი:
10 M. Asatiani Str.,
მ. ასათიანის ქ. N10

PROJECT CLIENT:
დამკვეთი:
Silk Road Group

REGISTERED ADDRESS:
მისამართი:
49a Chavchavadze Ave.
ა. ჭავჭავაძის გამზირი N49ა

No:	Date:	Description:	XXX/PO	LSG/PM
R00	00.00.00	Issued for Review:		

RECIPIENT ACTION:
მიმღების მოქმედება:

☐ A - Document Approved, you may proceed with work /
დოკუმენტი დამტკიცებულია;
☐ B - Approved with Comments / დოკუმენტი დამტკიცებულია
კომენტარებით;
☐ C - Document Declined, with action for further review /
დოკუმენტი დაკორექტირებულია;
☐ X - Document Cancelled, do not proceed with work /
დოკუმენტი გაუქმებულია;

KEY PLAN:
მდებარეობა მთაზე:

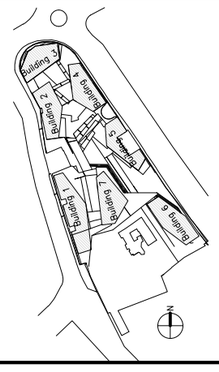

STRUCTURAL ENGINEER: LTD
"Q engineering"
კონსტრუქტორი: შპს "ქიუ ენჯინერინგი"

engineering

NOTES:

PROJECT:
პროექტი:
SAKANELA DESIGN & MANAGEMENT

SCALE: / მასშტაბი: 1:40

DRAWING TITLE:
ნახაზის სახელწოდება:
ხიდაბჯი ს-5

DRAWING NO:
ნახაზის ნომერი:
SC-SDM-QEN-SD-XX-114 -R00

REVISION:	FORMAT:
რევიზია: R00	ფორმატი: A2
DRAWN BY:	APPROVED BY:
დახაზა: N.M	დაადასტურა: N.M
STATUS:	SHEET NO:
სტატუსი: SD	ფურცლის ნომერი: 114

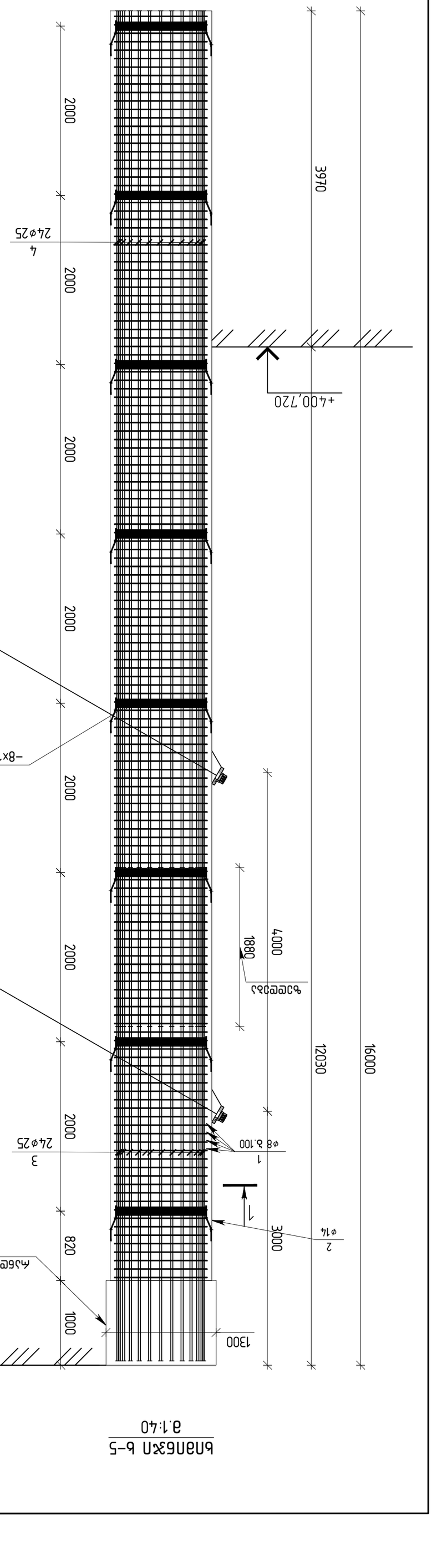

ხიდაბჯი ს-5
მ 1:40

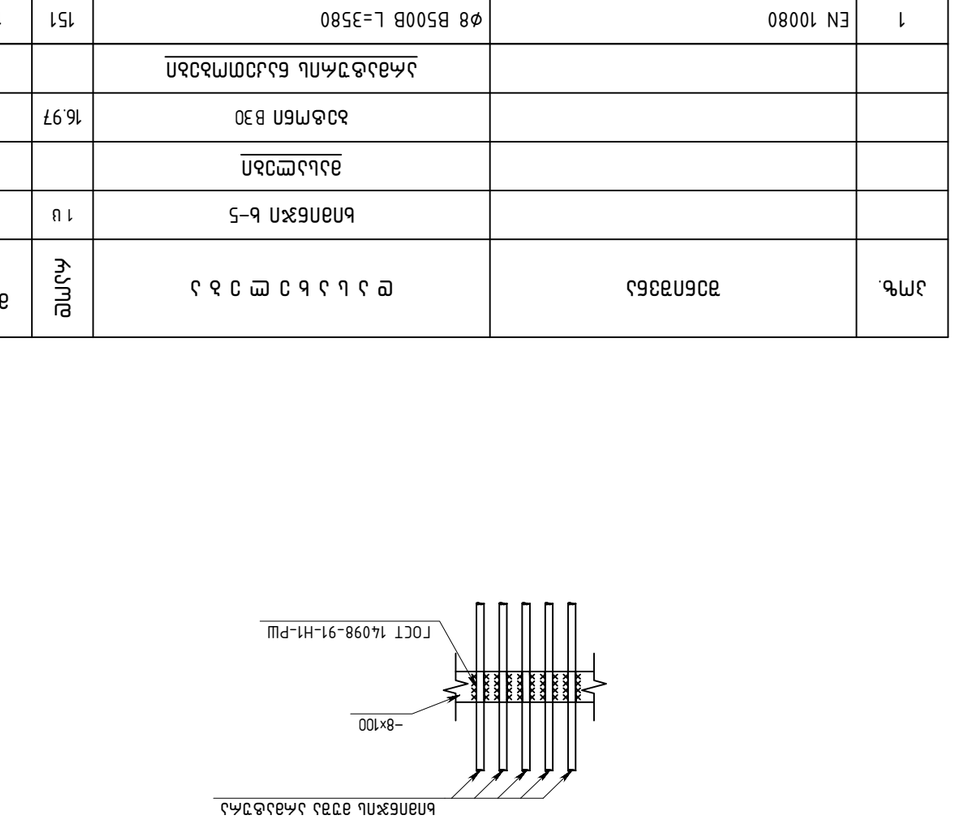

ეტაპი	დასახელება	რაოდ.	ერთ ცალის წონა კგ	სულ წონა კგ
	ბეტონი ს-5	1 ც		
	არმატურა			
	ბეტონი B30	16.97		მ³
	ცალკე დასამზადებელი არმატურა			
1	EN 10080 ø8 B500B L=3580	151	1.41	212.9
2	EN 10080 ø14 B500B L=440	64	0.53	33.9
3	EN 10080 ø25 B500B L=5830	24	22.46	539.0
4	EN 10080 ø25 B500B L=12000	24	46.24	1109.8
5	C235 8X100X3130	8	19.7	157.25

ბეტონის მომზადება ხიდაბჯის ქვეშ
ანაწყობი ს-1
-8x100
ГОСТ 14098-91-Н1-РШ

ჯამური არმატურის ბადეების განლაგების სქემა

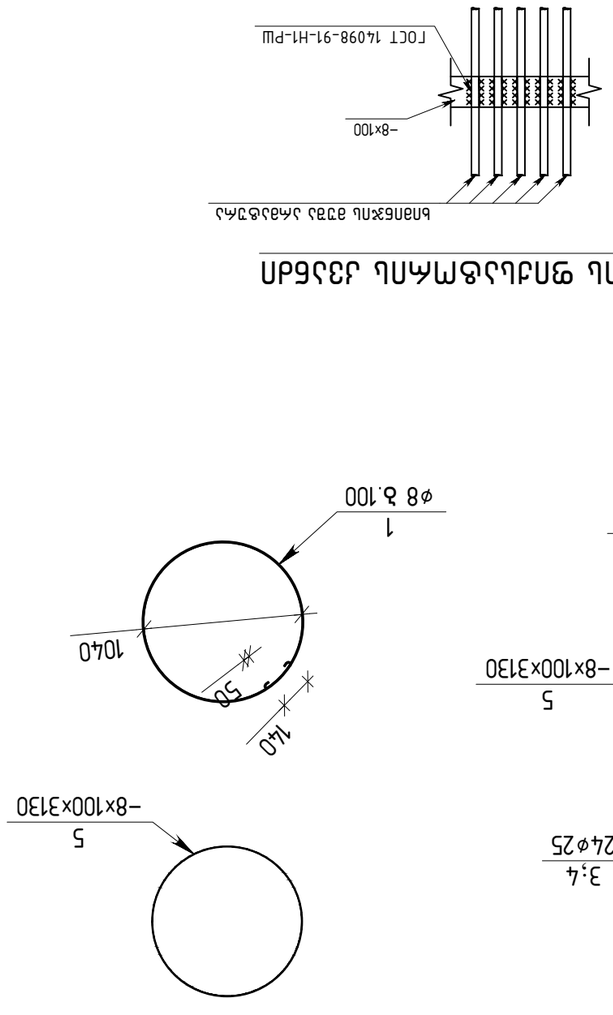

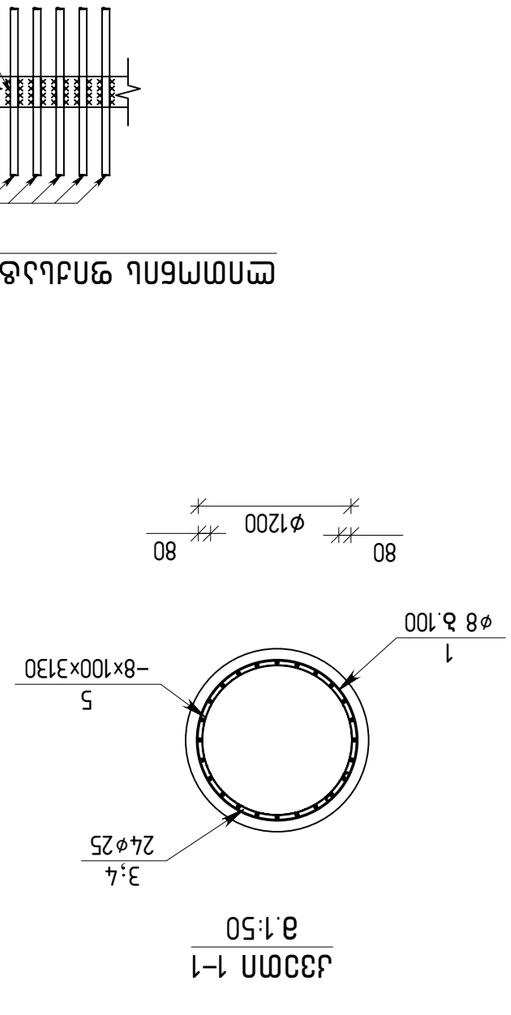

ჯამური 1-1
მ 1:50

PROJECT DESIGNER:
პროექტირება:
LSG SOLUTIONS
REGISTERED ADDRESS:
მისამართი:
10 M. Asatiani Str.,
მ. ასათიანის ქ. N10

PROJECT CLIENT:
დამკვეთი:
Silk Road Group
REGISTERED ADDRESS:
მისამართი:
49a Chavchavadze Ave.
ა. ჭავჭავაძის გამზირი N49ა

No:	Date:	Description:	XXX/PO	LSG/PM
R00	00.00.00	Issued for Review:		

RECIPIENT ACTION:
მიმღების მოქმედება:

☐ A - Document Approved, you may proceed with work /
დოკუმენტი დამტკიცებულია;
☐ B - Approved with Comments / დოკუმენტი დამტკიცებულია კომენტარებით;
☐ C - Document Declined, with action for further review / დოკუმენტი დაკომენტარებულია;
☐ X - Document Cancelled, do not proceed with work / დოკუმენტი გაუქმებულია;

KEY PLAN:
მდებარეობა მთებზე:

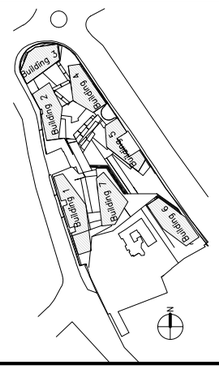

STRUCTURAL ENGINEER: LTD
"Q engineering"
კონსტრუქციული: შპს "ქიუ ენჯინერინგი"

engineering

NOTES:

PROJECT:
პროექტი:
SAKANELA DESIGN & MANAGEMENT

SCALE: / მასშტაბი: 1:40

DRAWING TITLE:
ნახაზის სახელწოდება:
ხიდის ჭრილი 6-6

DRAWING NO:
ნახაზის ნომერი:
SC-SDM-QEN-SD-XX-115 -R00

REVISION:	FORMAT:
რევიზია: R00	ფორმატი: A2
DRAWN BY:	APPROVED BY:
დახაზა: N.M	დაადასტურა: N.M
STATUS:	SHEET NO:
სტადია: SD	ფურცლის ნომერი: 115

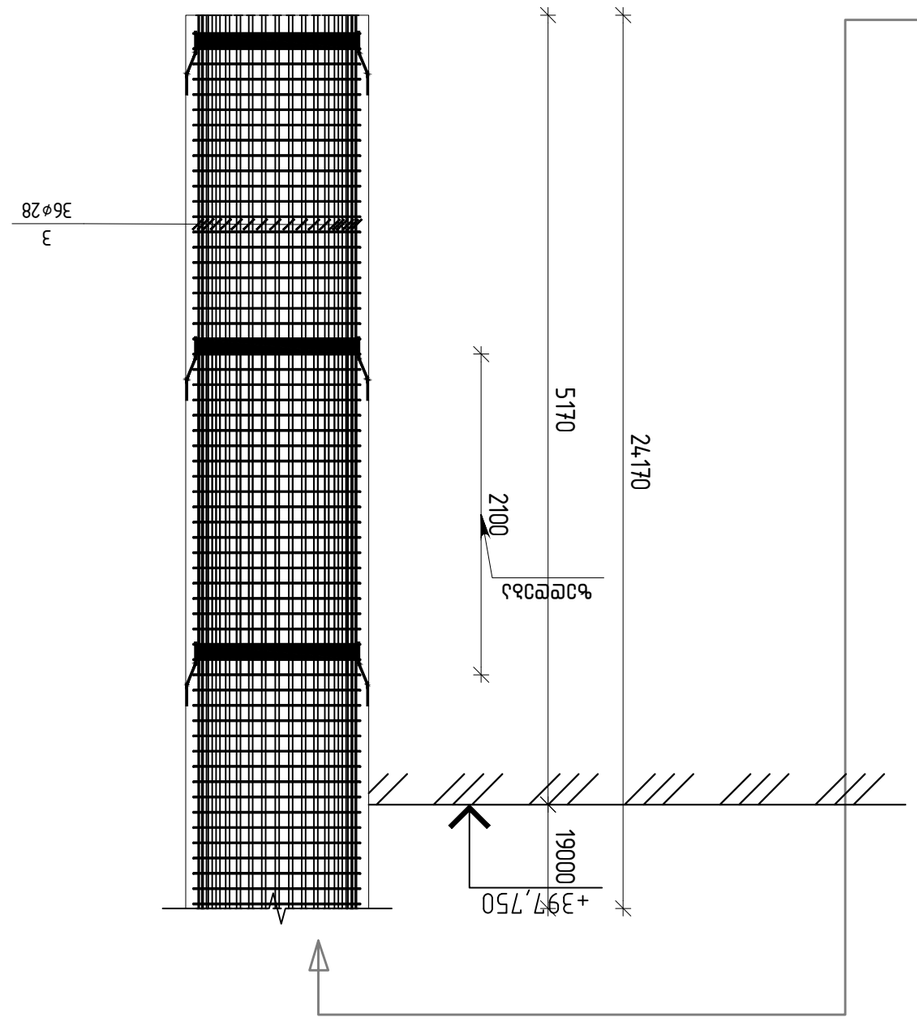

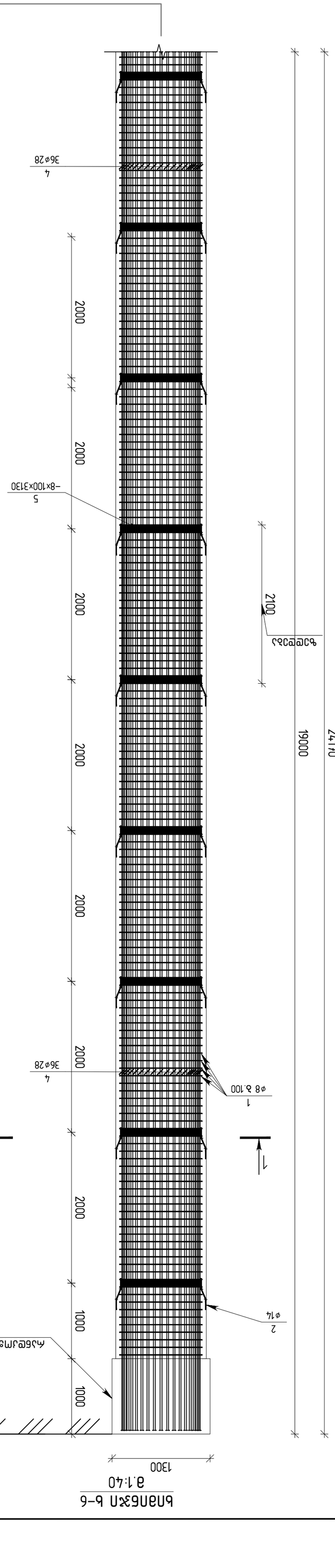

| ¹ | ² | ³ | ⁴ | ⁵ | ⁶ | ⁷ | ⁸ | ⁹ | ¹⁰ | ¹¹ | ¹² | ¹³ | ¹⁴ | ¹⁵ | ¹⁶ | ¹⁷ | ¹⁸ | ¹⁹ | ²⁰ | ²¹ | ²² | ²³ | ²⁴ | ²⁵ | ²⁶ | ²⁷ | ²⁸ | ²⁹ | ³⁰ | ³¹ | ³² | ³³ | ³⁴ | ³⁵ | ³⁶ | ³⁷ | ³⁸ | ³⁹ | ⁴⁰ | ⁴¹ | ⁴² | ⁴³ | ⁴⁴ | ⁴⁵ | ⁴⁶ | ⁴⁷ | ⁴⁸ | ⁴⁹ | ⁵⁰ | ⁵¹ | ⁵² | ⁵³ | ⁵⁴ | ⁵⁵ | ⁵⁶ | ⁵⁷ | ⁵⁸ | ⁵⁹ | ⁶⁰ | ⁶¹ | ⁶² | ⁶³ | ⁶⁴ | ⁶⁵ | ⁶⁶ | ⁶⁷ | ⁶⁸ | ⁶⁹ | ⁷⁰ | ⁷¹ | ⁷² | ⁷³ | ⁷⁴ | ⁷⁵ | ⁷⁶ | ⁷⁷ | ⁷⁸ | ⁷⁹ | ⁸⁰ | ⁸¹ | ⁸² | ⁸³ | ⁸⁴ | ⁸⁵ | ⁸⁶ | ⁸⁷ | ⁸⁸ | ⁸⁹ | ⁹⁰ | ⁹¹ | ⁹² | ⁹³ | ⁹⁴ | ⁹⁵ | ⁹⁶ | ⁹⁷ | ⁹⁸ | ⁹⁹ | ¹⁰⁰ | ¹⁰¹ | ¹⁰² | ¹⁰³ | ¹⁰⁴ | ¹⁰⁵ | ¹⁰⁶ | ¹⁰⁷ | ¹⁰⁸ | ¹⁰⁹ | ¹¹⁰ | ¹¹¹ | ¹¹² | ¹¹³ | ¹¹⁴ | ¹¹⁵ | ¹¹⁶ | ¹¹⁷ | ¹¹⁸ | ¹¹⁹ | ¹²⁰ | ¹²¹ | ¹²² | ¹²³ | ¹²⁴ | ¹²⁵ | ¹²⁶ | ¹²⁷ | ¹²⁸ | ¹²⁹ | ¹³⁰ | ¹³¹ | ¹³² | ¹³³ | ¹³⁴ | ¹³⁵ | ¹³⁶ | ¹³⁷ | ¹³⁸ | ¹³⁹ | ¹⁴⁰ | ¹⁴¹ | ¹⁴² | ¹⁴³ | ¹⁴⁴ | ¹⁴⁵ | ¹⁴⁶ | ¹⁴⁷ | ¹⁴⁸ | ¹⁴⁹ | ¹⁵⁰ | ¹⁵¹ | ¹⁵² | ¹⁵³ | ¹⁵⁴ | ¹⁵⁵ | ¹⁵⁶ | ¹⁵⁷ | ¹⁵⁸ | ¹⁵⁹ | ¹⁶⁰ | ¹⁶¹ | ¹⁶² | ¹⁶³ | ¹⁶⁴ | ¹⁶⁵ | ¹⁶⁶ | ¹⁶⁷ | ¹⁶⁸ | ¹⁶⁹ | ¹⁷⁰ | ¹⁷¹ | ¹⁷² | ¹⁷³ | ¹⁷⁴ | ¹⁷⁵ | ¹⁷⁶ | ¹⁷⁷ | ¹⁷⁸ | ¹⁷⁹ | ¹⁸⁰ | ¹⁸¹ | ¹⁸² | ¹⁸³ | ¹⁸⁴ | ¹⁸⁵ | ¹⁸⁶ | ¹⁸⁷ | ¹⁸⁸ | ¹⁸⁹ | ¹⁹⁰ | ¹⁹¹ | ¹⁹² | ¹⁹³ | ¹⁹⁴ | ¹⁹⁵ | ¹⁹⁶ | ¹⁹⁷ | ¹⁹⁸ | ¹⁹⁹ | ²⁰⁰ | ²⁰¹ | ²⁰² | ²⁰³ | ²⁰⁴ | ²⁰⁵ | ²⁰⁶ | ²⁰⁷ | ²⁰⁸ | ²⁰⁹ | ²¹⁰ | ²¹¹ | ²¹² | ²¹³ | ²¹⁴ | ²¹⁵ | ²¹⁶ | ²¹⁷ | ²¹⁸ | ²¹⁹ | ²²⁰ | ²²¹ | ²²² | ²²³ | ²²⁴ | ²²⁵ | ²²⁶ | ²²⁷ | ²²⁸ | ²²⁹ | ²³⁰ | ²³¹ | ²³² | ²³³ | ²³⁴ | ²³⁵ | ²³⁶ | ²³⁷ | ²³⁸ | ²³⁹ | ²⁴⁰ | ²⁴¹ | ²⁴² | ²⁴³ | ²⁴⁴ | ²⁴⁵ | ²⁴⁶ | ²⁴⁷ | ²⁴⁸ | ²⁴⁹ | ²⁵⁰ | ²⁵¹ | ²⁵² | ²⁵³ | ²⁵⁴ | ²⁵⁵ | ²⁵⁶ | ²⁵⁷ | ²⁵⁸ | ²⁵⁹ | ²⁶⁰ | ²⁶¹ | ²⁶² | ²⁶³ | ²⁶⁴ | ²⁶⁵ | ²⁶⁶ | ²⁶⁷ | ²⁶⁸ | ²⁶⁹ | ²⁷⁰ | ²⁷¹ | ²⁷² | ²⁷³ | ²⁷⁴ | ²⁷⁵ | ²⁷⁶ | ²⁷⁷ | ²⁷⁸ | ²⁷⁹ | ²⁸⁰ | ²⁸¹ | ²⁸² | ²⁸³ | ²⁸⁴ | ²⁸⁵ | ²⁸⁶ | ²⁸⁷ | ²⁸⁸ | ²⁸⁹ | ²⁹⁰ | ²⁹¹ | ²⁹² | ²⁹³ | ²⁹⁴ | ²⁹⁵ | ²⁹⁶ | ²⁹⁷ | ²⁹⁸ | ²⁹⁹ | ³⁰⁰ | ³⁰¹ | ³⁰² | ³⁰³ | ³⁰⁴ | ³⁰⁵ | ³⁰⁶ | ³⁰⁷ | ³⁰⁸ | ³⁰⁹ | ³¹⁰ | ³¹¹ | ³¹² | ³¹³ | ³¹⁴ | ³¹⁵ | ³¹⁶ | ³¹⁷ | ³¹⁸ | ³¹⁹ | ³²⁰ | ³²¹ | ³²² | ³²³ | ³²⁴ | ³²⁵ | ³²⁶ | ³²⁷ | ³²⁸ | ³²⁹ | ³³⁰ | ³³¹ | ³³² | ³³³ | ³³⁴ | ³³⁵ | ³³⁶ | ³³⁷ | ³³⁸ | ³³⁹ | ³⁴⁰ | ³⁴¹ | ³⁴² | ³⁴³ | ³⁴⁴ | ³⁴⁵ | ³⁴⁶ | ³⁴⁷ | ³⁴⁸ | ³⁴⁹ | ³⁵⁰ | ³⁵¹ | ³⁵² | ³⁵³ | ³⁵⁴ | ³⁵⁵ | ³⁵⁶ | ³⁵⁷ | ³⁵⁸ | ³⁵⁹ | ³⁶⁰ | ³⁶¹ | ³⁶² | ³⁶³ | ³⁶⁴ | ³⁶⁵ | ³⁶⁶ | ³⁶⁷ | ³⁶⁸ | ³⁶⁹ | ³⁷⁰ | ³⁷¹ | ³⁷² | ³⁷³ | ³⁷⁴ | ³⁷⁵ | ³⁷⁶ | ³⁷⁷ | ³⁷⁸ | ³⁷⁹ | ³⁸⁰ | ³⁸¹ | ³⁸² | ³⁸³ | ³⁸⁴ | ³⁸⁵ | ³⁸⁶ | ³⁸⁷ | ³⁸⁸ | ³⁸⁹ | ³⁹⁰ | ³⁹¹ | ³⁹² | ³⁹³ | ³⁹⁴ | ³⁹⁵ | ³⁹⁶ | ³⁹⁷ | ³⁹⁸ | ³⁹⁹ | ⁴⁰⁰ | ⁴⁰¹ | ⁴⁰² | ⁴⁰³ | ⁴⁰⁴ | ⁴⁰⁵ | ⁴⁰⁶ | ⁴⁰⁷ | ⁴⁰⁸ | ⁴⁰⁹ | ⁴¹⁰ | ⁴¹¹ | ⁴¹² | ⁴¹³ | ⁴¹⁴ | ⁴¹⁵ | ⁴¹⁶ | ⁴¹⁷ | ⁴¹⁸ | ⁴¹⁹ | ⁴²⁰ | ⁴²¹ | ⁴²² | ⁴²³ | ⁴²⁴ | ⁴²⁵ | ⁴²⁶ | ⁴²⁷ | ⁴²⁸ | ⁴²⁹ | ⁴³⁰ | ⁴³¹ | ⁴³² | ⁴³³ | ⁴³⁴ | ⁴³⁵ | ⁴³⁶ | ⁴³⁷ | ⁴³⁸ | ⁴³⁹ | ⁴⁴⁰ | ⁴⁴¹ | ⁴⁴² | ⁴⁴³ | ⁴⁴⁴ | ⁴⁴⁵ | ⁴⁴⁶ | ⁴⁴⁷ | ⁴⁴⁸ | ⁴⁴⁹ | ⁴⁵⁰ | ⁴⁵¹ | ⁴⁵² | ⁴⁵³ | ⁴⁵⁴ | ⁴⁵⁵ | ⁴⁵⁶ | ⁴⁵⁷ | ⁴⁵⁸ | ⁴⁵⁹ | ⁴⁶⁰ | ⁴⁶¹ | ⁴⁶² | ⁴⁶³ | ⁴⁶⁴ | ⁴⁶⁵ | ⁴⁶⁶ | ⁴⁶⁷ | ⁴⁶⁸ | ⁴⁶⁹ | ⁴⁷⁰ | ⁴⁷¹ | ⁴⁷² | ⁴⁷³ | ⁴⁷⁴ | ⁴⁷⁵ | ⁴⁷⁶ | ⁴⁷⁷ | ⁴⁷⁸ | ⁴⁷⁹ | ⁴⁸⁰ | ⁴⁸¹ | ⁴⁸² | ⁴⁸³ | ⁴⁸⁴ | ⁴⁸⁵ | ⁴⁸⁶ | ⁴⁸⁷ | ⁴⁸⁸ | ⁴⁸⁹ | ⁴⁹⁰ | ⁴⁹¹ | ⁴⁹² | ⁴⁹³ | ⁴⁹⁴ | ⁴⁹⁵ | ⁴⁹⁶ | ⁴⁹⁷ | ⁴⁹⁸ | ⁴⁹⁹ | ⁵⁰⁰ | ⁵⁰¹ | ⁵⁰² | ⁵⁰³ | ⁵⁰⁴ | ⁵⁰⁵ | ⁵⁰⁶ | ⁵⁰⁷ | ⁵⁰⁸ | ⁵⁰⁹ | ⁵¹⁰ | ⁵¹¹ | ⁵¹² | ⁵¹³ | ⁵¹⁴ | ⁵¹⁵ | ⁵¹⁶ | ⁵¹⁷ | ⁵¹⁸ | ⁵¹⁹ | ⁵²⁰ | ⁵²¹ | ⁵²² | ⁵²³ | ⁵²⁴ | ⁵²⁵ | ⁵²⁶ | ⁵²⁷ | ⁵²⁸ | ⁵²⁹ | ⁵³⁰ | ⁵³¹ | ⁵³² | ⁵³³ | ⁵³⁴ | ⁵³⁵ | ⁵³⁶ | ⁵³⁷ | ⁵³⁸ | ⁵³⁹ | ⁵⁴⁰ | ⁵⁴¹ | ⁵⁴² | ⁵⁴³ | ⁵⁴⁴ | ⁵⁴⁵ | ⁵⁴⁶ | ⁵⁴⁷ | ⁵⁴⁸ | ⁵⁴⁹ | ⁵⁵⁰ | ⁵⁵¹ | ⁵⁵² | ⁵⁵³ | ⁵⁵⁴ | ⁵⁵⁵ | ⁵⁵⁶ | ⁵⁵⁷ | ⁵⁵⁸ | ⁵⁵⁹ | ⁵⁶⁰ | ⁵⁶¹ | ⁵⁶² | ⁵⁶³ | ⁵⁶⁴ | ⁵⁶⁵ | ⁵⁶⁶ | ⁵⁶⁷ | ⁵⁶⁸ | ⁵⁶⁹ | ⁵⁷⁰ | ⁵⁷¹ | ⁵⁷² | ⁵⁷³ | ⁵⁷⁴ | ⁵⁷⁵ | ⁵⁷⁶ | ⁵⁷⁷ | ⁵⁷⁸ | ⁵⁷⁹ | ⁵⁸⁰ | ⁵⁸¹ | ⁵⁸² | ⁵⁸³ | ⁵⁸⁴ | ⁵⁸⁵ | ⁵⁸⁶ | ⁵⁸⁷ | ⁵⁸⁸ | ⁵⁸⁹ | ⁵⁹⁰ | ⁵⁹¹ | ⁵⁹² | ⁵⁹³ | ⁵⁹⁴ | ⁵⁹⁵ | ⁵⁹⁶ | ⁵⁹⁷ | ⁵⁹⁸ | ⁵⁹⁹ | ⁶⁰⁰ | ⁶⁰¹ | ⁶⁰² | ⁶⁰³ | ⁶⁰⁴ | ⁶⁰⁵ | ⁶⁰⁶ | ⁶⁰⁷ | ⁶⁰⁸ | ⁶⁰⁹ | ⁶¹⁰ | ⁶¹¹ | ⁶¹² | ⁶¹³ | ⁶¹⁴ | ⁶¹⁵ | ⁶¹⁶ | ⁶¹⁷ | ⁶¹⁸ | ⁶¹⁹ | ⁶²⁰ | ⁶²¹ | ⁶²² | ⁶²³ | ⁶²⁴ | ⁶²⁵ | ⁶²⁶ | ⁶²⁷ | ⁶²⁸ | ⁶²⁹ | ⁶³⁰ | ⁶³¹ | ⁶³² | ⁶³³ | ⁶³⁴ | ⁶³⁵ | ⁶³⁶ | ⁶³⁷ | ⁶³⁸ | ⁶³⁹ | ⁶⁴⁰ | ⁶⁴¹ | ⁶⁴² | ⁶⁴³ | ⁶⁴⁴ | ⁶⁴⁵ | ⁶⁴⁶ | ⁶⁴⁷ | ⁶⁴⁸ | ⁶⁴⁹ | ⁶⁵⁰ | ⁶⁵¹ | ⁶⁵² | ⁶⁵³ | ⁶⁵⁴ | ⁶⁵⁵ | ⁶⁵⁶ | ⁶⁵⁷ | ⁶⁵⁸ | ⁶⁵⁹ | ⁶⁶⁰ | ⁶⁶¹ | ⁶⁶² | ⁶⁶³ | ⁶⁶⁴ | ⁶⁶⁵ | ⁶⁶⁶ | ⁶⁶⁷ | ⁶⁶⁸ | ⁶⁶⁹ | ⁶⁷⁰ | ⁶⁷¹ | ⁶⁷² | ⁶⁷³ | ⁶⁷⁴ | ⁶⁷⁵ | ⁶⁷⁶ | ⁶⁷⁷ | ⁶⁷⁸ | ⁶⁷⁹ | ⁶⁸⁰ | ⁶⁸¹ | ⁶⁸² | ⁶⁸³ | ⁶⁸⁴ | ⁶⁸⁵ | ⁶⁸⁶ | ⁶⁸⁷ | ⁶⁸⁸ | ⁶⁸⁹ | ⁶⁹⁰ | ⁶⁹¹ | ⁶⁹² | ⁶⁹³ | ⁶⁹⁴ | ⁶⁹⁵ | ⁶⁹⁶ | ⁶⁹⁷ | ⁶⁹⁸ | ⁶⁹⁹ | ⁷⁰⁰ | ⁷⁰¹ | ⁷⁰² | ⁷⁰³ | ⁷⁰⁴ | ⁷⁰⁵ | ⁷⁰⁶ | ⁷⁰⁷ | ⁷⁰⁸ | ⁷⁰⁹ | ⁷¹⁰ | ⁷¹¹ | ⁷¹² | ⁷¹³ | ⁷¹⁴ | ⁷¹⁵ | ⁷¹⁶ | ⁷¹⁷ | ⁷¹⁸ | ⁷¹⁹ | ⁷²⁰ | ⁷²¹ | ⁷²² | ⁷²³ | ⁷²⁴ | ⁷²⁵ | ⁷²⁶ | ⁷²⁷ | ⁷²⁸ | ⁷²⁹ | ⁷³⁰ | ⁷³¹ | ⁷³² | ⁷³³ | ⁷³⁴ | ⁷³⁵ | ⁷³⁶ | ⁷³⁷ | ⁷³⁸ | ⁷³⁹ | ⁷⁴⁰ | ⁷⁴¹ | ⁷⁴² | ⁷⁴³ | ⁷⁴⁴ | ⁷⁴⁵ | ⁷⁴⁶ | ⁷⁴⁷ | ⁷⁴⁸ | ⁷⁴⁹ | ⁷⁵⁰ | ⁷⁵¹ | ⁷⁵² | ⁷⁵³ | ⁷⁵⁴ | ⁷⁵⁵ | ⁷⁵⁶ | ⁷⁵⁷ | ⁷⁵⁸ | ⁷⁵⁹ | ⁷⁶⁰ | ⁷⁶¹ | ⁷⁶² | ⁷⁶³ | ⁷⁶⁴ | ⁷⁶⁵ | ⁷⁶⁶ | ⁷⁶⁷ | ⁷⁶⁸ | ⁷⁶⁹ | ⁷⁷⁰ | ⁷⁷¹ | ⁷⁷² | ⁷⁷³ | ⁷⁷⁴ | ⁷⁷⁵ | ⁷⁷⁶ | ⁷⁷⁷ | ⁷⁷⁸ | ⁷⁷⁹ | ⁷⁸⁰ | ⁷⁸¹ | ⁷⁸² | ⁷⁸³ | ⁷⁸⁴ | ⁷⁸⁵ | ⁷⁸⁶ | ⁷⁸⁷ | ⁷⁸⁸ | ⁷⁸⁹ | ⁷⁹⁰ | ⁷⁹¹ | ⁷⁹² | ⁷⁹³ | ⁷⁹⁴ | ⁷⁹⁵ | ⁷⁹⁶ | ⁷⁹⁷ | ⁷⁹⁸ | ⁷⁹⁹ | ⁸⁰⁰ | ⁸⁰¹ | ⁸⁰² | ⁸⁰³ | ⁸⁰⁴ | ⁸⁰⁵ | ⁸⁰⁶ | ⁸⁰⁷ | ⁸⁰⁸ | ⁸⁰⁹ | ⁸¹⁰ | ⁸¹¹ | ⁸¹² | ⁸¹³ | ⁸¹⁴ | ⁸¹⁵ | ⁸¹⁶ | ⁸¹⁷ | ⁸¹⁸ | ⁸¹⁹ | ⁸²⁰ | ⁸²¹ | ⁸²² | ⁸²³ | ⁸²⁴ | ⁸²⁵ | ⁸²⁶ | ⁸²⁷ | ⁸²⁸ | ⁸²⁹ | ⁸³⁰ | ⁸³¹ | ⁸³² | ⁸³³ | ⁸³⁴ | ⁸³⁵ | ⁸³⁶ | ⁸³⁷ | ⁸³⁸ | ⁸³⁹ | ⁸⁴⁰ | ⁸⁴¹ | ⁸⁴² | ⁸⁴³ | ⁸⁴⁴ | ⁸⁴⁵ | ⁸⁴⁶ | ⁸⁴⁷ | ⁸⁴⁸ | ⁸⁴⁹ | ⁸⁵⁰ | ⁸⁵¹ | ⁸⁵² | ⁸⁵³ | ⁸⁵⁴ | ⁸⁵⁵ | ⁸⁵⁶ | ⁸⁵⁷ | ⁸⁵⁸ | ⁸⁵⁹ | ⁸⁶⁰ | ⁸⁶¹ | ⁸⁶² | ⁸⁶³ | ⁸⁶⁴ | ⁸⁶⁵ | ⁸⁶⁶ | ⁸⁶⁷ | ⁸⁶⁸ | ⁸⁶⁹ | ⁸⁷⁰ | ⁸⁷¹ | ⁸⁷² | ⁸⁷³ | ⁸⁷⁴ | ⁸⁷⁵ | ⁸⁷⁶ | ⁸⁷⁷ | ⁸⁷⁸ | ⁸⁷⁹ | ⁸⁸⁰ | ⁸⁸¹ | ⁸⁸² | ⁸⁸³ | ⁸⁸⁴ | ⁸⁸⁵ | ⁸⁸⁶ | ⁸⁸⁷ | ⁸⁸⁸ | ⁸⁸⁹ | ⁸⁹⁰ | ⁸⁹¹ | ⁸⁹² | ⁸⁹³ | ⁸⁹⁴ | ⁸⁹⁵ | ⁸⁹⁶ | ⁸⁹⁷ | ⁸⁹⁸ | ⁸⁹⁹ | ⁹⁰⁰ | ⁹⁰¹ | ⁹⁰² | ⁹⁰³ | ⁹⁰⁴ | ⁹⁰⁵ | ⁹⁰⁶ | ⁹⁰⁷ | ⁹⁰⁸ | ⁹⁰⁹ | ⁹¹⁰ | ⁹¹¹ | ⁹¹² | ⁹¹³ | ⁹¹⁴ | ⁹¹⁵ | ⁹¹⁶ | ⁹¹⁷ | ⁹¹⁸ | ⁹¹⁹ | ⁹²⁰ | ⁹²¹ | ⁹²² | ⁹²³ | ⁹²⁴ | ⁹²⁵ | ⁹²⁶ | ⁹²⁷ | ⁹²⁸ | ⁹²⁹ | ⁹³⁰ | ⁹³¹ | ⁹³² | ⁹³³ | ⁹³⁴ | ⁹³⁵ | ⁹³⁶ | ⁹³⁷ | ⁹³⁸ | ⁹³⁹ | ⁹⁴⁰ | ⁹⁴¹ | ⁹⁴² | ⁹⁴³ | ⁹⁴⁴ | ⁹⁴⁵ | ⁹⁴⁶ | ⁹⁴⁷ | ⁹⁴⁸ | ⁹⁴⁹ | ⁹⁵⁰ | ⁹⁵¹ | ⁹⁵² | ⁹⁵³ | ⁹⁵⁴ | ⁹⁵⁵ | ⁹⁵⁶ | ⁹⁵⁷ | ⁹⁵⁸ | ⁹⁵⁹ | ⁹⁶⁰ | ⁹⁶¹ | ⁹⁶² | ⁹⁶³ | ⁹⁶⁴ | ⁹⁶⁵ | ⁹⁶⁶ | ⁹⁶⁷ | ⁹⁶⁸ | ⁹⁶⁹ | ⁹⁷⁰ | ⁹⁷¹ | ⁹⁷² | ⁹⁷³ | ⁹⁷⁴ | ⁹⁷⁵ | ⁹⁷⁶ | ⁹⁷⁷ | ⁹⁷⁸ | ⁹⁷⁹ | ⁹⁸⁰ | ⁹⁸¹ | ⁹⁸² | ⁹⁸³ | ⁹⁸⁴ | ⁹⁸⁵ | ⁹⁸⁶ | ⁹⁸⁷ | ⁹⁸⁸ | ⁹⁸⁹ | ⁹⁹⁰ | ⁹⁹¹ | ⁹⁹² | ⁹⁹³ | ⁹⁹⁴ | ⁹⁹⁵ | ⁹⁹⁶ | ⁹⁹⁷ | ⁹⁹⁸ | ⁹⁹⁹ | ¹⁰⁰⁰ |
|---|---|---|---|---

PROJECT DESIGNER:
პროექტირება:
LSG SOLUTIONS

REGISTERED ADDRESS:
მისამართი:
10 M. Asatiani Str.,
მ. ასათიანის ქ. N10

PROJECT CLIENT:
დამკვეთი:
Silk Road Group

REGISTERED ADDRESS:
მისამართი:
49a Chavchavadze Ave.
ა. ჭავჭავაძის გამზირი N49ა

No:	Date: იარიღი:	Description: აღწერა:	XXX/PO	LSG/PM
R00	00.00.00	Issued for Review: გამოსაცდელად:		

RECIPIENT ACTION:
მიმღების მეფასება:

☐ A - Document Approved, you may proceed with work / დოკუმენტი დამტკიცებულია;
☐ B - Approved with Comments / დამტკიცებულია კომენტარებით;
☐ C - Document Declined, with action for further review / დოკუმენტი დაკონდემნირებულია;
☐ X - Document Cancelled, do not proceed with work / დოკუმენტი გაუქმებულია;

KEY PLAN:
მდებარეობა მთმაზე:

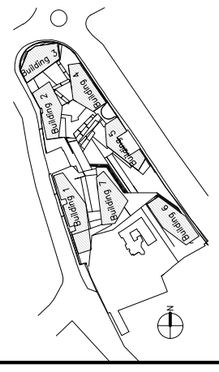

STRUCTURAL ENGINEER: LTD
"Q engineering"
კონსტრუქტორი: შპს "ქიუ ენჯინერინგი"

engineering

NOTES:

PROJECT:
პროექტი:
SAKANELA DESIGN & MANAGEMENT

SCALE: / მასშტაბი: 1:40

DRAWING TITLE:
ნახაზის სახელწოდება:
ხიდაბჯი ხ-7

DRAWING NO:
ნახაზის ნომერი:
SC-SDM-QEN-SD-XX-116 -R00

REVISION: რევიზია: R00
FORMAT: ფორმატი: A2
DRAWN BY: დახაზა: N.M
APPROVED BY: დაადასტურა: N.M
STATUS: სტატუსი: SD
SHEET NO: ფურცლის ნომერი: 116

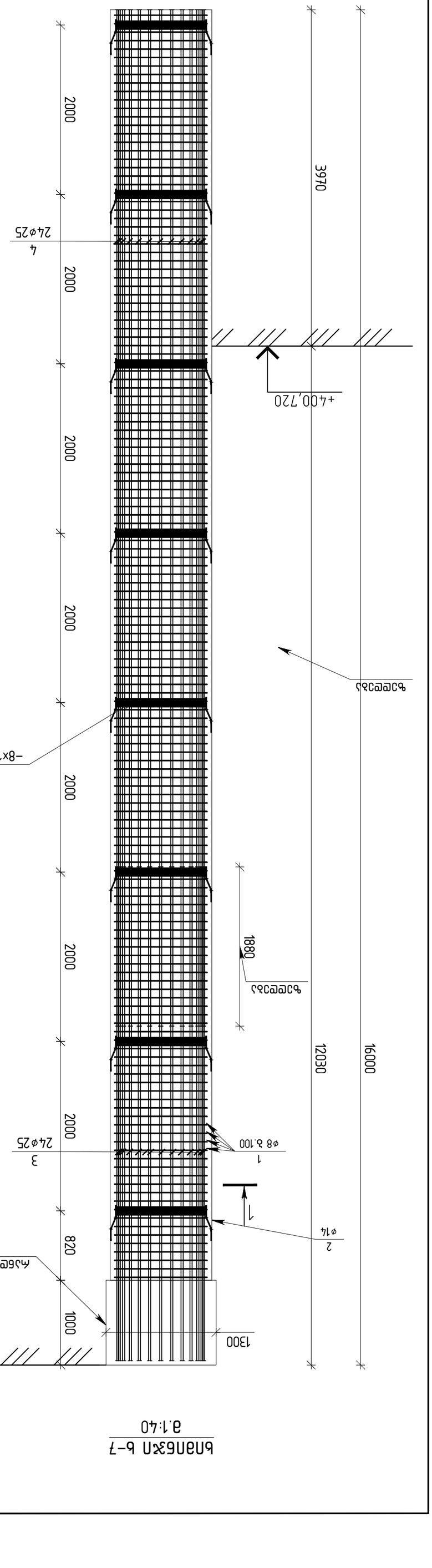

ხიდაბჯი ხ-7
მ.1:40

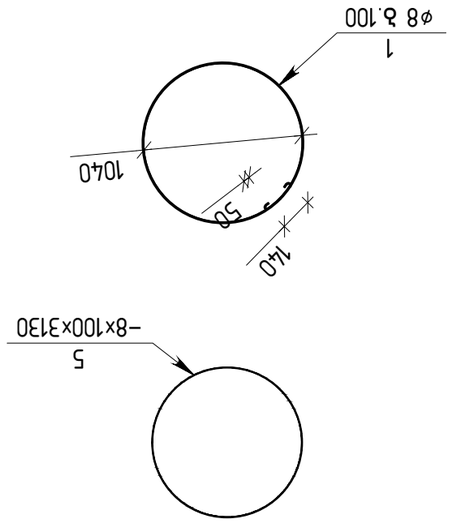

პოზ.	დასახელება	ერთ.	ერთ. წონა კგ	ჯამური წონა კგ
	ხიდაბჯი ხ-7	1 ც		
	ბეტონი			
	ბეტონი B30	16.97		მ³
	არმატურის ნაკეთობები			
1	EN 10080 ø8 B500B L=3580	151	1.41	212.9
2	EN 10080 ø14 B500B L=440	64	0.53	33.9
3	EN 10080 ø25 B500B L=5830	24	22.46	539.0
4	EN 10080 ø25 B500B L=12000	24	46.24	1109.8
5	C235 8X100X3130	8	19.7	157.25

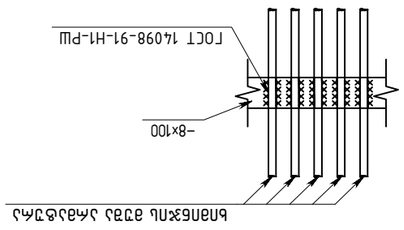

არმატურის ფიქსატორების განლაგების სქემა

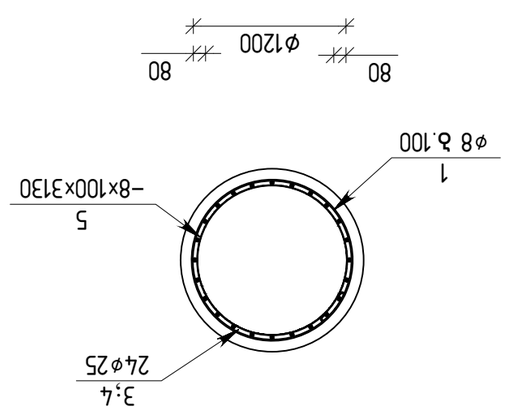

კვეთი 1-1
მ.1:50

PROJECT DESIGNER:
პროექტირება:
LSG SOLUTIONS
REGISTERED ADDRESS:
მისამართი:
10 M. Asatiani Str.,
მ. ასათიანის ქ. N10

PROJECT CLIENT:
დამკვეთი:
Silk Road Group
REGISTERED ADDRESS:
მისამართი:
49a Chavchavadze Ave.
ა. ჭავჭავაძის გამზირი N49ა

No:	Date:	Description:	XXX/PO	LSG/PM
R00	00.00.00	Issued for Review:		

RECIPIENT ACTION:
მიმღების მოქმედება:

☐ A - Document Approved, you may proceed with work /
დოკუმენტი დამტკიცებულია;
☐ B - Approved with Comments / დოკუმენტი დამტკიცებულია
კომენტარებით;
☐ C - Document Declined, with action for further review /
დოკუმენტში დაკომენტირებულია;
☐ X - Document Cancelled, do not proceed with work /
დოკუმენტი გაუქმებულია;

KEY PLAN:
მდებარეობა გეგმაზე:

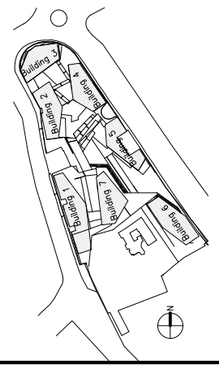

STRUCTURAL ENGINEER: LTD
"Q engineering"
კონსტრუქტორი: შპს "ქიუ ენჯინერინგი"

NOTES:

PROJECT:
პროექტი:
SAKANELA DESIGN & MANAGEMENT

SCALE: / მასშტაბი: 1:40

DRAWING TITLE:
ნახაზის სახელწოდება:
ხიდაბჯი ს-8

DRAWING NO:
ნახაზის ნომერი:
SC-SDM-QEN-SD-XX-117 -R00

REVISION:	FORMAT:
რევიზია: R00	ფორმატი: A2
DRAWN BY:	APPROVED BY:
დახაზა: N.M	დაადასტურა: N.M
STATUS:	SHEET NO:
სტატუსი: SD	ფურცლის ნომერი: 117

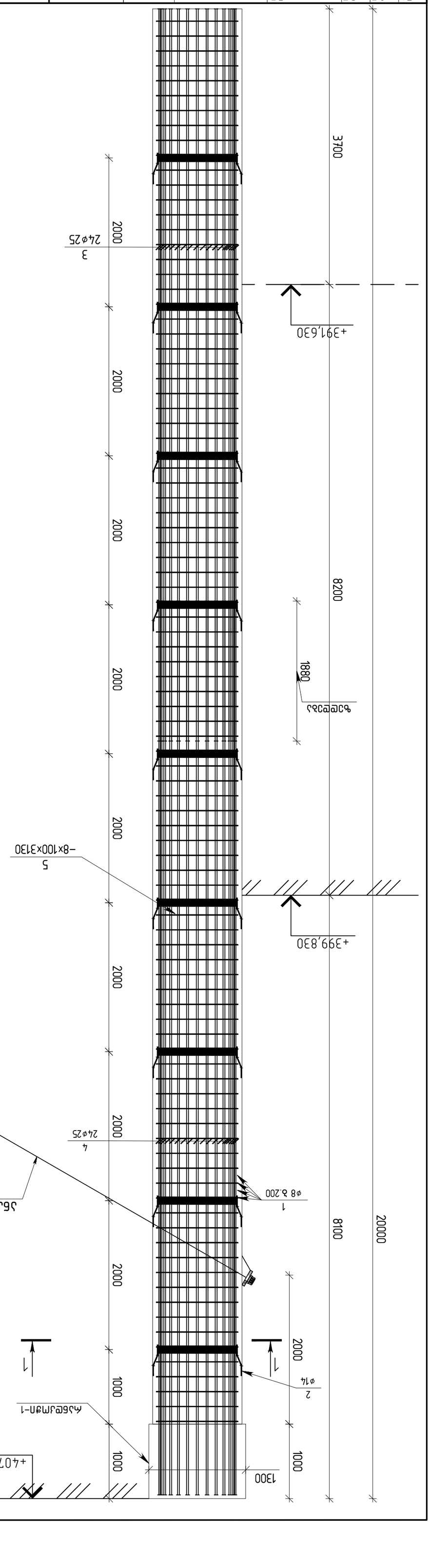

ხიდაბჯი ს-8

ელემენტის მარკა	დეტალის ესკიზი	ცალის რაოდენობა	ერთეულის წონა კგ	ჯამური წონა კგ
	ხიდაბჯი ს-8	1 ც		
	ბეტონი B25	21.48		მ³
	არმატურა ფოლადის კლასი			
1	ø8 B500B L=3580	96	1.41	135.4
2	ø14 B500B L=440	72	0.53	38.2
3	ø25 B500B L=9830	24	37.87	908.9
4	ø25 B500B L=12000	24	46.24	1109.8
5	C235	9	19.7	176.91

პოზ.	დეტალის ესკიზი	ცალის რაოდენობა	ერთეულის წონა კგ	ჯამური წონა კგ

ხიდაბჯი ს-8
1:40

ხიდაბჯი 1-1
1:50

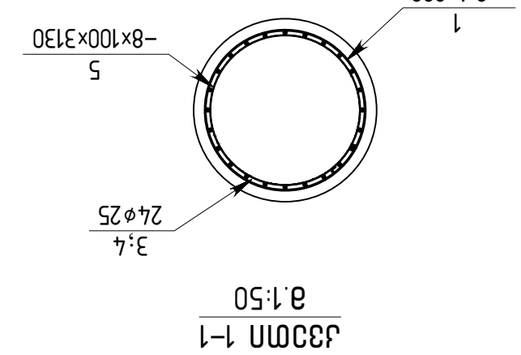

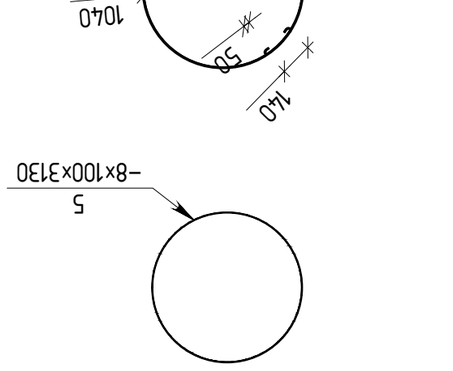

ხიდაბჯის ფიქსატორის დეტალი

PROJECT DESIGNER:
პროექტირება:
LSG SOLUTIONS
REGISTERED ADDRESS:
მისამართი:
10 M. Asatiani Str.,
მ. ასათიანის ქ. N10

PROJECT CLIENT:
დამკვეთი:
Silk Road Group
REGISTERED ADDRESS:
მისამართი:
49a Chavchavadze Ave.
ა. ჭავჭავაძის გამზირი N49ა

No:	Date:	Description:	XXX/PO	LSG/PM
R00	00.00.00	Issued for Review:		

RECIPIENT ACTION:
მიმღების მოქმედება:

☐ A - Document Approved, you may proceed with work / დოკუმენტი დამტკიცებულია;
☐ B - Approved with Comments / დოკუმენტი კომენტარებით;
☐ C - Document Declined, with action for further review / დოკუმენტი დაუშვებლადაა მიჩნეული;
☐ X - Document Cancelled, do not proceed with work / დოკუმენტი გაუქმებულია;

KEY PLAN:
მდებარეობა გეგმაზე:

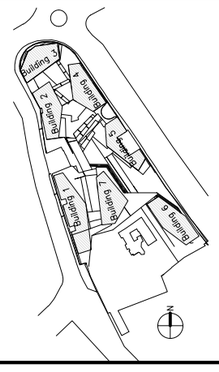

STRUCTURAL ENGINEER: LTD
"Q engineering"
კონსტრუქტორი: შპს "ქიუ ენჯინერინგი"

NOTES:

PROJECT:
პროექტი:
SAKANELA DESIGN & MANAGEMENT

SCALE: / მასშტაბი: 1:40

DRAWING TITLE:
ნახაზის სახელწოდება:
ხიდი ბ-9

DRAWING NO:
ნახაზის ნომერი:
SC-SDM-QEN-SD-XX-118 -R00

REVISION:
რევიზია: R00
FORMAT:
ფორმატი: A2
DRAWN BY:
დახაზა: N.M
APPROVED BY:
დაადასტურა: N.M
STATUS:
სტატუსი: SD
SHEET NO:
ფურცლის ნომერი: 118

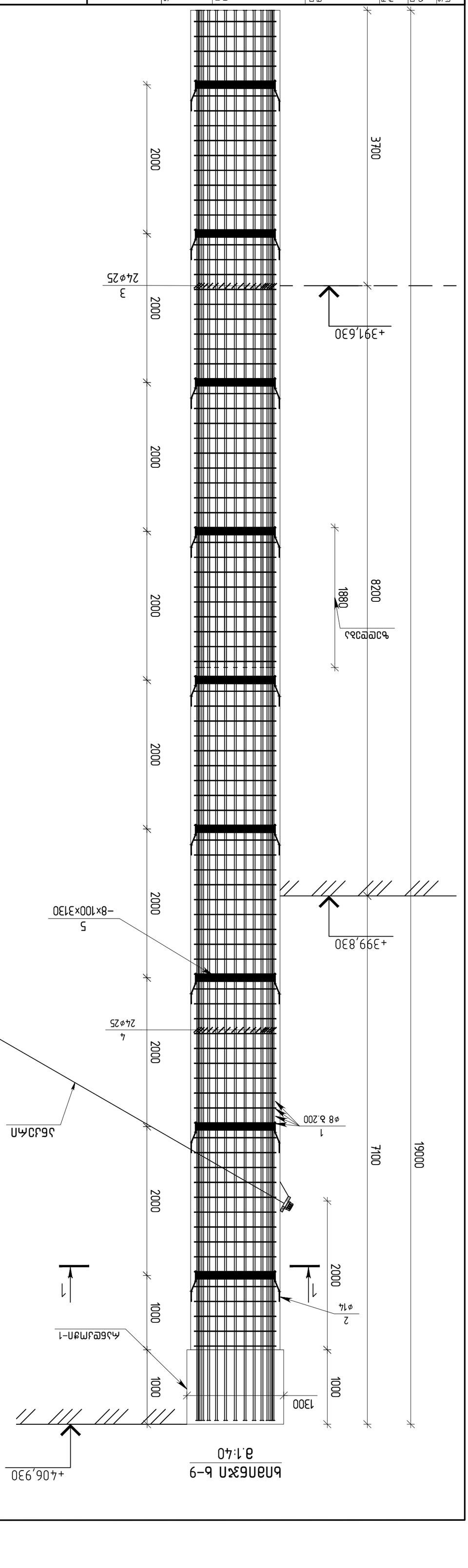

ხიდი ბ-9

¹	²	³	⁴	⁵	⁶	⁷	⁸	⁹
		ბეტონი B25	20.36	მ³				
		არმატურა ფოლადი A500C						
1	EN 10080	ø8 B500B L=3580	91	1.41	128.3			
2	EN 10080	ø14 B500B L=440	72	0.53	38.2			
3	EN 10080	ø25 B500B L=8830	24	34.02	816.5			
4	EN 10080	ø25 B500B L=12000	24	46.24	1109.8			
5	C235	8X100X3130	9	19.7	176.91			

¹	²	³	⁴	⁵	⁶	⁷	⁸	⁹
		ხიდი ბ-9	1 ც					
		არმატურა ფოლადი A500C						
1	EN 10080	ø8 B500B L=3580	91	1.41	128.3			
2	EN 10080	ø14 B500B L=440	72	0.53	38.2			
3	EN 10080	ø25 B500B L=8830	24	34.02	816.5			
4	EN 10080	ø25 B500B L=12000	24	46.24	1109.8			
5	C235	8X100X3130	9	19.7	176.91			

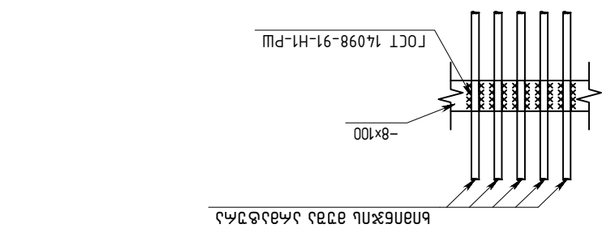

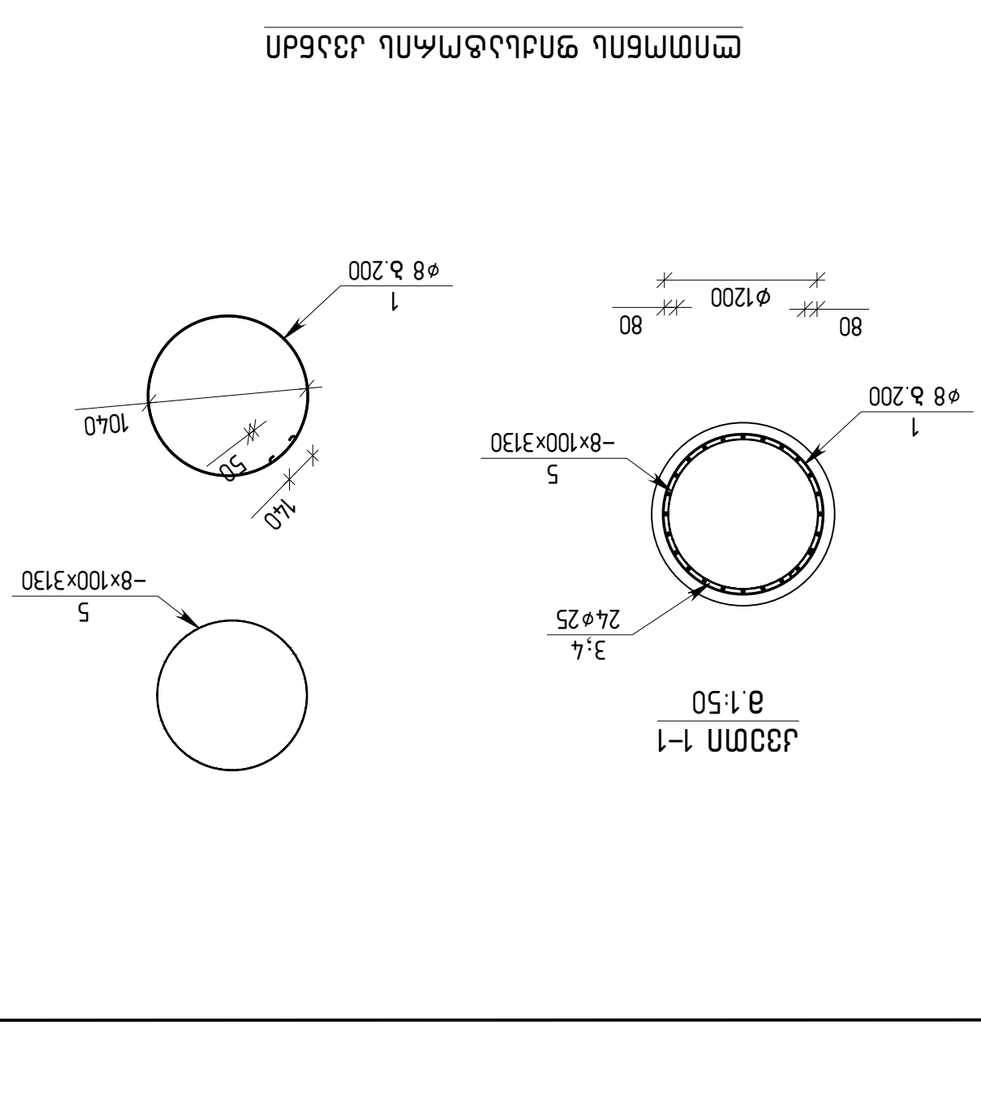

PROJECT DESIGNER:
პროექტირება:
LSG SOLUTIONS

REGISTERED ADDRESS:
მისამართი:
10 M. Asatiani Str.,
მ. ასათიანის ქ. N10

PROJECT CLIENT:
დამკვეთი:
Silk Road Group

REGISTERED ADDRESS:
მისამართი:
49a Chavchavadze Ave.
ა. ჭავჭავაძის გამზირი N49ა

No:	Date: / თარიღი:	Description: / აღწერა:	XXX/PO	LSG/PM
R00	00.00.00	Issued for Review: / განსახილველად:		

RECIPIENT ACTION:
მიმღების მოქმედება:

☐ A - Document Approved, you may proceed with work / დოკუმენტი დამტკიცებულია;
☐ B - Approved with Comments / დოკუმენტი კომენტარებით;
☐ C - Document Declined, with action for further review / დოკუმენტი დაკორექტირებულია;
☐ X - Document Cancelled, do not proceed with work / დოკუმენტი გაუქმებულია;

KEY PLAN:
მდებარეობა გეგმაზე:

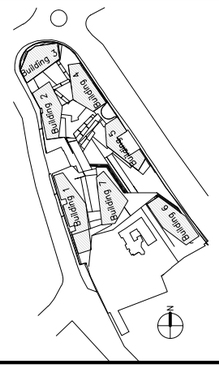

STRUCTURAL ENGINEER: LTD
"Q engineering"
კონსტრუქტორი: შპს "ქიუ ენჯინერინგი"

NOTES:

PROJECT:
პროექტი:
SAKANELA DESIGN & MANAGEMENT

SCALE: / მასშტაბი: 1:40

DRAWING TITLE:
ნახაზის სახელწოდება:
ხიმინჯი ხ-10

DRAWING NO:
ნახაზის ნომერი:
SC-SDM-QEN-SD-XX-119 -R00

REVISION: / რევიზია:	FORMAT: / ფორმატი:
R00	A2
DRAWN BY: / დახაზა:	APPROVED BY: / დაამტკიცა:
N.M	N.M
STATUS: / სტატუსი:	SHEET NO: / ფურცლის ნომერი:
SD	119

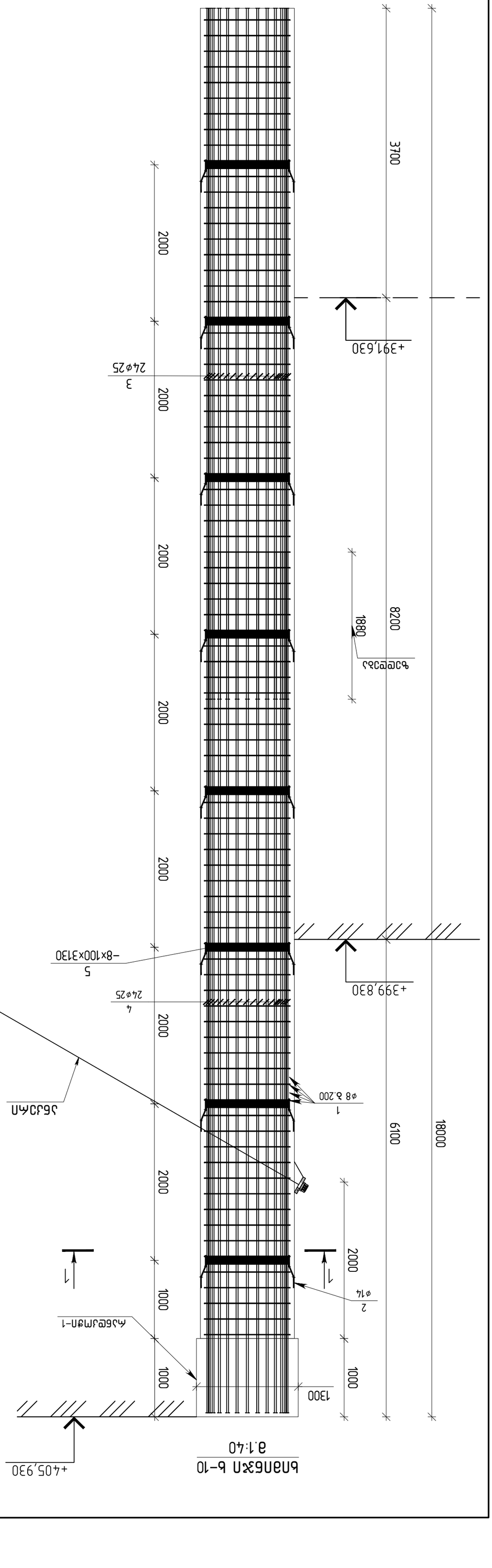

ა/ნ	დასახელება	ტიპი, მარკა, ნახაზის ნომერი	ერთეული	ერთეულის რაოდენობა	ერთეულის წონა კგ	ჯამური წონა კგ
		ხიმინჯი ხ-10	1 ც			
		<u>ბეტონი</u>				
		ბეტონი B25	19.23			მ³
		<u>არმატურის ნაკეთობები</u>				
1	EN 10080	ø8 B500B L=3580	86	1.41	121.3	
2	EN 10080	ø14 B500B L=440	64	0.53	33.9	
3	EN 10080	ø25 B500B L=7830	24	30.17	724.1	
4	EN 10080	ø25 B500B L=12000	24	46.24	1109.8	
5	C235	8X100X3130	8	19.7	157.25	

კვეთი 1-1
მ.1:50

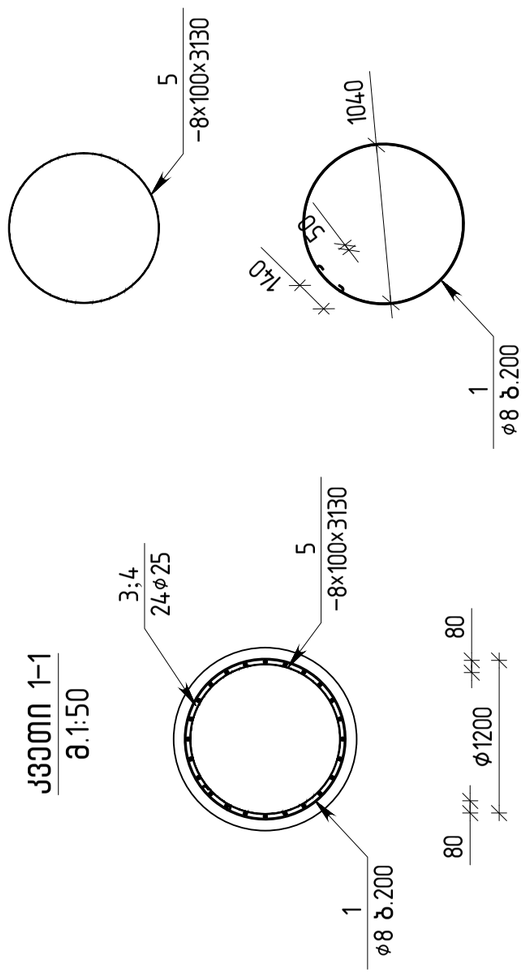

ლითონის ფიქსატორის კვანძი

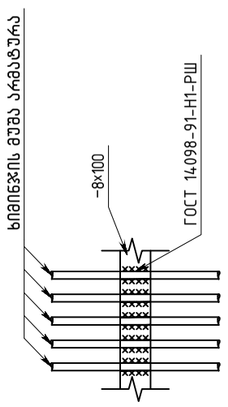

პოზ.	დასახელება	ზომა	რაოდ.	მასა კგ	მასა სულ კგ
	ხვიითვალი ხ-11		1 ც		
	მასალები				
	ბეტონი B25		18.10		მ³
	არმატურის ნაკეთობები				
1	ф8 B500B	L=3580	81	1.41	114.2
2	ф14 B500B	L=440	64	0.53	33.9
3	ф25 B500B	L=6830	24	26.32	631.7
4	ф25 B500B	L=12000	24	46.24	1109.8
5	8X100X3130		8	19.7	157.25

ხვიითვალი ხ-11
მ.1:40

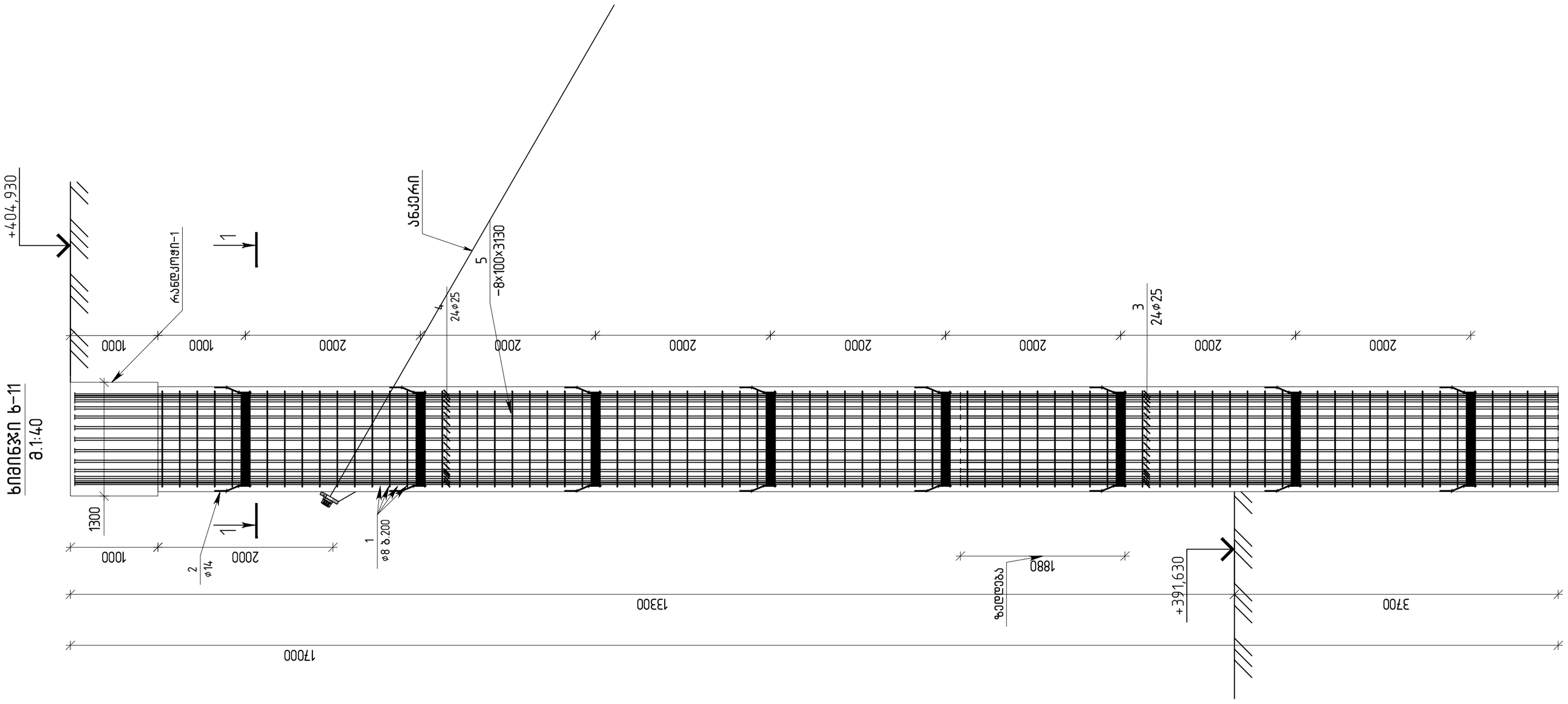

PROJECT DESIGNER:
პროექტანტი:
LSG SOLUTIONS
REGISTERED ADDRESS:
მისამართი:
10 M. Asatiani Str.,
მ. ასათიანის ქ. N10

PROJECT CLIENT:
დამკვეთი:
Silk Road Group
REGISTERED ADDRESS:
მისამართი:
49a Chavchavadze Ave.
ა. ქავქავაძის გამზირი N49ა

No:	Date: თარიღი:	Description: აღწერა:	XXX/PO	LSG/PM
R00	00.00.00	Issued for Review: განსახილველად:		

RECIPIENT ACTION:
მიმღების შეფასება:

☐ A - Document Approved, you may proceed with work / დოკუმენტი დამტკიცებულია;
☐ B - Approved with Comments / დადასტურებულია კომენტარებით;
☐ C - Document Declined, with action for further review / დოკუმენტი დაკომენტირებულია;
☐ X - Document Canceled, do not proceed with work / დოკუმენტი გაუქმებულია;

KEY PLAN:
მდებარეობა გეგმაზე:

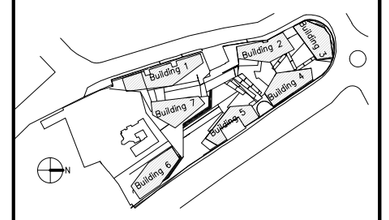

STRUCTURAL ENGINEER: LTD "Qengineering"
კონსტრუქტორი: შპს "ქიუ ენჯინერინგი"

NOTES:

PROJECT:
პროექტი:
SAKANELA DESIGN & MANAGEMENT

SCALE: / მასშტაბი: 1:40

DRAWING TITLE:
ნახაზის სახელწოდება:
ხვიით ბეტონი ხ-11

DRAWING NO:
ნახაზის ნომერი:
SC-SDM-QEN-SD-XX-120 -R00

REVISION: რევიზია:	FORMAT: ფორმატი:
R00	A2
DRAWN BY: დახაზა:	APPROVED BY: დაადასტურა:
N.M	N.M
STATUS: სტადია:	SHEET NO: ფურცლის ნომერი:
SD	120

R00	00.00.00	Issued for Review:	გამოსაცდელად:				
No:	Date:	Description:	აღწერა:			XXX/PO	LSG/PM

PROJECT DESIGNER:
პროექტირება:
LSG SOLUTIONS
REGISTERED ADDRESS:
მისამართი:
10 M. Asatiani Str.,
მ. ასათიანის ქ. N10

PROJECT CLIENT:
დამკვეთი:
Silk Road Group
REGISTERED ADDRESS:
მისამართი:
49a Chavchavadze Ave.
ა. ჭავჭავაძის გამზირი N49ა

RECIPIENT ACTION:
მიმღების მოქმედება:

☐ A - Document Approved, you may proceed with work / დოკუმენტი დამტკიცებულია;
☐ B - Approved with Comments / დამტკიცებულია კომენტარებით;
☐ C - Document Declined, with action for further review / დოკუმენტი დაკომენტარებულია;
☐ X - Document Cancelled, do not proceed with work / დოკუმენტი გაუქმებულია;

KEY PLAN:
მდებარეობა გეგმაზე:

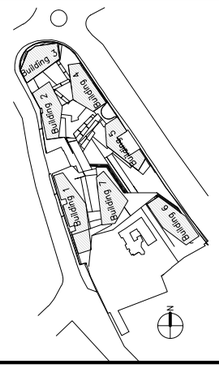

STRUCTURAL ENGINEER: LTD
"Q engineering"
კონსტრუქტორი: შპს "ქიუ ენჯინეერინგი"

engineering

NOTES:
შენიშვნები

PROJECT:
პროექტი:
SAKANELA DESIGN & MANAGEMENT

SCALE: / მასშტაბი: 1:40

DRAWING TITLE:
ნახაზის სახელწოდება:
ხიმინჯი ხ-12

DRAWING NO:
ნახაზის ნომერი:
SC-SDM-QEN-SD-XX-121 -R00

REVISION: R00
ვერსია:
FORMAT: A2
ფორმატი:
DRAWN BY: N.M
დახაზა:
APPROVED BY: N.M
დაადასტურა:
STATUS: SD
სტატუსი:
SHEET NO: 121
ფურცლის ნომერი:

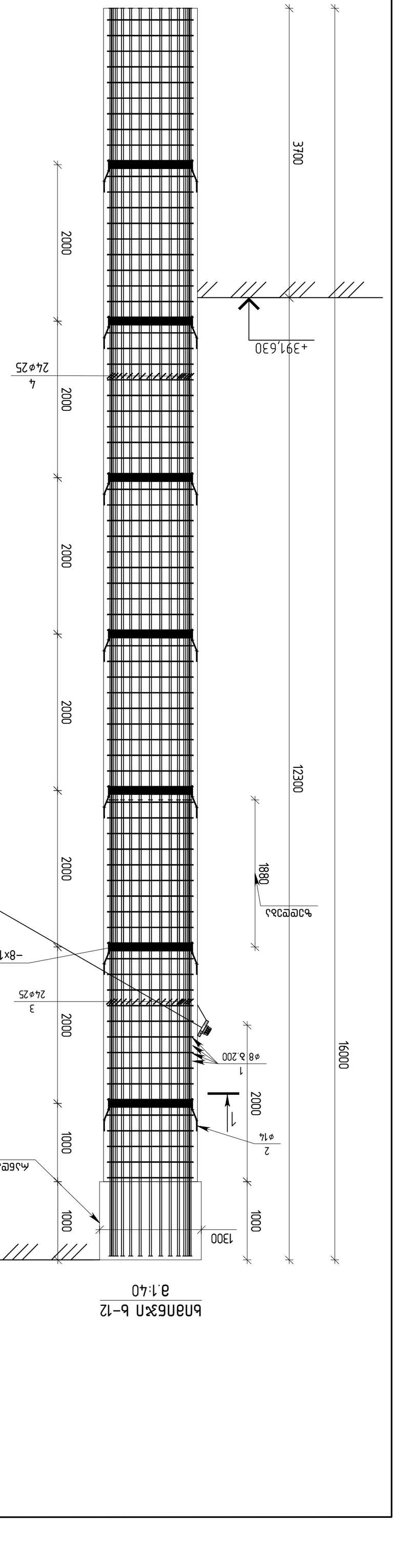

ა/ნ	დასახელება	ზომა	ერთ.	ერთ. წონა კგ	ჯამური წონა კგ
		ხიმინჯი ხ-12	1 ც		
		ბეტონი B25	16.96		მ³
		არმატურის ნაკეთობები			
1	EN 10080	ø8 B500B L=3580	76	1.41	107.2
2	EN 10080	ø14 B500B L=440	56	0.53	29.7
3	EN 10080	ø25 B500B L=5830	24	22.46	539.0
4	EN 10080	ø25 B500B L=12000	24	46.24	1109.8
5	C235	8X100X3130	7	19.7	137.59

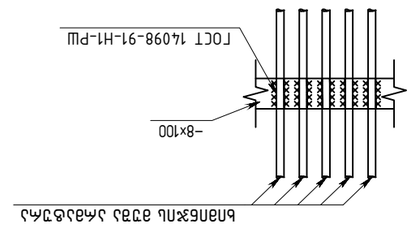

ელემენტების ფიქსატორების განლაგება

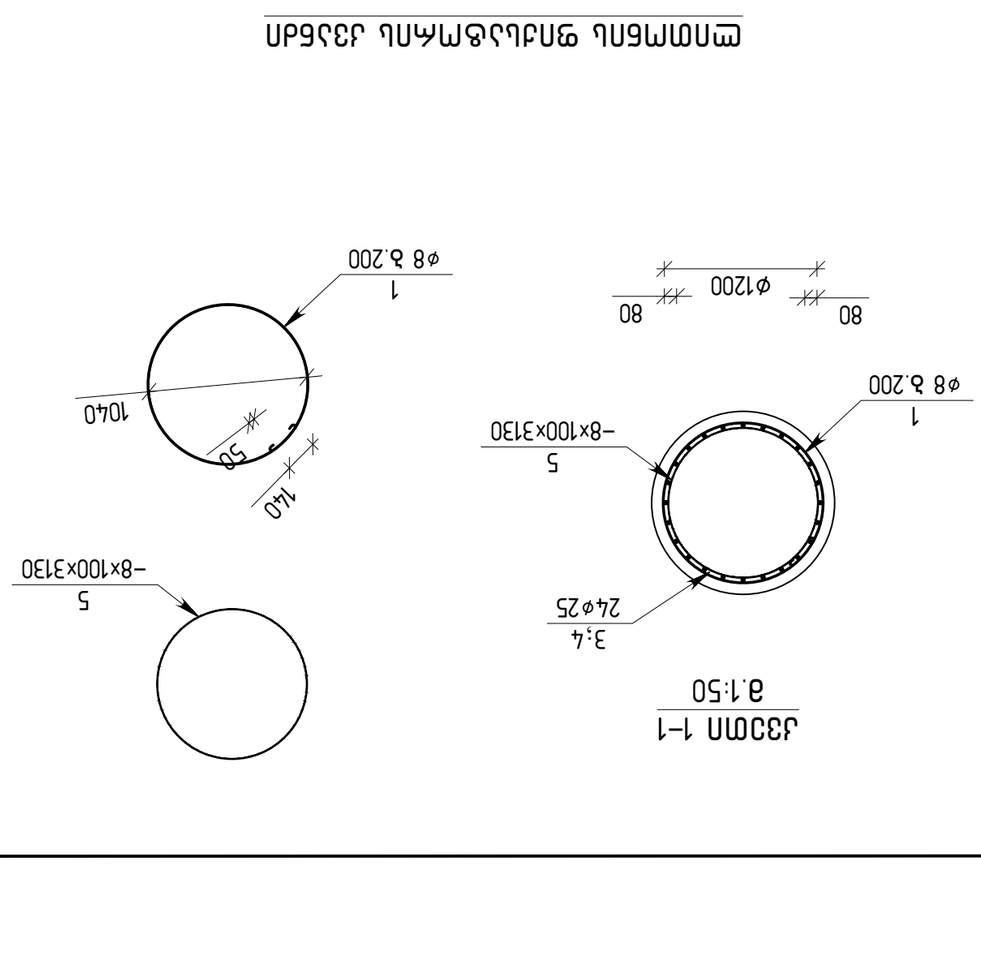

PROJECT DESIGNER:
პროექტირება:
LSG SOLUTIONS

REGISTERED ADDRESS:
მისამართი:
10 M. Asatiani Str.,
მ. ასათიანის ქ. N10

PROJECT CLIENT:
დამკვეთი:
Silk Road Group

REGISTERED ADDRESS:
მისამართი:
49a Chavchavadze Ave.
ა. ჭავჭავაძის გამზირი N49ა

No:	Date:	Description:	
R00	00.00.00	Issued for Review:	
		გამოსათვალისწინებლად:	
		ავტორი:	XXX/PO
			LSG/PM

RECIPIENT ACTION:
მიმღების მეგობები:

- ☐ A - Document Approved, you may proceed with work / დოკუმენტი დამტკიცებულია;
- ☐ B - Approved with Comments / დოკუმენტი პირობებით;
- ☐ C - Document Declined, with action for further review / დოკუმენტი დაუშვებლად მიჩნეულია;
- ☐ X - Document Cancelled, do not proceed with work / დოკუმენტი გაუქმებულია;

KEY PLAN:
მდებარეობა გეგმაზე:

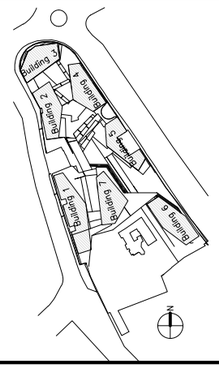

STRUCTURAL ENGINEER: LTD
"Q engineering"
კონსტრუქტორი: შპს "ქიუ ენჯინერინგი"

engineering

NOTES:
შენიშვნები:

PROJECT:
პროექტი:
SAKANELA DESIGN & MANAGEMENT

SCALE: / მასშტაბი: 1:40

DRAWING TITLE:
ნახაზის სახელწოდება:
ხიდის ბურჯი b-13

DRAWING NO:
ნახაზის ნომერი:
SC-SDM-QEN-SD-XX-122 -R00

REVISION: რევიზია:	R00	FORMAT: ფორმატი:	A2
DRAWN BY: დახაზა:	N.M	APPROVED BY: დაადასტურა:	N.M
STATUS: სტატუსი:	SD	SHEET NO: ფურცლის ნომერი:	122

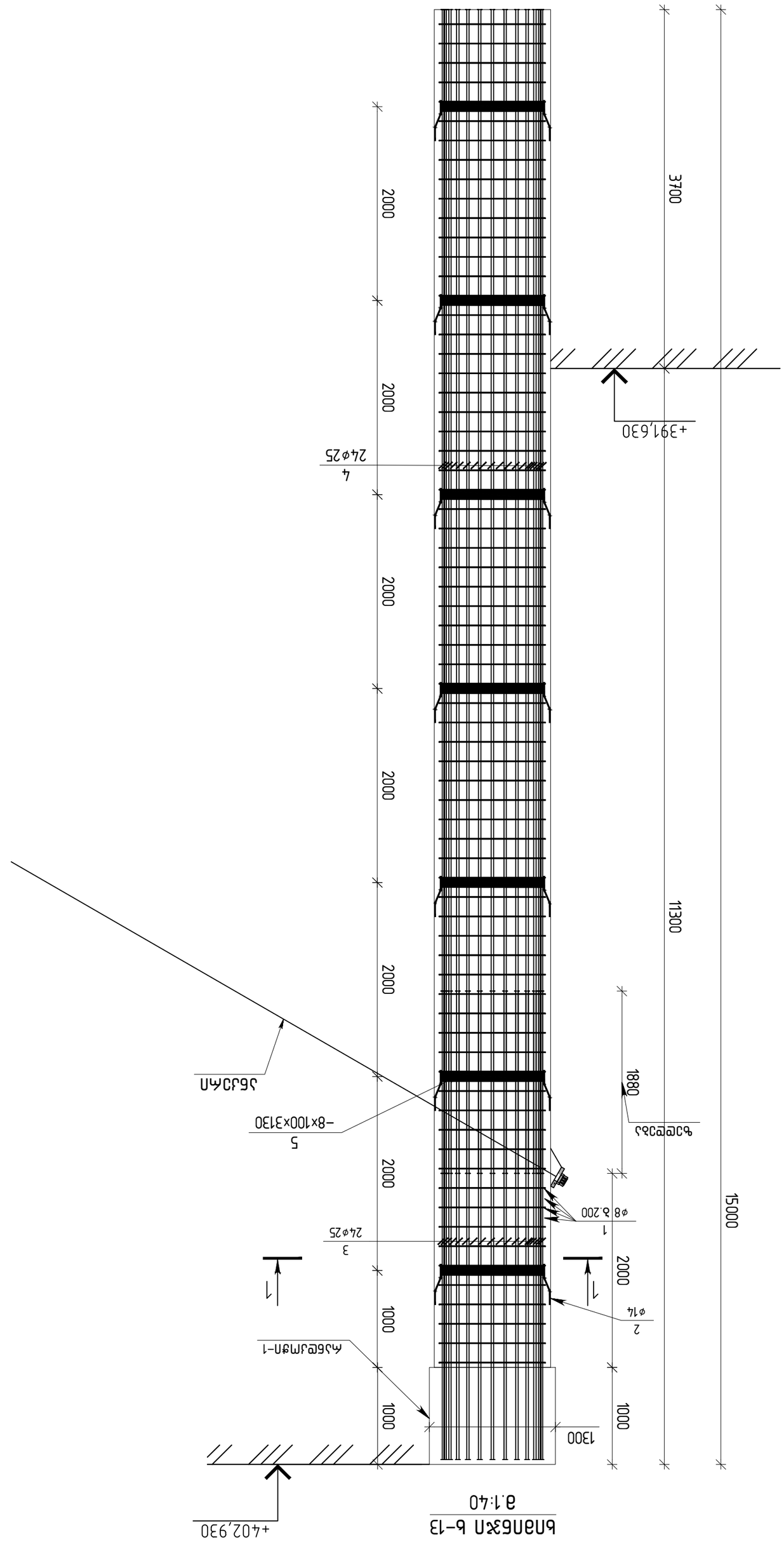

ხიდის ბურჯი b-13
მ.1:40

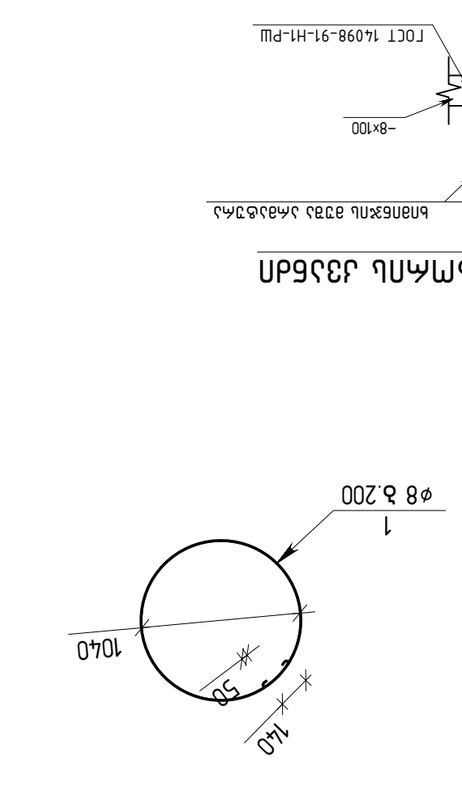

კვეთი 1-1
მ.1:50

ბურჯის ფიტინგების ელემენტების სპეციფიკაცია

¹№	დასახელება	პროფილი	ერთ.	ერთეულის წონა კგ	ჯამური წონა კგ
	ბურჯი b-13		ც		
	ბეტონი				
	არმატურა B25		15.84		მ³
	არმატურის ელემენტები				
1	EN 10080	ø8 B500B L=3580	71	1.41	100.1
2	EN 10080	ø14 B500B L=440	56	0.53	29.7
3	EN 10080	ø25 B500B L=4830	24	18.61	446.6
4	EN 10080	ø25 B500B L=12000	24	46.24	1109.8
5	C235	8X100X3130	7	19.7	137.59

PROJECT DESIGNER:
პროექტირება:
LSG SOLUTIONS
REGISTERED ADDRESS:
მისამართი:
10 M. Asatiani Str.,
მ. ასათიანის ქ. N10

PROJECT CLIENT:
დამკვეთი:
Silk Road Group
REGISTERED ADDRESS:
მისამართი:
49a Chavchavadze Ave.
ა. ჭავჭავაძის გამზირი N49ა

No:	Date:	Description:	XXX/PO	LSG/PM
R00	00.00.00	Issued for Review:		

RECIPIENT ACTION:
მიმღების მოქმედება:

☐ A - Document Approved, you may proceed with work / დოკუმენტი დამტკიცებულია;
☐ B - Approved with Comments / დამტკიცებულია კომენტარებით;
☐ C - Document Declined, with action for further review / დოკუმენტი დაკონდემნირებულია;
☐ X - Document Cancelled, do not proceed with work / დოკუმენტი გაუქმებულია;

KEY PLAN:
მდებარეობა გეგმაზე:

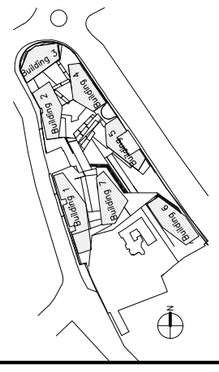

STRUCTURAL ENGINEER: LTD
"Q engineering"
კონსტრუქციული: შპს "ქიუ ენჯინერინგი"

NOTES:

PROJECT:
პროექტი:
SAKANELA DESIGN & MANAGEMENT

SCALE: / მასშტაბი: 1:40

DRAWING TITLE:
ნახაზის სახელწოდება:
ხიდის ნაკეთობა b-14

DRAWING NO:
ნახაზის ნომერი:
SC-SDM-QEN-SD-XX-123 -R00

REVISION:	FORMAT:
რევიზია: R00	ფორმატი: A2
DRAWN BY:	APPROVED BY:
დახაზა: N.M	დაამტკიცა: N.M
STATUS:	SHEET NO:
სტატუსი: SD	ფურცლის ნომერი: 123

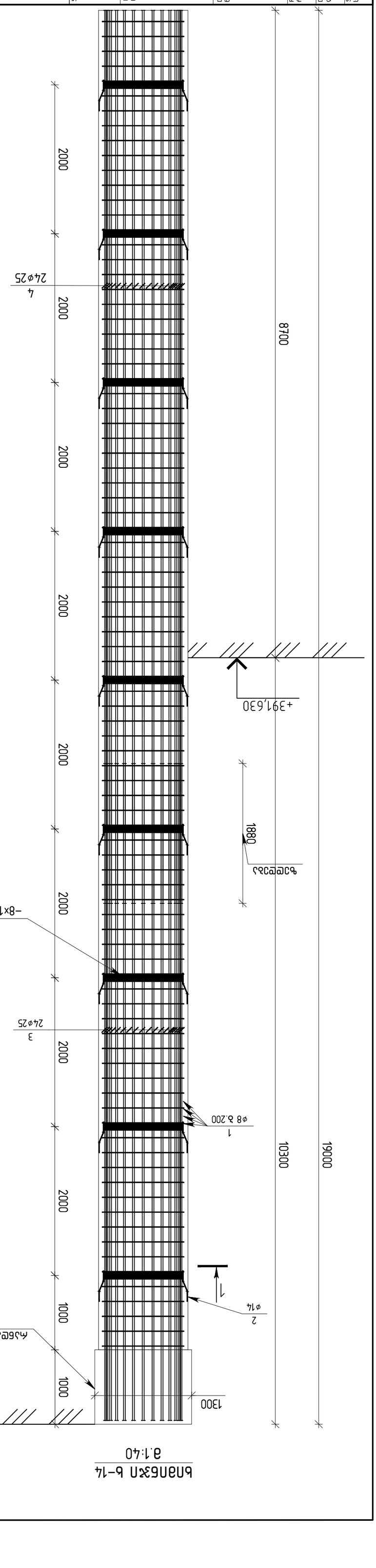

ხიდის ნაკეთობა b-14
მ.1:40

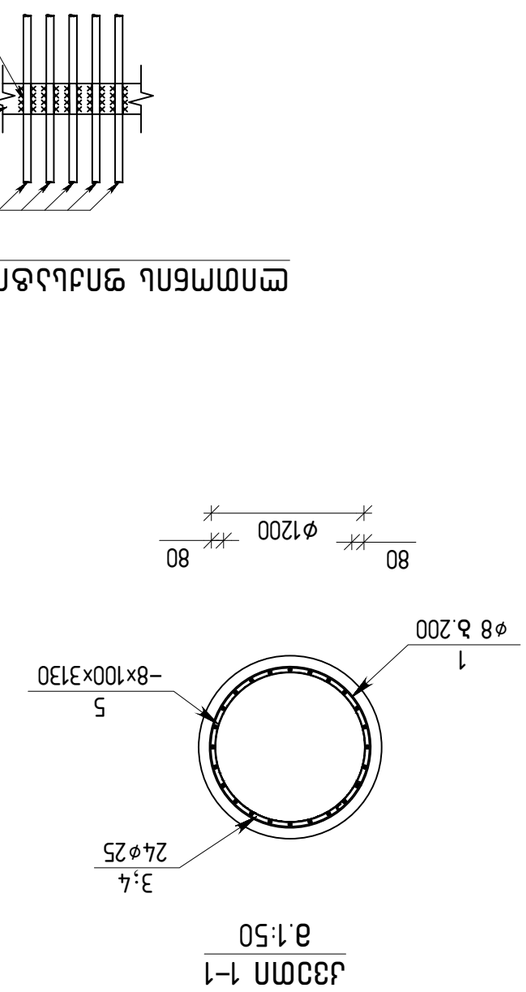

კვეთი 1-1
მ.1:50

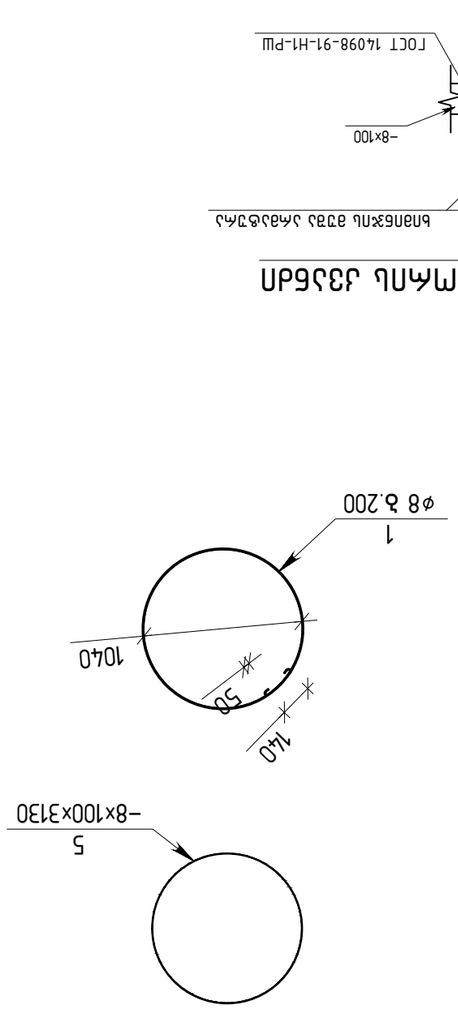

ელემენტის ფიქსაციის სქემა

პოზ.	დასახელება	ტიპი	ერთ. ცალის წონა კგ	ერთ. ცალის წონა კგ
	ხიდის ნაკეთობა b-14	1 ც		
	არმატურა			
	ბეტონი B25	20.36		მ³
	ლითონის ნაკეთობები			
1	EN 10080	ø8 B500B L=3580	91	1.41	128.3
2	EN 10080	ø14 B500B L=440	72	0.53	38.2
3	EN 10080	ø25 B500B L=8830	24	34.02	816.5
4	EN 10080	ø25 B500B L=12000	24	46.24	1109.8
5	C235	8X100X3130	9	19.7	176.91

კვეთი 1-1
მ 1:50

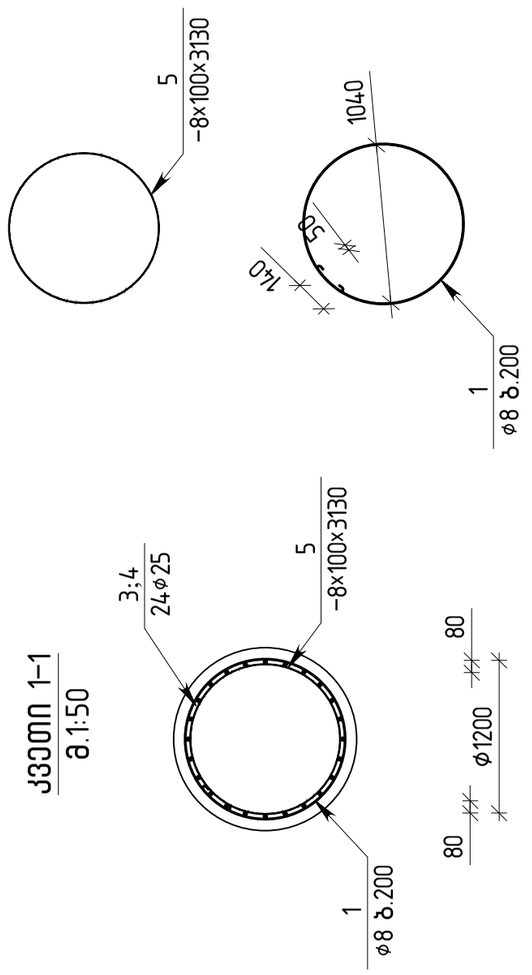

დიეთონის ფიქსატორის კვანძი

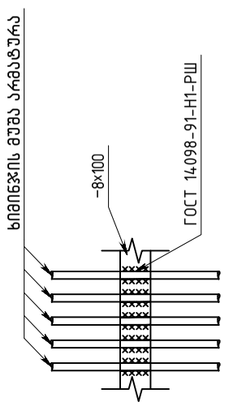

პოზ.	დასახელება	ზომა	რაოდ.	მასა კგ	მასა სულ კგ
	ხვიით ხ-15		1 ც		
	მასალები				
	ბეტონი B25		18.10		მ³
	არმატურის ნაკეთობები				
1	EN 10080	ф8 B500B	L=3580	81	1.41	114.2
2	EN 10080	ф14 B500B	L=440	64	0.53	33.9
3	EN 10080	ф25 B500B	L=6830	24	26.32	631.7
4	EN 10080	ф25 B500B	L=12000	24	46.24	1109.8
5	C235	8X100X3130		8	19.7	157.25

ხვიით ხ-15
მ 1:40

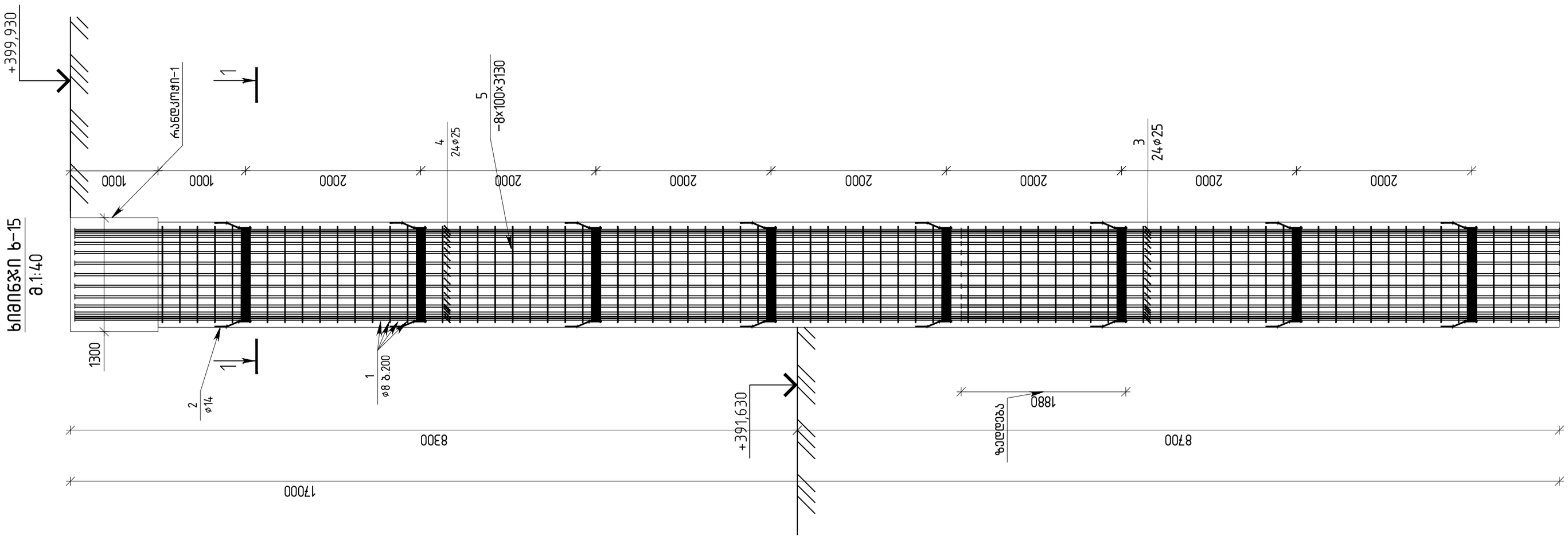

PROJECT DESIGNER:
პროექტანტი:
LSG SOLUTIONS
REGISTERED ADDRESS:
მისამართი:
10 M. Asatiani Str.,
მ. ასათიანის ქ. N10

PROJECT CLIENT:
დამკვეთი:
Silk Road Group
REGISTERED ADDRESS:
მისამართი:
49a Chavchavadze Ave.
ა. ქავქავაძის გამზირი N49ა

No:	Date: თარიღი:	Description: აღწერა:	XXX/PO	LSG/PM
R00	00.00.00	Issued for Review: განსახილველად:		

RECIPIENT ACTION:
მიმღების შეფასება:

☐ A - Document Approved, you may proceed with work / დოკუმენტი დამტკიცებულია;
☐ B - Approved with Comments / დადასტურებულია კომენტარებით;
☐ C - Document Declined, with action for further review / დოკუმენტი დაკომენტირებულია;
☐ X - Document Canceled, do not proceed with work / დოკუმენტი გაუქმებულია;

KEY PLAN:
მდებარეობა გეგმაზე:

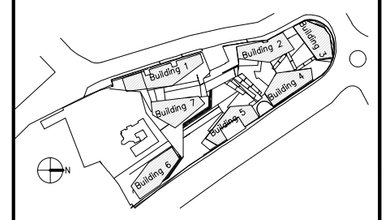

STRUCTURAL ENGINEER: LTD "Qengineering"
კონსტრუქტორი: შპს "ქიუ ენჯინერინგი"

NOTES:

PROJECT:
პროექტი:
SAKANELA DESIGN & MANAGEMENT

SCALE: / მასშტაბი: 1:40

DRAWING TITLE:
ნახაზის სახელწოდება:
ხვიით ხ-15

DRAWING NO:
ნახაზის ნომერი:
SC-SDM-QEN-SD-XX-124 -R00

REVISION: რევიზია:	FORMAT: ფორმატი:
R00	A2
DRAWN BY: დახაზა:	APPROVED BY: დაადასტურა:
N.M	N.M
STATUS: სტადია:	SHEET NO: ფურცლის ნომერი:
SD	124

PROJECT DESIGNER:
პროექტირება:
LSG SOLUTIONS

REGISTERED ADDRESS:
მისამართი:
10 M. Asatiani Str.,
მ. ასათიანის ქ. N10

PROJECT CLIENT:
დამკვეთი:
Silk Road Group

REGISTERED ADDRESS:
მისამართი:
49a Chavchavadze Ave.
ა. ჭავჭავაძის გამზირი N49ა

No:	Date: / თარიღი:	Description: / აღწერა:	XXX/PO	LSG/PM
R00	00.00.00	Issued for Review: / განსახილველად:		

RECIPIENT ACTION:
მიმღების მოქმედება:

☐ A - Document Approved, you may proceed with work / დოკუმენტი დამტკიცებულია;
☐ B - Approved with Comments / დოკუმენტი პირობითადაა დამტკიცებული;
☐ C - Document Declined, with action for further review / დოკუმენტი დაუმტკიცებელია;
☐ X - Document Cancelled, do not proceed with work / დოკუმენტი გაუქმებულია;

KEY PLAN:
მდებარეობა მთავარზე:

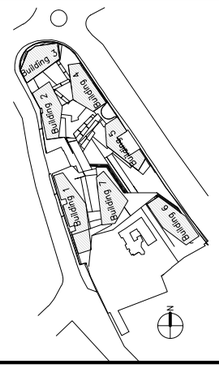

STRUCTURAL ENGINEER: LTD
"Q engineering"
კონსტრუქტორი: შპს "ქიუ ენჯინერინგი"

engineering

NOTES:

PROJECT:
პროექტი:
SAKANELA DESIGN & MANAGEMENT

SCALE: / მასშტაბი: 1:40

DRAWING TITLE:
ნახაზის სახელწოდება:
ხიმინჯი b-16

DRAWING NO:
ნახაზის ნომერი:
SC-SDM-QEN-SD-XX-125 -R00

REVISION: / რევიზია:	FORMAT: / ფორმატი:
R00	A2
DRAWN BY: / დახაზა:	APPROVED BY: / დაადასტურა:
N.M	N.M
STATUS: / სტატუსი:	SHEET NO: / ფურცლის ნომერი:
SD	125

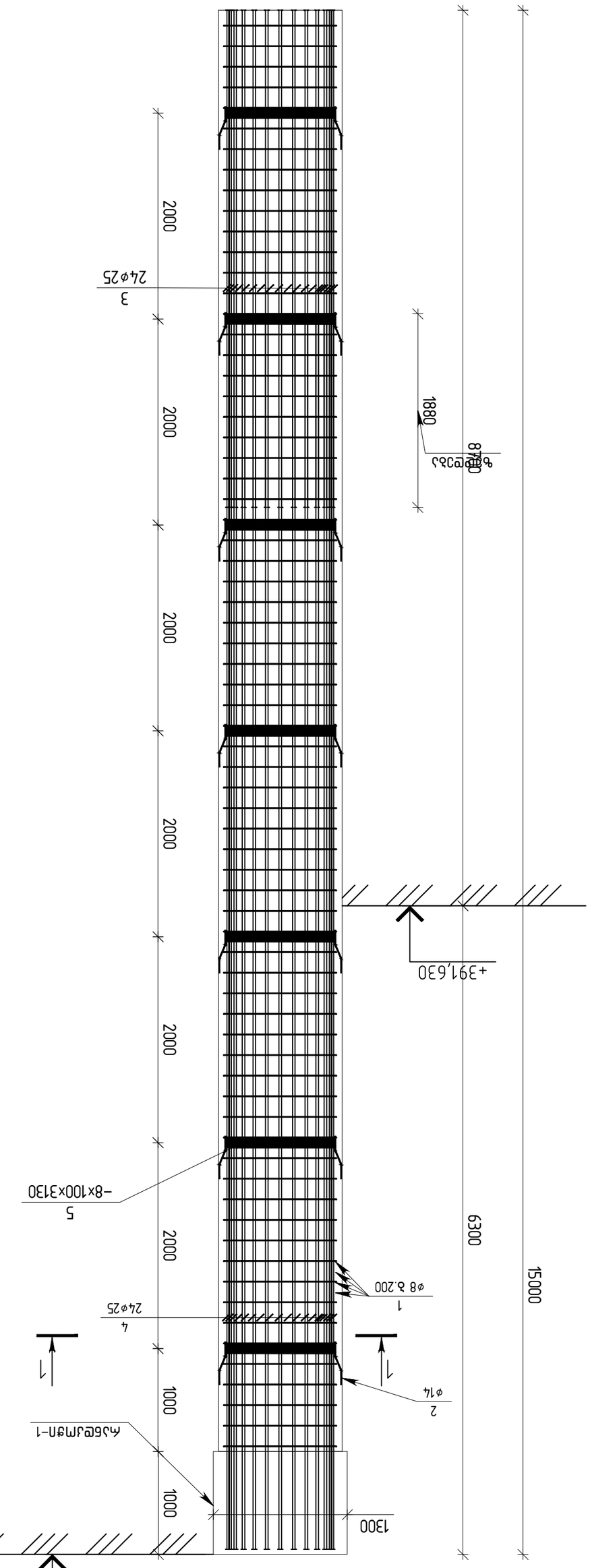

ხიმინჯი b-16
მ.1:40

ელემენტის ნომერი	ფორმის ნომერი	ფორმა	ერთეული	ერთეულის წონა კგ	ერთეულის წონა კგ
	ხიმინჯი b-16		ც	1	
	ჩარჩო				
	ბადე B25		15.84		მ³
	ანკერული ღეროები				
1	EN 10080	ø8 B500B L=3580	71	1.41	100.1
2	EN 10080	ø14 B500B L=440	56	0.53	29.7
3	EN 10080	ø25 B500B L=4830	24	18.61	446.6
4	EN 10080	ø25 B500B L=12000	24	46.24	1109.8
5	C235	8X100X3130	7	19.7	137.59

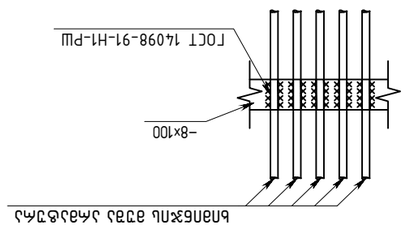

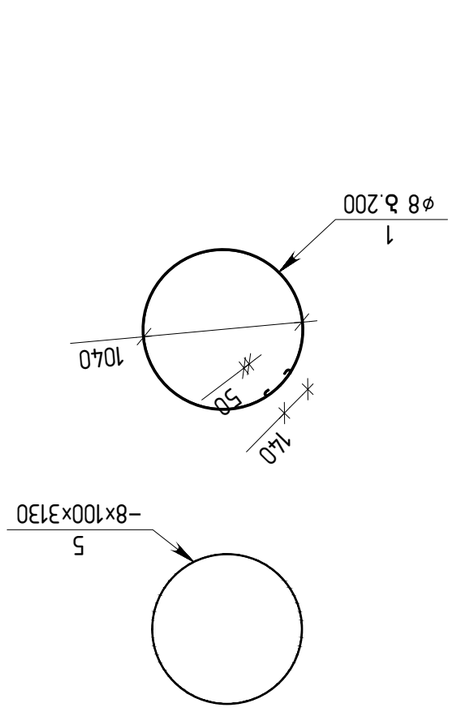

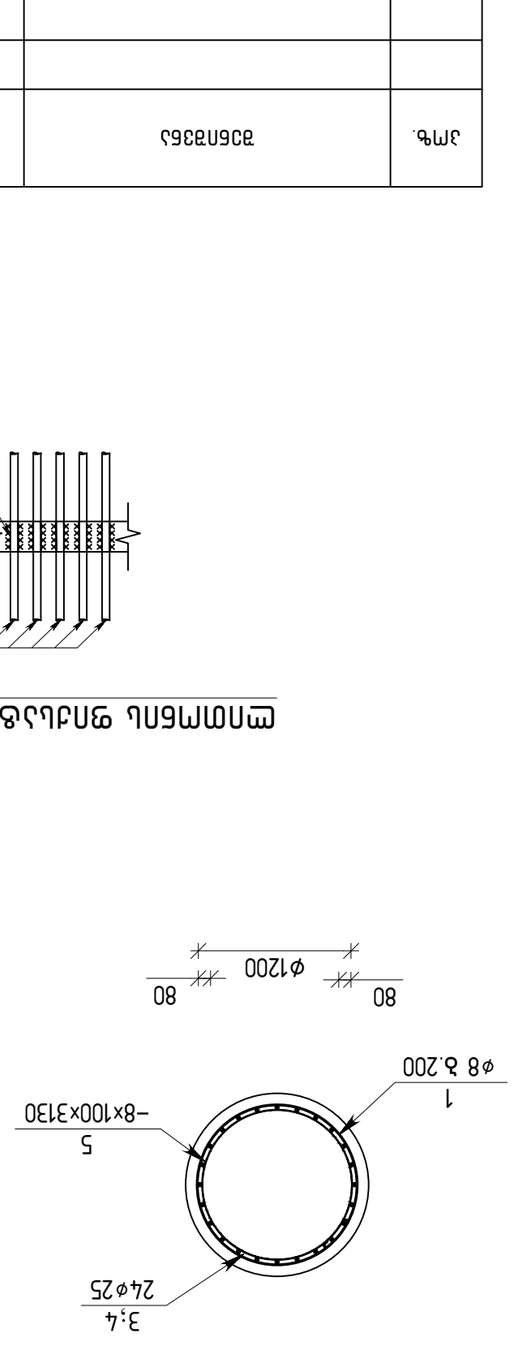

კვეთი 1-1
მ.1:50

PROJECT DESIGNER:
პროექტირება:
LSG SOLUTIONS

REGISTERED ADDRESS:
მისამართი:
10 M. Asatiani Str.,
მ. ასათიანის ქ. N10

PROJECT CLIENT:
დამკვეთი:
Silk Road Group

REGISTERED ADDRESS:
მისამართი:
49a Chavchavadze Ave.
ა. ჭავჭავაძის გამზირი N49ა

No:	Date: / თარიღი:	Description: / აღწერა:	
R00	00.00.00	Issued for Review: / განსახილველად:	XXX/PO LSG/PM

RECIPIENT ACTION:
მიმღების მოქმედება:

☐ A - Document Approved, you may proceed with work / დოკუმენტი დამტკიცებულია;
☐ B - Approved with Comments / დამტკიცებულია კომენტარებით;
☐ C - Document Declined, with action for further review / დოკუმენტი დაკონკრეტებულია;
☐ X - Document Cancelled, do not proceed with work / დოკუმენტი გაუქმებულია;

KEY PLAN:
მდებარეობა მთავარზე:

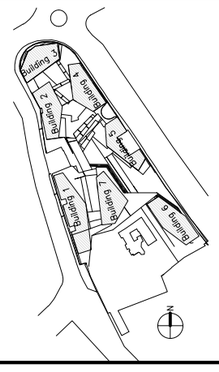

STRUCTURAL ENGINEER: LTD
"Q engineering"
კონსტრუქციული: შპს "ქიუ ენჯინერინგი"

engineering

NOTES:

PROJECT:
პროექტი:
SAKANELA DESIGN & MANAGEMENT

SCALE: / მასშტაბი: 1:40

DRAWING TITLE:
ნახაზის სახელწოდება:
ხიდმენი ხ-17

DRAWING NO:
ნახაზის ნომერი:
SC-SDM-QEN-SD-XX-126 -R00

REVISION: / რევიზია:	FORMAT: / ფორმატი:
R00	A2
DRAWN BY: / დახაზა:	APPROVED BY: / დაამტკიცა:
N.M	N.M
STATUS: / სტატუსი:	SHEET NO: / ფურცლის ნომერი:
SD	126

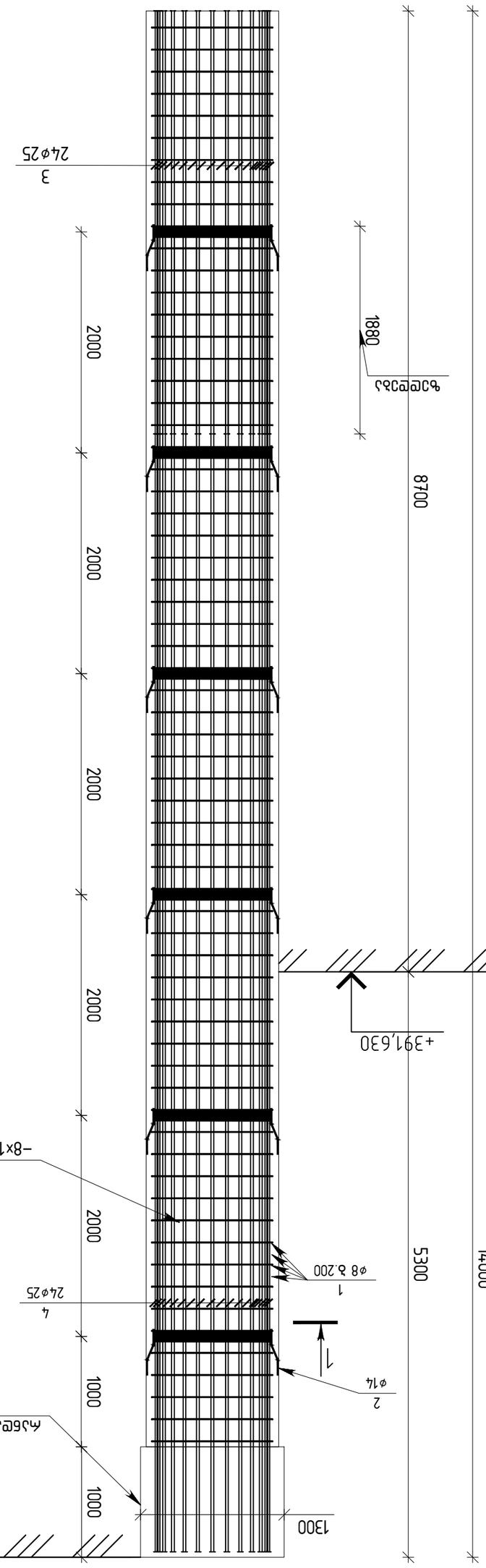

ხიდმენი ხ-17
მ.1:40

ა/ნ	დასახელება	ერთ. ზომა	რაოდ. ერთ.	საერთო რაოდ.
	ხიდმენი ხ-17	ც		
	<u>ანკერები</u>			
	ბეტონი B25	მ³	14.70	
	<u>არმატურის ჩარჩოები</u>			
1	EN 10080 ø8 B500B L=3580	66	1.41	93.1
2	EN 10080 ø14 B500B L=440	48	0.53	25.4
3	EN 10080 ø25 B500B L=3830	24	14.76	354.2
4	EN 10080 ø25 B500B L=12000	24	46.24	1109.8
5	C235	6	19.7	117.94

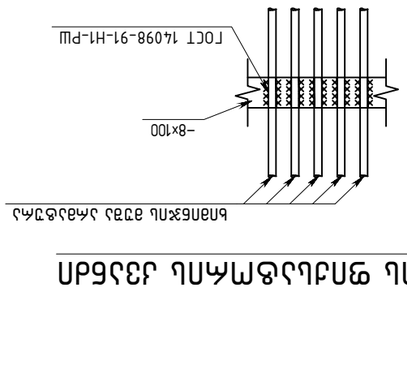

ჯამური მონოლითის ფრაგმენტი

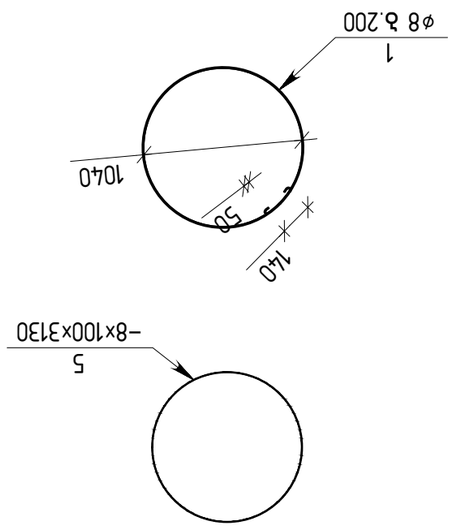

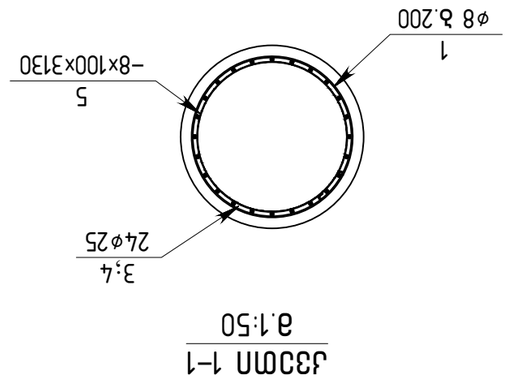

კვეთი 1-1
მ.1:50

PROJECT DESIGNER:
ვროექტმნწი:
LSG SOLUTIONS

REGISTERED ADDRESS:
მისამართი:
10 M. Asatiani Str.,
მ. ასათიანის ქ. N10

PROJECT CLIENT:
დამკვეთი:
Silk Road Group

REGISTERED ADDRESS:
მისამართი:
49a Chavchavadze Ave.
ა. ჭავჭავაძის გამზირი N49ა

No:	Date:	Description:	
R00	00.00.00	Issued for Review:	
		დამტკიცებულად:	
		XXX/PO	LSG/PM

RECIPIENT ACTION:
მიმღების მეგასება:

☐ A - Document Approved, you may proceed with work / დოკუმენტი დამტკიცებულია;
☐ B - Approved with Comments / დამტკიცებულია კომენტარებით;
☐ C - Document Declined, with action for further review / დოკუმენტი დაკონდემნირებულია;
☐ X - Document Cancelled, do not proceed with work / დოკუმენტი გაუქმებულია;

KEY PLAN:
მდებარეობა მთავარზე:

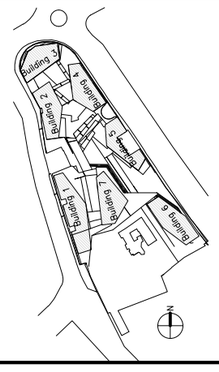

STRUCTURAL ENGINEER: LTD
"Q engineering"
კონსტრუქტორი: შპს "ქიუ ენჯინერინგი"

NOTES:

PROJECT:
პროექტი:
SAKANELA DESIGN & MANAGEMENT

SCALE: / მასშტაბი: 1:25

DRAWING TITLE:
ნახაზის სახელწოდება:
ხიდის N-18

DRAWING NO:
ნახაზის ნომერი:
SC-SDM-QEN-SD-XX-127 -R00

REVISION: რევიზია:	R00	FORMAT: ფორმატი:	A2
DRAWN BY: დახაზა:	N.M	APPROVED BY: დაიდასტურა:	N.M
STATUS: სტატუსი:	SD	SHEET NO: ფურცლის ნომერი:	127

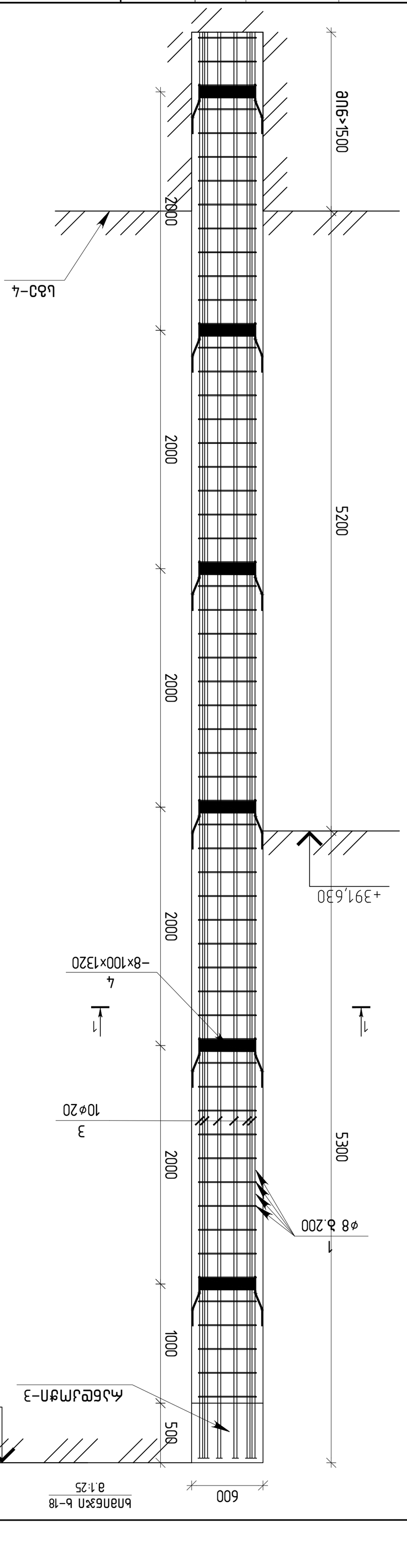

პოზ.	დასახელება	ტიპი, მარკა, ГОСТ	ერთ.	ერთ. ნაწილის წონა კგ	ჯამური წონა კგ
	ბურჯი N-18		ც		
	ბეტონი	B25	მ³	3.25	
1	EN 10080	ϕ8 B500B L=1800	59	0.71	41.9
2	EN 10080	ϕ14 B500B L=4440	24	0.53	12.7
3	EN 10080	ϕ20 B500B L=11960	10	29.49	294.9
4	C235	8X100X1320	6	8.3	49.74

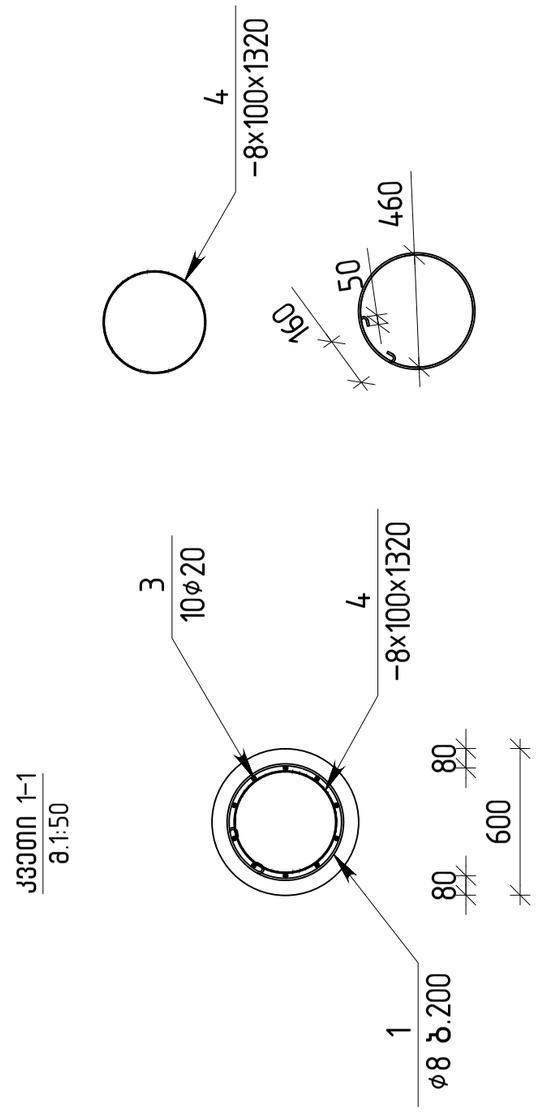

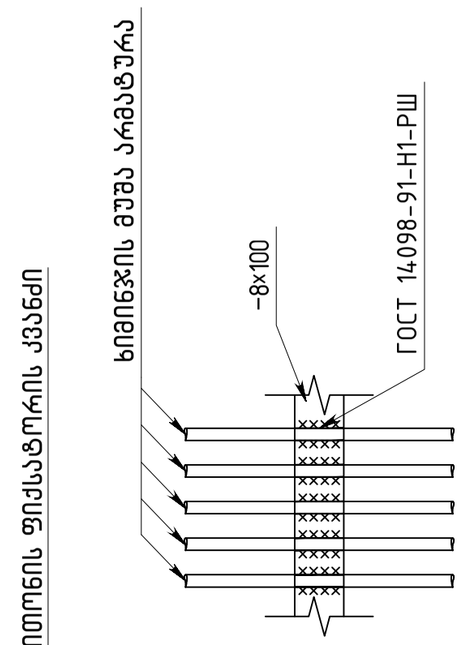

პოზ.	შენიშვნა	დასახელება	ზომა	მასა კგ	მასა სულ კგ
		ხიმინჯი ხ-19	1 ც	56	0.71	39.8
		მასალები				
		ბეტონი B25	3.11	მ³		
		არმატურის ნაკეთობები				
1	EN 10080	ф8 B500B L=1800	56	0.71	39.8
2	EN 10080	ф14 B500B L=440	20	0.53	10.6
3	EN 10080	ф20 B500B L=11460	10	28.26	282.6
4	C235	8X100X1320	5	8.3	41.45

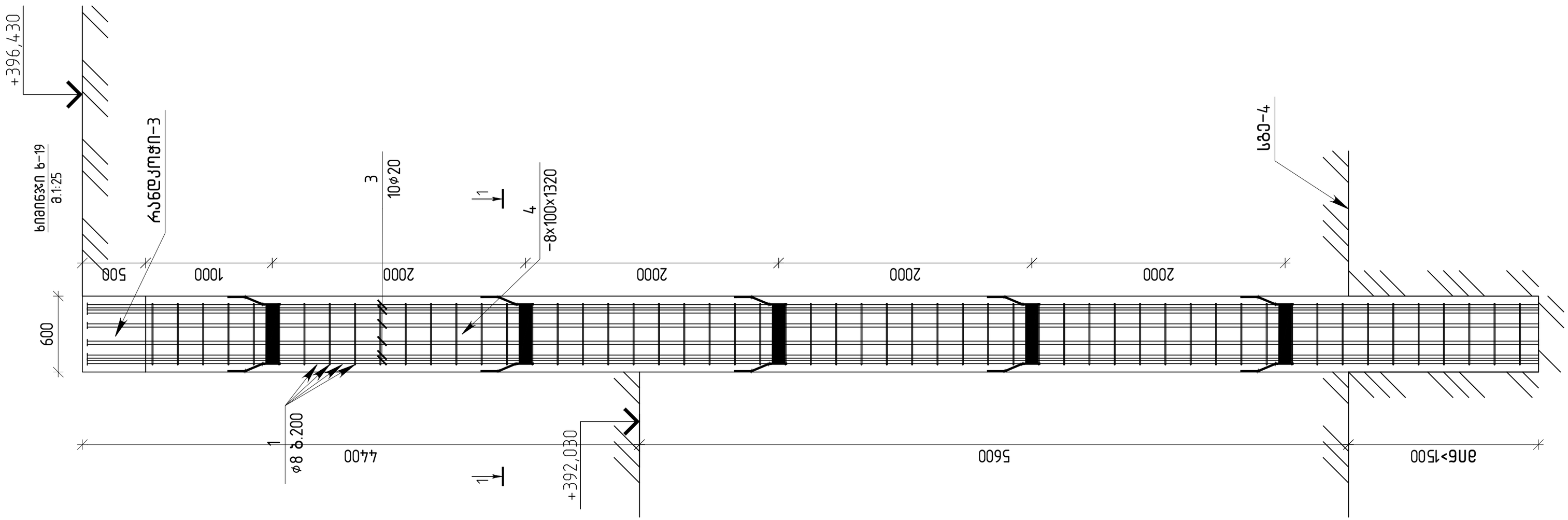

PROJECT DESIGNER:
პროექტანტი:
LSG SOLUTIONS
REGISTERED ADDRESS:
მისამართი:
10 M. Asatiani Str.,
მ. ასათიანის ქ. N10

PROJECT CLIENT:
დამკვეთი:
Silk Road Group
REGISTERED ADDRESS:
მისამართი:
49a Chavchavadze Ave.
ა. ქავქავაძის გამზირი N49ა

No:	Date: თარიღი:	Description: აღწერა:	XXX/PO	LSG/PM
R00	00.00.00	Issued for Review: განსახილველად:		

RECIPIENT ACTION:
მიმღების შეფასება:

☐ A - Document Approved, you may proceed with work / დოკუმენტი დამტკიცებულია;
☐ B - Approved with Comments / დადასტურებულია კომენტარებით;
☐ C - Document Declined, with action for further review / დოკუმენტი დაკომენტირებულია;
☐ X - Document Canceled, do not proceed with work / დოკუმენტი გაუქმებულია;

KEY PLAN:
მდებარეობა გეგმაზე:

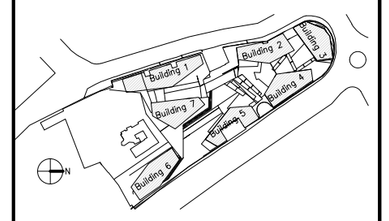

STRUCTURAL ENGINEER: LTD "Q engineering"
კონსტრუქტორი: შპს "ქიუ ენჯინერინგი"

NOTES:

PROJECT:
პროექტი:
SAKANELA DESIGN & MANAGEMENT

SCALE: / მასშტაბი: 1:25

DRAWING TITLE:
ნახაზის სახელწოდება:
ხიმინჯი ხ-19

DRAWING NO:
ნახაზის ნომერი:
SC-SDM-QEN-SD-XX-128 -R00

REVISION: რევიზია:	FORMAT: ფორმატი:
R00	A2
DRAWN BY: დახაზა:	APPROVED BY: დაადასტურა:
N.M	N.M
STATUS: სტადია:	SHEET NO: ფურცლის ნომერი:
SD	128

PROJECT DESIGNER:
ვროექტმპროექტი:
LSG SOLUTIONS
REGISTERED ADDRESS:
მისამართი:
10 M. Asatiani Str.,
მ. ასათიანის ქ. N10

PROJECT CLIENT:
დამკვეთი:
Silk Road Group
REGISTERED ADDRESS:
მისამართი:
49a Chavchavadze Ave.
ა. ჭავჭავაძის გამზირი N49ა

No:	Date:	Description:	XXX/PO	LSG/PM
R00	00.00.00	Issued for Review:		

RECIPIENT ACTION:
მიმღების მოქმედება:

☐ A - Document Approved, you may proceed with work / დოკუმენტი დამტკიცებულია;
☐ B - Approved with Comments / დოკუმენტი დამტკიცებულია კომენტარებით;
☐ C - Document Declined, with action for further review / დოკუმენტი დაკორექტირებულია;
☐ X - Document Cancelled, do not proceed with work / დოკუმენტი გაუქმებულია;

KEY PLAN:
მდებარეობა გეგმაზე:

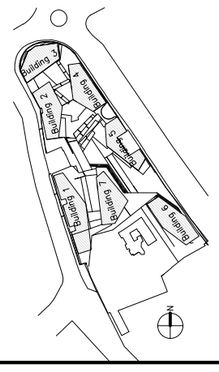

STRUCTURAL ENGINEER: LTD
"Q engineering"
კონსტრუქტორი: შპს "ქიუ ენჯინერინგი"

NOTES:

PROJECT:
პროექტი:
SAKANELA DESIGN & MANAGEMENT

SCALE: / მასშტაბი: 1:25

DRAWING TITLE:
ნახაზის სახელწოდება:
ხიდის ბურჯი Ь-20

DRAWING NO:
ნახაზის ნომერი:
SC-SDM-QEN-SD-XX-129 -R00

REVISION:	FORMAT:
რევიზია: R00	ფორმატი: A2
DRAWN BY:	APPROVED BY:
დახაზა: N.M	დაამტკიცა: N.M
STATUS:	SHEET NO:
სტატუსი: SD	ფურცლის ნომერი: 129

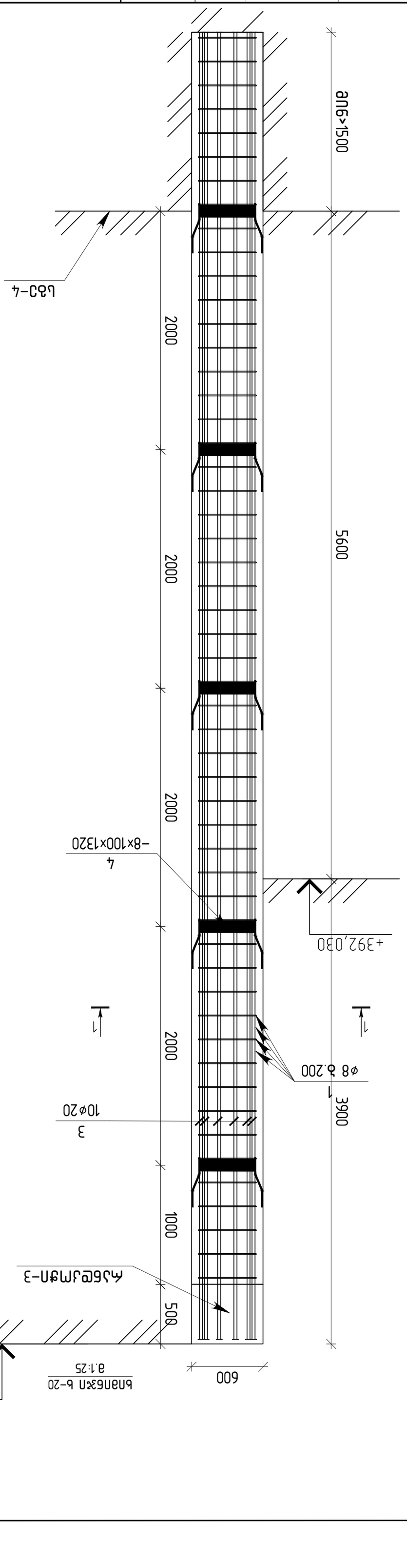

პოზ.	დასახელება	ტიპი, მარკა	განზ.	ერთეულის წონა	
				ერთ.	სულ
	ბეტონი Ь-20		მ³		
	არმატურა				
	ბეტონი В25		მ³	2.97	
	არმატურის ნაკეთობები				
1	EN 10080	ϕ8 B500B L=1800	54	0.71	38.3
2	EN 10080	ϕ14 B500B L=440	20	0.53	10.6
3	EN 10080	ϕ20 B500B L=10960	10	27.03	270.3
4	C235	8X100X1320	5	8.3	41.45

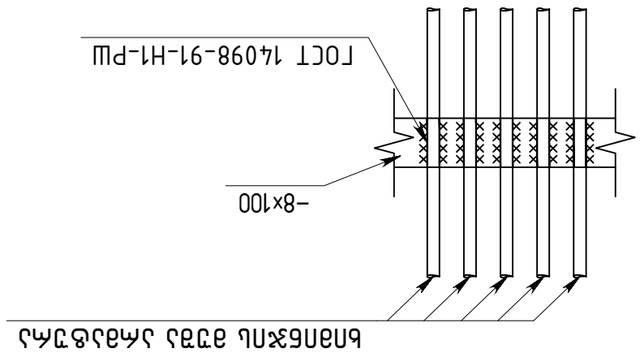

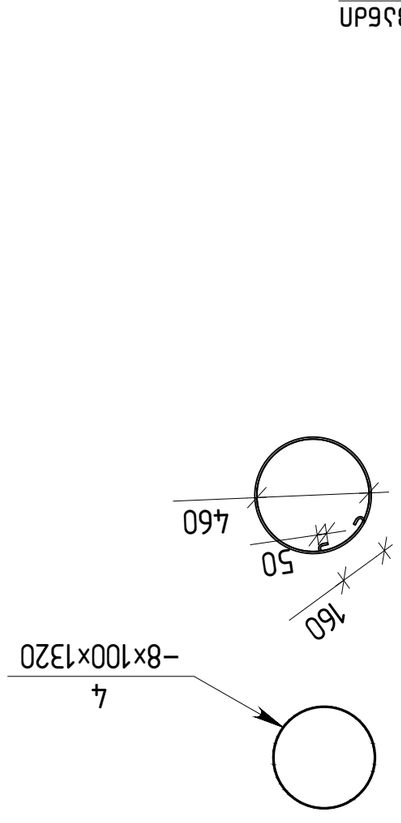

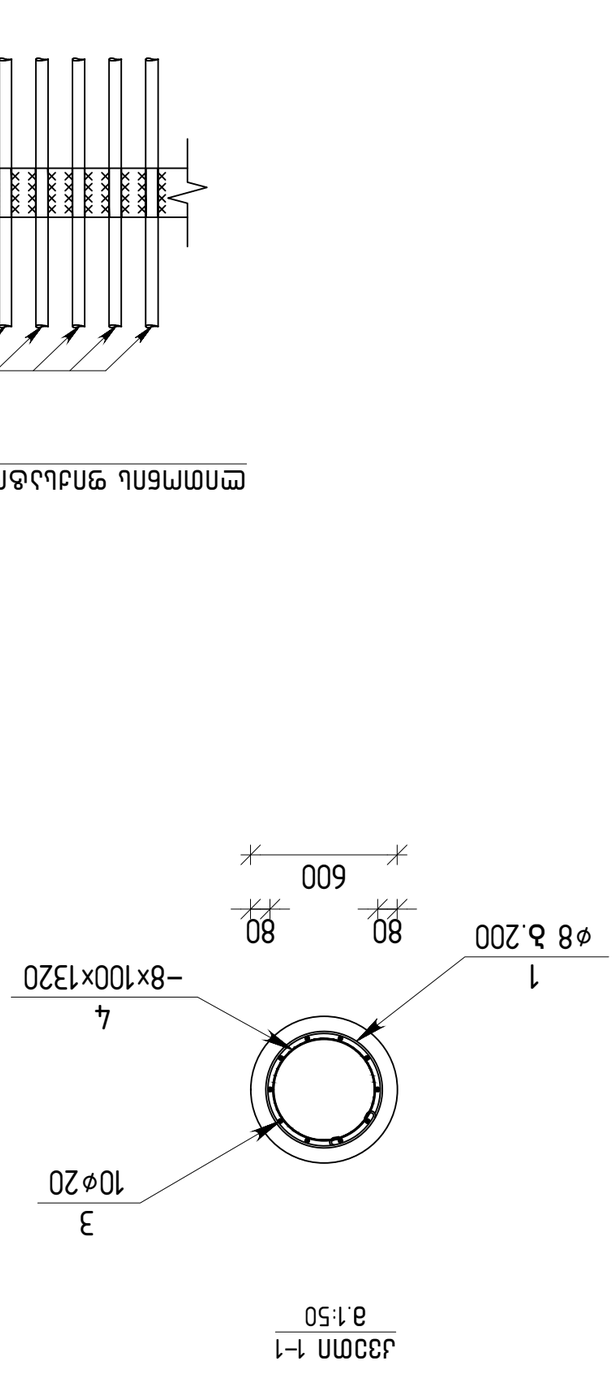

ჯოხისებური ანკერი 3
მ.1:25

PROJECT DESIGNER:
ვროექტანები:
LSG SOLUTIONS
REGISTERED ADDRESS:
მისამართი:
10 M. Asatiani Str.,
მ. ასათიანის ქ. N10

PROJECT CLIENT:
დამკვეთი:
Silk Road Group
REGISTERED ADDRESS:
მისამართი:
49a Chavchavadze Ave.
ა. ჭავჭავაძის გამზირი N49ა

No:	Date:	Description:	XXX/PO	LSG/PM
R00	00.00.00	Issued for Review:		

RECIPIENT ACTION:
მიმღების მოქმედება:

☐ A - Document Approved, you may proceed with work / დოკუმენტი დამტკიცებულია;
☐ B - Approved with Comments / დამტკიცებულია კომენტარებით;
☐ C - Document Declined, with action for further review / დოკუმენტი დაკომენტარებულია;
☐ X - Document Cancelled, do not proceed with work / დოკუმენტი გაუქმებულია;

KEY PLAN:
მდებარეობა გეგმაზე:

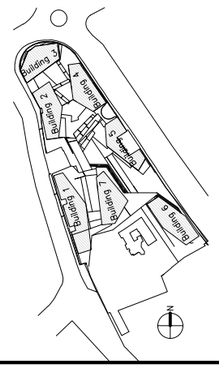

STRUCTURAL ENGINEER: LTD
"Q engineering"
კონსტრუქტორი: შპს "ქიუ ენჯინერინგი"

NOTES:

PROJECT:
პროექტი:
SAKANELA DESIGN & MANAGEMENT

SCALE: / მასშტაბი: 1:25

DRAWING TITLE:
ნახაზის სახელწოდება:
ხიდის ბურჯი ბ-21

DRAWING NO:
ნახაზის ნომერი:
SC-SDM-QEN-SD-XX-130 -R00

REVISION:	FORMAT:
რევიზია: R00	ფორმატი: A2
DRAWN BY:	APPROVED BY:
დახაზა: N.M	დაადასტურა: N.M
STATUS:	SHEET NO:
სტატუსი: SD	ფურცლის ნომერი: 130

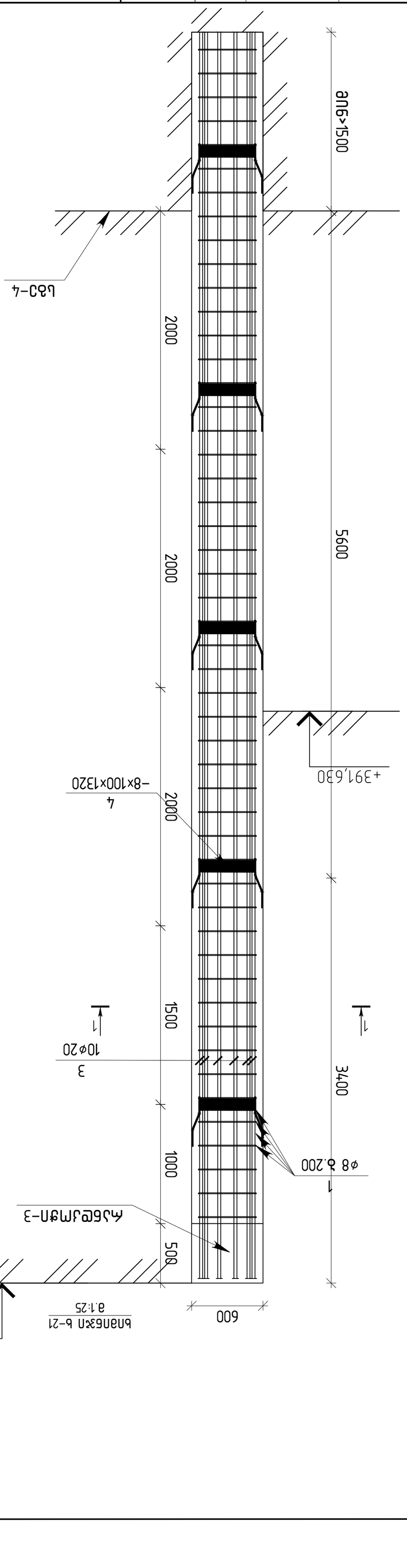
5600
2000
2000
1500
1000
500
600
3400
+391,630
+396,430
4
-8x100x1320
3
10ø20
1
ø8 ბ.200
ბურჯის ბ-21
მ.1:25
ანკერული ჯოხი-3
1
1
1

ᲛᲐᲡᲘᲜᲘᲡ ᲐᲛᲝᲦᲔᲑᲘᲡ ᲡᲐᲮᲔᲠᲮᲝᲑᲘᲡ ᲛᲘᲖᲜᲘᲗ ᲒᲐᲜᲙᲣᲗᲕᲜᲘᲚᲘ ᲡᲐᲛᲣᲨᲐᲝ ᲯᲒᲤᲔᲑᲘᲡ ᲐᲠᲛᲐᲢᲣᲠᲘ ᲙᲐᲜᲙᲠᲔᲢᲘᲡ ᲛᲝᲜᲘᲢᲝᲠᲘᲜᲒᲘᲡ ᲡᲘᲡᲢᲔᲛᲐ

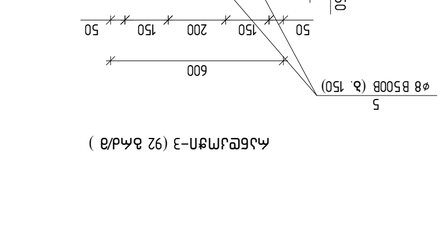

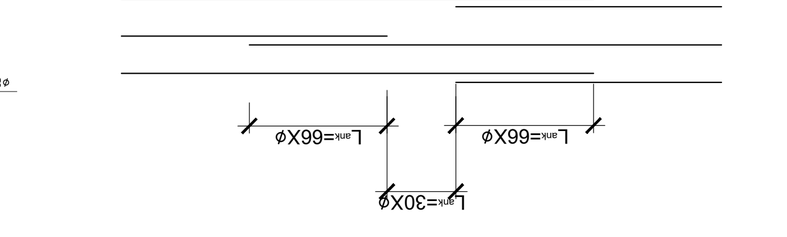

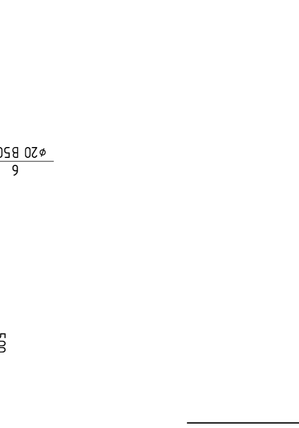

ᲐᲛᲝᲦᲔᲑᲘᲡ ᲡᲐᲮᲔᲠᲮᲝᲑᲘᲡ ᲛᲘᲖᲜᲘᲗ ᲒᲐᲜᲙᲣᲗᲕᲜᲘᲚᲘ ᲡᲐᲛᲣᲨᲐᲝ ᲯᲒᲤᲔᲑᲘᲡ ᲐᲠᲛᲐᲢᲣᲠᲘ ᲙᲐᲜᲙᲠᲔᲢᲘᲡ ᲛᲝᲜᲘᲢᲝᲠᲘᲜᲒᲘᲡ ᲡᲘᲡᲢᲔᲛᲐ

ᲐᲛᲝᲦᲔᲑᲘᲡ ᲡᲐᲮᲔᲠᲮᲝᲑᲘᲡ ᲛᲘᲖᲜᲘᲗ ᲒᲐᲜᲙᲣᲗᲕᲜᲘᲚᲘ ᲡᲐᲛᲣᲨᲐᲝ ᲯᲒᲤᲔᲑᲘᲡ ᲐᲠᲛᲐᲢᲣᲠᲘ ᲙᲐᲜᲙᲠᲔᲢᲘᲡ ᲛᲝᲜᲘᲢᲝᲠᲘᲜᲒᲘᲡ ᲡᲘᲡᲢᲔᲛᲐ (25ᲪᲛ ᲡᲐᲛᲓᲘ)

ᲯᲛᲑ.	ᲒᲐᲜᲖᲝᲛᲘᲚᲔᲑᲐ	ᲛᲔ ᲣᲚ ᲒᲠ ᲛᲔ ᲡᲔ Ს	ᲔᲠᲗᲔᲣᲚᲘ	ᲔᲠᲗᲔᲣᲚᲘ ᲯᲒ	ᲔᲠᲗᲔᲣᲚᲘ ᲒᲠᲫ ᲯᲒ
		ᲐᲛᲝᲦᲔᲑᲘᲡ –1	ᲪᲐᲚᲘ		
		ᲒᲐᲜᲖᲝᲛᲘᲚᲔᲑᲐ			
		ᲑᲔᲢᲝᲜᲘᲡ B25		1.30	$მ^3$
		ᲐᲠᲛᲐᲢᲣᲠᲘᲡ ᲒᲐᲜᲙᲣᲗᲕᲜᲘᲚᲘ ᲡᲐᲛᲣᲨᲐᲝ			
1	EN 10080	ø8 B500B L=4550	6.7	1.80	12.1
2	EN 10080	ø8 B500B L=1140	6.7	0.45	3.0
3	EN 10080	Ø25 B500B L=1100	20	4.24	84.8

ᲯᲛᲑ.	ᲒᲐᲜᲖᲝᲛᲘᲚᲔᲑᲐ	ᲛᲔ ᲣᲚ ᲒᲠ ᲛᲔ ᲡᲔ Ს	ᲔᲠᲗᲔᲣᲚᲘ	ᲔᲠᲗᲔᲣᲚᲘ ᲯᲒ	ᲔᲠᲗᲔᲣᲚᲘ ᲒᲠᲫ ᲯᲒ
		ᲐᲛᲝᲦᲔᲑᲘᲡ –3	ცალი		
		ᲒᲐᲜᲖᲝᲛᲘᲚᲔᲑᲐ			
		ᲑᲔᲢᲝᲜᲘᲡ B25		0.30	$მ^3$
		ᲐᲠᲛᲐᲢᲣᲠᲘᲡ ᲒᲐᲜᲙᲣᲗᲕᲜᲘᲚᲘ ᲡᲐᲛᲣᲨᲐᲝ			
4	EN 10080	ø8 B500B L=1900	13.4	0.75	10.1
5	EN 10080	ø8 B500B L=640	13.4	0.25	3.4
6	EN 10080	Ø20 B500B L=1100	14	2.98	41.7

PROJECT DESIGNER:
პროექტირება:
LSG SOLUTIONS
REGISTERED ADDRESS:
მისამართი:
10 M. Asatiani Str.,
ქ. ცხინვალი ქ. №10
PROJECT CLIENT:
დამკვეთი:
Silik Road Group
REGISTERED ADDRESS:
მისამართი:
49a Chavchavadze Ave.
ა. წავჭავაძის გამზირი №49ა

No:	Date:	Description:			
R00	00.00.00	Issued for Review:			
		გასაცნობად გადაცემულია:			
		თარიღი:	ხელმოწერა:	XXX/PO	LSG/PM

RECIPIENT ACTION:
მიმღების მოქმედება:

- □ A - Document Approved, you may proceed with work / დოკუმენტი დამტკიცებულია, შეგიძლიათ სამუშაოების წარმოება
- □ B - Approved with Comments / დოკუმენტი დამტკიცებულია შენიშვნებით
- □ C - Document Declined, with action for further review / დოკუმენტი უარყოფილია, საჭიროებს შესწორებას
- □ X - Document Canceled, do not proceed with work / დოკუმენტი გაუქმებულია; სამუშაოების წარმოება აკრძალულია

KEY PLAN:
მდებარეობის ბადური:

STRUCTURAL ENGINEER: LTD
Engineering
პროექტის ხელმძღვანელი: ბაბლ ჯოე
engineering

NOTES:

DRAWING TITLE:	ᲐᲛᲝᲦᲔᲑᲘᲡ ᲡᲐᲮᲔᲠᲮᲝᲑᲘᲡ ᲛᲘᲖᲜᲘᲗ ᲒᲐᲜᲙᲣᲗᲕᲜᲘᲚᲘ ᲡᲐᲛᲣᲨᲐᲝ ᲯᲒᲤᲔᲑᲘᲡ ᲐᲠᲛᲐᲢᲣᲠᲘ ᲙᲐᲜᲙᲠᲔᲢᲘᲡ ᲛᲝᲜᲘᲢᲝᲠᲘᲜᲒᲘᲡ ᲡᲘᲡᲢᲔᲛᲐ, ᲐᲛᲝᲦᲔᲑᲘᲡ ᲡᲐᲮᲔᲠᲮᲝᲑᲘᲡ ᲛᲘᲖᲜᲘᲗ ᲒᲐᲜᲙᲣᲗᲕᲜᲘᲚᲘ ᲡᲐᲛᲣᲨᲐᲝ ᲯᲒᲤᲔᲑᲘᲡ ᲐᲠᲛᲐᲢᲣᲠᲘ ᲙᲐᲜᲙᲠᲔᲢᲘᲡ ᲛᲝᲜᲘᲢᲝᲠᲘᲜᲒᲘᲡ ᲡᲘᲡᲢᲔᲛᲐ
DRAWING NO:	SC-SDM-QEN-SD-XX-131 -R00
REVISION:	R00
FORMAT:	A2
DRAWN BY:	N.M
APPROVED BY:	N.M
STATUS:	
SHEET NO:	131
ტიპიური ნახატის №:	SD