შ.პ.ს. „გლობალ სერვის გრუპი"

ქალაქი თბილისი, დასახლება ფონიჭალა, IV მაცივარი, მიდებარედ. (ს.კ 01.18.13.039/105) შენობა №7 და 8 მიმდებარე ტერიტორია

დამხმარე ნაგებობის საპროექტო დოკუმენტაცია



თბილისი: 2025 წ

საპროექტო განაშენიანება

ფრაგმენტი№1

საპროექტო დამხმარე ნაგებობა



დამკვეთი: client
პეპსიკო/Pepsico

ტექნიკურ ეკონომიკური მაჩვენებლები/Technical and Economic indicators	
განაშენიანების ფართობი/construction area	1,567.8- m2
k-1 კოეფიციენტის საანგარიშო ფართობი/k-1 coefficient	1464.6- m2=0.3
კ-2 კოეფიციენტის საანგარიშო ფართობი/k-2 coefficient	1416.5- m2=0.1
კ-3 კოეფიციენტის საანგარიშო ფართობი/Green space area	5090.5- m2=0.4

პირობითი აღნიშვნები / ექსპლიკაცია:simbols used/explication:

შემსრულებელი/Executor:

შპს "გლობალ სერვის გრუპი"
ს/ნ 406025929

პროექტის სახელწოდება:Project name

მისამართი: Adress
ქალაქი თბილისი ,დასახლება ფონიჭალა/Tbilisi, District Phonitchala
საკადასტრო კოდი/cadastral index 01.18.13.039.105

ნახაზის დასახელება/Drawing name

საპროექტო გენგეგმა

თანამდებობა/Position	გვარი/Name	ხელმოწერა/Signature
დირექტორი/Director	ლ.ქვანია	
არქიტექტორი/Architect	ლ.ქვანია	
არქიტექტორი/Architect	ლ.ქვანია	

მასშტაბი/scale	1:500		
formati	A-2		
ნახაზის ნომერი/Drawing Name			
თარიღი/Date	2025 წ.		

დამხმარე ნაგებობის საპროექტო გეგმა ფრაგმენტი-1

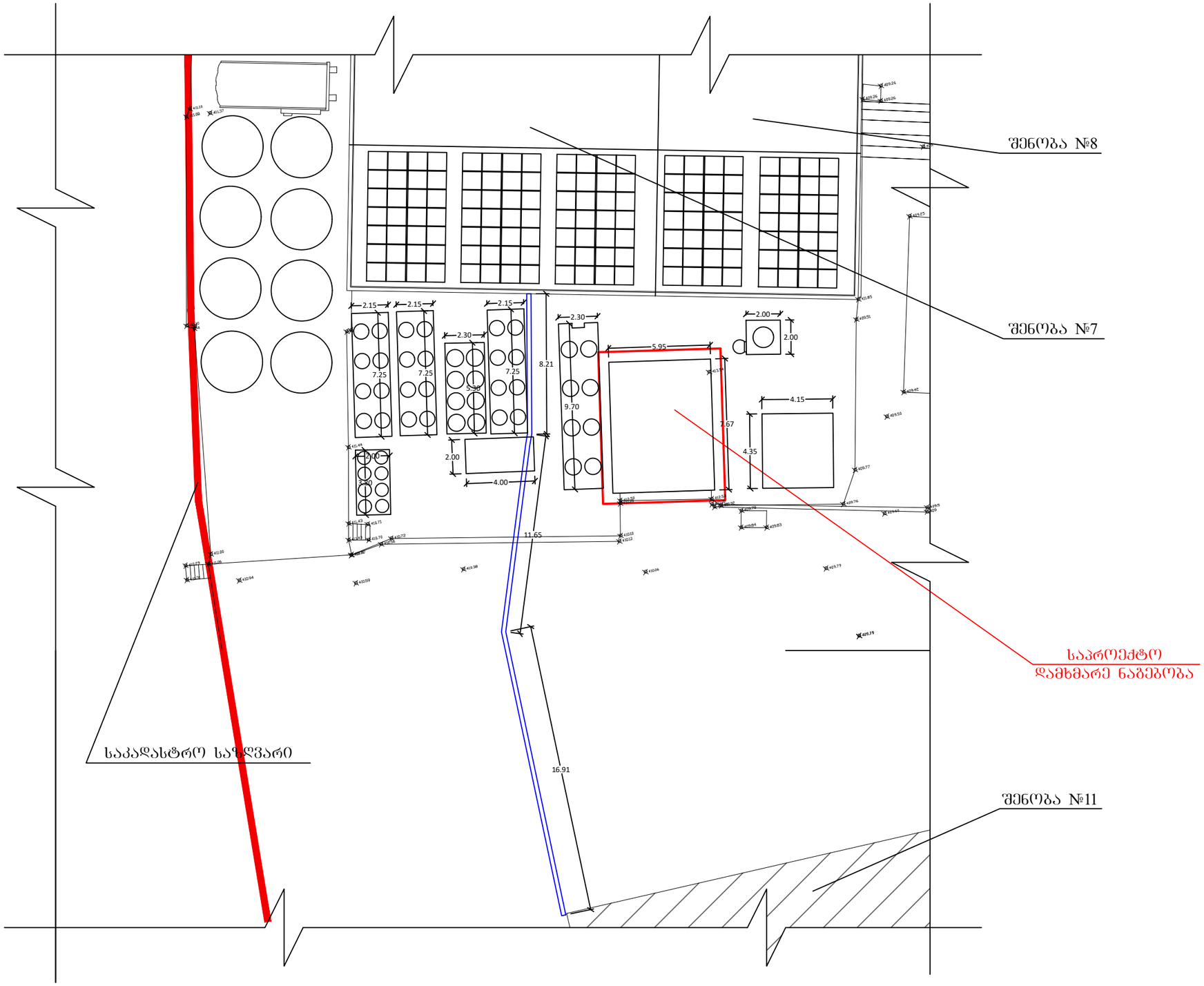

			შპს „გლობალ სერვის ბრუპი" ს/კ 406025929	"GS GROUP" LLC 406025929 შპს "ჯი-ეს ბრუპი"
დახაზა		ლ ქვანია	ქალაქი თბილისი, დასახლება ფონიჭალა, IV მაცივარი, მიდებარედ. (ს.კ 01.18.13.039/105) შიდა ტერიტორია	
შეამოწმა		ლ ქვანია		სტად. შერც. მასშტ.
			საპროექტო გეგმა: ფრაგმენტი-1	1:

დამხმარე ნაგებობა საკადასტრო შენობის №9 (საპროექტო გეგმა)

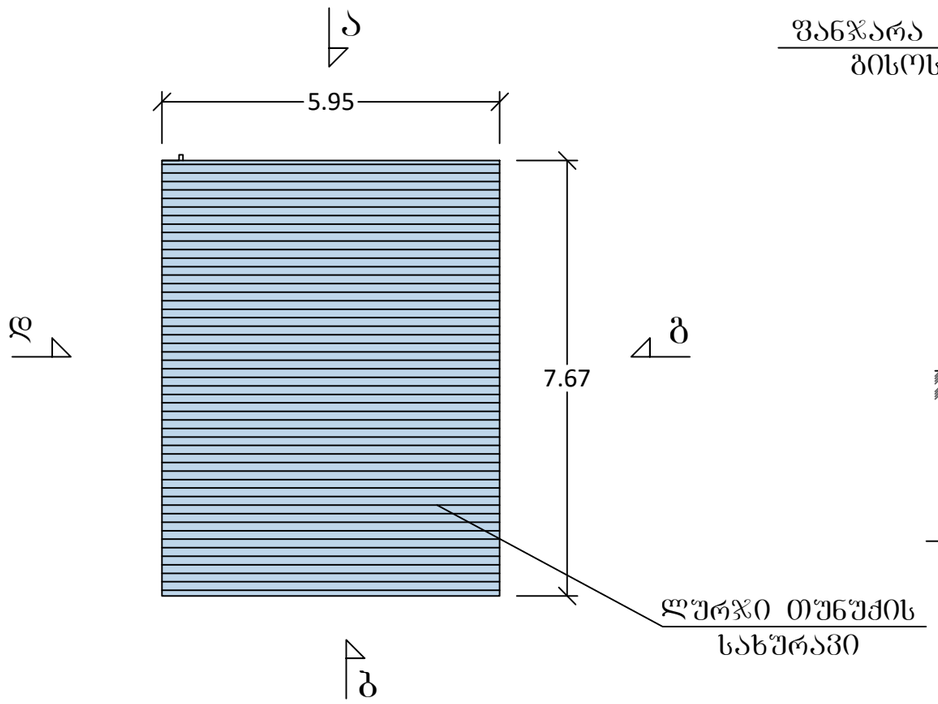

საპროექტო ფასადი - ბ

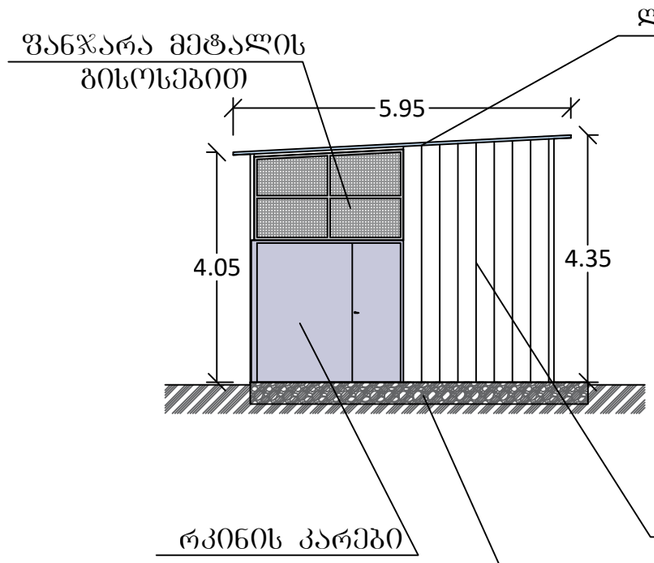

საპროექტო ფასადი - ა

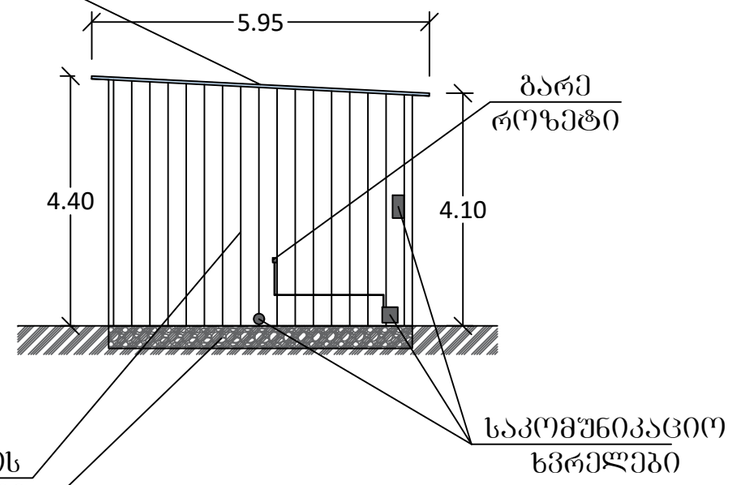

საპროექტო ფასადი - ბ

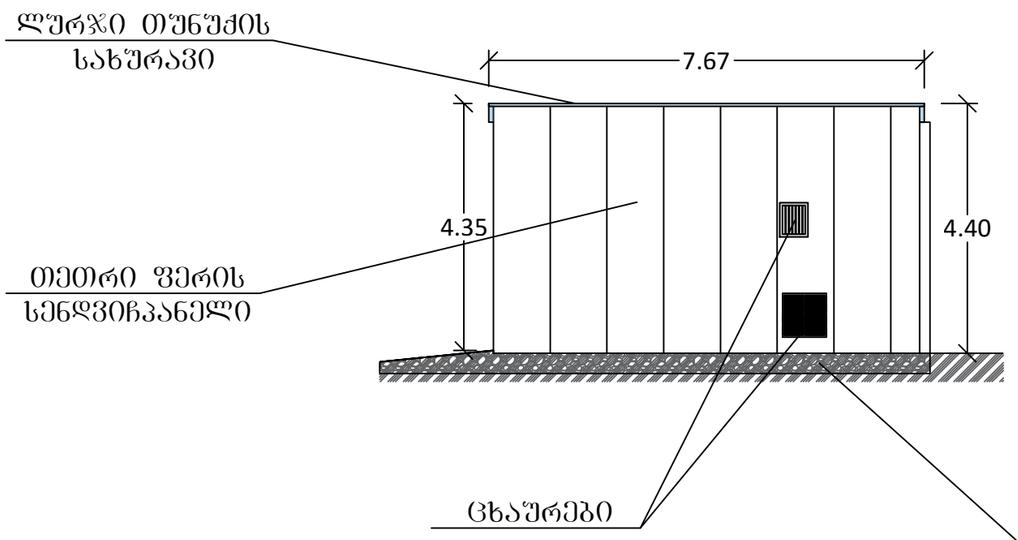

საპროექტო ფასადი - დ

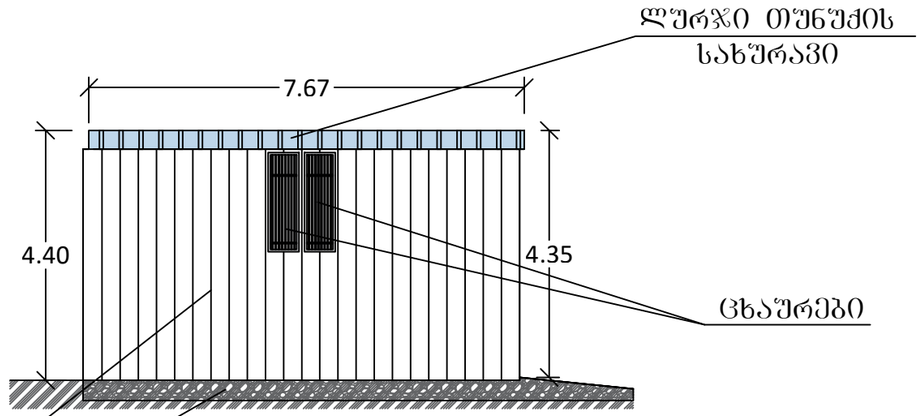



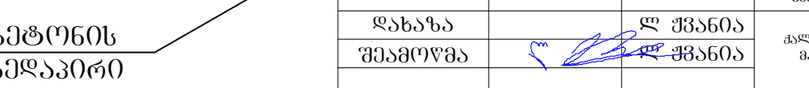

			შპს „გლობალ სერვის ბრუპი" ს/კ 406025929	"GS GROUP" LLC 406025929 შპს "ჯი-ეს ჯრუპი"
დახაზა		ლ ჭყანია	ქალაქი თბილისი, დასახლება ფონიჭალა, IV მაცივარი, მიწეგარეჯ. (ს.კ 01.18.13.039/105) შენობა №7, №8-ის მიწეგარეჯ	
შეამოწმა		ლ ჭყანია		
				სტად. ფურც. მაშტ.
			გარე დამხმარე ნაგებობის. საპროექტო ნახაზი	1:

01/11/2025


WIMM·BILL·DANN
GEORGIA
დამხმარე ნაგებობა
საკადასტრო შენობის №9

01/11/2025

დამხმარე ნაგებობა
საკადასტრო შენობის №9

01/11/2025

დამხმარე ნაძგერა
საკადასტრო შენობის №9

საკადასტრო გეგმა

საჯარო რეესტრის ეროვნული სააგენტო

საკადასტრო კოდი: **01.18.13.039.105**

განცხადების ნომერი: **892023362350**

მომზადების თარიღი: **15/12/2023**

ნაკვეთის დანიშნულება: **არასასოფლო სამეურნეო**

ფართობი: **24994 კვ.მ (WGS 84 / UTM zone 38N)**

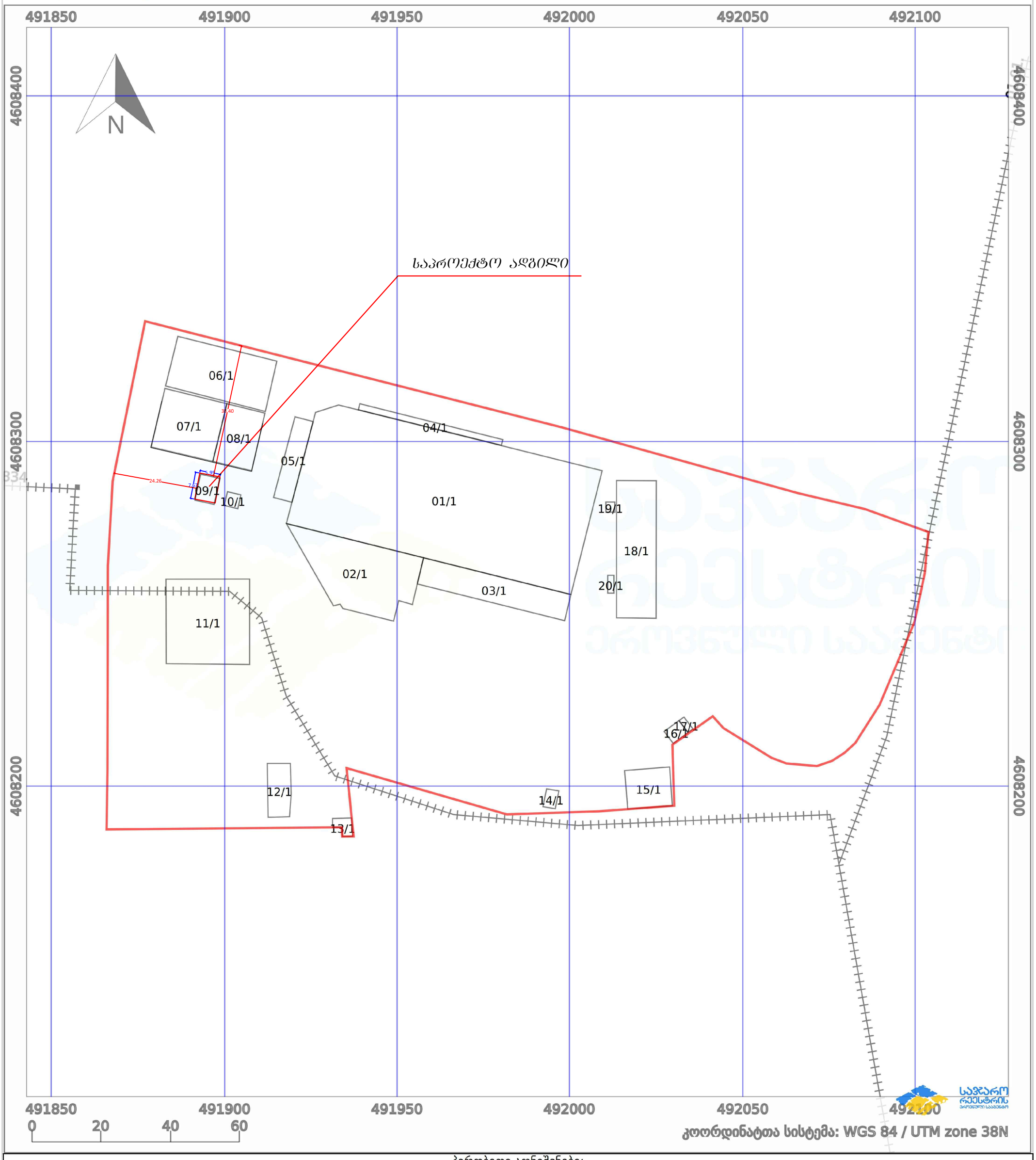

პირობითი აღნიშვნები:

ნაკვეთის საზღვარი	მშენებარე ნაგებობა	02/4	აშენებული ნაგებობა	ქარსაფარი ზოლი	
ხაზობრივი ნაგებობა	ტყის ფონდი		ვალდებულება		