შპს „ბალავერი“

„ვამტკიცებ“,
შპს „ბალავერის“-ს დირექტორი
მ.გეგია



საექსპერტო დასკვნა

ქ. თბილისი, სოფელი დიღომი, (ს.კ 01.72.14.055.214) კორექტირებული მავალბინიანი (ბლოკი№2) საცხოვრებელი სახლის მშენებლობის მომიჯნავე შენობებზე ზებავლენის შესახებ

თბილისი

2022წ

დავალების თანახმად საჭიროა შედგეს საექსპერტო დასკვნა, ქ. თბილისი, სოფელი დიღომი, (ს.კ №01.72.14.055.214) კორექტირებული მრავალბინიანი (ბლოკი №2) საცხოვრებელი სახლის მშენებლობის მომიჯნავე შენობებზე ტექნიკურ ზემოქმედებაზე ზეგავლენის შესახებ.

გამოყენებული მასალები:

1. ქ. თბილისი, სოფელი დიღომი, (ს.კ №01.72.14.055.214) კორექტირებული მრავალბინიანი (ბლოკი ბლოკი №2) საცხოვრებელი სახლის პროექტის არქიტექტურული ნაწილი;
2. ქ. თბილისი, სოფელი დიღომი, (ს.კ №01.72.14.055.214) კორექტირებული მრავალბინიანი (ბლოკი №2) საცხოვრებელი სახლის პროექტის პროექტის კონსტრუქციული ნაწილი;
3. ქ. თბილისი, სოფელი დიღომი, (ს.კ №01.72.14.055.214) მრავალბინიანი (ბლოკი №2) საცხოვრებელი სახლის მშენებლობისთვის გამოყოფილი ტერიტორიის საინჟინრო გეოლოგიური პირობები.
4. ქ. თბილისი, სოფელი დიღომი, (ს.კ №01.72.14.055.214) კორექტირებული მრავალბინიანი (ბლოკი №2) საცხოვრებელი სახლის კომპიუტერული გაანგარიშების შედეგები.

პროექტის არქიტექტორი დაწილი შესრულებულია შპს „ჰელიქსის“-ს მიერ, დირექტორი ვ.ცომაია, პრ. მთ. არქიტექტორი ვ.ცომაია, ხოლო კონსტრუქციული ნაწილი შპს „არქიკონის“-ს მიერ, კონსტრუქტორი ლ.ზამბახიძე, მ.სააკიან.

ნაგებობა გაანგარიშებულია დატვირთვების შემდეგ ზემოქმდებაზე:

- სამშენებლო მოედნის სეისმიურობა - 8 ბალი
- ქარის ნორმატიული დატვირთვა - 85 კგ/მ^2;
- თოვლის ნორმატიული დატვირთვა - 50 კგ/მ^2.

შენობის მზიდი სივრცითი კონსტრუქციული სისტემა და ფუძე-საძირკვლები გაანგარიშებულია „LIRA SAPR-2013“ საანგარიშო კომპლექსის გამოყენებით სპექტრული მეთოდით.

საპროექტო შენობები ბლოკი №2 წარმოადგენს 9 სართულიან შენობას, რომელსაც გააჩნია 1 მიწის ქვედა და 8 მიწისზედა სართული. ბლოკი №2 გეგმაში მართკუთხა მოხაზულობისაა, ღერძებში მაქსიმალური ზომებით 46.2X21.70 მ.

საინჟინრო გეოლოგიური თვალსაზრისით, უბანი დამაკმაყოფილებელ პირობებშია, ვინაიდან აქ არახელსაყრელი გეოდინამიური პროცესები (მეწყერი, კარსტი, ჩაქცევა და სხვა) არ აღინიშნება.

ბლოკი №2-ის დაფუძნება ხდება სგე 1-ზე (ფენა 2-ზე). საძირკვლის ტიპი მონოლითური ბეტონის ფილა. საძირკვლის ფილის სისქე 800 მმ.

სგე I (ფენა 2) (თიხა, ნახევრად მყარი)

სიმკვირივე ρ =1.87 გ/სმ3

პუასონის კოეფიციენტი - 0.42

დეფორმაციის მოდული E =210 (კგძ/სმ2)

ხვედრითი შეჭიდულობა - C =0.5 (კგძ/სმ2)

შიდა ხახუნის კუთხე - Φ = 19 გრადუსი

წინაღობა R_0=2.8 კგ/სმ2

შენობა გადაწყვეტილია რკინაბეტონის კარკასში, მონოლითური რკინაბეტონის სვეტები, რიგელები და გადახურვის ფილები ხისტადაა დაკავშირებული ერთმანეთთან, ამით იქმნება ერთიანი ხისტი დიაფრაგმა, რაც მნიშვნელოვანია სეისმიური დატვირთვების მისაღებად.

საპროექტო შენობას ქ. თბილისი, სოფელი დიღომი (ს.კ №01.72.14.055.214), ბლოკი №2 ემიჯნება შემდეგი შენობები:

ბლოკი №1 და №3 (ს.კ №01.72.14.055.214) - 0.2 მეტრ მანძილზე, შენობა (ს.კ №01.72.14.034.242) – 7.2 მეტრ მანძილზე და სავტომობილო გზა 2.5 მეტრ მანძილზე და 4.7 მეტრ მანძილზე.

საპროექტო შენობის მშენებლობამ, რომ არ იმოქმედოს უარყოფითად მომიჯნავე შენობების და გზების ტექნიკურ მდგომარეობაზე, საჭიროა მათ შორის მოეწყოს ხიმინჯების ველი დანართი №1 ზე მოცემული სქემის მიხედვით. (იხ. დანართი 1).

კერძოდ: მომიჯნავე შენობა (ს.კ №01.72.14.034.242) რომელიც დაშორებულია

საპროექტო შენობიდან მინიმუმ 7.2 მეტრ მანძილზე ხოლო საპროექტო შენობის ჩაღრამვება 4.7 მეტრია, ქვაბულის დამუშავება განხორციელდეს 40 გრადუსიანი კუთხით. (იხ.დანართი 1, ჭრილი 3-3). რაც შეხება სავტომობილო გზას, რომელიც საპროექტო შენობიდან მდებარეობს სამხრეთით, უკეთდება გამაგრება ხიმინჯების საშუალებით (იხ.დანართი 1, ჭრილი 2-2).

სავტომობილო გზა, რომელიც საპროექტო შენობიდან მდებარეობს დასავლეთით, უკეთდება გამაგრება ხიმინჯების საშუალებით ნაწილობივ (იხ.დანართი 1, ჭრილი 5-5), ხოლო დანარჩენ ნაწილზე ხდეება ქვაბულის დამუშავება 40 გრადუსიანი კუთხით. (იხ.დანართი 1, ჭრილი 4-4),

რაც შეხება ბლოკი №1 და №2-ს (ს.კ №01.72.14.055.214) მათი საძირკვლები და საპრეოქტო შენობის საძირკვლები განთასებულია ერთ დონეზე, ამდენად სრულდება სამშენებლოო ნორები და წესები (“პნ 02.01-08 შენობების და ნაგებობების ფუძეები” მუხლი 10, პუნქტი 5),ამდენად ბლოკი №2 (ს.კ №01.72.14.055.214) მშენებლობა არ იმოქმედებს უარყოფითად მომიჯნავე შენობების ბლოკი №1 და №3 (ს.კ №01.72.14.055.214), (ს.კ №01.72.14.034.242) და სავტომობილო გზებზე.

დ ა ს კ ვ ნ ა

ქ. თბილისი, სოფელი დიღომი, (ს.კ №01.72.14.055.214) კორექტირებული მრავალბინიანი (ბლოკი №2) საცხოვრებელი სახლის მშენებლობა არ იმოქმედებს უარყოფითად მომიჯნავე შენობების ბლოკი №1 და №3 (ს.კ №01.72.14.055.214), (ს.კ №01.72.14.034.242) და სავტომობილო გზებზე ტექნიკურ მდგომარეობაზე.

ექსპერტები,
ინჟინერ-კონსტრუქტორი /თ.გეგეჭკორი/
ინჟინერ-კონსტრუქტორი /გ.შალიტაური/

☎: 555-41-95-08

✉: gegechkori1951@gmail.com

06.10.2022

sk 01.72.14.034.402

sk 01.72.14.034.242

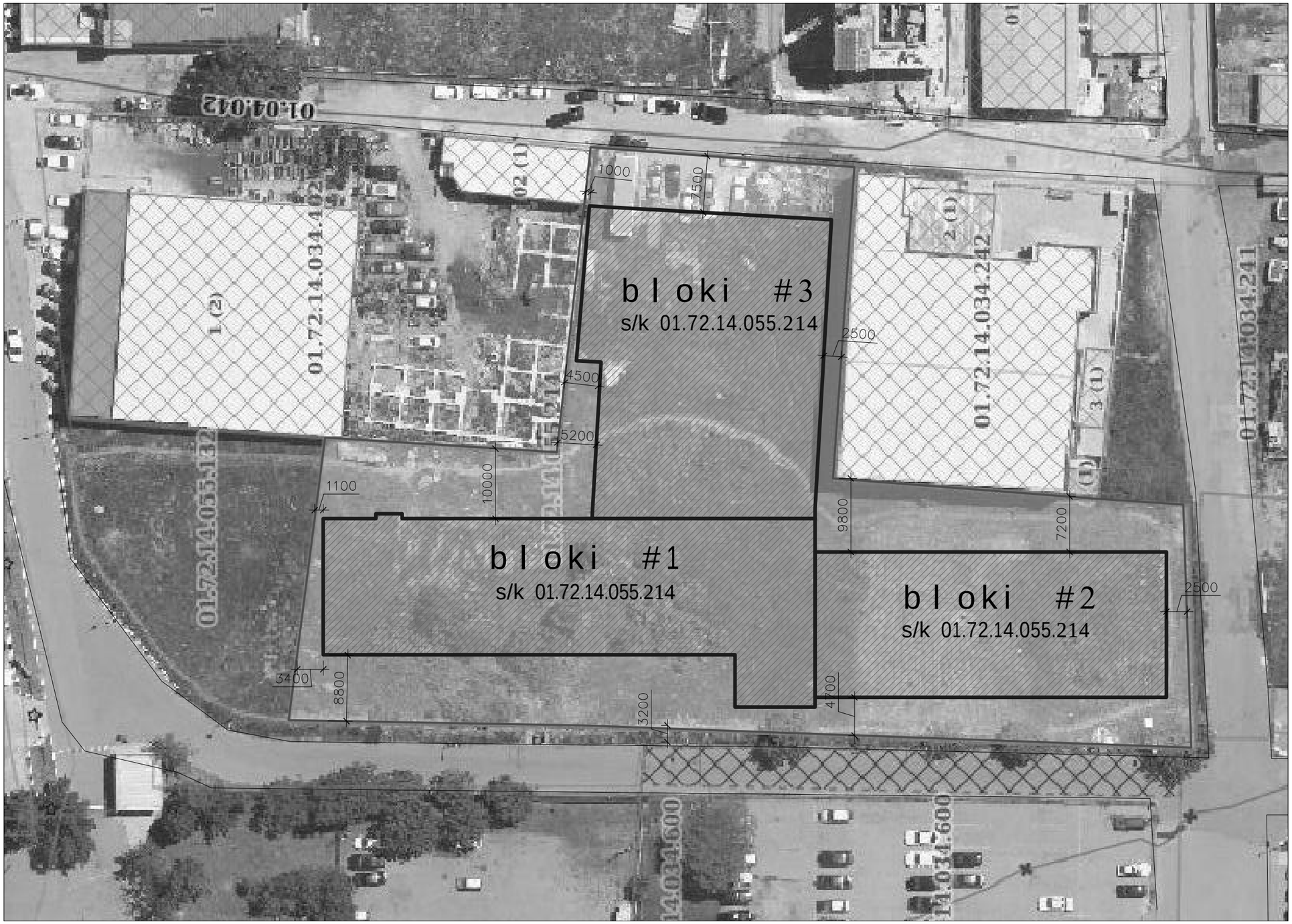

N

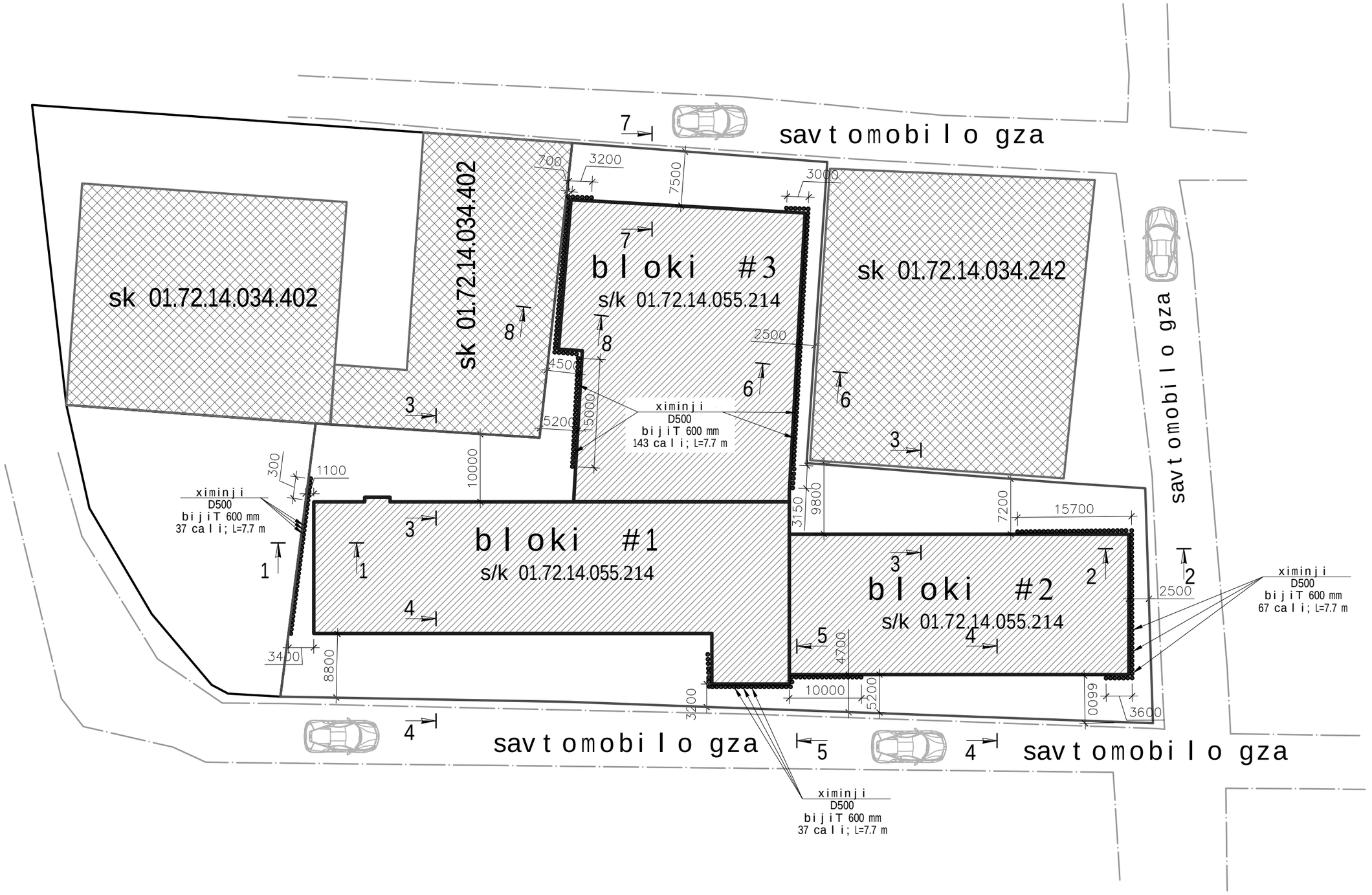
sav t omobi l o gza
sk 01.72.14.034.402
sk 01.72.14.034.402
b l oki #3
s/k 01.72.14.055.214
sk 01.72.14.034.242
b l oki #1
s/k 01.72.14.055.214
b l oki #2
s/k 01.72.14.055.214
sav t omobi l o gza
sav t omobi l o gza
sav t omobi l o gza
ximinji
D500
bijiT 600 mm
143 cali; L=7.7 m
ximinji
D500
bijiT 600 mm
37 cali; L=7.7 m
ximinji
D500
bijiT 600 mm
67 cali; L=7.7 m
ximinji
D500
bijiT 600 mm
37 cali; L=7.7 m
700
3200
7500
3000
2500
4500
5200
15000
10000
300
1100
3400
8800
3200
10000
5200
9800
3150
7200
15700
4700
6600
3600
2500
N

Wrili 1-1 (Wrili gamagrebis Semdeg)

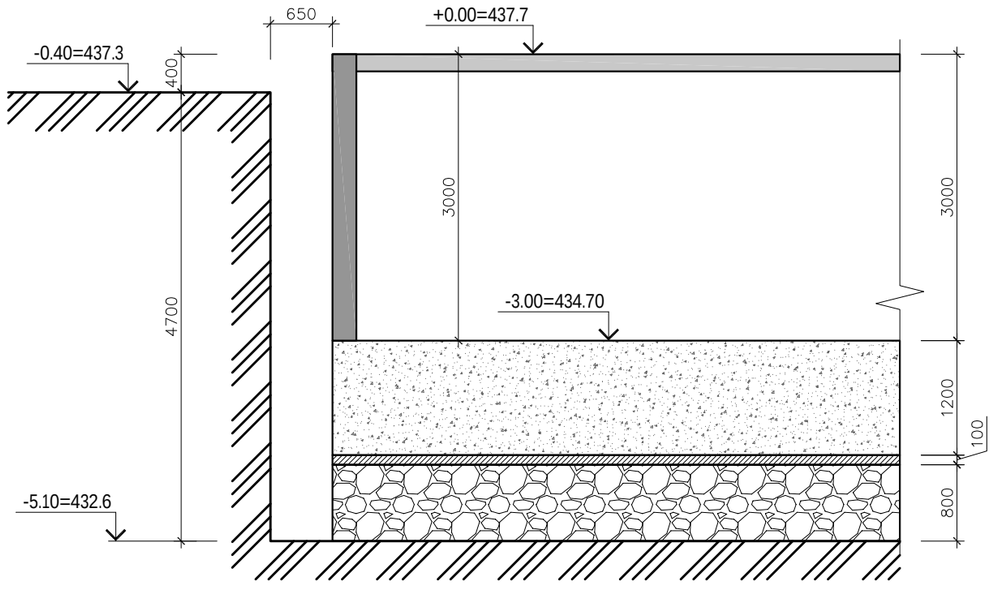

Wrili 1-1 (qvabuli gamagrebis Wrili)

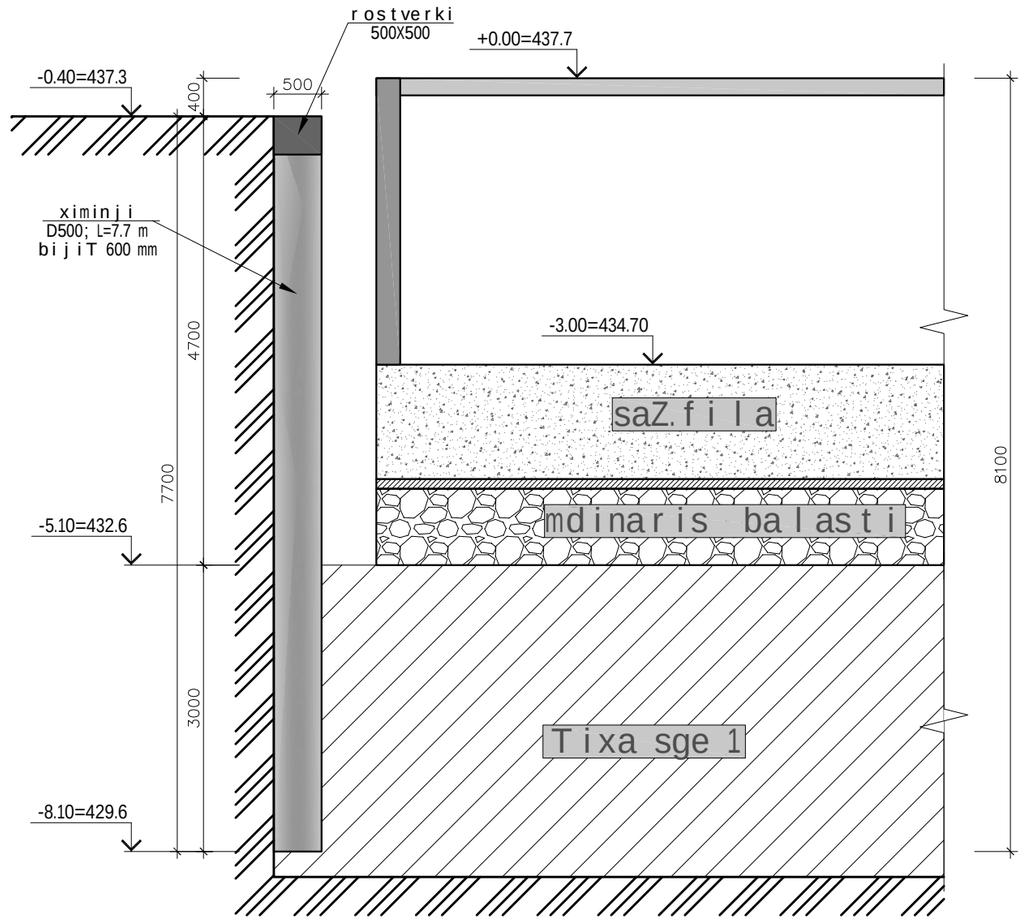

Wrili 2-2 (Wrili gamagrebis Semdeg)

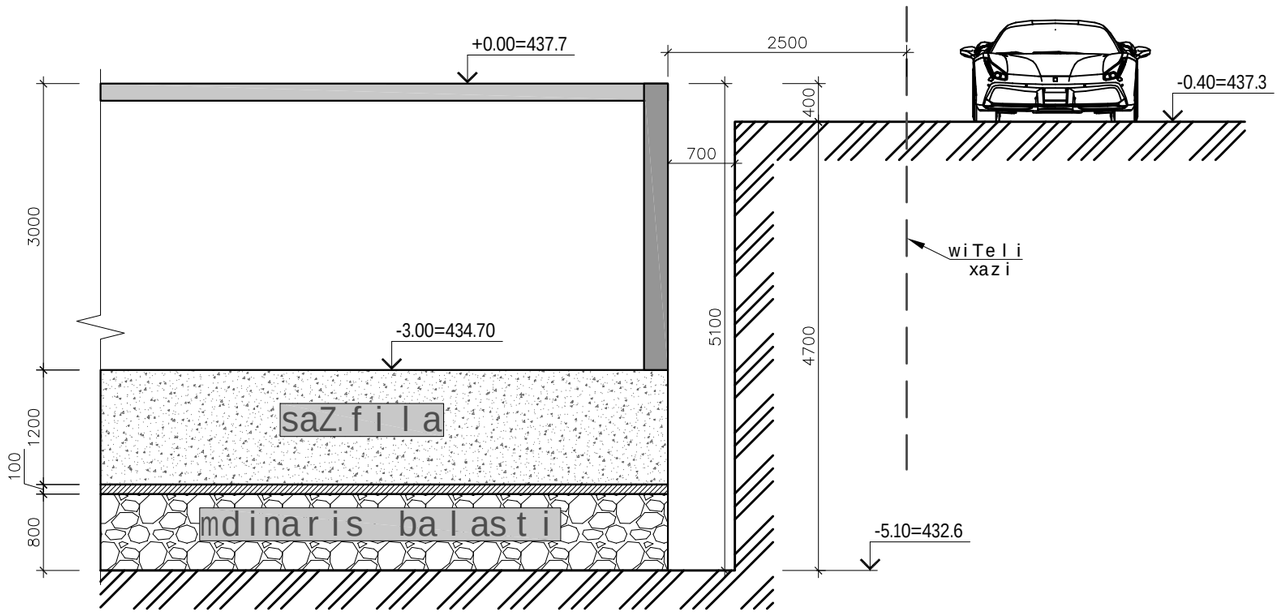

Wrili 2-2 (qvabulis gamagrebis Wrili)

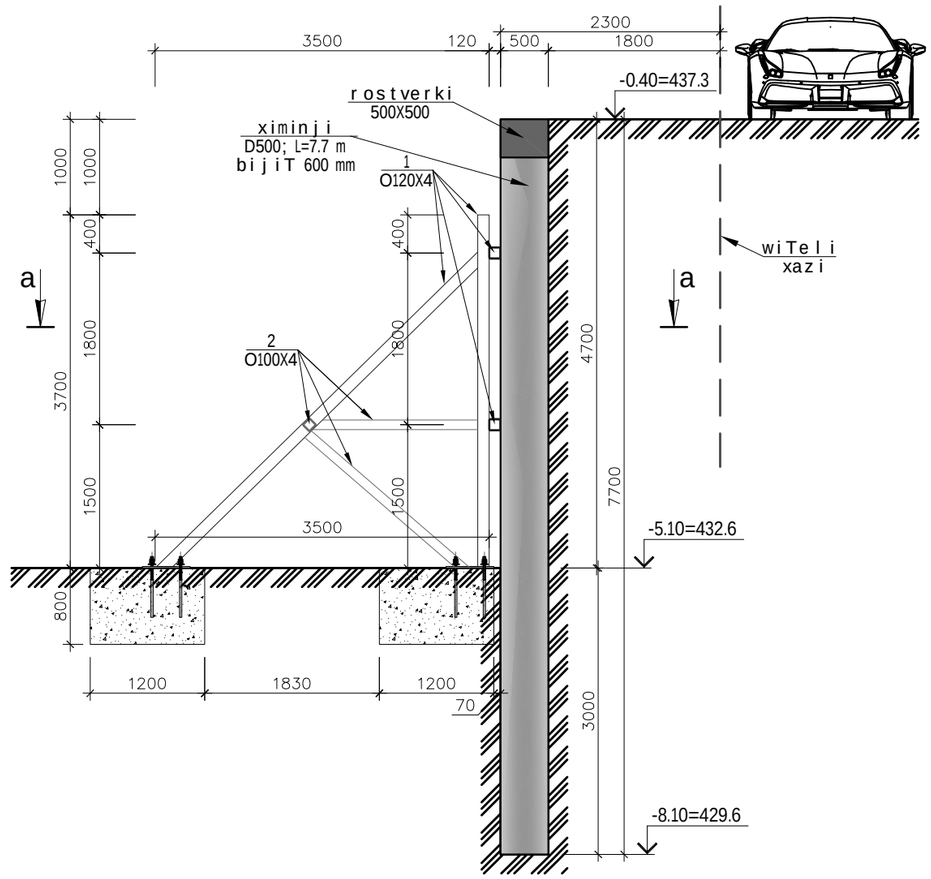

Wrili a-a

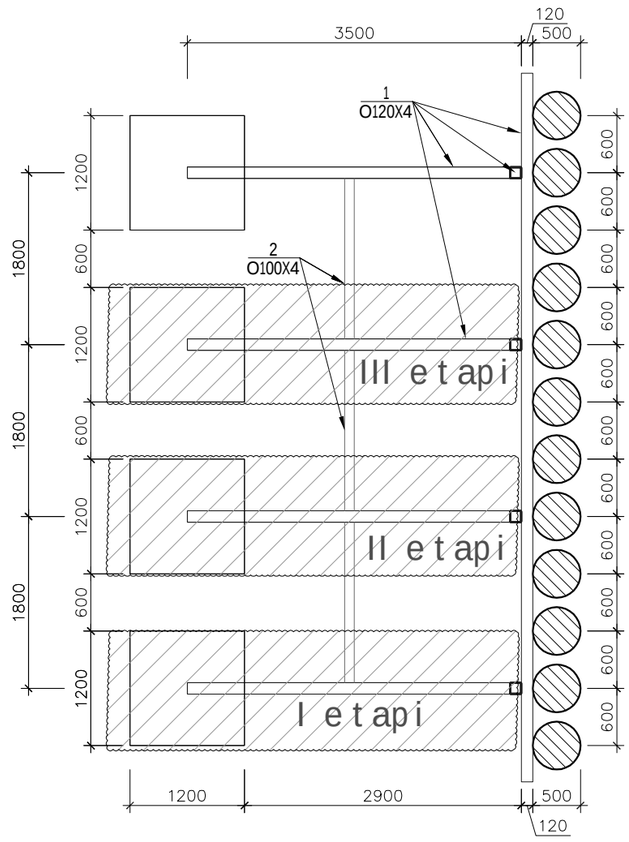

qvabulis gamagrebis Tanmimdevroba

1.moxdes naxazis mixedviT ximinjebis mowyoba,amasTan ximinjebis dabetonebis Semdeg darCens 50 sm simaRlis armaturis naSveri da yvela ximinjis mowyobis Semdeg maTze moewyos r/b rigeli.

2.ximinjebis gasamagreblad maTze moewyos liTonis gabrjenebi, naxaze naCvenebi sqemis mixedviT, etapobrivad.

a. letapze CaiWras 1.2 metris siganis grunti da moewyos liTonis gambrjenebi;

b. IIetapze CaiWras momdevno 1.2 metris siganis grunti da moewyos liTonis gambrjenebi da ase Semdeg;

g. gambrjenebis mowyobis Semdeg CaiWras darCenili grunti.

Wrili 3-3 (Wrili gamagrebis Semdeg)

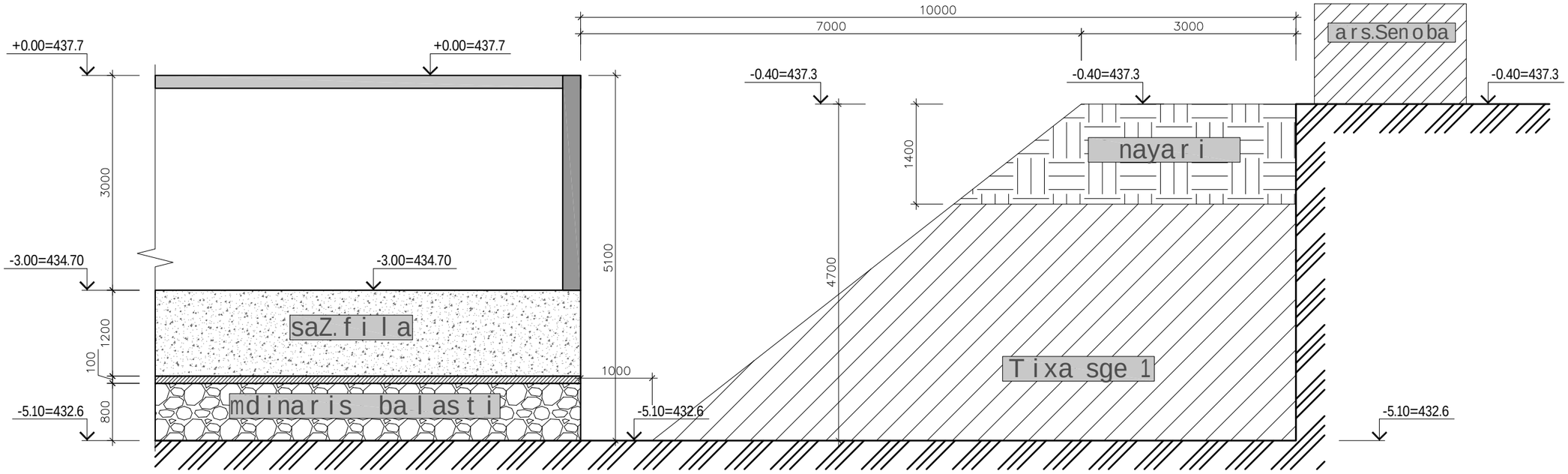

Wrili 4-4 (qvabulis Ziris niSnuli)

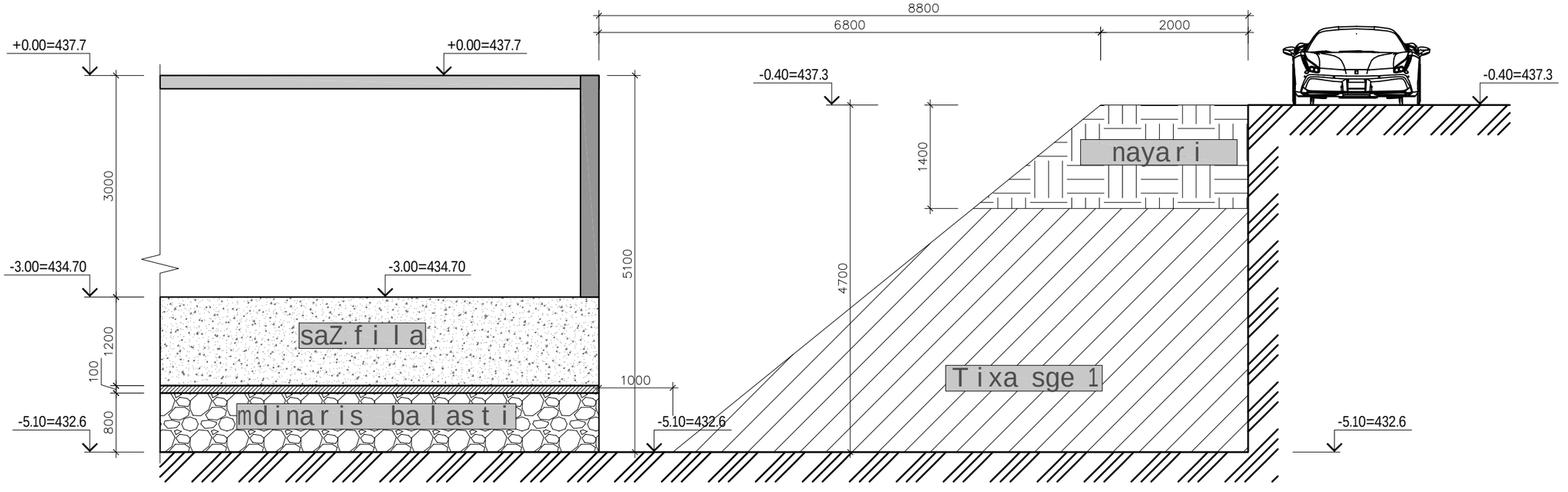

Wrili 5-5 (Wrili gamagrebis Semdeg)

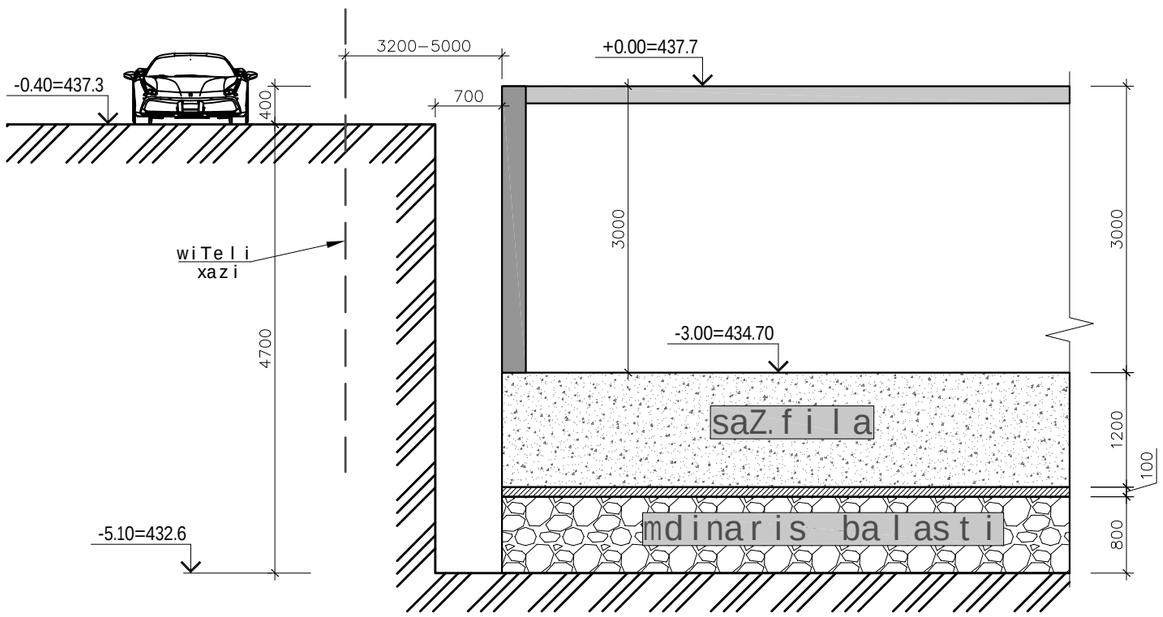

Wrili 5-5 (qvabulis gamagrebis Wrili)

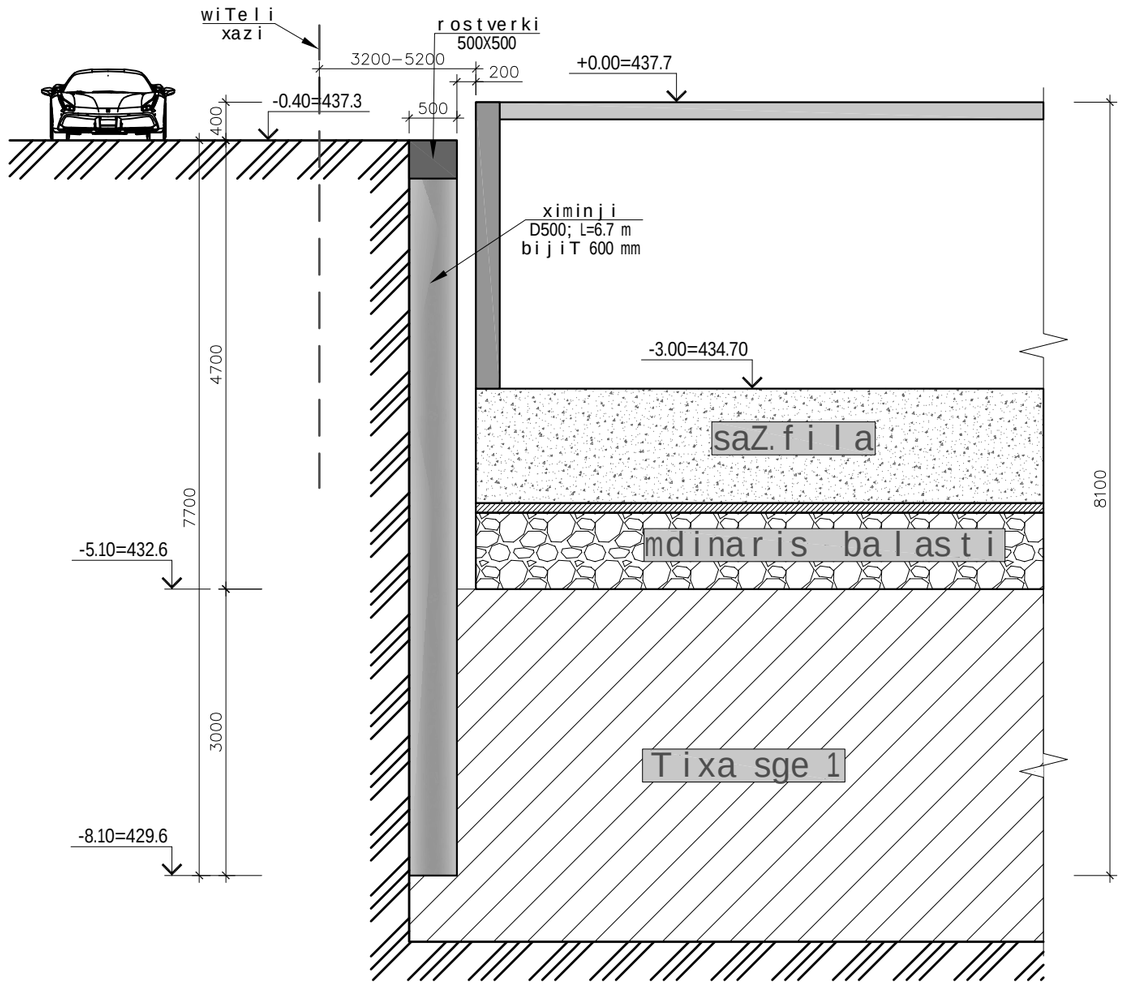

Wrili 6-6 (Wrili gamagrebis Semdeg)

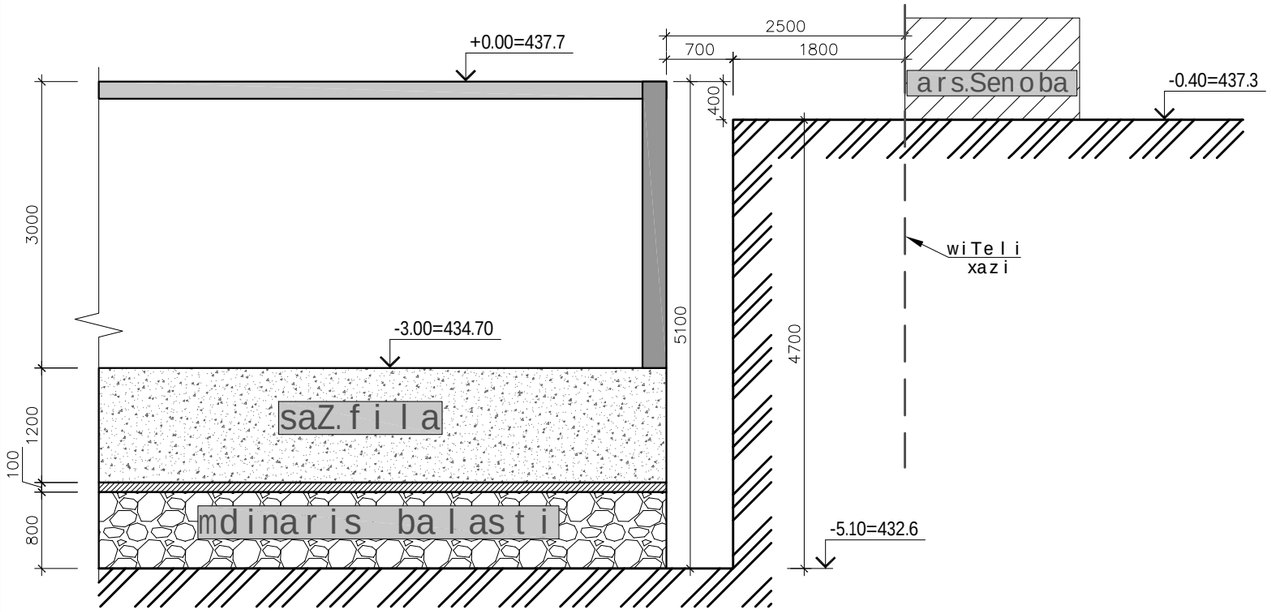

Wrili a-a

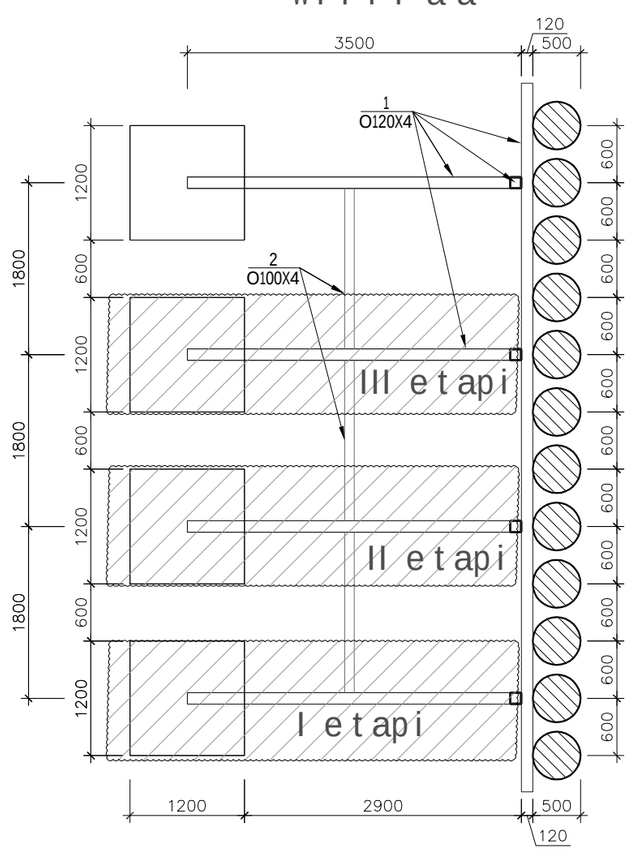

Wrili 6-6 (qvabuli s gamagrebis Wrili)

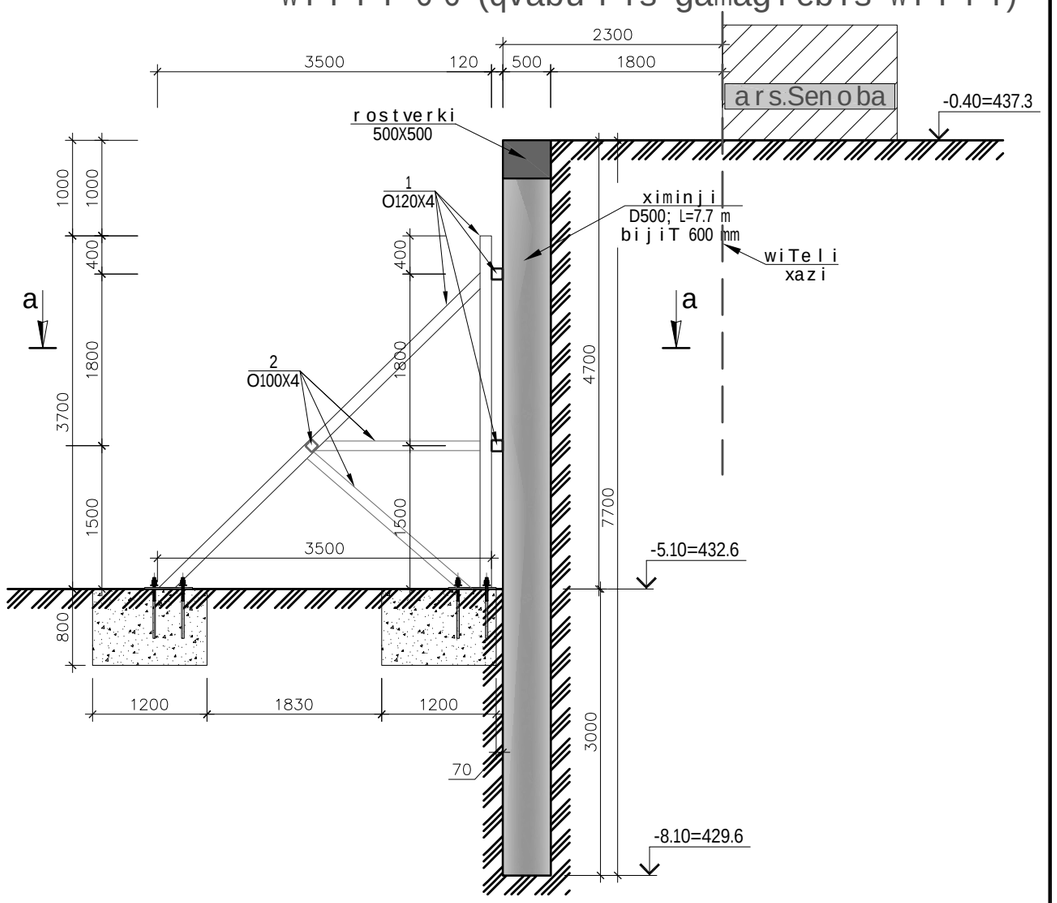

qvabuli s gamagrebis Tanmimdevroba

1.moxdes naxazis mixedviT ximinjebis mowyoba,amasTan ximinjebis dabetonebis Semdeg darCens 50 sm simaRlis armaturis naSveri da yvela ximinjis mowyobis Semdeg maTze moewyos r/b rigeli.

2.ximinjebis gasamagreblad maTze moewyos liTonis gabrjenebi, naxaze naCvenebi sqemis mixedviT, etapobrivad.

a. Ietapze CaiWras 1.2 metris siganis grunti da moewyos liTonis gambrjenebi;

b. IIetapze CaiWras momdevno 1.2 metris siganis grunti da moewyos liTonis gambrjenebi da ase Semdeg;

g. gambrjenebis mowyobis Semdeg CaiWras darCenili grunti.

Wrili 7-7 (Wrili gamagrebis Semdeg)

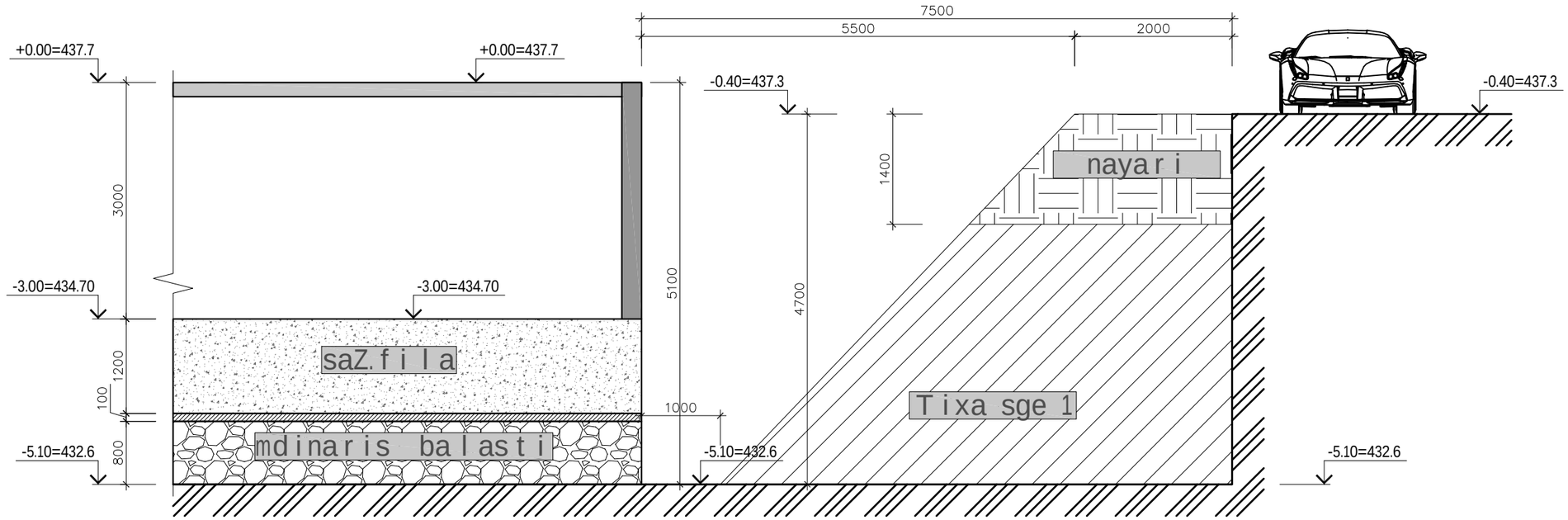

Wrili 4-4 (qvabulis Ziris niSnuli)

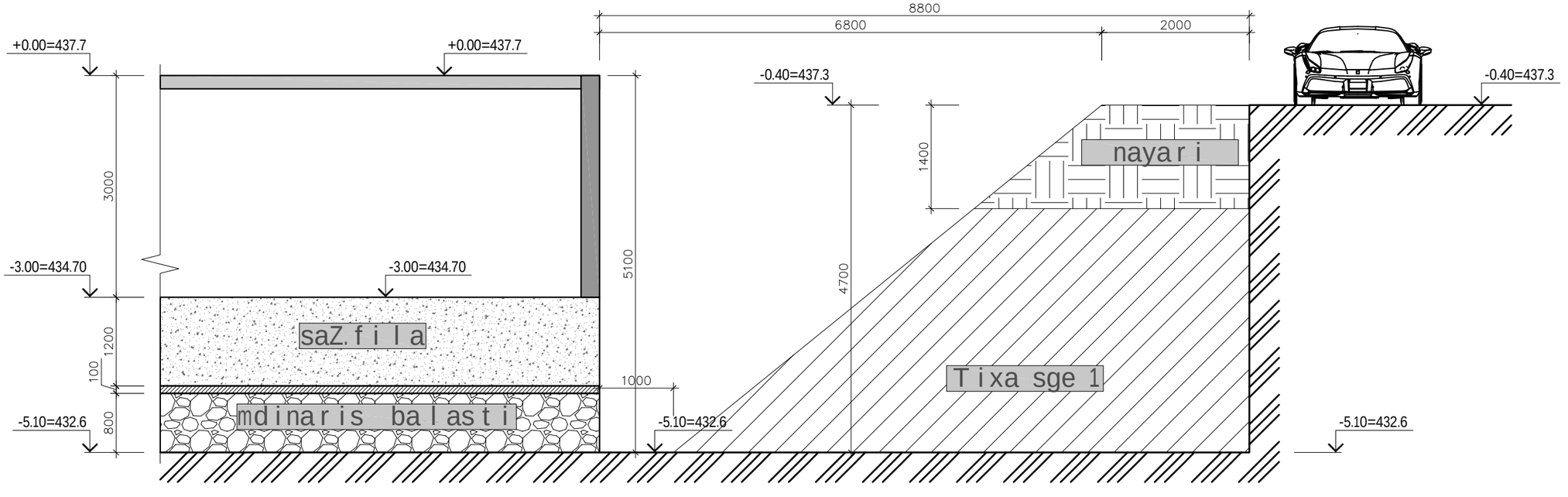

Wrili 8-8 (Wrili gamagrebis Semdeg)

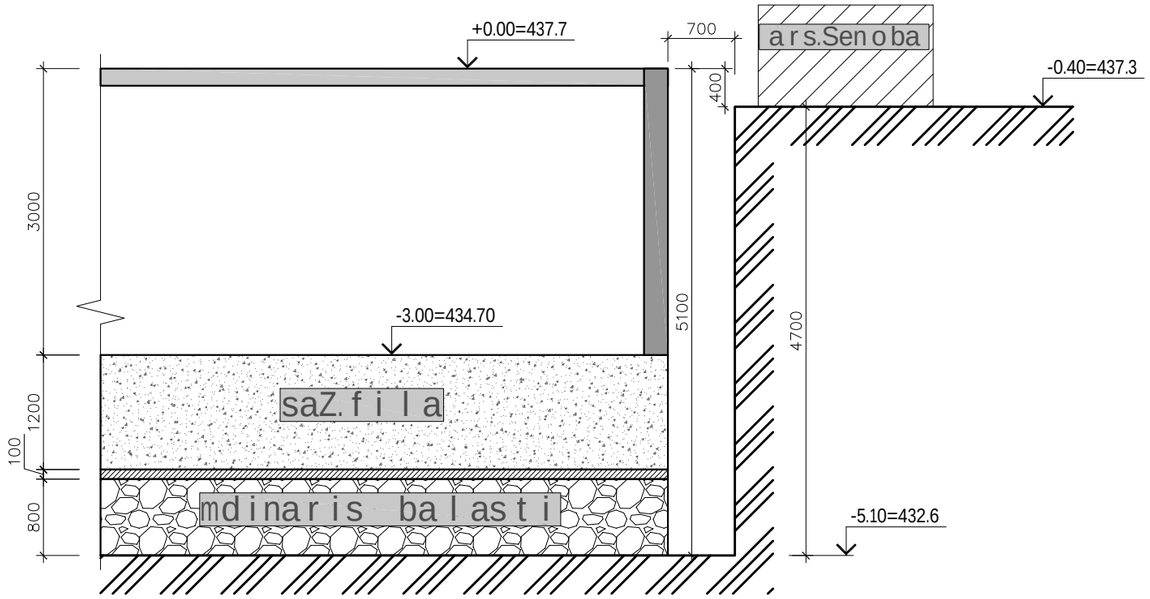

Wrili 8-8 (qvabulis gamagrebis Wrili)

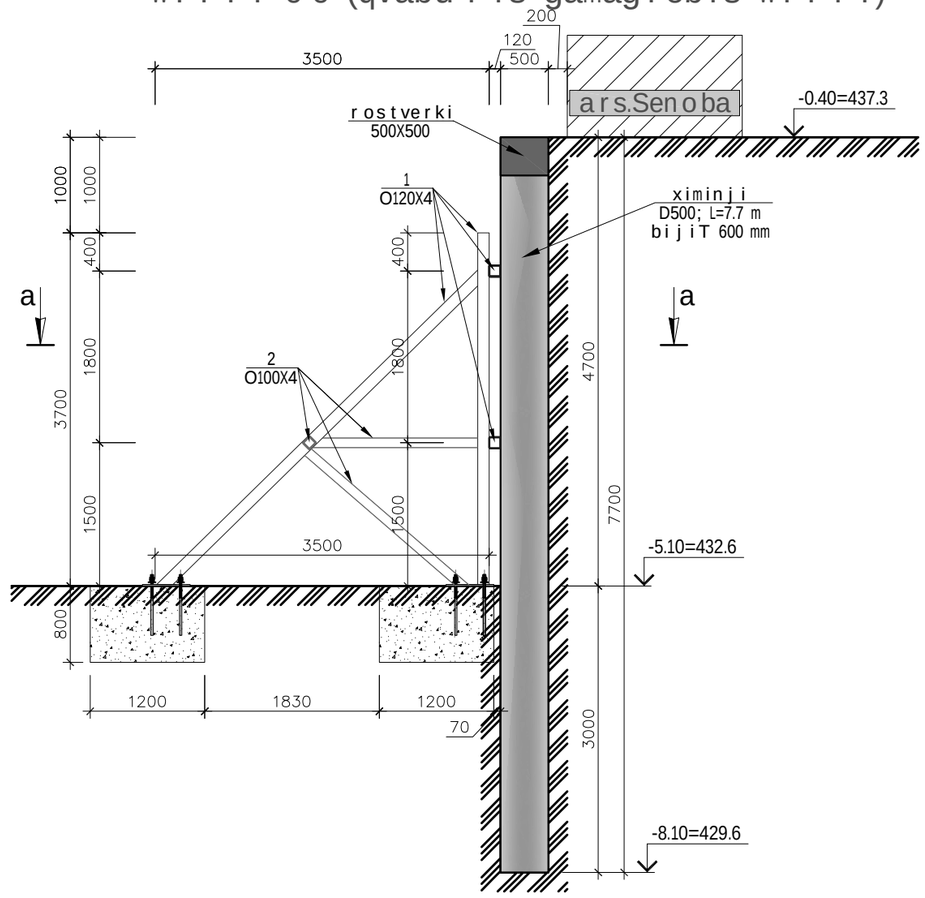

Wrili a-a

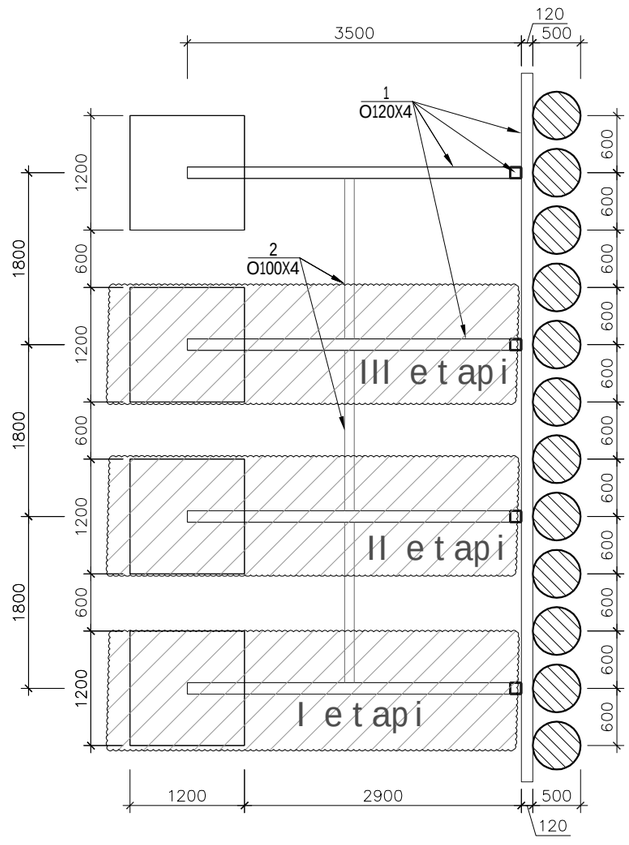

qvabulis gamagrebis Tanmimdevroba

1.moxdes naxazis mixedviT ximinjebis mowyoba,amasTan ximinjebis dabetonebis Semdeg darCens 50 sm simaRlis armaturis naSveri da yvela ximinjis mowyobis Semdeg maTze moewyos r/b rigeli.
2.ximinjebis gasamagreblad maTze moewyos liTonis gabrjenebi, naxaze naCvenebi sqemis mixedviT, etapobrivad.
a. Ietapze CaiWras 1.2 metris siganis grunti da moewyos liTonis gambrjenebi;
b. IIetapze CaiWras momdevno 1.2 metris siganis grunti da moewyos liTonis gambrjenebi da ase Semdeg;
g. gambrjenebis mowyobis Semdeg CaiWras darCenili grunti.

danarTi #1

ხიმინჯი
(სულ 246 ცალი)

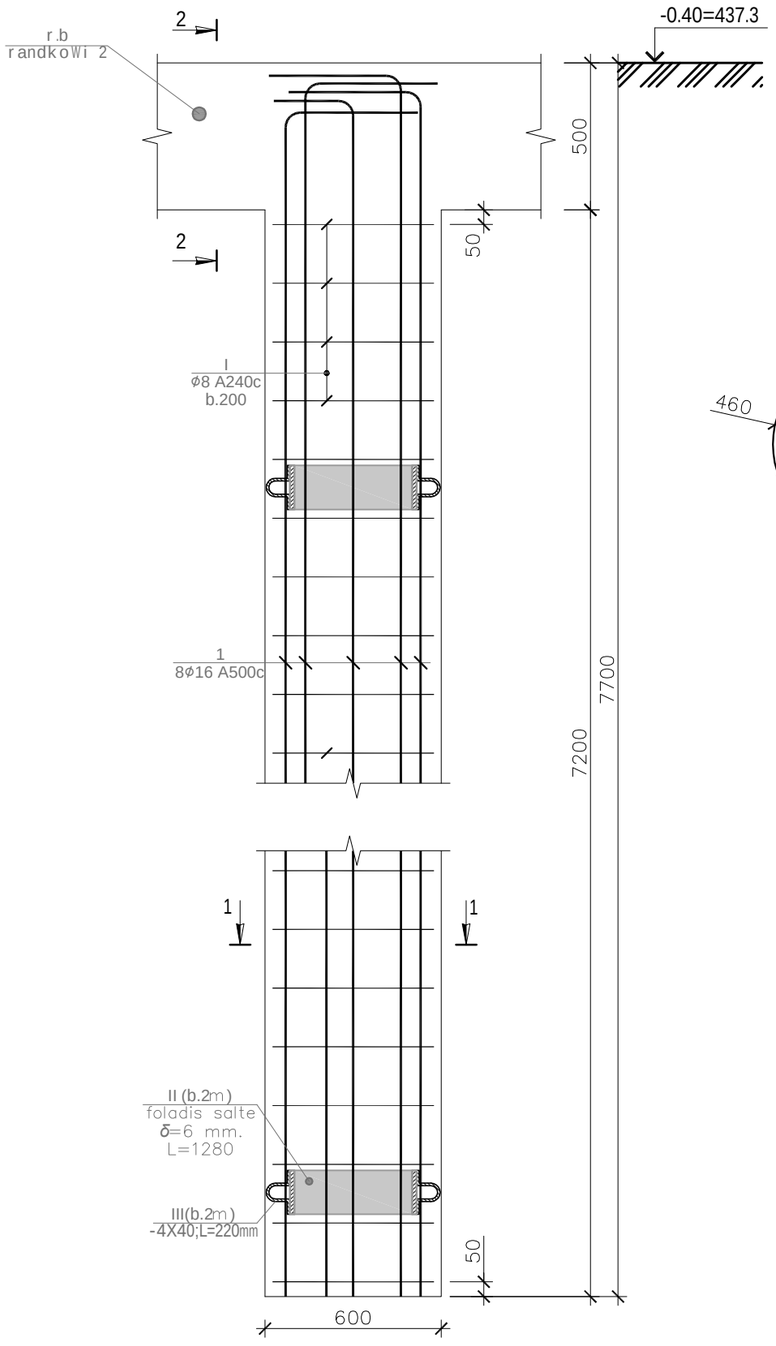

ჭრილი 1-1

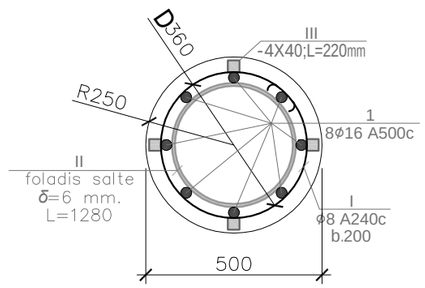

ჭრილი 2-2
(როსტვერკსი კვეთი)

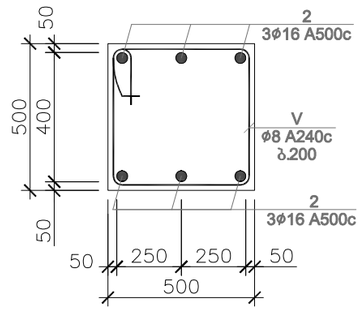

პოზ.№ I
L=1230

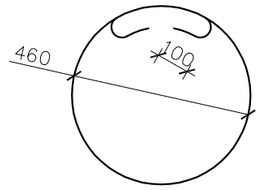

poz.# II
L=1020

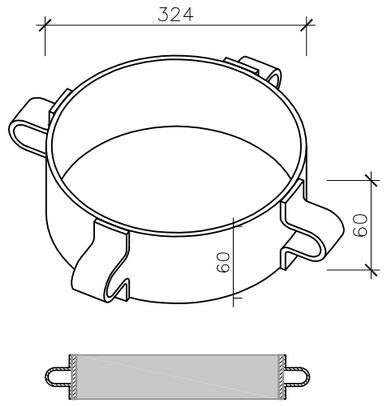

პოზ.№ III
L=220

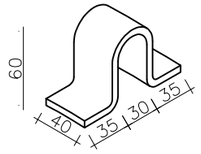

პოზ.№ V
L=1800

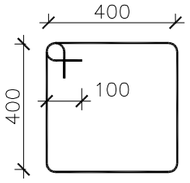

ხიმინჯი სპეციფიკაცია													სულ კონსტრუქციის რაოდენობა n= 283			
						მასალის ამოკრეფა										
პოზ.	⌀ (მმ)	კლასი	L (მმ)	n (ცალი)	Lxn მ	⌀ მმ	∑ Lxn მ	1 გრძ.მ. წონა, კგ	∑ წონა , კგ		ბეტონი მ³		∑ წონა , კგ		ბეტონი მ³	
									A240C	A500C	B25	B7.5	A240C	A500C	B25	B7.5
I	16	A500C	8200	8	65.6	16	65.6	1.578	-	103.5168	1.41	-	-	29295.254	399.4	-
II	8	A240C	1230	73	89.79	8	89.79	0.395	35.46705	-			10037.2	-		
								∑	35.46705	103.5168	1.41	-	10037.2	29295.254	399.4	-

როსტვერკის კოჭის სპეციფიკაცია													სულ კონსტრუქციის რაოდენობა n= 1			
						მასალის ამოკრეფა										
პოზ.	⌀ (მმ)	კლასი	L (მმ)	n (ცალი)	Lxn მ	⌀ მმ	∑ Lxn მ	1 გრძ.მ. წონა, კგ	∑ წონა , კგ		ბეტონი მ³		∑ წონა , კგ		ბეტონი მ³	
									A240C	A500C	B25	B7.5	A240C	A500C	B25	B7.5
I	16	A500C	1080000	1	1080	16	1080	1.578	-	1704.24	36.8	-	-	1704.24	36.75	-
II	8	A240C	1600	750	1200	8	1200	0.395	474	-			474	-		
								∑	474	1704.24	36.8	-	474	1704.24	36.75	-

ხიმინჯის ფოლადის ელემენტების სპეციფიკაცია						
პოზ.#	კვეთი	L (მმ)	N (1 ერთეულზე)	Lxn (მ)	ერთეულის წონა (კგ)	ჯამური წონა (კგ)
II	- 6 x 40	1020	4	4.08	1.92	7.68
III	- 4 x 40	220	16	3.52	0.28	4.48
					ჯამი	12.16
					2% შედუღების ნაკერზე	0.24
					ჯამი	12.4
				n=	246	3050.4

CV

თამაზ გეგეჭკორი

ეროვნება: ქართველი
სქესი: მამრობითი
დაბადების თარიღი: 10.05.1951 წ.
ოჯახური მდგომარეობა: დაოჯახებული
კონტაქტი: მობ: 555 419 508
E-mail: gegechkori1951@gmail.com



1951 დავიბადე მარტვილის რაიონში.
1968 დავამთავრე თბილისის კომაროვის სახელობის მათემატიკური სკოლა.
1973 დავამთავრე საქართველოს პოლიტექნიკური ინსტიტუტის სამშენებლო ფაკულტეტი წარჩინებით და მივიღე ინჟინერ-მშენებლის სპეციალობა.
1973-74 განაწილებით ვმუშაობდი ინჟინერ-კონსტრუქტორად თბილზნიეპის მე-2 არქიტექტურულ სახელოსნოში. ამავე წლებში ვსწავლობდი სეისმომედეგობის ინსტიტუტის ასპირანტურაში დაუსწრებლად.
1977-83 ვმუშაობდი ტიპიური პროექტების ცენტრალური ინსტიტუტის ექსპერტიზის განყოფილებაში ჯგუფის ხელმძღვანელად, მშენებარე ობიექტების ტექნიკურ ზედამხედველად.
1983-98 ვიყავი საქსახპროექტის მე-2 სამშენებლო განყოფილების უფროსის მოადგილე, შემდეგ უფროსი. ამ პერიოდში დაპროექტებული მაქვს რესპუბლიკით მასშტაბით მრავალი სამრეწველო ობიექტი და განხორციელებული მათი მშენებლობის ტექნიკური ზედამხედველობა.
1991-93 ვმონაწილეობდი მიწისძვრით დაზიანებული სახლების აღწერასა და აღდგენაში.
1994-98 შევასრულეთ ქ. ფოთის პორტის რეკონსრუქციის პროექტი.
2009-11 ვმუშაობდი ინჟინერ-კონსტრუქტორად შ.პ.ს. “ედრი+”-ში.
2011-16 ვმუშაობდი ინჟინერ-კონსტრუქტორად შ.პ.ს. “ჯორჯიან ჰიდრო ფაუერი”-ში.
2016-დღემდე ვმუშაობ შ.პ.ს. “ბალავერ”-ში.
ოჯახური მდგომარეობა : მყავს მეუღლე მანანა გეგეჭკორი, და ვაჟი გიორგი გეგეჭკორი,
ენები: ქართული – მშობლიური; რუსული – სრულყოფილად.

მისამართი : თბილისი, ნუცუბიძის პლატო 2 მ.კ. 1 კვ. 1 კორპ. ბ.50

СВИДЕТЕЛЬСТВО О ПЕРЕМЕНЕ ФАМИЛИИ, ИМЕНИ, ОТЧЕСТВА
გვარის, სახელის, მამის სახელის გამოცვლის მოწმობა

Гражданин (ка) [illegible]
фамилия
[illegible] [illegible]
имя, отчество
родившийся (аяся) 10. [illegible] 1957
Место рождения [illegible]

переменил (а) фамилию, имя, отчество на [illegible]
[illegible] [illegible]

о чем в книге регистрации актов о перемене фамилии, имени, отчества

1982 года [illegible] месяца 10 числа

произведена запись за № 57

Место регистрации [illegible]
наименование и местонахождение бюро ЗАГС
[illegible]

Дата выдачи 10. 07 1982

Заведующий отделом (бюро) записи актов гражданского состояния

I-ТИ № 263478

[illegible] Грузинск. [illegible]

დიპლომი

ფარნიანებით

ა № 001038

ДИПЛОМ

С ОТЛИЧИЕМ

У № 001030





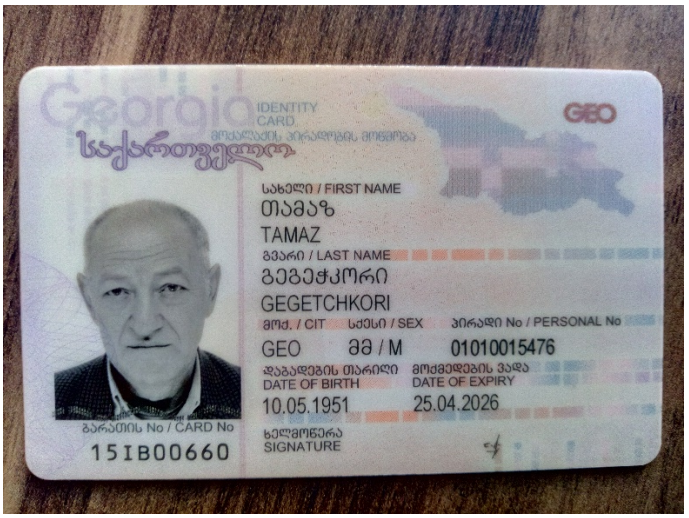
Georgia
IDENTITY CARD
მოქალაქის პირადობის მოწმობა
საქართველო
GEO
სახელი / FIRST NAME
თამაზ
TAMAZ
გვარი / LAST NAME
გეგეჭკორი
GEGETCHKORI
მოქ. / CIT
სქესი / SEX
პირადი No / PERSONAL No
GEO
მმ / M
01010015476
დაბადების თარიღი
DATE OF BIRTH
10.05.1951
მოქმედების ვადა
DATE OF EXPIRY
25.04.2026
ბარათის No / CARD No
15IB00660
ხელმოწერა
SIGNATURE


დაბადების ადგილი / PLACE OF BIRTH
მარტვილი
MARTVILI
გაცემის თარიღი / DATE OF ISSUE
25.04.2016
გამცემი ორგანო / ISSUING AUTHORITY
იუსტიციის სამინისტრო
MINISTRY OF JUSTICE
IDGE015IB00660701010015476<<<<
5105106M2604251GE0<<<<<<<<<<<1
GEGETCHKORI<<TAMAZ<<<<<<<<<<<

CV

პერსონალური ინფორმაცია

სახელი, გვარი:	გიორგი შალიტაური
დაბადების თარიღი:	12.12.1995 წ.
დაბადების ადგილი:	ქ. კასპი
მისამართი :	ქ. თბილისი, მთაწმინდის რაიონი, ვერა, პეტრიაშვილის №27
ტელეფონი:	(+995) 598 38 44 09
ელ.ფოსტა:	gioshalitauri@gmail.com

პროფესიული მოღვაწეობა

სამეც. / აკად. ხარისხი:	**ბაკალავრი, მაგისტრი,**
სამუშაო ადგილი/ორგანიზაცია:	საქართველოს ტექნიკური უნივერსიტეტი
დაწესებულების მისამართი:	ქ. თბილისი, მ. კოსტავას 77
თანამდებობა :	ლაბორანტი; მოწვეული სპეციალისტი (მასწავლებელი)

განათლება

უმაღლესი განათლება

2013-2017 წ	საქართველოს ტექნიკური უნივერსიტეტი, სამშენებლო ფაკულტეტი, სამოქალაქო და სამრეწველო შენობა-ნაგებობების კონსტრუქციები - ბაკალავრი.
2017 – 2019	საქართველოს ტექნიკური უნივერსიტეტი, სამშენებლო ფაკულტეტი, საინჟინრო მექანიკისა და მშენებლობის ტექნიკური ექსპერტიზის დეპარტამენტი - მაგისტრატურა
2019- დღემდე	საქართველოს ტექნიკური უნივერსიტეტი, სამშენებლო ფაკულტეტი, საინჟინრო მექანიკისა და მშენებლობის ტექნიკური ექსპერტიზის დეპარტამენტი - დოქტურანტურა (დღემდე)

სამუშაო გამოცდილება

2016-დღემდე	საქართველოს ტექნიკურ უნივერსიტეტი, ალექსი გორგიძის სახელობის მექანიკის სასწავლო - სამეცნიერო ლაბორატორია - ლაბორანტი
2015-2018	ცენტრია „ტექნიკური ექსპერტიზა და უსაფრთხოება მშენებლობაში“ - კონსტრუქტორი

მეცნიერული მიღწევები

კონფერენციები	სტუდენტთა 83-ე ღია საერთაშორისო სამეცნიერო კონფერენცია - „შემკოჭის მქონე თაღის მოხაზულობის ოპტიმიზაცია“ – I ადგილი; სტუდენტთა 83-ე ღია საერთაშორისო სამეცნიერო კონფერენცია - „ სქელი ფილის დრეკადი წონასწორობა“ - I I I ადგილი ; სტუდენტთა 84-ე ღია საერთაშორისო სამეცნიერო კონფერენცია - „სასაზღვრო ამოცანა სასრულ ცილინდრული პანელისათვის“ - I ადგილი; სტუდენტთა 84-ე ღია საერთაშორისო სამეცნიერო კონფერენცია - „მუდმივი სისიქის მქონე პარაბოლური უსახსრო თაღის ოპტიმიზაცია“ - I I I ადგილი. სტუდენტთა 85-ე ღია საერთაშორისო სამეცნიერო კონფერენცია - მონაწილე
სტატიები	შენობათა ფასადის კედლებში კარფანჯრის ბლოკების ჩამაგრების საკითხები - ჟურნალი „მშენებლობა“, #3(42) თბილისი 2016 წ. კლდოვანი და ნახევრადკლდოვანი მთის ქანების შრეებისაგან შედგენილი ფერდობის მდგრადობა - ჟურნალი „მშენებლობა“, #3(42) თბილისი 2016 წ; საყრდენი კედლის დაპროექტება კლდოვანი და ნახევრადკლდოვან ფერდობზე - ჟურნალი „მშენებლობა“,#1(44) თბილისი 2017 წ; მასალის ეკონომიის შესაძლებლობა გეგმაში ტეხილღერძიანი შემომფარგვლელი კედლის გამოყენებისას - ჟურნალი „მშენებლობა“,#2(45)2017 თბილისი 2017 წ; INFLUENCE OF SUBGRADE REACTION, CALCULATION BY DIFFERENT METHOD, ON STRESSED-DEFORMED CONDITION OF BUILDING - ჟურნალი „საქართველოს საინჟინრო სიახლენი“, No.4 (vol.88), 2018, INDEX 74100.
კვლევითი სამუშაო	სტუ-ს ტექნიკური გადამზადების ცენტრის შენობის სამშენებლო კონსტრუქციების გამოკვლევა და რეკონსტრუქცია-რეაბილიტაციის პროექტის კონსტრუქციული ნაწილის დამუშავება - სტუ-ს არქიტექტურული უზრუნველყოფის დეპარტამენტი, თბილისი 2017 წ.

ენების ცოდნა

ქართული	მშობლიური
ინგლისური	კარგად

შესრულებული სამუშაოები

50 ზე მეტი სხვადასხვა ტიპის სამრეწველო და სამოქალაქო შენობა ნაგებობების სამშენებლო კონსტრუქციების დაპროექტება. მაგ. ყაზბეგის რაიონი, დაბა გუდაური, მრავალფუნქციური კომპლექსი,დაბა საგურამო დავით გურამიშვილის მუზეუმის შენობა, ქ.თბილისი, სოფელი დიღომი ინდივიდუალური საცხოვრებელი სახლის და მრავალბინიანი პროექტი და ასე შემდეგ მრავალი სხვადასხვა დანიშნულების შენობა ნაგებობები.

სხვა უნარები

კომპიუტერული პროგრამებ: Ms Windows, Ms office (Word, Excel, Power Point, Access, Outlook, One note); AutoCAD, ЛИРА. Mathcad, GEO 5.

ინტერესის სფერო

სხვადასხვა თანამედროვე ტექნოლოგიები, არქიტექტურა.

ჰობი

სპორტული აქტივობები - ფეხბურთი,ფრენბურთი,მოგზაურობა.



ბაკალავრის დიპლომი

BACHELOR'S DIPLOMA

დამკვეთი: სსიპ-საქართველოს
ტექნიკური უნივერსიტეტი
დამამზადებელი: შპს „კაბადონი +“
სშს-ს რეგისტრაციის № 58 - 4519

საქართველო
Georgia
საჯარო სამართლის იურიდიული პირი
Legal Entity of Public Law
საქართველოს ტექნიკური უნივერსიტეტი
Georgian Technical University

წარჩინებას
WITH HONOURS

ბაკალავრის დიპლომი
Bachelor's Diploma

BD № 006069

საშენებლო ფაკულტეტის 2017 წლის 30 აგვისტოს № 60/17 გადაწყვეტილებით
გიორგი შალიტაურს მიენიჭა ინჟინერიის
ბაკალავრის აკადემიური ხარისხი
მშენებლობაში

By the decision № 60/17 August 30, 2017 of the Faculty of
Civil Engineering

Mr. Giorgi Shalitauri was awarded the Degree of Bachelor of
Engineering
in Construction

საქართველოს ტექნიკური უნივერსიტეტი GEORGIAN TECHNICAL UNIVERSITY 211349192

დეკანი *Dean* დავით გურგენიძე *David Gurgenidze*

რექტორი *Rector* არჩილ ფრანგიშვილი *Archil Prangishvili*

Seal

Registration № 06126

თბილისი *Tbilisi* 16 *Day* 10 *Month* 2017 *Year*


Georgia
IDENTITY CARD
GEO
სტუდენტი
STUDENT
სახელი / FIRST NAME
გიორგი
GIORGI
გვარი / LAST NAME
შალიტაური
SHALITAURI
მოქ. / CIT
GEO
სქესი / SEX
მმ / M
პირადი No / PERSONAL No
24001045826
დაბადების თარიღი
DATE OF BIRTH
12.12.1995
მოქმედების ვადა
DATE OF EXPIRY
27.08.2026
ბარათის No / CARD No
15IE25326
ხელმოწერა
SIGNATURE

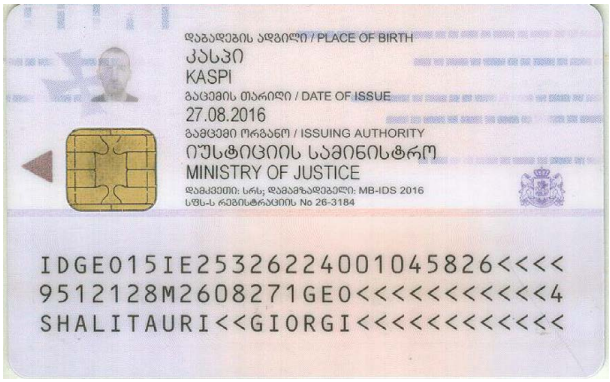
დაბადების ადგილი / PLACE OF BIRTH
კასპი
KASPI
გაცემის თარიღი / DATE OF ISSUE
27.08.2016
გამცემი ორგანო / ISSUING AUTHORITY
იუსტიციის სამინისტრო
MINISTRY OF JUSTICE
IDGE015IE25326224001045826<<<<
9512128M2608271GE0<<<<<<<<<<<4
SHALITAURI<<GIORGI<<<<<<<<<<<<