1 EL_12-1 - ფასადის განშლა 12-1 ღერძებში

1 : 100

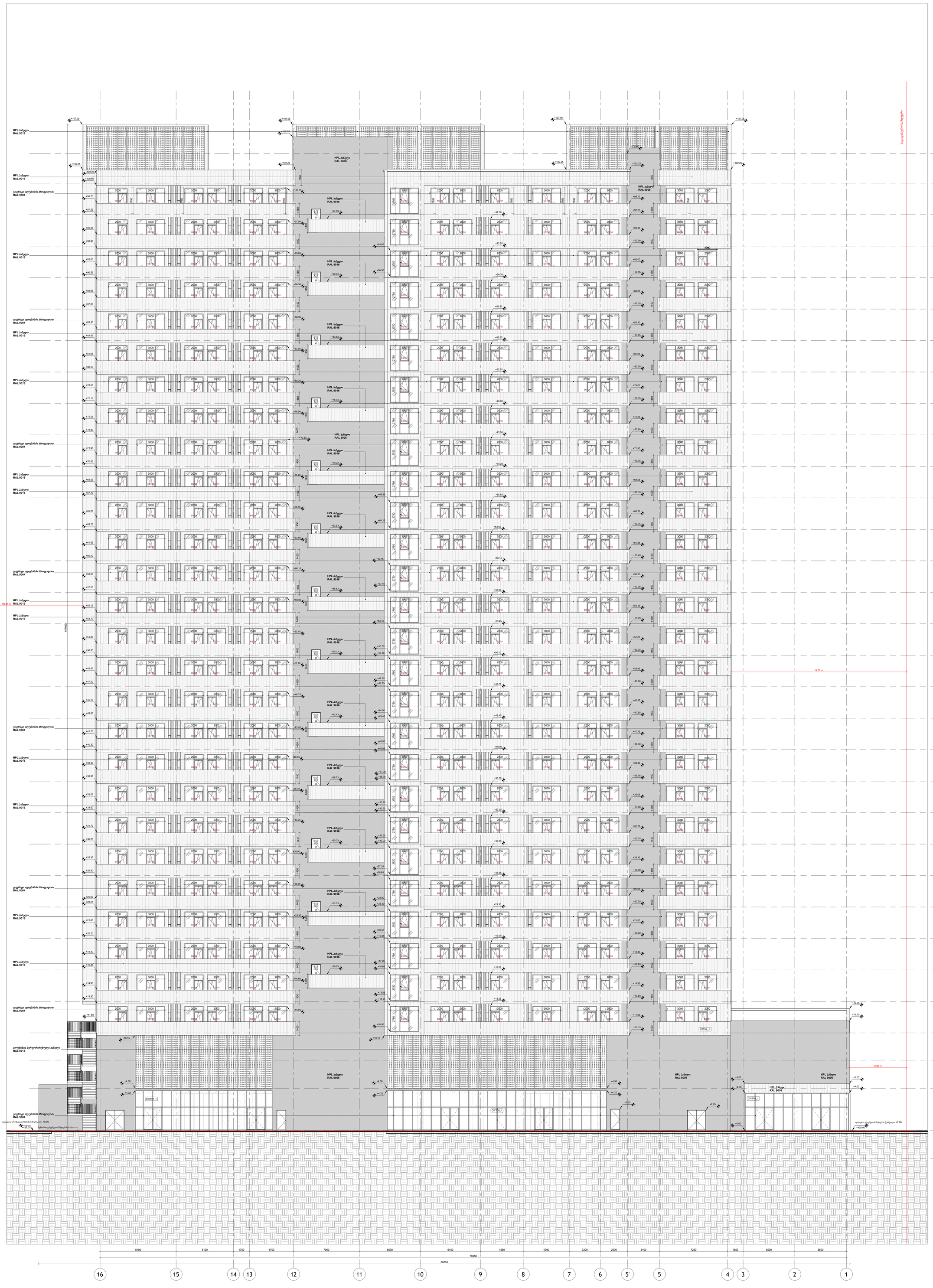

არქიტექტორი:

S.p.s. "wei ap"
თბილისი, საქართველო, | თამარაშვილის ქ.#13
www.archi.ge

Wei Yap architecture

დამკვეთი:

S.p.s. "არკი პროფიექტი"
თბილისი, საქართველო | თამარაშვილის #13
www.archi.ge

არკი

ინფორმაცია:

მიწის ნაკვეთის ფართობი (ა.მ) - 25989

სართულიანობა - 31 სართული

მიწისზედა სართულების რაოდენობა - 30

მიწისქვეშა სართულების რაოდენობა - (-1)

ბინების რაოდენობა - 476

ლიფტების რაოდენობა - 5

მიწისქვეშა ფართი (ა.მ) - 37.8

დასპრილი პარკინგების ჯამური რაოდენობა - 178

მეთ მორის სათბობი (2 მანქანით) - 5

პროექტში გამოყენებული მასალები:
- მინის ფრენინგები
- პრეფაბრიკატი ბეტონები
- ალუმინის პანელები
- ალუმინის პროფილები

სართულების ფიზიკა:

ფასადის განშლა 12-1 ღერძებში

ნახაზის ნომერი:

A202

არქიტექტორი: ნინო ჭანტურია

ბინების ფიზიკა:



პროექტის სახელწოდება:

სცხოვრებელი კომპლექსი "ზრანდ ვილიჯ" დიდიგორის ქუჩაზე

პროექტის ადგილმდებარეობა:

ქალაქი თბილისი, ქუჩა მ.დიდიგორი, №32 ; ქალაქი თბილისი , ქუჩა რაჭინსკაზე , № 30

სტატუსი:	სამშენებლო
სტადია/ფაზა:	სამშენებლო

რიგი	ნომერი	თარიღი	განმარტება

რევიზიის ნომერი:	
რევიზიის თარიღი:	
ნახაზის თარიღი:	09/18/25
შემსრულებელი:	Author

ნახაზის დასახელება:

ფასადის განშლა **12-1** ღერძებში

მასშტაბი:	1 : 100
ფორმატის ზომა:	2A0

1 EL_A-I - ფასადის განშლა ა-ი ღერძებში
1 : 100

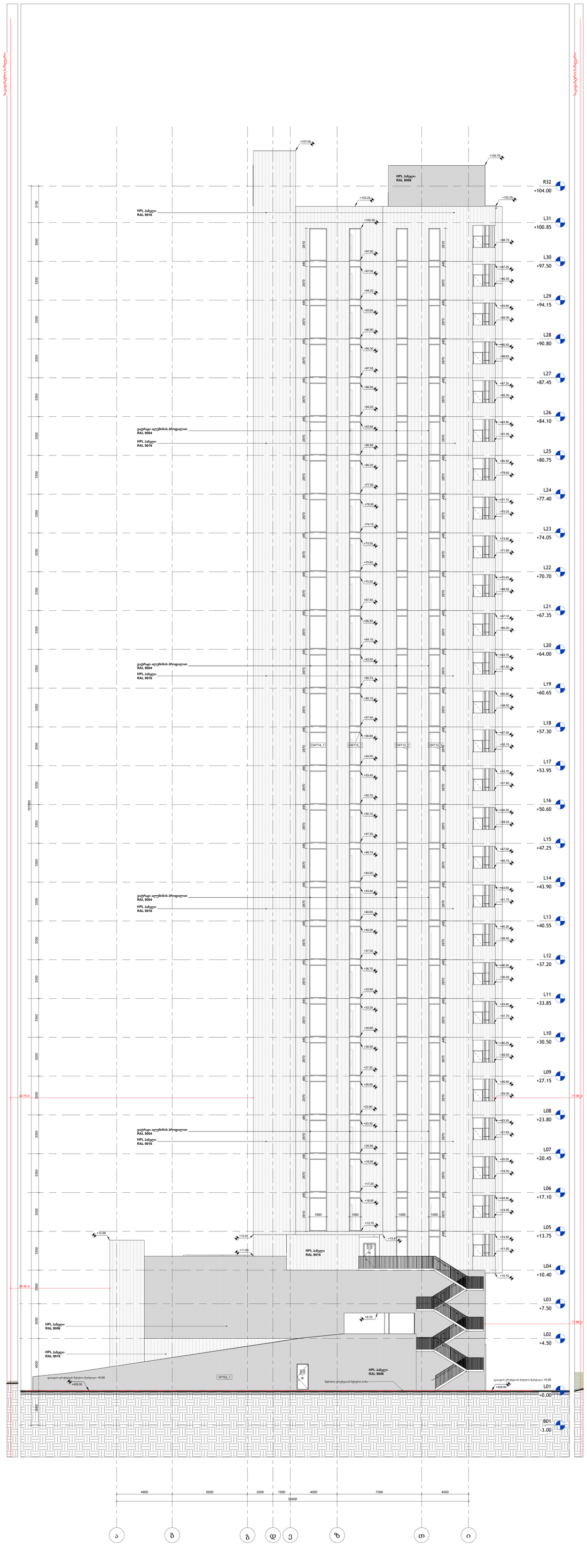

2 EL_I-A - ფასადის განშლა ი-ა ღერძებში
1 : 100

არქიტექტორი:

S.p.s. "wei ap"
თბილისი, საქართველო, | თამარაშვილის ქ.#13
www.archi.ge

Wei Yap architecture

დამკვეთი:

S.p.s. "არქი პროფიდევი"
თბილისი, საქართველო | თამარაშვილის #13
www.archi.ge

არქი

ობიექტორი:

ბინის ნაკვეთის ფართობი (33.8) - 25989

საერთელითნობა - 31 სართული

მთლიანად საერთელების რაოდენობა - 30

მთლიანად სასართულების რაოდენობა - (-1)

ბინების რაოდენობა - 476

ლიფტების რაოდენობა - 5

მთლიანი ფართი (33.8) - 37.8

დახურული პარკინგების ჯამური რაოდენობა - 178

მათ შორის სპორტი (2 მანქანით) - 5

პროექტში გამოყენებული მასალები:
- მინის ფრენინგები
- პრეფაბრიკატი პანელები
- ალუმინის პანელები
- პერფორირებული ალუმინის პანელები

სართულის დიაგრამა:

ბინის დიაგრამა:

პროექტის სახელწოდება:

სამხედრო ავიაციის პოპულექსი "ბრაინდ ავიაციუ" დიდიანის ქუჩაზე

პროექტის ავტორიზებული პროექტირების ორგანიზაცია:

ქალაქი თბილისი, ქუჩა მ.დიდიანი, №32 ; ქალაქი თბილისი , ქუჩა რჩინიშზე , № 30

სექტორი:	სამხედრო ობიექტი
სექტისტიპი:	სამხედრო

რიგი	ნომერი	თარიღი	განმარტება

რევიზიის ნომერი:

რევიზიის თარიღი:

ნახაზის თარიღი: 09/18/25

ტიპაჟი: Author

ნახაზის დასახელება:

ფასადის განშლა ა-ი, ი-ა ღერძებში

მასშტაბი: 1 : 100

ფურცლის ზომა: 2A0

ნახაზის ნომერი:

A203

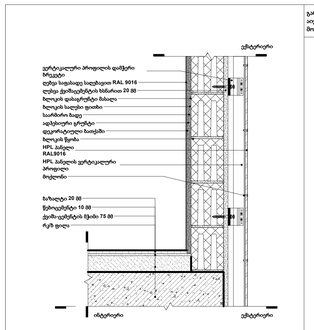

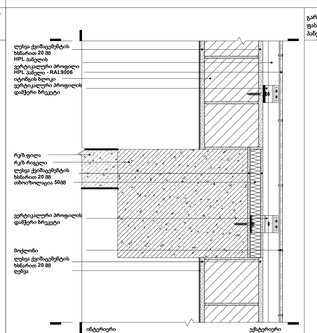

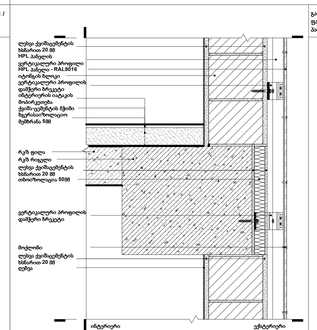

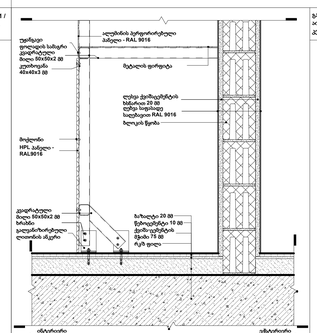

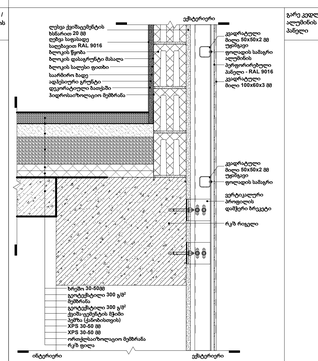

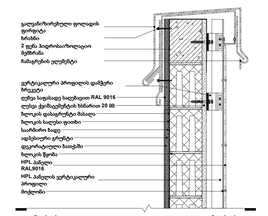



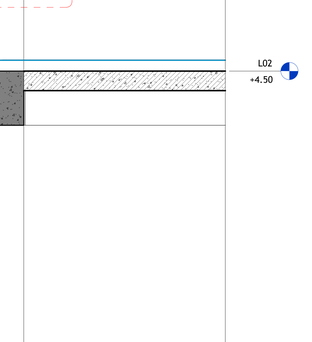

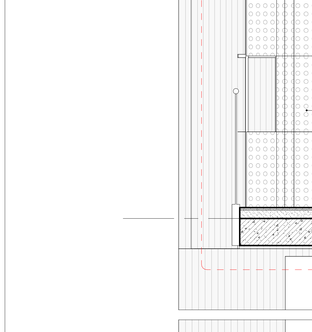

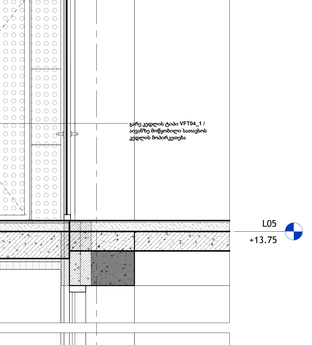

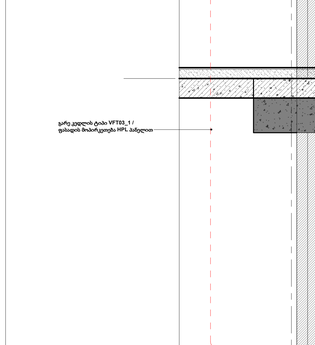

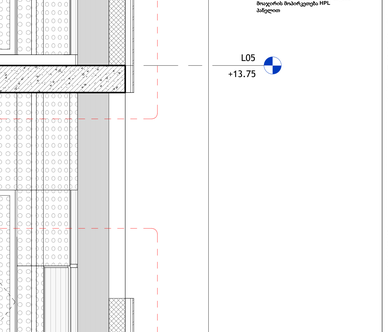

1 ფასადის ფრაგმენტი FD-01
1 : 20

2 ფასადის ფრაგმენტი FD-02
1 : 20

3 ფასადის ფრაგმენტი FD-03
1 : 20

პრპბპპპრრ:

S.p.s. "wei ap"
არქიტექტორი, საქართველო, | თბილისი,ვაკის ქ.#13
www.archi.ge

Wei Yap
architecture

დიზაინერი:

S.p.s. "არკი პროდაქშენი"
არქიტექტორი, საქართველო | თბილისი,ვაკის #13
www.archi.ge

ინფორმაცია:

მიწის ნაკვეთის ფართობი (33.8) - 25989

საერთო ფართობი - 31 საერთო

მიწისზედა საერთო ფართობის რაოდენობა - 30

მიწისქვეშა საერთო ფართობის რაოდენობა - (-1)

ბინების რაოდენობა - 476

ლიფტების რაოდენობა - 5

მიწის ფართობის დაფარვა (33.8) - 37.8

დასპარკინგე განთავსების ადგილის რაოდენობა - 178

მათ შორის ადამიანთა (2 ავტომანქანა) - 5

პროექტში გათვალისწინებული მასალები:
- მინის ფრენინგის კონსტრუქცია
- პრეფაბრიკატული კონსტრუქცია
- ალუმინის პანელების კონსტრუქცია
- პლიმერული ბეტონის ელემენტები

საავტორო უფლებები:

S.p.s. "wei ap"
არქიტექტორი, საქართველო, | თბილისი,ვაკის ქ.#13
www.archi.ge

მშენებლობის ადგილის მისამართი:



პროექტის სახელწოდება:

საცხოვრებელი კომპლექსის მშენებლობა ვაკის ტერიტორიაზე

პროექტის ავტორთა ჯგუფი:

ქალაქი თბილისი, ქუჩა დ.დადიანი, №32 ; ქალაქი თბილისი , ქუჩა რკინიგზა , № 30

სტატუსი:	საცხოვრებელი
სტადია/ფაზა:	სამშენებლო

რიგი	ნომერი	თარიღი	განმარტება

რევიზიის ნომერი:

რევიზიის თარიღი:

ნახაზის თარიღი:	11/19/25
დახაზა:	Author

ნახაზის დასახელება:

გარე კედლის სპეციფიკაცია

მასშტაბი:	As indicated
ფურცლის ზომა:	A0

ნახაზის ნომერი:

A401

კარ- ფანჯრების სპეციფიკაცია

კოდი	EGT01	EGT02	EGT03	EGT04	EGT05	SDI_M01_F90
წინ ხედი	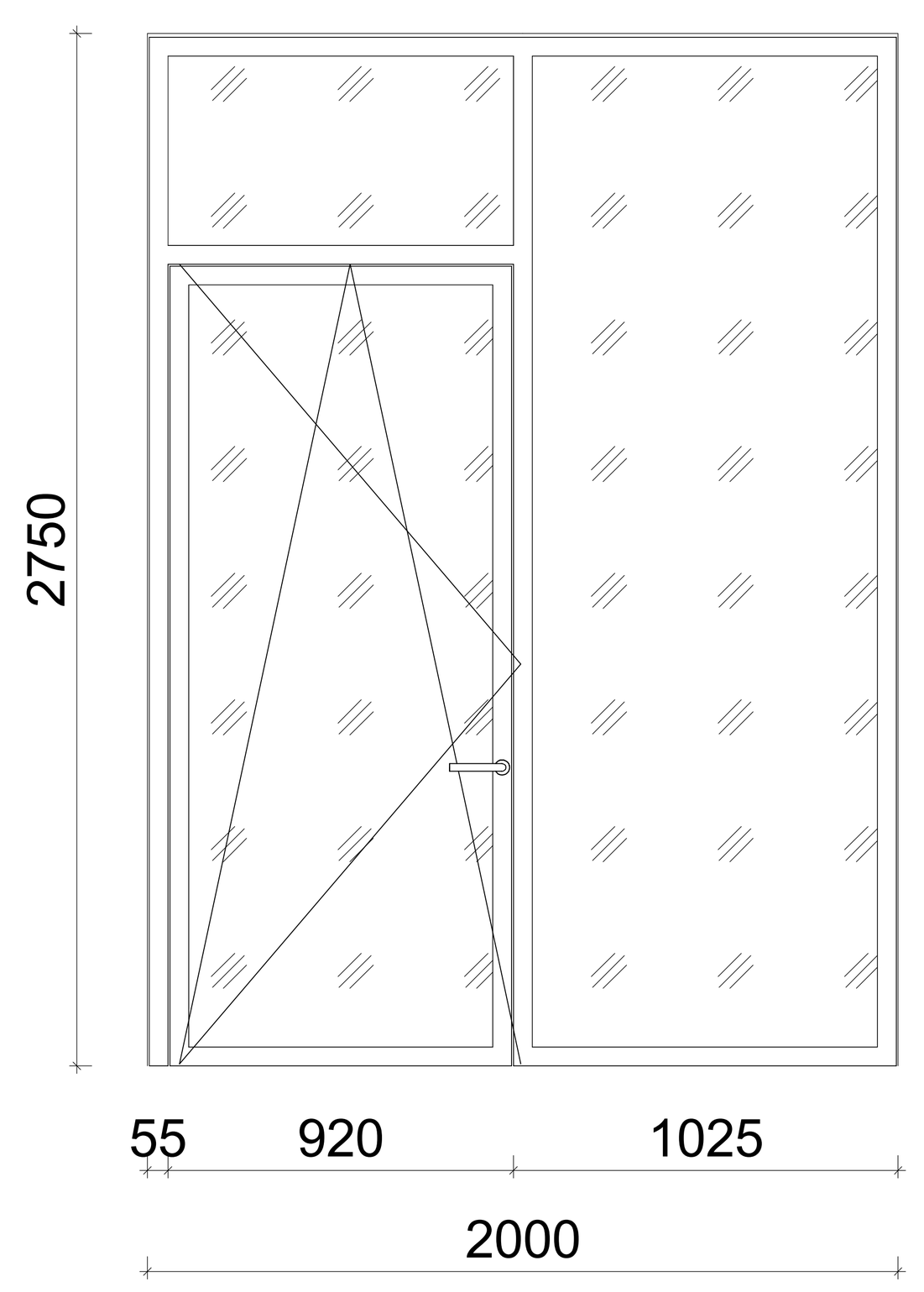	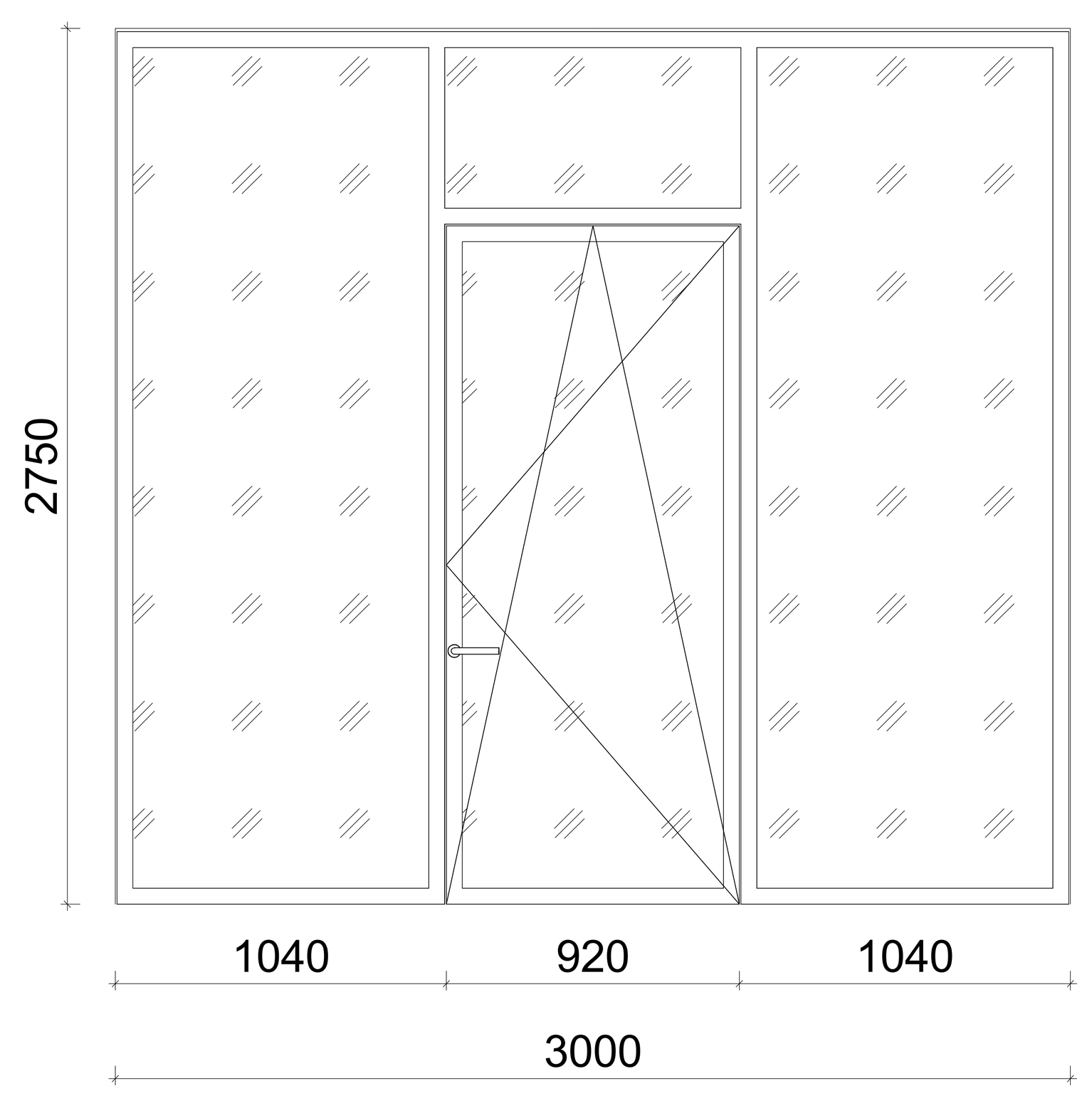	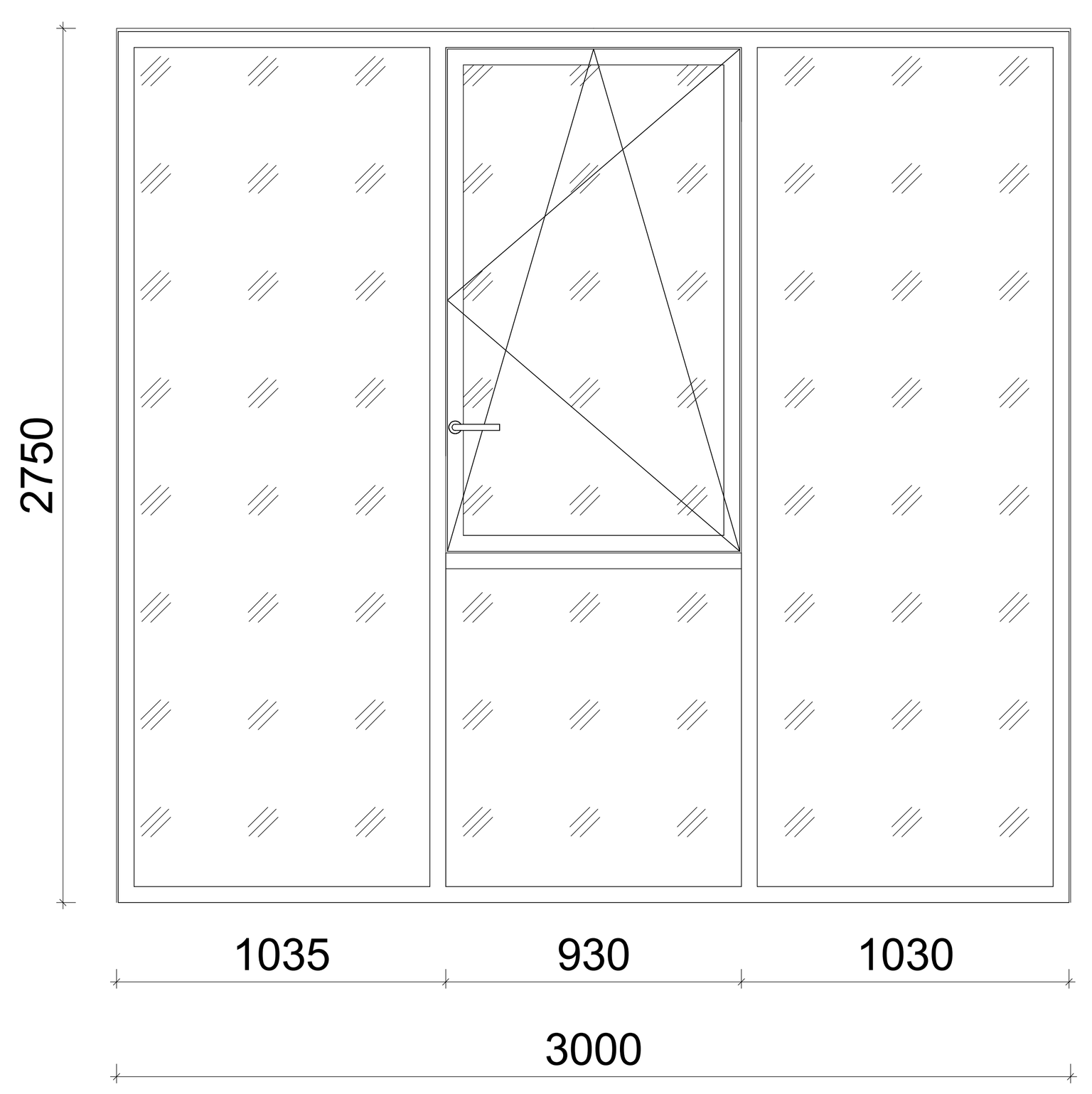	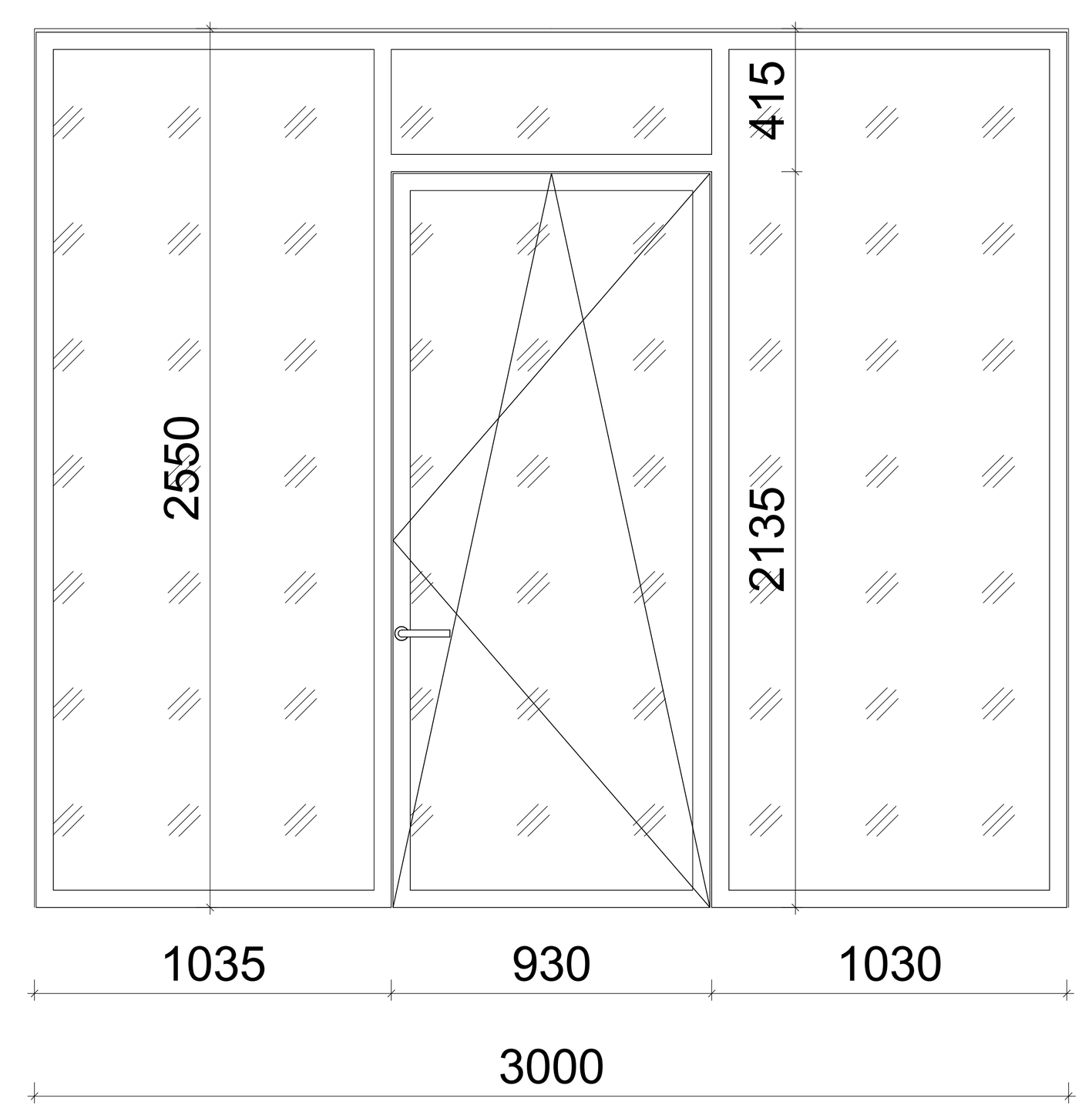	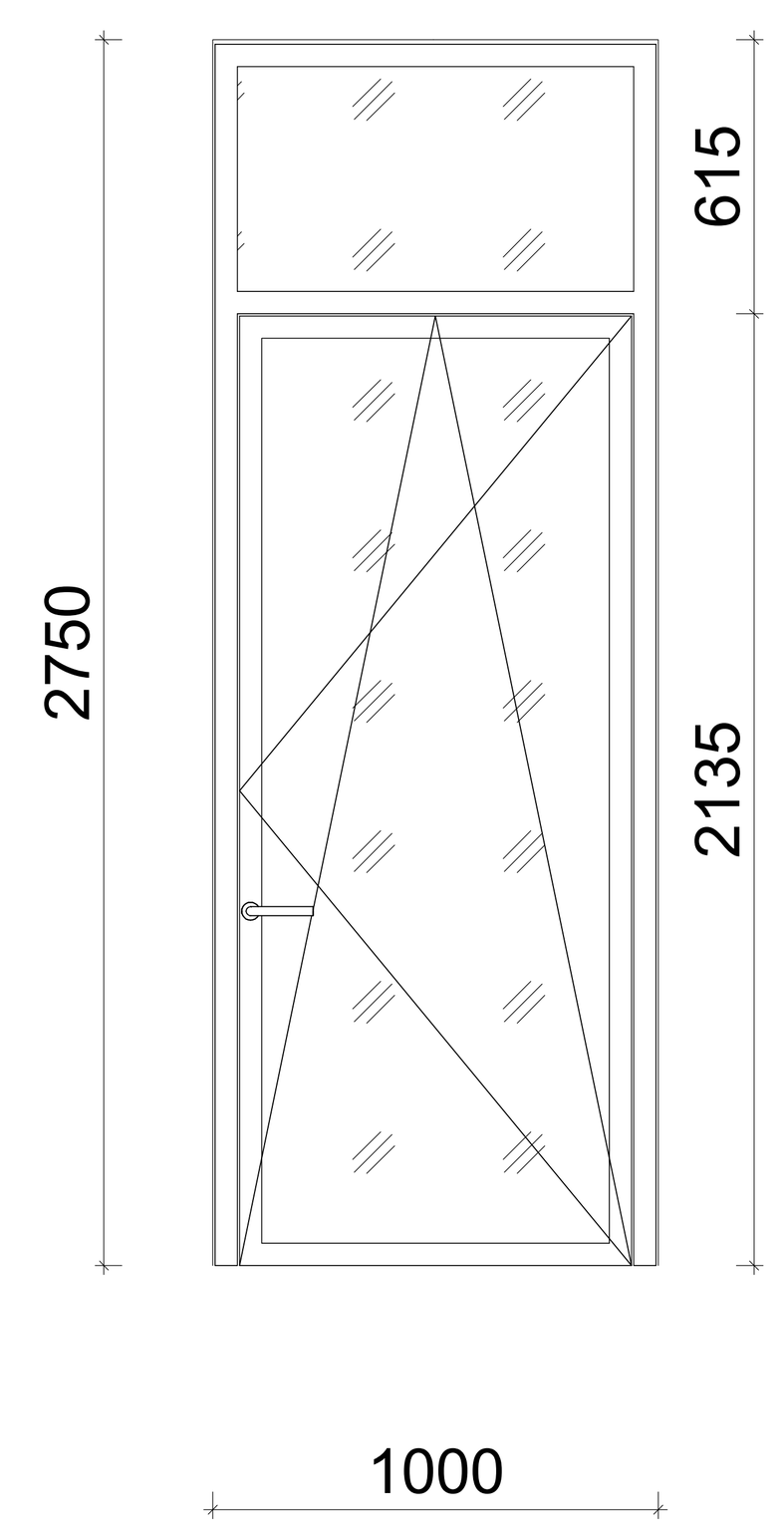	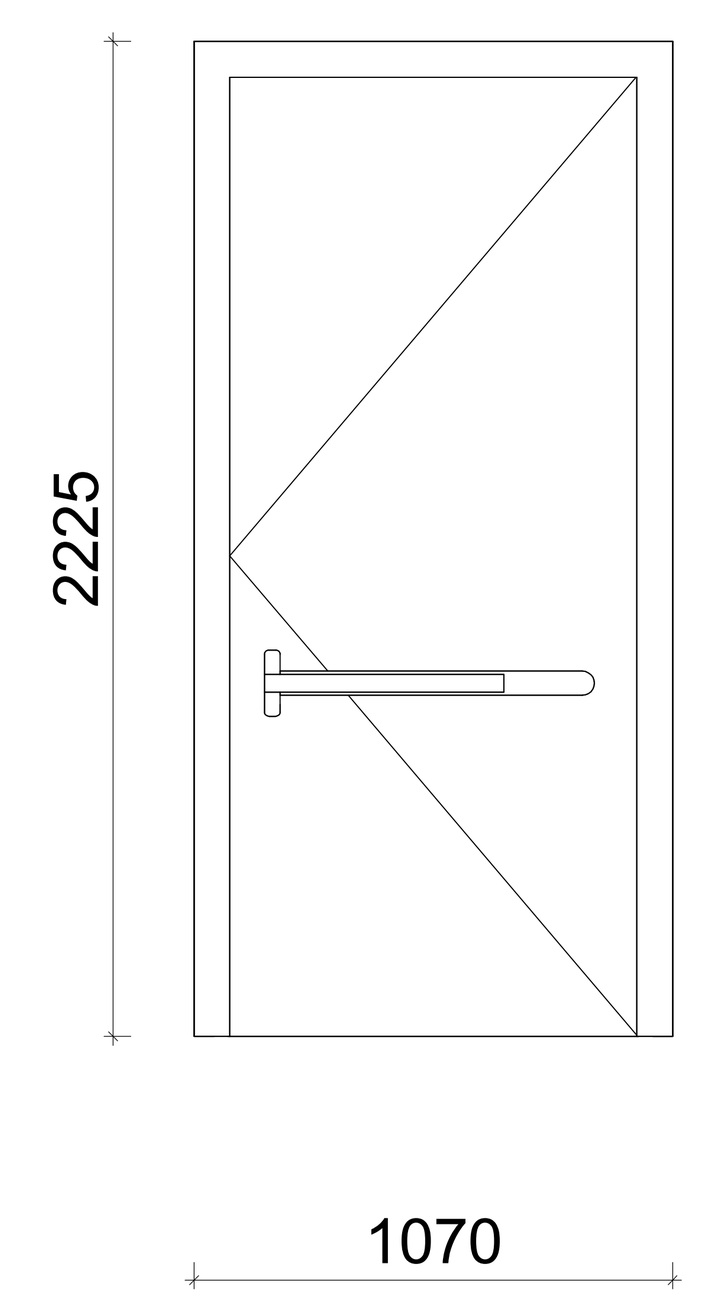
ზედ ხედი	გარე მხარე 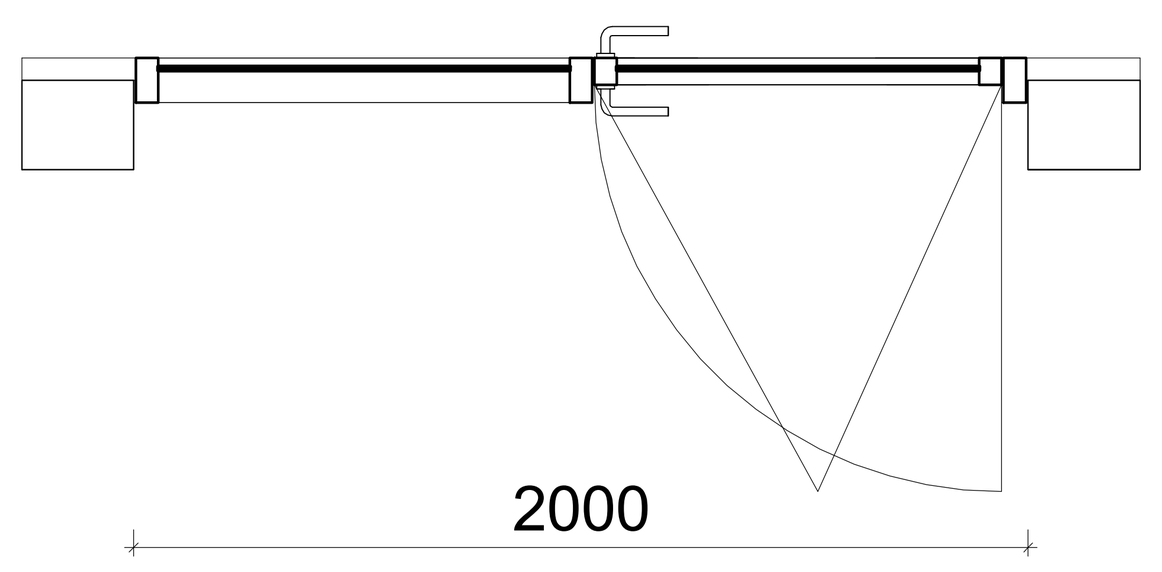 შიდა მხარე	გარე მხარე 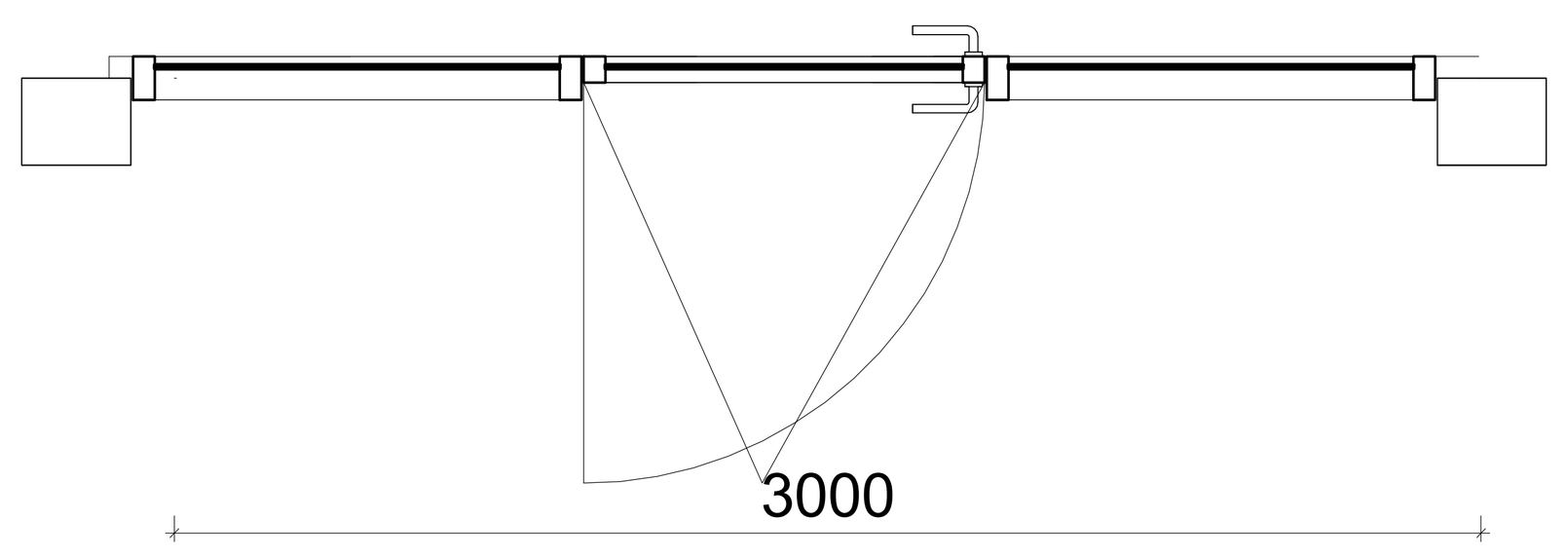 შიდა მხარე	გარე მხარე 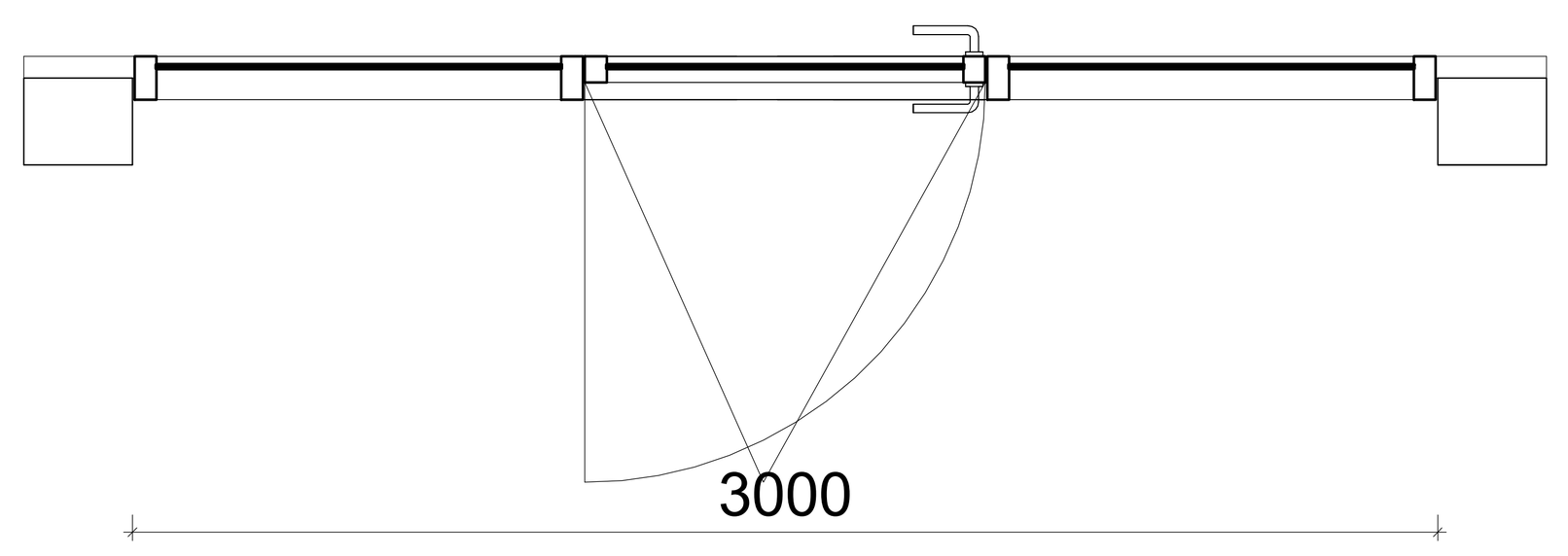 შიდა მხარე	გარე მხარე 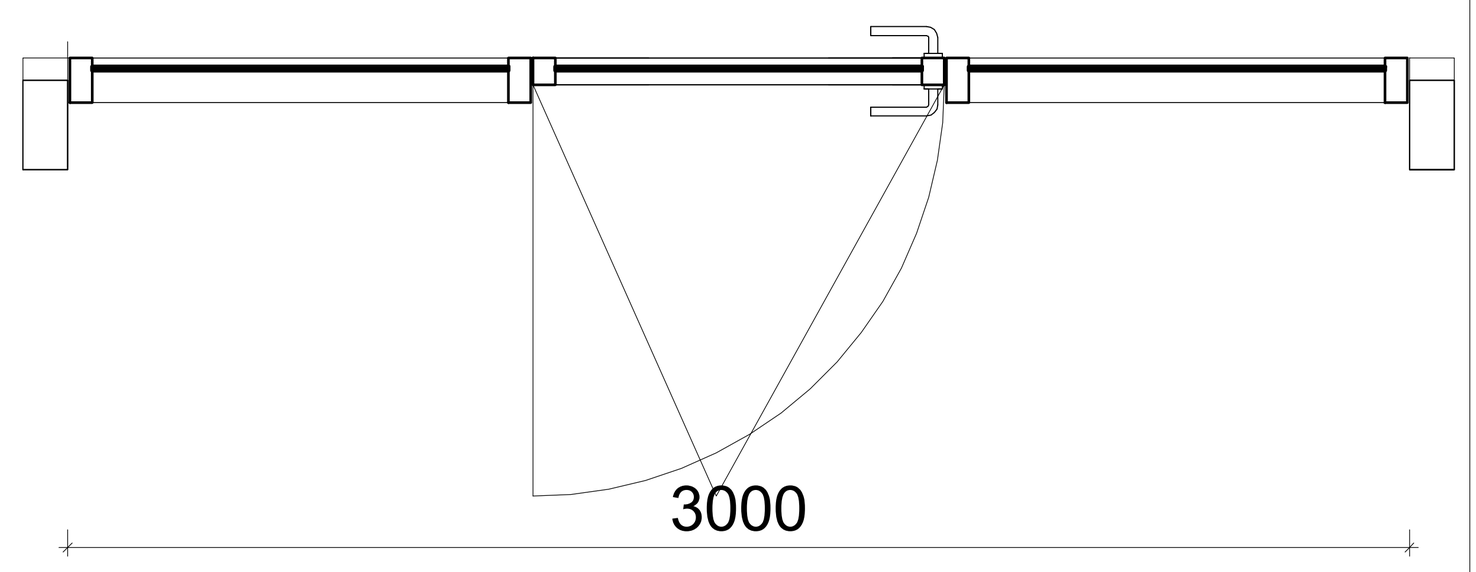 შიდა მხარე	გარე მხარე 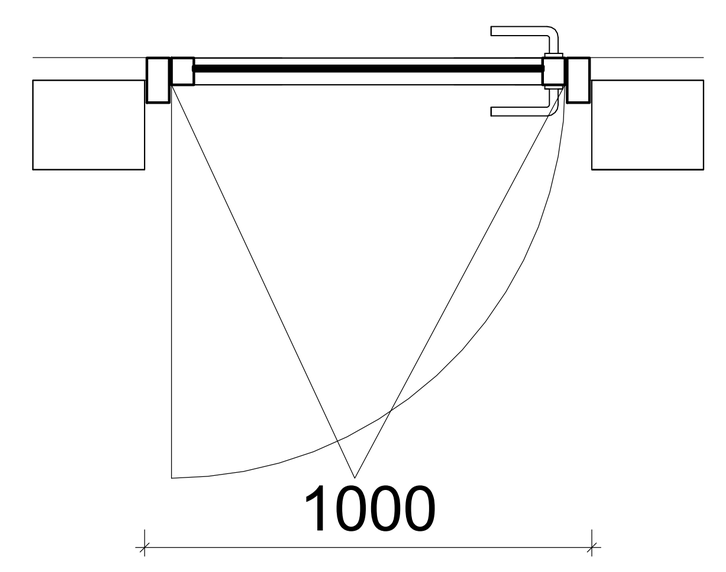 შიდა მხარე	გარე მხარე 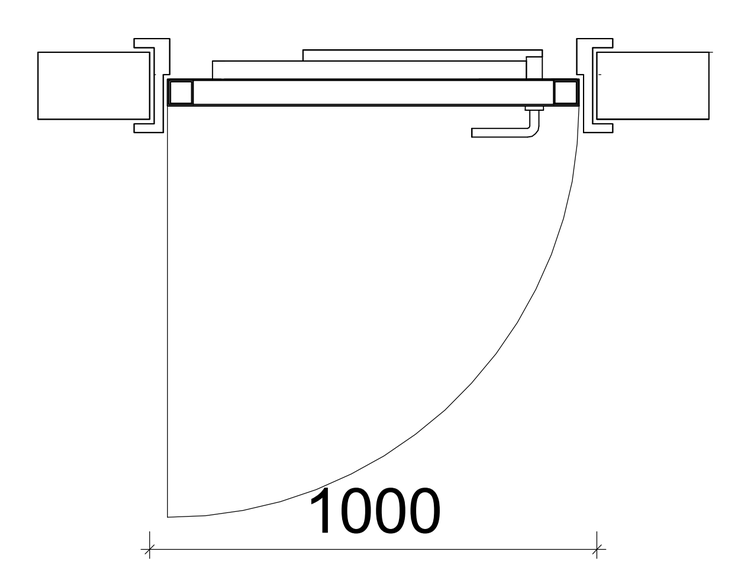 შიდა მხარე
ზომა	2000x2750	3000x2750	3000x2750	3000x2550	1000X2750	1000x2225
ფართი	5.5 მ²	8.25 მ²	8.25 მ²	7.65 მ²	2.75 მ²	2.4 მ²
მასალა	შავი ფერის ალუმინის ვიტრაჟი **RAL 9004**	შავი ფერის ალუმინის ვიტრაჟი **RAL 9004**	შავი ფერის ალუმინის ვიტრაჟი **RAL 9004**	შავი ფერის ალუმინის ვიტრაჟი **RAL 9004**	შავი ფერის ალუმინის ვიტრაჟი **RAL 9004**	შავი ფერის ალუმინის ვიტრაჟი **RAL 9004**
რაოდენობა	636	211	27	1	27	16

არქიტექტორი:

S.p.s. "wei ap"
თბილისი, საქართველო, |
თამარაშვილის ქ.#13
www.archi.ge

დამკვეთი:

S.p.s. "არქი პრომოუშენი"
თბილისი, საქართველო |
თამარაშვილის #13
www.archi.ge

ინფორმაცია:

მიწის ნაკვეთის ფართობი (კვ.მ) - 25989

სართულიანობა - 31 სართული

მიწისზედა სართულების რაოდენობა - 30

მიწისქვეშა სასრთულების რაოდენობა - (-1)

ბინების რაოდენობა - 476

ლიფტების რაოდენობა - 5

მინიმალური ფართი (კვ.მ) - 37.8

დახურული პარკინგების ჯამური რაოდენობა - 178

მათ შორის საოჯახო (2 მანქანიანი) - 5

პროექტში გამოყენებული მასალები:
- მინის მოაჯირები
- კომპოზიტური პანელები
- ალუმინის ვიტრაჟები
- პერფორირებული ალუმინის პანელები

სართულის დიაგრამა:

გეგმის დიაგრამა:



პროექტის სახელწოდება:

საცხოვრებელი კომპლექსი "გრანდ ავენიუ" დადიანის ქუჩაზე

პროექტის ადგილმდებარეობა:

ქალაქი თბილისი, ქუჩა ც.დადიანი, №32 ;
ქალაქი თბილისი , ქუჩა რკინიგზა , № 30

სექტორი:	საცხოვრებელი
სტატუსი/ფაზა:	სქემატური

რიგი	ნომერი	თარიღი	განმარტება

რევიზიის ნომერი:	
რევიზიის თარიღი:	
ნახაზის თარიღი:	11/19/25
დახაზა:	ლ.ვ

ნახაზის დასახელება:

კარ-ფანჯრების სპეციფიკაცია

მასშტაბი:	1 : 20
ფურცლის ზომა:	A0

ნახაზის ნომერი:

A4000

CWT-01

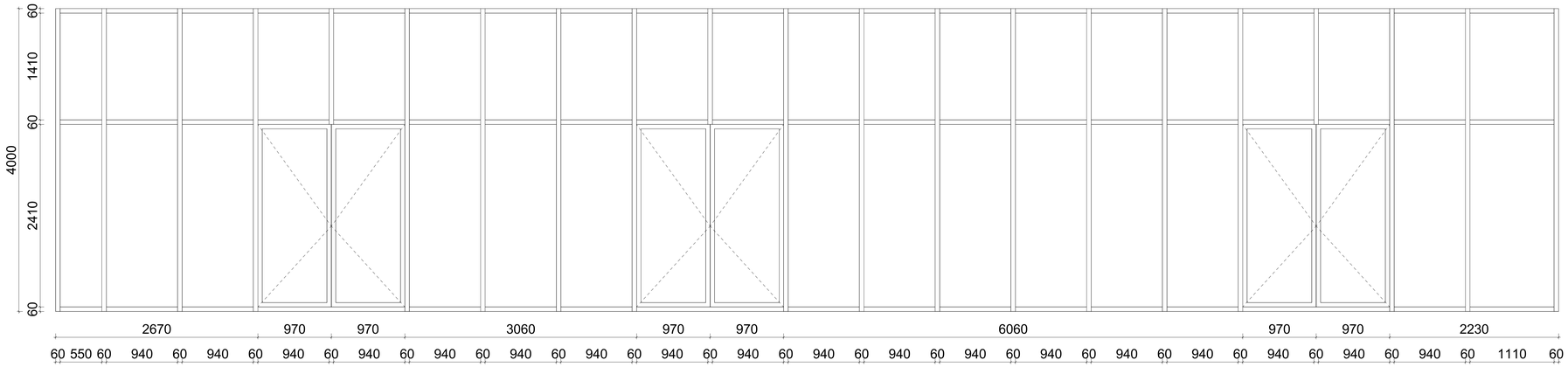

1 წინ ხედი
1 : 25

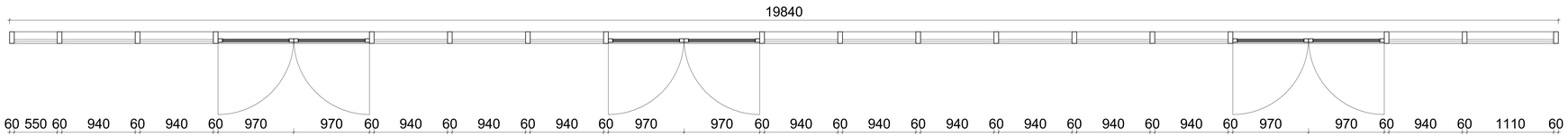

2 ზედ ხედი
1 : 25

ᲙᲝᲓᲘ	CWT-01
ᲖᲝᲛᲐ	19840 x 4000
ᲤᲐᲠᲗᲘ	79.36 მ^2
ᲛᲐᲡᲐᲚᲐ	ᲨᲐᲕᲘ ᲤᲔᲠᲘᲡ ᲐᲚᲣᲛᲘᲜᲘᲡ ᲕᲘᲢᲠᲐᲟᲘ RAL 9004
ᲠᲐᲝᲓᲔᲜᲝᲑᲐ	1

CWT-02

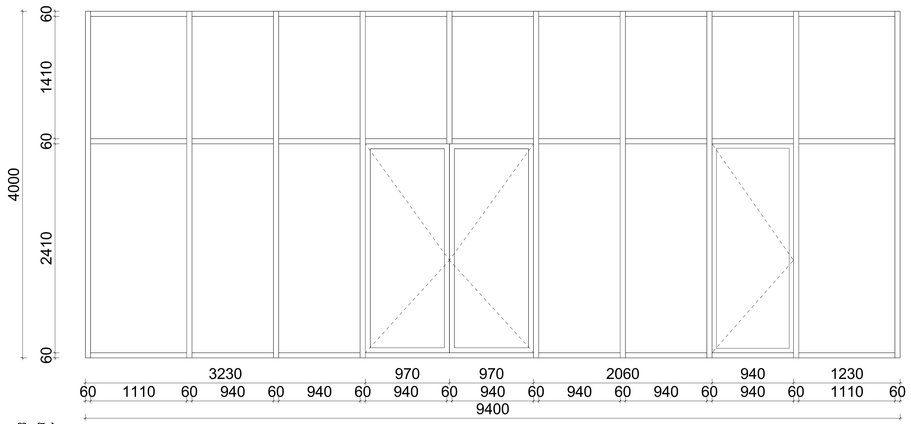

3 წინ ხედი
1 : 25

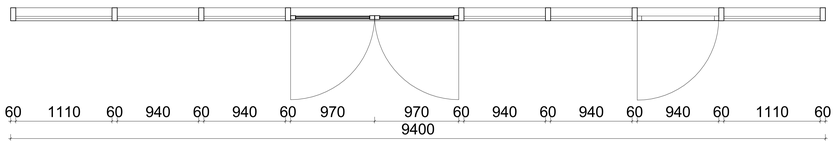

4 ზედ ხედი
1 : 25

ᲙᲝᲓᲘ	CWT-02
ᲖᲝᲛᲐ	9400 x 4000
ᲤᲐᲠᲗᲘ	37.6 მ^2
ᲛᲐᲡᲐᲚᲐ	ᲨᲐᲕᲘ ᲤᲔᲠᲘᲡ ᲐᲚᲣᲛᲘᲜᲘᲡ ᲕᲘᲢᲠᲐᲟᲘ RAL 9004
ᲠᲐᲝᲓᲔᲜᲝᲑᲐ	1

CWT-03

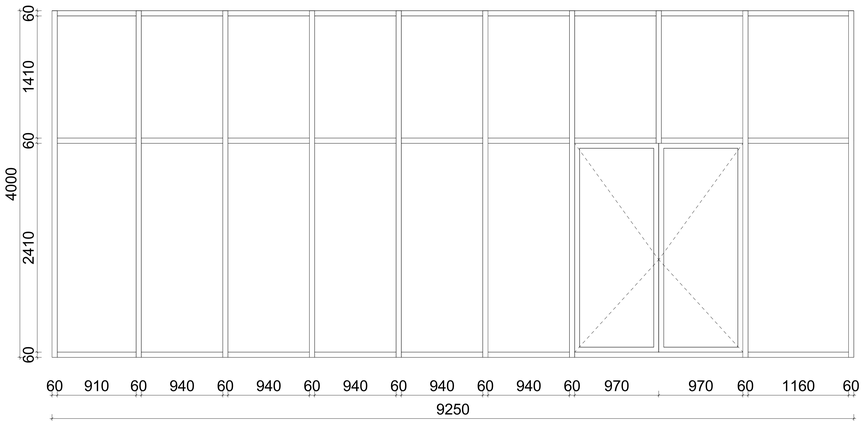

5 წინ ხედი
1 : 25

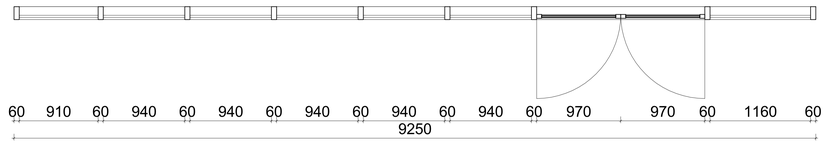

6 ზედ ხედი
1 : 25

ᲙᲝᲓᲘ	CWT-03
ᲖᲝᲛᲐ	9250 x 4000
ᲤᲐᲠᲗᲘ	37 მ^2
ᲛᲐᲡᲐᲚᲐ	ᲨᲐᲕᲘ ᲤᲔᲠᲘᲡ ᲐᲚᲣᲛᲘᲜᲘᲡ ᲕᲘᲢᲠᲐᲟᲘ RAL 9004
ᲠᲐᲝᲓᲔᲜᲝᲑᲐ	1

ᲐᲠᲥᲘᲢᲔᲥᲢᲝᲜᲔᲠᲘ:

S.p.s. "wei ap"
თბილისი, საქართველო, | თამარაშვილის ქ.#13
www.archi.ge

Wei Yap architecture

ᲓᲔᲕᲔᲚᲝᲞᲔᲠᲘ:

S.p.s. "არქი პროფიდევლოპი"
თბილისი, საქართველო | თამარაშვილის #13
www.archi.ge

არქი

ᲘᲜᲟᲘᲜᲔᲠᲘᲜᲒᲘ:

მიწის ნაკვეთის ფართობი (ha) - 25989

სარეშეტიანობა - 31 სარეშეტი

მიწისზედა სართულების რაოდენობა - 30

მიწისქვეშა სართულების რაოდენობა - (-1)

ბინების რაოდენობა - 476

ლიფტების რაოდენობა - 5

მინიმალური ფართი (ha) - 37.8

ღობერული კარსაბმების ჯამური რაოდენობა - 178

მთ მორის სართები (2 მანაბრით) - 5

პროექტში მეორადად გამოყენებული მასალები:
- მიწის მორეული
- პრეფაბრიკატორ ელემენტები
- ელექტრონის პანელები
- პლიტორიალური ელემენტის ელემენტები

სართულის დონეები:

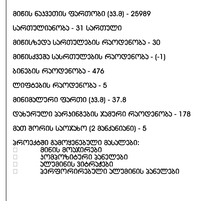

პროექტის სახელწოდება:

საცხოვრებელი კომპლექსი "ბრაინდ ავენიუ" დიდიანის ქუჩაზე

პროექტის ადგილმდებარეობა:

ქალაქი თბილისი, ქუჩა მ.დიდიანი, №32 , ქალაქი თბილისი , ქუჩა რჩინიძეზა , № 30

სპეციალობა:	საქმიანობები

რიგი	ნიშანი	თარიღი	განმარტება

რედაქციის ნომერი:
რედაქციის თარიღი: 11/19/25
ფორმა:
ნახაზის დასახელება:

ვიტრაჟების სპეციფიკაცია

მასშტაბი: 1 : 25
ფურცლის ზომა: A0
ნახაზის ნომერი:

A4001

CWT-04

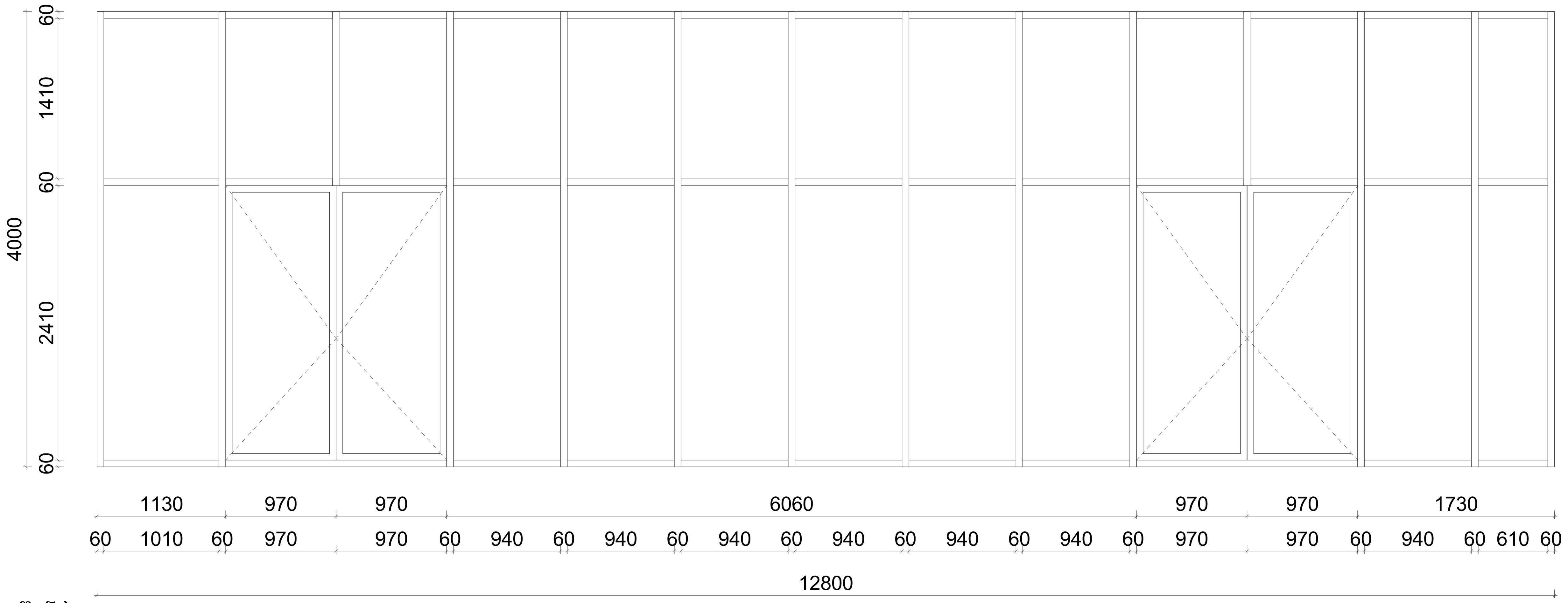

1 წინ ხედი
1 : 25

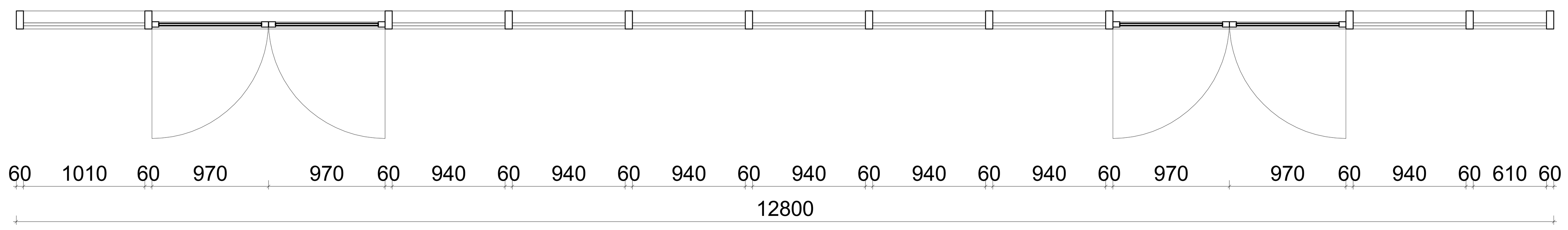

2 ზედ ხედი
1 : 25

კოდი	CWT-04
ზომა	12800 x 4000
ფართი	51.2 მ²
მასალა	შავი ფერის ალუმინის ვიტრაჟი RAL 9004
რაოდენობა	1

კოდი	CWT-05	CWT-06
ზომა	11400 x 4000	7.6 x 4000
ფართი	45.6 მ²	30.4 მ²
მასალა	შავი ფერის ალუმინის ვიტრაჟი RAL 9004	შავი ფერის ალუმინის ვიტრაჟი RAL 9004
რაოდენობა	1	1

CWT-05

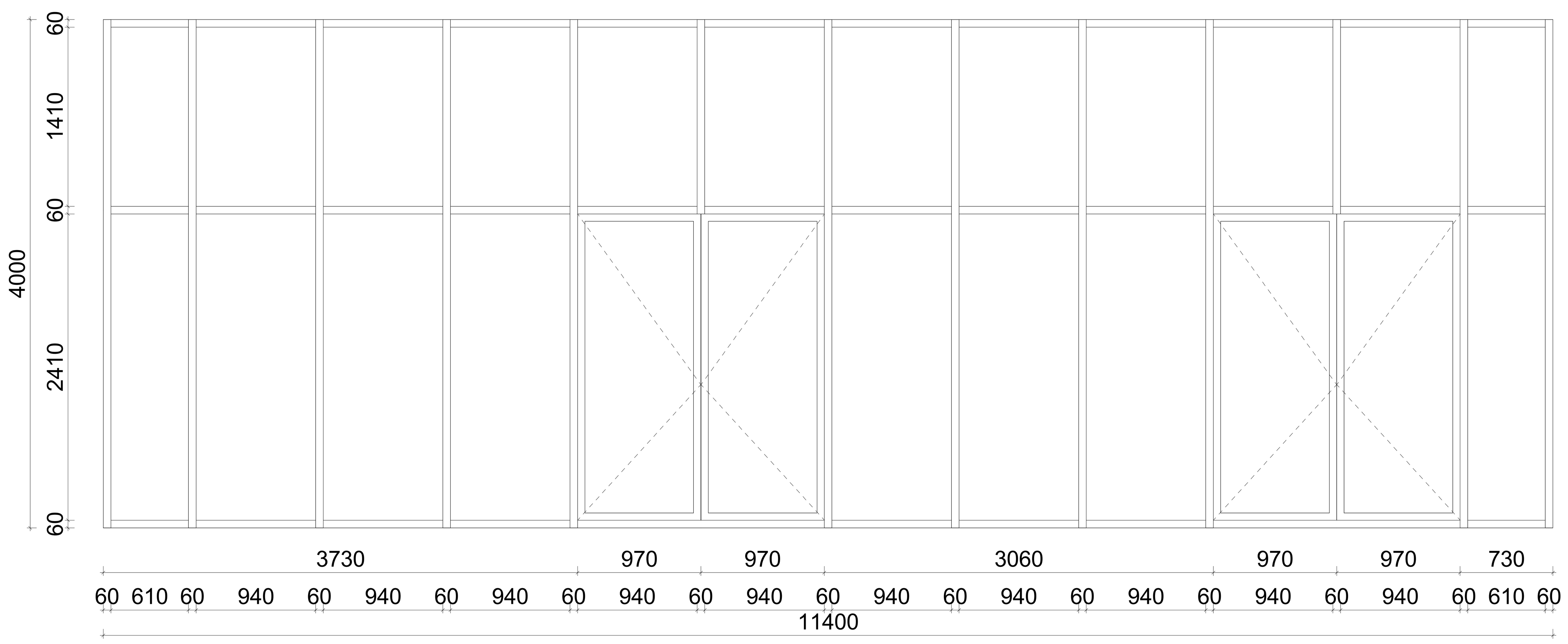

3 წინ ხედი
1 : 25

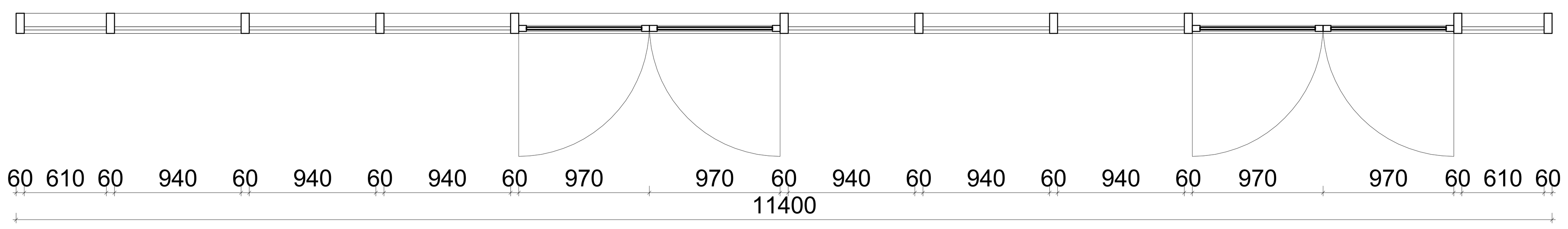

4 ზედ ხედი
1 : 25

CWT-06

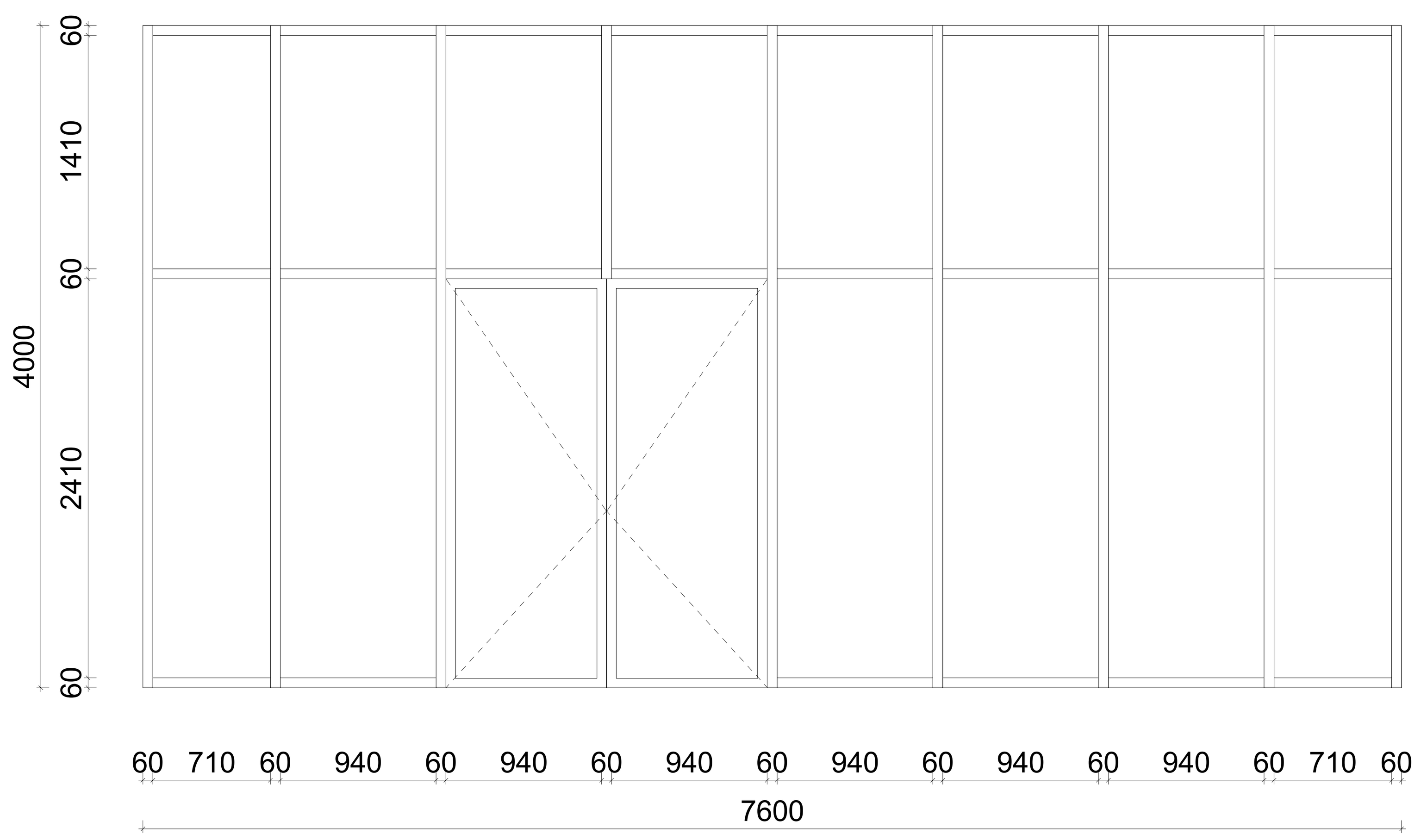

5 წინ ხედი
1 : 25

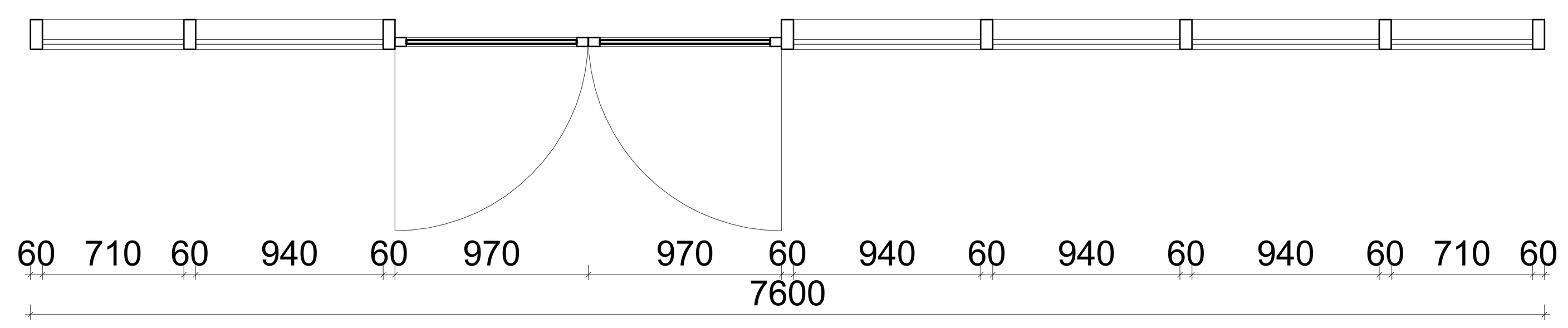

6 ზედ ხედი
1 : 25

არქიტექტორი:

S.p.s. "wei ap"
თბილისი, საქართველო, |
თამარაშვილის ქ.#13
www.archi.ge

დამკვეთი:

S.p.s. "არქი პრომოუშენი"
თბილისი, საქართველო |
თამარაშვილის #13
www.archi.ge

ინფორმაცია:

მიწის ნაკვეთის ფართობი (კვ.მ) - 25989

სართულიანობა - 31 სართული

მიწისზედა სართულების რაოდენობა - 30

მიწისქვეშა სასრთულების რაოდენობა - (-1)

ბინების რაოდენობა - 476

ლიფტების რაოდენობა - 5

მინიმალური ფართი (კვ.მ) - 37.8

დახურული პარკინგების ჯამური რაოდენობა - 178

მათ შორის საოჯახო (2 მანქანიანი) - 5

პროექტში გამოყენებული მასალები:
- მინის მოაჯირები
- კომპოზიტური პანელები
- ალუმინის ვიტრაჟები
- პერფორირებული ალუმინის პანელები

სართულის დიაგრამა:

გეგმის დიაგრამა:



პროექტის სახელწოდება:

საცხოვრებელი კომპლექსი "გრანდ ავენიუ" დადიანის ქუჩაზე

პროექტის ადგილმდებარეობა:

ქალაქი თბილისი, ქუჩა ც.დადიანი, №32 ; ქალაქი თბილისი , ქუჩა რკინიგზა , № 30

სექტორი:	საცხოვრებელი
სტატუსი/ფაზა:	სქემატური

რიგი	ნომერი	თარიღი	განმარტება

რევიზიის ნომერი:	
რევიზიის თარიღი:	
ნახაზის თარიღი:	11/19/25
დახაზა:	ლ.ვ

ნახაზის დასახელება:

ვიტრაჟების სპეციფიკაცია

მასშტაბი:	1 : 25
ფურცლის ზომა:	A0

ნახაზის ნომერი:

A4002

CWT-07

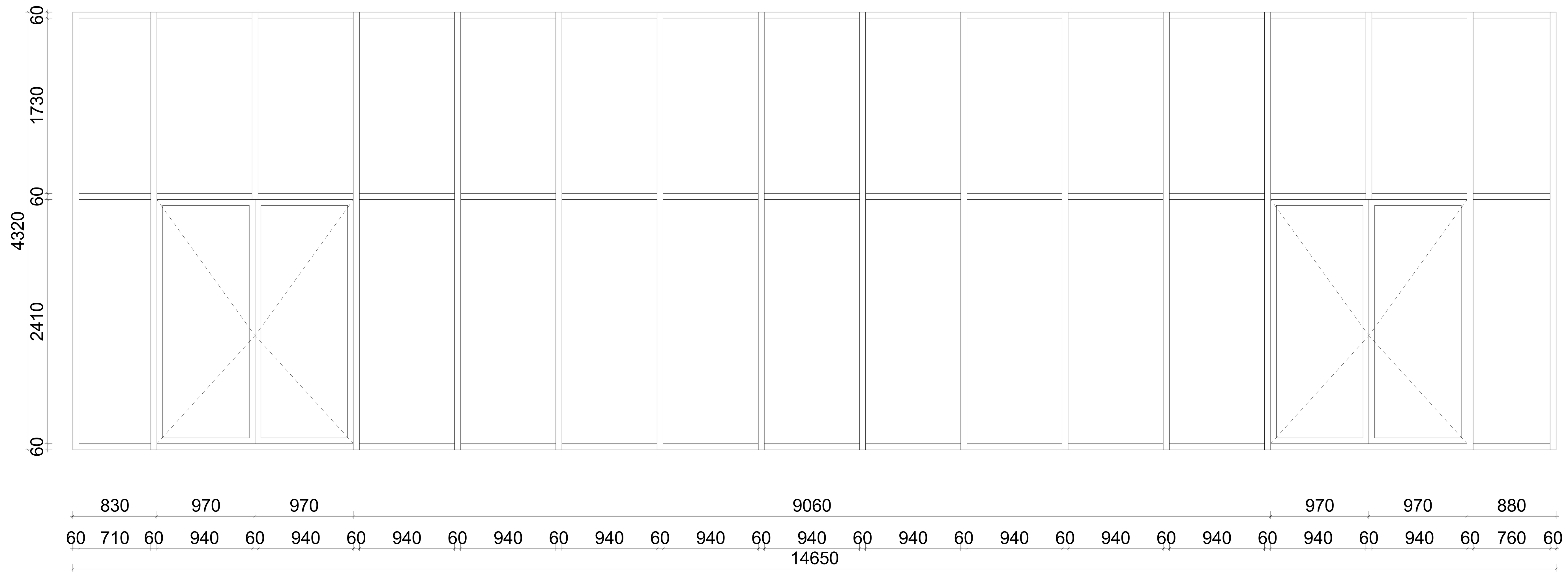

1 წინ ხედი
1 : 25

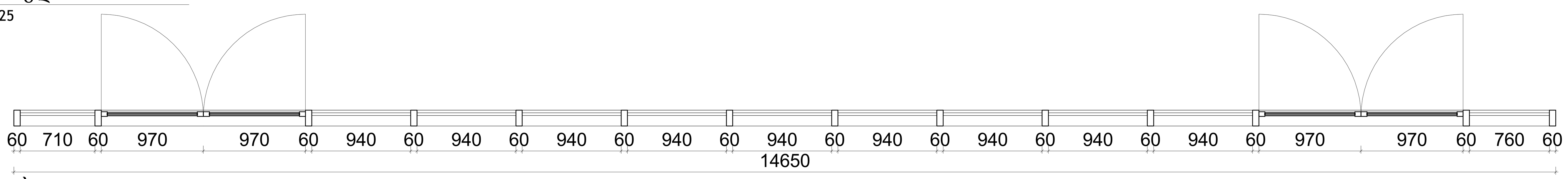

2 ზედ ხედი
1 : 25

CWT-08

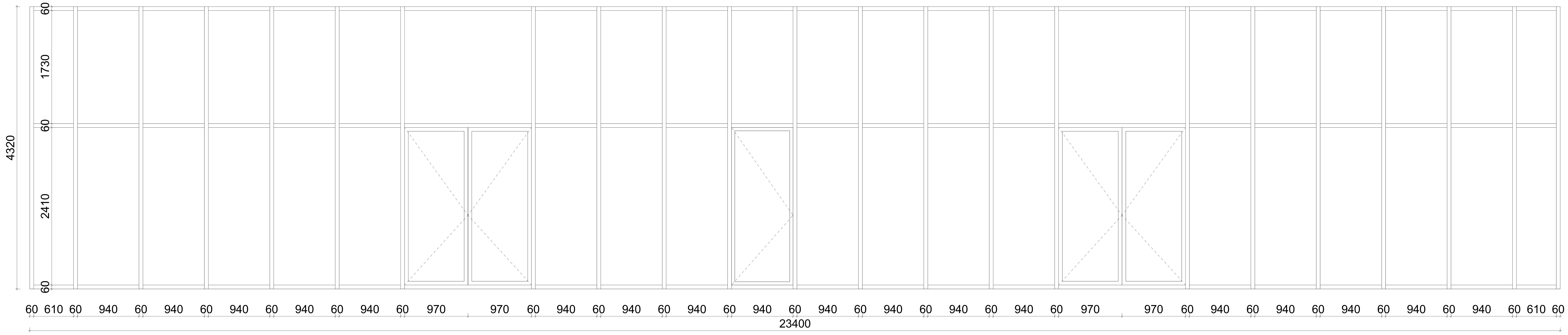

3 წინ ხედი
1 : 25

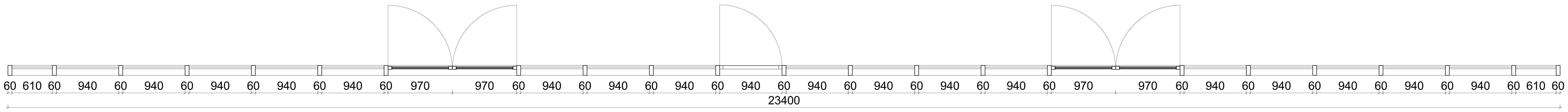

4 ზედ ხედი
1 : 25

კოდი	CWT-07	CWT-08
ზომა	14650 x 4320	23400x4320
ფართი	63.3 მ^2	101.1 მ^2
მასალა	შავი ფერის ალუმინის ვიტრაჟი RAL 9004	შავი ფერის ალუმინის ვიტრაჟი RAL 9004
რაოდენობა	1	1

არქიტექტორი:

S.p.s. "wei ap"
თბილისი, საქართველო, |
თამარაშვილის ქ.#13
www.archi.ge

დამკვეთი:

S.p.s. "არქი პრომოუშენი"
თბილისი, საქართველო |
თამარაშვილის #13
www.archi.ge

ინფორმაცია:

მიწის ნაკვეთის ფართობი (კვ.მ) - 25989

სართულიანობა - 31 სართული

მიწისზედა სართულების რაოდენობა - 30

მიწისქვეშა სასრთულების რაოდენობა - (-1)

ბინების რაოდენობა - 476

ლიფტების რაოდენობა - 5

მინიმალური ფართი (კვ.მ) - 37.8

დახურული პარკინგების ჯამური რაოდენობა - 178

მათ შორის საოჯახო (2 მანქანიანი) - 5

პროექტში გამოყენებული მასალები:
- მინის მოაჯირები
- კომპოზიტური პანელები
- ალუმინის ვიტრაჟები
- პერფორირებული ალუმინის პანელები

სართულის დიაგრამა:

გეგმის დიაგრამა:



პროექტის სახელწოდება:

საცხოვრებელი კომპლექსი "გრანდ ავენიუ" დადიანის ქუჩაზე

პროექტის ადგილმდებარეობა:

ქალაქი თბილისი, ქუჩა ც.დადიანი, №32 ;
ქალაქი თბილისი , ქუჩა რკინიგზა , № 30

სექტორი:	საცხოვრებელი
სტატუსი/ფაზა:	სქემატური

რიგი	ნომერი	თარიღი	განმარტება

რევიზიის ნომერი:	
რევიზიის თარიღი:	
ნახაზის თარიღი:	11/19/25
დახაზა:	ლ.3

ნახაზის დასახელება:

ვიტრაჟების სპეციფიკაცია

მასშტაბი:	1 : 25
ფურცლის ზომა:	A0

ნახაზის ნომერი:

A4003

CWT-09

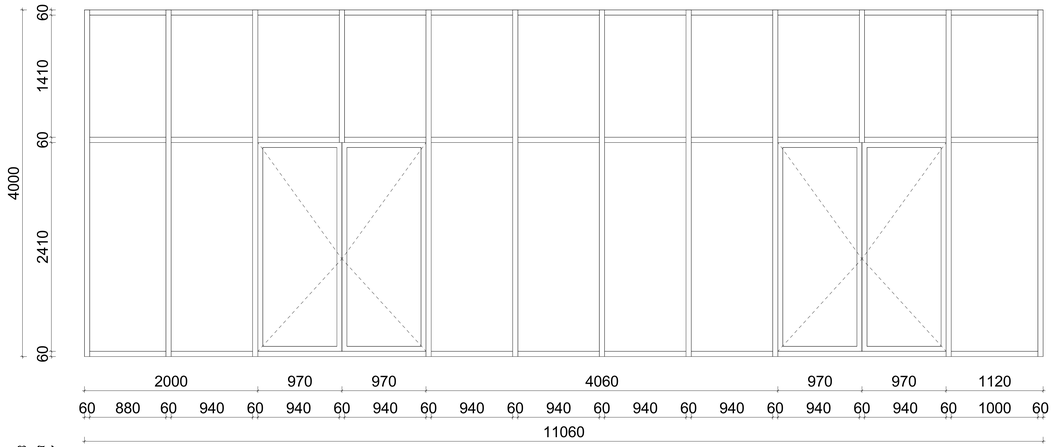

1 წინ ხედი
1 : 25

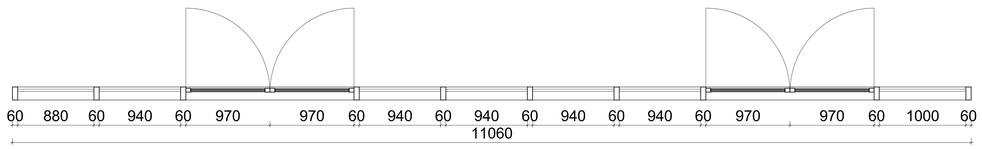

2 ზედ ხედი
1 : 25

კოდი	CWT-09	CWT-10
ზომა	11060 x 4000	29350x4000
ფართი	44.24 მ²	117.4 მ²
მასალა	შავი ფერის ალუმინის ვიტრაჟი RAL 9004	შავი ფერის ალუმინის ვიტრაჟი RAL 9004
რაოდენობა	1	1

CWT-10

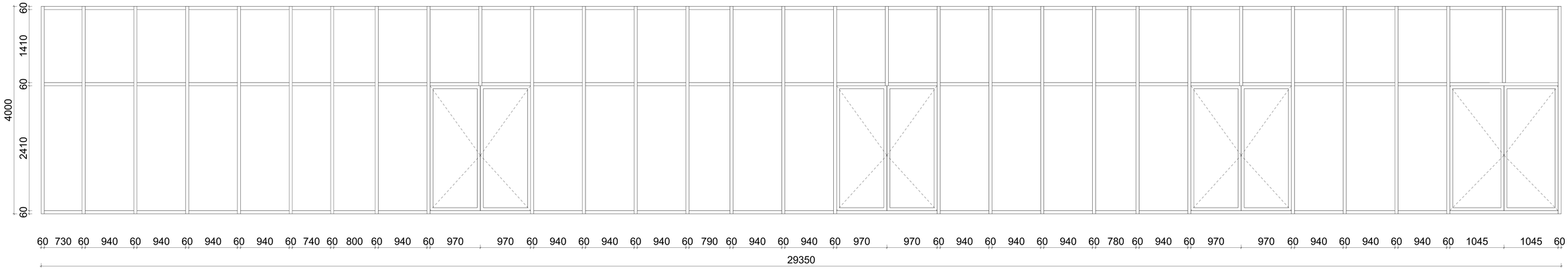

3 Elevation Left
1 : 28

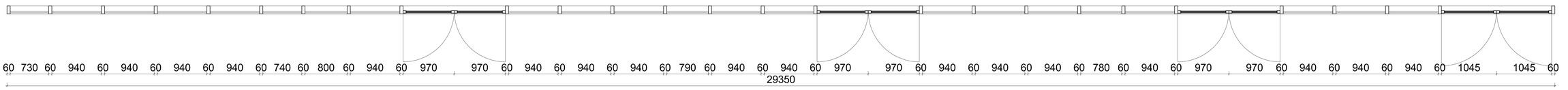

4 ზედ ხედი
1 : 28

არქიტექტორი:

S.p.s. "wei ap"
თბილისი, საქართველო, | თამარაშვილის ქ.#13
www.archi.ge

Wei Yap architecture

დამკვეთი:

S.p.s. "არქი პროფიდევლოპი"
თბილისი, საქართველო | თამარაშვილის #13
www.archi.ge

არქი

ინჟინრები:

მიმდ. ნაკვეთის ფართობი (33.8) - 25989

საერთაშორისო - 31 საერთაშო

მიმდინარე საერთაშორისო რაოდენობა - 30

მიმდინარე საერთაშორისო რაოდენობა - (-1)

ბინების რაოდენობა - 476

ლიფტების რაოდენობა - 5

მინიმალური ფართი (33.8) - 37.8

ტიპური პარკინგის ჯამური რაოდენობა - 178

მათ შორის ადამიანთა (2 მანქანით) - 5

პროექტში გათვალისწინებული მასალები:
- მინის ფრენინგები
- პოლიკარბონატის კანკელები
- ალუმინის პანელები
- პარაპეტისწინა ალუმინის კანკელები

საერთაშორისო დონისძიება:

გვერდის დონისძიება:

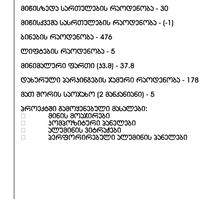

პროექტის სახელწოდება:

სცენოგრაფიული პომპლექსი "პრაიდ პვენიე" დღიწინის ქუჩაზე

პროექტის პანონტრაქტორი:

ქალაქი თბილისი, ქუჩა ც.დადიანი, №32 ; ქალაქი თბილისი , ქუჩა რუსთაველზე , № 30

სპეციალობა:	სცენოგრაფია
სპეციალიზება:	სცენოგრაფია

რიგი	ნომერი	თარიღი	განმარტება

რევიზიის ნომერი:	
რევიზიის თარიღი:	
ნახაზის თარიღი:	11/19/25
ფორმა:	ლ-ც

ნახაზის დასახელება:

ვიტრაჟების სპეციფიკაცია

მასშტაბი:	As indicated
ფურცლის ზომა:	A0
ნახაზის ნომერი:	

A4004

CWT-11

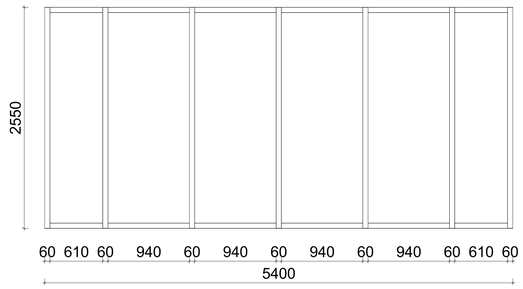

1 წინ ხედი
1 : 25

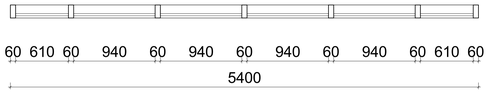

2 ზედ ხედი
1 : 25

CWT-12

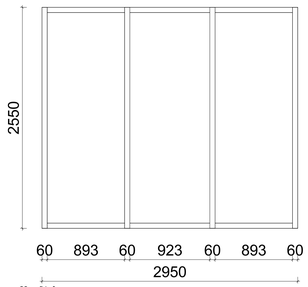

3 წინ ხედი
1 : 25

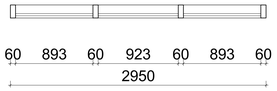

4 ზედ ხედი
1 : 25

CWT-13

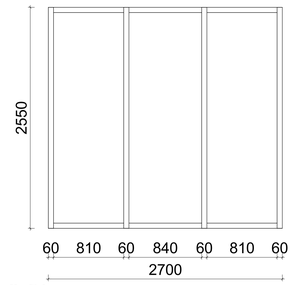

5 წინ ხედი
1 : 25

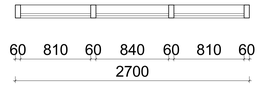

6 ზედ ხედი
1 : 25

CWT-14

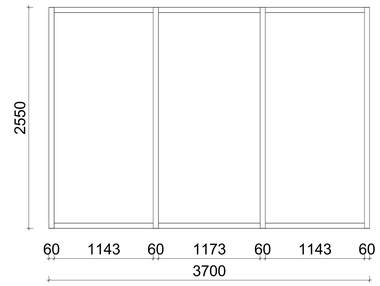

7 წინ ხედი
1 : 25

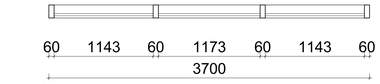

8 ზედ ხედი
1 : 25

CWT-15

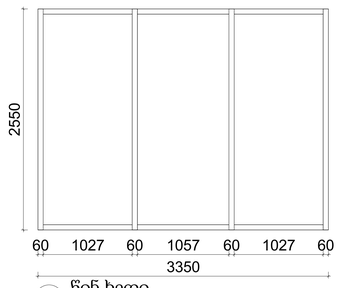

9 წინ ხედი
1 : 25

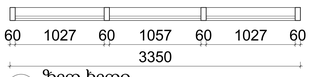

10 ზედ ხედი
1 : 25

CWT-16

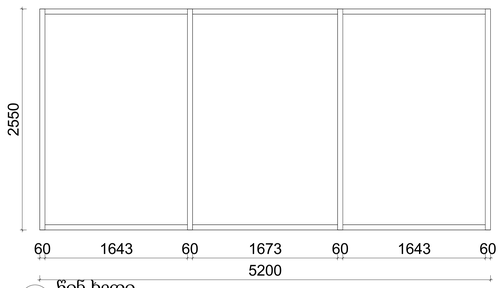

11 წინ ხედი
1 : 25

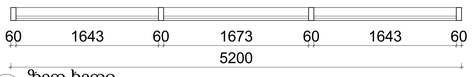

12 ზედ ხედი
1 : 25

CWT-17

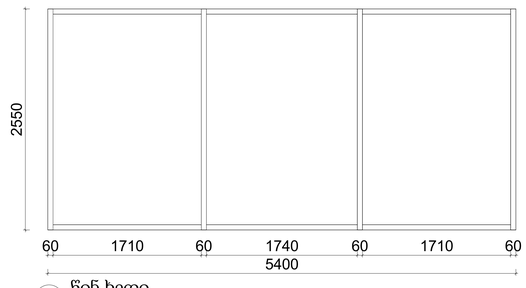

13 წინ ხედი
1 : 25

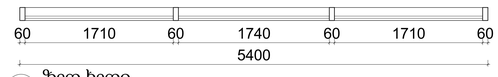

14 ზედ ხედი
1 : 25

CWT-18

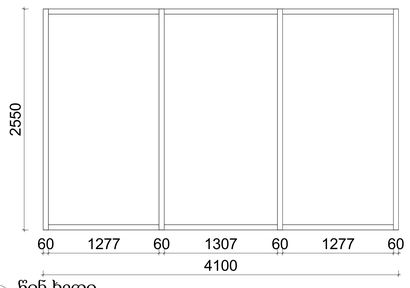

15 წინ ხედი
1 : 25

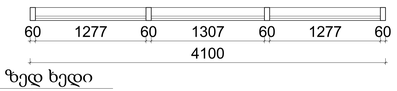

16 ზედ ხედი
1 : 25

CWT-19

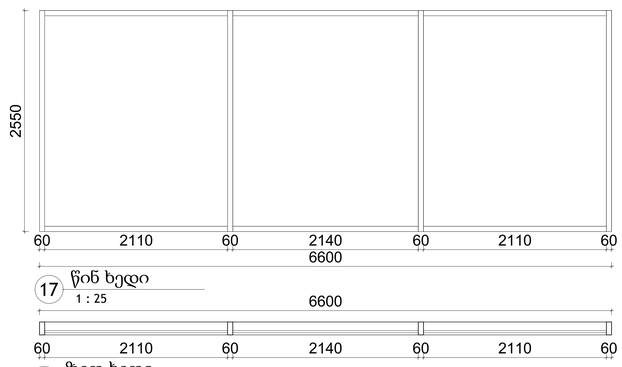

17 წინ ხედი
1 : 25

18 ზედ ხედი
1 : 25

CWT-20

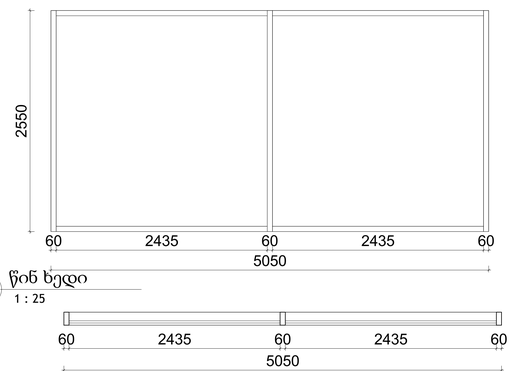

19 წინ ხედი
1 : 25

20 ზედ ხედი
1 : 25

პოდი	CWT-11	CWT-12	CWT-13	CWT-14	CWT-15	CWT-16	CWT-17	CWT-18	CWT-19	CWT-20
ზომა	5400X2550	2950X2550	2700X2550	3700X2550	3350X2550	5200X2550	5400X2550	4100X2550	6600X2550	5050X2550
ფართი	13.77 მ²	7.5 მ²	6.9 მ²	9.4 მ²	8.5 მ²	13.3 მ²	13.8 მ²	10.5 მ²	16.8 მ²	12.9 მ²
მასალა	შავი ფერის ალუმინის ვიტრაჟი RAL 9004	შავი ფერის ალუმინის ვიტრაჟი RAL 9004	შავი ფერის ალუმინის ვიტრაჟი RAL 9004	შავი ფერის ალუმინის ვიტრაჟი RAL 9004	შავი ფერის ალუმინის ვიტრაჟი RAL 9004	შავი ფერის ალუმინის ვიტრაჟი RAL 9004	შავი ფერის ალუმინის ვიტრაჟი RAL 9004	შავი ფერის ალუმინის ვიტრაჟი RAL 9004	შავი ფერის ალუმინის ვიტრაჟი RAL 9004	შავი ფერის ალუმინის ვიტრაჟი RAL 9004
რაოდენობა	1	1	1	1	1	1	1	1	1	1

პრემიანტორები:

S.p.a. "wei ap"
თბილისი, საქართველო, | თამარაშვილის ქ.#13
www.archi.ge

Wei Yap architecture

დამკვეთი:

S.p.a. "არქი პროფიდევლი"
თბილისი, საქართველო | თამარაშვილის #13
www.archi.ge

არქი

ინფორმაციის:

მიწის ნაკვეთის ფართობი (33.8) - 25989

საერთელიანობა - 31 სართული

მიწისზედა სართულების რაოდენობა - 30

მიწისქვეშა სართულების რაოდენობა - (-1)

ბინების რაოდენობა - 476

ლიფტების რაოდენობა - 5

მიწიდანული ფართი (33.8) - 37.8

დასპრული ეკრანების ჯამური რაოდენობა - 178

მეთ მერის საოთხო (2 მანდილის) - 5

პროექტში მეორდებული მასალები:
- მიწის ფილები
- პრემიუმ ბეტონი პანელები
- პლექსიგლას პანელები
- პრემიუმ ალუმინის პანელები

სართულის დასახელება:

გვერდის დასახელება:



პროექტის სახელწოდება:

საცხოვრებელი კომპლექსი "გრანდ პვენიუ" დიდუბის ქუჩაზე

პროექტის ავტორიტეტარობა:

ქალაქი თბილისი, ქუჩა მ.დიდუბანი, №32 ; ქალაქი თბილისი , ქუჩა რკინიგზა , № 30

სექციის:	საცხოვრებელი
სადგომი/ფენა:	სამშენებელი

რიგი	ნომერი	თარიღი	განმარტება

რევიზიის ნომერი:
რევიზიის თარიღი:
ნახაზის თარიღი: 11/10/25
შემქმნა: ლ.ც
ნახაზის დასახელება:

ვიტრაჟების სპეციფიკაცია

მასშტაბი: 1 : 25
ფურცლის ზომა: A0
ნახაზის ნომერი:

A4005

CWT-21

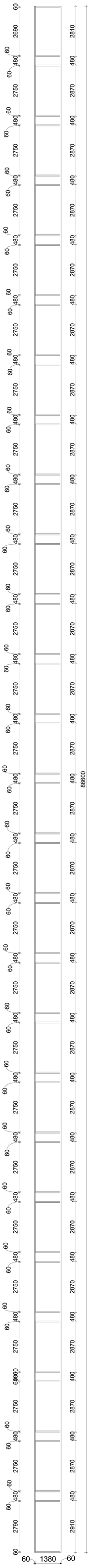

CWT-22

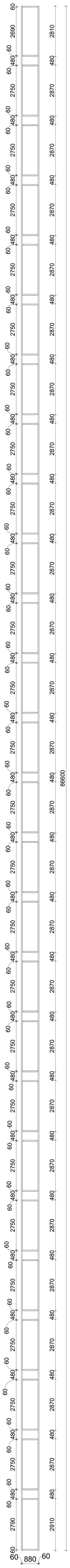

CWT-23

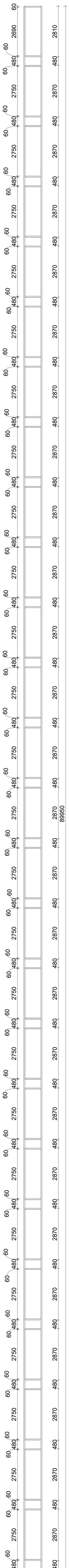

პოდი	CWT-21	CWT-22	CWT-23
ზომა	1500X86600	1000X86600	1000X89950
ფართი	129.9 მ^2	86.6 მ^2	89.5 მ^2
მასალა	შავი ფერის ალუმინის ვიტრაჟი RAL 9004	შავი ფერის ალუმინის ვიტრაჟი RAL 9004	შავი ფერის ალუმინის ვიტრაჟი RAL 9004
რაოდენობა	1	3	2

1 წინ ხედი
1 : 60

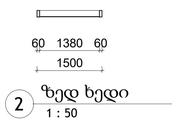

2 ზედ ხედი
1 : 50

3 წინ ხედი
1 : 60

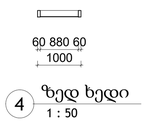

4 ზედ ხედი
1 : 50

5 წინ ხედი
1 : 60

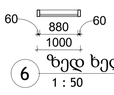

6 ზედ ხედი
1 : 50

არქიტექტორი:

S.p.a. "wei ap"
თბილისი, საქართველო, | თამარაშვილის ქ.#13
www.archi.ge

Wei Yap architecture

დამკვეთი:

S.p.a. "არქი პროფიდევლოპი"
თბილისი, საქართველო | თამარაშვილის #13
www.archi.ge

არქი

ინფორმაცია:

მიწის ნაკვეთის ფართობი (მ.მ) - 25989

სართულიანობა - 31 სართული

მიწისზედა სართულების რაოდენობა - 30

მიწისქვეშა სართულების რაოდენობა - (-1)

ბინების რაოდენობა - 476

ლიფტების რაოდენობა - 5

მიწისქვეშა ფართი (მ.მ) - 37.8

დასარეული პარკინგების ჯამური რაოდენობა - 178

მათ შორის სპორტი (2 მანქანისთვის) - 5

პროექტის მეთოდებული მასალები:
- მონო მონოლითი
- პრეფაბრიკატი კონსტრუქციები
- აგურისგან ნაშენები
- ასორტირებული ალუმინის პანელები

სართულის დიაგრამა:

მიმდინარე მდგომარეობა:

პროექტის სახელწოდება:

სპეციალური პოპულარული
"ბრაინდ ვუნიე" დიდიანის
ქუჩაზე

პროექტის აქტუალიზაციის:

ქალაქი თბილისი, ქუჩა
დ.დიდიანი, №32 ;
ქალაქი თბილისი , ქუჩა
რჯინიზზე , № 30

სტატუსი:	სპეციალური
სტატუსი/ეტაპი:	სამშენებლო

რიგი	ნომერი	თარიღი	განმარტება

რევიზიის ნომერი:	
რევიზიის თარიღი:	
ნახაზის თარიღი:	11/19/25
ტიპაჟი:	ტ-3

ნახაზის დასახელება:

ვიტრაჟების
სპეციფიკაცია

მასშტაბი:	As indicated
ფორმატის ზომა:	A4
ნახაზის ნომერი:	

A4006