კორეიქტერებული არქიტექტურული პროექტის

კორექტირებული საექსპერტო შეფასება (AR11106139)

ქ. თბილისი, ცაცხვების IV შესახვევი, №7

(01.10.181.009.083)



შესრულებულია არქიტექტურული პროექტის

“ტექნუკური რეგლამენტის “შენობა-ნაგებობის უსაფრთხოების წესების”

დამტკიცების თაობაზე” საქართველოს მთავრობის

2016 წლის 28 იანვრის N41 დადგენილების

და N 498 2017 წლის 20 ნოემბერს დადგენილებაში შეტანილი

ცვლილების ტექნიკური რეგლამენტის

მოთხოვნებთან შესაბამისობის დადგენის მიზნით

ექსპერტი შემსრულებელი

არქიტექტორი

დიანა რეხვიაშვილი ----------

21/10/2025 წ.

ფ № 2

სატიტულო გვერდი

GEORGIAN TECHNICAL UNIVERSITY

DIPLOMA

STU №003622

This is to certify that Mr./Mrs. *Diana Rekhviashvili* in *year 2001* completed a full academic course of the *Georgian Technical University* majoring in *Architecture*

By resolution of the State Examination Board, dated *July 11, 2001* *Mrs. Diana Rekhviashvili* is conferred the present DIPLOMA and the qualification of *Architect*

Rector ______

Seal

Chairman of the State Examination Board ______

Dean ______

City *Tbilisi* *September 22, 2001*

Registration № *03890* Secretary ______

საქართველოს ტექნიკური უნივერსიტეტი

დიპლომი

სტუ №003622

მიეცა *დიანა ზაქრის ასულ რეხვიაშვილს* მასზედ, რომ მან *2001* წელს დაამთავრა *საქართველოს ტექნიკური უნივერსიტეტის* სრული კურსი, სპეციალობით *არქიტექტურა*

სახელმწიფო საგამოცდო კომისიის *2001* წლის *11 ივლისის* გადაწყვეტილებით *დიანა ზაქრის ასულ რეხვიაშვილს* მიენიჭა *არქიტექტორის* კვალიფიკაცია

რექტორი ______

ბ.ა.

სახელმწიფო საგამოცდო კომისიის თავმჯდომარე ______

დეკანი ______

ქალაქი *თბილისი* *22. 09. 2001 წ.*

სარეგისტრაციო № *03890* მდივანი ______

Diana Rekhviashvili

დიანა რეხვიაშვილი

დაბადების თარიღი ---- 21.01.1978

პირადი ნომერი: 35001003154

მისამართი: ქ.რუსთავი. VII მ-რ 26/46

Tel: 551 705104 557 265026

E mail: diana_rex@yahoo.com

განათლება

1984-1995 რუსთავის #15 საშუალო სკოლა

1989-1993 რუსთავის სამხატვრო სკოლა

1995-2001 საქართველოს ტექნიკური უნივერსიტეტი. არქიტექტურის ინსტიტუტი. სპეციალობა: არქიტექტურა

2010-2014 ს.ტ.უ არქიტექტურისა და დიზაინის კათედრა, დოქტორანტურა

სამუშაო გამოცდილება:

2001.09 - 2003.06 ს.ტ.უ არქიტექტურის ინსტიტუტი. უმცროსი მეცნიერ თანამშრომელი

2003.09 - 2006.10 შ.პ.ს "ვახტანგ დავითაია.არქიტექტურა.მშენებლობა" -არქიტექტორი

2006.06 - 2006.10 შ.პ.ს "PANDUS" -არქიტექტორი

2006.11 - 2007.02 შ.პ.ს "BLOCK GEORGIA" -არქიტექტორი

2007.03 - 2008.05 შ.პ.ს "DZAMA" -არქიტექტორი

2008.05 - 2009.04 შ.პ.ს "ბონუსი+" -არქიტექტორი

2010.03 - 2012.05 შ.პ.ს "GSS" -არქიტექტორი

2012.06 - 2012.08 შ.პ.ს "კანო" -არქიტექტორი

2013.06 - 2014.02 შ.პ.ს "Build Industry" -არქიტექტორი

2014.05 - 2016.12 შ.პ.ს "იმედი-რ" -არქიტექტორი

კომპიუტერის მოხმარების უნარჩვევები:

ArchiCAD

AutoCAD

3ds MAX

Adobe Photoshop

Adobe InDesign

ენები:

ქართული (მშობლიური)

რუსული (ძალიან კარგად)

ინგლისური (საშუალო)

სერტიფიკატი

№ *2017-207*

გადაეცემა

დიანა რეხვიაშვილს

მასზედ, რომ მან წარმატებით გაიარა შენობა-ნაგებობის უსაფრთხოების წესების კურსი

„შენობა ნაგებობების ინსტიტუტი - საქართველო"

თეიმურაზ ბოლოთაშვილი, დირექტორი





შეთანხმებული პროექტები და ექსპერტიზა:

გაცემის თარიღი: 19/08/2022 განცხადების ნომერი: AR1911865

გაცემის თარიღი: 26/09/2022 განცხადების ნომერი: AR1896831

გაცემის თარიღი: 21/01/2022 განცხადების ნომერი: AR1865025

გაცემის თარიღი: 11/11/2021 განცხადების ნომერი: AR1818198

გაცემის თარიღი: 31/05/2021 განცხადების ნომერი: AR1802027

ექსპერტი: ------------- : 15.01.2021

ფ № 3

სარჩევი

ფ №	შემადგენლობა
	შესავალი — 4 - 7
4	გამოყენებული მასალები
5	ტერმინრბი და განმარტებები
6	წარმოდგენილი მასალები და მოსაკვლევი ნაწილები
7	პროექტის აღწერა
	საექსპერტო შეფასება — 8 - 18
8	დაკავებულობებისა და დაკავებულობის დატვირთვების შეფასება
9	კონსტრუქციის ტიპების შეფასება
9	სიმაღლისა და ფართობის შეფასება
10	გასასვლელების, გასასვლელთან მისადგომის, გასავლელებისა და შენობიდან გამოსასვლელების შეფასება
11	გზა-კიბეებისა და სხვა გასასვლელი საშვალებების გამტარუნარიანობის შეფასება
12	მისაწვდომობის შეფასება
13	გარე კედლებისადმი მოთხოვნების შეფასება
13	სახურავის ანაწყობის შეფასება
14	ცეცხლმედეგობის ხარისხიანი მოთხოვნილი გამმიჯნავების შეფასება
15	ხანძრისგან დაცვის სისტემების შეფასება
16	წყალსადენი სისტემის ფიქსირებული მოწყობილობების შეფასება
17	ლიფტების შეფასება
17	ავტოსადგომებისადმი მოთხოვნების შეფასება
18	დასკვნა

არქიტექტურული პროექტი მოწოდებულია საპროექტო ორგანიზაცია შპს ,,არქიგრამ"_ის მიერ

მთავარი არქიტექტორი: გაბრიელ გურგენიძე

ავტორ(ებ)ი: გაბრიელ გურგენიძე

შენიშვნა:

მოცემული დოკუმენტაციის სისწორეზე და რეალობასთან შესაბამისობაზე

პასუხისმგებელია მომწოდებელი მხარე.

გამოყენებული (კანონმდებლობა, რეგლამენტები, წესები, სტანდარტები.....)

1. „მშენებლობის ნებართვის გაცემის წესისა და სანებართვო პირობების შესახებ“ საქართველოს მთავრობის 2009 წლის 24 მარტის №57 დადგენილება დადგენილებაში, საქართველოს მთავრობის 2017 წლის 6 თებერვლის №63 დადგენილება.

2. ტექნიკური რეგლამენტის „შენობა-ნაგებობის უსაფრთხოების წესების“ დამტკიცების თაობაზე ,,საქართველოს მთავრობის 2016 წლის 28 იანვრის №41 დადგენილება".

3. N 498 2017 წლის 20 ნოემბრის დადგენილებაში შეტანილი ცვლილებების ტექნიკური რეგლამენტის „შენობა-ნაგებობის უსაფრთხოების წესების“ დამტკიცების თაობაზე

4. მთავრობის 2020 წლის 4 დეკემბრის №732 დადგენილება; „მისაწვდომობის ეროვნული სტანდარტი“

წესები - შენობა-ნაგებობის უსაფრთხოების წესები.

შშმ - შეზღუდული შესაძლებლობის მქონე

შენიშვნები:

1. საექსპერტო დასკვნა წარმოადგენს სანებართვო არქიტექტურული პროექტის საქართველოს მთავრობის 2016 წლის 28 იანვრის №41დადგენილებასთან ტექნიკურრეგლამენტის – "შენობანაგებობის უსაფრთხოების წესების“ დამტკიცების თაობაზე“შესაბამისობის შეფასებას და არ მოიცავს საქართველოს ტერიტორიაზე მოქმედ, სამშენებლო სფეროში გამოყენებულ სხვა რაიმე დადგენილებისთან შესაბამისობის ანალიზს.

2. საექსპერტო დასკვნისთვის მოწოდებული დოკუმენტაციის სისწორეზე და რეალობასთან შესაბმისობაზე პასუხისმგებელია მომწოდებელი მხარე.

3. საექსპერტო დასკვნაში გამოყენებული ტერმინები (დაკავებულობა, დაკავებულობის დატვირთვა,მისაწვდომობა და სხვა) შეესაბამება შენობა-ნაგებობის უსაფრთხოების წესებში გამოყენებულ ტერმინებს და უნდა განიმარტოს აღნიშნული წესების მიხედვით. განუმარტავი ტერმინები საყოველთაოდ მიღებული მნიშვნელობით გამოიყენება.

ფ № 6

წარმოდგენილი მასალები და მოსაკვლევი ნაწილები

შესავალი

წარმოდგენილი მასალები:

წარმოდგენილი კორექტირებული არქიტექტურული პროექტი (AR11106139) („საქართველოს ზოგადი ადმინისტრაციული კოდექსის“ მე-5, 51-ე, 52-ე, 96-ე, მე-100 მუხლების, VI თავის, საქართველოს მთავრობის 2009 წლის 24 მარტის №57 დადგენილებაში, საქართველოს მთავრობის 2017 წლის 6 თებერვლის №63 დადგენილებით შეტანილი ცვლილებების საფუძველზე 47-ემუხლით (მუხლი 47." არქიტექტურული პროექტის შემადგენლობა") განსაზღვრული არქიტექტურული პროექტით. საექსპერტო დასკვნა მოიცავს არქიტექტურული პროექტის ნაწილების შეფასებას ტექნიკურ რეგლამენტთან - "შენობა-ნაგებობის უსაფრთხოების წესების" შესაბამისობაზე საქართველოს მთავრობის 2017 წლის 6 თებერვლის №63 დადგენილების („მშენებლობის ნებართვის გაცემის წესისა და სანებართვო პირობების შესახებ“ საქართველოს მთავრობის 2009 წლის 24 მარტის №57 დადგენილებაში ცვლილების შეტანის თაობაზე) მე-5 მუხლის, მე-3 პუნქტის მიხედვით. დამტკიცებული მშენებლობის ნებართვის გაცემის წესისა და სანებართვო პირობების, ქალაქ თბილისის მუნიციპალიტეტის საკრებულოს 2016 წლის 24 მაისის №14-39 დადგენილებით დამტკიცებული „ქ. თბილისის მუნიციპალიტეტის ტერიტორიების გამოყენებისა და განაშენიანების რეგულირების წესების“ და ქალაქ თბილისის მუნიციპალიტეტის საკრებულოს №20-105 დადგენილებით დამტკიცებული „დედაქალაქის მიწათსარგებლობის გენერალური გეგმის“ თანახმად) გათვალისწინებული შემადგენლობით. საქართველოს მთავრობს 2016 წლის 28 იანვრის №41 დადგენილების და №498 2017 წლის 20 ნოემბერს დადგენილებაში შეტანილი ცვლილები ტექნიკური რეგლამენტის „შენობა-ნაგებობის უსაფრთხოების წესების“ დამტკიცების თაობაზე). განსაზღვრული არქიტექტურული პროექტი.
შენიშვნა:

მოცემული დოკუმენტაციის სისწორეზე და რეალობასთან შესაბამისობაზე

პასუხისმგებელია მომწოდებელი მხარე.

გადმოცემული მასალა აკმაყოფილებს საქართველოს მთავრობის 2009 წლის №57 დადგენილების 47 მუხლით განსაზღვრულ არქიტექტურული პროექტის შემადგენლობას და სრულად იძლევა ზემოაღნიშნული ექსპერტიზის ჩატარების შესაძლებლობას.

მოსაკვლევი ნაწილები:

საექსპერტო დასკვნის შესადგენად გამოყენებულ იქნა დამკვეთის მიერ მოწოდებული დოკუმენტაცია: („მშენებლობის ნებართვის გაცემის წესისა და სანებართვო პირობების შესახებ“ საქართველოს მთავრობის 2009 წლის 24 მარტის N57 დადგენილებაში, საქართველოს მთავრობის 2017 წლის 6 თებერვლის N 63 დადგენილებით შეტანილი ცვლილების საფუძველზე 47-ე მუხლით (მუხლი 47 „არქიტექტურული პროექტის შემადგენლობა“) განსაზღვრული არქიტექტურული პროექტი). საექსპერტო დასკვნა მოიცავს არქიტექტურული პროექტის ნაწილის შეფასებას, ტექნიკურ-რეგლამენტთან, „მშენებლობის ნებართვის გაცემის წესისა და სანებართვო პირობების შესახებ“ საქართველოს მთავრობის 2017 წლის 6 თებერვლის N 63 -ე დადგენილების მე-5 მუხლის, მე-3 პუნქტის მიხედვით.

წინამდებარე საექსპერტო შეფასება მოიცავს არქიტექტურული პროექტის შემდეგ ნაწილებს:

I. ------ დაკავებულობ(ებ)ისა დადაკავებულობისდატვირთვებისშეფასებას;
II. ----- კონსტრუქციისტიპებისშეფასებას;
III. ---- სიმაღლისადაფართობისშეფასებას;
IV. ---- გასასვლელების, გასასვლელთანმისადგომების, გასავლელებისადაშენობიდანგამოსასვლელების შეფასებას;
V. ----- გზა-კიბეებისადასხვაგასასვლელისაშუალებებისგამტარუნარიანობებისშეფასებას;
VI. ---- მისაწვდომობისშეფასებას;
VII. --- გარეკედლებისადმიმოთხოვნებისშეფასებას;
VIII. -- სახურავისანაწყობებისშეფასებას;
IX. ---- ცეცხლმედეგობისხარისხიანიმოთხოვნილიგამმიჯნავებისშეფასებას;
X. ----- ხანძრისაგანდაცვისსისტემებისშეფასებას;
XI. ---- წყალსადენის სისტემისფიქსირებულიმოწყობილობებისშეფასებას;
XII. --- ლიფტების შეფასებას;
XIII. -- ავტოსადგომებისადმი მოთხოვნების შეფასებას.

ფ № 7

პროექტის აღწერა

შესავალი

პროექტს წინაპირობად უდევს ქ. თბილისის მუნიციპალიტეტის საკრებულოს განკარგულება № **90** ; **24/03/2017**. შეთანხმებული განაშენიანებს რეგულირების გეგმა.
წარმოდგენილი კორექტირებული არქიტექტურული პროექტი (AR11106139), ,,ქ. თბილისის მუნიციპალიტეტის ტერიტორიების გამოყენებისა და განაშენიანების რეგულირების წესების დამტკიცების შესახებ ქალაქ თბილისის მუნიციპალიტეტის საკრებულოს 2009 წლის 27 მარტი N4 - 13 დადგენილებისა" და ,,საქართველოს მთავრობის 2016 წლის 28 იანვრის №41 დადგენილების" შესაბანისად.

პროექტის მიზანს წარმოადგენს დაბალი ინტესივობის მრავალბინიანი საცხოვრებელი სახლის მშენებლობა, თანამედროვე გეგმარებითი პრინციპების გათვალისწინებით. შესაბამისი ფუნქციებით; მრავალბინიანი საცხოვრებელი, (დასაშვებია არასაცხოვრებელი ზონის შესაბამისი ფუნქციების არსებობა, არა უმეტეს საერთო ფართობის 25 %-სა).

საპროექტო მიწის ნაკვეთები წარმოადგენს კერძო საკუთრებას და მდებარეობს ქ. თბილისში, ცაცხვების N 12 - ში. (ს/კ: 01.10.18.009.083) ფართობი 600.00 კვ/მ. ტერიტორია ხასიათდება დახრილი რელიეფით, გააჩნია ქანობი სამხრეთის მხარეს, სხვაობით 2,5-3,5 მ. 30 მეტრის მანძილზე. მისასვლელი გზა გააჩნია აღმოსავლეთის მხრიდან (იხ. სატრანსპორტო სქემა). საპრეოქტო შენობა 4 სართულიანია, 1 მიწისქვეშა და 3 მიწისზედა სართული. ავტოსადგომები განთავსებულია მიწისქვეშა სართულზე: -3,600 ნიშნულზე, ავტოსადგომების საერთო რაოდენობა შეადგენს 9 ავ. სადგომს და აქედან 1 შეზღუდული შესაძლებლობების პირთათვის არის განკუთვნილი. საპროექტო ნაკვეთის რთული რელიეფიდან გამომდინარე შენობის მთავარი შესასვლელი დაგეგმილია -3,600 ნიშნულზე, რომელიც მისაწვდომია. დაგეგმარებულია 8 ინდივიდუალური საცხოვრებელი ერთეული (ბინა) აქედან ყველა ბინაში შესაძლებელია მოეწყოს სველი წერტილები შშმ პირთათვის და მინიმუმ 1 ბინა დაგეგმილია როგორც ,,ა" ტიპის საცხოვრებელი. შენობის სახურავზე განთავსებულია დამხმარე სათავსი ალტერნატიული კვების წყაროსთვის (გენერატორი) და ლიფტის სამანქანო. საპროექტო შენობის არქიტექტურული პროექტის ძირითადი სტრუქტურული სისტემის კონსტრუქცია წარმოადგენს რკინა-ბეტონის კარკასულ ნაგებობას. გაძლიერებული მონოლითური სართულშუა გადახურვის ფილებით და სახურავის ფილად გამოყენებულია ასევე გაძლიერებული ბეტონის ფილა. ფასადები შევსებულია ბეტონის წვრილი სამშენებლო ბლოკით (20 X 40X20) ხოლო ბინათაშორის სატიხარ ბლოკად გამოყენებულია (20 X 40X20). საძირკვლის ტიპად განიხილება კომბინირებული კონსტრუქციის ფუნდამენტი. გადახურვის ფენილი შედგება - რკინა-ბეტონის მონოლითურ გადახურვის ფილაზე მოწყობილი ორთქლიზოლაციისაგან, მსუბუქი შემავსებლის (პემზისგან, რომლითაც მოწყობილია დახრები), ქვიშაცემენტის ხსნარით მოწყობილი მოჭიმვის, ორი ფენა ჰიდროიზოლაციის. ექსტრუდირებული პოლისტიროლის, გეოტექსტილის და მასზედ მოწყობილი კენჭნარისაგან. მასზე მოწყობილია პლასტმასის ბადით არმირებული ქვიშაცემენტის ხსნარით მოჭიმვა, ჰიდროიზოლაცია და დამცავი ფენა. პროექტით გათვალისწინებულია ყველა ბინისთვის სახანძრო მანქანის მისადგომი; შენობის ღიობებში გათვალისწინებულია ალუმინის კარ-ფანჯარა და ალუმინის ვიტრაჟები. კედლების ცეცხლმედეგობის შესაბამისად გათვალისწინებულია ყველა ღიობის ცეცხლმედეგობა. საცხოვრებელი ბინები ერთმანეთისგან გამიჯნულია ორ საათიანი ცეცხლმედეგი კედლებით. შენობიდან გამოსვლა შესაძლებელია გზა-კიბეების მეშვეობით. შენობის ლიფტი აღჭურვილია მექანიკური განიავების სისტემით. საპროექტო შენობა მოცემული სიმაღლიდან გამომდინარე (13,9 მ.) არ არის მაღლივი შენობება,

შენობის ძირითადი სტრუქტურული სისტემა წარმოადგენს კარკასულ სტრუქტურას. გაძლიერებული მონოლითური კოჭებით და სვეტებით, სართულშუა გადახურვად და სახურავის ფილად გამოყენებულია ასევე ბეტონის გაძლიერებული ფილა, შენობა-ნაგებობის უსაფრთხოების წესების მიხედვით შერჩეულია I-B კლასის კონსტრუქციის ტიპი.

წარმოდგენილი პროექტის კორექტირება ითვალისწინებს მხოლოდ და მხოლოდ სახურავის ნაწილში არსებული საზაფხულო ფართის კორექტირებასა და სახურავზე განთავსებული მსუბუქი კონსტრუქციის იერსახის ცვლილებას. შესაბამისად, წარმოდგენილ განაცხადში, შეთანხმებული პროექტის ძირითადი მახასიათებლები და პარამეტრები იგივე რჩება.

პროექტის არქიტექტურული და კონსტრუქციული ნაწილი დამუშავებულია ქვეყანაში არსებული სამშენებლო ნორმების მიხედვით.

პროექტი ითვალისწინებს საპროექტო შენობაში განთავსებულ თითოული ტიპის დაკავებულობისთვის შენობა-ნაგებობის უსაფრთხოების წესებით განსაზღვრულ ყველა დეტალურ მოთხოვნას, დაკავებულობები არის კლასიფიცირებული მე-3 თავის მიხედვით და შეესაბამება 302- ქვეთავს. პროექტში გამოყენებულია შემდეგი ჯგუფები:

მცირე საფრთხის შემცველი სასაწყობო სწ-2;
დამხმარე სათავსი - დს
საცხოვრებელი სც-2.

შენობაში არსებული თითოეული დაკავებულობისთვის განსაზღვრულია დაკავებულობის დატვირთვის ფაქტორი 1004.1.2 ცხრილის მიხედვით. სწორად არის არჩეული სივრცეების დანიშნულება და შემდგომ ამ სივრცეების იატაკის ფართობი გაყოფილია შესაბამისი დაკავებულობის დატვირთვის ფაქტორზე,
კერძოდ:

სასაწყობო ჯგუფის ქვეჯგუფი სწ-2 (შემოზღუდული ავტოსადგომი -3,600 ნიშნულზე) წესების 311.3 ქვეპუნქტის მიხედვით აღნიშნული დაკავებულობა მოიცავს შენობებს, სადაც არაწვადი მასალები ინახება და მიეკუთვნება მცირე საფრთხის შემცველ სასაწყობო ჯგუფს. მთლიანი ფართობი (ფართობი ერთეულის შემომსაზღვრელ კედლებს შორის) გაყოფილია შესაბამის დაკავებულობის დატვირთვის ფაქტორზე ანუ 18,6-ზე.

საცხოვრებელი ჯგუფის ქვეჯგუფი სც-2, წესების 310.4 ქვეთავის მიხედვით აღნიშნული დაკავებულობა მოიცავს დაბალი ინტესივობის მრავალბინიან საცხოვრებელ სახლებს საცხოვრებელ ან საძინებელი ერთეულებით, სადაც დამკავებლები მუდმივად ცხოვრობენ. მთლიანი ფართობი (ფართობი ერთეულის შემომსაზღვრელ კედლებს შორის) გაყოფილია შესაბამის დაკავებულობის დატვირთვის ფაქტორზე ანუ 18,6-ზე. აღნიშნული დაკავებულობები განთავსებულია შენობის 0,000; +3,800 და +7,600 ნიშნულზე გათვალისწინებულ სართულებზე.

საცხოვრებელი ერთეულები დაგეგმარებულია წესების 1208 ქვეთავის გათვალისწინებით, კერძოდ თითოეული საცხოვრებელი ერთეული შეესაბამება 1208.1 ქვეპუნქტით განსაზღვრულ ოთახის მინიმალური სიგანის მოთხოვნას (პროექტის მიხედვით მინიმალური სიგანე 2,50 მეტრი), 1208.2 ქვპუნქტით განსაზღვრულ ჭერის მინიმალური სიმაღლის მოთხოვნას (პროექტის მიხედვით მინიმალური სიმაღლე 3,2 მეტრი) და 1208.4 ქვეპუნქტის მოთხოვნას კომპაქტურ საცხოვრებელ ერთეულთან დაკავშირებით, ასევე საცხოვრებელ ერთეულებში დაცულია მე-12 თავით განსაზღვრული სხვა მოთხოვნებიც შიგა გარემოსთან დაკავშირებით.

დამხმარე სათავსის ქვეჯგუფი დს - დამხმარე და სხვადასხვა დანიშნულების ჯგუფი. გამოყენებულია -3.600 ნიშნულსა და +13.890 ნიშნულზე. აღნიშნული სათავსების ფართობები გაყოფილია დს ჯგუფის დაკავებულობის ფაქტორზე - 27.9

შენიშვნა:
დაკავებულობების დატვირთვების გამოანგარიშება განხორციელებულია №41 დადგენილების მე-10 თავის 1004 ქვეთავისდა 1004.1.2 ცხრილის მიხედვით
(დაკავებულობის დატვირთვის მაჩვენებლები დამრგვალებულია მთელი რიცხვის სიზუსტით).

დამკვეთი
შპს „არძიბრაშ"
ექსპერტი შემსრულებელი
არქიტექტორი | დ. რეხვიაშვილი

კონსტრუქციის ტიპები:

შენობა-ნაგებობის უსაფრთოხების წესების მიხედვით საპროექტო შენობისთვის გამოყენებული მასალების ცეცხლმედეგობის (განსაზღრულია 721.1 ცხრილის მიხედვით) , შენობაში არსებული დაკავებულობების საფუძველზე და შენობის საპროექტო სიმაღლიდან გამომდინარე შენობისთვის განსაზღრულია I-B კონსტრუქციის ტიპი. შენობის ელემენტები-ძირითადი სტრუქტურული ჩარჩო (გაძლიერებული ბეტონის კარკასი), იატაკის კონსტრუქცია და არაძირითადი ნაწილები (გაძლიერებული ბეტონის მონოლითური ფილა), სახურავის კონსტრუქცია და არაძირითადი ნაწილები (გაძლიერებული ბეტონის მონოლითური ფილა დასრულებული ბრტყელი გადახურვის კონსტრუქციით) აკმაყოფილებს 601 ქვეთავს, 601 ცხრილის მოთხოვნებს, პროექტის მიხედვით ზემოთ აღწერილი ელემენტების ცეცხლმედეგობის ხარისხი 721 ქვეთვაში აღწერილი მასალათა სპეციფიკაციიდან გამომდინარე შეადგენს მინიმუმ 2 საათს, ხოლო იატაკის კონსტრუქციისთვის მინიმუმ 2 საათს და შეესაბამება 601 ცხრილში IB კონსტრუქციების ტიპისთვის მოთხოვნილ ცეცხლმედეგობის ხარისხს. გარე კედელბის ცეცხლმედეგობის ხარისხი აკმაყოფილებს წესების 602 ცხრილში განსაზღრულ მინიმუმს ხანძარსაწინააღმდეგო მანძილიდან და გარე კედლების სამშენებლო მასალიდან გამომდიანრე, რაც ქვემოთ უფრო დეტალურად იქნება აღწერილი.

სიმაღლისა და ფართობის შეფასება:

წარმოდგენილი დაკავებულობების და კონსტრუქციული ტიპის (I-B) გათვალისწინებით, საპროექტო შენობის სიმაღლე (შესაბამისად სართულიანობა) და ფართობი აკმაყოფილებს 503 ცხრილის მოთხოვნებს, ასევე +11.250 ნიშნულზე მოწყობილი ანტრესოლის ფართობი, ვინაიდან დაყენებულია საცხოვრებელ
ბინებში ავტოსაშხეფი სისტემა 505.2.1 ის N2 გამონაკლისის მიხედვით არ აღემატება ოთახის ფართობის ნახევარს. (ანტრესოლების საერთო ფართობი I ან II ტიპის კონსტრუქციის შენობებსა და ნაგებობებში არ უნდა აღემატებოდეს ოთახის ფართობის ნახევარს, თუ დაყენებულია ავტოსაშხეფი სისტემა, 903.3.1.1 ქვეთავის შესაბამისად და საგანგებო ხმოვანი განგაშის საკომუნიკაციო სისტემა, 907.5.2.2 ქვეთავის შესაბამისად).

შენობის სიმაღლე მიწის დონიდან არის 17,5 მეტრი (სიმაღლე დაანგარიშებულია 202 ქვეთავის მიხედვით,) ხოლო ყველაზე მაღალი დაკავებული იატაკი მდებარეობს სახანძრო მანქანის მისადგომი ყველაზე დაბალი დონიდან 14.85 მეტრზე, ანუ 23.00 მ-ზე დაბლა და შესაბამისად, „წესების“ განმარტების მიხედვით, საპროექტო შენობა არ არის მაღლივი და აკმაყოფილებს მე-5 თავის 503 - ცხრილის მოთხოვნებს.

შენიშვნა:

პროექტანტის მიერ შერჩეული კონსტრუქციის ტიპი აკმაყოფილებს განსაზღვრულ ყველა მინიმალურ მოთხოვნას.

სიმაღლისა და ფართობი აკმაყოფილებს განსაზღვრულ ყველა მინიმალურ მოთხოვნას.

დამკვეთი

შპს „არძიბრაშ"

ექსპერტი შემსრულებელი

არქიტექტორი	დ. რეხვიაშვილი	

აღნიშნულ ნაწილში წარმოდგენილი პროექტი აკმაყოფილებს „წესების“ მოთხოვნებს, კერძოდ:

გასასვლელების სისტემაში შემავალი სამივე ელემენტის (გასასვლელთან მისადგომი, გასასვლელი, შენობიდან გამოსასვლელი) ანალიზი განხორციელდა შენობის თითოეული სართულის დაკავებულობის დატვირთვის, გასავლელამდე სავალი მანძილის, ჩიხურ დერეფნებთან დაკავშირებული შეზღუდვების და გასავლელის კომპონენტების ზომების საფუძველზე მე-10 თავის შესაბამისად.

1021.2(1)-ე ცხრილის შესაბამისად, სც-2 დაკავებულობის ფართებს შესაძლებელია ემსახურებოდეს ერთი გასასვლელი, თუკი სართულის მაქსიმალური ფართობი არ აღემატება 400 კვ.მეტრს, თითო სართულზე განთავსებულია არაუმეტეს 5 საცხოვრებელი ერთეულისა და გასასვლელთან მისადგომი მაქსიმალური სავალი მანძილი არ აღემატება 38 მეტრს. საპროექტო შენობა აკმაყოფილებს ამ მოთხოვნებს, შესაბამისად სც-2 დაკავებულობის ფართებს 0.000 - +7,600 ნიშნულებზე ემსახურება 1 გზა-კიბე.

საპრექტო შენობის მიწის დონის ქვემოთ -3,600 ნიშნულზე არსებული კიბე 1021,2,2 ქვეპუნქტის შესაბამისად, 1027 ქვეთავის გამონაკლისის მიხედვით მოწყობილ ფართობს (ვესტიბიულს) და მიწის დონეზე გასასვლელის მისადგომი გზა-კარით გადის ეზოში და საზოგადოებრივ სივრცეში. ამავე ნიშნულზე არსებული ავტოსადგომს გააჩნია ერთი გასასვლელი და გადის შენობიდან პირდაპირ გარეთ.

-3,600 ნიშნულზე, წესების მე-10 თავის 1021.2 ქვეპუნქტის, და 1021.2(1) 1021.2(2) ცხრილიდან გამომდინარე, სადაც განთავსებულია სწ-2 დაკავებულობა (დ.დ. 12), ასევე 1021.2 ქვეპუნქტის 1, გამონაკლისის შესაბამისად ,,დასაშვებია, 1015.1 ქვეთავის შესაბამისად მოწყობილ ოთახებს, ფართობებსა და სივრცეებს, რომელთა გასასვლელები შენობიდან გამოსასვლელის დონეზეა და პირდაპირ გარეთ გადის, ემსახურებოდეს ერთი გასასვლელი.

აღნიშნულ პროექტში, თითოეულ სართულზე, 41 ე დადგენილების 1021 ქვეთავის მიხედვით, წარმოდგენილია თითო გასასვლელი, რადგან დაკავებული ფართობის იატაკი არ აღემატება 400 კვ.მ-ს. შესაბამისად, კორექტირებული დოკუმენტაციით, 0.00 ნიშნულზე ვრცელდება ზემოაღნიშნული პრინციპი და სართული 2 გასასვლელის მოწყობას არ საჭიროებს.

+ 11.250 ნიშნულებზე განთავსებულ ანტრესოლებს (რომლებიც მდებარეობს სც-2 დაკავებულობის (ბინების) საზღვრებში) აქვთ თითო გასასვლელი გზა-კიბის სახით, რომლის სიგანეც 1,0 მ-ია და აკმაყოფილებს 1009.4 ქვეთავის 1 გამონაკლისს (არც ერთი ანტრესოლის დაკავებულობის დატვირთვა არ აღემატება 50-ს). გზა-კიბის საშუალებით ვხვდებით ბინიდან გამოსასვლელის დონეზე +7,600 ნიშნულებზე. გასასვლელამდე სავალი მანძილი არ აღემატება 23 მ-ს და აკმაყოფილებს წესების მოთხოვნებს. აგრეთვე, ანტრესოლის სართულიდან ვხვდებით სახურავზწე (ბინის ტერასა) კიბის უჯრედის მეშვეობით, რომელიც არ წარმოადგენს არც ცალკეულ სათავსს, არც ოთახს, არც დერეფანს, შესაბამისად, 41-ე დადგენილების 1009.5 ქვეთავის (გასასვლელის სიმაღლე) მინიმალურ მოთხოვნებს წარმოდგენილი ვარიანტი სრულად აკმაყოფილებს. კიბის უჯრედში დაცულია მინიმალური მოთხოვნით გათვალისწინებული სიმაღლეები (როგორც ეს პროექტში გვაქვს წარმოდგენილი).

გასასვლელები გადანაწილებულია შემდეგნაირად:

სწ-2 დაკავებულობის ფართობზე -3,600 ნიშნულზე ,,ა-ბ" ღერძებში მოწყობილია გასასვლელი ავტომატიზირებული მექანიზმის გზა- კარის სახით და უსაფრთხოთ გადის პირდაპირ გარეთ და უსაფრთხო ბილიკით, გადის საზოგადოებრივ სივრცეში (ქუჩაში). ხოლო კიბე რომელიც ,,3-4" ღერძებს შორის უკავშირდება 1021,2,2 ქვეპუნქტის შესაბამისად, 1027 ქვეთავის გამონაკლისის მიხედვით მოწყობილ ფართობს (ვესტიბიულს) და მიწის დონეზე გასასვლელის მისადგომი გზა-კარით გადის პირდაპირ გარეთ და უსაფრთხო ბილიკით გადის საზოგადოებრივ სივრცეში (ქუჩაში).

1021.2(1)-ე ცხრილის შესაბამისად, სც-2 დაკავებულობის ფართებს შესაძლებელია ემსახურებოდეს ერთი გასასვლელი, თუკი სართულის მაქსიმალური ფართობი არ აღემატება 400 კვ.მეტრს, თითო სართულზე განთავსებულია არაუმეტეს 5 საცხოვრებელი ერთეულისა და გასასვლელთან მისადგომი მაქსიმალური სავალი მანძილი არ აღემატება 38 მეტრს. საპროექტო შენობა აკმაყოფილებს ამ მოთხოვნებს, შესაბამისად სც-2 დაკავებულობის ფართებს 0,000; +3.800 და +7,600 ნიშნულებზე ემსახურება 1 გზა-კიბე.

გასასვლელთან მისადგომისადმი მოთხოვნები:

1016.2 ცხრილის მიხედვით, თითოეულ სართულზე გასასვლელებთან მისადგომი სავალი მანძილი, საშხეფი სისტემის გარეშე, სქ, სვ და სც ჯგუფის დაკავებულობებისთვის არ უნდა აღემატებოდეს 60 მეტრს, ხოლო დს ჯგუფის დაკავებულობებისთვის - 90 მეტრს. საპროექტო შენობა აკმაყოფილებს ამ მოთხოვნებს.

შენობიდან გამოსვლა საზოგადოებრივ სივრცეში ხდება დაუბრკოლებლად საპროექტო მიწის ნაკვეთის გავლით გადის საზოგადოებრივ სივრცეში (ქუჩაში).

შენიშვნა:

1006.2 ქვეთავის თანახმად გზა-კიბეების და ზოგადად გასასვლელი საშუალებების განათებულობა სავალი ზედაპირის დონესთან 11 ლუქსზე ნაკლები არ უნდა იყოს. 1006.3 ქვეთავის თანახმად დენის გათიშვისას, სათადარიგო ელექტროსისტემამ ავტომატურად უნდა გაანათოს გასასვლელი საშუალებები და დენით მომარაგებას უნდა უზრუნველყოფდეს არანაკლებ 90 წუთის განმავლობაში და უნდა შედგებოდეს აკუმულატორების ან ავტონომიური გენერატორისაგან

დამკვეთი

შპს ,,არძიბრაშ"

ექსპერტი შემსრულებელი

არქიტექტორი დ. რვეულიშვილი

როგორც ზემოთ აღინიშნა გასასვლელი და გასასვლელთან მისადგომი გზა-კიბეები მოწყობილია 1009 ქვეთავის შესაბამისად. გზა-კიბეების მინიმალური სიგანე განსაზღვრულია 1009.4 ქვეთავის და შენობის სართულზე მაქსიმალური დაკავებულობის დატვირთვის (დამკავებელი) მიხედვით, გზა-კიბეების გამტარუნარიანობის გამოსათვლელად გამოყენებულია 1005.3.1. ქვეთავში განსაზღვრული ფაქტორი (7,6 მმ). პროექტის მიხედვით გათვალისწინებულია დასაშვებ მინიმუმზე (1,2 მ) მეტი სიგანის გზა-კიბე (1.3 მ) და მიღებული სიგანე შენარჩუნებულია შენობის ყველა სართულისთვის. შიგა გასასვლელის გზა-კიბე ასევე აკმაყოფილებს 1009.7, 1009.8 და 1009.15 ქვეპუნქტების მოთხოვნებს, კიბის საფეხურებთან, ბაქნებთან და სახელურებთან დაკავშირებით (იხილეთ გზა-კიბის დეტალური ნახაზი). გზა-კიბეში შემავალი და მიწისპირა სართულზე შენობიდან გამოსასვლელი გზა-კარები მოწყობილია 1008 ქვეთავის მიხედვით და ასევე აკმაყოფილებს 716.5 ქვეპუნქტის მოთხოვნას, ცეცხლმედეგ კედელში ჩასმულ ღიობებთან დაკავშირებით, რადგან 1009.3.1.1 ქვეპუნქტის მიხედვით გზა-კიბის ცეცხლმედეგ ზღუდეს მოეთხოვება 2 საათიანი ცეცხლმედეგობის ხარისხი, შესაბამისად მასში ჩასმული გზა-კარის ცეცხლმედეგობის ხარისხი 90 წუთია.

გასასვლელების სისტემაში შემავალი დერეფნები მოწყობილია 1018 ქვეთავის შესაბამისად და აკამყოფილებს ყველა აუცილებელ მოთხოვნას. 1018.1 ცხრილის მიხედვით დერეფნის კედლელბის ცეცხლმედეგობის ხარისხი გათვალისწინებულა დასაშვებ მინიმუმზე მეტი (1 სთ) - 2 საათი. დერეფნის მინიმალური სიგანე განსაზღვრულია 1018.2 ქვეთავის და თითოეულ სართულზე დაკავებულობის დატვირთვის ჯამური მაჩვენებლის მიხედვით, დერეფნების გამტარუნარიანობის გამოსათვლელად გამოყენებულია 1005.3.2. ქვეთავში განსაზღვრული ფაქტორი (5,1 მმ). პროექტის მიხედვით გათვალისწინებულია დასაშვებ მინიმუმზე (0,9 მ) მეტი სიგანის დერეფანი- მინ 1,5 მ.

გასასვლელი გზა-კარები მოწყობილია 1008 ქვეთავის შესაბამისად და აკამყოფილებს ყველა აუცილებელ მოთხოვნას. გზა-კარის მინიმალური სიგანე განსაზღვრულია 1008.1.1 ქვეთავის და მაქსიმალური დაკავებულობის დატვირთვის მიხედვით, გზაკარების გამტარუნარიანობის გამოსათვლელად გამოყენებულია 1005.3.2. ქვეთავში განსაზღვრული ფაქტორი (3,8 მმ). გასასვლელის გზა-კარების მოთხოვნილი სუფთა მინიმალური სიგანე შეადგენს 0.82 მეტრს, ხოლო პროექტით გათვალისწინებული, გასასვლელების სისტემაში შემავალი ყველა გზა-კარების სუფთა თავისუფალი სიგანე შეადგენს მინიმუმ 0,845 მეტრს.

ასევე უნდა აღინიშნოს რომ ცეცხლმედეგ კედლებსა და ტიხრებში ჩასმული ყველა გზა-კარი აკმაყოფილებს 716.5 ქვეთავის მოთხოვნას ღიობის ცეცხლმედეგობასთან დაკავშირებით.

შენობის სართულებზე არსებული თითოეული დაკავებულობისთვის და იმ სივრცეებისთვის, რომლებშიც ეს დაკავებულობები ფუნქციონირებენ გასასვლელების და გასავლელების(ავეჯებს შორის-საცხოვრებელ) რაოდენობა (1021 ქვეთავის მიხედვით) და გამტარუნარიანობა, განსაზღვრულია 1008 ქვეთავის, დაკავებულობის დატვირთვის (1004 ქვეთავი) და 1005.3.2. ქვეთავში განსაზღვრული ფაქტორის (5,1მმ) მიხედვით, აკმაყოფილებს განსაზღვრულ ყველა მინიმალურ მოთხოვნას. ასევე წესების 1017.5 ქვეთავის მოთხვნას გასავლელის დაშვებულ მინიმუმთან (90 სმ) დაკავშირებით.

შენიშვნა:

გზა-კიბეების შემომზღუდავში ჩაყენებული კარები წესების 907.3 ქვეთავის შესაბამისად დაყენებული კვამლაღმომჩენების გააქტიურებისთანავე ან კვამლაღმომჩენის ან კარის ღიად დამჭერი მექანიზმისათვის ელექტრომომარაგების შეწყვეტისთანავე ავტომატურად უნდა იხურებოდეს. ავტომატურად დაკეტვადი კარების ავტომატურად დახურვას, კვამლაღმომჩენის გააქტიურების შემდეგ 10 წამზე მეტი არ უნდა დასჭირდეს.

დამკვეთი

შპს „არძიბრაშ"

ექსპერტი შემსრულებელი

არქიტექტორი	დ. რეხვიაშვილი	

შენობა-ნაგებობის უსაფრთხოების წესების მე-11-თავის მიხედვით გეგმარების კონცეფციაში რთული რელიეფიდან გამომდინარე მისაწვდომი სვლაგეზი, რისი საშუალებითაც შეზღუდული შესაძლებლობების მქონე პირებს შეუძლიათ შენობაში შესვლა, სასურველი დანიშნულების სივრცეში შესვლა-გამოსვლა და შენობიდან გამოსვლა მოწყობილია შენობის -3,600 ნიშნულზე საიდანაც გამოსასვლელიდან უსაფრთხო ბილიკით გადის პირდაპირ საზოგადოებრივ სივრცეში (გზაზე). ასევე მე-1105 ქვეთავის მიხედვით განსაზღვრულია მისაწვდომი მთავარი შესასვლელი.

საპროექტო დოკუმენტაციის მიხედვით, სავალდებულო ავტოსადგომების რაოდენობა შეადგენს 9 ავ/სადგომს და 1106.1 ცხრილის შესაბამისად, 1 მისაწვდომი ავტოსადგომი. შენობის -3,600 ნიშნულზე უზრუნველყოფილია მისაწვდომი ავტოსადგომი შშმ პირებითვის. სადაც მოხვედრა შესაძლებელია შიგა გასასვლელის კიბესთან არსებული ლიფტის მეშვეობით, რომელებიც თავის მხრივ უკავშირდება ყველა სართულს, გამომდინარე აქედან ყველა სართული მისაწვდომია.

სც-2 ჯგუფის დაკავებულობებში მისაწვდომი საცხოვრებელი და საძინებელი ერთეულები განთავსებულია 1107.6.2.1.1 ქვეპუნქტის მიხედვით. გათვალისწინებულია შშმ პირებისთვის განკუთვნილი საცხოვრებელი ერთეულები, მინიმუმ 1 თუმცა ყველა საცხოვრებელ სართულზე შესაძლებელია 1 ასეთი მისაწვდომობის საცხოვრებელი ერთეულის მოწყობის შესაძლებლობა. +11.250 ნიშნულზე მოწყობილ ანტრესოლებს 1104,4 ქვეთავის 1 გამონაკლისის შესაბამისად მისაწვდომობა არ ესაჭიროება, (მისაწვდომი სვლაგეზი არ სჭირდება სართულებსა და ანტრესოლებს, რომელთა ჯამური ფართობი არ აღემატება 280 მ-ს და რომლებიც მდებარეობს მისაწვდომი დონეების ზემოთ და ქვემოთ.

მისაწვდომია შიგა და გარე ყველა სივრცე, რომლებიც მისაწვდომი საცხოვრებელი ან საძინებელი ერთეულის ნაწილია და მისაწვდომ სვლაგეზზე მდებარეობს.

როგორც აღინიშნა შეზღუდული შესაძლებელობების მქონე პირებისთვის მისაწვდომი სვლაგეზის უზრუნველყოფა ხორციელდება შიგა გასასვლელის გზა-კიბესთან არსებული ლიფტის მეშვეობით, რომელიც აკამყოფილებს წესების 1702.4 ქვეთავის მოთხოვენებს ლიფტის კაბინის ზომებთან დაკავშირებით, რომლებშიც შესაძლებელია საკაცის განთავსება.

საპროექტო დოკუმენტაციის მიხედვით ლიფტი აკმაყოფილებს წესების 1707 ქვეთავის მოთხოვნებს სახანძრო-სამაშველო დანაყოფისთვის მისადგომ ლიფტებთან დაკავშირებით.

1103,2,8 ქვეთავის შესაბამისად ,,მოწყობილობა-დანადგარებისთვის განკუთვნილი სივრცეები" არ საჭიროებს მისაწვდომობა.

კორექტირება, რომელიც ითვალისწინებს ძირითადად, ვიზუალურ საკითხებს, არ შეხებია მისაწვდომობის ეროვნულ სტანდარტებს, შესაბამისად, პროექტში შენარჩუნებულია მისაწვდომობის ეროვნული სტანდარტების მახასიათებლები ზუსტად ისე, როგორც შეთანხმებულ პროექტში იყო წარმოდგენილი.

სწორად არის განსაზღვრული მისაწვდომი სვლა-გეზი და აკმაყოფილებს 1104 ქვეთავის მოთხოვნებს.

შენიშვნა :

შენობაში სახანძრო განგაშის გამააქტიურებელი ნებისმიერი მექანიზმის ამუშავებისას სახანძრო-სამაშველო დანაყოფისთვის მისადგომ ყველა ლიფტში I ფაზის საგანგებო გამოძახების რეჟიმი უნდა ჩაირთოს ASME A17.1/CSA B44-ის შესაბამისად. ყველა სხვა ლიფტი ჩვეულებრივ რეჟიმში უნდა მუშაობდეს, თუ I ფაზის საგანგებო გამოძახების რეჟიმი მექანიკურად/ხელით არ გააქტიურდა დამოუკიდებელი, სამპოზიციანი, ღილაკით მართული „სახანძრო გამოძახების“ ამომრთველით ან ავტომატურად არ ჩაირთო ლიფტის შესაბამის ფოიეში, ლიფტის შახტში ან ლიფტის სამანქანო ოთახში დაყენებული კვამლაღმომჩენებით. ამასთან, თუ შენობაში 1708-ე ქვეთავის შესაბამისად დაყენებული დამკავებელთა საევაკუაციო ლიფტებიცაა, ASME A17.1/CSA B44-ის მოთხოვნების შესაბამისი დამოუკიდებელი, სამპოზიციანი, ღილაკით მართული „სახანძრო გამოძახების“ ამომრთველი წინასწარ განსაზღვრულ დონეზე უნდა დააყენონ სახანძრო-სამაშველო დანაყოფისთვის მისადგომი ყოველი ლიფტისთვის.

წარმოდგენილი პროექტი შესრულებულია დამკვეთის დავალებით, ,,ქ. თბილისის მუნიციპალიტეტის ტერიტორიების გამოყენებისა და განაშენიანების რეგულირების წესების დამტკიცების შესახებ ქალაქ თბილისის მუნიციპალიტეტის საკრებულოს 2016 წლის 24 მაისის N14-39 დადგენილებისა", ,,საქართველოს მთავრობის 2016 წლის 28 იანვრის №41 დადგენილების" და ,,საქართველოს მთავრობის 2020 წლის 4 დეკემბერის №732 დგენილების"
შესაბანისად.

ტექნიკური რეგლამენტის „მისაწვდომობის ეროვნული სტანდარტების“
შესაბამისობისობის განმარტებაში განხილული საკითხები

1 შენობების ბლოკები

2 მისაწვდომი სვლაგეზი

3 ადგილისა და შენობის ზოგადი ელემენტები

4 საცხოვრებელი ერთეულები და საქინებელი ერთეულები

1) იატაკის ზედაპირები, საპროექტო შენობაში ყველა მისაწვდომის სივრცეების იატაკები მოეწყობა ეროვნული სტანდარტის 302_ე ქვეთავის შესაბამისად; სართულშუა გადახურვა არის რკინაბეტონის ფილა, რომელიც მოჭიმულია ქვიშაცემენტის ხსნარით და მოპირკეთებულია კერამიკული ფილით ან ბეტონის მოხვეწილი ფილით, სადაც იატაკის დონის ცვლილება არ არის დაგეგმილი.

2) მოსატრიალებელი სივრცეები, საპროექტო შენობაში დაგეგმილია ეროვნული სტანდარტის 304_ე ქვეთავის შესაბამისად;
ყველა მისაწვდომ სივრცეები მოსატრიალებელი სივრცეები შეესაბამება 304,3,1 და 304,3,2 ქვეთავებს. სველ წერტილებში სივრცეები შეესაბამება 304,3,1 ქვეთავში განსაზღვრულ 1700 მმ_იანი დიამეტრის მოსატრიალებელს (ნახაზი 1,1) და დერეფნებში სივრცეები შეესაბამება 304,3,2 ქვეთავში განსაზღვრულ T-ს ფორმის მოსატრიალებელს. (ნახაზი 1,2)

3) იატაკის თავისუფალი სივრცე, საპროექტო შენობაში ყველა მისაწვდომის სივრცეები დაგეგმილია ეროვნული სტანდარტის 305_ე ქვეთავის შესაბამისად; ყველა მისაწვდომ სივრცეებში იატაკის თავისუფალი სივრცის სიგანე შეადგენს არაუმცირეს 1300 მმ-ს და სიგანე არაუმცირეს 760 მმ-ს.

4) თავისუფალი სივრცეები მუხლის სიმაღლემდე და ფეხის ფალანგისთვის, საპროექტო შენობაში ყველა მისაწვდომ სივრცეებში ელემენტების მონტაჟი განხორციელდეს ეროვნული სტანდარტის 306_ე ქვეთავის შესაბამისად.

5) გამოშვერილი საგნები, საპროექტო შენობაში ყველა მისაწვდომ სივრცეებში, მიმოსვლის ბილიკებზე გამოშვერილი საგნები ეროვნული სტანდარტის 307_ე ქვეთავს შეესაბამება;

6) მიწვდომის დიაპაზონი, საპროექტო შენობაში ყველა მისაწვდომ სივრცეებში, მიმოსვლის ბილიკებზე, ეროვნული სტანდარტის 308_ე ქვეთავს შეესაბამება და არის შეუზღუდავი.

7) ელემენტის სამართავები, საპროექტო შენობაში ყველა მისაწვდომ სივრცეებში, მიმოსვლის ბილიკებზე ეროვნული სტანდარტის 309_ე ქვეთავს შეესაბამება;

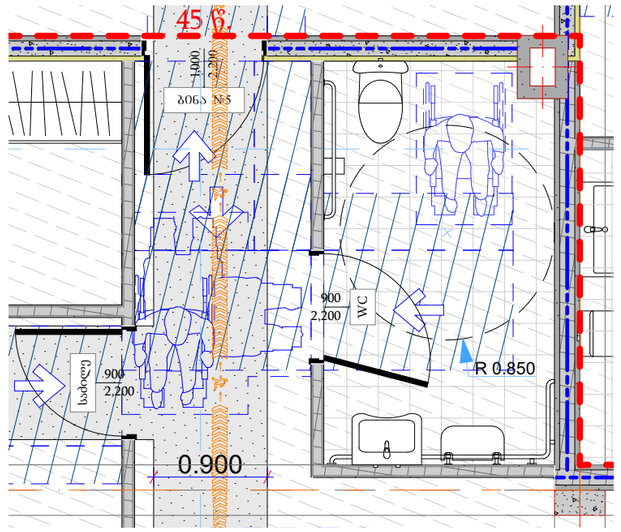

ნახაზი 1,1

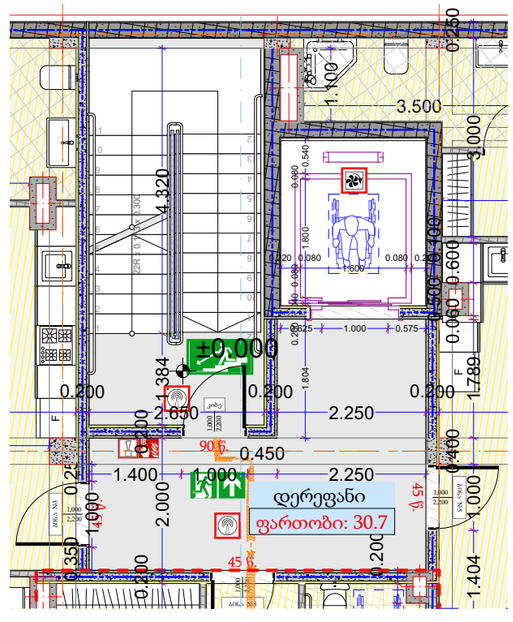

ნახაზი 1,2

შენიშვნა:
,,სტანდარტის" მე-3 თავის 301,2 შესაბამისად; თუ სხვაგვარად არ არის განსაზღვრუ ლი, დასაშვებია, იატაკის თავისუფალი სივრცეები, თავისუფალი ფართობები მოწყობილობებთან და მოსატრიალებელი სივრცეები ერთმანეთს ფარავდეს.

დირექტორი	
პრ. ავტორი	
შემსრულ.	
ფურც.	ფურც. ფორმატი A 3 შენშენიშვნა მასშტაბი 1:50

პროექტის შეთანხმება მშენებლობის ნებართვა

შპს არქიბრამ

2 მისაწვდომი სვლაგეზი

#LanNoInSubset

„მისაწვდომობის ეროვნული სტანდარტების“ მე-4 თავის შესაბამისად

1) კომპონენტები საპროექტო შენობაში, რომლებიც მოწყობილია მისაწდომ სვლაგეზზე;
კარებები და გზა-კარებები; ლიფტები; სავალი ნაწილები; ყველა შეესაბამება ეროვნული სტანდარტის 402_ე და 504-ე ქვეთავებს.

2) იატაკის ზედაპირები, საპროექტო შენობაში ყველა მისაწზდომის სივრცეების იატაკები მოეწყობა ეროვნული სტანდარტის 302_ე ქვეთავის შესაბამისად; სართულშუა გადახურვა არის რკინაბეტონის ფილა, რომელიც მოჭიმულია ქვიშაცემენტის ხსნარით და მოპირკეთებულია კერამიკული ფილით ან ბეტონის მოხვეწილი ფილით, სადაც იატაკის დონის ცვლილება არ არის დაგეგმილი.

3) თავისუფალი სიგანე, საპროექტო შენობაში დაგეგმილია ეროვნული სტანდარტის 403,5_ე ქვეთავის შესაბამისად;
ყველა მისაწზდომ სვლაგეზის თავისუფალი სიგანე შეესაბამება 403,5,1_ე ქვეთავის და შეადგენს არა უმცირეს 1,5 მეტრს. (ნახაზი 2,1)

4) თავისუფალი სიგანე 90 გრადუსიან ბრუნის შემთხვევაში, საპროექტო შენობაში დაგეგმილია ეროვნული სტანდარტის 403,5,3_ე ქვეთავის შესაბამისად, ასევე მისაწვდომი სვლაგეზის მინიმალური სიგანიდან გამომდინარე (1,5 მ.) გვერდისასავლელი სივრცეების მოწყობა არ ესაჭიროება. (ნახაზი 2,1)

5) კარი და გზა-კარები, საპროექტო შენობაში ყველა მისაწზდომის სივრცეები დაგეგმილია ეროვნული სტანდარტის 404_ე ქვეთავის შესაბამისად და აკმაყოფილებს 404,2,2_ე პუნქტის ყველა მოთხოვნებს. (ნახაზი 2,1)
თავისუფალი სივრცეები კარებთან მანევრირებისთვის შეესაბამება 404,2,2_ე პუნქტის ყველა მოთხოვნებს.
იატაკის ზედაპირები მოწყობილია 302_ე ქვეთავის შესაბამისად.

6) ამანჯიანი კარები, საპროექტო შენობაში ყველა მისაწზდომის სივრცეები დაგეგმილია ეროვნული სტანდარტის 404_ე ქვეთავის შესაბამისად და აკმაყოფილებს 404,2,3,2_ე პუნქტის ყველა მოთხოვნებს. (ნახაზი 2,2)

7) ორი კარეი მწკრივში, საპროექტო შენობაში ყველა მისაწზდომის სივრცეები დაგეგმილია ეროვნული სტანდარტის 404_ე ქვეთავის შესაბამისად და აკმაყოფილებს 404,2,5_ე პუნქტის ყველა მოთხოვნებს. (ნახაზი 2,2)

7) ლიფტები უნდა შეესაბამებოდეს 407-ე ქვეთავსა და 106.2.8 ქვეთავში მითითებულ ASME A17.1/CSA B44 -ს. ლიფტები უნდა იყოს სამგზავრო ლიფტის ტიპის ASME A17.1/CSA B44 კლასიფიცირებისმი ხედვით. ლიფტი ავტომატურად უნდაიმართებოდეს. (ნახაზი 3,2)

8) ლიფტის კაბინის მოთხოვნები, საპროექტო შენობაში დაგეგმილია ეროვნული სტანდარტის 407_ე ქვეთავის შესაბამისად და აკმაყოფილებს 407,4_ე პუნქტის ყველა მოთხოვნებს. (ნახაზი 2,2)

9) გზა-კიბეები, საპროექტო შენობაში დაგეგმილი გზა-კიბე არ შეადგენს მისაწვდომი საშვალებების კომპონენტს.
(მისაწვდომ საშუალებად დაგეგმილია მისაწვდომი ლიფტი)

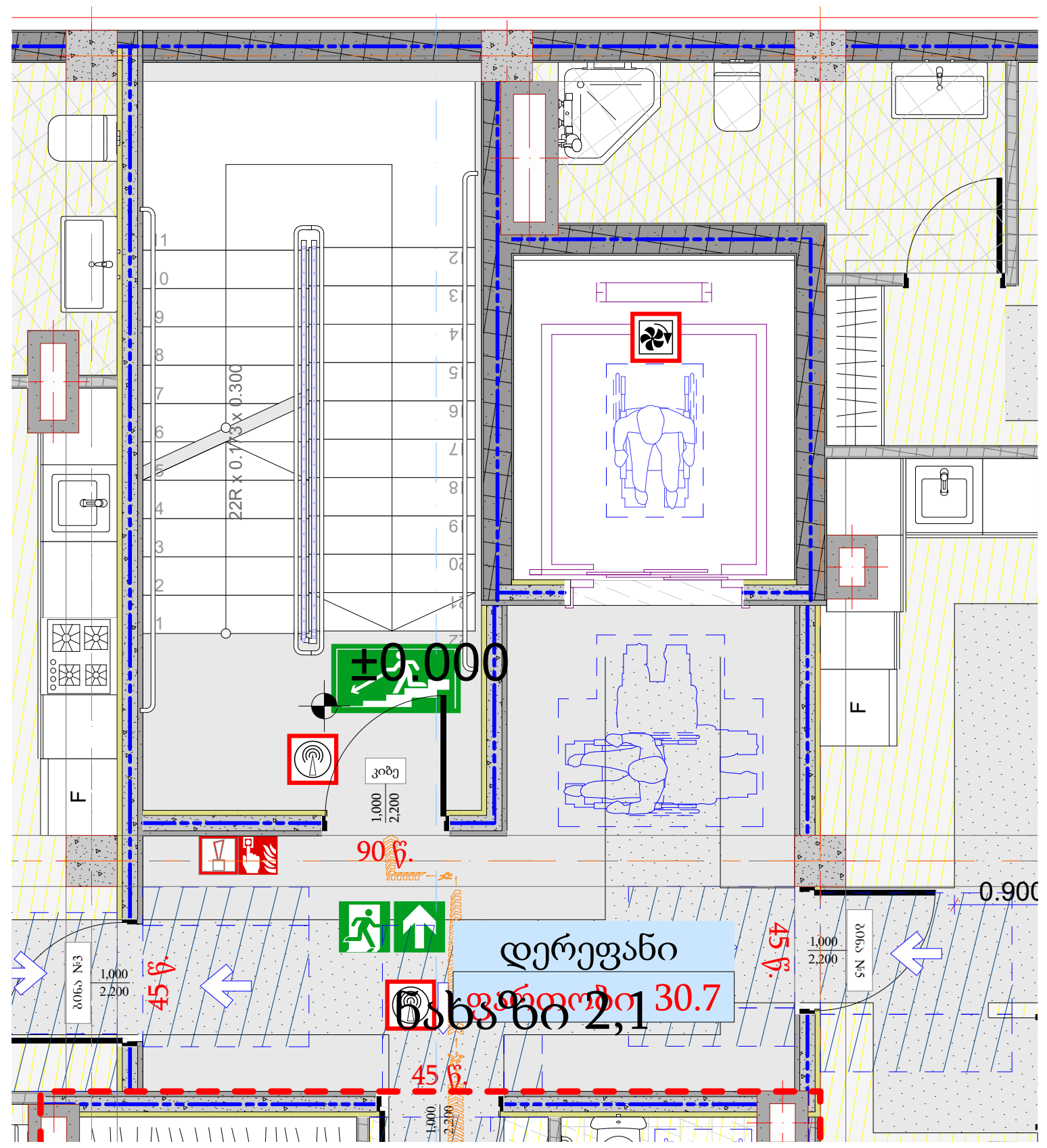

ნახაზი 2,1

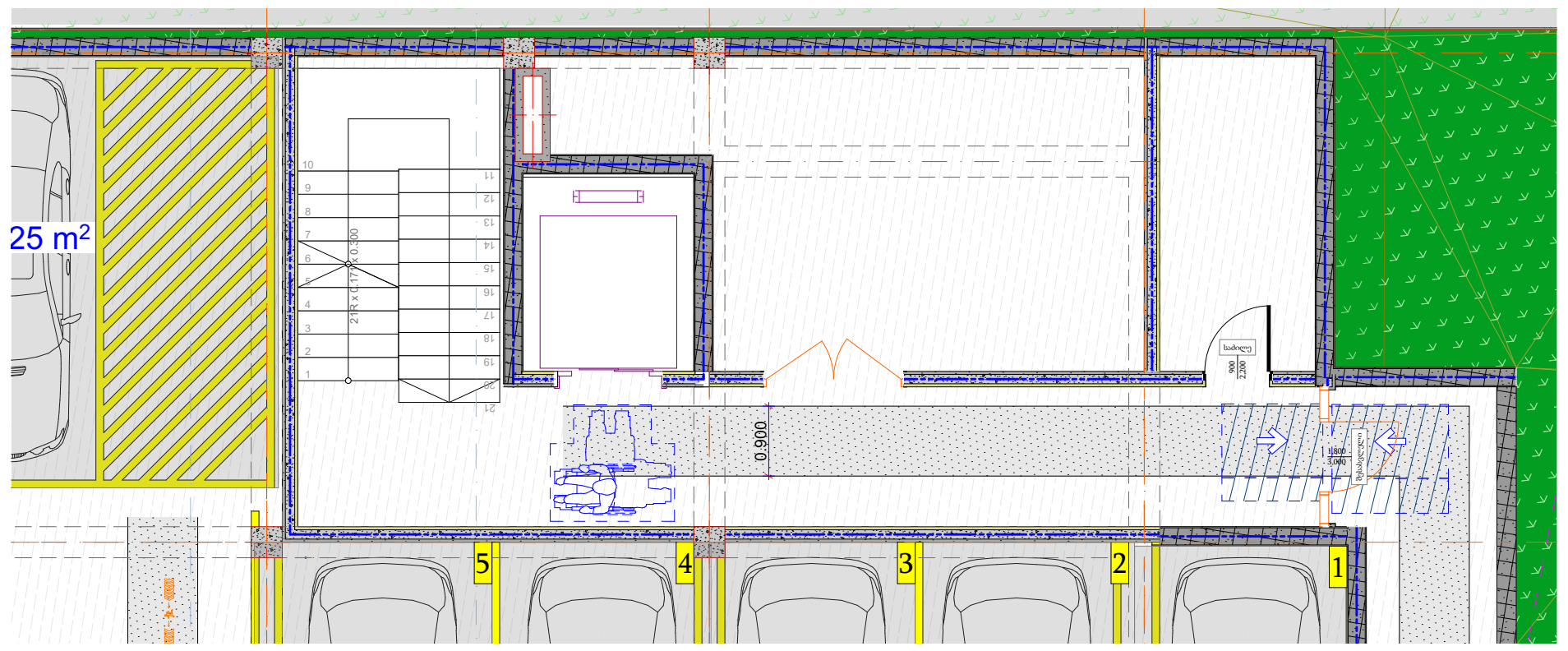

ნახაზი 2,2

შენიშვნა:
შენობა-ნაგებობის უსაფრთხოების წესების მე-11-თავის მიხედვით გეგმარების კონცეფციაში არის მითითებული მისაწვდომობის სვლაგეზი, რისი საშუალებითაც შეზღუდული შესაძლებლობების მქონე პირებს შეუძლიათ შენობაში შესვლა, სასურველი დანიშნულების სივრცეში შესვლა-გამოსვლა და შენობიდან გამოსვლა, ასევე მე-11 თავის მიხედვით განსაზღვრულია მისაწვდომი მთავარი შესასვლელი.
მიწისპირა სართულზე ყველა შესასვლელი გადის უშუალოდ მიწის დონეზე და აქედან გამომდინარე ყველა შესასვლელი არის მისაწვდომი.

შპს არქიგრამ

ARCHIGRAM

1) საავტომობილო სივრცეები, საპროექტო შენობაში დაგეგმილია ეროვნული სტანდარტის 502,2-502,8_ე ქვეთავის შესაბამისად;
ყველა მისაწზდომ ავტოსადგომს გააჩნია მისაწვდომი გასავლელი, რომლის სიგანე და სიგრძე შეესაბამება 502,4_ე ქვეთავს და შეადგენს არა უმცირეს 1,5 * 2,5 მეტრს. (ნახაზი 3,1)

2) გზა-კიბეები, საპროექტო შენობაში დაგეგმილი გზა-კიბე არ შეადგენს მისაწვდომი საშვალებების კომპონენტს.
(მისაწვდომ საშვალებად დაგეგმილია მისაწვდომი ლიფტი. იხ. ნახაზი 3,2)

(ნახაზი 3,2)

(ნახაზი 3,1)

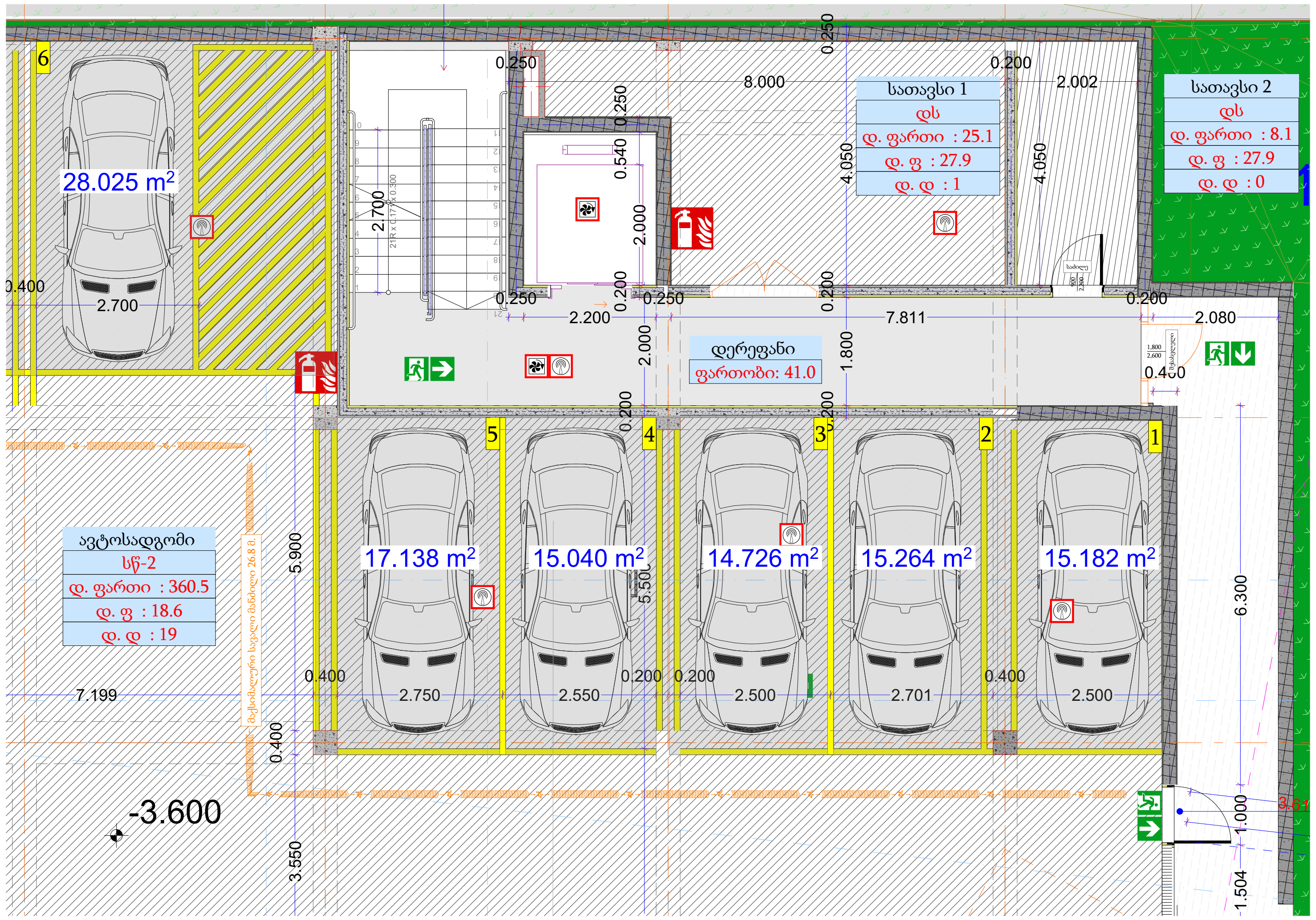

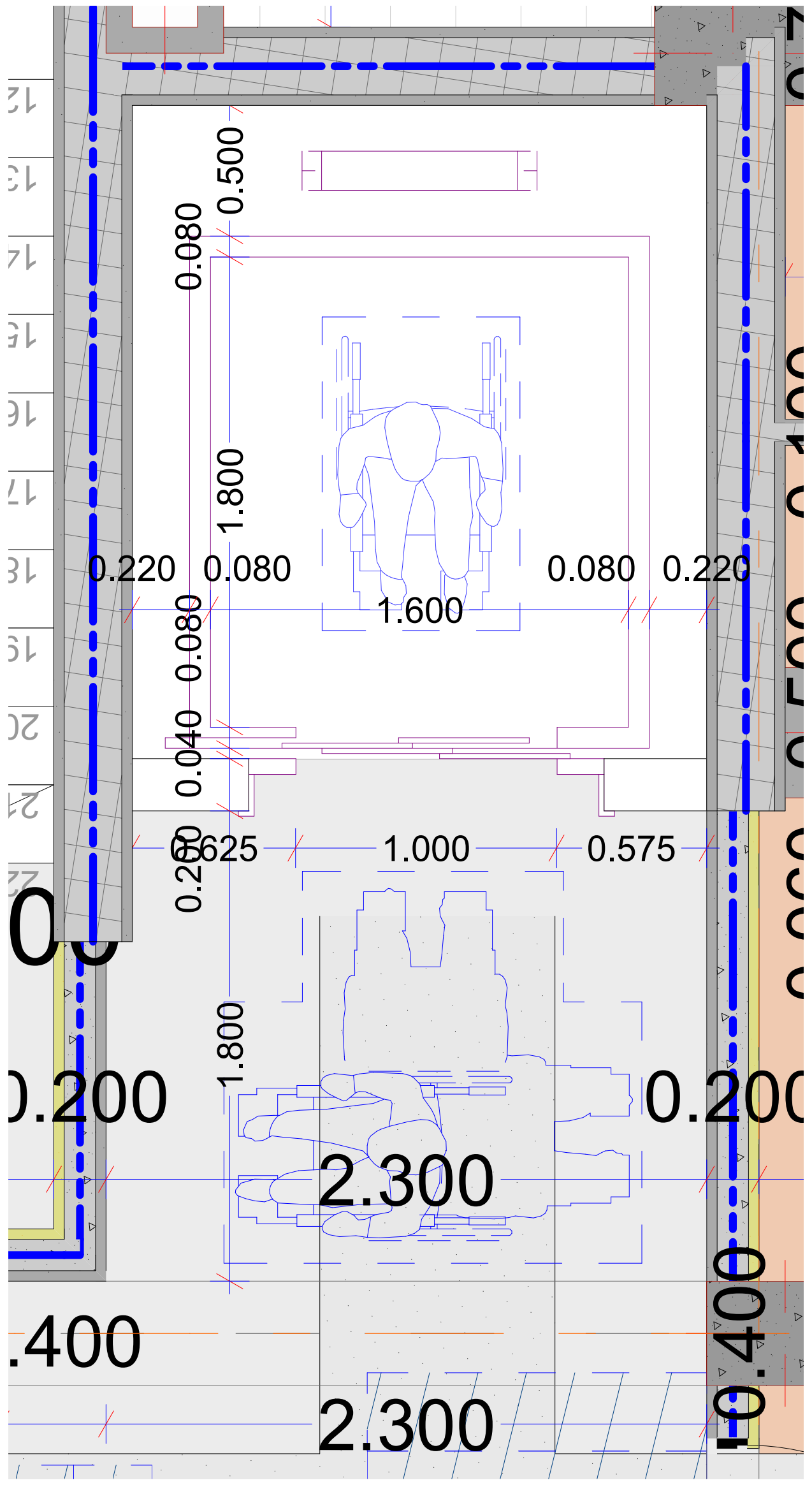

შენიშვნა:

საპროექტო შენობაში დაგეგმილია საქართველოს მთავრობის 2016 წლის 28 იანვრის №41 დადგენილების "შენობა-ნაგებობის უსაფრთხოების წესების" მიხედვით

შპს არქიგრამ

საქართველოს მთავრობის 2016 წლის 28 იანვრის №41 დადგენილების "შენობა-ნაგებობის უსაფრთხოების წესების" 1107 ქვეთავის და 1007,2 პუნქტის შესაბამისად, შეესაბამება მისაწვდომობის ეროვნული სტანდარტების მე-11 თავის შესაბამის ქვეთავებს. (ერთეულები, რომლებიც ა ტიპის უნდა იყოს, დასაშვებია დაგეგმარდეს და აიგოს, როგორც მისაწვდომი ერთეულები. ერთეულები რომლებიც ბ ტიპის უნდა იყოს, დასაშვებია დაგეგმარდეს და აიგოს, როგორც მისაწვდომი ერთეულები ან როგორც ა ტიპის ერთეულები)

გამონაკლისი:

მრავალბინიან შენობებში საცხოვრებელი ერთეულები (მუდმივი საცხოვრებელი ერთეულები (ბინები)) დასაშვებია დაგეგმარდეს და აიგოს ისე, რომ საჭიროების შემთხვევაში შესაძლებელი იყოს საცხოვრებელი ერთეულის (ბინის) მისაწვდომობის ეროვნული სტანდარტების შესაბამის მისაწვდომ ერთეულად, ა ტიპის ერთეულად ან ბ ტიპის ერთეულად მოწყობა.

N41 დადგენილების 1107.6.2.1_ს შესაბამისად მრავალბინიანი სახლები, ა და ბ ტიპის ერთეულები 1107.6.2.1.1 და 1107.6.2.1.2 ქვეთავების შესაბამისად უნდა მოეწყოს.

1107.6.2.1.1_ შესაბამისად ა ტიპის ერთეულები, სც-2 ჯგუფის დაკავებულობებში, რომლებზეც განთავსებულია 20-ზე მეტი საცხოვრებელი ან საძინებელი ერთეული, ა ტიპის ერთეული უნდა იყოს 2%, მაგრამ, არანაკლებ 1.

გამომდინარე ყოველივე ზემოაღნიშნულიდან; საპროექტო შენობაში დაგეგმილია 9 საცხოვრებელი ერთეული გამომდინარე აქედან 1 საცხოვრებელი ერთეული უდა იყოს ა ტიპის, თუმცა ყველა სართულსა და საცხოვრებელ ერთეულში საჭიროების შემთხვევაში შესაძლებელია საცხოვრებელი ერთეულების (ბინების) მისაწვდომობის ეროვნული სტანდარტების შესაბამის მისაწვდომ ერთეულად, ა ტიპის ერთეულად ან ბ ტიპის ერთეულად მოწყობა.

1) მთავარი შესასვლელები, საპროექტო შენობაში დაგეგმილი ყველა საცხოვრებელი ერთეული მისაწვდომია და შეესაბამება ეროვნული სტანდარტის 1102_ე ქვეთავს, ყველა მისაწვდომის შესასვლელი მდებარეობს მისაწვდომ სვლაგეზზე საერთო გამოყენების ფართობებიდან.

2) კარები და გზა-კიბეები, საპროექტო შენობაში ყველა ერთეულის მთავარი და ყველა სხვა გზა-კარი, რომელიც დამკავებელმა უნდა გაიაროს შეესაბამება ეროვნული სტანდარტის 1102,5 და 404- ქვეთავს.

გამონაკლისები:

2. ტუალეტსა და სააბაზანოში , რომელებიც არ საჭიროებს 1102,11,2 ქვეთავთან შესაბამისობას, 404,2,3 ქვეთავით მოთხოვნილი მანევრირების სივრცე, საჭირო არარის მდებარეობდეს კარის იმ მხარეს, სადაც ტუალეტი ან სააბაზანოა.

5. ინდივიდუალურ საძინებელ ერთეულებს შორის დამაკავშირებელი კარები სავალდებულო არ არის, შეესაბამებპდეს 404,2,5 ქვეთავს.

6. მთავარრი შესასვლელის კარი გარდა, სადაც გარე სივრცის აივნების ზომები ნაკლებია მანევრირებისთვის განკუთვნილ თავისუფალ სივრცეზე, კარის მანევრირების თავისუფალი სივრცე საჭირო არ არის განთავსდეს კარის გარეთა მხარეს.

7. 404-ე თავით მოთხოვნილი მანევრირებისთვის განკუთვნილი თავისუფალი სივრცე არ არის აუცილებელი, არსებობდეს 1102,3,2 ქვეთავის მეორე გამონაკლისის შესაბამის ტანსაცმლის სათავსებსა და საკუჭნაოებში.

შენიშვნა:

საპროექტო შენობა დაგეგმილია საქართველოს მთავრობის 2016 წლის 28 იანვრის №41 დადგენილების "შენობა-ნაგებობის უსაფრთხოების წესების" შესაბამისად.

დირექტორი	პ. ნუცუბიძე			
პრ. ავტორი	გ. გურგენიძე			
შეასრულა				
ფურც.	ფურც.	ფორმატი	მასშტაბი	თარიღი
		A 3		27.06.18
სტადია				
პროექტის შეთანხმება მშენებლობის ნებართვა				

შპს არქიგრამ

ARCHIGRAM

#LayNoInSubset

არქიტექტურული პროექტი

მისაწვდომობის შესაბამისობის განმარტება

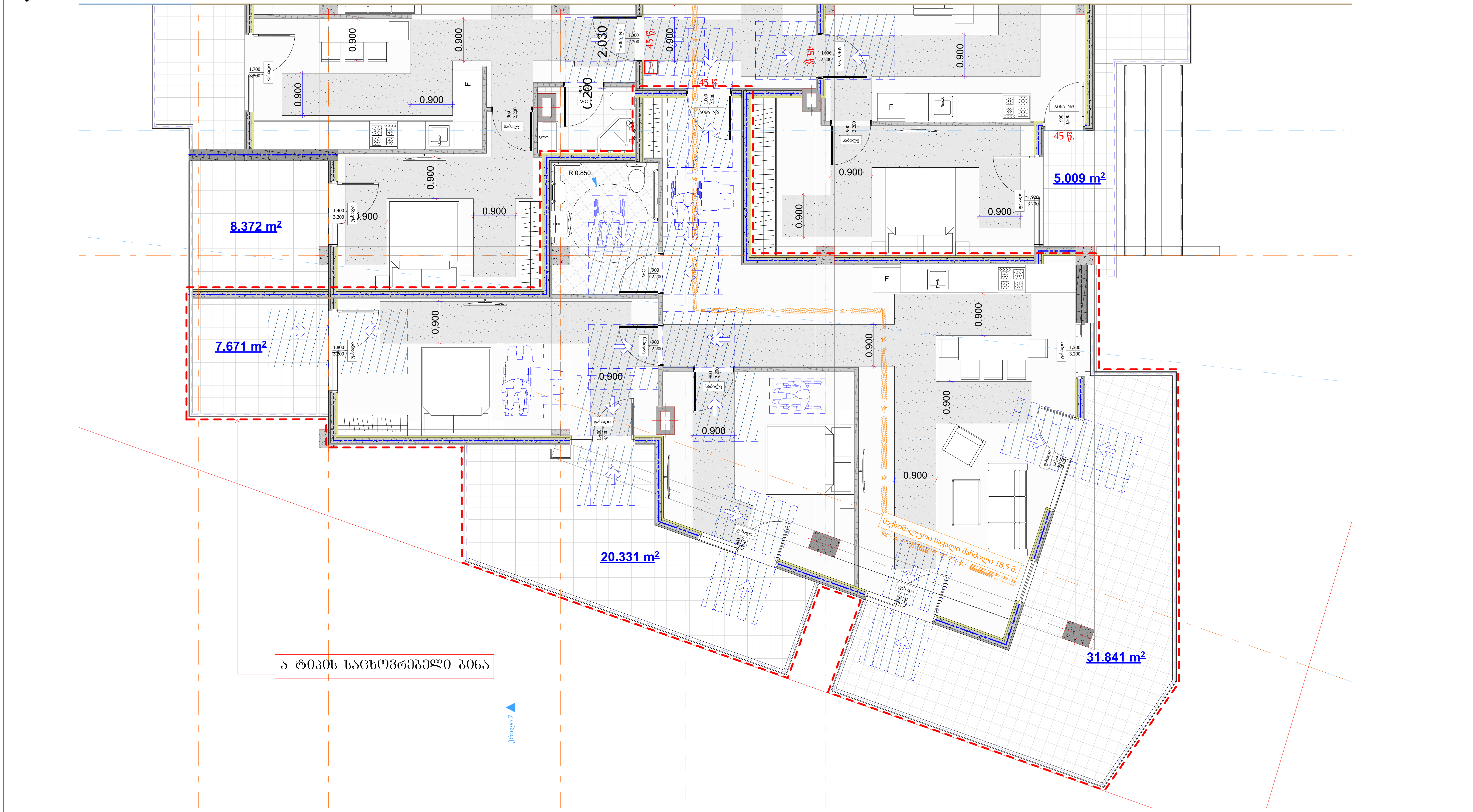

იატაკის თავისუფალი სივრცის ზომა ახალი შენობა-ნაგებობისთვის. სურ. 305.3.1
შენიშვნა:
იატაკის ზედაპირი უნდა იყოს მდგრადი, მყარი და არასრიალა.
იატაკის თავისუფალ სივრცეში დონის ცვლილება დაუშვებელია.

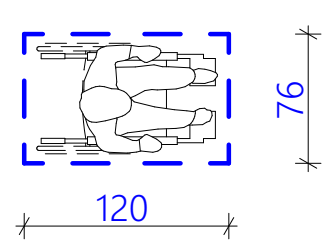

T-ფორმის მოსატრიალებელი სივრცე. სურ. 304.3.2.1

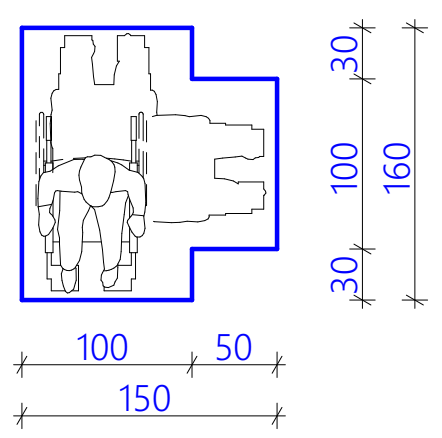

ზომა და გადაფარვა

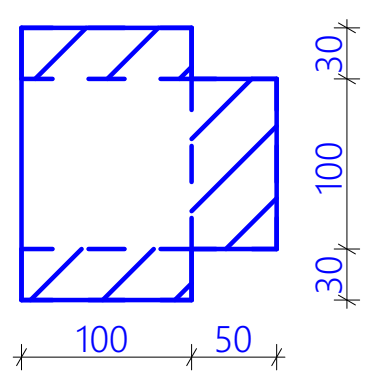

თავისუფალი სივრცე კართან მანევრირებისთვის-ანჯამიანი კარები-წინიდან მისაწვდომი-მიწოლით გაღება. სურ. 404.2.3.2 (გ)

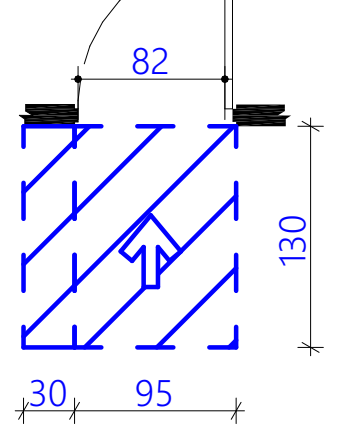

თავისუფალი სივრცე კართან მანევრირებისთვის-ანჯამიანი კარები-საკეტის მხრიდან მისაწვდომი. სურ. 404.2.3.2 (თ)

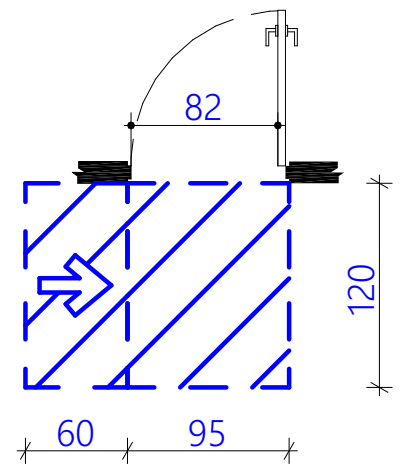

თავისუფალი სივრცე კართან მანევრირებისთვის-ანჯამიანი კარები-საკეტის მხრიდან მისაწვდომი. სურ. 404.2.3.2 (ზ)

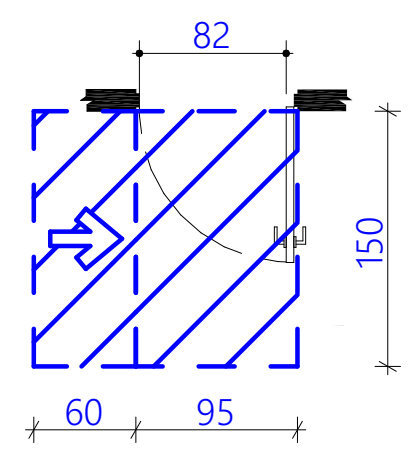

თავისუფალი სივრცე კარებთან მანევრირებისთვის-ანჯამიანი კარები-წინიდან მისაწვდომი. სურათი 404.2.3.2 (ა)

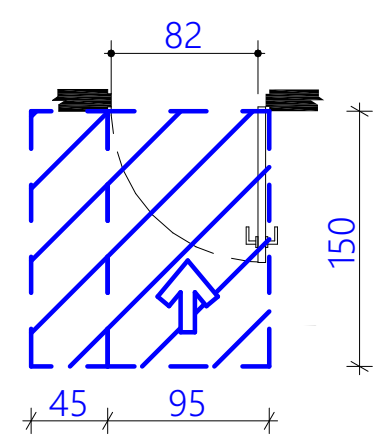

დირექტორი	პ. ნუცუბიძე			
პრ. ავტორი	გ. გურგენიძე			
შეასრულა				
ფურც.	ფურც.	ფორმატი	მასშტაბი	თარიღი
		A 3		27.0[illegible].18
სტადია				

პროექტის შეთანხმება
მშენებლობის ნებართვა

შპს არქიგრამ

ARCHIGRAM

ფ № 13

გარე კედლებისადმი მოთხოვნებისა და სახურავის ანაწყობების შეფასება

განსხვავებული ხანძარსაწინააღმდეგო მანძილების გათვალისწინებით საპროექტო შენობების კედლებს, 602 ცხრილის მიხედვით, სხვადასხვა ცეცხლმედეგობის ხარისხი ეკუთვნის.

ცეცხლმედეგ კედლებში ჩასმული ღიობის ცეცხლისაგან დამცავი ანაწყობები (კარები, ფანჯრები) აკმაყოფილებს წესების 705.8 და 716.5 ცხრილების მოთხოვნებს ფართობისა და ცეცხლმედეგობის ხარისხის მიხედვით, ასევე 705.8.5 ქვეპუნქტის მოთხოვნებს ღიობების შვეულ გამიჯვნასთან დაკავშირებით.

შენობას გააჩნია პარაპეტი, რომელიც აკმაყოფილებს 705.11 ქვეთავს.

საპროექტო დოკუმენტაციის მიხედვით წარმოდგენილი გარე კედლების მოწყობა უნდა განხორციელდეს წესების 1404, 1405, 1406, 1407 და 1408 ქვეთავების მოთხოვნების შესაბამისად, გარე კედლების საფართან, წვად, ლითონშემცველ და მოსაპირკეთებელ მასალებთან დაკავშირებით.

რადგან ღიობების ხანძარსაწინააღმდეგო მანძილი 9მ-ზე მეტია 705,8 ცხრილის მიხედვით დაუცველი ღიობების დასაშვები ფართობი შეუზღუდავია.

შენიშვნა:
გარე კარისა და ფანჯრის ანაწყობების, გაყვანილობების და გარე კედლის ანაწყობების დასრულების ადგილების პერიმეტრებთან, გარე კედლისა და სახურავის გადაკვეთასთან, საკვამურებთან, პორტიკებთან (კართანებთან), ტერასებთან (ბანებთან), აივნებთან და მსგავს ნაშვერებთან შეერთების ადგილებში, ასევე, ჩაშენებულ წყალსადინარ ღარებში და მსგავს ადგილებში, საიდანაც წყალმა შეიძლება კედელში შეაღწიოს. ჰიდროიზოლაცია უნდა მოეწყოს გამოშვერილი კიდლეების ორივე მხარეზე და ბოლოებთან კედლისზედა ბურულების, წოლანების ქვეშ და უწყვეტი გამოშვერილი გაფორმების თავზე.

გარე კედლის ცეცხლმედეგობისა და ღიობებისადმი მოთხოვნები
ცხრილები 602 -ის და 705.8 -ის მიხედვით

გარე კედელი	ხანძარსაწინააღმდეგო მანძილი (მეტრი)	ცეცხლმედეგობის ხარისხი(საათი)		კედლის ღიობების ფართობი (კედლის %)					
		მოთხოვნილი	გათვალისწინებული	დასაშვები			გათვალისწინებული		
				დაუცველი	დაუცველი საშხეფებით	დაცული	დაუცველი	დაუცველი საშხეფებით	დაცული
“1”-“6” ღეძებში	X ≥ 9	0	2	შეუზღუდავი	შეუზღუდავი	შეუზღუდავი	–	√	–
“6”-“1” ღეძებში	0,1	2	2	დაუშვებელია	დაუშვებელია	დაუშვებელია	–	0 %	–
“ა”-“დ” ღეძებში	X ≥ 9	0	2	შეუზღუდავი	შეუზღუდავი	შეუზღუდავი	–	√	–
“დ”-“ა” ღეძებში	X ≥ 9	0	2	დაუშვებელია	დაუშვებელია	დაუშვებელია	–	√	–

გარე კედლების ცეცხლმედეგობის ხარისხი მოთხოვნილზე მეტს შეადგენს და აკმაყოფილებს 602 ცხრილის მოთხოვნებს.

სახურავის სტრუქტურის და არაძირითადი ნაწილების ცეცხლმედეგობის ხარისხის განსაზღვრულია წესების 601 ცხრილის მიხედვით, კონსტრუქციის ტიპის შესაბამისად. ცეცხლმედეგობის ხარისხი აღემატება I-A კონსტრუქციის ტიპისთვის განსაზღვრულ მინიმუმს (1.5 სთ) და აკმაყოფილებს მინიმუმ 2 საათიან ცეცხლმედეგობის ხარისხს.

შენობის გადახურვის ტიპი არის ბრტყელი (ქანობით მაქს.2 გრადუსი), გადახურვის ბურულად გამოყენებულია მემბრანული ტიპის რულონური მასალა (რუბეროიდი) და 1507.10 ქვეთავის მიხედვით აკმაყოფილებს მრავალშრიან სახურავებთან დაკავშირებულ მოთხოვნებს სახურავის ბურულის ხანძრის კლასიფიკაცია, კონსტრუქციული ანაწყობების მიხედვით ეკუთვნის A კლასს (ცხრილი1505.1ა) სახურავის ხარისხი განსაზღვრულია 1507.10.2 ცხრილის შესაბამისად და აკმაყოფილებს ASTM D 1227; D 2823; D 4479 ტიპს.

სახურავზე მოხვედრა შესაძლებელია შიგა გასასვლელის გზა-კიბის მეშვეობით, რაც აკმაყოფილებს წესების 1009.16 ქვეთავის მოთხოვნებს.

სახურავი ბოლოვდება 705.11.1 ქვეპუნქტის მიხედვით მთელ პერიმეტრზე მოწყობილი პარაპეტით მიუხედავად იმისა, რომ 705.11 ქვეპუნქტის მე-3 გამონაკლისის მიხედვით სახურავის ანაწყობის ცეცხლმედეგობის ხარისხის გამო (2 საათი) შენობას პარაპეტი არ მოეთხოვება.

შენიშვნა:
საპროექტო დოკუმენტაციის მიხედვით წარმოდგენილი გადახურვის კონსტრუქციის და სახურავის ბურულის მასალის წესებით განსაზღვრული ცეცხლმედეგობის ხარისხის უზრუნველყოფაზე, რომელიც უნდა შეადგენდეს მინიმუმ 2 საათს, პასუხისმგებელია მასალის მომწოდებელი და მშენებლობის შემსრულებელი (ამშენებელი) მხარე, მასალის ხარისხი დადასტურებული უნდა იყოს შესაბამისი სერტიფიკატების მეშვეობით.

დამკვეთი
შპს „არძიბრამ"
ექსპერტი შემსრულებელი
არქიტექტორი დ. რეხვიაშვილი

საპროექტო შენობის თითოეული ნაწილი ინდივიდუალურად არის კლასიფიცირებული წესების 508 ქვეთავის შესაბამისად. პროექტში წარმოდგენილია ორი შერეული დაკავებულობა; სწ-2 და სც-2 ჯგუფების სახით.

სწ-2 (ღია ავტოსადგომი გარაჟი) -3,600 ნიშნულზე გამიჯნულია 2 საათიანი ცეცხლმედეგობის მქონე კედლებით, როგორც ერთმანეთისგან ასევე სც-2 ჯგუფისგან 0,000 ნიშნულზე დაგეგმილი სც-2 დაკავებულობიზგან მინიმუმ 2 საათიანი ცეცხლმედეგობის მქონე თარაზული ანაწყობით, რაც შეესაბამება წესების 508.4 ცხრილის მოთხოვნებს.

სც-2 (საცხოვრებელი ჯგუფის დაკავებულობები 0,000 ნიშნულიდან +7,600 ნიშნულამდე) საცხოვრებელი ერთეულები ერთმანეთისგან გამიჯნულია, 2 საათიანი ცეცხლმედეგობის მქონე კედლებითა და მინიმუმ 2 საათიანი ცეცხლმედეგობის მქონე თარაზული ანაწყობით, რაც აკმაყოფილებს წესების 420.3 ქვეთავის მოთხოვნებს.

ჯგუფების დაკავებულობები ერთმანეთისაგან გამიჯნულია მინიმუმ 2 საათიანი ცეცხლმედეგობის მქონე თარაზული ანაწყობით და ცეცხლმედეგი კედელბით , რაც შეესაბამება წესების 508.4 ცხრილის მოთხოვნებს. კედლების და თარაზული ანაწყობის ცეცხლმედეგობის ხარისხი განსაზღვრულია მასალიდან გამომდინარე, რომელიც აღწერილია წესების 721.1(1) და 721.1(2) ცხრილებში, საპროექტო დოკუმენტაციის მიხედვით გამოყენებულია გაძლიერებული ბეტონის მონოლითური ფილა და ბეტონის ბლოკის კედელბი.

შენობაში არსებული ყველა შახტი, რომლებშიც განთავსებულია საცხოვრებელი ერთეულებისთვის და შენობის სხვა ნაწილებისთვის საჭირო გაყვანილობები შემოზღუდულია მინიმუ 2 საათიანი ცეცხლმედეგობის მქონე კედელბით, რაც აკმაყოფილებს შენობა-ნაგებობის უსაფრთხოების წესების 713 ქვეთავის და 713.4 ქვეპუნქტის მოთხოვნებს.

შენიშვნა:

საჰაერო შახტის ღიობები დაცული უნდა იყოს 717.5.3. ქვეთავის მიხედვით დაყენებული ცეცხლისა და კვამლის ფარსაკეტებით.

დამკვეთი

შპს „არძიბრამ"

ექსპერტი შემსრულებელი

არქიტექტორი დ. რეხვიაშვილი

საპროექტო დოკუმენტაციით წარმოდგენილი და შენობა-ნაგებობის უსაფრთხოების წესებით განსაზღვრული დაკავებულობებიდან, ასევე, შენობის ფართობიდან და სიმაღლიდან გამომდინარე საპროექტო შენობა უნდა აღიჭურვოს შემდეგი ხანძრისაგნ დაცვის აქტიური სისტემებით:

სახანძრო მილდგარების სისტემა (-3,600 ნიშნულზე ავტოსადგომზე.)
სახანძრო განგაშის და ცეცხლაღმომჩენი სისტემა (ყველა დაკავებულობაში)
კვამლის საკონტროლო სისტემები (-3,600 ნიშნულზე შემოზღუდული გზა-კიბის განიავებადი წინამო)
ხელის ცეცხლმაქრები (სწ-2 ჯგუფის დაკავებულობებში)
ავარიული განათების სისტემა (სწ-2 დაკავებულობაში სრულად, ყველა სხვა ნიშნულებზე დერეფნებში და კუბის უჯრედებში)

ავტოსაშხეფი სისტემებით, პროექტის მიხედვით, შენობა არ არის აღჭურვილი ავტოსაშხეფი სისტემით, 403.3 ქვეთავი, გამონაკლისის გათვალისწინებით, სც-2 ჯგუფის მრავალბინიანი საცხოვრებელი შენობა, რომლის დაკავებული იატაკი არ მდებარეობს სახანძრო მანქანის მისადგომი ყველაზე დაბალი დონიდან 37 მ-ზე ზემოთ (პროექტით მოცემული მონაცემი - მიწის დონიდან გადახურვის ფილამდე - 17.50 მ.)

I კლასის სახანძრო მილდგარების სისტემა, საპროექტო დოკუმენტაციის მიხედვით, წესების 905.3.1-ის ქვეთავის 4 გამონაკლისის შესაბამისად შენობის სიმაღლისა და ჩაღრმავებიდან გამომდინარე, შემოზღუდული ავტოსადგომი გარაჟის (სწ-2) ფართობებზე რაც აკმაყოფილებს წესების 905.4 ქვეთავის მოთხოვნებს სახელოს მისაერთებლების მდებარეობასთან დაკავშირებით. წესების 905.4.1 ქვეთავის გამონაკლისის შესაბამისად I კლასის სახანძრო მილდგარების სისტემების დგარები და გვერდითი განშტოებები, რომლებიც შემოზღუდული გზა-კიბის საზღვრებში ან ჰერმეტულად დახურულ სივრცეში არ მდებარეობს, შესაძლებელია არ იყოს დაცული ცეცხლმედეგი კედლებით, რადგან შენობა აღჭურვილია ავტოსასშხეფი სისტემით.

წესების მე-9 თავის 907.2.8, 907.2.11.1 და 907.5.2.3.3-ე ქვეთავების შესაბმისად სც-2 ჯგუფის დაკავებულობებში, ყველა საცხოვრებელ ერთეულში დაყენებულია სახანძრო განგაშის, ვიზუალური განგაშის შეტყობინების და კვამლზე მორეგირე მაუწყებლის მოწყობილობები. ასევე, სახანძრო განგაშის სისტემებით უზრუნველყოფილია სწ-2 ჯგუფის დაკავებულობა.

კვამლის ავტომატური აღმომჩენების სისტემები უნდა უზრუნველყოფდეს წესების 907.2.13 და 907.2.14 ქვეთავების ყველა მოთხოვნას, ასევე 907.2 და 102.3 ქვეთავების მოთხოვნებს სისტემის მოწყობის სტანდარტთან დაკავშირებით.
შენობა-ნაგებობის უსაფრთხოების წესების მოთხოვნებიდან და საპროექტო დოკუმენტაციიდან გამომდინარე კვამლის საკონტროლო სისტემები უზრუნველყოფილია
შენობის ქვემოთ ჩამოთვლილ ნაწილებში:

კიბის უჯრედები - საპროექტო დოკუმენტაციის მიხედვით შენობაში არსებულ -3,600 ნიშნუკზე შემოზღუდული გზა-კიბის განიავებადი წინამო.

ლიფტები - წესების 909.21 ქვეთავის მოთხოვნებიდან გამომდიანრე და საპროექტო დოკუმენტაციის მიხედვით შენობაში არსებული ლიფტი აღჭურვილია ჰაერის დაწნევის სისტემებით, ასევე მიწისქვეშა დონეებზე განთავსებულ შემოზღუდულ ავტოსადგომ გარაჟებში (სწ-2 ჯგუფის დაკავებულობა) ლიფტები დაგეგმარებულია მექანიკური განიავების მქონე ფოიეებით წესების 713.14.1 ქვეთავების მოთხოვნებიდან გამომდინარე,

ხელის ცეცხლმაქრები, შენობა-ნაგებობის უსაფრთხოების წესების 906.1 ქვეთავის მიხედვით განთავსებულია, სწ-2 ჯგუფის დაკავებულობებში 906 ქვეთავის შესაბამისად.

საპროექტო დოკუმენტაციის მიხედვით და შენობა-ნაგებობის უსაფრთხოერბის წესებით მოთხოვნილი ხანძარსაწინააღმდეგო დაცვის სისტემები უნდა აკამყოფილებდეს წესების 901 ქვეთავის მოთხოვნებს, დაყენებასთან, აღიარებასთან და შემოწმებასთან დაკავშირებით.

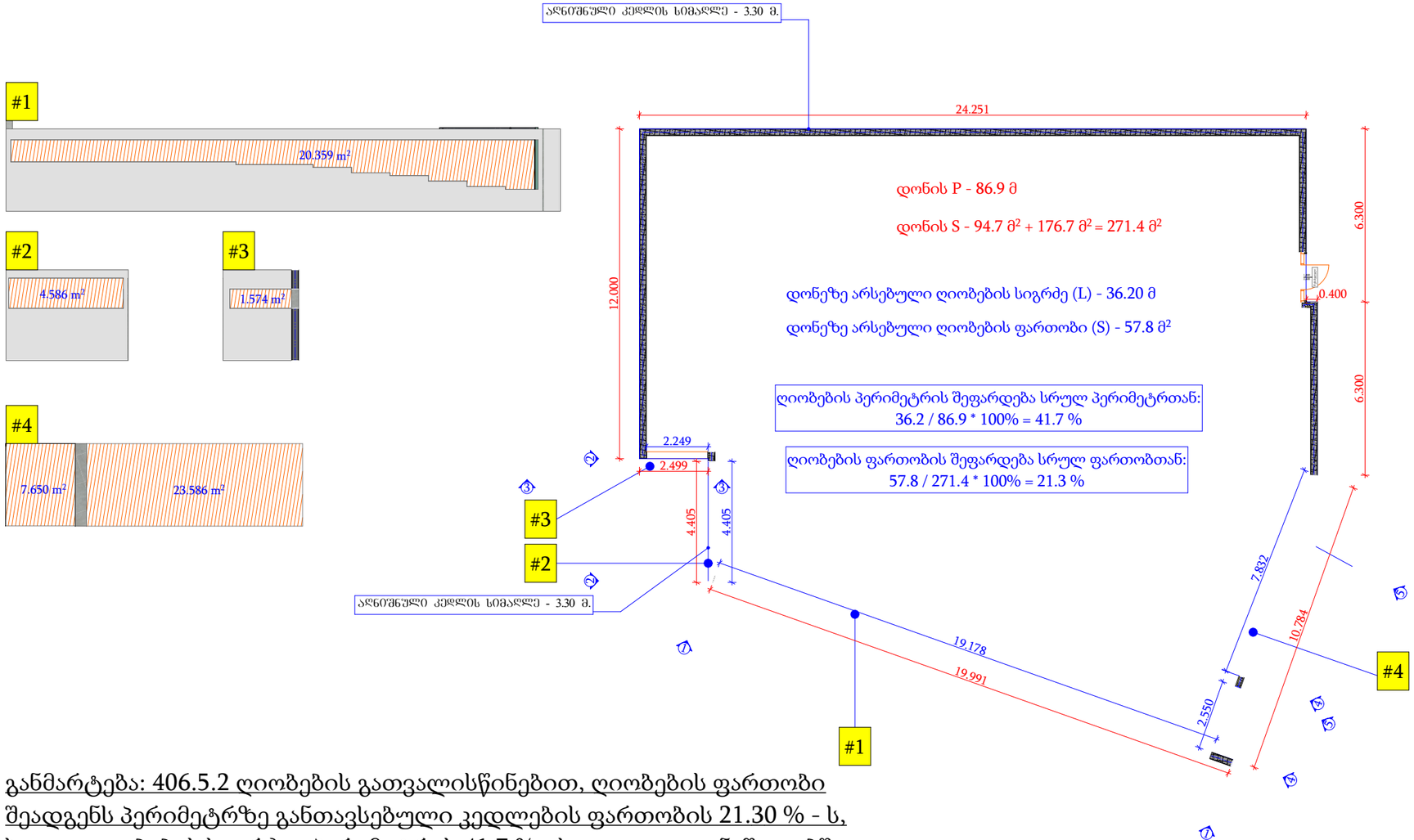

განმარტება: 406.5.2 ღიობების გათვალისწინებით, ღიობების ფართობი შეადგენს პერიმეტრზე განთავსებული კედლების ფართობის 21.30 % - ს, ხოლო ღიობების სიგრძე - პერიმეტრის 41.7 % - ს. დათვლილ ნაწილებში ღიობები სრულიად გახსნილებია.

P.S სქემაზე მონიშნული კედლების გარდა (რომელსაც სიმაღლე 3.30 მ. აწერია) დანარჩენის სიმაღლე 3 მ-ს უდრის.

დამკვეთი

შპს „არქიბრაშ"

ექსპერტი შემსრულებელი

არქიტექტორი | დ. რეხვიაშვილი

პროექტს წინაპირობად უდევსქ. თბილისის მუნიციპალიტეტის საკრებულოს განკარგულება № **90** ; **24/03/2017**. შეთანხმებული კორექტირებული განაშენიანებს რეგულირების გეგმა, რომელიც შესრულებულია ,,ქ. თბილისის მუნიციპალიტეტის ტერიტორიების გამოყენებისა და განაშენიანების რეგულირების წესების დამტკიცების შესახებ
,, ქალაქ თბილისის მუნიციპალიტეტის საკრებულოს 2009 წლის 27 მარტი N 4 - 13 დადგენილების" შესაბამისად.

მუხლი 15. მიწის ნაკვეთის განაშენიანების კოეფიციენტი კ-1

4. მიწის ნაკვეთის განაშენიანების კოეფიციენტით განსაზღვრულ საანგარიშო
ფართობში არ შედის:

ა) შენობა-ნაგებობების მიწისქვეშა სართულ(ებ)ი;

წარმოდგენილ პროექტში 0,000 ნიშნულზე დაგეგმილი საზაფხულო ფართები წარმოადგენს მიწისქვეშა სართულის გადახურვას (ტერასას), რომელიც თავის თავად ვერ იქნება შეყვანილი კ-1 კოეფეციენტის საანგარიშო ფართობში.

აღნიშნულ გრგ-ს არეალში ანალოგიური შეთანხმებული პროექტები: AR1915980, სადაც მიწის ფართობი = 600 მ^2, კ-1=292,0 ხოლო 0,000 ნიშნულზე მიწისპირა სართულის საერთო ფართობი არის 389,3 მ^2; ასევე სხვა მრავალი პროექტები.

მუხლი 16. მიწის ნაკვეთის განაშენიანების ინტენსივობის კოეფიციენტი კ-2

პუნქტი 4. კ-2 კოეფიციენტის საანგარიშო ფართობი გამოითვლება ქვემოთ განსაზღვრული
ჩამონათვალის შესაბამისად:

ქვეპუნქტი ბ). არასრული სართულის იატაკის კონსტრუქციის ზედაპირის ფართობი - კ-2
კოეფიციენტის საანგარიშო ფართობში არ შედის;

მუხლი 4. პუნქტი 43.

არასრული სართული - სართული, რომლის სიმაღლე, იატაკის გეგმარებითი ნიშნულიდან ჭერის კონსტრუქციის ქვედა ნიშნულამდე
1.8 მეტრიდან 2.4 მეტრამდეა.

წარმოდგენილ პროექტში დაგეგმილი ანტრესოლის სიმაღლე შეადგენს 2,345 მ. გამომდინარე აქედან წარმოადგენს არასრულ სართულს და არ შედის
კ-2 _ს საანგარიშო ფართობში.

წყალსადენი სისტემები და ფიქსირებული მოწყობილობები დადგენილია დაკავებულობის ჯგუფების მიხედვით და აკმაყოფილებს მინიმალურ მოთხოვნებს წესების მე-16 თავის მიხედვით.

პროექტით გათვალისწინებული თითოეული დაკავებულობისთვის (სწ-2 და სც-2) განსაზღვრულია წყალსადენი სისტემის ფიქსირებული მოწყობილობების რაოდენობა და მინიმალური მოთხოვნები 1602.2 ქვეთავისა და 1602.1 ცხრილის მიხედვით.

უნდა აღინიშნოს რომ 1602.3 ქვეპუნქტის გამონაკლისის მიხედვით შემოზღუდულ ავტოსადგომ გარაჟში (სწ-2) საზოგადოებრივი მოხმარების ტუალეტების განთავსება საჭირო არ არის.

სც-2 ქვეჯგუფის დაკავებულობებში, წყალსადენის ფიქსირებული მოწყობილობების რაოდენობა განსაზღვრულია თითოეული საცხოვრებელი ერთეულიდან (საცხოვრებელი ფართიდან) გამომდინარე და აკმაყოფილებს მინიმალურ რაოდენობებს.

წყალსადენი სისტემების და ფიქსირებელი მოწყობილობების აუცილებელი მისაწვდომი საერთო რაოდენობა სწორად არის დადგენილი1109.2 ქვეთავის მიხედვით.

ლიფტების შეფასება:

საპროექტო შენობაში გათვალისწინებული ლიფტი უზრუნველყოფს სახანძრო ბრიგადის ხელმისაწვდომობას, რომელიც განთავსებულია გასასველი კიბის კომბინაციაში. ლიფტის კაბინის გაბარიტები იძლევა იმის საშუალებას, რომ მასში 60სმ X2,15მ. ზომის, არანაკლებ 13 სმ რადიუსის კუთხეებიანი საკაცე განთავსდეს და აკმაყოფილებს 1702.4 ქვეთავის მოთხოვნებს. ასევე სრულად აკმაყოფილებს „მისაწვდომობის ეროვნული სტანდარტების“ ტექნიკური რეგლამენტის 407-ე ქვეთავს

ვტოსადგომებისადმი მოთხოვნების შეფასებ:

რთული რელიეფიდან გამომდინარე -3,600 ნიშნულზე ავტოსადგომზე შესვლა გამოსვლა ხორციელდება საავტომობილო პანდუსებით, (რომელიც სრულად აკმაყოფილებს წესების მოთხოვნებს) სადაც განთავსებულია 10 ავტოსადგომი, აქედან ერთი განკუთვნილია შშმ პირთათვის, რომელიც შეესაბამება ეროვნული სტანდარტის 502 ქვეთავს.

ავტოსადგომების ზომები სიგრძეში არის 5,50 მ, ხოლო სიგანეში - 2,5მ, რაც აკმაყოფილებს 406.9.3.1 და 406.9.3.2 ქვეთავის მოთხოვნებს.

ავტოსადგომების ზომების, განლაგების და გასავლელების მიმართ მოთხოვნები აკმაყოფილებს 406.9.4.3.1 ცხრილის მოთხოვნებს.

დასკვნა

ზემოთ აღნიშნული შეფასებებიდან და კორექტირებიდან გამომდინარე მიმაჩნია, ქალაქი თბილისი, ცაცხვების IV სესახვევი N 12_ში. (ს/კ: 01.10,18.009.083) მიწის ნაკვეთზე მრავალბინიანი საცხოვრებელი სახლის კორექტირებული არქიტექტურული პროექტის დოკუმენტაცია (AR11106139) სრულ შესაბამისობაშია ტექნიკურ რეგლამენტთან ("შენობა-ნაგებობის უსაფრთხოების წესები") და „მისაწვდომობის ეროვნულ სტანდარტებს“. ასევე ვადასტურებ, რომ დოკუმენტაცია შედგენილია მაღალ ტექნიკურ დონეზე და მოიცავს არქიტექტურული პროექტისთვის ყველა საჭირო ინფორმაციას.

საექსპერტო დასკვნაში წარმოდგენილი შეფასებები განხორციელდა დამკვეთის მიერ მოწოდებულ არქიტექტურულ პროექტზე დაყრდნობით და შენობა-ნაგებობის უსაფრთხოების წესების გამოყენებით (საქართველოს მთავრობის 2016 წლის 28 იანვრის №41 დადგენილება ტექნიკურ რეგლამენტის – "შენობა-ნაგებობის უსაფრთხოების წესების“ დამტკიცების თაობაზე“). უნდა აღინიშნოს, რომ საპროექტო დოკუმენტაციის ცვლილება ან მშენებლობის დროს განხორციელებული რაიმე სახის ცვლილება, რომელიც იქნება აღნიშნულ არქიტექტურულ პროექტთან შეუსაბამო, ავტომატურად გამოიწვევს წარმოდგენილი საექსპერტო დასკვნის და შეფასებების გაუქმებას, ასევე საჭიროს გახდის არქიტექტურული პროექტის კორექტირებას და ახალი სამშენებლო ნებართვის მიღების აუცილებლობას.

საექსპერტო დასკვნის საფუძველზე პროექტს ეძლევა დადებითი შეფასება.

გაფრთხილება!

1. კონსტრუქციული,საინჟინრო და სახანძრო უსაფრთხოების სისტემებისპროექტებიუნდა დამუშავდეს „შენობა ნაგებობის უსაფრთხოების წესები“-ს მოთხოვნების დაცვით.
2. სახანძრო სახელოების შემაერთებელი თავაკები (რომლებიც გამოყენებული იქნება სახანძრო მილდგარების სისტემის მისაერთებლებთან), აგრეთვე სახანძრო-სამაშველო სამსახურის მიერ გამოსაყენებელი მისაერთებელი შეთანხმდეს სახანძრო-სამაშველო დანაყოფთან.
3. სათადარიგო ელექტრომომარაგებით უზრუნველყოფილი უნდა იყოს:
- განიავების და ცეცხლის ავტომატური აღმომჩენი სისტემები;
- ლიფტი და ლიფტის კაბინის განათება;
- გასასვლელების ნიშნების და გასასვლელი საშუალებების განათება მე-10 თავის მოთხოვნათა შესაბამისად;
- საგანგებო ხმოვანი განგაშის საკომუნიკაციო სისტემები;
- სახანძრო განგაშის სისტემები;
- ელექტროენერგიაზე მომუშავე სახანძრო ტუმბოები (საქაჩები).

ექსპერტი: ---------- თარიღი : 21/10/2025

დიანა რეხვიაშვილი

შენიშვნა:
სახანძრო უსაფრთხოების სისტემების და მასთან დაკავშირებული საინჟინრო კომუნიკაციების პროექტები უნდა დამუშავდეს „შენობა - ნაგებობის უსაფრთხოების წესები“-ს მოთხოვნების დაცვით!

დამკვეთი	
შპს „არქიბრაშ"	
ექსპერტი შემსრულებელი	
არქიტექტორი	დ. რეხვიაშვილი