შენობა-ნაგებობის რეკონსტრუქცია

კონსტრუქციული ნაწილი

სამშენებლო დოკუმენტაცია C.D.

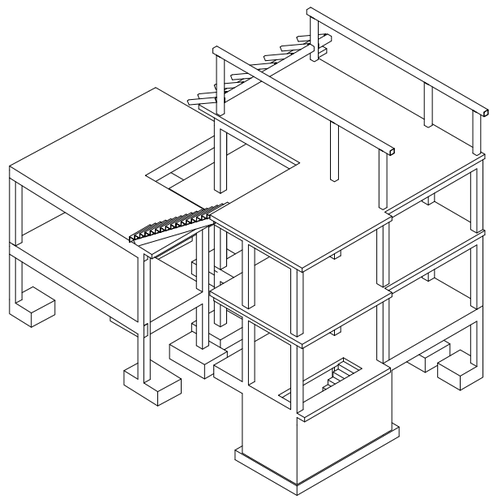

Nov, 2025

ქ. თბილისი, ზანდუკელი ქუჩა N36

საკადასტრო კოდი: 01.15.02.015.002

შენობა-ნაგებობის რეკონსტრუქცია

კონსტრუქციული ნაწილი

სამშენებლო დოკუმენტაცია C.D.

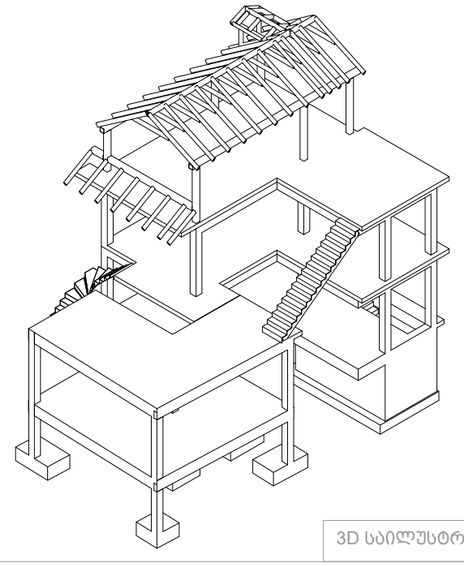

3D საილუსტრაციო

მთ. კონსტრუქტორი		ზ. კიზირია
კონსტრუქტორი		თ. მორალიშვილი
შეასრულა		ლ. გელაშვილი
შეამოწმა		თ. მორალიშვილი

M: +995 511 222 442
E: TORNIKEMORALISHVILI@GMAIL.COM

Project Number: 44V25
TBILISI, GEORGIA; 2025 YEAR

Nov 25, 2025

ნახაზების ჩამონათვალი

ნახაზების დასახელება	ფურცელი
ნახაზების ჩამონათვალი	კ-0101
პირობითი აღნიშვნები	კ-0102
მასალის ამოკრეფა საერთო ხარჯი	კ-0103
განმარტებითი ბარათი	კ-0104
3D ხედები	კ-0200
3D ხედები II	კ-0201
საანგარიშო მოდელის 3D ხედი	კ-300
დატვირთვები სეისმიკა მასალები დატვირთვების თანწყობა	კ-301
გრძივი ძალა სტატიკური დატ. გადაად. სეისმური ზემოქმედებით	კ-302
გრძივი ძალა N გადაადგილება სეისმური ზემოქმედებით	კ-303
გადაადგილება სეისმური ზემოქმედებით	კ-304
საძირკვლის ფილის არმირება (ქვედა შრე)	კ-305
საძირკვლის ფილის არმირება (ზედა შრე)	კ-306
რიგელების და სვეტების არმირება	კ-307
ტიპიური ფილის არმირება (ქვედა შრე)	კ-308
ტიპიური ფილის არმირება (ზედა შრე)	კ-309
მონოლითური კედლის არმირება	კ-310
პერიოდები	კ-311
-3.000 ნ.-ზე საძირკვლის ფილის საყალიბე გეგმა	კ-1000
-3.000 ნ.-ზე საძ. ფილის არმირების გეგმა ქვედა შრე	კ-1001
-3.000 ნ.-ზე საძ. ფილის არმირების გეგმა ზედა შრე	კ-1002
-3.000 ნ.-ზე საძირკვლის ფილის განივი არმირების გეგმა	კ-1003
-3.000 ნ.-ზე საძირკვლის ფილიდან ნაშვერების სამონტაჟო გეგმა	კ-1004
საძირკვლის ფილის კვეთი 1-1 & 2-2	კ-1005
საძირკვლის განივი არმირების მოწყობის ფრაგმენტი - 1	კ-1006
სვეტის ნაშვერი - 1 & ესკიზი	კ-1007
საძირკვლის ფილის სპეციფიკაცია & ესკიზი	კ-1008
წერტილოვან საძირკველი წ.ს.-1	კ-1009
წერტილოვან საძირკველი წ.ს.-2	კ-1010
წერტილოვან საძირკველი წ.ს.-3	კ-1011
წერტილოვან საძირკველი წ.ს.-4	კ-1012
წერტილოვან საძირკველი წ.ს.-5	კ-1013
-3.000 ნ.-ზე მონოლითი კედლების საყალიბე გეგმა	კ-1200
მონოლითური კედელი მ.კ.-1	კ-1201
მონოლითური კედელი მ.კ.-2	კ-1202
0.000 ნ.-ზე გადახურვის ფილის საყალიბე გეგმა	კ-2000
0.000 ნ.-ზე გადახ. ფილის არმირების გეგმა ქვედა შრე	კ-2001
0.000 ნ.-ზე გადახ. ფილის არმირების გეგმა ზედა შრე X მიმართ.	კ-2002
0.000 ნ.-ზე გადახ. ფილის არმირების გეგმა ზედა შრე Y მიმართ.	კ-2003
3.200 ნ.-ზე გადახურვის ფილის საყალიბე გეგმა	კ-2004
3.200 ნ.-ზე გადახ. ფილის არმირების გეგმა ქვედა შრე	კ-2005
3.200 ნ.-ზე გადახ. ფილის არმირების გეგმა ზედა შრე	კ-2006
6.400 ნ.-ზე გადახურვის ფილის საყალიბე გეგმა	კ-2007
6.400 ნ.-ზე გადახ. ფილის არმირების გეგმა ქვედა შრე	კ-2008
6.400 ნ.-ზე გადახ. ფილის არმირების გეგმა ზედა შრე	კ-2009
ფილის კვეთი 1-1 2-2 3-3 & 4-4	კ-2010
-3.000 ნ.-ზე მონოლითური სვეტების მარკირების გეგმა	კ-3000
მონოლითური სვეტი მ.ს.-1	კ-3001
0.000 ნ.-ზე მონოლითური სვეტების მარკირების გეგმა	კ-3002
მონოლითური სვეტი მ.ს.-2	კ-3003
მონოლითური სვეტი მ.ს.-3	კ-3004
3.200 ნ.-ზე მონოლითური სვეტების მარკირების გეგმა	კ-3005
მონოლითური სვეტი მ.ს.-4	კ-3006
0.000 ნ.-ზე მონ. რიგელების ქვედა შრის დამატ. არმირების სქემა	კ-4000
0.000 ნ.-ზე მონ. რიგელების ზედა შრის დამატ. არმირების სქემა	კ-4001
3.200 ნ.-ზე მონ. რიგელების ქვედა შრის დამატ. არმირების სქემა	კ-4002
3.200 ნ.-ზე მონ. რიგელების ზედა შრის დამატ. არმირების სქემა	კ-4003
6.400 ნ.-ზე მონ. რიგელების ქვედა შრის დამატ. არმირების სქემა	კ-4004
მონოლითური რიგელების დაარმირების ტიპიური ფრაგმენტი	კ-4005
რიგელის რიგელთან შეერთების კვანძი	კ-4006
მონოლ. რიგელი მ.რ.- 1 & 2 კვეთი A-A B-B	კ-4007
მონოლ. რიგელის სპეციფიკაცია & ესკიზი	კ-4008
-3.000 ნ.-დან 0.000 ნ.-მდე მონოლითური კიბის გეგმა	კ-5000
0.000 ნ.-დან 3.200 ნ.-მდე ხის კიბის გეგმა	კ-5001
3.200 ნ.-დან 6.400 ნ.-მდე ლითონის კიბის გეგმა	კ-5002
მონოლითური კიბის კვანძი - I II III & IV	კ-5003
მონ. კიბის კვეთი 1-1 ესკიზი & სპეციფიკაცია	კ-5004
კვანძი V VI VII & სპეციფიკაცია	კ-5005
გარე ფოლადის კიბის სპეციფიკაცია	კ-5006
6.400 ნ.-ზე ფოლადის სვეტების სამონტაჟო გეგმა	კ-7000
სახურავის ფოლადის კოჭების სამონტაჟო გეგმა I	კ-7001
სახურავის ფოლადის კოჭების სამონტაჟო გეგმა II	კ-7002
სახუვის ჭრილი A-A; B-B & D-D	კ-7006
სახუვის ჭრილი C-C	კ-7007
კვანძი I II III IV V & VI	კ-7008
ფოლადის სახურავის სპეციფიკაცია	კ-7009
ფილაში ფიქსატორების მოწყობის ნახაზი	კ-8000
კედლების ანტისეისმური არმირების სქემა	კ-8001
კედლების ანტისეისმური არმირების სქემა II	კ-8002
ზღუდარის სამონტაჟო ფრაგმენტი	კ-8003

საერთო შენიშვნები :

1. ნახაზში შეტანილი ყველა ცვლილება უნდა შეთანხმდეს პროექტის ავტორთან.
2. შენობის საპროექტო ნული ±0.00=458.30 აბსოლუტურ ნიშნულს.
3. პროექტში ყველა ზომა მოცემულია მილიმეტრებში, ნიშნულები-მეტრებში.

შენიშვნები :

თარიღი Nov 25, 2025 წ.

კორექტირება

№	კორექტირება	თარიღი	შეასრ.
1			
2			
3			
4			
5			
6			

მისამართი / Address

ქ. თბილისი, ზანდუკელი ქუჩა N36
ს/კ 01.15.02.015.002

სიტუაციური გეგმა

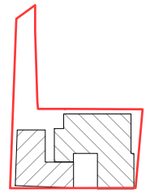

პროექტი / Project

შენობა-ნაგებობის რეკონსტრუქცია

დამკვეთი / Client

შ.პ.ს. "ჰოსფიტალითი ოპერატორი"

თანამდებობა	გვარი
მთ.კონსტრუქტორი	ზ. კიზირია
კონსტრუქტორი	თ. მორალიშვილი
შეასრულა	ლ. გელაშვილი
შეამოწმა	თ. მორალიშვილი

კონსტრუქტორი:
STRUCTURAL ENGINEER
თორნიკე მორალიშვილი
TORNIKE MORALISHVILI
E: TORNIKEMORALISHVILI@GMAIL.COM
M: +995 511 222 442

ფაილი/File:LIST OF DWG

პროექტი/Project No 44V25	ფორმატი Paper Size A3
თარიღი/Date: Nov 25, 2025	
სტადია/Status: C.D.	მ. Scale

ნახაზის დასახელება / Drawing Name:

ნახაზების ჩამონათვალი

ფურცელი/Drawing No	კ-0101

პირობითი აღნიშვნები:
General Legend:

- არსებული კონსტრუქცია
- Existing Wall

- დასაშლელი კონსტრუქცია
- Demolition Wall

- კვეთი ბეტონის ელემენტზე
- Section on concrete element

- კვეთი რკ.ბ. ელემენტზე
- Section on r.c. element

- მონოლითური რკ.ბეტონის ელემენტი (კონსტრუქცია)
- Monolitic r.c. element (Structural)

- ბლოკის წყობა
- Block Masonry

- აგურის წყობა
- Brick Masonry

- ბეტონის მომზადება
- Concrete Preparation

- ქვიშა
- SAND

- ხვინჭა
- Ballast

- ღორღი
- Gravel

- გრუნტი
- Soil

- ნაყარი გრუნტი
- Filled soil

- ძირითადი ქანი
- Main rock

- ჰიდროიზოლაცია
- Waterproofing

- გრუნტიზე მოწყობილი ფილა

- დამატებითი არმირების განაწილება

- პოლიეთილენის ფენა
- Polyethylene layer

- ქვაბულის ფერდი
- Trench side

- დაბეტონების დონე
- Pouring Level

- "ქარხნული" შედუღება
- "Factory" Welding

- ადგილობრივი შედუღება
- Local Welding

22 / [8]
- ნაშვერების პოზიცია
- Dowels Position
- ნაშვერების რაოდენობა
- Dowels Quantity

h_0 / h_1
- მანძილი ფილიდან ღიობამდე
- Distance From the Slab to the Openings
- ღიობის სიმაღლე
- Opening Height

-1.10
- კედლის ზედაპირის ნიშნული
- Wall top level

3.100
- ელემენტის კონსტრუქციული ნიშნული
- Structural level of the element

-2.70 / (427.85)
- საპროექტო ნიშნული
- Design Level
- აბსოლიტური ნიშნული
- Elevation (Height above mean sea level)

415.60 / 422.25
- წითელი ნიშნული
- Red Level
- შავი ნიშნული
- Black Level

30(50)
- კვეთში ეს აღნიშვნა მუთითებს, რომ ურთიერთგადამკვეთ რიგელებს აქვთ სხვადასხვა სისქის (ბეტონის) დაამცავი ზონა
- This legend in section mentions that beams have diffenrent concrete coat thickness

2 — 2
- ჭრილი ან კვეთის დასახელება
- Section Name
- ფურცლის ნომერი
- Sheet Number

II / კ - 100
- კვანძის ნომერი
- Detail Number
- ფურცლის ნომერი
- Sheet Number

არმატურის აღნიშვნა:
Rebar Marking:

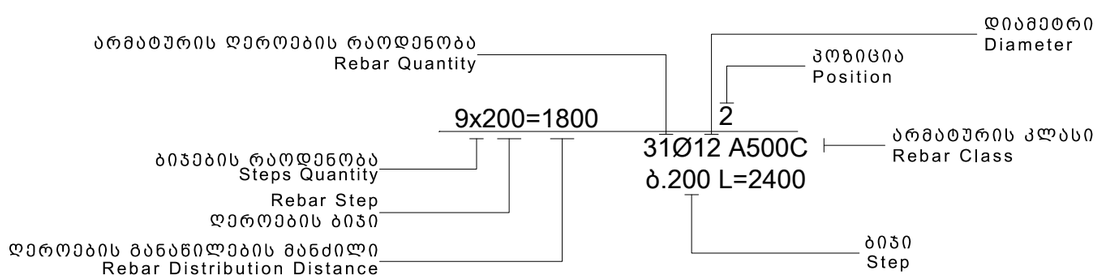

აბრივიატურა
List of Abbreviations

დ.ა. C.O.S.	- დაიჭრას ადგილზე - Cut on Site
დაზ.ა. V.S.	- დაზუსტდეს ადგილზე - Verify on Site
მ.ს. C.	- მონოლითური სვეტი - Column
მ.რ. BM.	- მონოლითური რიგელი - Reinforced Concrete Beam
ს.დ. SH.W.	- სიხისტის დიაფრაგმა - Shear wall
მ.კ. R.C.W.	- მონოლითური კედელი - Reinforced Concrete wall
რ.კ. G.B.	- რანდკოჭი (ან როსტვერკის კოჭი) - Ground Beam
ხ. P.	- ხიმინჯი - Pile
წ.ს. S.F.	- წერტილოვანი საძირკველი - Spread Footing
ლ. საძ. C.F.	- ლენტური საძირკველი - Continuous Footing
ა.მ.კ. B.S.C.	- არმატურის მოც. კარკასი - Bar Space Cage
ხ.კ. P.R.C.	- ხიმინჯის კარკასი - Pile Reinforcement Cage
კ. C.R.	- კარკასი (სიბრტყითი) - Cage of Reinforcement
ბადე (ბ. -) MESH	- არმატურის ბადე - Rebar Mesh
პარაპეტი U.	- პარაპეტი - Upstand
ლ.ს. ST.C.	- ლითონის სვეტი - Steel Column
ლ.მ.კ. ST.G.	- ლითონის მთავარი კოჭი - Steel Girder
ლ.კ. ST.B.	- ლითონის კოჭი - Steel Beam
ლ.წ. ST.T.	- ლითონის წამწე - Steel Truss
ლ.ვ.კ. ST.V.B.	- ლითონის ვერტიკალური კავშირი - Steel Vertical Bracing
ლ.ჰ.კ. ST.H.B.	- ლითონის ჰორიზონტალური კავშირი - Steel Horizontal Bracing
შ.კ. C.B.	- შედგენილი კოჭი - Composite Beam
ჩ.დ. E.P.	- ჩასატანებელი დეტალი - Embedded Part

სამშენებლო ფაზების აბრივიატურა
Construction phases abbreviations

სქემატური დიზაინი - (S.D.)
Schematic Design

დიზაინის განვითარების სტ. - (D.D.)
Design Development

სატენდერო დოკუმენტაცია - (T.D.)
Tender Documentation

სამშენებლო დოკუმენტაცია - (C.D.)
Construction Documents

მშენებლობის ფაზა (ზედამხედველობა) - (C.P.)
Construction Phase

საერთო შენიშვნები :

1. ნახაზში შეტანილი ყველა ცვლილება უნდა შეთანხმდეს პროექტის ავტორთან.
2. შენობის საპროექტო ნული ±0.00=458.30 აბსოლუტურ ნიშნულს.
3. პროექტში ყველა ზომა მოცემულია მილიმეტრებში, ნიშნულები-მეტრებში.

შენიშვნები :

თარიღი: Nov 25, 2025 წ.

კორექტირება

№	კორექტირება	თარიღი	შეასრ.
1			
2			
3			
4			
5			
6			

მისამართი / Address

ქ. თბილისი, ზანდუკელი ქუჩა N36
ს/კ 01.15.02.015.002

სიტუაციური გეგმა

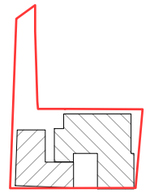

პროექტი / Project

შენობა-ნაგებობის რეკონსტრუქცია

დამკვეთი / Client

შ.პ.ს. "ჰოსფიტალითი იმპერატორი"

თანამდებობა	გმპარი
მთ.კონსტრუქტორი	ზ. კიზირია
კონსტრუქტორი	თ. მორალიშვილი
შეასრულა	ლ. გელაშვილი
შეამოწმა	თ. მორალიშვილი

კონსტრუქტორი:
STRUCTURAL ENGINEER
თორნიკე მორალიშვილი
TORNIKE MORALISHVILI
E: TORNIKEMORALISHVILI@GMAIL.COM
M: +995 511 222 442

ფაილი/File:LEGEND

პროექტი/Project No 44V25	ფორმატი Paper Size A3
თარიღი/Date: Nov 25, 2025	
სტადია/Status: C.D.	მ. Scale

ნახაზის დასახელება / Drawing Name:

პირობითი აღნიშვნები

ფურცელი/Drawing No: კ-0102

სახლის ჯამური სპეციფიკაცია

კონსტრუქციის დასახელება	არმატურის კლასი - B500B				ბეტონი კლასით მ³	ბეტონი კლასით მ³
	არმატურის სტანდარტი - BS EN 10080			მთლიანად არმატურა კგ.		
	Ø 8	Ø 10	Ø 18		B25	B15.0
საძირკველი	267	955	903	2125	19	4
მონ. კედლები	21	454		474	7	
ფილა	48	4060		4108	46	
სვეტი	377		1577	1954	6	
რიგელი	749		2783	3532	19	
კიბეები	2	133		135	1	
ჯამი ∑	1464	5602	5264	12329	98	4

ფოლადის პროფილის ამოკრეფა

პროფილი	სტანდარტი	ფოლადი	მთლიანად	
			სიგრძე (მ.)	წონა (კგ.)
— δ = 4	ГОСТ 19903-74	C235_ГОСТ 27772 S235_EN 10025	32.00	226.08
— δ = 8	ГОСТ 19903-74		9.22	74.48
— δ = 10	ГОСТ 19903-74		10.70	150.33
UPN 240	NF A 45-205 (Euronorm 19-57)		10.00	332.00
∟ 50 X 4	ГОСТ 8509-93		36.48	111.26
□ 200 X 5	ГОСТ 30245-2003		36.00	867.60
□ 160 X 80 X 4	ГОСТ 30245-2003		130.00	1846.0
□ 200 X 100 X 4	ГОСТ 30245-2003		9.00	162.0
		∑	სულ :	3769.8
შედუღებისთვის საჭირო Э50 ელექტროდის წონა (პროფილების წონის 2%) :				75.40
ჭანჭიკების წონა (პროფილების წონის 1%) :				37.70
ქიმიური ანკერი M16		რაოდენობა	104	ცალი

საერთო შენიშვნები :

1. ნახაზში შეტანილი ყველა ცვლილება უნდა შეთანხმდეს პროექტის ავტორთან.
2. შენობის საპროექტო ნული ±0.00=458.30 აბსოლუტურ ნიშნულს.
3. პროექტში ყველა ზომა მოცემულია მილიმეტრებში, ნიშნულები-მეტრებში.

შენიშვნები :

თარიღი Nov 25, 2025 წ.

კორექტირება

№	კორექტირება	თარიღი	შეასრ.
1			
2			
3			
4			
5			
6			

მისამართი / Address

ქ. თბილისი, ზანდუკელი ქუჩა N36
ს/კ 01.15.02.015.002

სიტუაციური გეგმა

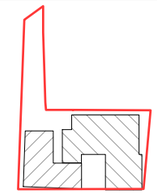

პროექტი / Project

შენობა-ნაგებობის რეკონსტრუქცია

დამკვეთი / Client

შ.პ.ს. "ჰოსფითალითი იმპერატორი"

თანამდებობა	გვარი
მთ.კონსტრუქტორი	ზ. კიზირია
კონსტრუქტორი	თ. მორალიშვილი
შესრულა	ლ. გელაშვილი
შეამოწმა	თ. მორალიშვილი

კონსტრუქტორი:
STRUCTURAL ENGINEER
თორნიკე მორალიშვილი
TORNIKE MORALISHVILI
E: TORNIKEMORALISHVILI@GMAIL.COM
M: +995 511 222 442

ფაილი/File: TOTAL SUM

პროექტი/Project No 44V25	ფორმატი Paper Size
თარიღი/Date: Nov 25, 2025	A3
სტადია/Status: C.D.	მ. Scale

ნახაზის დასახელება / Drawing Name:

მასალის ამოკრეფა საერთო ხარჯი

ფურცელი/Drawing No კ-0103

1. ზოგადი

- ობ. მისამართი - ქ. თბილისი, ზანდუკელი ქუჩა N36
- ობიექტი - შენობა-ნაგებობის რეკონსტრუქცია
- საკადასტრო კოდი ს.კ. - 01.15.02.015.002
- საინჟინრო გეოლოგია - შ.პ.ს. "ბიემ გრუპ"
- დამკვეთი - შ.პ.ს. "ჰოსფითალითი იმპერატორი"

2. საინჟინრო გეოლოგია და დაფუძნების პირობები, ქვაბული

2.1 საძირკვლის ფუძედ მიჩნეული გრუნტის მახასიათებლები:

- დასახელება - ფენა N2 / სგე I - თიხნარი ნახევრადმყარი ღია მოყავისფრო;
- პირობითი საანგარიშო წინაღობა R_0=3.00 კგძ/სმ²; (30.0 ტ/მ²);
- კუთრი წონა ρ=2.1 ტ/მ³;
- დეფორმაციის მოდული E=305.00 კგძ/სმ² (3500.0 ტ/მ²);
- კუთრი შეჭიდულობა C=42.70 კპა (0.427 კგძ/სმ²);
- შიგა ხახუნის კუთხე φ=26.0°;
- პუასონის კოეფიციენტი μ=0.20
- დასკვნა - მშენებლობისთვის გამოყოფილ უბანზე და მის ირგვლივ არ აღინიშნება საშიში გეოლოგიური პროცესები და მათი ჩასახვა არც მომავალშია მოსალოდნელი, იგი იმყოფება დამაკმაყოფილებელ საინჟინრო-გეოლოგიურ პირობებში;
- გრუნტის კატეგორია სეისმური თვისებების მიხედვით - II (ᲡᲜ 01.01.-09 ცხ.#1);
- გრუნტის წყალი - სამშენებლო ტერიტორიაზე გრუნტის წყალი არ გამოვლენილა.
- ქვაბული - ქვაბულის გვერდების დამუშავება მოხდეს გრუნტების ბუნებრივი ქანობის კუთხით.

3. უსაფრთხოება

- მშენებლობის პროცესი წარიმართოს საქართველოს ორგანული კანონის შრომის უსაფრთხოების შესახებ (#4283-IIს_29/09/2020) მოთხოვნების შესაბამისად და მკაცრად იქნას დაცული უსაფრთხოების წესები.
- მშენებლობისთვის გამოყოფილ უბანზე და მის ირგვლივ არ აღინიშნება საშიში გეოლოგიური პროცესები და მათი ჩასახვა არც მომავალშია მოსალოდნელი, იგი იმყოფება დამაკმაყოფილებელ საინჟინრო - გეოლოგიურ პირობებში;

4. მასალები

- მასალების ანტიკოროზიული და ხანძარსაწინააღმდეგო დაცვა - შესრულდეს ნორმების СНиП 2.01.02-85* და СНиП 2.03.11-85 მოთხოვნების შესაბამისად;
- ბეტონი - შენობის მზიდ კონსტრუქციებში გამოყენებულია ბეტონი კლასით - B25, საძირკვლის ქვეშ გამოყენებულია ბეტონის მომზადება B15 (ГОСТ 25192 - 2012);
- არმატურა - შენობის რკ.ბეტონის ელემენტებში გამოყენებულია არმატურა კლასით - B500B (BS EN 10080) ან A500C; A240C. (ДСТУ 3760-98); (საანგ. წინაღობა გაჭიმვაზე R_s=500 მპა);
- საკედლე და სატიხრე მასალა - შენობის კონტურზე კედლების შევსება მოხდეა მსუბუქი სამშენებლო ბლოკებით მარკით არანაკლებ M 50-ისა, მოცულობითი წონით არაუმეტეს 1200 კგ./მ³. ქვიშა-ცემენტის ხსნარზე, მარკით არანაკლებ M 50-ისა; წყობის ღერძულ გაჭიმვაზე დროებითი წინაღობის (ნორმალური შეჭიდულობის) სიდიდე უნდა იყოს არანაკლებ 1.2კგ.ძ/სმ²-სა
- ჰიდროიზოლაცია - შენობის კონსტრუქციები რომლებიც შეხებაში არის გრუნტთან დაიფაროს ჰიდროსაიზოლაციო შრით, (ჰიდროიზოლაციის ტიპი განისაზღვროს დამკვეთთან შეთანხმებით);
- სამშენებლო მასალების ხარისხის კონტროლი - სამშენებლო მოედანზე აუცილებელია განხორციელდეს სამშენებლო მასალების სისტემატური კონტროლი. მშენებლობაზე შემოზიდულ მასალებს თან უნდა ახლდეს მწარმოებლის ხარისხის დამადასტურებელი დოკუმენტი (პასპორტი) რომელშიც მითითებული იქნება ტექნიკური მახასიათებლები, მაგ: მასალის სიმტკიცის ზღვარი, ყინვამედეგობის მაჩვენებელი და სხვა.
  - ბეტონის სამუშაოების წარმოებისას მშრალი და ცხელი კლიმატის პირობებში 25°C-ზე მეტი ჰაერის ტემპერატურისა და 50%-ზე ნაკლები ფარდობითი ტენიანობისას გამოყენებულ იქნას ცემენტები, რომელთა სამარკო სიმტკიცე არანაკლებ 20%-ით სჭარბობს ბეტონის საპროექტო მარკას.
  - ახლადჩაწყობილი ბეტონი დაცული უნდა იქნას მექანიკური დაზიანებისგან (და/ან ზემოქმედებისგან), მზის სხივების პირდაპირი მოხვედრისგან, ყინვისგან, ქარისგან. პროექტში მითითებული სიმტკიცის 75%-ის მიღწევამდე ბეტონის სტრუქტურა ადვილად იმსხვრევა, აქედან გამომდინარე აღნიშნული სიმტკიცის მირწევამდე აუცილებელია მკაცრად დაცული იქნას ტემპერატურის და ტენიანობის რეჟიმი;
  - ნაგლინული ფოლადი - სახურავის კონსტრუქცია წარმოადგეს ფოლადის მილკვადრატებისგან განხორციელებულ ფერმებს, რომლებიც სახსრულადაა დაკავშირებული რკ.ბ.-ის კოლონებთან. ფერმის ქვედა და ზედა სარტყლის სიბრტყეში, ასევე ზედა და ქვედა სარტყელს შორის, ვერტიკალურ სიბრტყეში არის კავშირები.
  - ფოლადის კონსტრუქციების პროექტი დამუშავებულია КМ-ის სტადიაზე, რომლის საფუძველზე მუშავდება სტადია КМД. ფოლადის ფასონური პროფილები შერჩეულია ევრონორმებით ხოლო ფურცლოვანი ფოლადი ГОСТ-ით. შერჩეული პროფილებისთვის მასალად მიღებულია С235 / S235 და С345 / S355. შედუღებები გათვალისწინებულია Э42А და Э50 (С345 / S355-ის შემთხვევაში) ტიპის ელექტროდებით (ГОСТ 9467 - 75*); შედუღება უნდა განხორციელდეს ГОСТ 5264-80 -ის მოთხოვნების დაცვით;
- მიღებული იქნეს: შედუღების სიგრძედ არა ნაკლებ 50 მმ, სისქედ - არანაკლები შესადუღებელი ელემენტების მინიმალური სისქე (ზოგ კვანძებში მითითებულია კონკრეტული შედუღების ნაკერის კათეტის სისქე).;
- КМД-ში კვანძების კონსტრუირება (შედუღების ნაკერის სიგრძე და სისქე, ფურცლების ზომები ...) ხდება КМ-ში დანიშნული პროფილებისა და ძალვების საფუძველზე;
- КМ-ის სტადიაზე მოცემული ფოლადის ხარჯი შეიძლება შეიცვალოს და მისი საბოლოო რაოდენობა განისაზღვრება სტადია КМД-ს შედგენისას;
- მონტაჟის შემდეგ კონსტრუქციები უნდა დაიფაროს ანტიკოროზიული საღებავით.

5. კლიმატოლოგია და დატვირთვები

- ჩაყინვის სიღრმე - 0.00 მ (ᲡᲜ 01.05-08);
- ქარი - W_0 = 60 კგ/მ² (ᲡᲜ 1.0508);
- თოვლი - q = 50 კგ/მ² (ᲡᲜ 01.0508);
- სტატიკური მუდმივი - გადახურვის ფილა - 400 & 450 კგ/მ²; სახურავი - 450 კგ/მ²; საძირკვლის ფილა - 450 კგ/მ²; ტიხრები - 1200 კგ/მ; კიბე - 350 კგ/მ²;
- სტატიკური დროებითი - გადახურვის ფილა - 240 & 360 კგ/მ²; სახურავი - 360 კგ/მ²; საძირკვლის ფილა - 240 კგ/მ²;
- სეისმურობა - საქართველოს ტერიტორიის სეისმური საშიშროების რუქის მიხედვით ქ. თბილისი, ზანდუკელი ქუჩა N36 იმყოფება 8 ბ. სეისმურ ზონაში (სკალა MSK64), ჰორიზონტალური აჩქარება - 0.17 (სეისმურობის კოეფიციენტი);

6. მათ. მოდელირება (გაანგარიშება)

- «Lira - САПР 2021» პროგრამული კომპლექსის მეშვეობით, სასრული ელემენტების მეთოდის საფუძველზე. შენობის საანგარიშო მოდელი შედგენილია არქიტექტურული ნახაზების მიხედვით.
- გაანგარიშებაში მიღებულია შემდეგი დატვირთვები:
  - სტატიკური მუდმივი;
  - სტატიკური დროებითი ხანმოკლე;
  - სეისმური X მიმართულება;
  - სეისმური Y მიმართულება;
  - სეისმური Z მიმართულება;
  - სეისმური 45^0 მიმართულება;
  - სეისმური 135^0 მიმართულება;
- გათვალისწინებულია საკუთარი რხევების 15 ფორმა.
- სეისმური ზემოქმედების ანგარიშისას მასების მონაწილეობის ფაქტორი შეადგენს 92-93%;
- შენობის საკუთარი რხევის პერიოდები: T1=0.73 წმ. T2=0.64 წმ. T3=0.50 წმ.;
- საძირკვლის ძირზე საშუალო წნევა საანგარიშო დატვირთვათა ძირითადი შეხამებისას შეადგენს - 26.00 ტ/მ²;

7. შენობის აღწერილობა

- პირობითი საპროექტო ნიშნული 0.00 - არის პირველი სართულის იატაკის დონე და შეესაბამება აბსოლუტურ ნიშნულს გენგეგმაზე 458.30
- კონსტრუქციული სქემა - შენობა ხისტკვანძებიან მონოლითური რკ.ბეტონის ჩარჩო-კავშიროვან სისტემას წარმოადგენს;
- სართულიანობა - 2 სართულიანი; 3 სართულიანი სარდაფით & მანსარდით;
- შენობის მიახლოებითი გაბარიტული ზომები - 13.812X8.715 მ. (ღერძებში), გეგმაში მართკუთხედი ფორმის;
- საძირკველი -კომბინირებული საძირკველი; მონოლითური წერტილოვანი საძირკველი, სისქით 60 (h) სმ. მონოლითური საძირკვლის ფილა სისქით 40 (h) სმ.
- კონსტრუქციული ელემენტები (სართ. გადახურვის ფილა, სვეტი, რიგელი, ა.შ.)
  - სართულშუა გადახურვის ფილა - 18 სმ.
  - რიგელები - 30X50 & 20X50 (h) სმ.
  - სვეტები - 30X30 სმ;
  - მონოლითური კედელი - სისქით 20 სმ.
  - კიბე - მონოლითური საფეხურები, მარში სისქით 18 სმ. & გარე ფოლადის კიბე შველერის ჩანებით კვეთით UPN 240
  - სახურავი - შენობის სახურავს წარმოადგენს ფოლადის სვეტებზე(200X4) მოწყობილ კოჭებს(200x4) და ნიჭნიჭების(160X80X4) გადახურვას.

8. შენიშვნები

- საძირკვლის ფუძე აუცილებელია მიიღოს ინჟ. გეოლოგმა.
- მიწის სამუშაოთა წარმოებისას დაცული უნდა იყოს СНиП 3.02.01-87 ЗЕМЛЯНЫЕ СООРУЖЕНИЯ,ОСНОВАНИЯ И ФУНДАМЕНТЫ 10.1÷10.5 პუნქტების მოთხოვნები;
- შენობის ღერძების დაკვალვა განხორციელდეს არქიტექტურული ნახაზების შესაბამისად;
- ნახაზებში აღმოჩენილი შეუსაბამობის, არქიტექტურულ ნახაზებთან შეუსაბამობის და/ან საინჟინრო-გეოლოგიური ნაწილის ადგილზე არსებულ სიტუაციასთან შეუსაბამობის შემთხვევაში - აუცილებლად ეცნობოს პროექტის ავტორს;
- არმატურების მოღუნვა განხორციელდეს ცივად გაცხელების გარეშე;
- თუ სადმე ბლოკის წყობის სიმაღლის და სიგანის ფარდობა (H/W) აღემატება 12-ს აუცილებელია შუალედური რკ.ბეტონის სარტყელის მოწყობა;
- ბეტონირების დონე (ცივი ნაკერი) ბეტონირებამდე გაიწმინდოს (მოიხსნას 5 მმ-იანი ფენა (ბეტონის წვენი)) და მოირეცხოს წყლის ჭავლით.
- მშენებლობისას, თუ სამშენებლო მასალის განთავსებას ხდება სახურავის ან გადახურვის კონსტრუქციებზე, მათმა დატვირთვამ არ უნდა გადააჭარბოს კვადრატულ მეტრზე პროექტით გათვალისწინებულ დროებით დატვირთვებს. იმ ადგილებში სადაც კონსტრუქცია ვერ უზრუნველყოფს დამატებითი დატვირთვის ზიდვას, მოწყობილი უნდა იქნას დროებითი დგარების და/ან სამაგრები.
- სამშენებლო-სამონტაჟო სამუშაოები წარმართულ უნდა იქნას საქართველოს ტერიტორიაზე მოქმედი და ამ განმარტებითი ბარათით განსაზღვრულ ნორმებთან სრულ შესაბამისობაში.

10. გამოყენებული ლიტერატურა

- (ᲡᲜ 01.01-09) - სეისმომედეგი მშენებლობა
- (ᲡᲜ 03.01-09) - ბეტონისა და რკინაბეტონის კონსტრუქციები
- (ᲡᲜ 02.01-08) - შენობების და ნაგებობების ფუძეები
- (ᲡᲜ 01.05-08) - სამშენებლო კლიმატოლოგია
- СНиП 2.01.07-85* _ Нагрузки и воздействия

საერთო შენიშვნები :

1. ნახაზში შეტანილი ყველა ცვლილება უნდა შეთანხმდეს პროექტის ავტორთან.
2. შენობის საპროექტო ნული ±0.00=458.30 აბსოლუტურ ნიშნულს.
3. პროექტში ყველა ზომა მოცემულია მილიმეტრებში, ნიშნულები-მეტრებში.

შენიშვნები :

თარიღი Nov 25, 2025 წ.

კორექტირება

№	კორექტირება	თარიღი	შეასრ.
1			
2			
3			
4			
5			
6			

მისამართი / Address

ქ. თბილისი, ზანდუკელი ქუჩა N36

ს/კ 01.15.02.015.002

სიტუაციური გეგმა

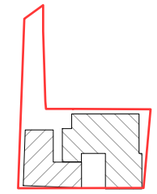

პროექტი / Project

შენობა-ნაგებობის რეკონსტრუქცია

დამკვეთი / Client

შ.პ.ს. "ჰოსფითალითი იმპერატორი"

თანამდებობა	გვარი
მთ.კონსტრუქტორი	ნ. კიზირია
კონსტრუქტორი	თ. მორალიშვილი
შეასრულა	ლ. გელაშვილი
შეამოწმა	თ. მორალიშვილი

კონსტრუქტორი:
STRUCTURAL ENGINEER
თორნიკე მორალიშვილი
TORNIKE MORALISHVILI
E: TORNIKEMORALISHVILI@GMAIL.COM
M: +995 511 222 442

ფაილი/File:EXPL.NOTE

პროექტი/Project No 44V25	ფორმატი Paper Size A3
თარიღი/Date: Nov 25, 2025	
სტადია/Status: C.D.	მ. Scale

ნახაზის დასახელება / Drawing Name:

განმარტებითი ბარათი

ფურცელი/Drawing No	კ-0104

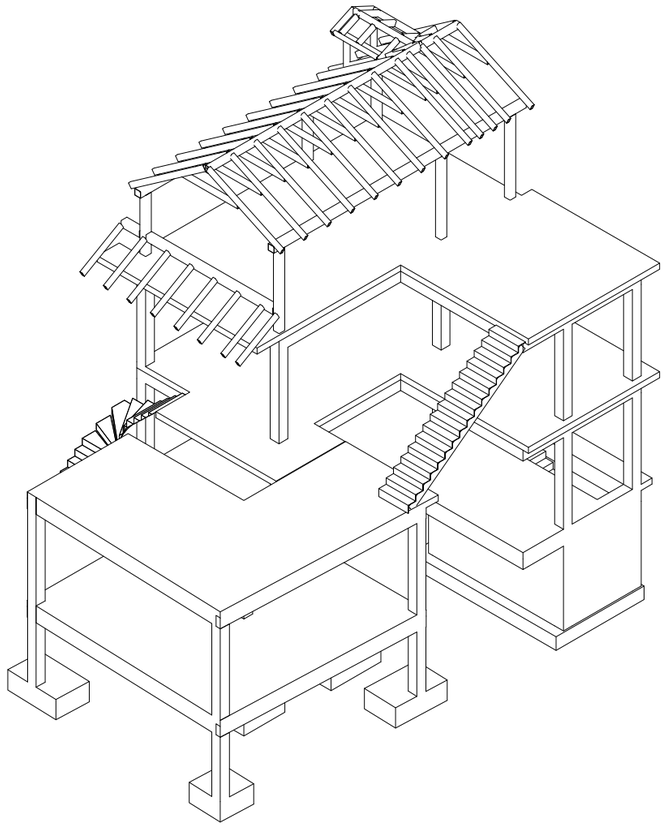

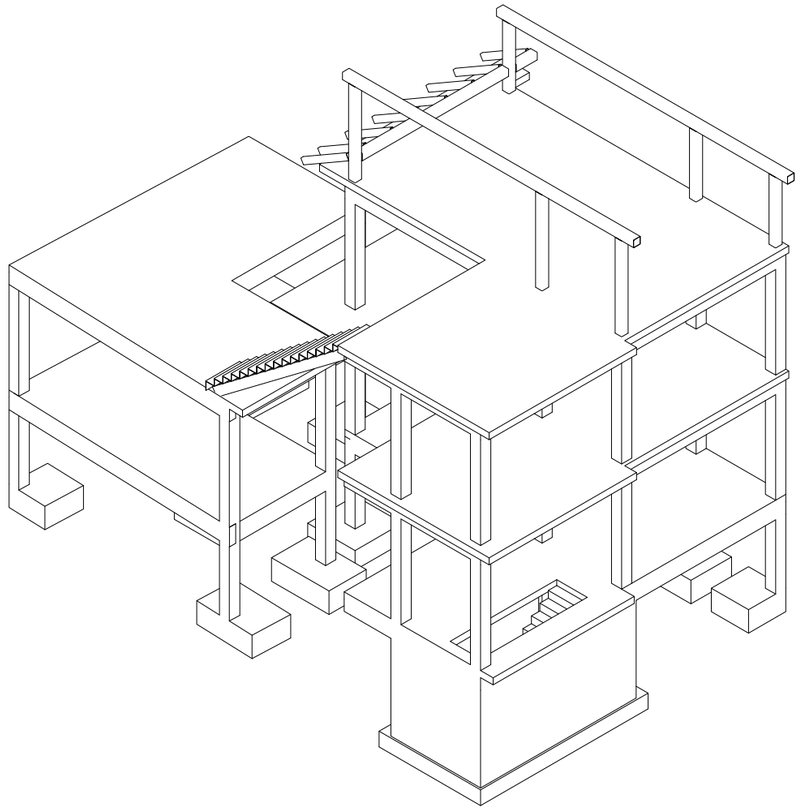

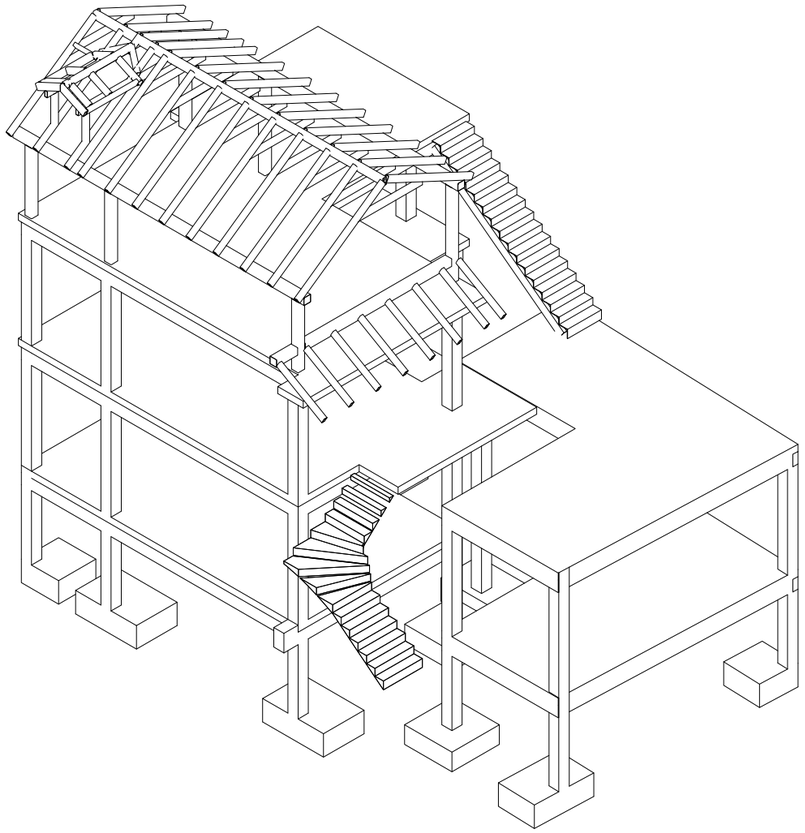

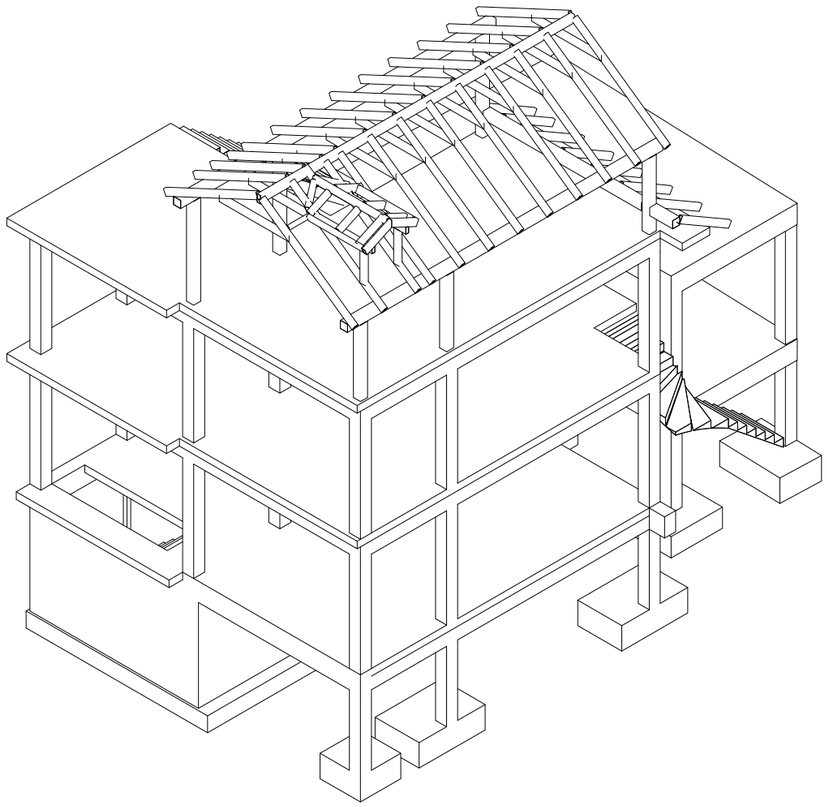

საერთო შენიშვნები :

1. ნახაზში შეტანილი ყველა ცვლილება უნდა შეთანხმდეს პროექტის ავტორთან.
2. შენობის საპროექტო ნული ±0.00=458.30 აბსოლუტურ ნიშნულს.
3. პროექტში ყველა ზომა მოცემულია მილიმეტრებში, ნიშნულები-მეტრებში.

შენიშვნები :

თარიღი Nov 25, 2025 წ.

კორექტირება

№	კორექტირება	თარიღი	შეასრ.
1			
2			
3			
4			
5			
6			

მისამართი / Address

ქ. თბილისი, ზანდუკელი ქუჩა N36

ს/კ 01.15.02.015.002

სიტუაციური გეგმა

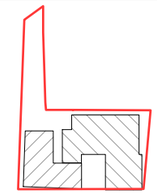

პროექტი / Project

შენობა-ნაგებობის რეკონსტრუქცია

დამკვეთი / Client

შ.პ.ს. "ჰოსფიტალითი იმპერატორი"

თანამდებობა	გვარი
მთ.კონსტრუქტორი	ზ. კიზირია
კონსტრუქტორი	თ. მორალიშვილი
შეასრულა	თ. მორალიშვილი
შეამოწმა	თ. მორალიშვილი

კონსტრუქტორი:
STRUCTURAL ENGINEER
თორნიკე მორალიშვილი
TORNIKE MORALISHVILI
E: TORNIKEMORALISHVILI@GMAIL.COM
M: +995 511 222 442

ფაილი/File:3D VIEW

პროექტი/Project No 44V25	ფორმატი Paper Size
თარიღი/Date: Nov 25, 2025	A3
სტადია/Status: C.D.	მ. Scale

ნახაზის დასახელება / Drawing Name:

3D ხედები

ფურცელი/Drawing No	პ-0200

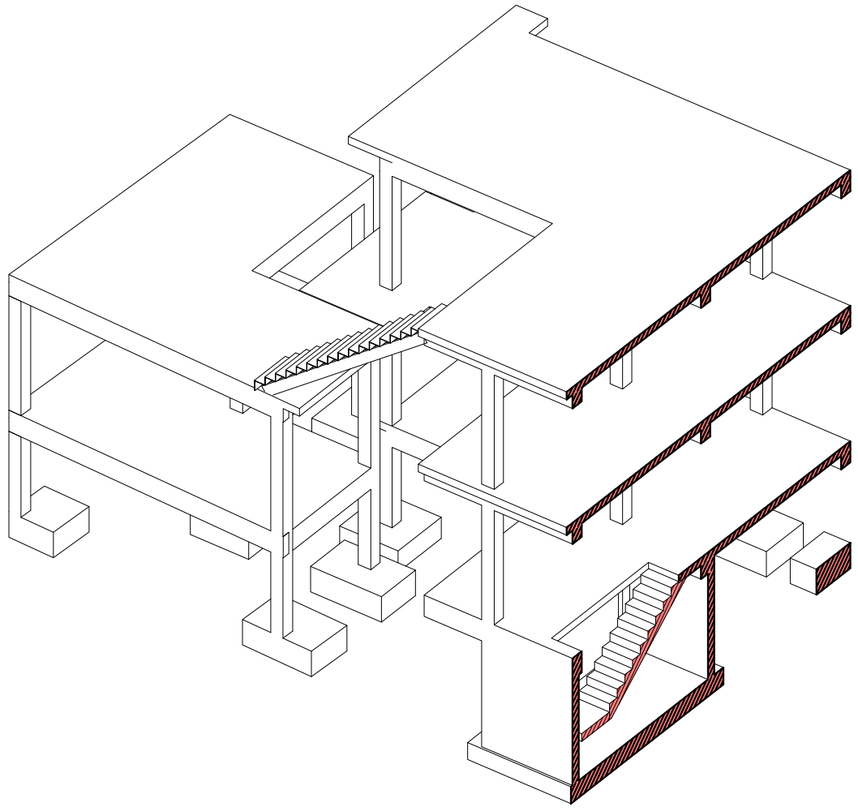

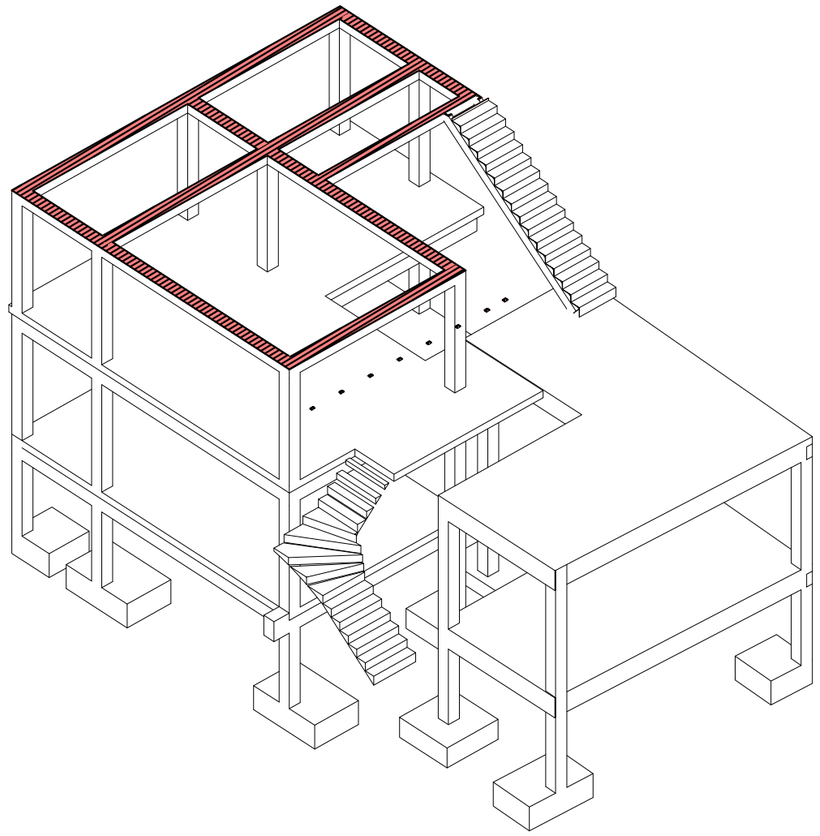

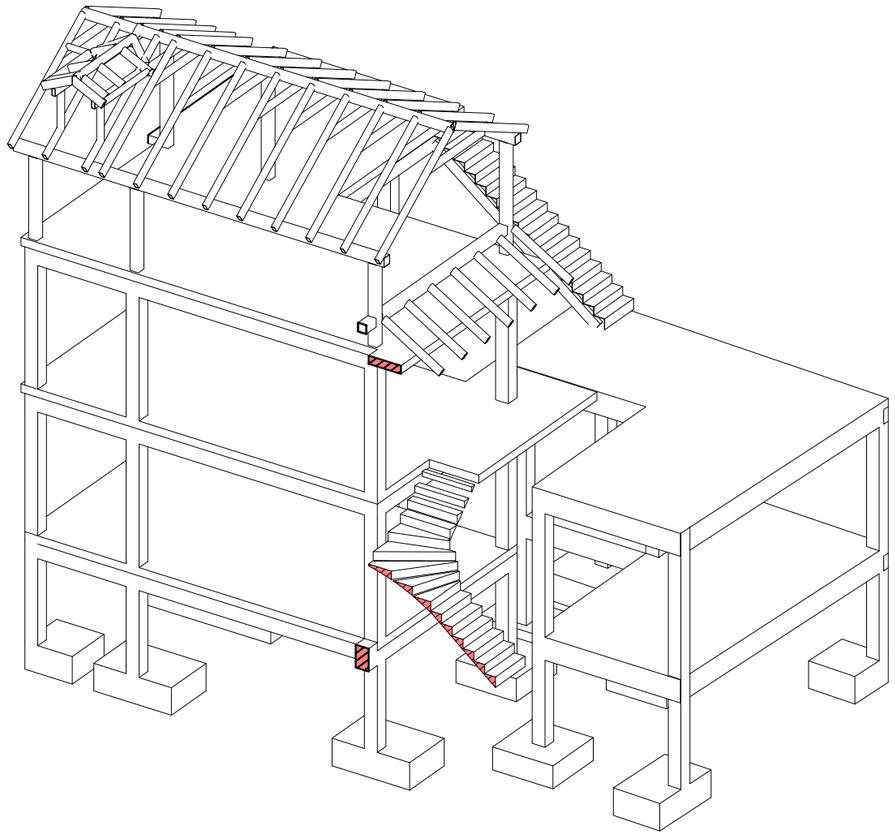

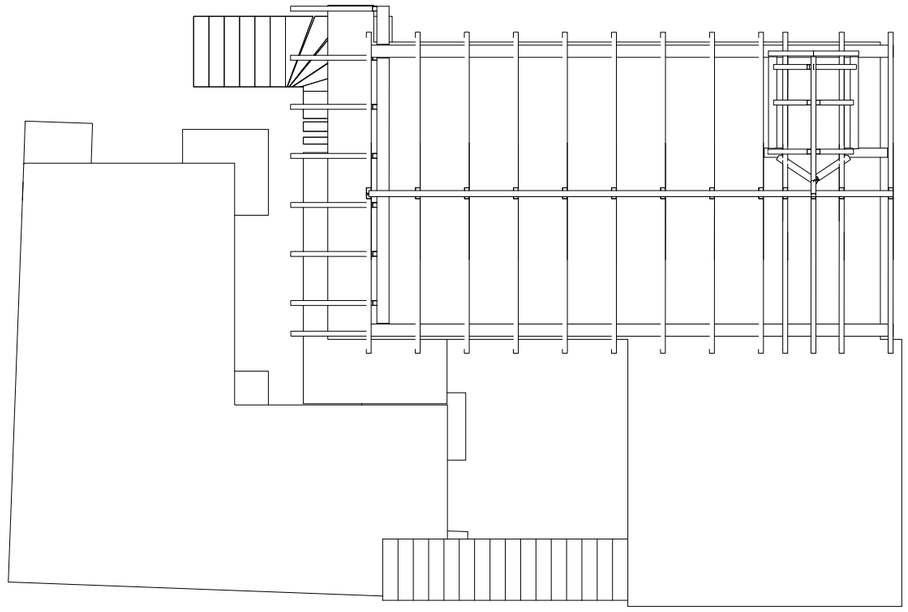

საერთო შენიშვნები :

1. ნახაზში შეტანილი ყველა ცვლილება უნდა შეთანხმდეს პროექტის ავტორთან.
2. შენობის საპროექტო ნული ±0.00=458.30 აბსოლუტურ ნიშნულს.
3. პროექტში ყველა ზომა მოცემულია მილიმეტრებში, ნიშნულები-მეტრებში.

შენიშვნები :

თარიღი Nov 25, 2025 წ.

კორექტირება

№	კორექტირება	თარიღი	შეასრ.
1			
2			
3			
4			
5			
6			

მისამართი / Address

ქ. თბილისი, ზანდუკელი ქუჩა N36

ს/კ 01.15.02.015.002

სიტუაციური გეგმა

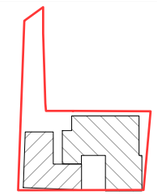

პროექტი / Project

შენობა-ნაგებობის რეკონსტრუქცია

დამკვეთი / Client

შ.პ.ს. "ჰოსფიტალითი იმპერატორი"

თანამდებობა	გვარი
მთ.კონსტრუქტორი	ზ. კიზირია
კონსტრუქტორი	თ. მორალიშვილი
შეასრულა	თ. მორალიშვილი
შეამოწმა	თ. მორალიშვილი

კონსტრუქტორი:
STRUCTURAL ENGINEER
თორნიკე მორალიშვილი
TORNIKE MORALISHVILI
E: TORNIKEMORALISHVILI@GMAIL.COM
M: +995 511 222 442

ფაილი/File:3D VIEW

პროექტი/Project No 44V25	ფორმატი Paper Size
თარიღი/Date: Nov 25, 2025	A3
სტადია/Status: C.D.	მ. Scale

ნახაზის დასახელება / Drawing Name:

3D ხედები II

ფურცელი/Drawing No პ-0201

საანგარიშო მოდელის 3D ხედი საილუსტრაციოდ

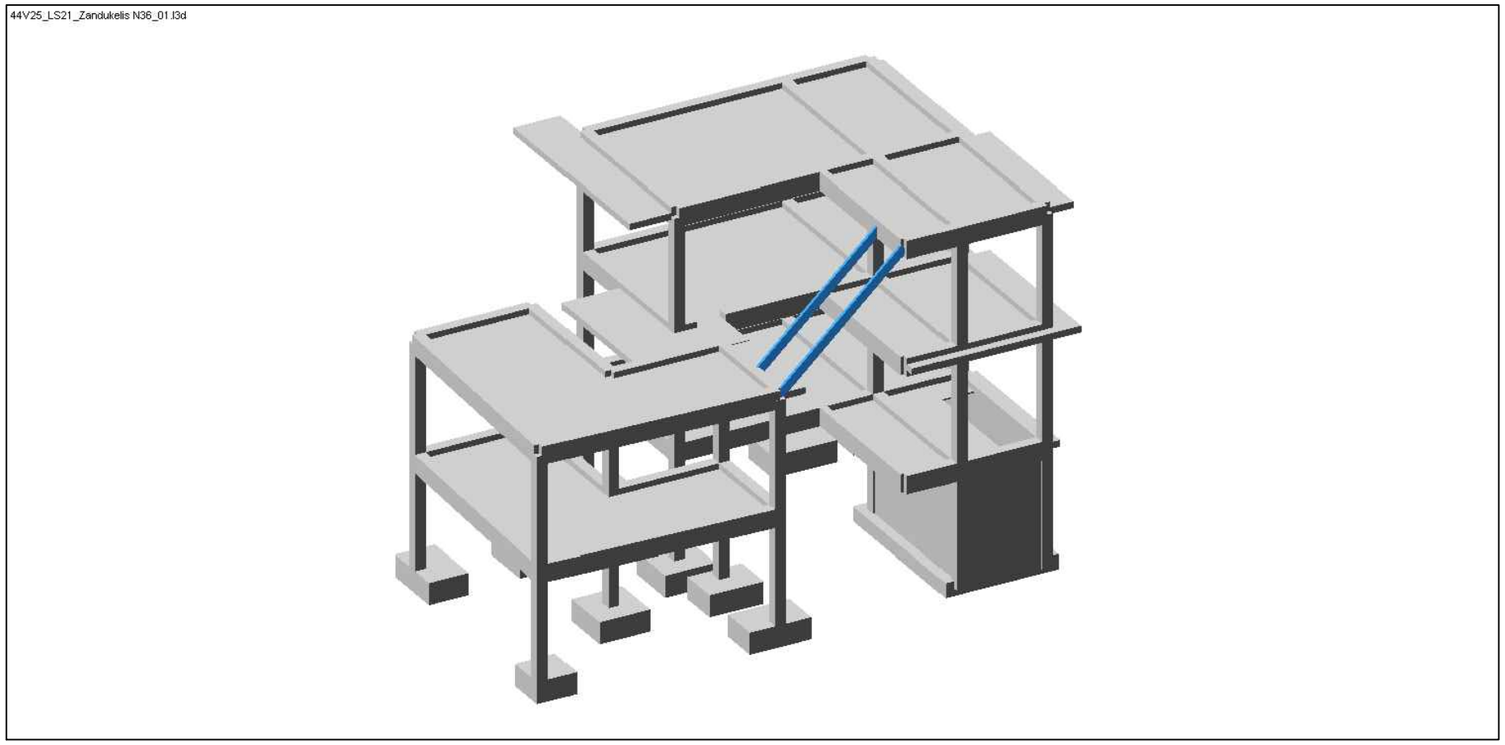

საანგარიშო მოდელის 3D ხედი საილუსტრაციოდ

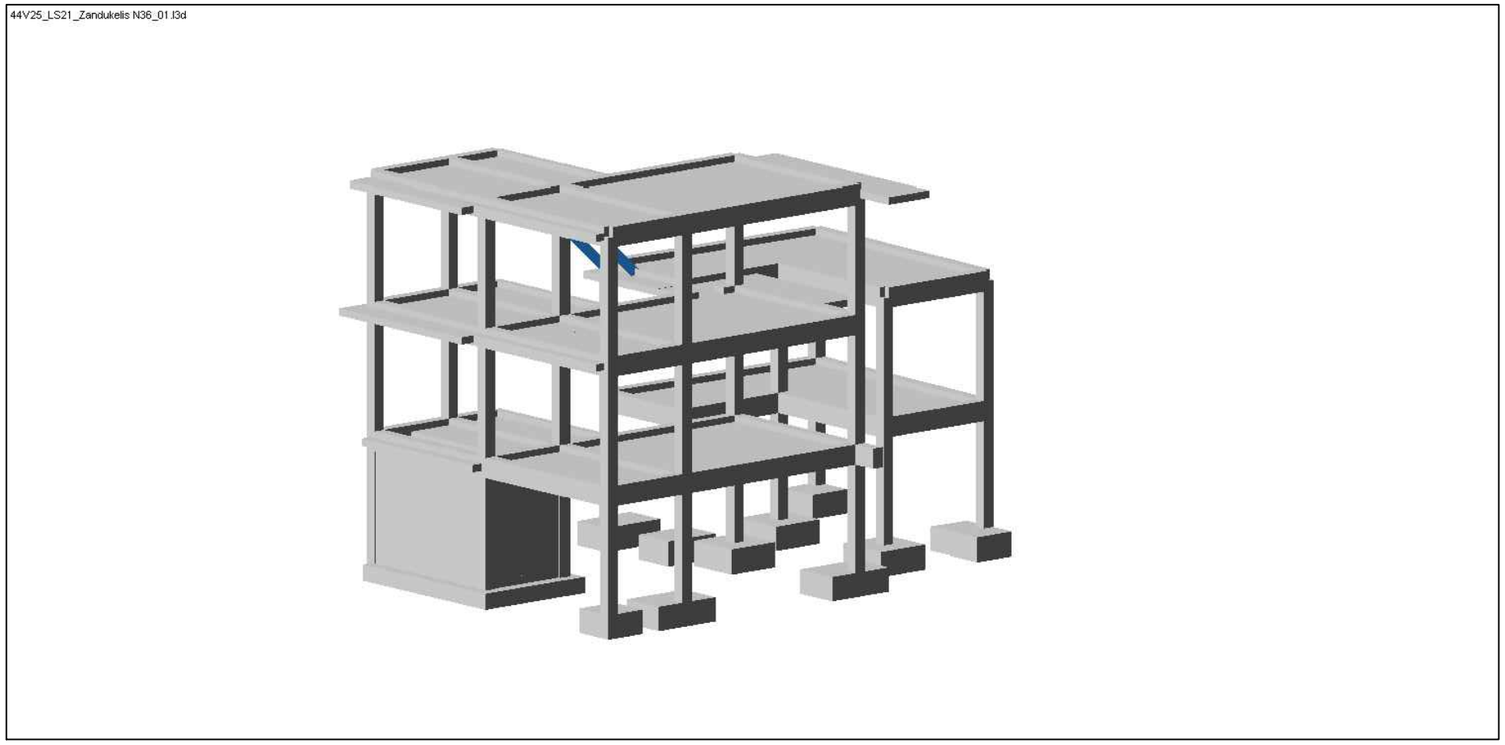

საერთო შენიშვნები :

1. ნახაზში შეტანილი ყველა ცვლილება უნდა შეთანხმდეს პროექტის ავტორთან.
2. შენობის საპროექტო ნული ±0.00=458.30 აბსოლუტურ ნიშნულს.
3. პროექტში ყველა ზომა მოცემულია მილიმეტრებში, ნიშნულები-მეტრებში.

შენიშვნები :

თარიღი Nov 25, 2025 წ.

კორექტირება

№	კორექტირება	თარიღი	შეასრ.
1			
2			
3			
4			
5			
6			

მისამართი / Address

ქ. თბილისი, ზანდუკელი ქუჩა N36

ს/კ 01.15.02.015.002

სიტუაციური გეგმა

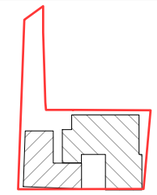

პროექტი / Project

შენობა-ნაგებობის რეკონსტრუქცია

დამკვეთი / Client

შ.პ.ს. "ჰოსფითალითი იმპერატორი"

თანამდებობა	გვარი
მთ.კონსტრუქტორი	ზ. კიზირია
კონსტრუქტორი	თ. მორალიშვილი
შეასრულა	ლ. გელაშვილი
შეამოწმა	თ. მორალიშვილი

კონსტრუქტორი:
STRUCTURAL ENGINEER
თორნიკე მორალიშვილი
TORNIKE MORALISHVILI
E: TORNIKEMORALISHVILI@GMAIL.COM
M: +995 511 222 442

ფაილი/File:R0_CALCULATION 3D

პროექტი/Project No 44V25	ფორმატი Paper Size
თარიღი/Date: Nov 25, 2025	A3
სტადია/Status: C.D.	მ. Scale

ნახაზის დასახელება / Drawing Name:

საანგარიშო მოდელის 3D ხედი

ფურცელი/Drawing No	კ-300

სეისმიკა - სეისმიკის ცხრილი შევსებულია (PN 01.01.-09)-(53) ის საფუძველზე.

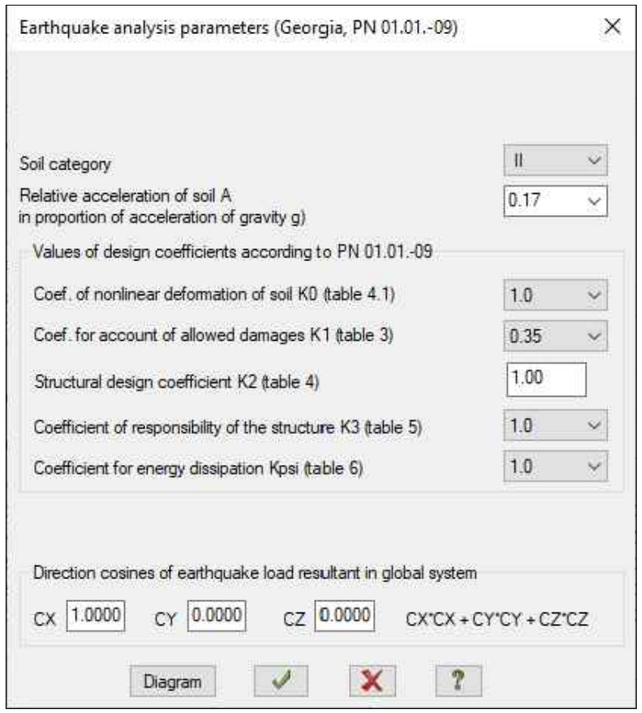

მასალები

Property table

File Edit Options

Property table

Stif.type	Name	Parameters (sections-{cm} finite rigidity-{t,m} distr.weight-{t,m})
1	Plate H 18 (Slab)	E=3e+006,V=0.2,H=18,Ro=2.75
2	Rect. bar 30 X 50	Ro=2.5,E=3e+006,GF=0
		B=30,H=50
3	Rect. bar 30 X 30	Ro=2.5,E=3e+006,GF=0
		B=30,H=30
4	Rect. bar 20 X 50 (B)	Ro=2.75,E=3e+006,GF=0
		B=20,H=50
5	Rect. bar 30 X 50 (B)	Ro=2.75,E=3e+006,GF=0
		B=30,H=50
6	Plate H 20 (RCW)	E=3e+006,V=0.2,H=20,Ro=2.75
7	Channel UPN 240	q=0.0331981
		EF=88872.5,Ely=756
		Elz=52,Glk=1.6
		Y1=0.962,Y2=2.42,Z1=7.09,Z2=7.09,RU_Y=-4.33,RU_Z=0
8	Plate H 60 (F_Slab)	E=3e+006,V=0.2,H=60,Ro=2.75
9	Plate H 40 (F_Slab)	E=3e+006,V=0.2,H=40,Ro=2.75
10	Plate H 18 (Slab_Stair)	E=3e+006,V=0.2,H=18,Ro=2.75

შენიშვნა: მახასიათებელი მოცემულია კუბური სიმტკიცისთვის.

დატვირთვების თანწყობა

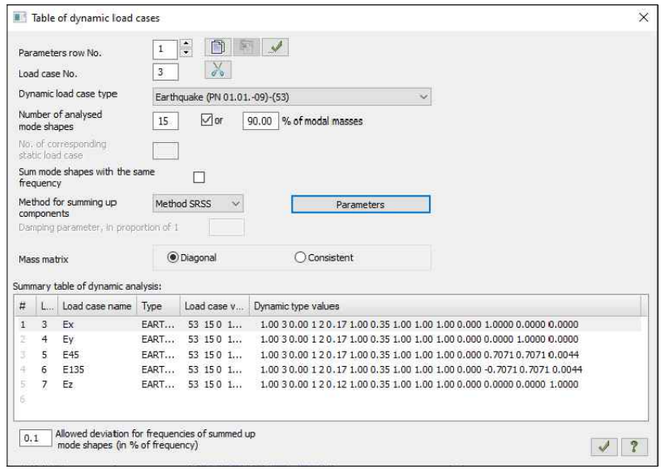

არმატურა

Class	A500C1	A500C1	Ac-I
Diameters	8...22	8...22	3...40
Rs t/m**2	45900.0	45900.0	37500.0
Rsw t/m**2	30000.0	30000.0	30000.0
Rsc t/m**2	45900.0	45900.0	37500.0
Rs,ser t/...	50000.0	50000.0	40000.0
Es t/m**2	190000...	190000...	200000...

- შენიშვნა: არმატურა - შენობის რკ.ბეტონის ელემენტებში გამოყენებულია არმატურა კლასით - A500C; A240C. (ДСТУ 3760-98); შენიშვნა: საქართველოს ბაზარზე არ არსებობის შემთხვევაში A500C & A240C კლასი შეიცვალოს - B500B ან B500C (BS EN 10080) (საანგ. წინაღობა გაჭიმვაზე R_e=500 მპა);

საერთო შენიშვნები :

1. ნახაზში შეტანილი ყველა ცვლილება უნდა შეთანხმდეს პროექტის ავტორთან.
2. შენობის საპროექტო ნული ±0.00=458.30 აბსოლუტურ ნიშნულს.
3. პროექტში ყველა ზომა მოცემულია მილიმეტრებში, ნიშნულები-მეტრებში.

შენიშვნები :

თარიღი Nov 25, 2025 წ.

კორექტირება

№	კორექტირება	თარიღი	შეასრ.
1			
2			
3			
4			
5			
6			

მისამართი / Address

ქ. თბილისი, ზანდუკელი ქუჩა N36

ს/კ 01.15.02.015.002

სიტუაციური გეგმა

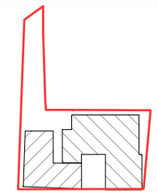

პროექტი / Project

შენობა-ნაგებობის რეკონსტრუქცია

დამკვეთი / Client

შ.პ.ს. "ჰოსფიტალითი იმპერატორი"

თანამდებობა	გვარი
მთ.კონსტრუქტორი	ზ. კიზირია
კონსტრუქტორი	თ. მორალიშვილი
შეასრულა	ლ. გელაშვილი
შეამოწმა	თ. მორალიშვილი

კონსტრუქტორი:
STRUCTURAL ENGINEER
თორნიკე მორალიშვილი
TORNIKE MORALISHVILI
E: TORNIKEMORALISHVILI@GMAIL.COM
M: +995 511 222 442

ფაილი/File:R1_EARTHQUAKE & MATERIAL

პროექტი/Project No 44V25	ფორმატი Paper Size
თარიღი/Date: Nov 25, 2025	A3
სტადია/Status: C.D.	მ. Scale

ნახაზის დასახელება / Drawing Name:

დატვირთვები სეისმიკა მასალები დატვირთვების თანწყობა

ფურცელი/Drawing No	კ-301

გადაადგილება Z ღერძის მიმართ

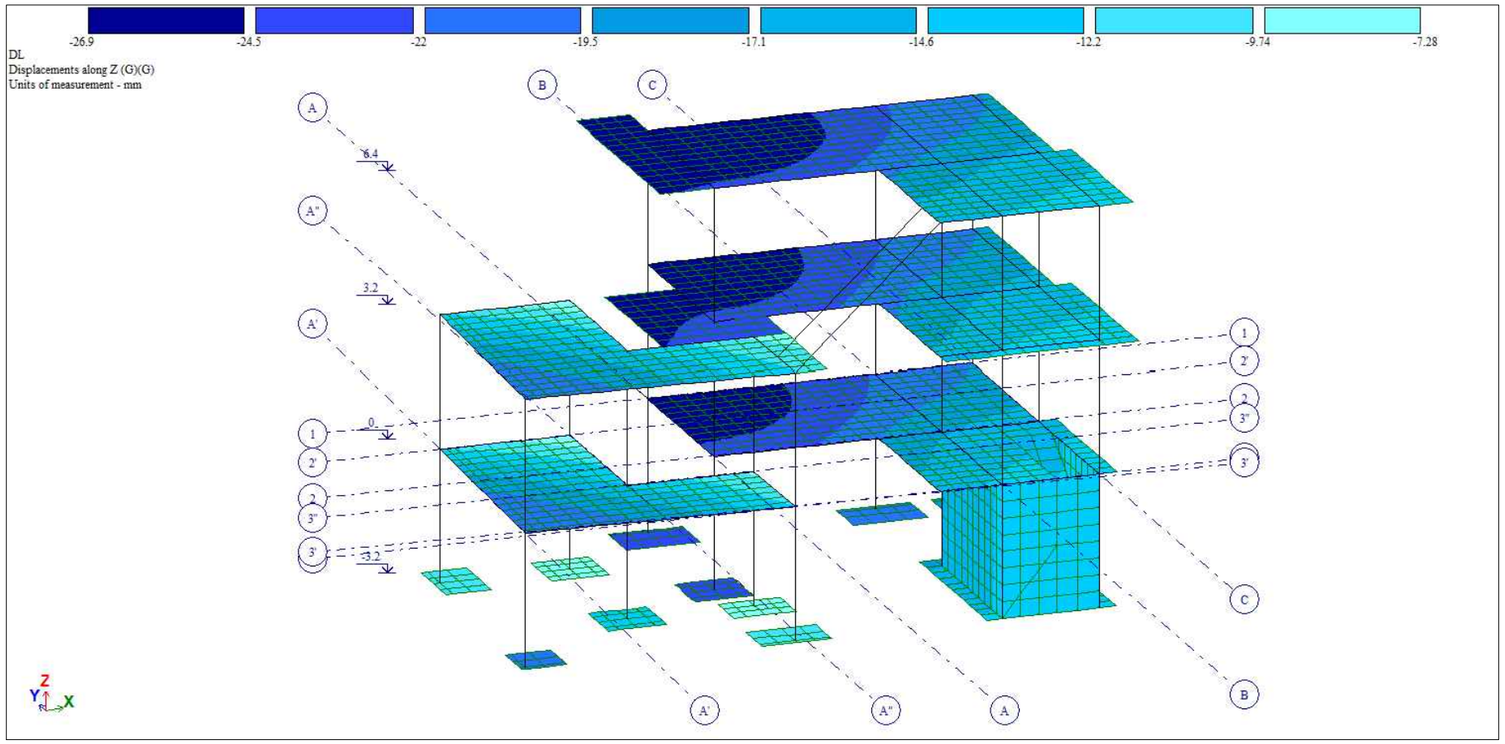

გადაადგილება Z ღერძის მიმართ სეისმური ზემოქმედებისგან გამოწვეული

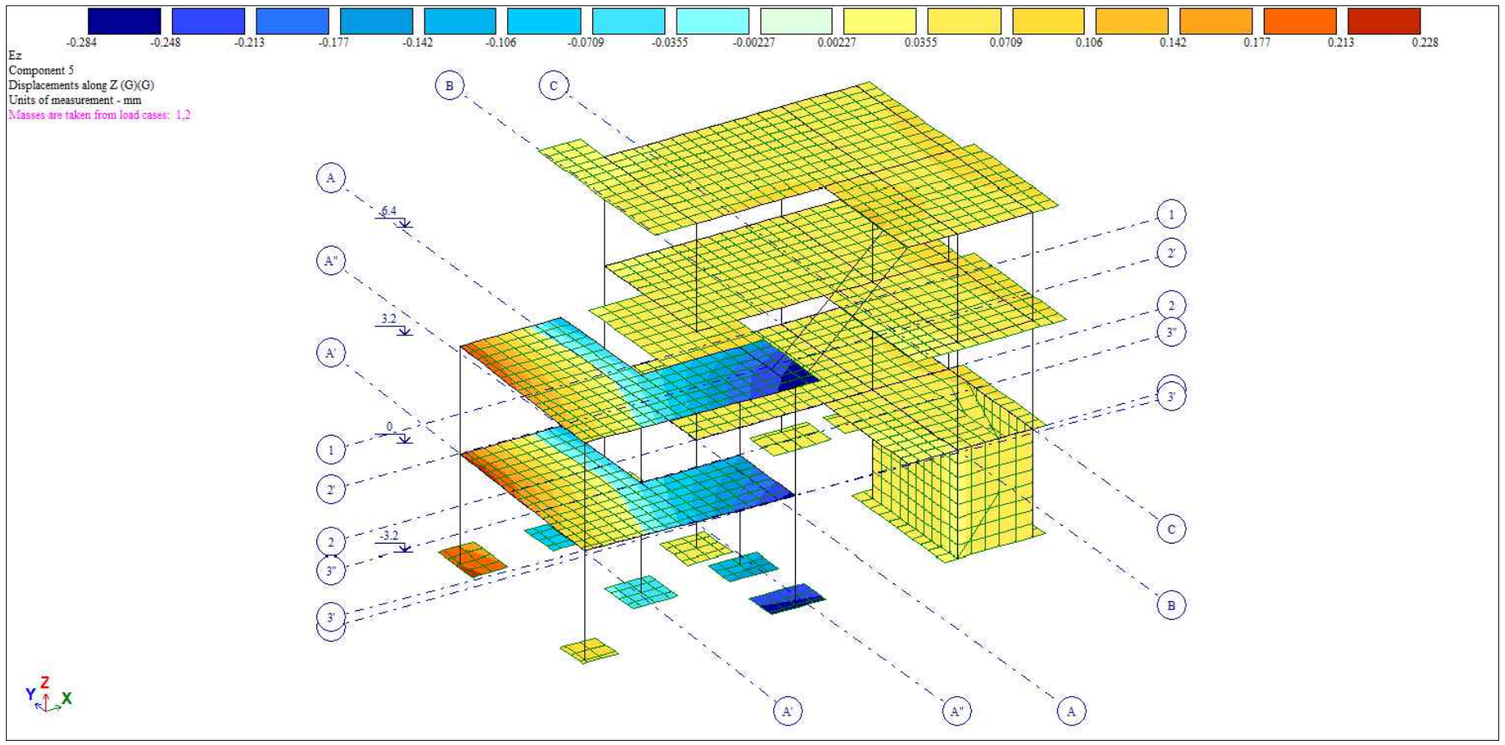

საერთო შენიშვნები :

1. ნახაზში მეტანილი ყველა ცვლილება უნდა შეთანხმდეს პროექტის ავტორთან.
2. შენობის საპროექტო ნული ±0.00=458.30 აბსოლუტურ ნიშნულს.
3. პროექტში ყველა ზომა მოცემულია მილიმეტრებში, ნიშნულები-მეტრებში.

შენიშვნები :

თარიღი	Nov 25, 2025 წ.

კორექტირება

№	კორექტირება	თარიღი	შეასრ.
1			
2			
3			
4			
5			
6			

მისამართი / Address

ქ. თბილისი, ზანდუკელი ქუჩა N36
ს/კ 01.15.02.015.002

სიტუაციური გეგმა

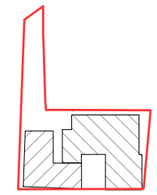

პროექტი / Project

შენობა-ნაგებობის რეკონსტრუქცია

დამკვეთი / Client

შ.პ.ს. "ჰოსფიტალითი ოპერატორი"

თანამდებობა	გვარი
მთ.კონსტრუქტორი	ზ. კიზირია
კონსტრუქტორი	თ. მორალიშვილი
შეასრულა	ლ. გელაშვილი
შეამოწმა	თ. მორალიშვილი

კონსტრუქტორი:
STRUCTURAL ENGINEER
თორნიკე მორალიშვილი
TORNIKE MORALISHVILI
E: TORNIKEMORALISHVILI@GMAIL.COM
M: +995 511 222 442

ფაილი/File:R2_LOAD

პროექტი/Project No 44V25	ფორმატი Paper Size
თარიღი/Date: Nov 25, 2025	A3
სტადია/Status: C.D.	მ. Scale

ნახაზის დასახელება / Drawing Name:

გრძივი ძალა სტატიკური დატ. გადაად. სეისმური ზემოქმედებით

ფურცელი/Drawing No	კ-302

გრძივი ძალა N

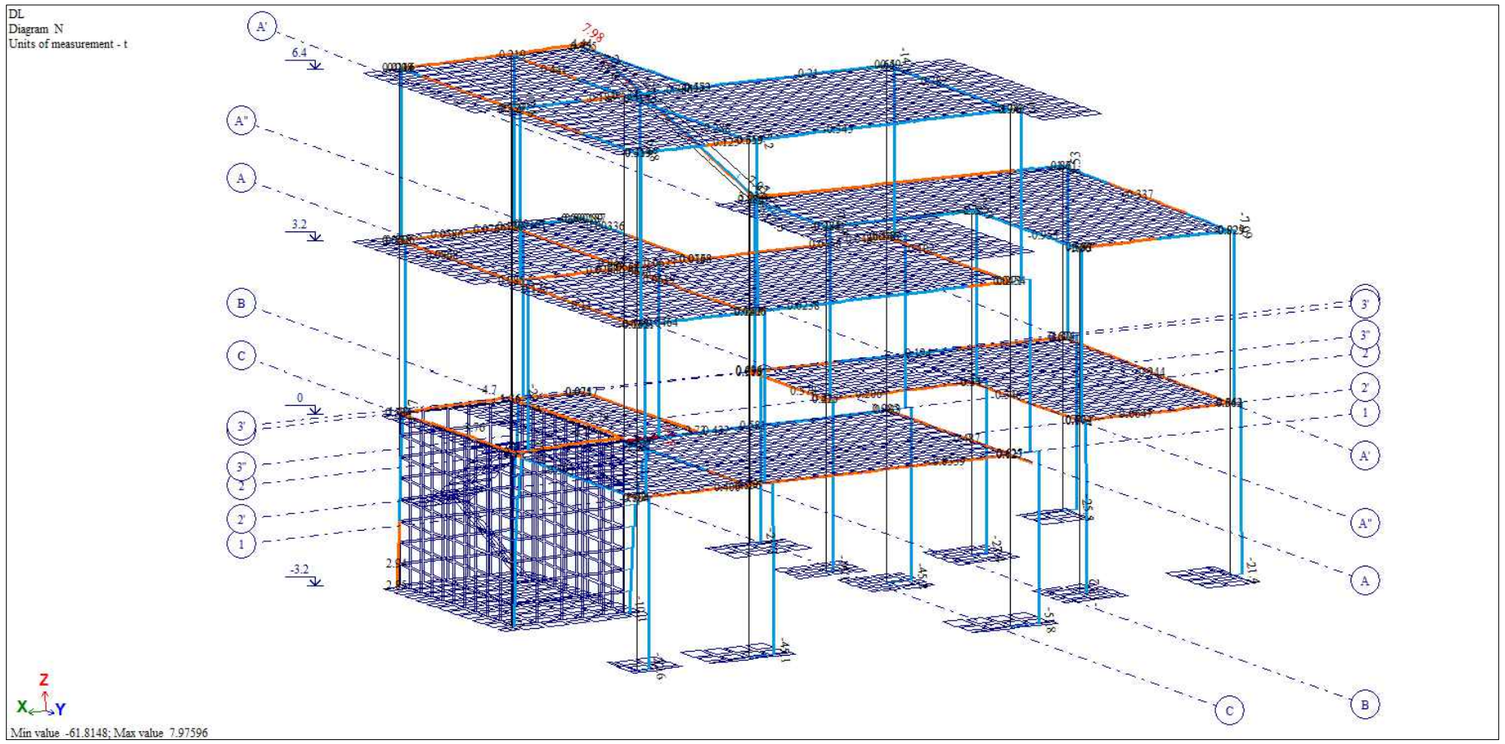

საძირკვლის ძირზე საშუალო წნევა ძირითადი შეხამებისას

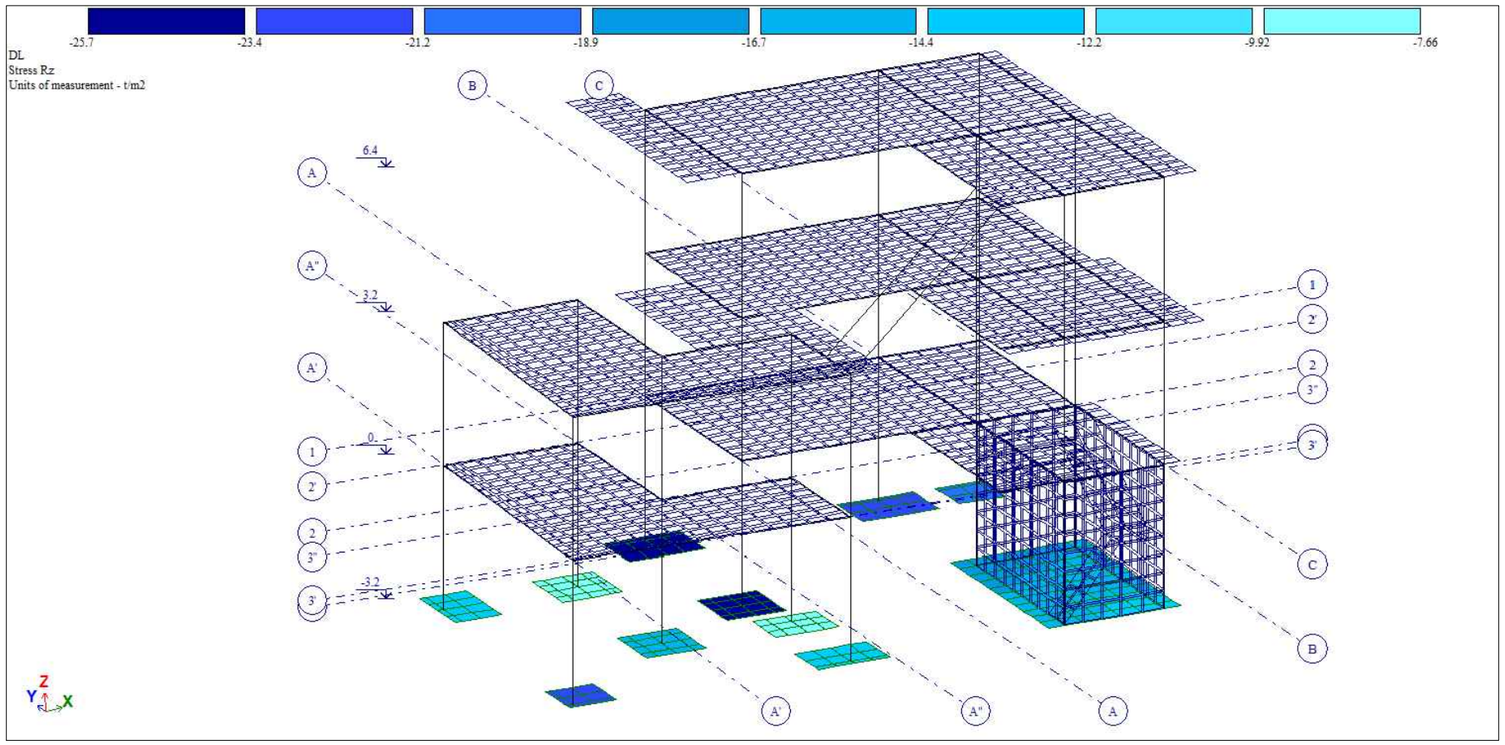

საერთო შენიშვნები :

1. ნახაზში მეტანილი ყველა ცვლილება უნდა შეთანხმდეს პროექტის ავტორთან.
2. შენობის საპროექტო ნული ±0.00=458.30 აბსოლუტურ ნიშნულს.
3. პროექტში ყველა ზომა მოცემულია მილიმეტრებში, ნიშნულები-მეტრებში.

შენიშვნები :

თარიღი Nov 25, 2025 წ.

კორექტირება

№	კორექტირება	თარიღი	შეასრ.
1			
2			
3			
4			
5			
6			

მისამართი / Address

ქ. თბილისი, ზანდუკელი ქუჩა N36
ს/კ 01.15.02.015.002

სიტუაციური გეგმა

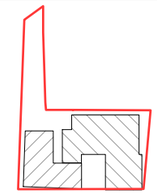

პროექტი / Project

შენობა-ნაგებობის რეკონსტრუქცია

დამკვეთი / Client

შ.პ.ს. "ჰოსფიტალითი იმპერატორი"

თანამდებობა	გვარი
მთ.კონსტრუქტორი	ზ. კიზირია
კონსტრუქტორი	თ. მორალიშვილი
შეასრულა	ლ. გელაშვილი
შეამოწმა	თ. მორალიშვილი

კონსტრუქტორი:
STRUCTURAL ENGINEER
თორნიკე მორალიშვილი
TORNIKE MORALISHVILI
E: TORNIKEMORALISHVILI@GMAIL.COM
M: +995 511 222 442

ფაილი/File:R3_SHEAR FORCE

პროექტი/Project No 44V25	ფორმატი Paper Size
თარიღი/Date: Nov 25, 2025	A3
სტადია/Status: C.D.	მ. Scale

ნახაზის დასახელება / Drawing Name:

გრძივი ძალა N გადაადგილება სეისმური ზემოქმედებით

ფურცელი/Drawing No კ-303

გადაადგილება X ღერძის მიმართ

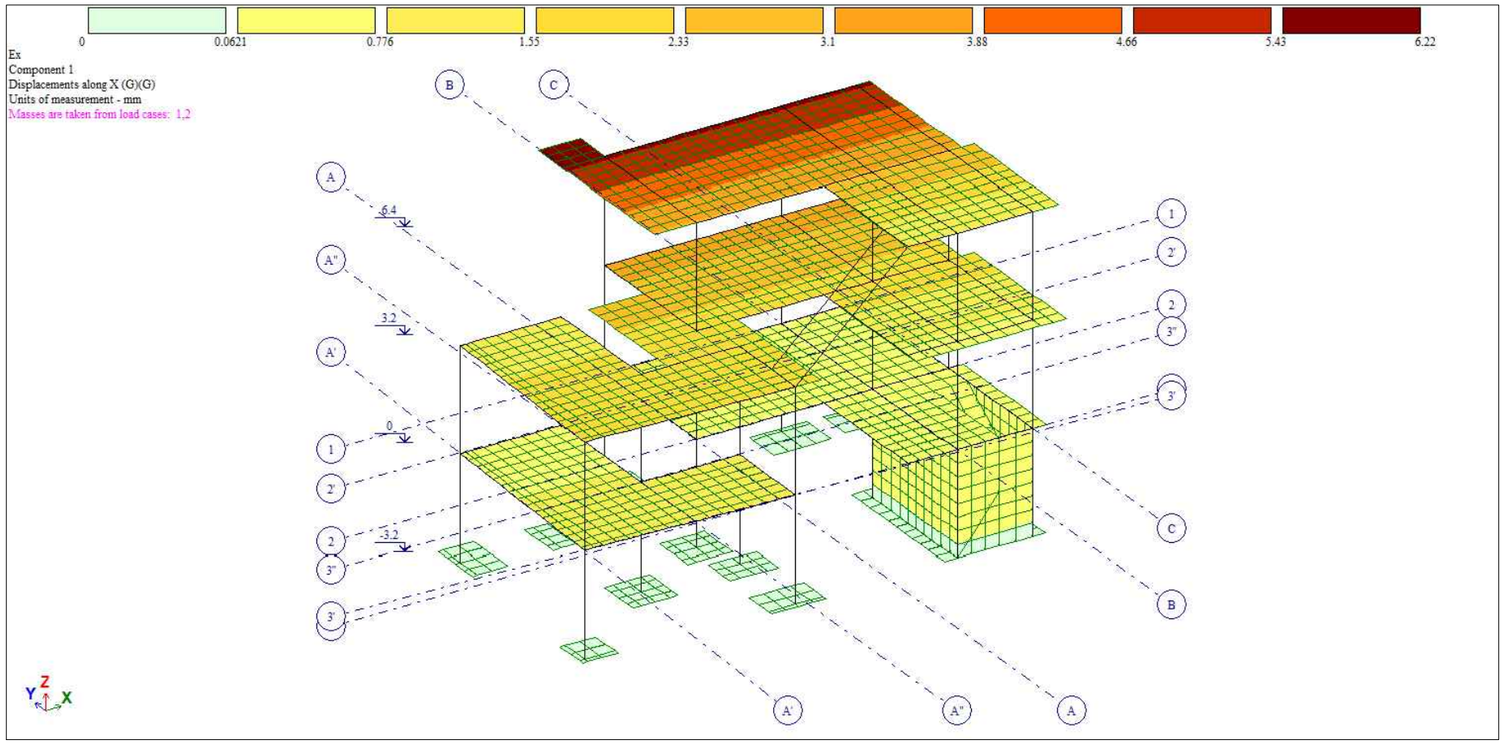

გადაადგილება Y ღერძის მიმართ

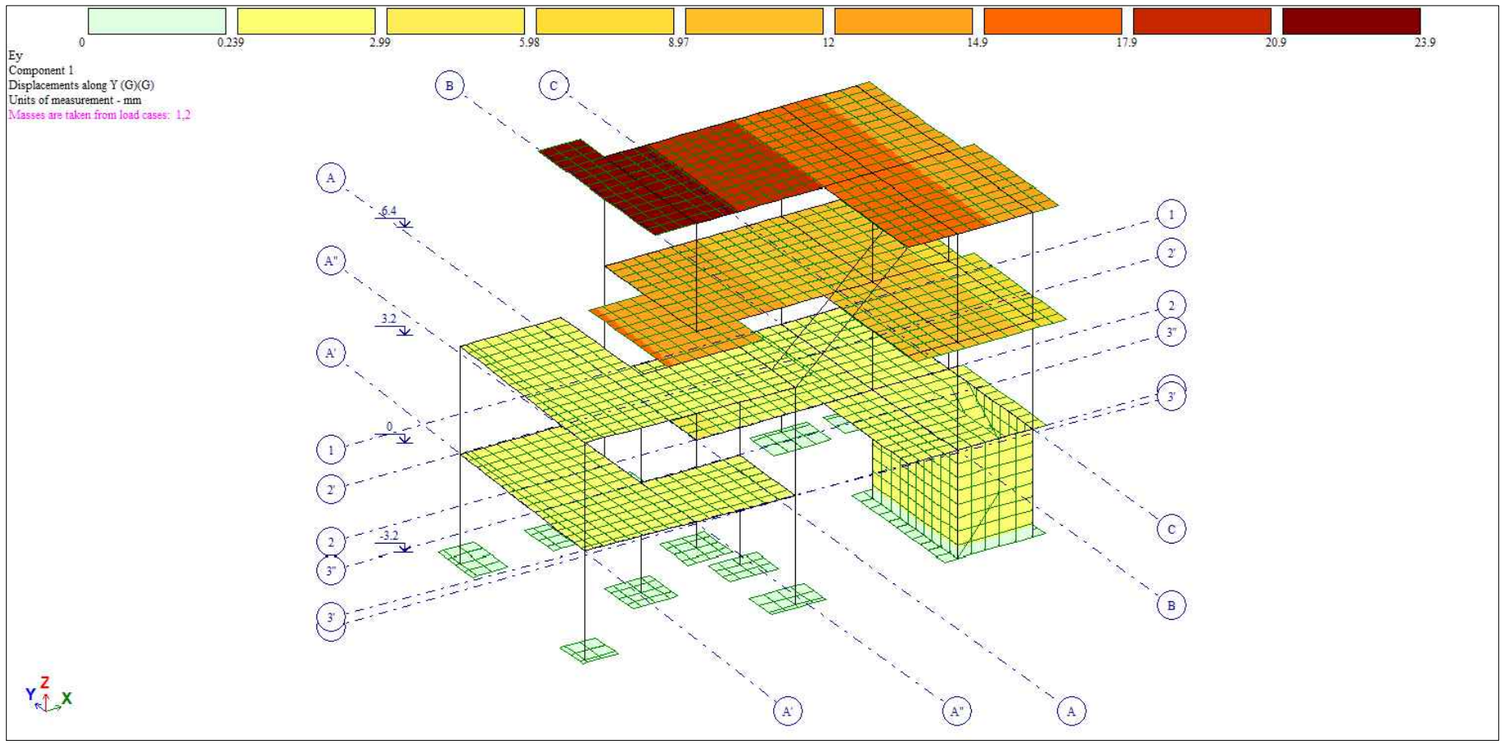

საერთო შენიშვნები :

1. ნახაზში შეტანილი ყველა ცვლილება უნდა შეთანხმდეს პროექტის ავტორთან.
2. შენობის საპროექტო ნული ±0.00=458.30 აბსოლუტურ ნიშნულს.
3. პროექტში ყველა ზომა მოცემულია მილიმეტრებში, ნიშნულები-მეტრებში.

შენიშვნები :

თარიღი Nov 25, 2025 წ.

კორექტირება

№	კორექტირება	თარიღი	შეასრ.
1			
2			
3			
4			
5			
6			

მისამართი / Address

ქ. თბილისი, ზანდუკელი ქუჩა N36
ს/კ 01.15.02.015.002

სიტუაციური გეგმა

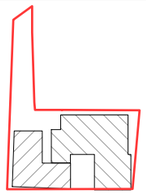

პროექტი / Project

შენობა-ნაგებობის რეკონსტრუქცია

დამკვეთი / Client

შ.პ.ს. "ჰოსფიტალითი იმპერატორი"

თანამდებობა	გვარი
მთ.კონსტრუქტორი	ზ. კიზირია
კონსტრუქტორი	თ. მორალიშვილი
შეასრულა	ლ. გელაშვილი
შეამოწმა	თ. მორალიშვილი

კონსტრუქტორი:
STRUCTURAL ENGINEER
თორნიკე მორალიშვილი
TORNIKE MORALISHVILI
E: TORNIKEMORALISHVILI@GMAIL.COM
M: +995 511 222 442

ფაილი/File:R4_MOVEMENT

პროექტი/Project No 44V25	ფორმატი Paper Size
თარიღი/Date: Nov 25, 2025	A3
სტადია/Status: C.D.	მ. Scale

ნახაზის დასახელება / Drawing Name:

გადაადგილება სეისმური ზემოქმედებით

ფურცელი/Drawing No კ-304

საძირკვლის ფილის არმირება (ქვედა შრე X მიმართ.)

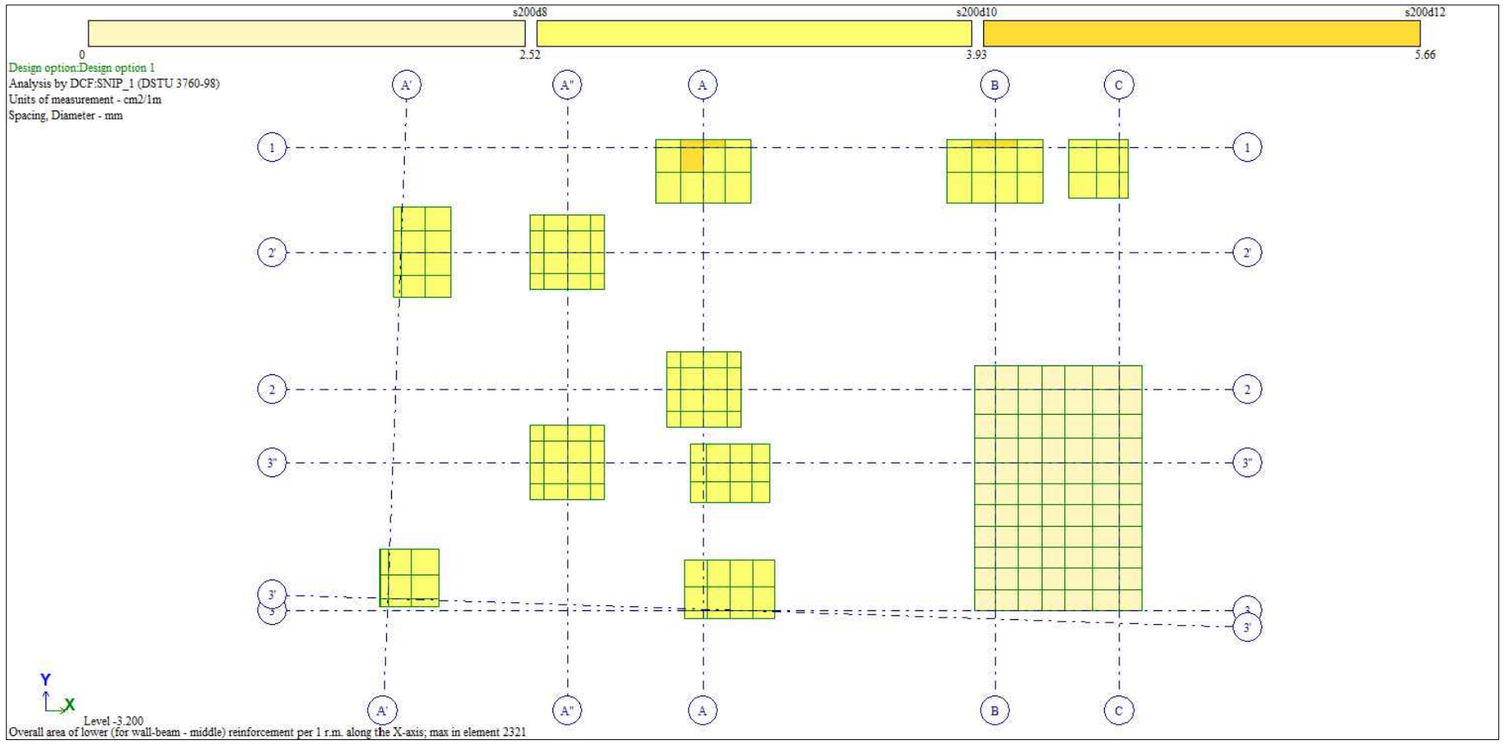

საძირკვლის ფილის არმირება (ქვედა შრე Y მიმართ.)

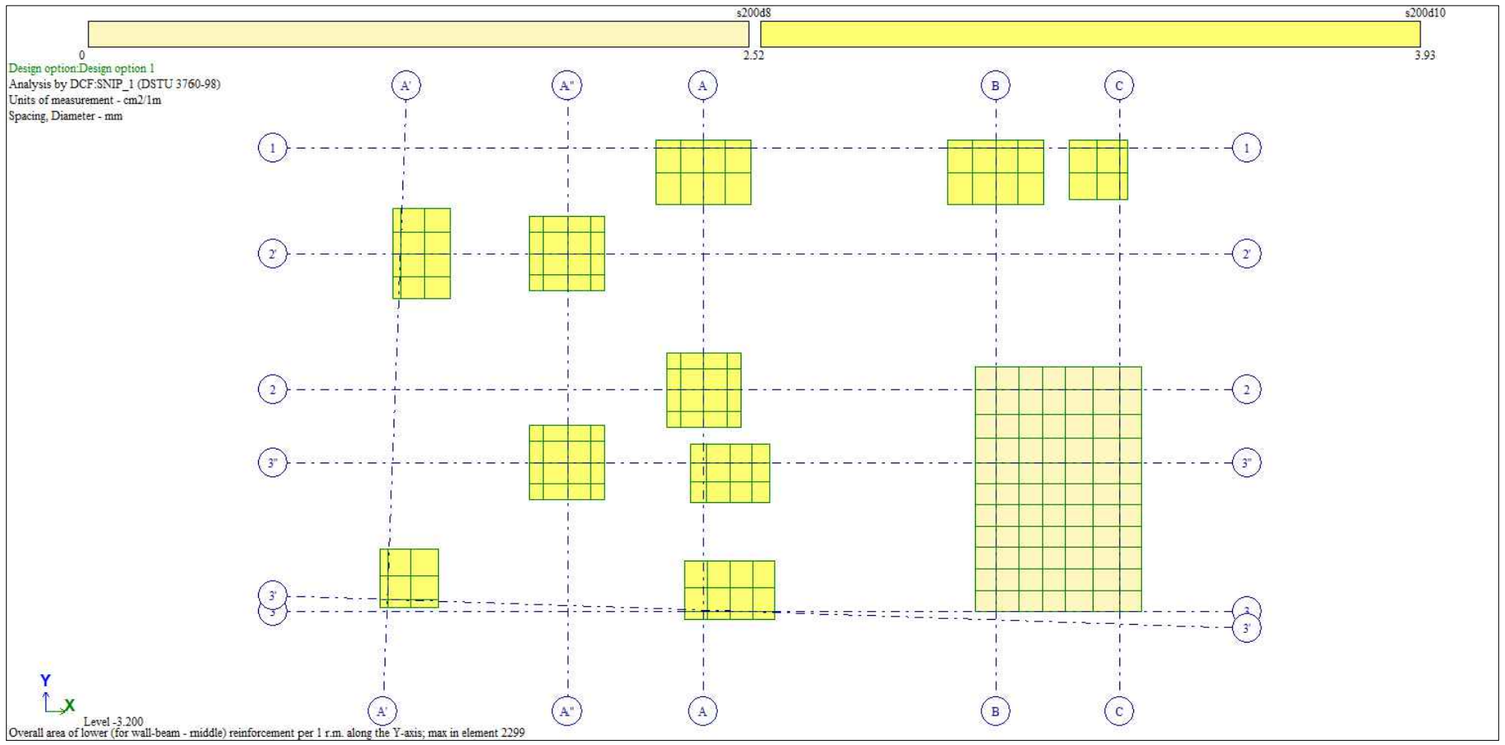

საერთო შენიშვნები :

1. ნახაზში შეტანილი ყველა ცვლილება უნდა შეთანხმდეს პროექტის ავტორთან.
2. შენობის საპროექტო ნული ±0.00=458.30 აბსოლუტურ ნიშნულს.
3. პროექტში ყველა ზომა მოცემულია მილიმეტრებში, ნიშნულები-მეტრებში.

შენიშვნები :

თარიღი Nov 25, 2025 წ.

კორექტირება

№	კორექტირება	თარიღი	შეასრ.
1			
2			
3			
4			
5			
6			

მისამართი / Address

ქ. თბილისი, ზანდუკელი ქუჩა N36
ს/კ 01.15.02.015.002

სიტუაციური გეგმა

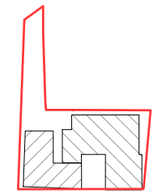

პროექტი / Project

შენობა-ნაგებობის რეკონსტრუქცია

დამკვეთი / Client

შ.პ.ს. "ჰოსფიტალითი იმპერატორი"

თანამდებობა	გვარი
მთ.კონსტრუქტორი	ზ. კიზირია
კონსტრუქტორი	თ. მორალიშვილი
შეასრულა	ლ. გელაშვილი
შეამოწმა	თ. მორალიშვილი

კონსტრუქტორი:
STRUCTURAL ENGINEER
თორნიკე მორალიშვილი
TORNIKE MORALISHVILI
E: TORNIKEMORALISHVILI@GMAIL.COM
M: +995 511 222 442

ფაილი/File:R5_FOUNDATION SLAB LOW

პროექტი/Project No 44V25	ფორმატი Paper Size
თარიღი/Date: Nov 25, 2025	A3
სტადია/Status: C.D.	მ. Scale

ნახაზის დასახელება / Drawing Name:

საძირკვლის ფილის არმირება (ქვედა შრე)

ფურცელი/Drawing No კ-305

საძირკვლის ფილის არმირება (ზედა შრე X მიმართულება)

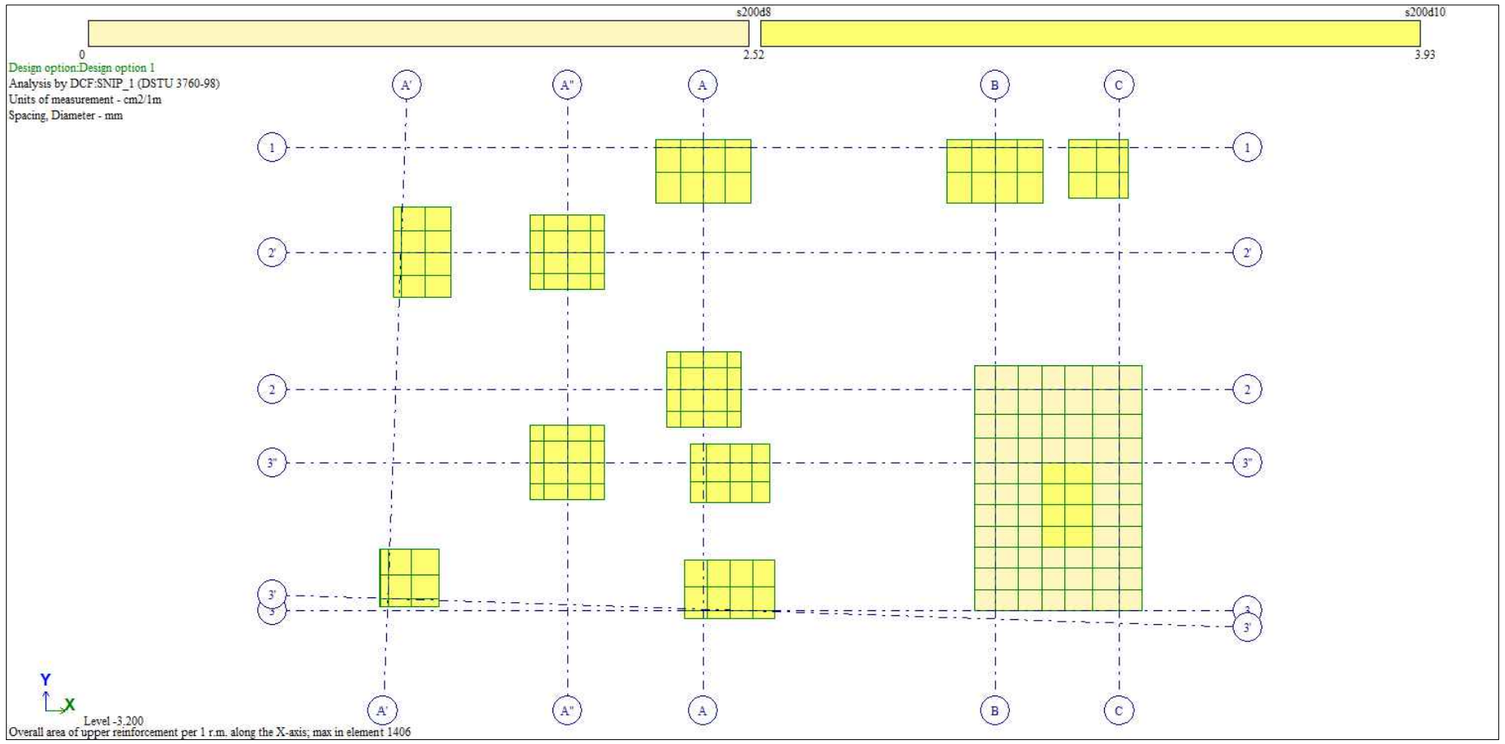

საძირკვლის ფილის არმირება (ზედა შრე Y მიმართულება)

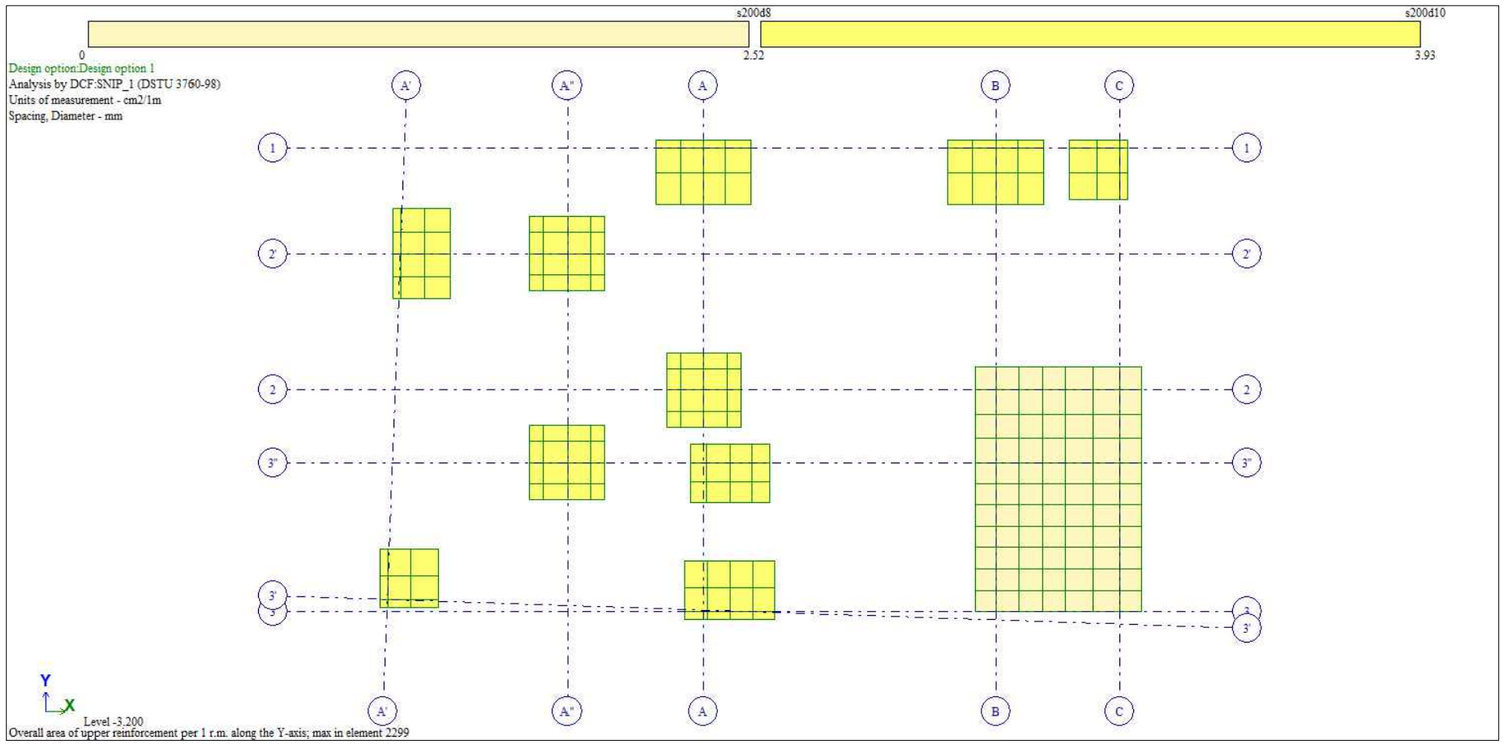

საერთო შენიშვნები :

1. ნახაზში შეტანილი ყველა ცვლილება უნდა შეთანხმდეს პროექტის ავტორთან.
2. შენობის საპროექტო ნული ±0.00=458.30 აბსოლუტურ ნიშნულს.
3. პროექტში ყველა ზომა მოცემულია მილიმეტრებში, ნიშნულები-მეტრებში.

შენიშვნები :

თარიღი Nov 25, 2025 წ.

კორექტირება

№	კორექტირება	თარიღი	შეასრ.
1			
2			
3			
4			
5			
6			

მისამართი / Address

ქ. თბილისი, ზანდუკელი ქუჩა N36
ს/კ 01.15.02.015.002

სიტუაციური გეგმა

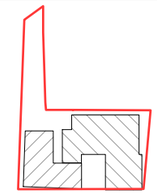

პროექტი / Project

შენობა-ნაგებობის რეკონსტრუქცია

დამკვეთი / Client

შ.პ.ს. "ჰოსფიტალითი იმპერატორი"

თანამდებობა	გვარი
მთ.კონსტრუქტორი	ზ. კიზირია
კონსტრუქტორი	თ. მორალიშვილი
შეასრულა	ლ. გელაშვილი
შეამოწმა	თ. მორალიშვილი

კონსტრუქტორი:
STRUCTURAL ENGINEER
თორნიკე მორალიშვილი
TORNIKE MORALISHVILI
E: TORNIKEMORALISHVILI@GMAIL.COM
M: +995 511 222 442

ფაილი/File:R6_FOUNDATION SLAB UPPER

პროექტი/Project No 44V25	ფორმატი Paper Size
თარიღი/Date: Nov 25, 2025	A3
სტადია/Status: C.D.	მ. Scale

ნახაზის დასახელება / Drawing Name:

საძირკვლის ფილის არმირება (ზედა შრე)

ფურცელი/Drawing No კ-306

სვეტების არმირება

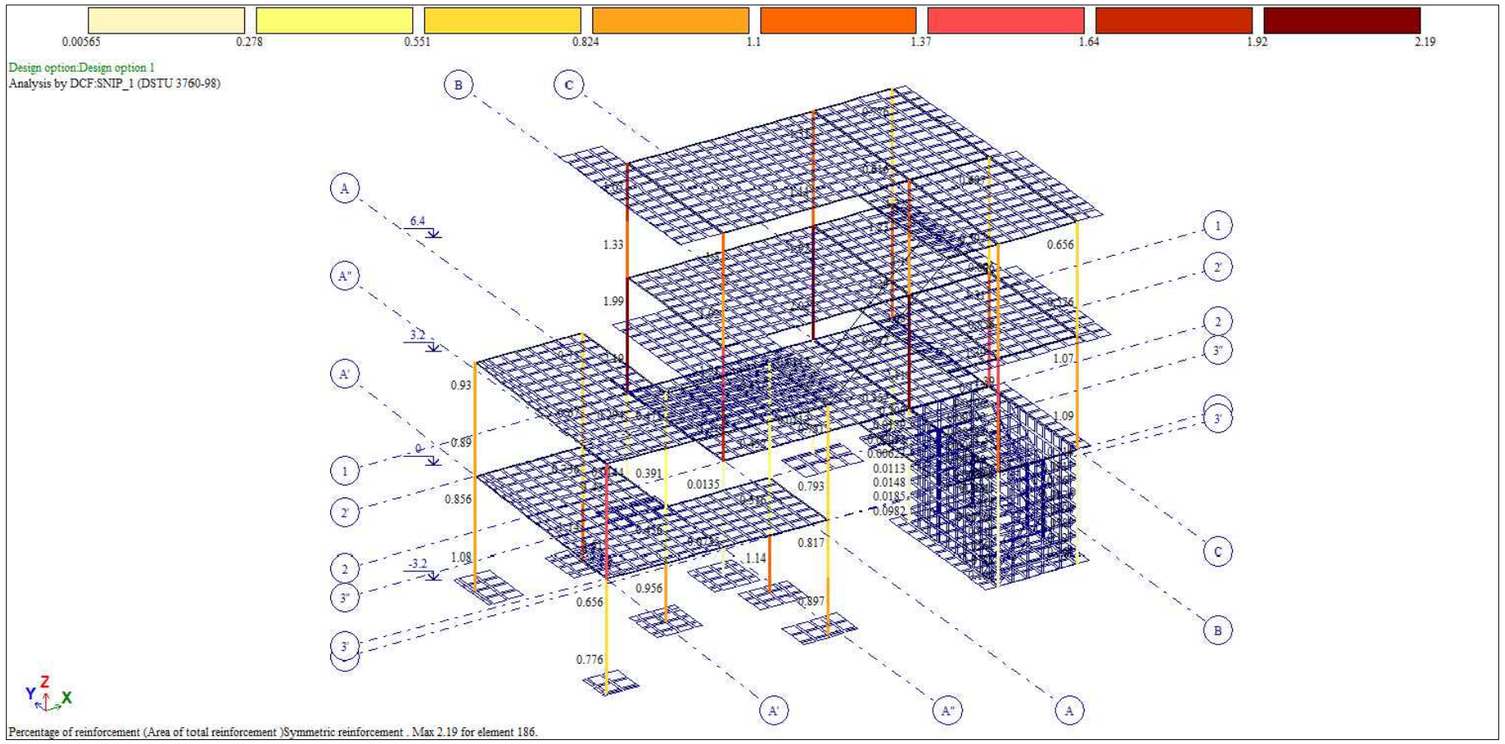

რიგელების არმირება

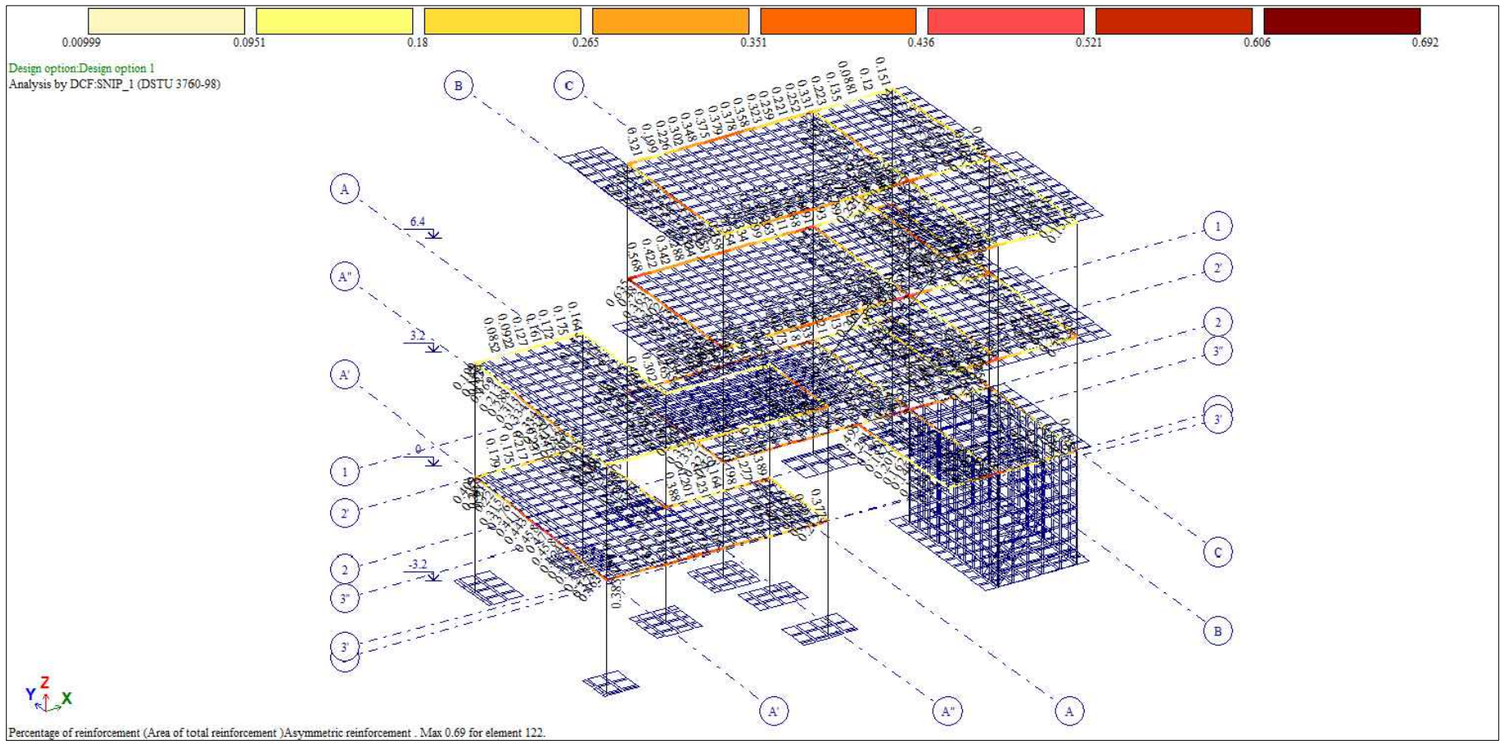

საერთო შენიშვნები :

1. ნახაზში შეტანილი ყველა ცვლილება უნდა შეთანხმდეს პროექტის ავტორთან.
2. შენობის საპროექტო ნული ±0.00=458.30 აბსოლუტურ ნიშნულს.
3. პროექტში ყველა ზომა მოცემულია მილიმეტრებში, ნიშნულები-მეტრებში.

შენიშვნები :

თარიღი Nov 25, 2025 წ.

კორექტირება

№	კორექტირება	თარიღი	შეასრ.
1			
2			
3			
4			
5			
6			

მისამართი / Address

ქ. თბილისი, ზანდუკელი ქუჩა N36
ს/კ 01.15.02.015.002

სიტუაციური გეგმა

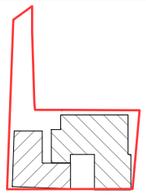

პროექტი / Project

შენობა-ნაგებობის რეკონსტრუქცია

დამკვეთი / Client

შ.პ.ს. "ჰოსფიტალითი იმპერატორი"

თანამდებობა	გვარი
მთ.კონსტრუქტორი	ზ. კიზირია
კონსტრუქტორი	თ. მორალიშვილი
შეასრულა	ლ. გელაშვილი
შეამოწმა	თ. მორალიშვილი

კონსტრუქტორი:
STRUCTURAL ENGINEER
თორნიკე მორალიშვილი
TORNIKE MORALISHVILI
E: TORNIKEMORALISHVILI@GMAIL.COM
M: +995 511 222 442

ფაილი/File:R7_COLUMN & BEAM

პროექტი/Project No 44V25	ფორმატი Paper Size
თარიღი/Date: Nov 25, 2025	A3
სტადია/Status: C.D.	მ. Scale

ნახაზის დასახელება / Drawing Name:

რიგელების და სვეტების არმირება

ფურცელი/Drawing No	კ-307

ტიპიური ფილის არმირება (ქვედა შრე X მიმართულება)

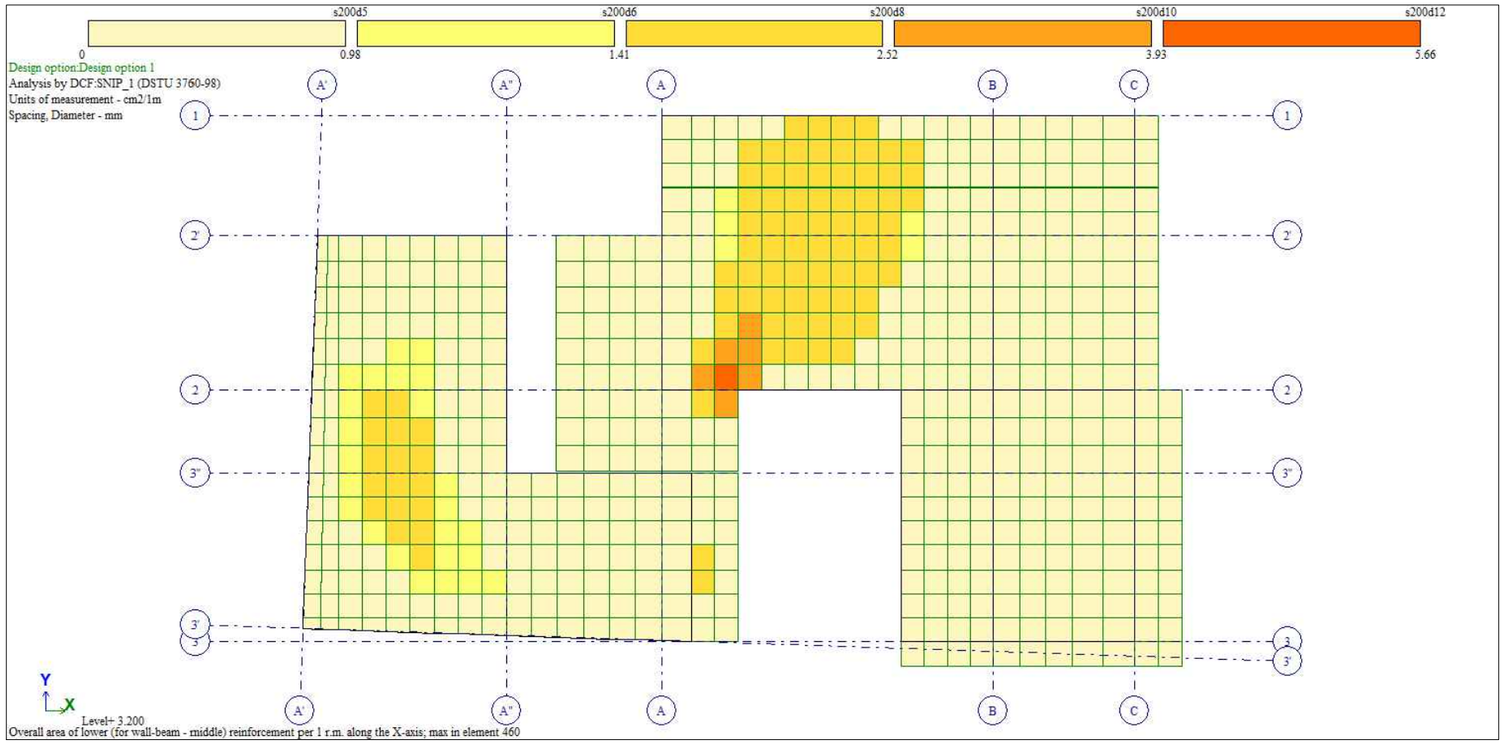

ტიპიური ფილის არმირება (ქვედა შრე Y მიმართულება)

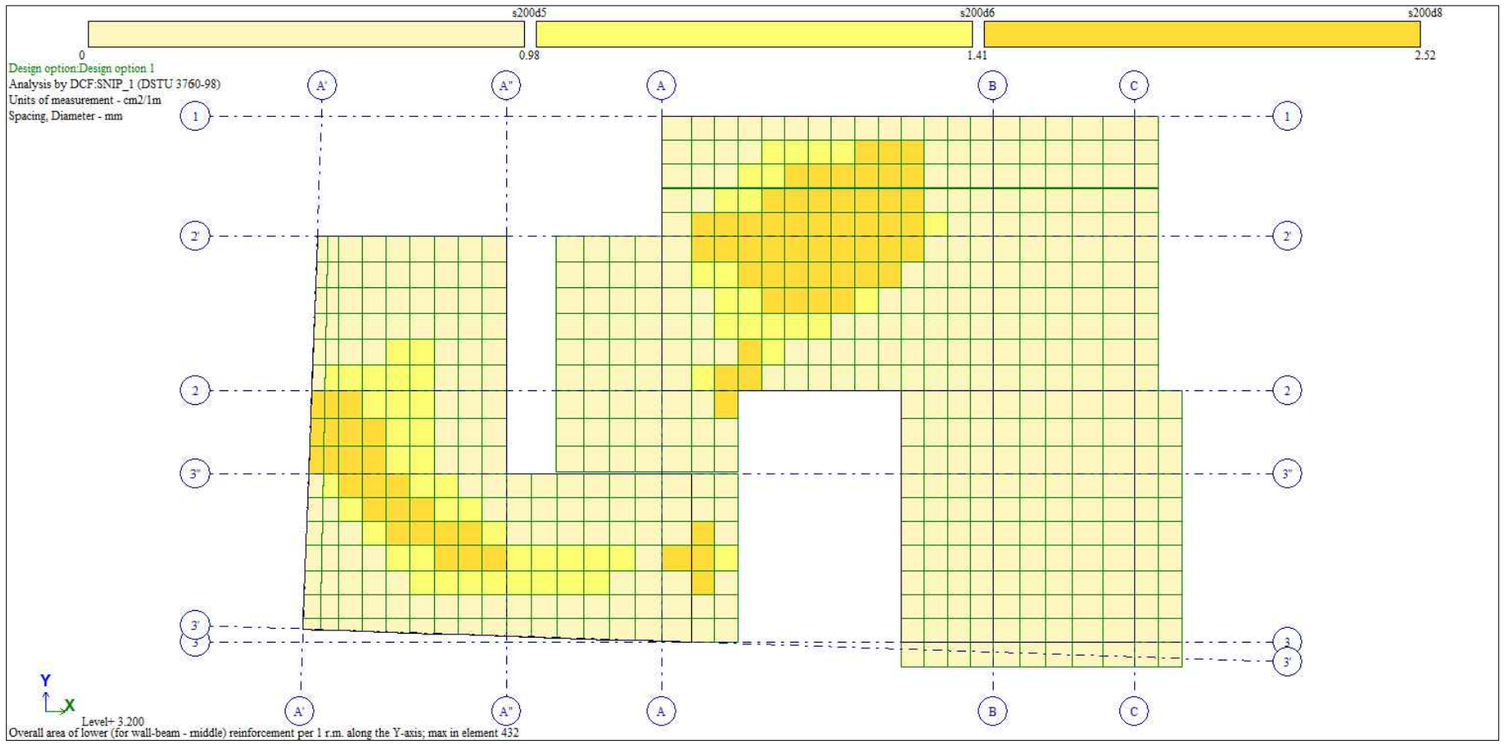

საერთო შენიშვნები :

1. ნახაზში შეტანილი ყველა ცვლილება უნდა შეთანხმდეს პროექტის ავტორთან.
2. შენობის საპროექტო ნული ±0.00=458.30 აბსოლუტურ ნიშნულს.
3. პროექტში ყველა ზომა მოცემულია მილიმეტრებში, ნიშნულები-მეტრებში.

შენიშვნები :

თარიღი Nov 25, 2025 წ.

კორექტირება

№	კორექტირება	თარიღი	შეასრ.
1			
2			
3			
4			
5			
6			

მისამართი / Address

ქ. თბილისი, ზანდუკელი ქუჩა N36
ს/კ 01.15.02.015.002

სიტუაციური გეგმა

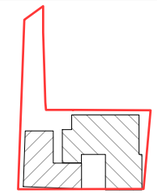

პროექტი / Project

შენობა-ნაგებობის რეკონსტრუქცია

დამკვეთი / Client

შ.პ.ს. "ჰოსფიტალითი იმპერატორი"

თანამდებობა	გვარი
მთ.კონსტრუქტორი	ზ. კიზირია
კონსტრუქტორი	თ. მორალიშვილი
შეასრულა	ლ. გელაშვილი
შეამოწმა	თ. მორალიშვილი

კონსტრუქტორი:
STRUCTURAL ENGINEER
თორნიკე მორალიშვილი
TORNIKE MORALISHVILI
E: TORNIKEMORALISHVILI@GMAIL.COM
M: +995 511 222 442

ფაილი/File:R8_SLAB LOW

პროექტი/Project No 44V25	ფორმატი Paper Size
თარიღი/Date: Nov 25, 2025	A3
სტადია/Status: C.D.	მ. Scale

ნახაზის დასახელება / Drawing Name:

ტიპიური ფილის არმირება (ქვედა შრე)

ფურცელი/Drawing No კ-308

ტიპიური ფილის არმირება (ზედა შრე X მიმართულება)

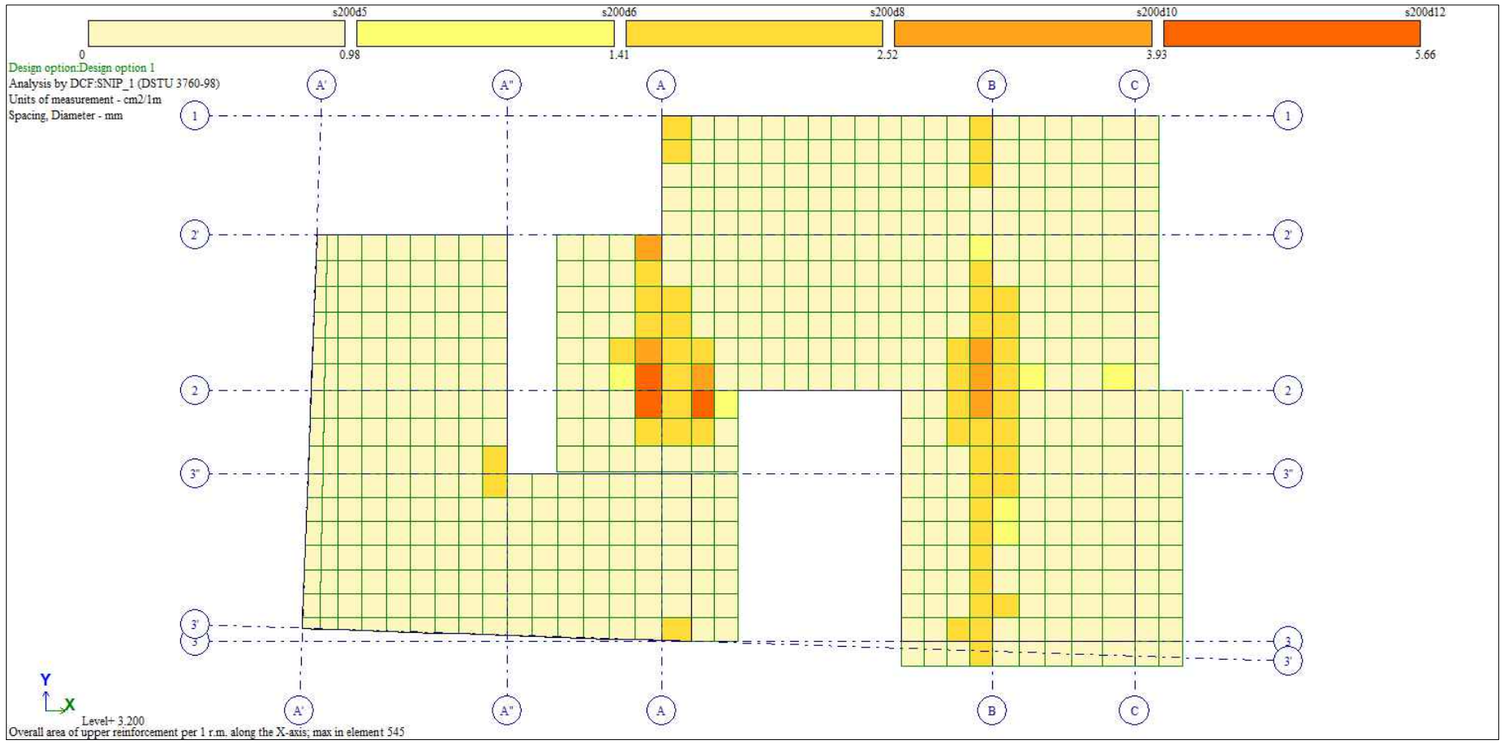

ტიპიური ფილის არმირება (ზედა შრე Y მიმართულება)

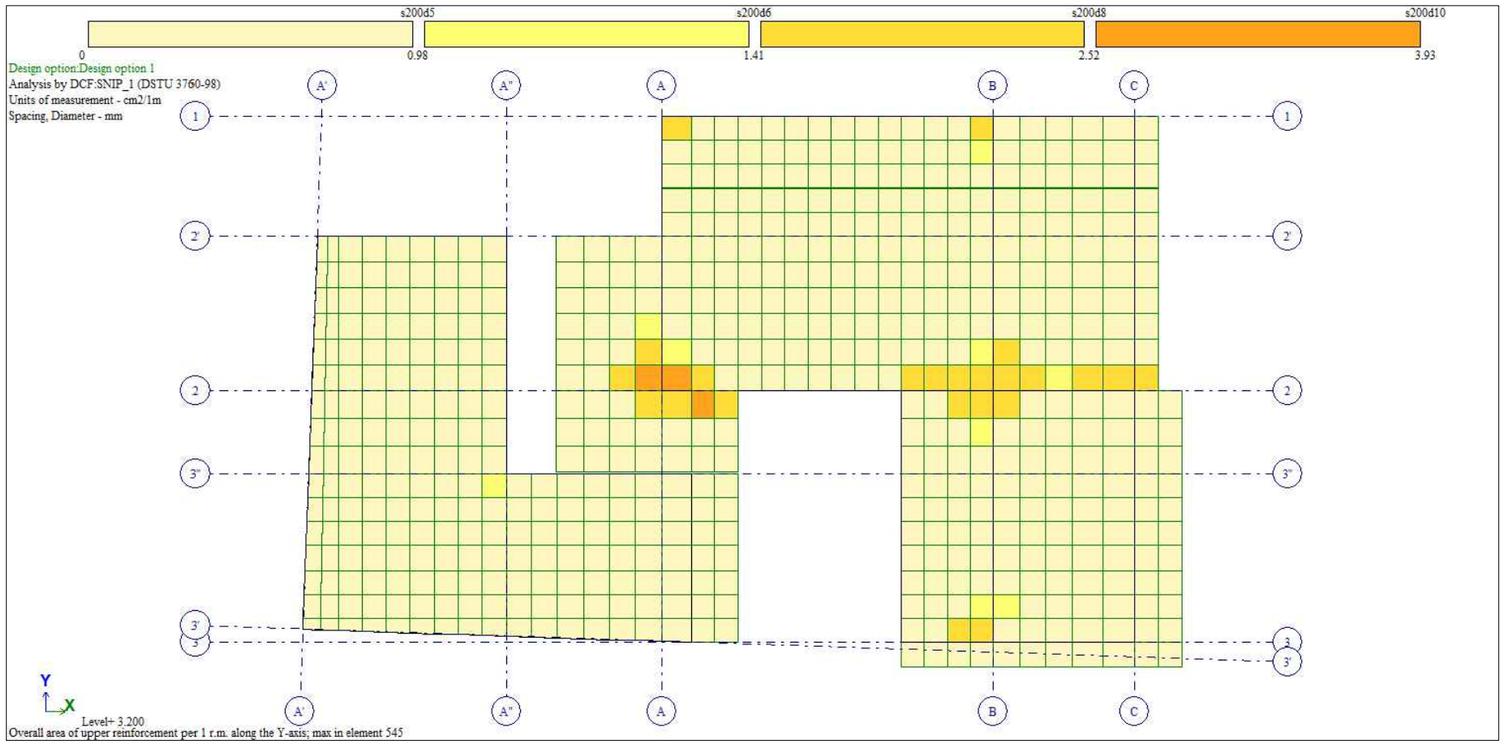

საერთო შენიშვნები :

1. ნახაზში მეტანილი ყველა ცვლილება უნდა შეთანხმდეს პროექტის ავტორთან.
2. შენობის საპროექტო ნული ±0.00=458.30 აბსოლუტურ ნიშნულს.
3. პროექტში ყველა ზომა მოცემულია მილიმეტრებში, ნიშნულები-მეტრებში.

შენიშვნები :

თარიღი Nov 25, 2025 წ.

კორექტირება

№	კორექტირება	თარიღი	შეასრ.
1			
2			
3			
4			
5			
6			

მისამართი / Address

ქ. თბილისი, ზანდუკელი ქუჩა N36
ს/კ 01.15.02.015.002

სიტუაციური გეგმა

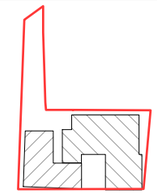

პროექტი / Project

შენობა-ნაგებობის რეკონსტრუქცია

დამკვეთი / Client

შ.პ.ს. "ჰოსფიტალითი იმპერატორი"

თანამდებობა	გვარი
მთ.კონსტრუქტორი	ზ. კიზირია
კონსტრუქტორი	თ. მორალიშვილი
შეასრულა	ლ. გელაშვილი
შეამოწმა	თ. მორალიშვილი

კონსტრუქტორი:
STRUCTURAL ENGINEER
თორნიკე მორალიშვილი
TORNIKE MORALISHVILI
E: TORNIKEMORALISHVILI@GMAIL.COM
M: +995 511 222 442

ფაილი/File:R9_SLAB UPPER

პროექტი/Project No 44V25	ფორმატი Paper Size A3
თარიღი/Date: Nov 25, 2025	
სტადია/Status: C.D.	მ. Scale

ნახაზის დასახელება / Drawing Name:

ტიპიური ფილის არმირება (ზედა შრე)

ფურცელი/Drawing No კ-309

სარდაფის მონოლითური კედლის ვერტიკალური არმირება

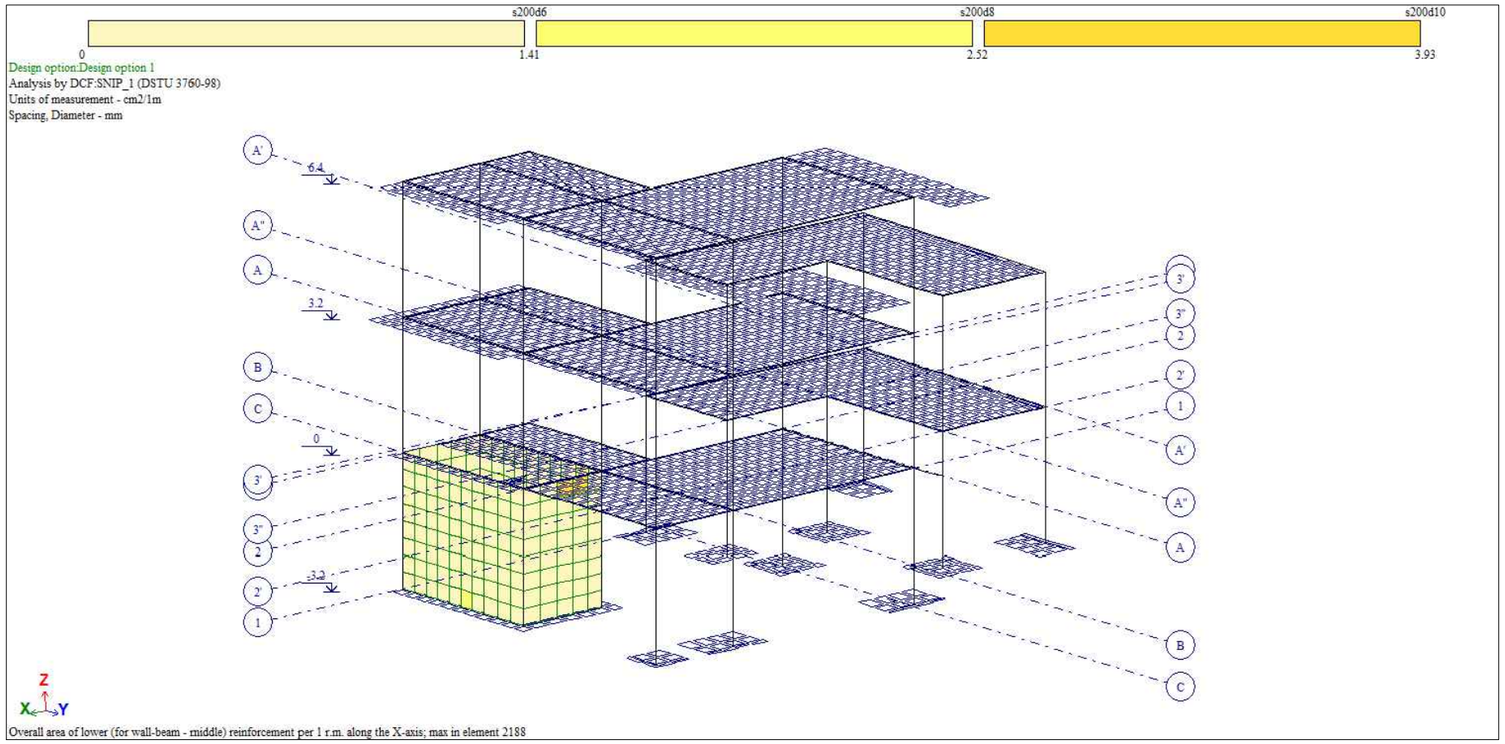

სარდაფის მონოლითური კედლის ჰორიზონტალური არმირება

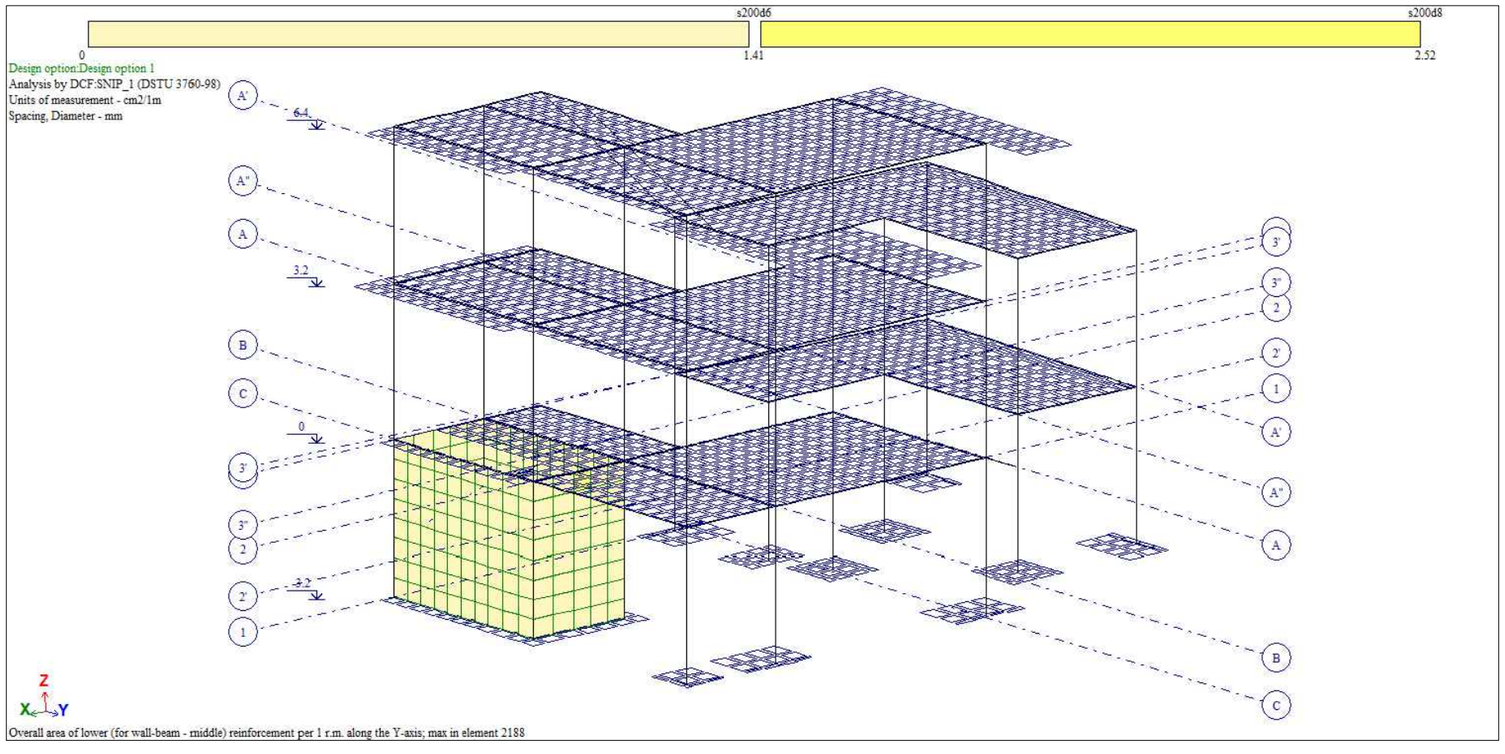

საერთო შენიშვნები :

1. ნახაზში შეტანილი ყველა ცვლილება უნდა შეთანხმდეს პროექტის ავტორთან.
2. შენობის საპროექტო ნული ±0.00=458.30 აბსოლუტურ ნიშნულს.
3. პროექტში ყველა ზომა მოცემულია მილიმეტრებში, ნიშნულები-მეტრებში.

შენიშვნები :

თარიღი Nov 25, 2025 წ.

კორექტირება

№	კორექტირება	თარიღი	შეასრ.
1			
2			
3			
4			
5			
6			

მისამართი / Address

ქ. თბილისი, ზანდუკელი ქუჩა N36
ს/კ 01.15.02.015.002

სიტუაციური გეგმა

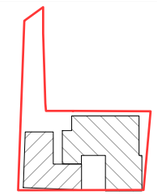

პროექტი / Project

შენობა-ნაგებობის რეკონსტრუქცია

დამკვეთი / Client

შ.პ.ს. "ჰოსფიტალითი იმპერატორი"

თანამდებობა	გვარი
მთ.კონსტრუქტორი	ზ. კიზირია
კონსტრუქტორი	თ. მორალიშვილი
შეასრულა	ლ. გელაშვილი
შეამოწმა	თ. მორალიშვილი

კონსტრუქტორი:
STRUCTURAL ENGINEER
თორნიკე მორალიშვილი
TORNIKE MORALISHVILI
E: TORNIKEMORALISHVILI@GMAIL.COM
M: +995 511 222 442

ფაილი/File:R10_WALL

პროექტი/Project No 44V25	ფორმატი Paper Size
თარიღი/Date: Nov 25, 2025	A3
სტადია/Status: C.D.	მ. Scale

ნახაზის დასახელება / Drawing Name:

მონოლითური კედლის არმირება

ფურცელი/Drawing No კ-310

პერიოდები

L....	No.	Eigenv...	rad/s.	Hz	Periods	X - Particip. fact.	X - Mass	X - Sum of masses
3 - (mod. 53)								
3	1	73.076338	8.548470	1.361221	0.734634	0.666594	10.497751	10.497751
3	2	95.951196	9.795468	1.559788	0.641113	1.191244	57.739503	68.237254
3	3	157.589510	12.553466	1.998960	0.500260	0.013376	0.002578	68.239832
3	4	193.757258	13.919672	2.216508	0.451160	0.450509	5.612917	73.852749
3	5	355.856988	18.864172	3.003849	0.332906	0.163608	0.183514	74.036263
3	6	487.966573	22.089965	3.517510	0.284292	0.089720	0.273533	74.309796
3	7	648.242187	25.460601	4.054236	0.246656	0.098841	0.228587	74.538383
3	8	815.484429	28.556688	4.547243	0.219913	-0.165311	0.654721	75.193104
3	9	910.077456	30.167490	4.803740	0.208171	0.451525	5.453004	80.646108
3	10	966.220619	31.084089	4.949696	0.202033	-0.098504	0.068559	80.714667
3	11	1147.18719	33.870152	5.393336	0.185414	-0.111500	0.003712	80.718379
3	12	1165.20749	34.135136	5.435531	0.183975	-0.473893	0.100151	80.818530
3	13	1176.56903	34.301152	5.461967	0.183084	0.185339	0.185143	81.003673
3	14	1239.57432	35.207589	5.606304	0.178371	-0.534788	2.819180	83.822853
3	15	1302.29552	36.087332	5.746390	0.174022	0.460616	0.450261	84.273114
3	16	1414.70418	37.612554	5.989260	0.166966	0.092527	0.189982	84.463096
3	17	1744.45349	41.766655	6.650741	0.150359	-0.011699	0.003702	84.466798
3	18	2083.83140	45.649002	7.268949	0.137571	-0.190264	0.253826	84.720624
3	19	2274.34719	47.690116	7.593968	0.131683	0.166126	0.289833	85.010457
3	20	2352.52366	48.502821	7.723379	0.129477	0.524203	7.560066	92.570523
3	21	2791.90804	52.838509	8.413775	0.118853	0.121501	0.141888	92.712410
3	22	3229.83644	56.831650	9.049626	0.110502	0.267876	0.293701	93.006112
3	23	4194.75611	64.766937	10.313207	0.096963	0.243257	0.393166	93.399278
4 - (mod. 53)								
4	1	73.076338	8.548470	1.361221	0.734634	1.370654	44.384299	44.384299
4	2	95.951196	9.795468	1.559788	0.641113	-0.400876	6.538699	50.922997
4	3	157.589510	12.553466	1.998960	0.500260	1.198588	20.699083	71.622081
4	4	193.757258	13.919672	2.216508	0.451160	-0.183640	0.932643	72.554723
4	5	355.856988	18.864172	3.003849	0.332906	-0.224802	0.346464	72.901187
4	6	487.966573	22.089965	3.517510	0.284292	-0.051035	0.088506	72.989693
4	7	648.242187	25.460601	4.054236	0.246656	0.141472	0.468295	73.457988
4	8	815.484429	28.556688	4.547243	0.219913	-0.028819	0.019897	73.477885
4	9	910.077456	30.167490	4.803740	0.208171	0.005740	0.000881	73.478767
4	10	966.220619	31.084089	4.949696	0.202033	-0.890140	5.598494	79.077261
4	11	1147.18719	33.870152	5.393336	0.185414	0.108831	0.003536	79.080797
4	12	1165.20749	34.135136	5.435531	0.183975	0.528308	0.124471	79.205268
4	13	1176.56903	34.301152	5.461967	0.183084	-0.379315	0.775488	79.980756
4	14	1239.57432	35.207589	5.606304	0.178371	0.134421	0.178113	80.158869
4	15	1302.29552	36.087332	5.746390	0.174022	0.858055	1.562490	81.721359
4	16	1414.70418	37.612554	5.989260	0.166966	-0.131555	0.384057	82.105415
4	17	1744.45349	41.766655	6.650741	0.150359	-0.085775	0.198998	82.304414
4	18	2083.83140	45.649002	7.268949	0.137571	0.706133	3.496187	85.800601
4	19	2274.34719	47.690116	7.593968	0.131683	0.047363	0.023559	85.824159
4	20	2352.52366	48.502821	7.723379	0.129477	0.137083	0.517000	86.341159
4	21	2791.90804	52.838509	8.413775	0.118853	-0.037956	0.013847	86.355006
4	22	3229.83644	56.831650	9.049626	0.110502	-1.079764	4.771951	91.126957
4	23	4194.75611	64.766937	10.313207	0.096963	0.152528	0.154578	91.281535

L....	No.	Eigenv...	rad/s.	Hz	Periods	X - Particip. fact.	X - Mass	X - Sum of masses
5 - (mod. 53)								
5	1	73.076338	8.548470	1.361221	0.734634	1.440405	49.016499	49.016499
5	2	95.951196	9.795468	1.559788	0.641113	0.559383	12.731790	61.748290
5	3	157.589510	12.553466	1.998960	0.500260	0.857470	10.593708	72.341998
5	4	193.757258	13.919672	2.216508	0.451160	0.188575	0.983444	73.325441
5	5	355.856988	18.864172	3.003849	0.332906	-0.041300	0.011694	73.337135
5	6	487.966573	22.089965	3.517510	0.284292	0.021063	0.015076	73.352211
5	7	648.242187	25.460601	4.054236	0.246656	0.165984	0.644627	73.996838
5	8	815.484429	28.556688	4.547243	0.219913	-0.134493	0.433364	74.430202
5	9	910.077456	30.167490	4.803740	0.208171	0.324726	2.820368	77.250571
5	10	966.220619	31.084089	4.949696	0.202033	-0.698730	3.449639	80.700209
5	11	1147.18719	33.870152	5.393336	0.185414	-0.001316	0.000001	80.700210
5	12	1165.20749	34.135136	5.435531	0.183975	0.045238	0.000913	80.701122
5	13	1176.56903	34.301152	5.461967	0.183084	-0.136787	0.100847	80.801970
5	14	1239.57432	35.207589	5.606304	0.178371	-0.283323	0.791265	81.593235
5	15	1302.29552	36.087332	5.746390	0.174022	0.936785	1.862372	83.455607
5	16	1414.70418	37.612554	5.989260	0.166966	-0.028401	0.017900	83.473507
5	17	1744.45349	41.766655	6.650741	0.150359	-0.068788	0.127983	83.601490
5	18	2083.83140	45.649002	7.268949	0.137571	0.365534	0.936865	84.538355
5	19	2274.34719	47.690116	7.593968	0.131683	0.149804	0.235677	84.774032
5	20	2352.52366	48.502821	7.723379	0.129477	0.467466	6.012088	90.786120
5	21	2791.90804	52.838509	8.413775	0.118853	0.058914	0.033359	90.819479
5	22	3229.83644	56.831650	9.049626	0.110502	-0.574188	1.349414	92.168893
5	23	4194.75611	64.766937	10.313207	0.096963	0.279921	0.520616	92.689509
6 - (mod. 53)								
6	1	73.076338	8.548470	1.361221	0.734634	0.497708	5.852245	5.852245
6	2	95.951196	9.795468	1.559788	0.641113	-1.125274	51.521391	57.373636
6	3	157.589510	12.553466	1.998960	0.500260	0.838553	10.131444	67.505080
6	4	193.757258	13.919672	2.216508	0.451160	-0.448535	5.563822	73.068902
6	5	355.856988	18.864172	3.003849	0.332906	-0.272675	0.509740	73.578641
6	6	487.966573	22.089965	3.517510	0.284292	-0.105818	0.380500	73.959141
6	7	648.242187	25.460601	4.054236	0.246656	0.026203	0.016065	73.975206
6	8	815.484429	28.556688	4.547243	0.219913	0.099289	0.236189	74.211394
6	9	910.077456	30.167490	4.803740	0.208171	-0.313821	2.634113	76.845507
6	10	966.220619	31.084089	4.949696	0.202033	-0.559426	2.211260	79.056767
6	11	1147.18719	33.870152	5.393336	0.185414	0.156368	0.007300	79.064067
6	12	1165.20749	34.135136	5.435531	0.183975	0.715418	0.228251	79.292318
6	13	1176.56903	34.301152	5.461967	0.183084	-0.398893	0.857604	80.149922
6	14	1239.57432	35.207589	5.606304	0.178371	0.472974	2.205129	82.355051
6	15	1302.29552	36.087332	5.746390	0.174022	0.285383	0.172839	82.527890
6	16	1414.70418	37.612554	5.989260	0.166966	-0.159253	0.562795	83.090685
6	17	1744.45349	41.766655	6.650741	0.150359	-0.052242	0.073821	83.164506
6	18	2083.83140	45.649002	7.268949	0.137571	0.634606	2.823769	85.988275
6	19	2274.34719	47.690116	7.593968	0.131683	-0.085132	0.076112	86.064387
6	20	2352.52366	48.502821	7.723379	0.129477	-0.273862	2.063431	88.127818
6	21	2791.90804	52.838509	8.413775	0.118853	-0.112913	0.122538	88.250356
6	22	3229.83644	56.831650	9.049626	0.110502	-0.953018	3.717403	91.967760
6	23	4194.75611	64.766937	10.313207	0.096963	-0.064093	0.027294	91.995053
7 - (mod. 53)								
7	1	73.076338	8.548470	1.361221	0.734634	-0.030178	0.019962	0.019962
7	2	95.951196	9.795468	1.559788	0.641113	0.116756	0.514605	0.534566
7	3	157.589510	12.553466	1.998960	0.500260	0.111279	0.165530	0.700097
7	4	193.757258	13.919672	2.216508	0.451160	-0.029132	0.021775	0.721872
7	5	355.856988	18.864172	3.003849	0.332906	0.447684	1.274810	1.996681
7	6	487.966573	22.089965	3.517510	0.284292	-1.429658	64.438081	66.434762
7	7	648.242187	25.460601	4.054236	0.246656	-0.895805	17.419973	83.854735
7	8	815.484429	28.556688	4.547243	0.219913	0.630855	8.846203	92.700938
7	9	910.077456	30.167490	4.803740	0.208171	0.316819	2.490787	95.191725
7	10	966.220619	31.084089	4.949696	0.202033	0.077143	0.039011	95.230736
7	11	1147.18719	33.870152	5.393336	0.185414	0.129818	0.004668	95.235404
7	12	1165.20749	34.135136	5.435531	0.183975	1.536717	0.977067	96.212471
7	13	1176.56903	34.301152	5.461967	0.183084	0.084930	0.036070	96.248541
7	14	1239.57432	35.207589	5.606304	0.178371	-0.050783	0.023585	96.272126
7	15	1302.29552	36.087332	5.746390	0.174022	0.989406	1.927430	98.199556
7	16	1414.70418	37.612554	5.989260	0.166966	-0.182744	0.687556	98.887112

საერთო შენიშვნები :

1. ნახაზში მეტანილი ყველა ცვლილება უნდა შეთანხმდეს პროექტის ავტორთან.
2. შენობის საპროექტო ნული ±0.00=458.30 აბსოლუტურ ნიშნულს.
3. პროექტში ყველა ზომა მოცემულია მილიმეტრებში, ნიშნულები-მეტრებში.

შენიშვნები :

თარიღი Nov 25, 2025 წ.

კორექტირება

№	კორექტირება	თარიღი	შეასრ.
1			
2			
3			
4			
5			
6			

მისამართი / Address

ქ. თბილისი, ზანდუკელი ქუჩა N36

ს/კ 01.15.02.015.002

სიტუაციური გეგმა

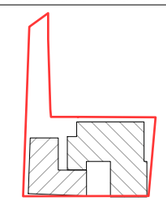

პროექტი / Project

შენობა-ნაგებობის რეკონსტრუქცია

დამკვეთი / Client

შ.პ.ს. "ჰოსფიტალითი ოპერატორი"

თანამდებობა	გვარი
მთ.კონსტრუქტორი	ზ. კიზირია
კონსტრუქტორი	თ. მორალიშვილი
შეასრულა	ლ. გელაშვილი
შეამოწმა	თ. მორალიშვილი

კონსტრუქტორი:
STRUCTURAL ENGINEER
თორნიკე მორალიშვილი
TORNIKE MORALISHVILI
E: TORNIKEMORALISHVILI@GMAIL.COM
M: +995 511 222 442

ფაილი/File:R11_VIBRATION

პროექტი/Project No 44V25	ფორმატი Paper Size A3
თარიღი/Date: Nov 25, 2025	
სტადია/Status: C.D.	მ. Scale

ნახაზის დასახელება / Drawing Name:

პერიოდები

ფურცელი/Drawing No კ-311

-3.000 ნ.-ზე საძირკვლის საყალიბე გეგმა
მ 1:100

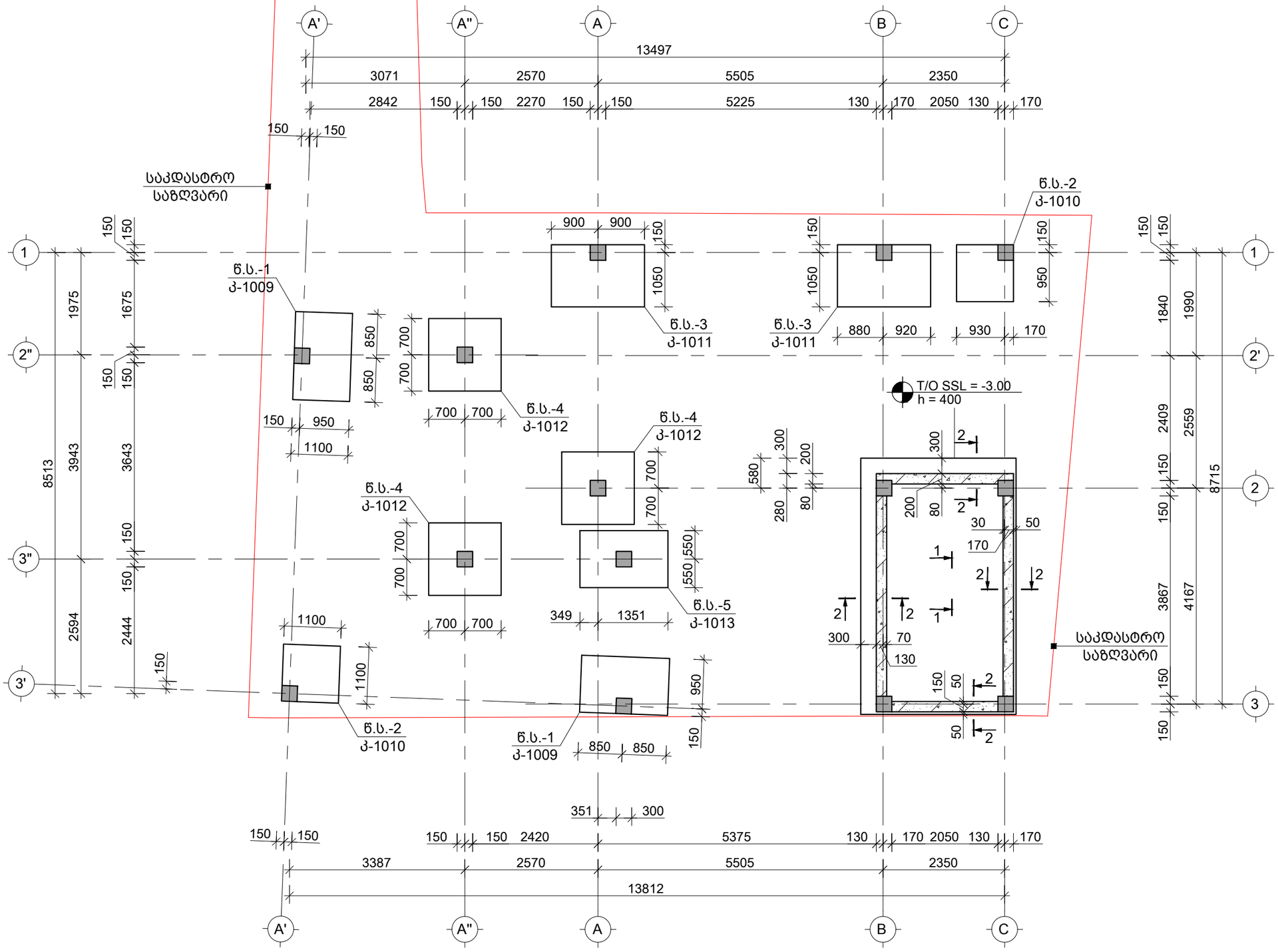

საერთო შენიშვნები :

1. ნახაზში შეტანილი ყველა ცვლილება უნდა შეთანხმდეს პროექტის ავტორთან.
2. შენობის საპროექტო ნული ±0.00=458.30 აბსოლუტურ ნიშნულს.
3. პროექტში ყველა ზომა მოცემულია მილიმეტრებში, ნიშნულები-მეტრებში.

შენიშვნები :

თარიღი Nov 25, 2025 წ.

კორექტირება

№	კორექტირება	თარიღი	შეასრ.
1			
2			
3			
4			
5			
6			

მისამართი / Address

ქ. თბილისი, ზანდუკელი ქუჩა N36
ს/კ 01.15.02.015.002

სიტუაციური გეგმა

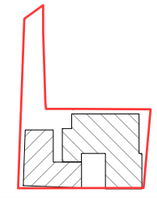

პროექტი / Project

შენობა-ნაგებობის რეკონსტრუქცია

დამკვეთი / Client

შ.პ.ს. "ჰოსფიტალითი იმპერატორი"

თანამდებობა	გვარი
მთ.კონსტრუქტორი	ზ. კიზირია
კონსტრუქტორი	თ. მორალიშვილი
შემასრულა	ლ. გელაშვილი
შემამოწმა	თ. მორალიშვილი

კონსტრუქტორი:
STRUCTURAL ENGINEER
თორნიკე მორალიშვილი
TORNIKE MORALISHVILI
E: TORNIKEMORALISHVILI@GMAIL.COM
M: +995 511 222 442

ფაილი/File:FOUNDATION PLAN

პროექტი/Project No 44V25	ფორმატი Paper Size A3
თარიღი/Date: Nov 25, 2025	
სტადია/Status: C.D.	მ. Scale

ნახაზის დასახელება / Drawing Name:

-3.000 ნ.-ზე საძირკვლის ფილის საყალიბე გეგმა

ფურცელი/Drawing No კ-1000

-3.000 ნ.-ზე საძირკვლის ფილის არმირების გეგმა ქვედა შრე.
მ 1:100

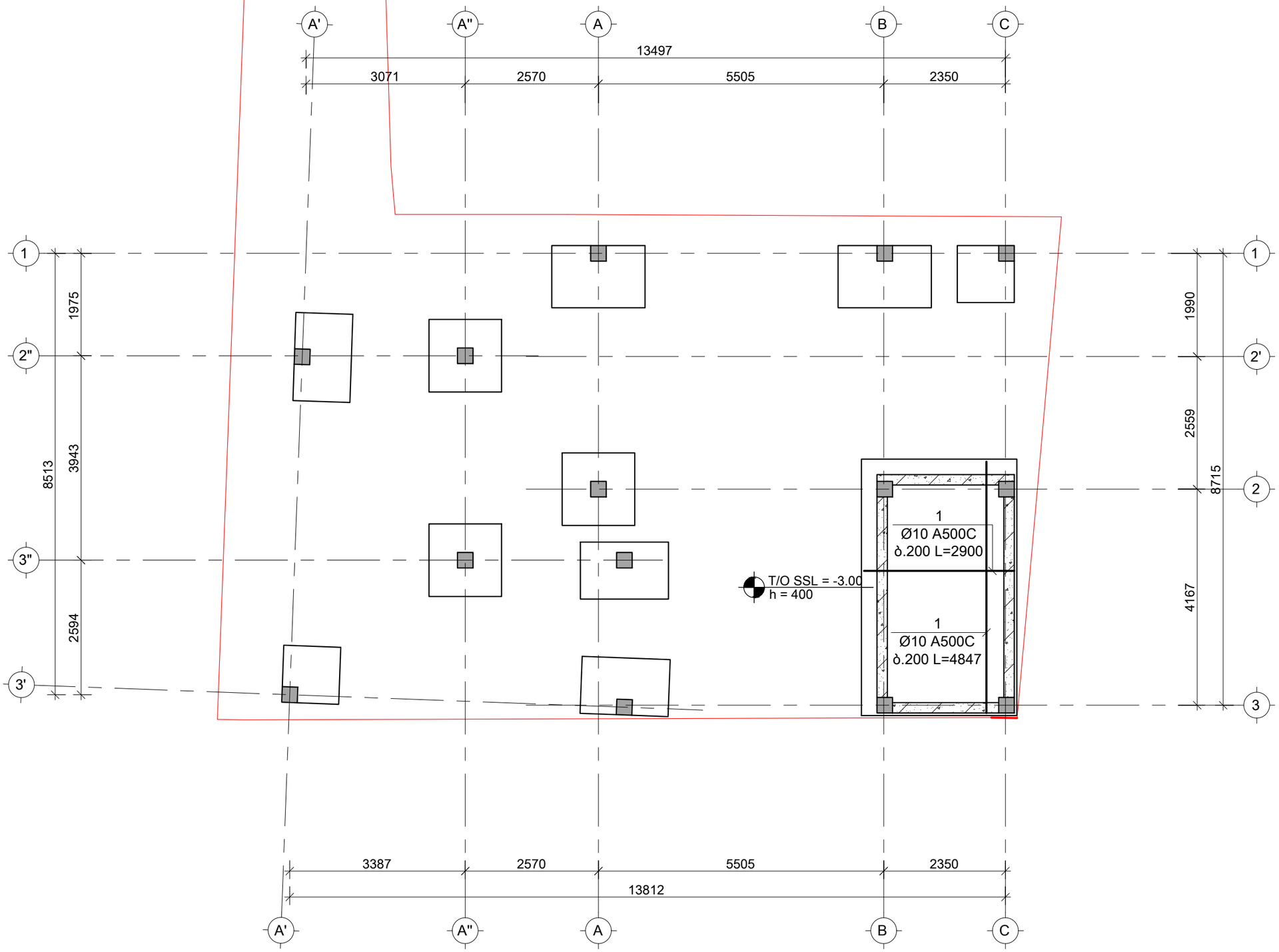

საერთო შენიშვნები :

1. ნახაზში შეტანილი ყველა ცვლილება უნდა შეთანხმდეს პროექტის ავტორთან.
2. შენობის საპროექტო ნული ±0.00=458.30 აბსოლუტურ ნიშნულს.
3. პროექტში ყველა ზომა მოცემულია მილიმეტრებში, ნიშნულები-მეტრებში.

შენიშვნები :

თარიღი Nov 25, 2025 წ.

კორექტირება

№	კორექტირება	თარიღი	შეასრ.
1			
2			
3			
4			
5			
6			

მისამართი / Address

ქ. თბილისი, ზანდუკელი ქუჩა N36
ს/კ 01.15.02.015.002

სიტუაციური გეგმა

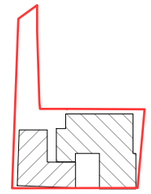

პროექტი / Project

შენობა-ნაგებობის რეკონსტრუქცია

დამკვეთი / Client

შ.პ.ს. "ჰოსფიტალითი ოპერატორი"

თანამდებობა	გვარი
მთ.კონსტრუქტორი	ზ. კიზირია
კონსტრუქტორი	თ. მორალიშვილი
შეასრულა	ლ. გელაშვილი
შეამოწმა	თ. მორალიშვილი

კონსტრუქტორი:
STRUCTURAL ENGINEER
თორნიკე მორალიშვილი
TORNIKE MORALISHVILI
E: TORNIKEMORALISHVILI@GMAIL.COM
M: +995 511 222 442

ფაილი/File:FOUNDATION PLAN

პროექტი/Project No 44V25	ფორმატი Paper Size A3
თარიღი/Date: Nov 25, 2025	
სტადია/Status: C.D.	მ. Scale

ნახაზის დასახელება / Drawing Name:

-3.000 ნ.-ზე საძ. ფილის არმირების გეგმა ქვედა შრე

ფურცელი/Drawing No კ-1001

-3.000 ნ.-ზე საძირკვლის ფილის არმირების გეგმა ზედა შრე
მ 1:100

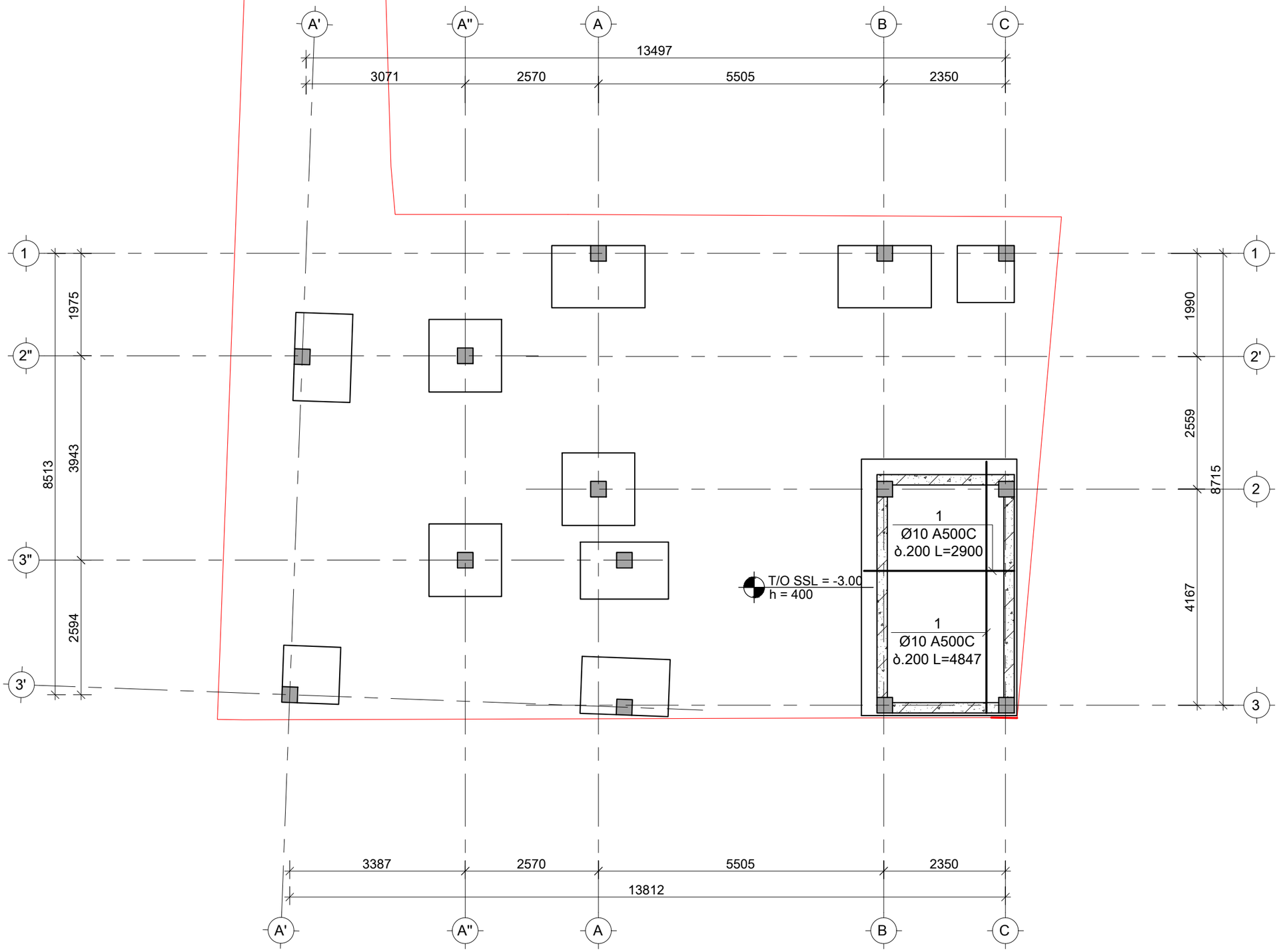

საერთო შენიშვნები :

1. ნახაზში შეტანილი ყველა ცვლილება უნდა შეთანხმდეს პროექტის ავტორთან.
2. შენობის საპროექტო ნული ±0.00=458.30 აბსოლუტურ ნიშნულს.
3. პროექტში ყველა ზომა მოცემულია მილიმეტრებში, ნიშნულები-მეტრებში.

შენიშვნები :

თარიღი Nov 25, 2025 წ.

კორექტირება

№	კორექტირება	თარიღი	შეასრ.
1			
2			
3			
4			
5			
6			

მისამართი / Address

ქ. თბილისი, ზანდუკელი ქუჩა N36
ს/კ 01.15.02.015.002

სიტუაციური გეგმა

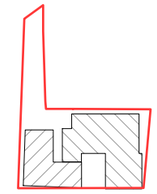

პროექტი / Project

შენობა-ნაგებობის რეკონსტრუქცია

დამკვეთი / Client

შ.პ.ს. "ჰოსფიტალითი ოპერატორი"

თანამდებობა	გვარი
მთ.კონსტრუქტორი	ზ. კიზირია
კონსტრუქტორი	თ. მორალიშვილი
შეასრულა	ლ. გელაშვილი
შეამოწმა	თ. მორალიშვილი

კონსტრუქტორი:
STRUCTURAL ENGINEER
თორნიკე მორალიშვილი
TORNIKE MORALISHVILI
E: TORNIKEMORALISHVILI@GMAIL.COM
M: +995 511 222 442

ფაილი/File:FOUNDATION PLAN

პროექტი/Project No 44V25	ფორმატი Paper Size A3
თარიღი/Date: Nov 25, 2025	
სტადია/Status: C.D.	მ. Scale

ნახაზის დასახელება / Drawing Name:

-3.000 ნ.-ზე საძ. ფილის არმირების გეგმა ზედა შრე

ფურცელი/Drawing No კ-1002

-3.000 ნ.-ზე საძირკვლის ფილის განივი არმირების გეგმა
მ 1:100

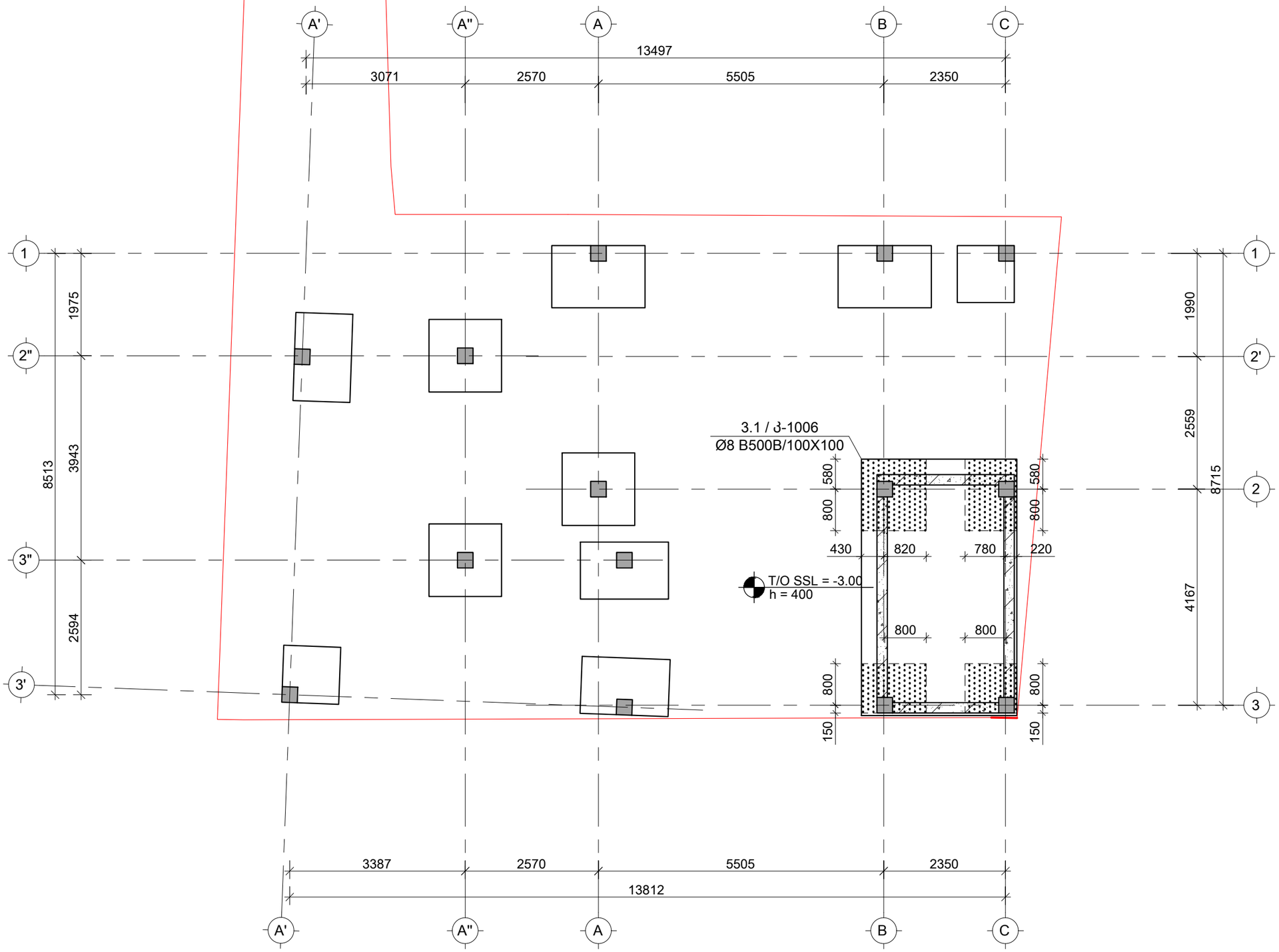

საერთო შენიშვნები :

1. ნახაზში შეტანილი ყველა ცვლილება უნდა შეთანხმდეს პროექტის ავტორთან.
2. შენობის საპროექტო ნული ±0.00=458.30 აბსოლუტურ ნიშნულს.
3. პროექტში ყველა ზომა მოცემულია მილიმეტრებში, ნიშნულები-მეტრებში.

შენიშვნები :

თარიღი Nov 25, 2025 წ.

კორექტირება

№	კორექტირება	თარიღი	შეასრ.
1			
2			
3			
4			
5			
6			

მისამართი / Address

ქ. თბილისი, ზანდუკელი ქუჩა N36
ს/კ 01.15.02.015.002

სიტუაციური გეგმა

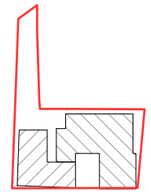

პროექტი / Project

შენობა-ნაგებობის რეკონსტრუქცია

დამკვეთი / Client

შ.პ.ს. "ჰოსფიტალითი იმპერატორი"

თანამდებობა	გვარი
მთ.კონსტრუქტორი	ზ. კიზირია
კონსტრუქტორი	თ. მორალიშვილი
შეასრულა	ლ. გელაშვილი
შეამოწმა	თ. მორალიშვილი

კონსტრუქტორი:
STRUCTURAL ENGINEER
თორნიკე მორალიშვილი
TORNIKE MORALISHVILI
E: TORNIKEMORALISHVILI@GMAIL.COM
M: +995 511 222 442

ფაილი/File:FOUNDATION PLAN

პროექტი/Project No 44V25	ფორმატი Paper Size A3
თარიღი/Date: Nov 25, 2025	
სტადია/Status: C.D.	მ. Scale

ნახაზის დასახელება / Drawing Name:

-3.000 ნ.-ზე საძირკვლის ფილის განივი არმირების გეგმა

ფურცელი/Drawing No პ-1003

-3.000 ნ.-ზე საძირკვლის ფილიდან ნაშვერების სამონტაჟო გეგმა
მ 1:100

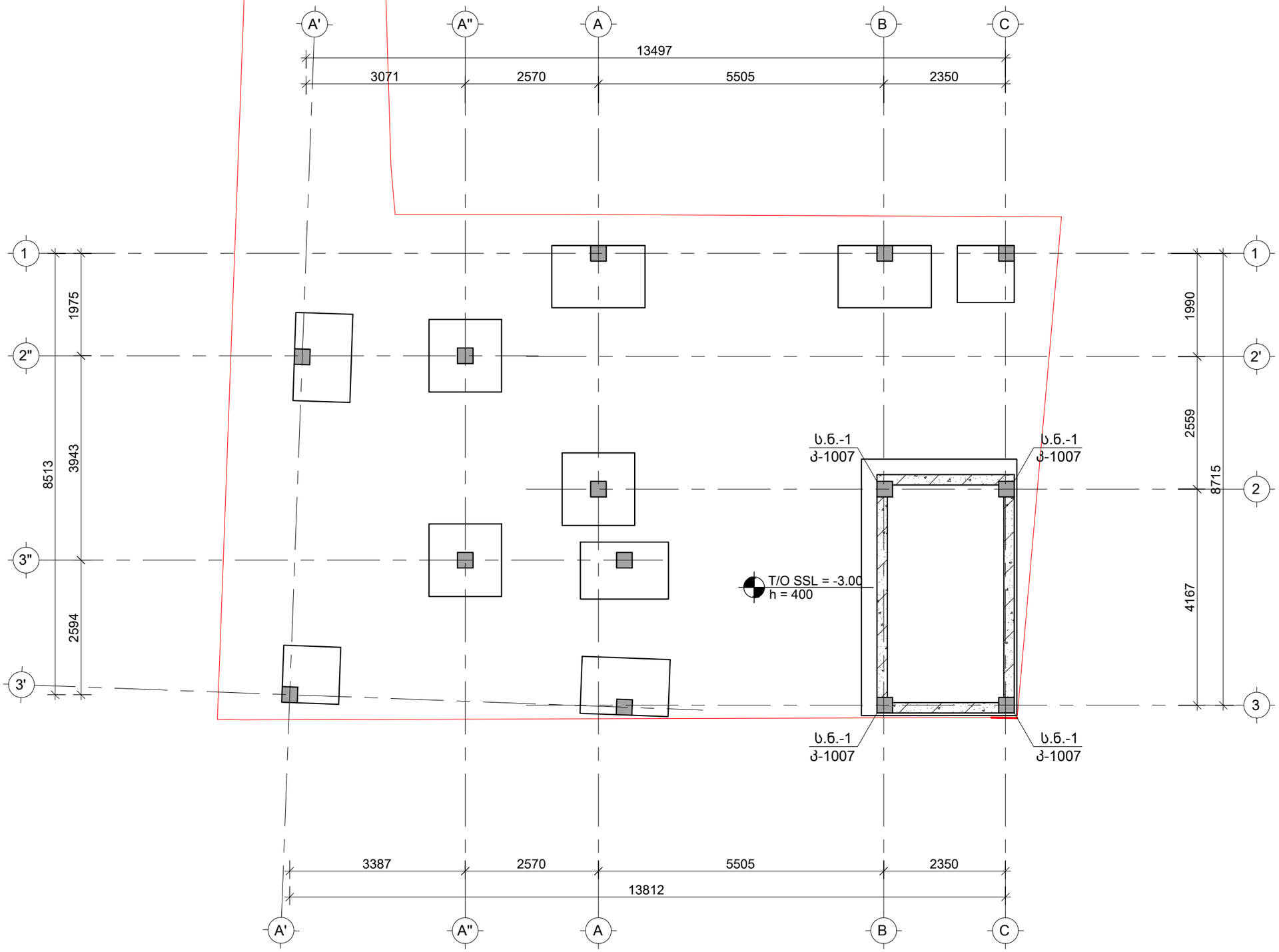

საერთო შენიშვნები :

1. ნახაზში შეტანილი ყველა ცვლილება უნდა შეთანხმდეს პროექტის ავტორთან.
2. შენობის საპროექტო ნული ±0.00=458.30 აბსოლუტურ ნიშნულს.
3. პროექტში ყველა ზომა მოცემულია მილიმეტრებში, ნიშნულები-მეტრებში.

შენიშვნები :

თარიღი Nov 25, 2025 წ.

კორექტირება

№	კორექტირება	თარიღი	შეასრ.
1			
2			
3			
4			
5			
6			

მისამართი / Address

ქ. თბილისი, ზანდუკელი ქუჩა N36
ს/კ 01.15.02.015.002

სიტუაციური გეგმა

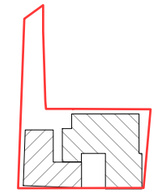

პროექტი / Project

შენობა-ნაგებობის რეკონსტრუქცია

დამკვეთი / Client

შ.პ.ს. "ჰოსფიტალითი იმპერატორი"

თანამდებობა	გვარი
მთ.კონსტრუქტორი	ზ. კიზირია
კონსტრუქტორი	თ. მორალიშვილი
შეასრულა	ლ. გელაშვილი
შეამოწმა	თ. მორალიშვილი

კონსტრუქტორი:
STRUCTURAL ENGINEER
თორნიკე მორალიშვილი
TORNIKE MORALISHVILI
E: TORNIKEMORALISHVILI@GMAIL.COM
M: +995 511 222 442

ფაილი/File:FOUNDATION PLAN

პროექტი/Project No 44V25	ფორმატი Paper Size A3
თარიღი/Date: Nov 25, 2025	
სტადია/Status: C.D.	მ. Scale

ნახაზის დასახელება / Drawing Name:

-3.000 ნ.-ზე საძირკვლის ფილიდან ნაშვერების სამონტაჟო გეგმა

ფურცელი/Drawing No პ-1004

კვეთი 1-1
მ 1:25

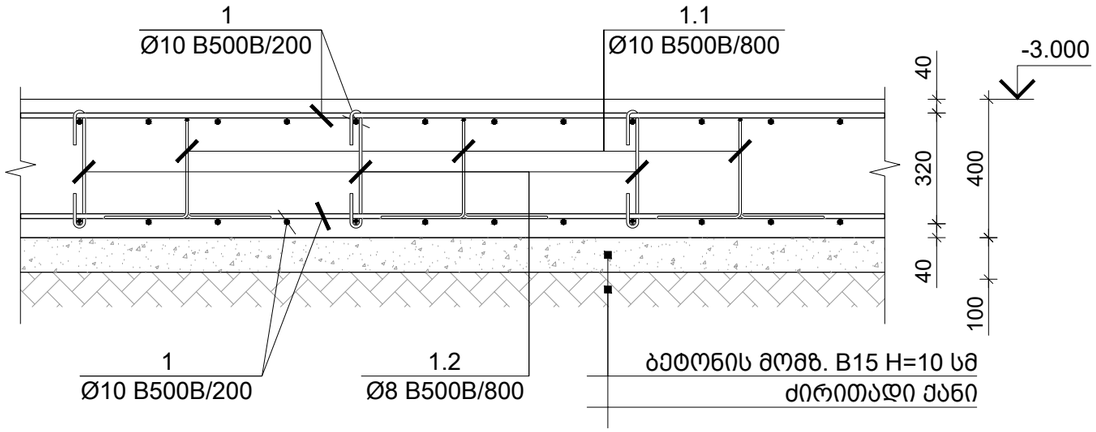

კვეთი 2-2
მ 1:25

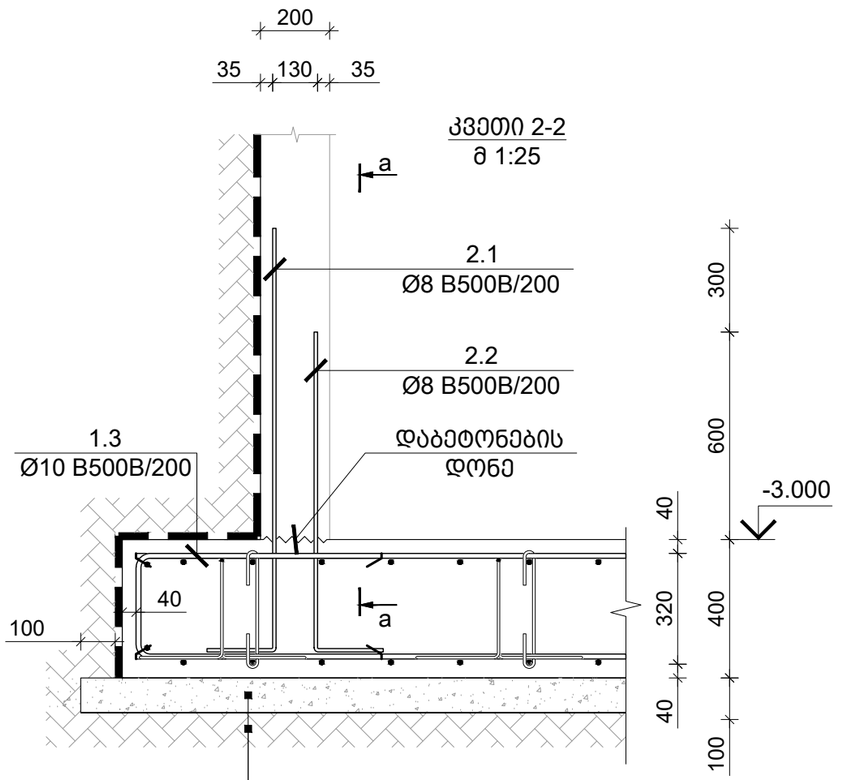

ხედი a-a
მ 1:20

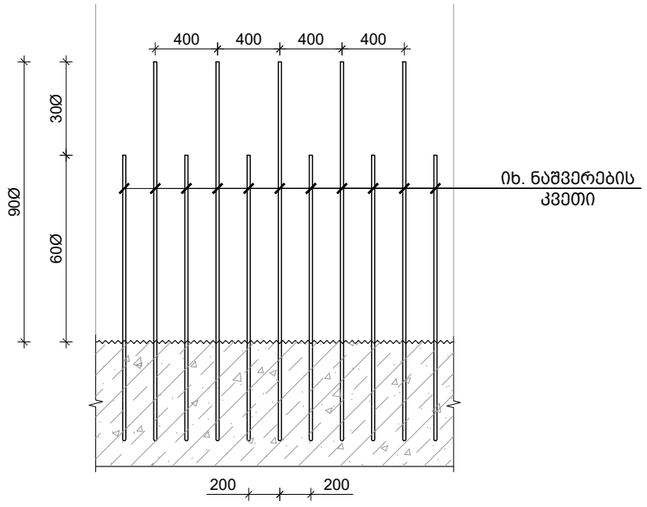

მონოლითური კედლის და დიაფრაგმის ნაშვერების განაწილების საილუსტრაციო ხედი

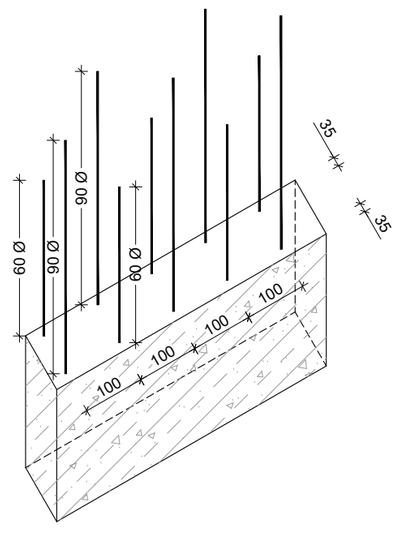

ძირითადი და დამატებითი ღეროების განაწილების სქემა

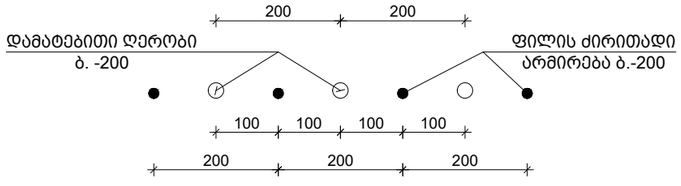

ძირითადი და დამატებითი ღეროების განაწილების სქემა
მ 1:10

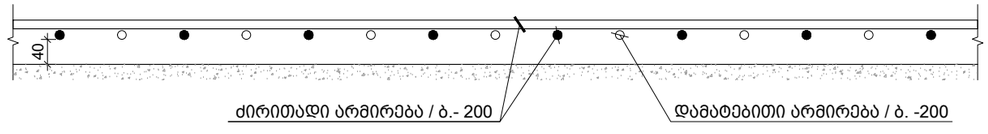

საერთო შენიშვნები :

1. ნახაზში შეტანილი ყველა ცვლილება უნდა შეთანხმდეს პროექტის ავტორთან.
2. შენობის საპროექტო ნული ±0.00=458.30 აბსოლუტურ ნიშნულს.
3. პროექტში ყველა ზომა მოცემულია მილიმეტრებში, ნიშნულები-მეტრებში.

შენიშვნები :

თარიღი Nov 25, 2025 წ.

კორექტირება

№	კორექტირება	თარიღი	შეასრ.
1			
2			
3			
4			
5			
6			

მისამართი / Address

ქ. თბილისი, ზანდუკელი ქუჩა N36
ს/კ 01.15.02.015.002

სიტუაციური გეგმა

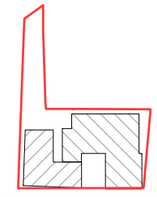

პროექტი / Project

შენობა-ნაგებობის რეკონსტრუქცია

დამკვეთი / Client

შ.პ.ს. "ჰოსფიტალითი იმპერატორი"

თანამდებობა	გვარი
მთ.კონსტრუქტორი	ზ. კიზირია
კონსტრუქტორი	თ. მორალიშვილი
შეასრულა	ლ. გელაშვილი
შეამოწმა	თ. მორალიშვილი

კონსტრუქტორი:
STRUCTURAL ENGINEER
თორნიკე მორალიშვილი
TORNIKE MORALISHVILI
E: TORNIKEMORALISHVILI@GMAIL.COM
M: +995 511 222 442

ფაილი/File:FOUNDATION SECTION

პროექტი/Project No 44V25	ფორმატი Paper Size A3
თარიღი/Date: Nov 25, 2025	
სტადია/Status: C.D.	მ. Scale

ნახაზის დასახელება / Drawing Name:

საძირკვლის ფილის კვეთი 1-1 & 2-2

ფურცელი/Drawing No კ-1005

საძირკვლის ფილაში განივი არმირების მოწყობის ფრაგმენტი 1
მ 1:25

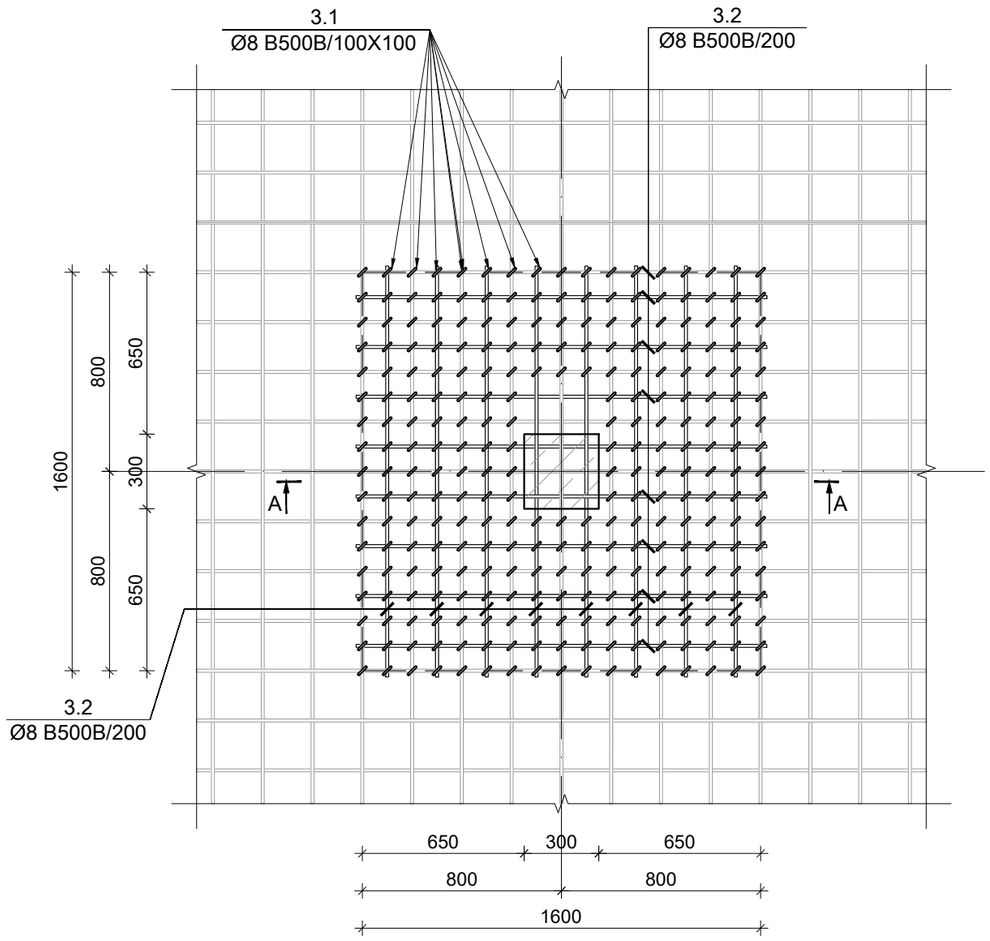

ჭრილი A-A / საძირკვლის ფილაში განივი არმირების მოწყობის ფრაგმენტი - 1
მ 1:25

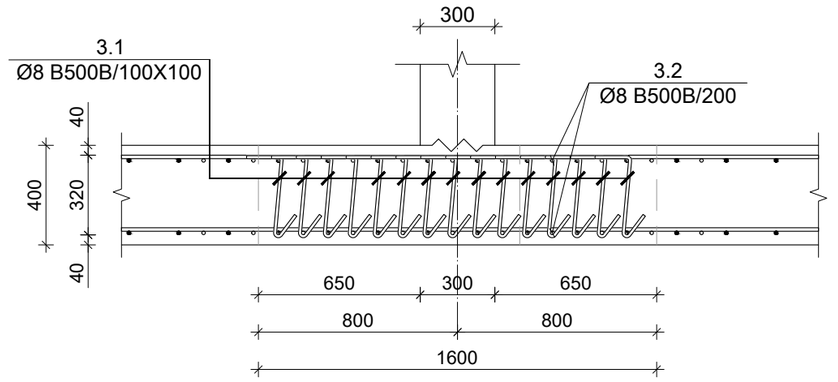

კარკასი კ.- 1
მ. 1:10

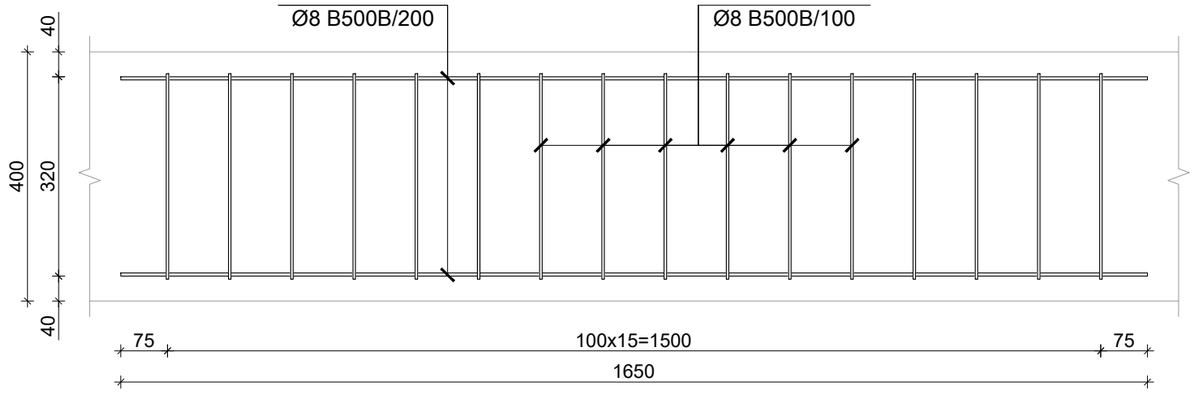

პოზიცია N3.1 -ის მოწყობის ფრაგმენტი
მ. 1:10

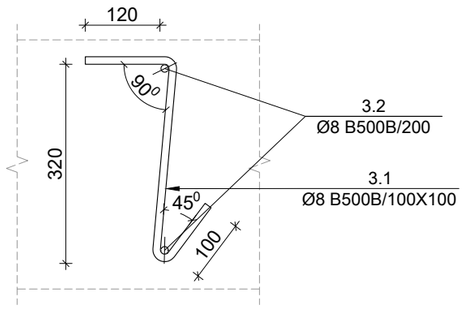

საერთო შენიშვნები :

1. ნახაზში შეტანილი ყველა ცვლილება უნდა შეთანხმდეს პროექტის ავტორთან.
2. შენობის საპროექტო ნული ±0.00=458.30 აბსოლუტურ ნიშნულს.
3. პროექტში ყველა ზომა მოცემულია მილიმეტრებში, ნიშნულები-მეტრებში.

შენიშვნები :

თარიღი Nov 25, 2025 წ.

კორექტირება

№	კორექტირება	თარიღი	შეასრ.
1			
2			
3			
4			
5			
6			

მისამართი / Address

ქ. თბილისი, ზანდუკელი ქუჩა N36
ს/კ 01.15.02.015.002

სიტუაციური გეგმა

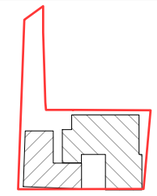

პროექტი / Project

შენობა-ნაგებობის რეკონსტრუქცია

დამკვეთი / Client

შ.პ.ს. "ჰოსფიტალითი იმპერატორი"

თანამდებობა	გვარი
მთ.კონსტრუქტორი	ზ. კიზირია
კონსტრუქტორი	თ. მორალიშვილი
შეასრულა	ლ. გელაშვილი
შეამოწმა	თ. მორალიშვილი

კონსტრუქტორი:
STRUCTURAL ENGINEER
თორნიკე მორალიშვილი
TORNIKE MORALISHVILI
E: TORNIKEMORALISHVILI@GMAIL.COM
M: +995 511 222 442

ფაილი/File:FND. TRANSVERSE 400

პროექტი/Project No 44V25	ფორმატი Paper Size A3
თარიღი/Date: Nov 25, 2025	
სტადია/Status: C.D.	მ. Scale

ნახაზის დასახელება / Drawing Name:

საძირკვლის განივი არმირების მოწყობის ფრაგმენტი - 1

ფურცელი/Drawing No კ-1006

სვეტის ნაშვერი - 1 / 4ც.
მ 1:25

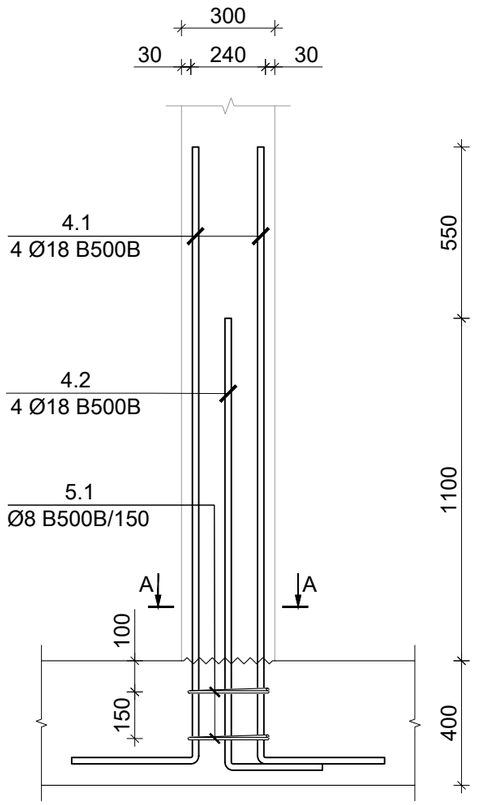

კვეთი A-A
მ 1:10

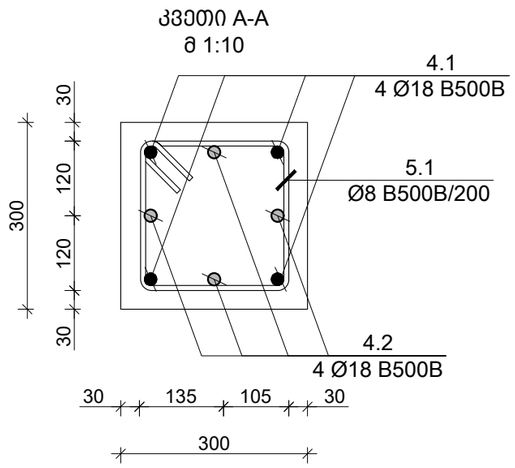

პოზ. N	Ø [მმ]	ე ს კ ი ზ ი [მმ]	სიგრძე L [მმ]
4.1	Ø 18		2350
4.2	Ø 18	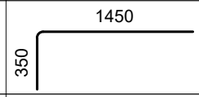	1800
5.1	Ø 8	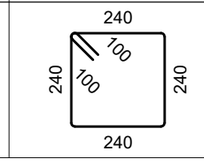	1160

საერთო შენიშვნები :

1. ნახაზში შეტანილი ყველა ცვლილება უნდა შეთანხმდეს პროექტის ავტორთან.
2. შენობის საპროექტო ნული ±0.00=458.30 აბსოლუტურ ნიშნულს.
3. პროექტში ყველა ზომა მოცემულია მილიმეტრებში, ნიშნულები-მეტრებში.

შენიშვნები :

თარიღი Nov 25, 2025 წ.

კორექტირება

№	კორექტირება	თარიღი	შეასრ.
1			
2			
3			
4			
5			
6			

მისამართი / Address

ქ. თბილისი, ზანდუკელი ქუჩა N36
ს/კ 01.15.02.015.002

სიტუაციური გეგმა

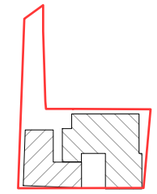

პროექტი / Project

შენობა-ნაგებობის რეკონსტრუქცია

დამკვეთი / Client

შ.პ.ს. "ჰოსფიტალითი იმპერატორი"

თანამდებობა	გვარი
მთ.კონსტრუქტორი	ზ. კიზირია
კონსტრუქტორი	თ. მორალიშვილი
შეასრულა	ლ. გელაშვილი
შეამოწმა	თ. მორალიშვილი

კონსტრუქტორი:
STRUCTURAL ENGINEER
თორნიკე მორალიშვილი
TORNIKE MORALISHVILI
E: TORNIKEMORALISHVILI@GMAIL.COM
M: +995 511 222 442

ფაილი/File: COLUMN DOWELS

პროექტი/Project No 44V25	ფორმატი Paper Size A3
თარიღი/Date: Nov 25, 2025	
სტადია/Status: C.D.	მ. Scale

ნახაზის დასახელება / Drawing Name:

სვეტის ნაშვერი - 1 & ესკიზი

ფურცელი/Drawing No კ-1007

პოზ. N	Ø [მმ]	ე ს კ ი ზ ი [მმ]	სიგრძე L [მმ]
1.1	Ø 10	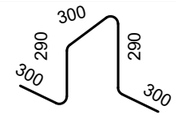	1480
1.2	Ø 8	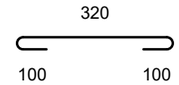	520
1.3	Ø 10	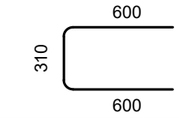	1510
2.1	Ø 10	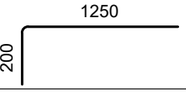	1450
2.2	Ø 10	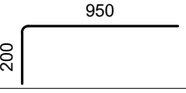	1150

კონსტრ. დასახ.	ელემენტის დასახ.	პოზ. №	დიამეტრი ან კვეთი (მმ)		ერთეულის სიგრძე (მმ.)	რაოდენობა (ც.)	საერთო სიგრძე (მ.)	საერთო წონა (კგ.)
საძირკვლის ფილის სპეციფიკაცია	-3.000 ნ.-ზე საძირკვლის ფილა	1	Ø 10	B500B	დ.ა.	-	330	203
		1.1	Ø 10	B500B	1480	24 X 1	36	22
		1.2	Ø 8	B500B	520	24 X 1	12	5
		1.3	Ø 10	B500B	1510	80 X 1	121	74
		2.1	Ø 10	B500B	1450	65 X 1	94	58
		2.2	Ø 10	B500B	1150	65 X 1	75	46
		3.1	Ø 8	B500B	540	505 X 1	273	108
		3.2	Ø 10	B500B	1650	128 X 1	211	130
		4.1	Ø 18	B500B	2350	16 X 1	38	75
		4.2	Ø 18	B500B	1800	16 X 1	29	58
		5.1	Ø 8	B500B	1160	8 X 1	9	4
		მძიმე ბეტონი		B25	V =	6.0 X 1 =	6.0	მ³
		მძიმე ბეტონი		B15	V =	1.7 X 1 =	1.7	მ³

საერთო შენიშვნები :

1. ნახაზში შეტანილი ყველა ცვლილება უნდა შეთანხმდეს პროექტის ავტორთან.
2. შენობის საპროექტო ნული ±0.00=458.30 აბსოლუტურ ნიშნულს.
3. პროექტში ყველა ზომა მოცემულია მილიმეტრებში, ნიშნულები-მეტრებში.

შენიშვნები :

თარიღი Nov 25, 2025 წ.

კორექტირება

№	კორექტირება	თარიღი	შეასრ.
1			
2			
3			
4			
5			
6			

მისამართი / Address

ქ. თბილისი, ზანდუკელი ქუჩა N36
ს/კ 01.15.02.015.002

სიტუაციური გეგმა

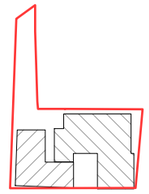

პროექტი / Project

შენობა-ნაგებობის რეკონსტრუქცია

დამკვეთი / Client

შ.პ.ს. "ჰოსფიტალითი
იმპერატორი"

თანამდებობა	გვარი
მთ.კონსტრუქტორი	ზ. კიზირია
კონსტრუქტორი	თ. მორალიშვილი
შეასრულა	ლ. გელაშვილი
შეამოწმა	თ. მორალიშვილი

კონსტრუქტორი:
STRUCTURAL ENGINEER
თორნიკე მორალიშვილი
TORNIKE MORALISHVILI
E: TORNIKEMORALISHVILI@GMAIL.COM
M: +995 511 222 442

ფაილი/File:FOUNDATION SECTION

პროექტი/Project No 44V25	ფორმატი Paper Size A3
თარიღი/Date: Nov 25, 2025	
სტადია/Status: C.D.	მ. Scale

ნახაზის დასახელება / Drawing Name:

საძირკვლის ფილის
სპეციფიკაცია & ესკიზი

ფურცელი/Drawing No	კ-1008

კვეთი 1-1
მ 1:25

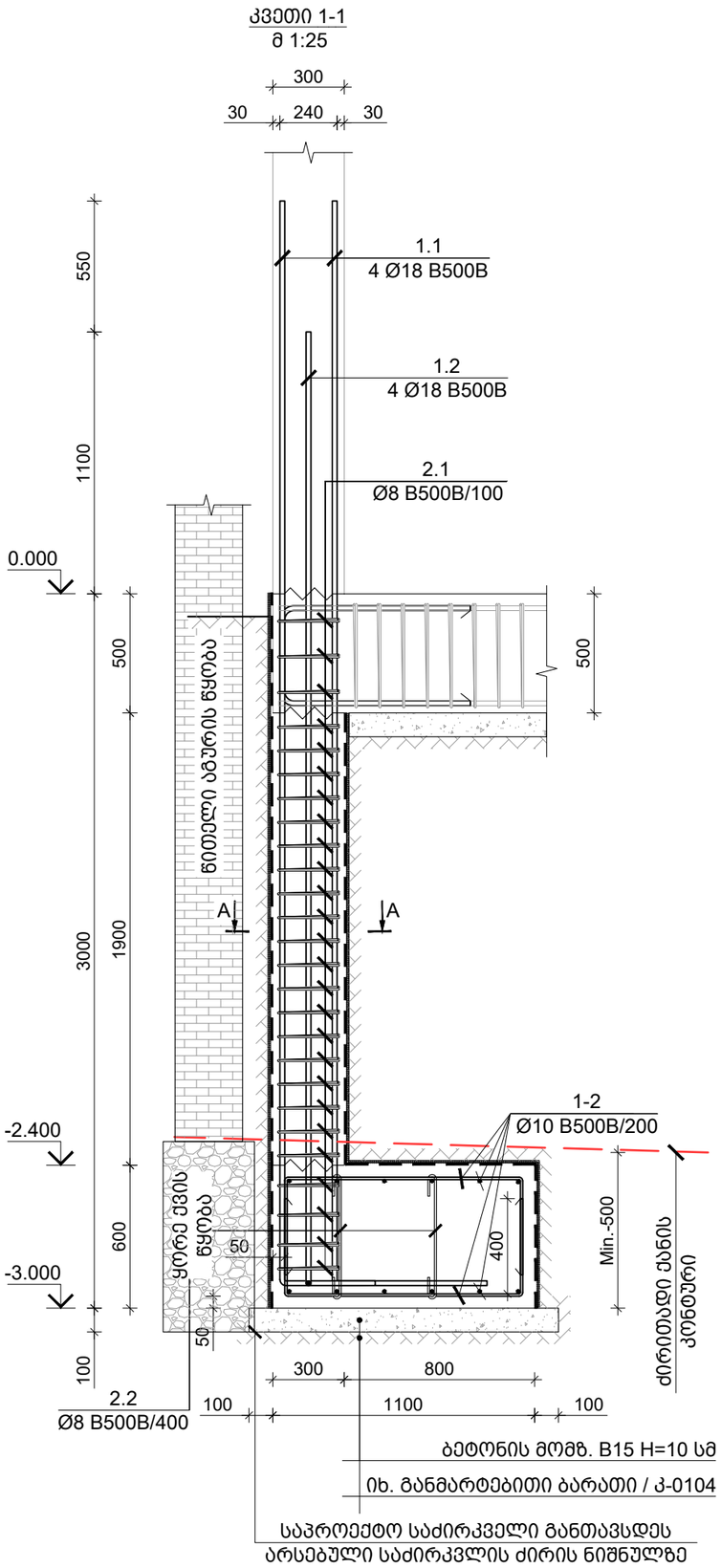

წერტილოვან საძირკველი წ.ს.-1 / 2ც.
მ 1:25

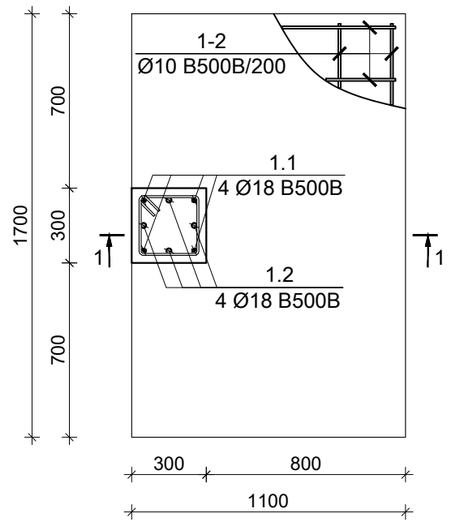

კვეთი A-A
მ 1:10

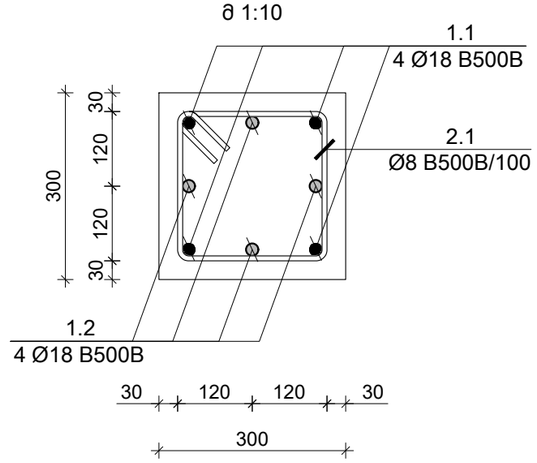

პოზ. N	ø [მმ]	ე ს კ ი ზ ი [მმ]	სიგრძე L [მმ]
1	ø 10	400 / 1000 / 400	1800
2	ø 10	400 / 1600 / 400	2400
1.1	ø 18	4550 / 550	5100
1.2	ø 18	4000 / 550	4550
2.1	ø 8	240 × 240, 100	1160
2.2	ø 8	500 / 100 / 100	700

კონსტრ. დასახ.	ელემენტის დასახ.	პოზ. №	დიამეტრი ან კვეთი (მმ)		ერთეულის სიგრძე (მმ.)	რაოდენობა (ც.)	საერთო სიგრძე (მ.)	საერთო წონა (კგ.)
წერტილოვანი საძირკველი	წ.ს.-1	1	ø 10	B500B	1800	17 X 2	61	38
		2	ø 10	B500B	2400	11 X 2	53	33
		1.1	ø 18	B500B	5100	4 X 2	41	81
		1.2	ø 18	B500B	4550	4 X 2	36	73
		2.1	ø 8	B500B	1160	26 X 2	60	24
		2.2	ø 8	B500B	700	12 X 2	16	6
		მძიმე ბეტონი		B25	V =	1.3 X 2 =	2.59	მ³
		ბეტონის მომზადება		B15	V =	0.2 X 2 =	0.49	მ³

საერთო შენიშვნები :

1. ნახაზში შეტანილი ყველა ცვლილება უნდა შეთანხმდეს პროექტის ავტორთან.
2. შენობის საპროექტო ნული ±0.00=458.30 აბსოლუტურ ნიშნულს.
3. პროექტში ყველა ზომა მოცემულია მილიმეტრებში, ნიშნულები-მეტრებში.

შენიშვნები :

თარიღი Nov 25, 2025 წ.

კორექტირება

№	კორექტირება	თარიღი	შეასრ.
1			
2			
3			
4			
5			
6			

მისამართი / Address

ქ. თბილისი, ზანდუკელი ქუჩა N36
ს/კ 01.15.02.015.002

სიტუაციური გეგმა

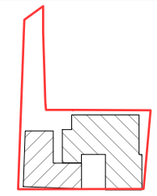

პროექტი / Project

შენობა-ნაგებობის რეკონსტრუქცია

დამკვეთი / Client

შ.პ.ს. "ჰოსფიტალითი იმპერატორი"

თანამდებობა	გვარი
მთ.კონსტრუქტორი	ზ. კიზირია
კონსტრუქტორი	თ. მორალიშვილი
შეასრულა	ლ. გელაშვილი
შეამოწმა	თ. მორალიშვილი

კონსტრუქტორი:
STRUCTURAL ENGINEER
თორნიკე მორალიშვილი
TORNIKE MORALISHVILI
E: TORNIKEMORALISHVILI@GMAIL.COM
M: +995 511 222 442

ფაილი/File: SPREAD FOOTING

პროექტი/Project No 44V25	ფორმატი Paper Size A3
თარიღი/Date: Nov 25, 2025	
სტადია/Status: C.D.	მ. Scale

ნახაზის დასახელება / Drawing Name:

წერტილოვან საძირკველი წ.ს.-1

ფურცელი/Drawing No	კ-1009

კვეთი 1-1
მ 1:25

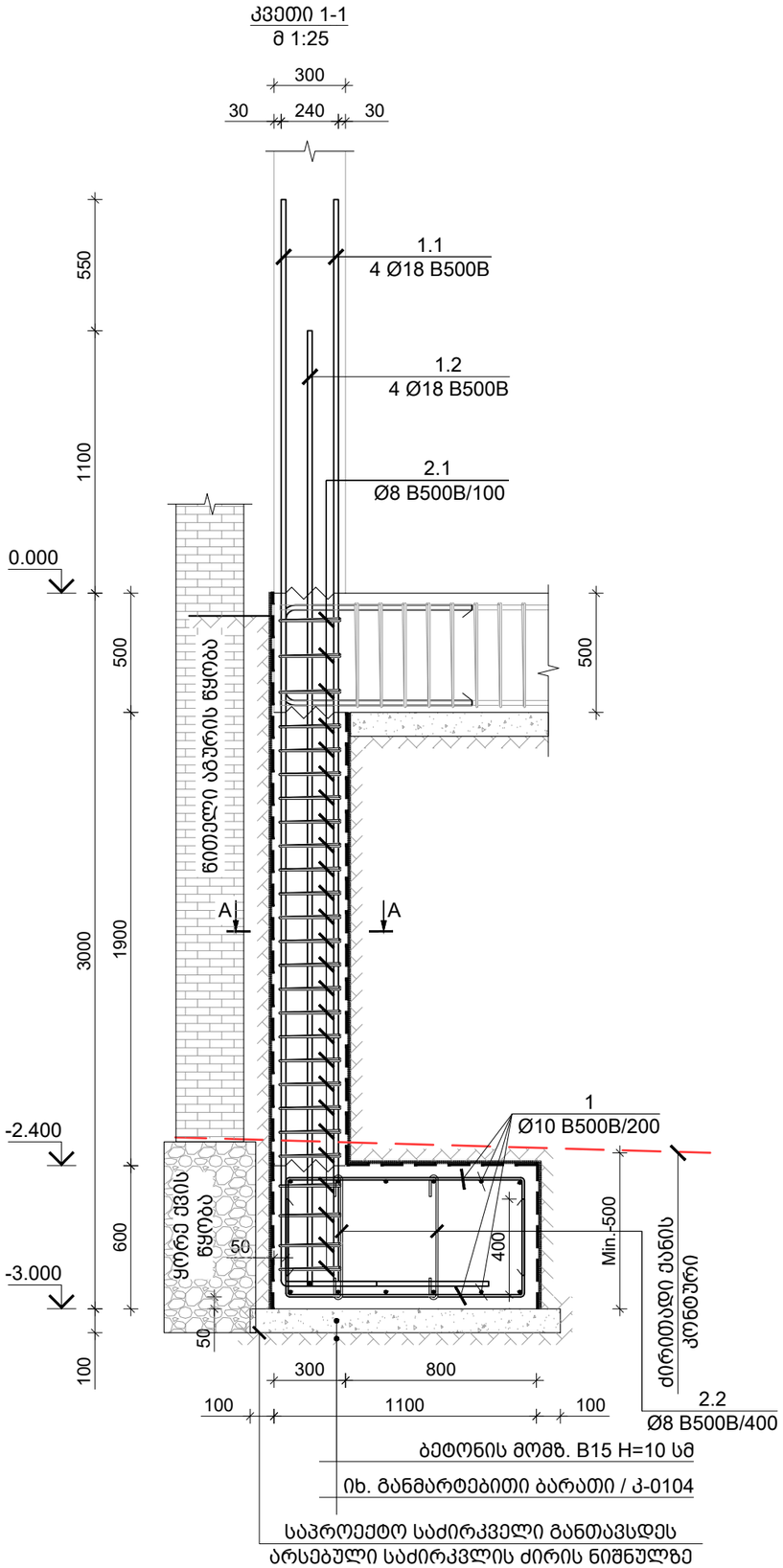

წერტილოვან საძირკველი წ.ს.-2 / 2ც.
მ 1:25

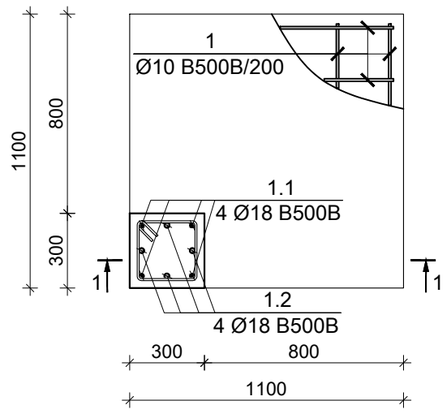

კვეთი A-A
მ 1:10

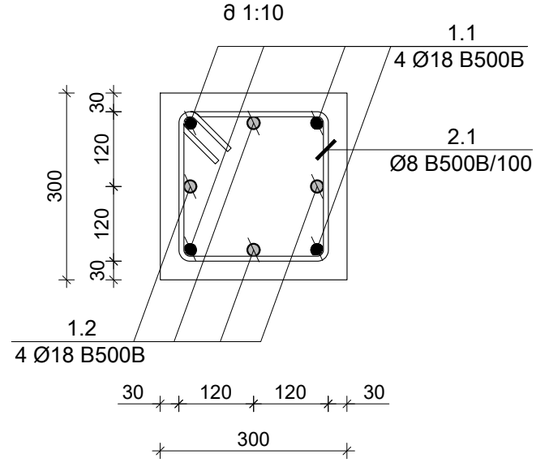

პოზ. N	ø [მმ]	ე ს კ ი ზ ი [მმ]	სიგრძე L [მმ]
1	ø 10	400 / 1000 / 400	1800
1.1	ø 18	4550 / 550	5100
1.2	ø 18	4000 / 550	4550
2.1	ø 8	240 / 100 / 100 / 240 / 240	1160
2.2	ø 8	500 / 100 / 100	700

კონსტრ. დასახ.	ელემენტის დასახ.	პოზ. №	დიამეტრი ან კვეთი (მმ)		ერთეულის სიგრძე (მმ.)	რაოდენობა (ც.)	საერთო სიგრძე (მ.)	საერთო წონა (კგ.)
წერტილოვანი საძირკველი	წ.ს.-2	1	ø 10	B500B	1800	22 X 2	79	49
		1.1	ø 18	B500B	5100	4 X 2	41	81
		1.2	ø 18	B500B	4550	4 X 2	36	73
		2.1	ø 8	B500B	1160	26 X 2	60	24
		2.2	ø 8	B500B	700	8 X 2	11	4
		მძიმე ბეტონი		B25	V =	0.9 X 2	= 1.79	მ³
		ბეტონის მომზადება		B15	V =	0.2 X 2	= 0.34	მ³

საერთო შენიშვნები :
1. ნახაზში შეტანილი ყველა ცვლილება უნდა შეთანხმდეს პროექტის ავტორთან.
2. შენობის საპროექტო ნული ±0.00=458.30 აბსოლუტურ ნიშნულს.
3. პროექტში ყველა ზომა მოცემულია მილიმეტრებში, ნიშნულები-მეტრებში.

შენიშვნები :

თარიღი: Nov 25, 2025 წ.

კორექტირება

№	კორექტირება	თარიღი	შეასრ.
1			
2			
3			
4			
5			
6			

მისამართი / Address

ქ. თბილისი, ზანდუკელი ქუჩა N36

ს/კ 01.15.02.015.002

სიტუაციური გეგმა

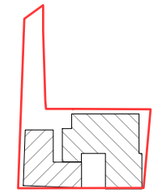

პროექტი / Project

შენობა-ნაგებობის რეკონსტრუქცია

დამკვეთი / Client

შ.პ.ს. "ჰოსფიტალითი იმპერატორი"

თანამდებობა	გვარი
მთ.კონსტრუქტორი	გ. კიზირია
კონსტრუქტორი	თ. მორალიშვილი
შეასრულა	ლ. გელაშვილი
შეამოწმა	თ. მორალიშვილი

კონსტრუქტორი:
STRUCTURAL ENGINEER
თორნიკე მორალიშვილი
TORNIKE MORALISHVILI
E: TORNIKEMORALISHVILI@GMAIL.COM
M: +995 511 222 442

ფაილი/File: SPREAD FOOTING

პროექტი/Project No 44V25	ფორმატი Paper Size A3
თარიღი/Date: Nov 25, 2025	
სტადია/Status: C.D.	მ. Scale

ნახაზის დასახელება / Drawing Name:

წერტილოვან საძირკველი წ.ს.-2

ფურცელი/Drawing No	კ-1010

კვეთი 1-1
მ 1:25

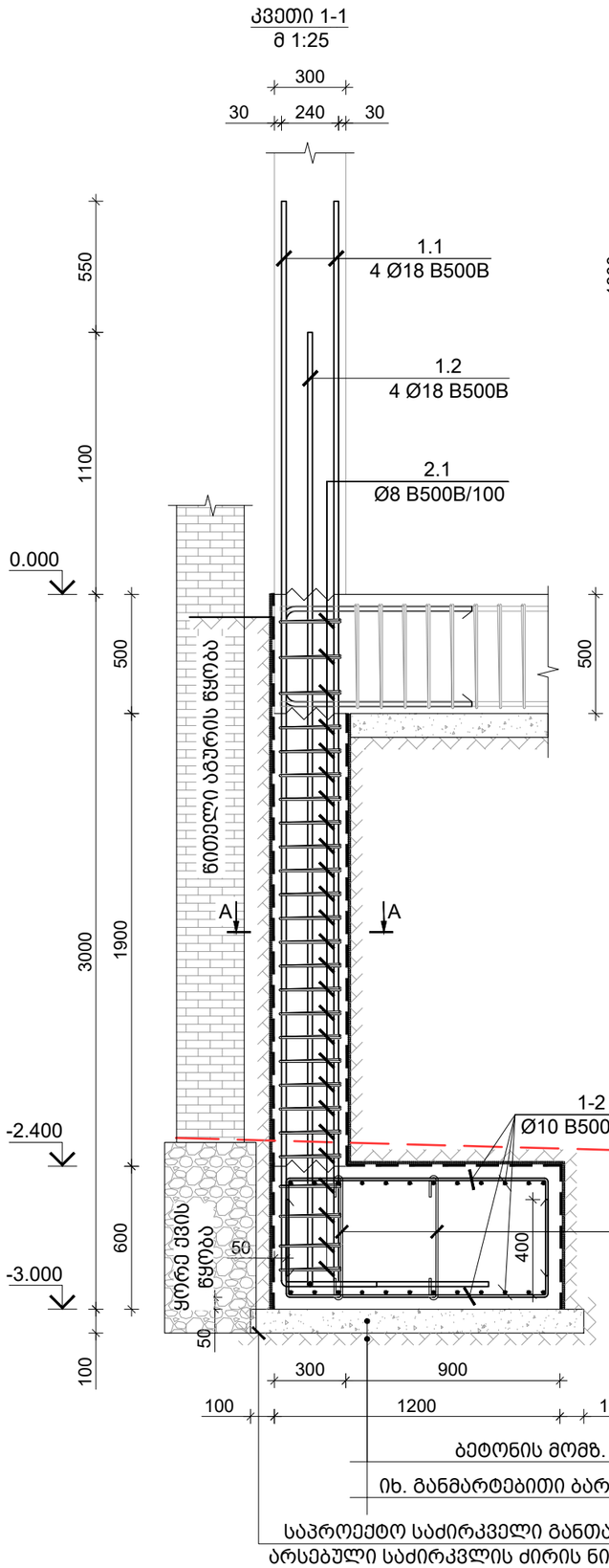

წერტილოვან საძირკველი წ.ს.-3 / 2ც.
მ 1:25

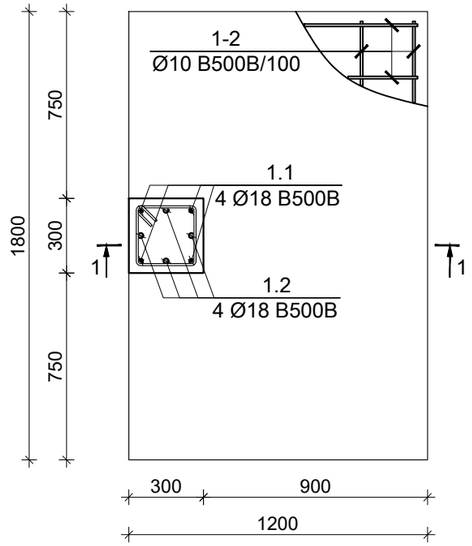

კვეთი A-A
მ 1:10

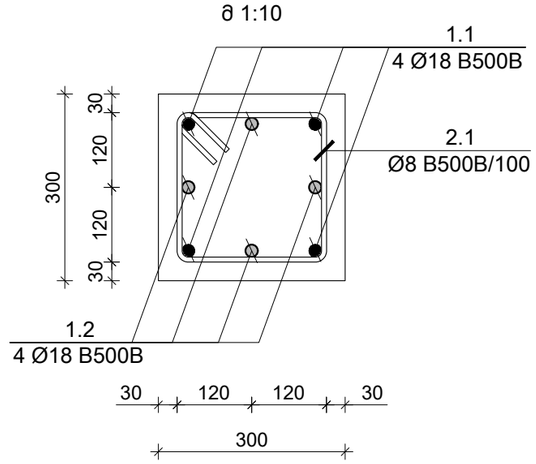

პოზ. N	ø [მმ]	ე ს კ ი ზ ი [მმ]	სიგრძე L [მმ]
1	ø 10	400 / 1100 / 400	1900
2	ø 10	400 / 1700 / 400	2500
1.1	ø 18	4550 / 550	5100
1.2	ø 18	4000 / 550	4550
2.1	ø 8	240 / 240 / 240 / 240 (100, 100)	1160
2.2	ø 8	500 / 100 / 100	700

კონსტრ. დასახ.	ელემენტის დასახ.	პოზ. №	დიამეტრი ან კვეთი (მმ)		ერთეულის სიგრძე (მმ.)	რაოდენობა (ც.)	საერთო სიგრძე (მ.)	საერთო წონა (კგ.)
წერტილოვანი საძირკველი	წ.ს.-3	1	ø 10	B500B	1900	36 X 2	137	84
		2	ø 10	B500B	2500	24 X 2	120	74
		1.1	ø 18	B500B	5100	4 X 2	41	81
		1.2	ø 18	B500B	4550	4 X 2	36	73
		2.1	ø 8	B500B	1160	26 X 2	60	24
		2.2	ø 8	B500B	700	14 X 2	19	7
		მძიმე ბეტონი		B25	V =	1.5 X 2 =	2.93	მ³
		ბეტონის მომზადება		B15	V =	0.3 X 2 =	0.56	მ³

საერთო შენიშვნები :

1. ნახაზში შეტანილი ყველა ცვლილება უნდა შეთანხმდეს პროექტის ავტორთან.
2. შენობის საპროექტო ნული ±0.00=458.30 აბსოლუტურ ნიშნულს.
3. პროექტში ყველა ზომა მოცემულია მილიმეტრებში, ნიშნულები-მეტრებში.

შენიშვნები :

თარიღი Nov 25, 2025 წ.

კორექტირება

№	კორექტირება	თარიღი	შეასრ.
1			
2			
3			
4			
5			
6			

მისამართი / Address

ქ. თბილისი, ზანდუკელი ქუჩა N36
ს/კ 01.15.02.015.002

სიტუაციური გეგმა

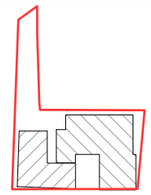

პროექტი / Project

შენობა-ნაგებობის რეკონსტრუქცია

დამკვეთი / Client

შ.პ.ს. "ჰოსფიტალითი იმპერატორი"

თანამდებობა	გვარი
მთ.კონსტრუქტორი	ზ. კიზირია
კონსტრუქტორი	თ. მორალიშვილი
შემსრულა	ლ. გელაშვილი
შემოწმა	თ. მორალიშვილი

კონსტრუქტორი:
STRUCTURAL ENGINEER
თორნიკე მორალიშვილი
TORNIKE MORALISHVILI
E: TORNIKEMORALISHVILI@GMAIL.COM
M: +995 511 222 442

ფაილი/File:SPREAD FOOTING

პროექტი/Project No 44V25	ფორმატი Paper Size A3
თარიღი/Date: Nov 25, 2025	
სტადია/Status: C.D.	მ. Scale

ნახაზის დასახელება / Drawing Name:

წერტილოვან საძირკველი წ.ს.-3

ფურცელი/Drawing No კ-1011

კვეთი 1-1
მ 1:25

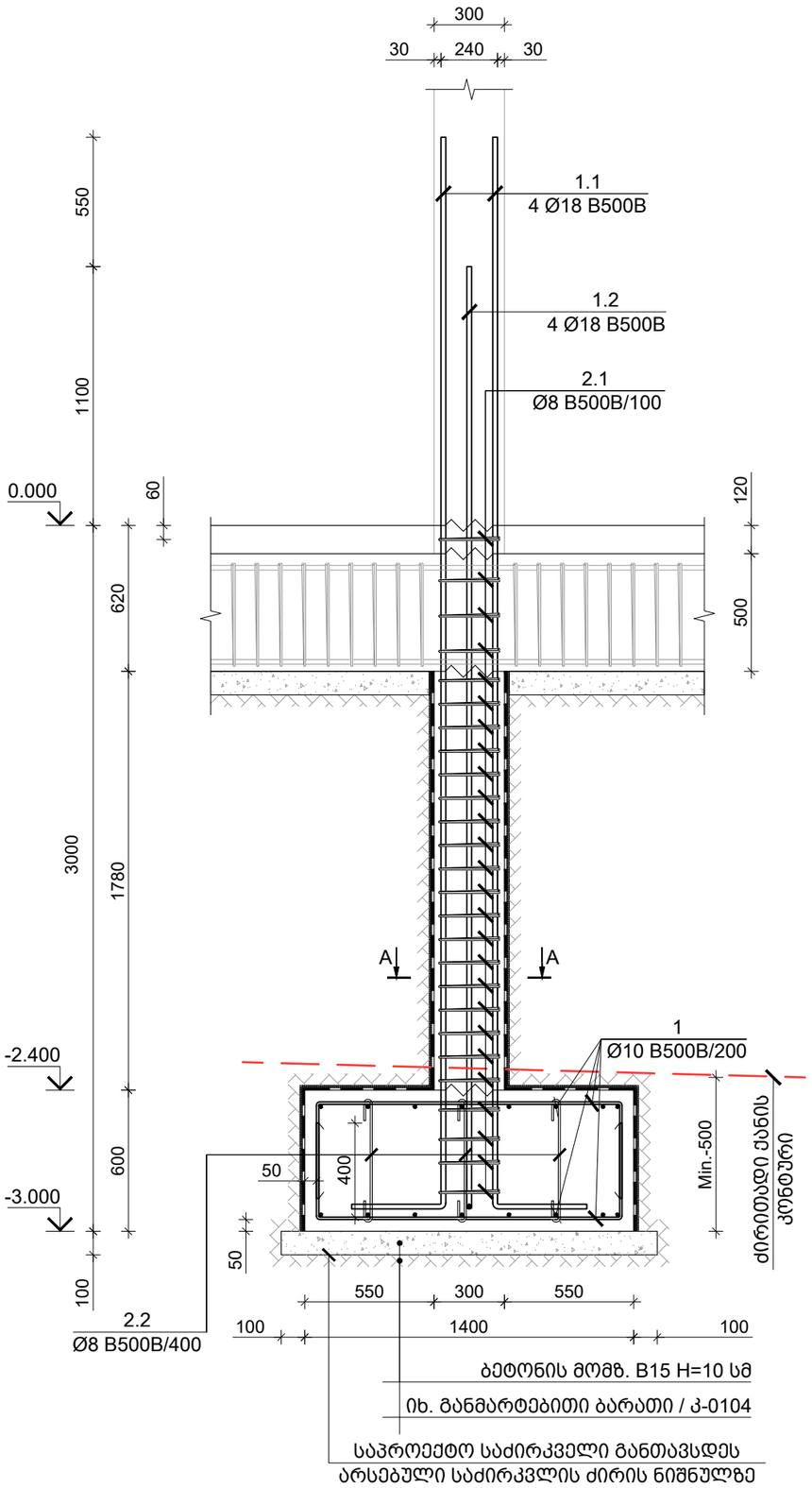

წერტილოვან საძირკველი წ.ს.-4 / 3ც.
მ 1:25

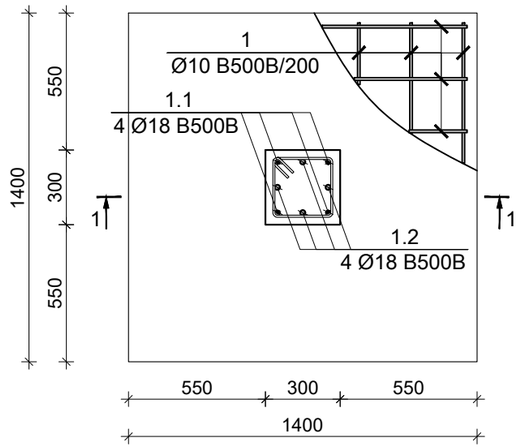

კვეთი A-A
მ 1:10

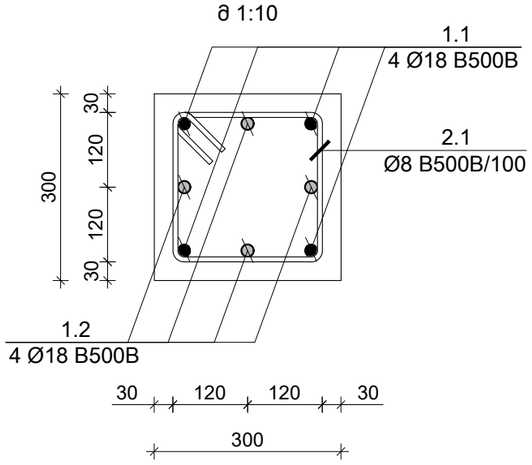

პოზ. N	ø [მმ]	ე ს კ ი ზ ი [მმ]	სიგრძე L [მმ]
1	Ø 10	400 / 1300 / 400	2100
1.1	Ø 18	4550 / 550	5100
1.2	Ø 18	4000 / 550	4550
2.1	Ø 8	240 / 100 / 100 / 240 / 240	1160
2.2	Ø 8	500 / 100 / 100	700

კონსტრ. დასახ.	ელემენტის დასახ.	პოზ. №	დიამეტრი ან კვეთი (მმ)	ერთეულის სიგრძე (მმ.)	რაოდენობა (ც.)	საერთო სიგრძე (მ.)	საერთო წონა (კგ.)
წერტილოვანი საძირკველი	წ.ს.-4	1	Ø 10 B500B	2100	28 X 3	176	109
		1.1	Ø 18 B500B	5100	4 X 3	61	122
		1.2	Ø 18 B500B	4550	4 X 3	55	109
		2.1	Ø 8 B500B	1160	26 X 3	90	36
		2.2	Ø 8 B500B	700	12 X 3	26	10
		მძიმე ბეტონი B25		V =	1.3 X 3	= 4.04 მ³	
		ბეტონის მომზადება B15		V =	0.3 X 3	= 0.77 მ³	

საერთო შენიშვნები :

1. ნახაზში შეტანილი ყველა ცვლილება უნდა შეთანხმდეს პროექტის ავტორთან.
2. შენობის საპროექტო ნული ±0.00=458.30 აბსოლუტურ ნიშნულს.
3. პროექტში ყველა ზომა მოცემულია მილიმეტრებში, ნიშნულები-მეტრებში.

შენიშვნები :

თარიღი Nov 25, 2025 წ.

კორექტირება

№	კორექტირება	თარიღი	შეასრ.
1			
2			
3			
4			
5			
6			

მისამართი / Address

ქ. თბილისი, ზანდუკელი ქუჩა N36
ს/კ 01.15.02.015.002

სიტუაციური გეგმა

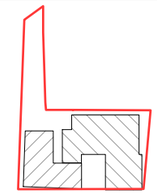

პროექტი / Project

შენობა-ნაგებობის რეკონსტრუქცია

დამკვეთი / Client

შ.პ.ს. "ჰოსფიტალითი იმპერატორი"

თანამდებობა	გვარი
მთ.კონსტრუქტორი	ზ. კიზირია
კონსტრუქტორი	თ. მორალიშვილი
შეასრულა	ლ. გელაშვილი
შეამოწმა	თ. მორალიშვილი

კონსტრუქტორი:
STRUCTURAL ENGINEER
თორნიკე მორალიშვილი
TORNIKE MORALISHVILI
E: TORNIKEMORALISHVILI@GMAIL.COM
M: +995 511 222 442

ფაილი/File: SPREAD FOOTING

პროექტი/Project No 44V25	ფორმატი Paper Size
თარიღი/Date: Nov 25, 2025	A3
სტადია/Status: C.D.	მ. Scale

ნახაზის დასახელება / Drawing Name:

წერტილოვან საძირკველი წ.ს.-4

ფურცელი/Drawing No	კ-1012

კვეთი 1-1
მ 1:25

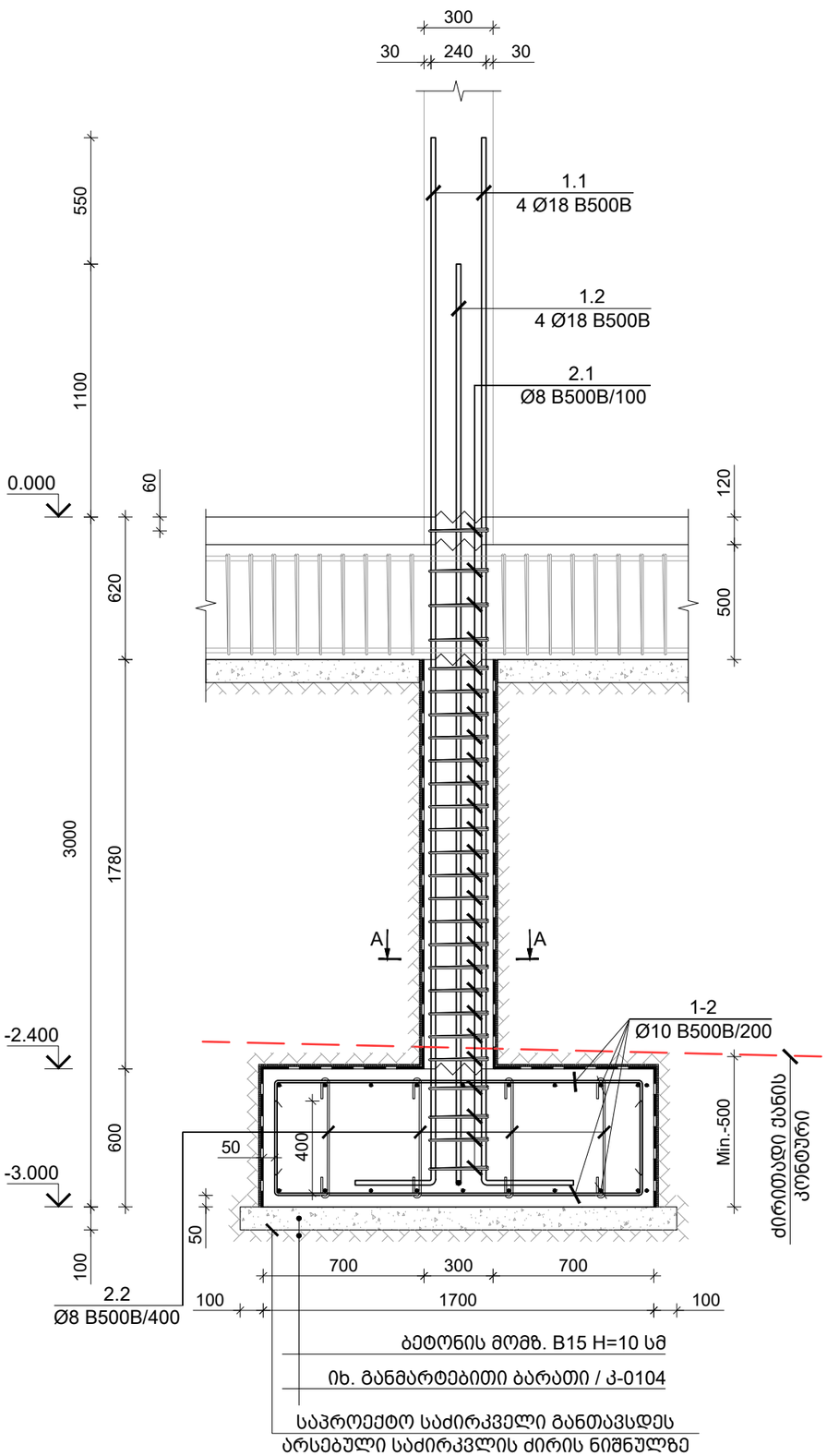

წერტილოვან საძირკველი წ.ს.-5 / 1ც.
მ 1:25

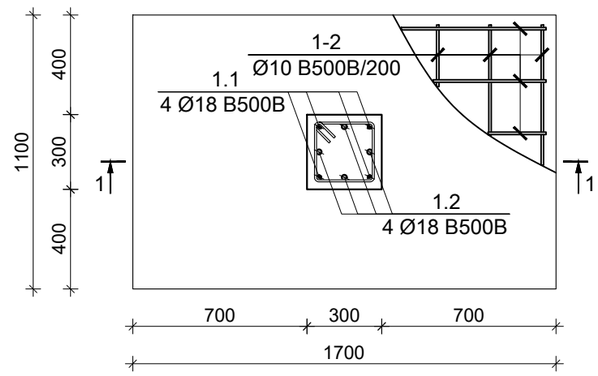

კვეთი A-A
მ 1:10

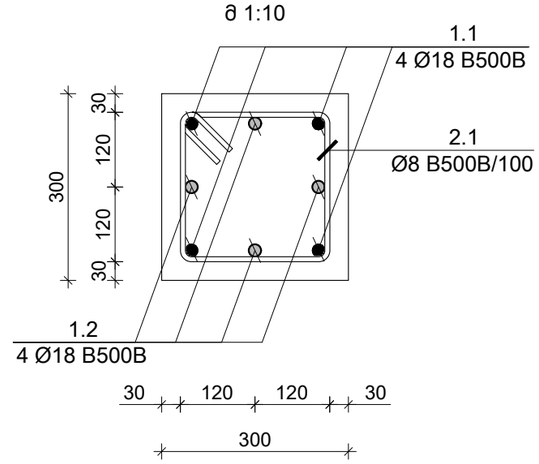

პოზ. N	Ø [მმ]	ე ს კ ი ზ ი [მმ]	სიგრძე L [მმ]
1	Ø 10	400 — 1000 — 400	1800
2	Ø 10	400 — 1600 — 400	2400
1.1	Ø 18	4550 / 550	5100
1.2	Ø 18	4000 / 550	4550
2.1	Ø 8	240 × 240, 100, 100	1160
2.2	Ø 8	500 — 100 — 100	700

საერთო შენიშვნები :

1. ნახაზში შეტანილი ყველა ცვლილება უნდა შეთანხმდეს პროექტის ავტორთან.
2. შენობის საპროექტო ნული ±0.00=458.30 აბსოლუტურ ნიშნულს.
3. პროექტში ყველა ზომა მოცემულია მილიმეტრებში, ნიშნულები-მეტრებში.

შენიშვნები :

თარიღი Nov 25, 2025 წ.

კორექტირება

№	კორექტირება	თარიღი	შეასრ.
1			
2			
3			
4			
5			
6			

მისამართი / Address

ქ. თბილისი, ზანდუკელი ქუჩა N36
ს/კ 01.15.02.015.002

სიტუაციური გეგმა

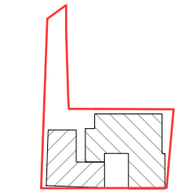

პროექტი / Project

შენობა-ნაგებობის რეკონსტრუქცია

დამკვეთი / Client

შ.პ.ს. "ჰოსფიტალითი იმპერატორი"

თანამდებობა	გვარი
მთ.კონსტრუქტორი	ზ. კიზირია
კონსტრუქტორი	თ. მორალიშვილი
შეასრულა	ლ. გელაშვილი
შეამოწმა	თ. მორალიშვილი

კონსტრუქტორი:
STRUCTURAL ENGINEER
თორნიკე მორალიშვილი
TORNIKE MORALISHVILI
E: TORNIKEMORALISHVILI@GMAIL.COM
M: +995 511 222 442

ფაილი/File: SPREAD FOOTING

პროექტი/Project No 44V25	ფორმატი Paper Size A3
თარიღი/Date: Nov 25, 2025	
სტადია/Status: C.D.	მ. Scale

ნახაზის დასახელება / Drawing Name:

წერტილოვან საძირკველი წ.ს.-5

ფურცელი/Drawing No კ-1013

კონსტრ. დასახ.	ელემენტის დასახ.	პოზ. №	დიამეტრი ან კვეთი (მმ)	ერთეულის სიგრძე (მ.)	რაოდენობა (ც.)	საერთო სიგრძე (მ.)	საერთო წონა (კგ.)
წერტილოვანი საძირკველი	წ.ს.-5	1	Ø 10 B500B	1800	17 X 1	31	19
		2	Ø 10 B500B	2400	11 X 1	26	16
		1.1	Ø 18 B500B	5100	4 X 1	20	41
		1.2	Ø 18 B500B	4550	4 X 1	18	36
		2.1	Ø 8 B500B	1160	26 X 1	30	12
		2.2	Ø 8 B500B	700	12 X 1	8	3
		მძიმე ბეტონი B25		V =	1.3 X 1	= 1.29 მ³	
		ბეტონის მომზადება B15		V =	0.2 X 1	= 0.25 მ³	

-3.000 ნ.-ზე მონოლითი კედლების საყალიბე გეგმა
მ 1:100

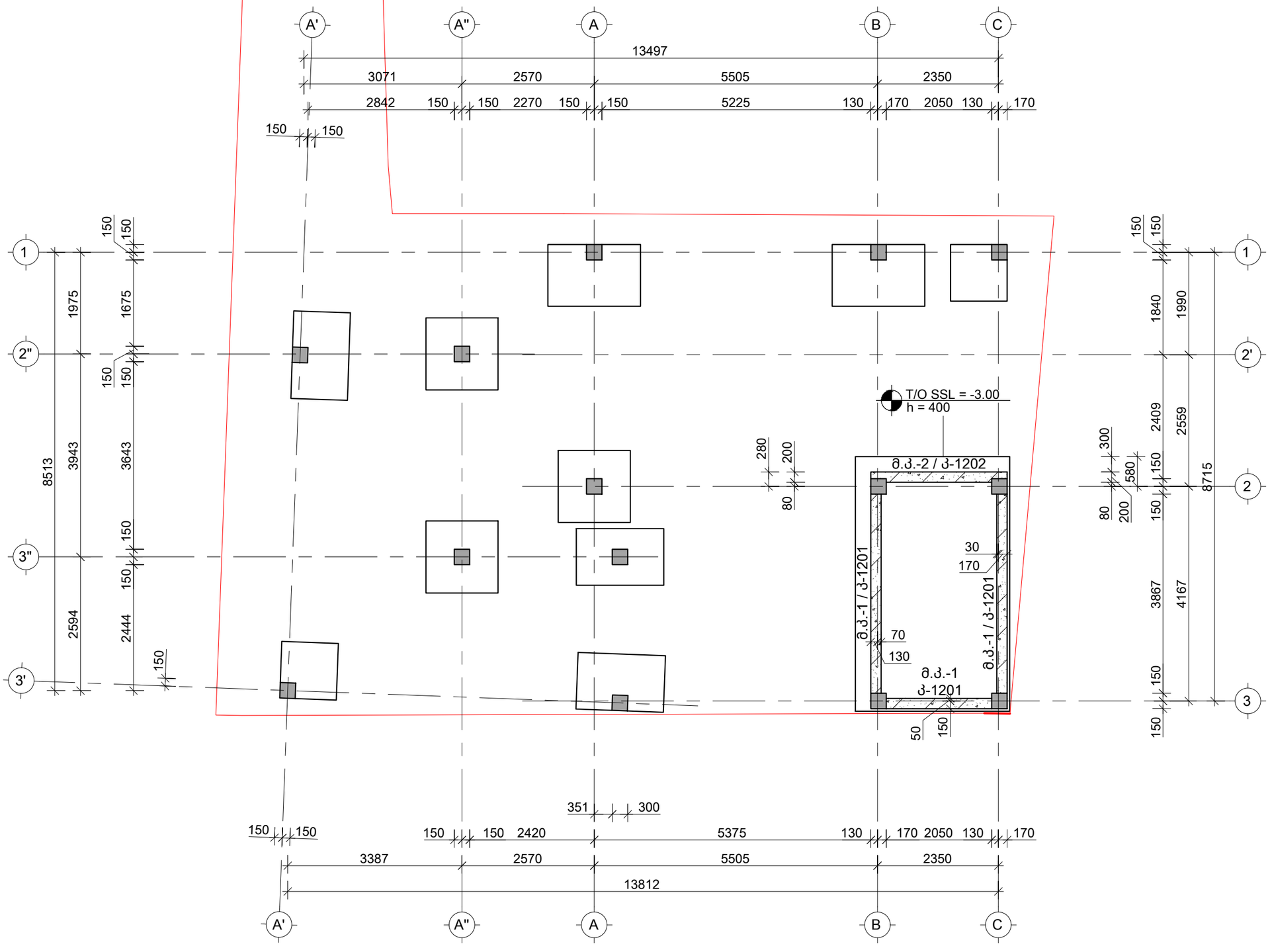

საერთო შენიშვნები :

1. ნახაზში შეტანილი ყველა ცვლილება უნდა შეთანხმდეს პროექტის ავტორთან.
2. შენობის საპროექტო ნული ±0.00=458.30 აბსოლუტურ ნიშნულს.
3. პროექტში ყველა ზომა მოცემულია მილიმეტრებში, ნიშნულები-მეტრებში.

შენიშვნები :

თარიღი Nov 25, 2025 წ.

კორექტირება

№	კორექტირება	თარიღი	შეასრ.
1			
2			
3			
4			
5			
6			

მისამართი / Address

ქ. თბილისი, ზანდუკელი ქუჩა N36
ს/კ 01.15.02.015.002

სიტუაციური გეგმა

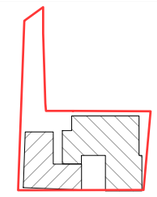

პროექტი / Project

შენობა-ნაგებობის რეკონსტრუქცია

დამკვეთი / Client

შ.პ.ს. "ჰოსფიტალითი ოპერატორი"

თანამდებობა	გვარი
მთ.კონსტრუქტორი	ზ. კიზირია
კონსტრუქტორი	თ. მორალიშვილი
შეასრულა	ლ. გელაშვილი
შეამოწმა	თ. მორალიშვილი

კონსტრუქტორი:
STRUCTURAL ENGINEER
თორნიკე მორალიშვილი
TORNIKE MORALISHVILI
E: TORNIKEMORALISHVILI@GMAIL.COM
M: +995 511 222 442

ფაილი/File:RC WALL PLAN

პროექტი/Project No 44V25	ფორმატი Paper Size A3
თარიღი/Date: Nov 25, 2025	
სტადია/Status: C.D.	მ. Scale

ნახაზის დასახელება / Drawing Name:

-3.000 ნ.-ზე მონოლითი კედლების საყალიბე გეგმა

ფურცელი/Drawing No კ-1200

მონოლითური კედელი მ.კ.-1
მ 1:20

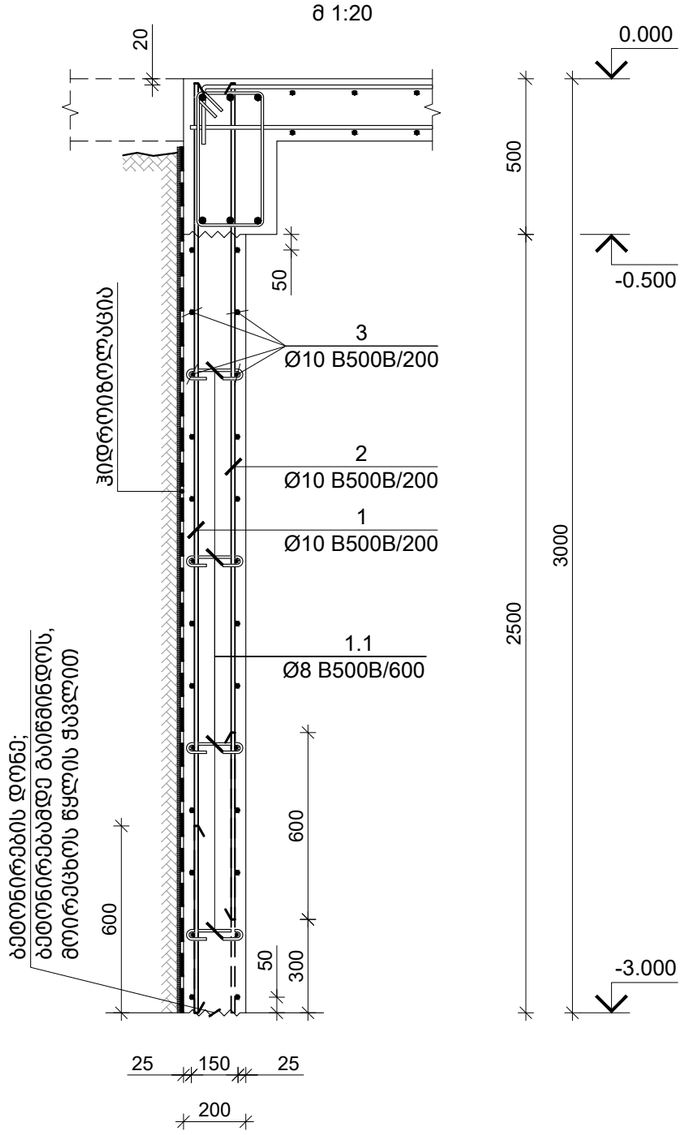

პოზ. N	Ø [მმ]	ე ს კ ი ზ ი [მმ]	სიგრძე L [მმ]
1.1	Ø 8	150 (80 — 80)	310

საერთო შენიშვნები :

1. ნახაზში შეტანილი ყველა ცვლილება უნდა შეთანხმდეს პროექტის ავტორთან.
2. შენობის საპროექტო ნული ±0.00=458.30 აბსოლუტურ ნიშნულს.
3. პროექტში ყველა ზომა მოცემულია მილიმეტრებში, ნიშნულები-მეტრებში.

შენიშვნები :

თარიღი Nov 25, 2025 წ.

კორექტირება

№	კორექტირება	თარიღი	შეასრ.
1			
2			
3			
4			
5			
6			

მისამართი / Address

ქ. თბილისი, ზანდუკელი ქუჩა N36
ს/კ 01.15.02.015.002

სიტუაციური გეგმა

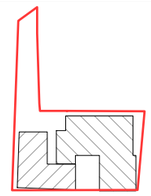

პროექტი / Project

შენობა-ნაგებობის რეკონსტრუქცია

დამკვეთი / Client

შ.პ.ს. "ჰოსფითალითი ოპერატორი"

თანამდებობა	გვარი
მთ.კონსტრუქტორი	ზ. კიზირია
კონსტრუქტორი	თ. მორალიშვილი
შეასრულა	ლ. გელაშვილი
შეამოწმა	თ. მორალიშვილი

კონსტრუქტორი:
STRUCTURAL ENGINEER
თორნიკე მორალიშვილი
TORNIKE MORALISHVILI
E: TORNIKEMORALISHVILI@GMAIL.COM
M: +995 511 222 442

ფაილი/File:RC WALL

პროექტი/Project No 44V25	ფორმატი Paper Size
თარიღი/Date: Nov 25, 2025	A3
სტადია/Status: C.D.	მ. Scale

ნახაზის დასახელება / Drawing Name:

მონოლითური კედელი მ.კ.-1

ფურცელი/Drawing No კ-1201

კონსტრ. დასახ.	ელემენტის დასახ.	პოზ. №	დიამეტრი ან კვეთი (მმ)	ერთეულის სიგრძე (მმ.)	რაოდენობა (ც.)	საერთო სიგრძე (მ.)	საერთო წონა (კგ.)
მონოლითური კედელი	მ.კ.-1 t=200	1	Ø 10 B500B	2980	50 X 1	149	92
		2	Ø 10 B500B	2680	50 X 1	134	83
		3	Ø 10 B500B	დ.ბ.	-	275	169
		1.1	Ø 8 B500B	310	69 X 1	22	8
		მძიმე ბეტონი B25			V = 5.00 X 1 = 5.00 მ³		

მონოლითური კედელი მ.კ.-2
მ 1:20

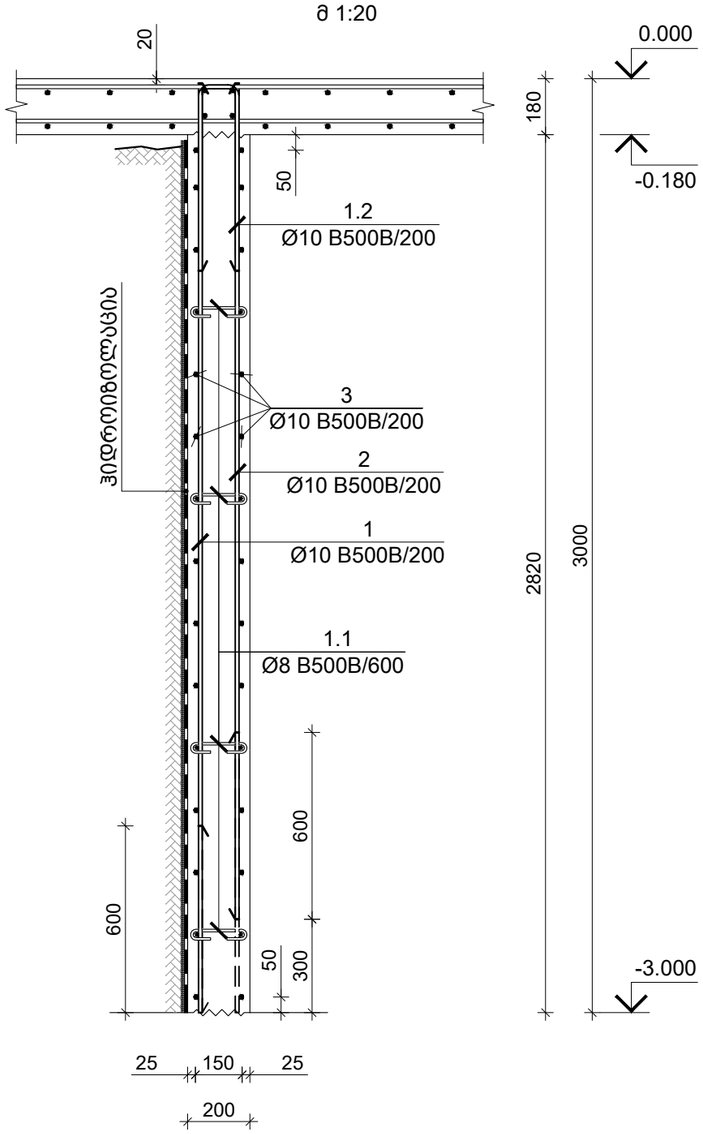

პოზ. N	Ø [მმ]	ე ს კ ი ზ ი [მმ]	სიგრძე L [მმ]
1.1	Ø 8	150 (80 — 80)	310
1.2	Ø 10	110 (800 — 800)	1710

კონსტრ. დასახ.	ელემენტის დასახ.	პოზ. №	დიამეტრი ან კვეთი (მმ)	ერთეულის სიგრძე (მმ.)	რაოდენობა (ც.)	საერთო სიგრძე (მ.)	საერთო წონა (კგ.)
მონოლითური კედელი	მ.კ.-2 t=200	1	Ø 10 B500B	2980	15 X 1	45	28
		2	Ø 10 B500B	2680	15 X 1	40	25
		3	Ø 10 B500B	დ.ბ.	-	93	57
		1.1	Ø 8 B500B	310	23 X 1	7	3
		1.2	Ø 8 B500B	1710	14 X 1	24	10
		მძიმე ბეტონი B25			V = 1.69 X 1 = 1.69 მ³		

საერთო შენიშვნები :

1. ნახაზში შეტანილი ყველა ცვლილება უნდა შეთანხმდეს პროექტის ავტორთან.
2. შენობის საპროექტო ნული ±0.00=458.30 აბსოლუტურ ნიშნულს.
3. პროექტში ყველა ზომა მოცემულია მილიმეტრებში, ნიშნულები-მეტრებში.

შენიშვნები :

თარიღი Nov 25, 2025 წ.

კორექტირება

№	კორექტირება	თარიღი	შეასრ.
1			
2			
3			
4			
5			
6			

მისამართი / Address

ქ. თბილისი, ზანდუკელი ქუჩა N36
ს/კ 01.15.02.015.002

სიტუაციური გეგმა

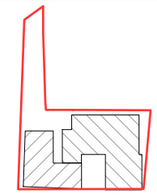

პროექტი / Project

შენობა-ნაგებობის რეკონსტრუქცია

დამკვეთი / Client

შ.პ.ს. "ჰოსფიტალითი იმპერატორი"

თანამდებობა	გვარი
მთ.კონსტრუქტორი	ზ. კიზირია
კონსტრუქტორი	თ. მორალიშვილი
შეასრულა	ლ. გელაშვილი
შეამოწმა	თ. მორალიშვილი

კონსტრუქტორი:
STRUCTURAL ENGINEER
თორნიკე მორალიშვილი
TORNIKE MORALISHVILI
E: TORNIKEMORALISHVILI@GMAIL.COM
M: +995 511 222 442

ფაილი/File:RC WALL

პროექტი/Project No 44V25	ფორმატი Paper Size A3
თარიღი/Date: Nov 25, 2025	
სტადია/Status: C.D.	მ. Scale

ნახაზის დასახელება / Drawing Name:

მონოლითური კედელი მ.კ.-2

ფურცელი/Drawing No კ-1202

0.000 ნ.-ზე გადახურვის ფილის საყალიბე გეგმა
მ 1:100

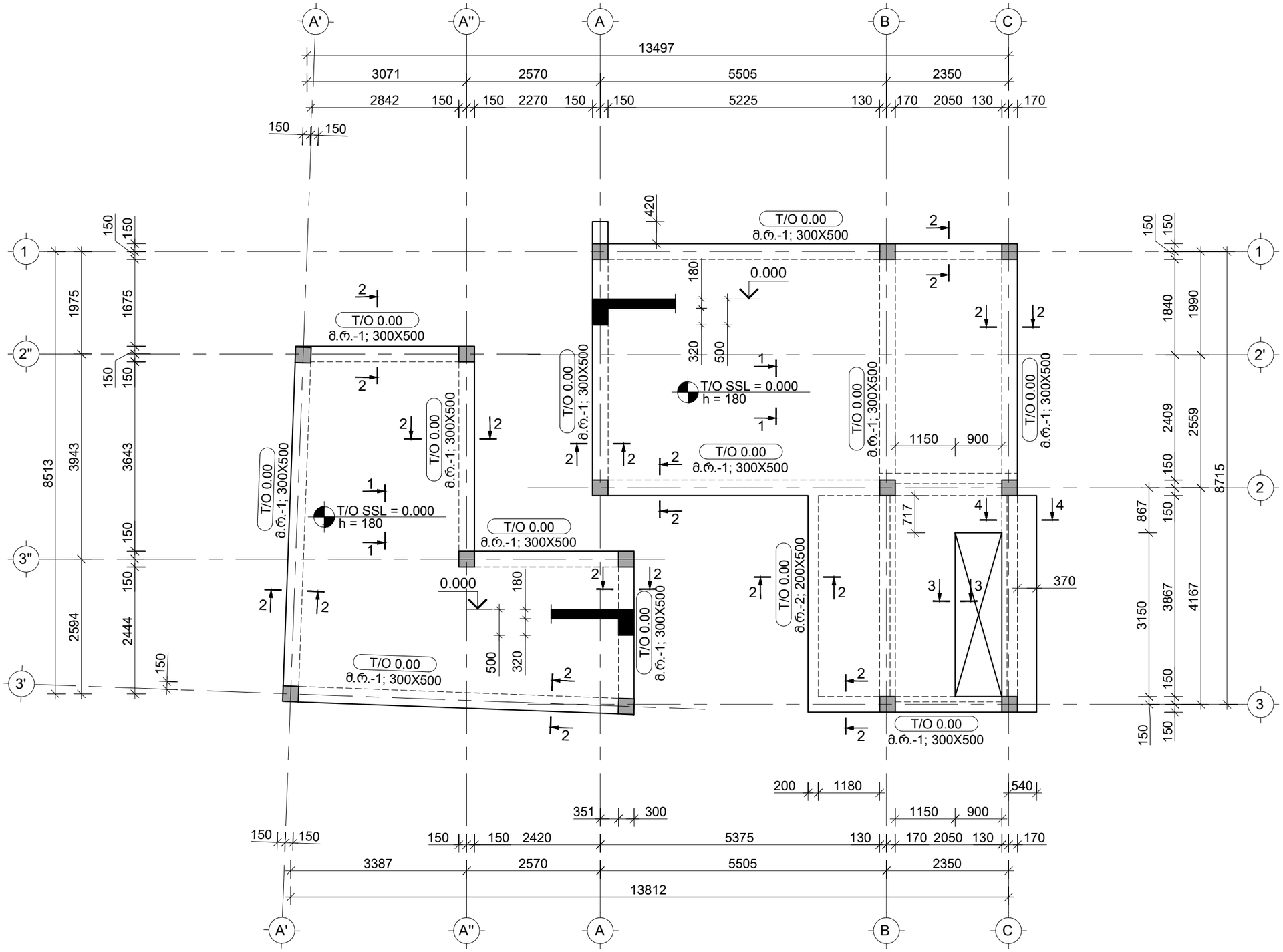

საერთო შენიშვნები :

1. ნახაზში შეტანილი ყველა ცვლილება უნდა შეთანხმდეს პროექტის ავტორთან.
2. შენობის საპროექტო ნული ±0.00=458.30 აბსოლუტურ ნიშნულს.
3. პროექტში ყველა ზომა მოცემულია მილიმეტრებში, ნიშნულები-მეტრებში.

შენიშვნები :

თარიღი	Nov 25, 2025 წ.

კორექტირება

№	კორექტირება	თარიღი	შეასრ.
1			
2			
3			
4			
5			
6			

მისამართი / Address

ქ. თბილისი, ზანდუკელი ქუჩა N36
ს/კ 01.15.02.015.002

სიტუაციური გეგმა

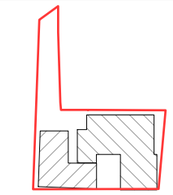

პროექტი / Project

შენობა-ნაგებობის რეკონსტრუქცია

დამკვეთი / Client

შ.პ.ს. "ჰოსფიტალითი იმპერატორი"

თანამდებობა	გვარი
მთ.კონსტრუქტორი	ზ. კიზირია
კონსტრუქტორი	თ. მორალიშვილი
შეასრულა	ლ. გელაშვილი
შეამოწმა	თ. მორალიშვილი

კონსტრუქტორი:
STRUCTURAL ENGINEER
თორნიკე მორალიშვილი
TORNIKE MORALISHVILI
E: TORNIKEMORALISHVILI@GMAIL.COM
M: +995 511 222 442

ფაილი/File:SLAB L 00 REINFORCEMENT

პროექტი/Project No 44V25	ფორმატი Paper Size A3
თარიღი/Date: Nov 25, 2025	
სტადია/Status: C.D.	მ. Scale

ნახაზის დასახელება / Drawing Name:

0.000 ნ.-ზე გადახურვის ფილის საყალიბე გეგმა

ფურცელი/Drawing No	კ-2000

0.000 ნ.-ზე გადახურვის ფილის არმირების გეგმა ქვედა შრე
მ 1:100

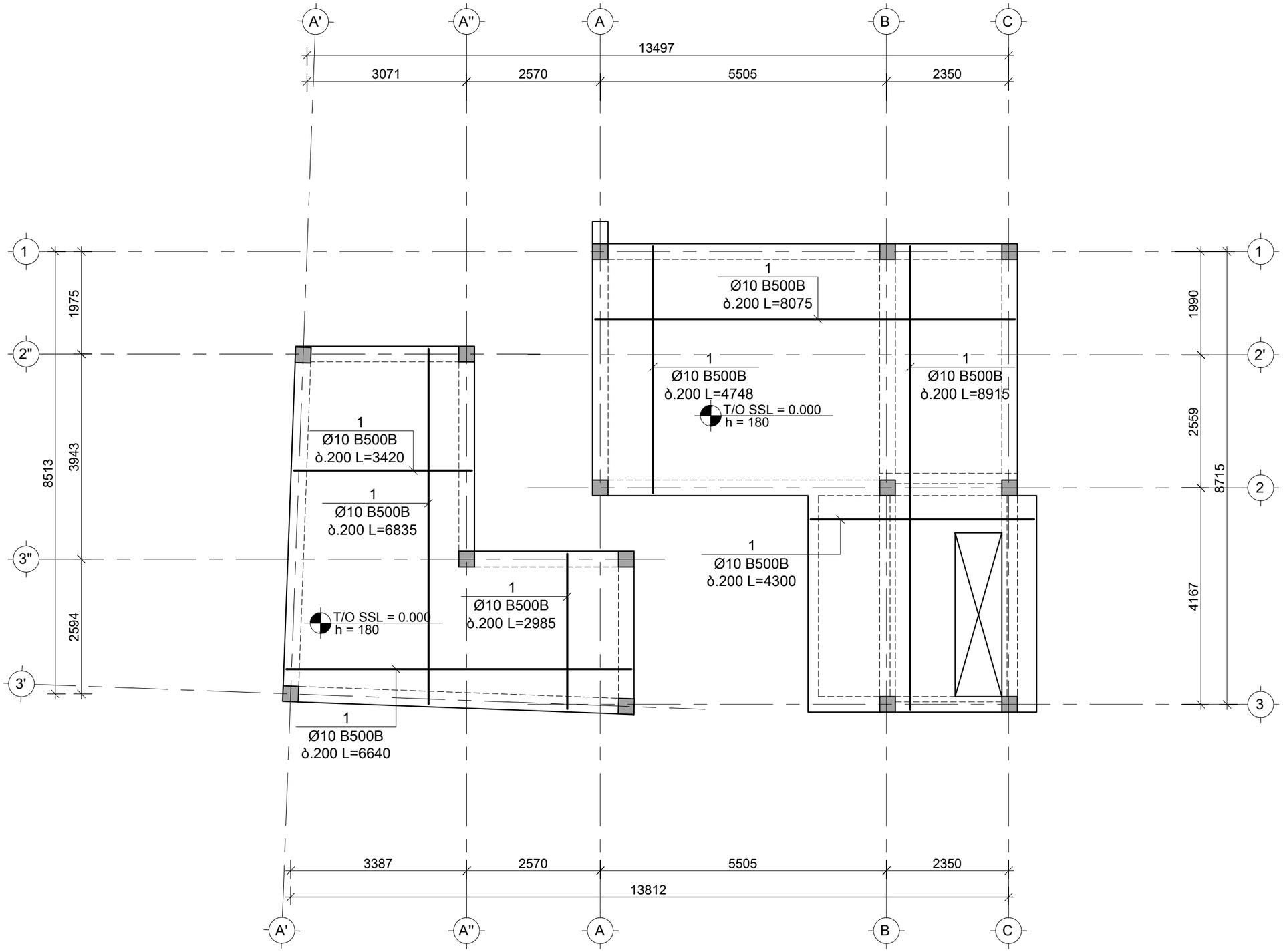

საერთო შენიშვნები :

1. ნახაზში შეტანილი ყველა ცვლილება უნდა შეთანხმდეს პროექტის ავტორთან.
2. შენობის საპროექტო ნული ±0.00=458.30 აბსოლუტურ ნიშნულს.
3. პროექტში ყველა ზომა მოცემულია მილიმეტრებში, ნიშნულები-მეტრებში.

შენიშვნები :

თარიღი Nov 25, 2025 წ.

კორექტირება

№	კორექტირება	თარიღი	შეასრ.
1			
2			
3			
4			
5			
6			

მისამართი / Address

ქ. თბილისი, ზანდუკელი ქუჩა N36
ს/კ 01.15.02.015.002

სიტუაციური გეგმა

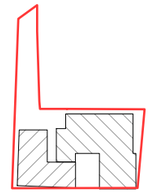

პროექტი / Project

შენობა-ნაგებობის რეკონსტრუქცია

დამკვეთი / Client

შ.პ.ს. "ჰოსფიტალითი იმპერატორი"

თანამდებობა	გვარი
მთ.კონსტრუქტორი	ზ. კიზირია
კონსტრუქტორი	თ. მორალიშვილი
შეასრულა	ლ. გელაშვილი
შეამოწმა	თ. მორალიშვილი

კონსტრუქტორი:
STRUCTURAL ENGINEER
თორნიკე მორალიშვილი
TORNIKE MORALISHVILI
E: TORNIKEMORALISHVILI@GMAIL.COM
M: +995 511 222 442

ფაილი/File:SLAB L 00 REINFORCEMENT

პროექტი/Project No 44V25	ფორმატი Paper Size A3
თარიღი/Date: Nov 25, 2025	
სტადია/Status: C.D.	მ. Scale

ნახაზის დასახელება / Drawing Name:

0.000 ნ.-ზე გადახ. ფილის არმირების გეგმა ქვედა შრე

ფურცელი/Drawing No კ-2001

0.000 ნ.-ზე გადახურვის ფილის არმირების გეგმა ზედა შრე; X მიმართულება
მ 1:100

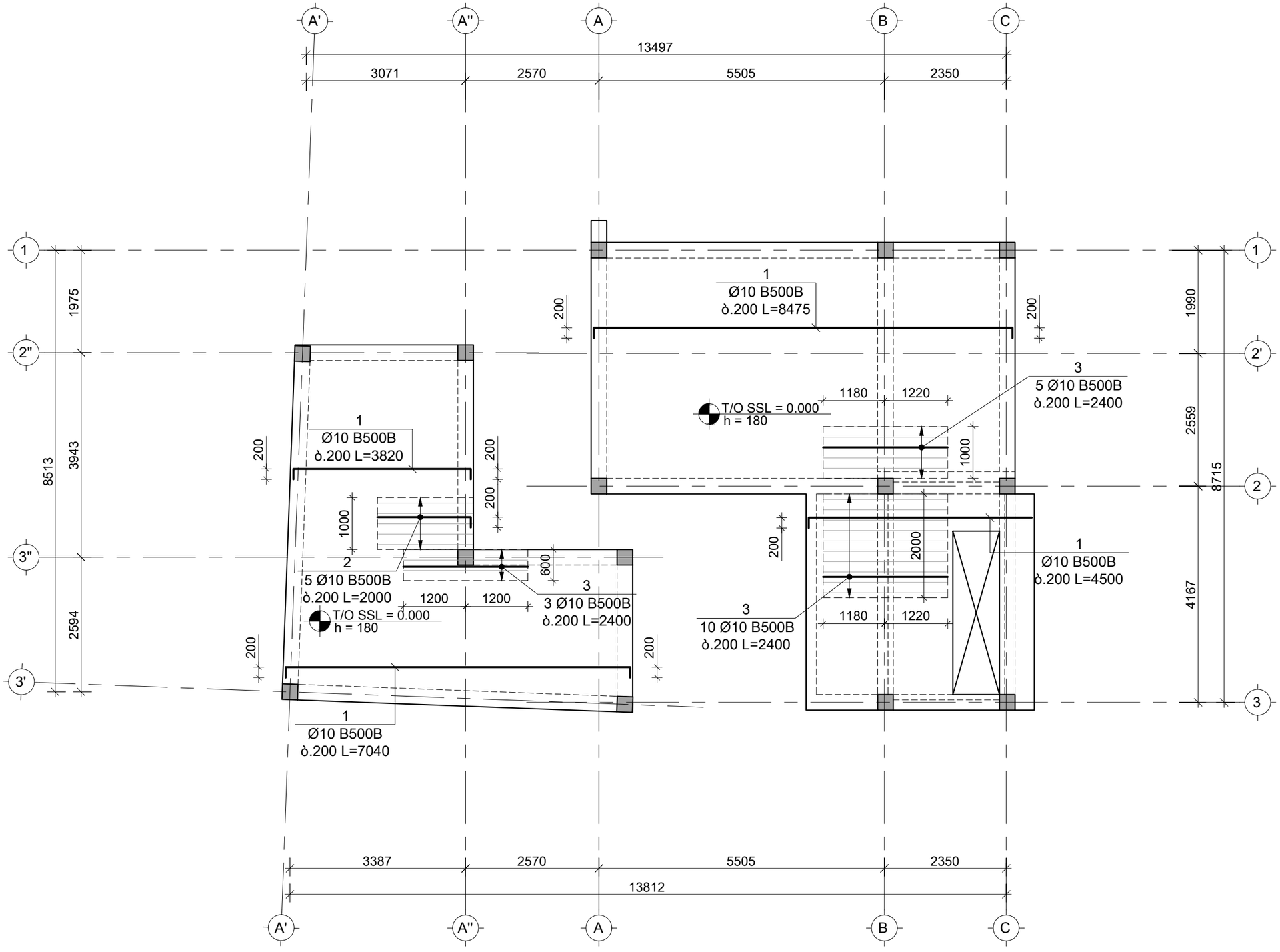

საერთო შენიშვნები :

1. ნახაზში შეტანილი ყველა ცვლილება უნდა შეთანხმდეს პროექტის ავტორთან.
2. შენობის საპროექტო ნული ±0.00=458.30 აბსოლუტურ ნიშნულს.
3. პროექტში ყველა ზომა მოცემულია მილიმეტრებში, ნიშნულები-მეტრებში.

შენიშვნები :

თარიღი Nov 25, 2025 წ.

კორექტირება

№	კორექტირება	თარიღი	შეასრ.
1			
2			
3			
4			
5			
6			

მისამართი / Address

ქ. თბილისი, ზანდუკელი ქუჩა N36
ს/კ 01.15.02.015.002

სიტუაციური გეგმა

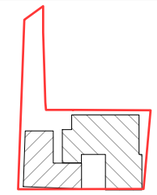

პროექტი / Project

შენობა-ნაგებობის რეკონსტრუქცია

დამკვეთი / Client

შ.პ.ს. "ჰოსფიტალითი იმპერატორი"

თანამდებობა	გვარი
მთ.კონსტრუქტორი	ზ. კიზირია
კონსტრუქტორი	თ. მორალიშვილი
შეასრულა	ლ. გელაშვილი
შეამოწმა	თ. მორალიშვილი

კონსტრუქტორი:
STRUCTURAL ENGINEER
თორნიკე მორალიშვილი
TORNIKE MORALISHVILI
E: TORNIKEMORALISHVILI@GMAIL.COM
M: +995 511 222 442

ფაილი/File: SLAB L 00 REINFORCEMENT

პროექტი/Project No 44V25	ფორმატი Paper Size A3
თარიღი/Date: Nov 25, 2025	
სტადია/Status: C.D.	მ. Scale

ნახაზის დასახელება / Drawing Name:

0.000 ნ.-ზე გადახ. ფილის არმირების გეგმა ზედა შრე X მიმართ.

ფურცელი/Drawing No Კ-2002

0.000 ნ.-ზე გადახურვის ფილის არმირების გეგმა ზედა შრე; Y მიმართულება
მ 1:100

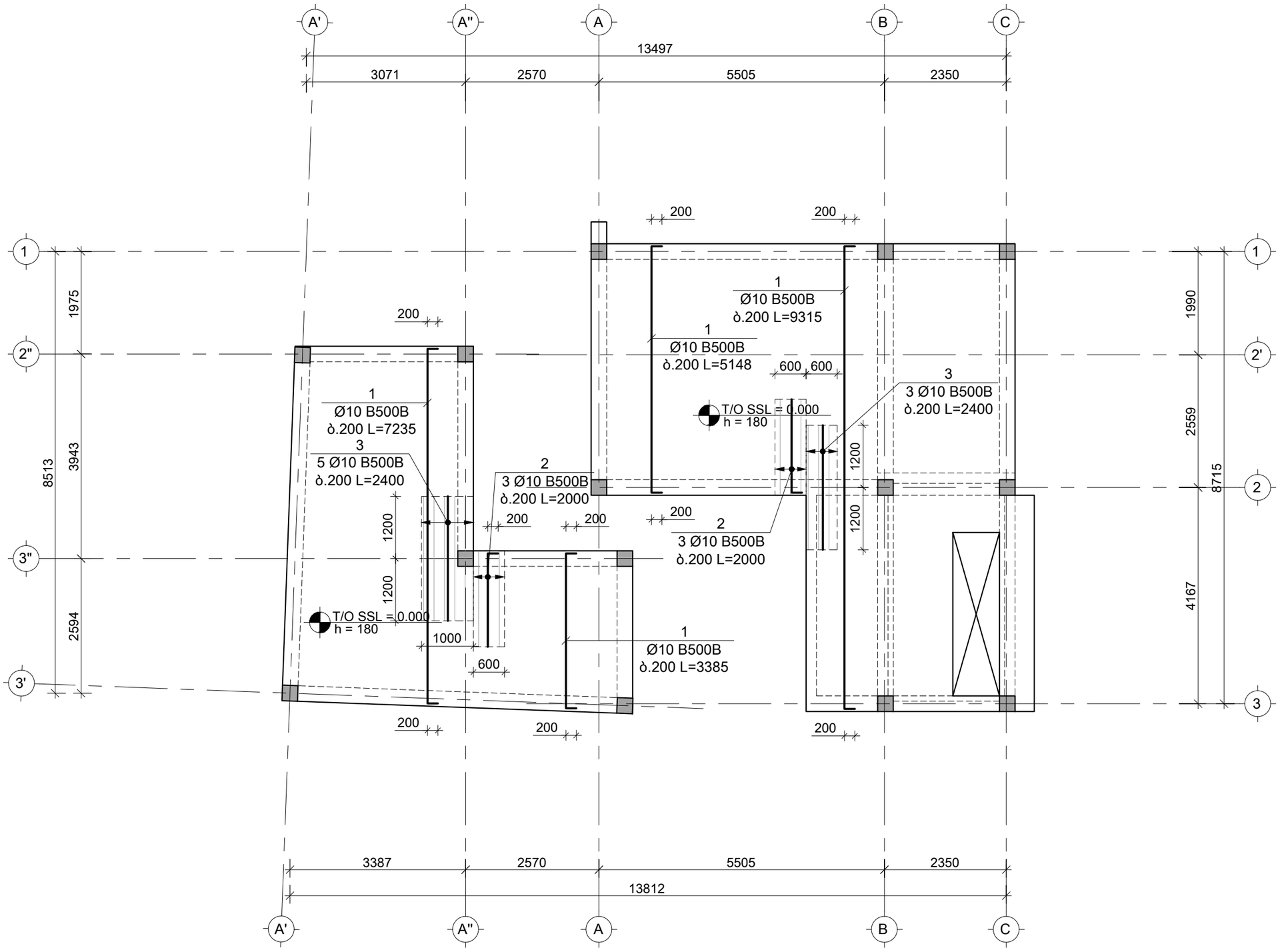

საერთო შენიშვნები :

1. ნახაზში შეტანილი ყველა ცვლილება უნდა შეთანხმდეს პროექტის ავტორთან.
2. შენობის საპროექტო ნული ±0.00=458.30 აბსოლუტურ ნიშნულს.
3. პროექტში ყველა ზომა მოცემულია მილიმეტრებში, ნიშნულები-მეტრებში.

შენიშვნები :

თარიღი Nov 25, 2025 წ.

კორექტირება

№	კორექტირება	თარიღი	შეასრ.
1			
2			
3			
4			
5			
6			

მისამართი / Address

ქ. თბილისი, ზანდუკელი ქუჩა N36
ს/კ 01.15.02.015.002

სიტუაციური გეგმა

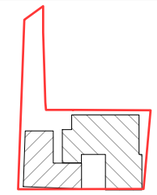

პროექტი / Project

შენობა-ნაგებობის რეკონსტრუქცია

დამკვეთი / Client

შ.პ.ს. "ჰოსფიტალითი ოპერატორი"

თანამდებობა	გვარი
მთ.კონსტრუქტორი	ზ. კიზირია
კონსტრუქტორი	თ. მორალიშვილი
შეასრულა	ლ. გელაშვილი
შეამოწმა	თ. მორალიშვილი

კონსტრუქტორი:
STRUCTURAL ENGINEER
თორნიკე მორალიშვილი
TORNIKE MORALISHVILI
E: TORNIKEMORALISHVILI@GMAIL.COM
M: +995 511 222 442

ფაილი/File: SLAB L 00 REINFORCEMENT

პროექტი/Project No 44V25	ფორმატი Paper Size A3
თარიღი/Date: Nov 25, 2025	
სტადია/Status: C.D.	მ. Scale

ნახაზის დასახელება / Drawing Name:

0.000 ნ.-ზე გადახ. ფილის არმირების გეგმა ზედა შრე Y მიმართ.

ფურცელი/Drawing No Კ-2003

3.200 ნ.-ზე გადახურვის ფილის საყალიბე გეგმა
მ 1:100

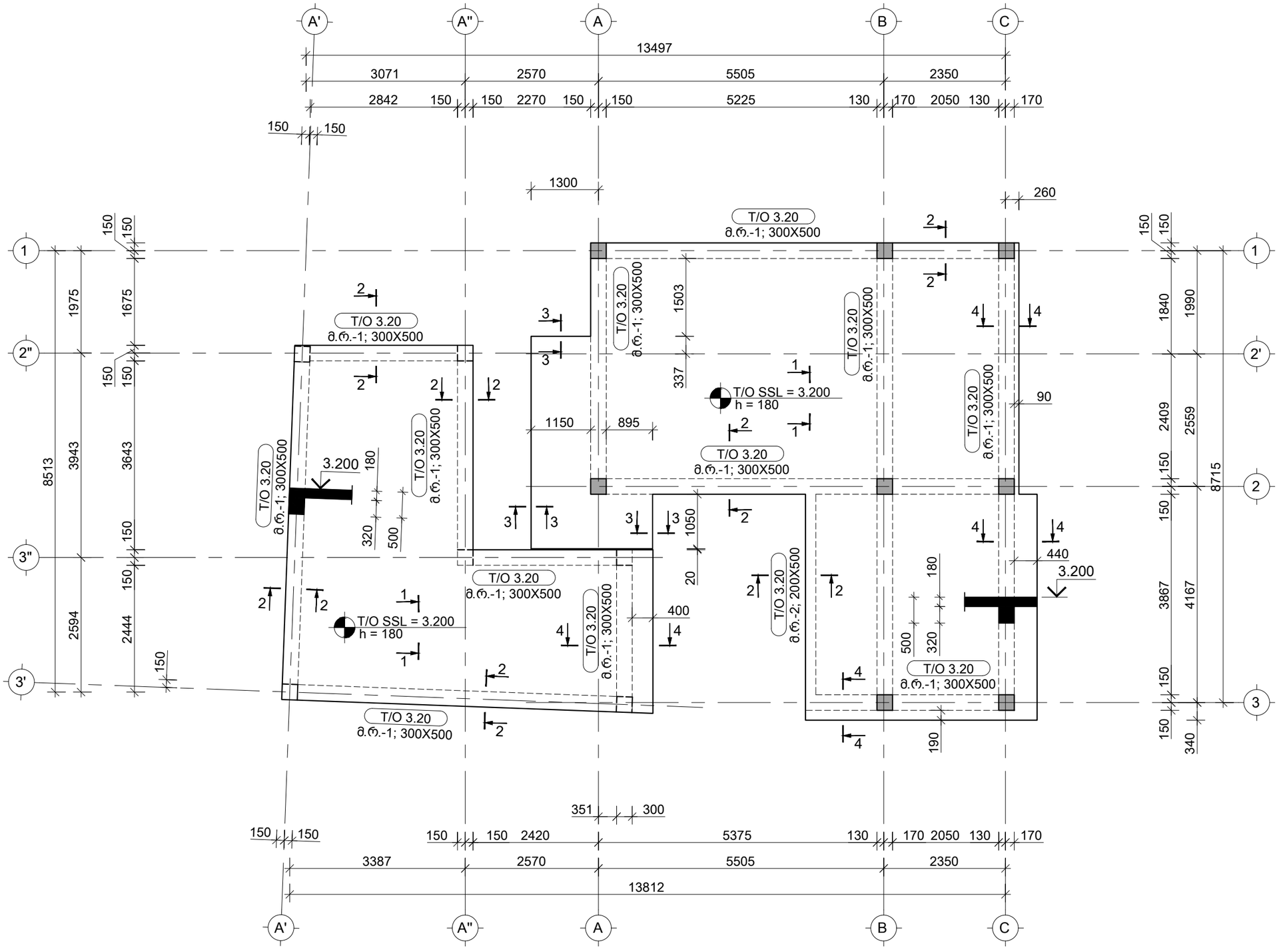

საერთო შენიშვნები :

1. ნახაზში შეტანილი ყველა ცვლილება უნდა შეთანხმდეს პროექტის ავტორთან.
2. შენობის საპროექტო ნული ±0.00=458.30 აბსოლუტურ ნიშნულს.
3. პროექტში ყველა ზომა მოცემულია მილიმეტრებში, ნიშნულები-მეტრებში.

შენიშვნები :

თარიღი Nov 25, 2025 წ.

კორექტირება

№	კორექტირება	თარიღი	შეასრ.
1			
2			
3			
4			
5			
6			

მისამართი / Address

ქ. თბილისი, ზანდუკელი ქუჩა N36
ს/კ 01.15.02.015.002

სიტუაციური გეგმა

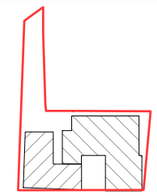

პროექტი / Project

შენობა-ნაგებობის რეკონსტრუქცია

დამკვეთი / Client

შ.პ.ს. "ჰოსფიტალითი ოპერატორი"

თანამდებობა	გვარი
მთ.კონსტრუქტორი	ზ. კიზირია
კონსტრუქტორი	თ. მორალიშვილი
შეასრულა	ლ. გელაშვილი
შეამოწმა	თ. მორალიშვილი

კონსტრუქტორი:
STRUCTURAL ENGINEER
თორნიკე მორალიშვილი
TORNIKE MORALISHVILI
E: TORNIKEMORALISHVILI@GMAIL.COM
M: +995 511 222 442

ფაილი/File:SLAB L 01 REINFORCEMENT

პროექტი/Project No 44V25	ფორმატი Paper Size A3
თარიღი/Date: Nov 25, 2025	
სტადია/Status: C.D.	მ. Scale

ნახაზის დასახელება / Drawing Name:

3.200 ნ.-ზე გადახურვის ფილის საყალიბე გეგმა

ფურცელი/Drawing No კ-2004

3.200 ნ.-ზე გადახურვის ფილის არმირების გეგმა ქვედა შრე
მ 1:100

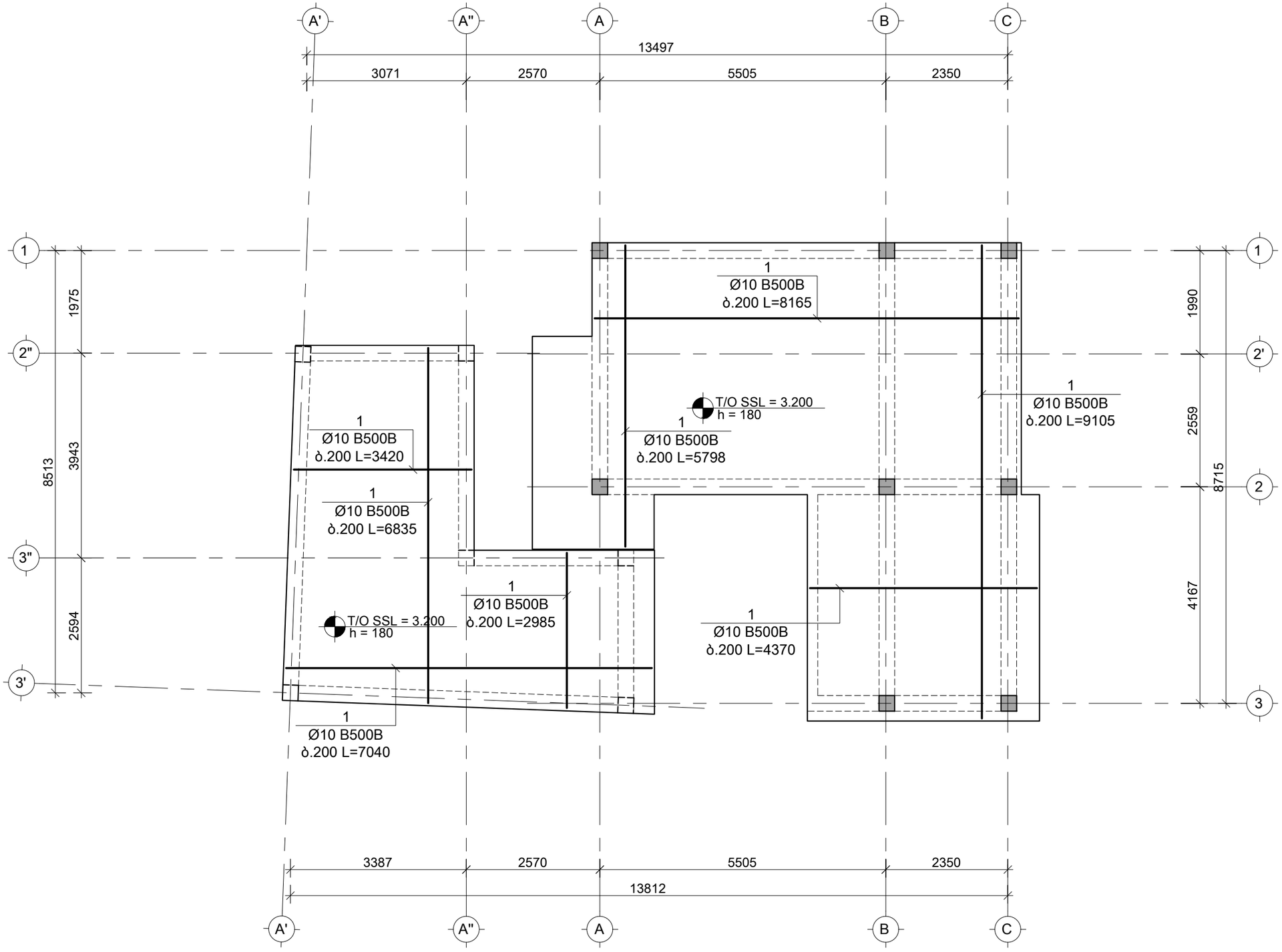

საერთო შენიშვნები :

1. ნახაზში შეტანილი ყველა ცვლილება უნდა შეთანხმდეს პროექტის ავტორთან.
2. შენობის საპროექტო ნული ±0.00=458.30 აბსოლუტურ ნიშნულს.
3. პროექტში ყველა ზომა მოცემულია მილიმეტრებში, ნიშნულები-მეტრებში.

შენიშვნები :

თარიღი Nov 25, 2025 წ.

კორექტირება

№	კორექტირება	თარიღი	შეასრ.
1			
2			
3			
4			
5			
6			

მისამართი / Address

ქ. თბილისი, ზანდუკელი ქუჩა N36
ს/კ 01.15.02.015.002

სიტუაციური გეგმა

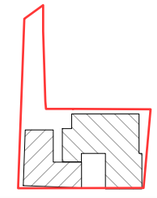

პროექტი / Project

შენობა-ნაგებობის რეკონსტრუქცია

დამკვეთი / Client

შ.პ.ს. "ჰოსფიტალითი
იმპერატორი"

თანამდებობა	გვარი
მთ.კონსტრუქტორი	ზ. კიზირია
კონსტრუქტორი	თ. მორალიშვილი
შეასრულა	ლ. გელაშვილი
შეამოწმა	თ. მორალიშვილი

კონსტრუქტორი:
STRUCTURAL ENGINEER
თორნიკე მორალიშვილი
TORNIKE MORALISHVILI
E: TORNIKEMORALISHVILI@GMAIL.COM
M: +995 511 222 442

ფაილი/File: SLAB L 01 REINFORCEMENT

პროექტი/Project No 44V25	ფორმატი Paper Size A3
თარიღი/Date: Nov 25, 2025	
სტადია/Status: C.D.	მ. Scale

ნახაზის დასახელება / Drawing Name:

3.200 ნ.-ზე გადახ. ფილის არმირების გეგმა ქვედა შრე

ფურცელი/Drawing No Კ-2005

3.200 ნ.-ზე გადახურვის ფილის არმირების გეგმა ზედა შრე
მ 1:100

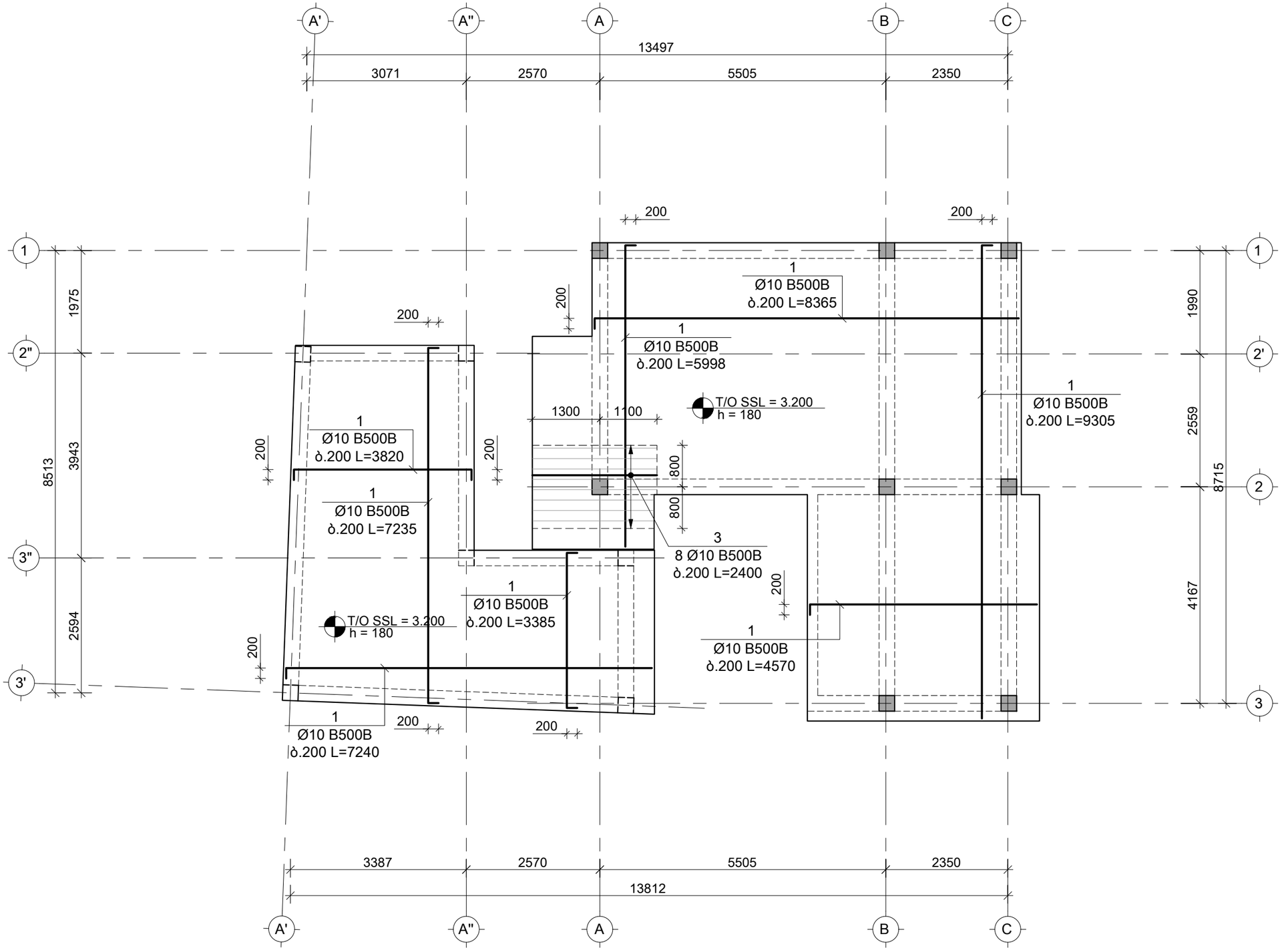

საერთო შენიშვნები :

1. ნახაზში შეტანილი ყველა ცვლილება უნდა შეთანხმდეს პროექტის ავტორთან.
2. შენობის საპროექტო ნული ±0.00=458.30 აბსოლუტურ ნიშნულს.
3. პროექტში ყველა ზომა მოცემულია მილიმეტრებში, ნიშნულები-მეტრებში.

შენიშვნები :

თარიღი Nov 25, 2025 წ.

კორექტირება

№	კორექტირება	თარიღი	შეასრ.
1			
2			
3			
4			
5			
6			

მისამართი / Address

ქ. თბილისი, ზანდუკელი ქუჩა N36
ს/კ 01.15.02.015.002

სიტუაციური გეგმა

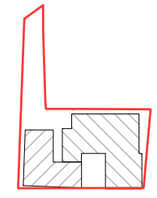

პროექტი / Project

შენობა-ნაგებობის რეკონსტრუქცია

დამკვეთი / Client

შ.პ.ს. "ჰოსფიტალიტი იმპერატორი"

თანამდებობა	გვარი
მთ.კონსტრუქტორი	ზ. კიზირია
კონსტრუქტორი	თ. მორალიშვილი
შეასრულა	ლ. გელაშვილი
შეამოწმა	თ. მორალიშვილი

კონსტრუქტორი:
STRUCTURAL ENGINEER
თორნიკე მორალიშვილი
TORNIKE MORALISHVILI
E: TORNIKEMORALISHVILI@GMAIL.COM
M: +995 511 222 442

ფაილი/File: SLAB L 01 REINFORCEMENT

პროექტი/Project No 44V25	ფორმატი Paper Size A3
თარიღი/Date: Nov 25, 2025	
სტადია/Status: C.D.	მ. Scale

ნახაზის დასახელება / Drawing Name:

3.200 ნ.-ზე გადახ. ფილის არმირების გეგმა ზედა შრე

ფურცელი/Drawing No Კ-2006

6.400 ნ.-ზე გადახურვის ფილის საყალიბე გეგმა
მ 1:100

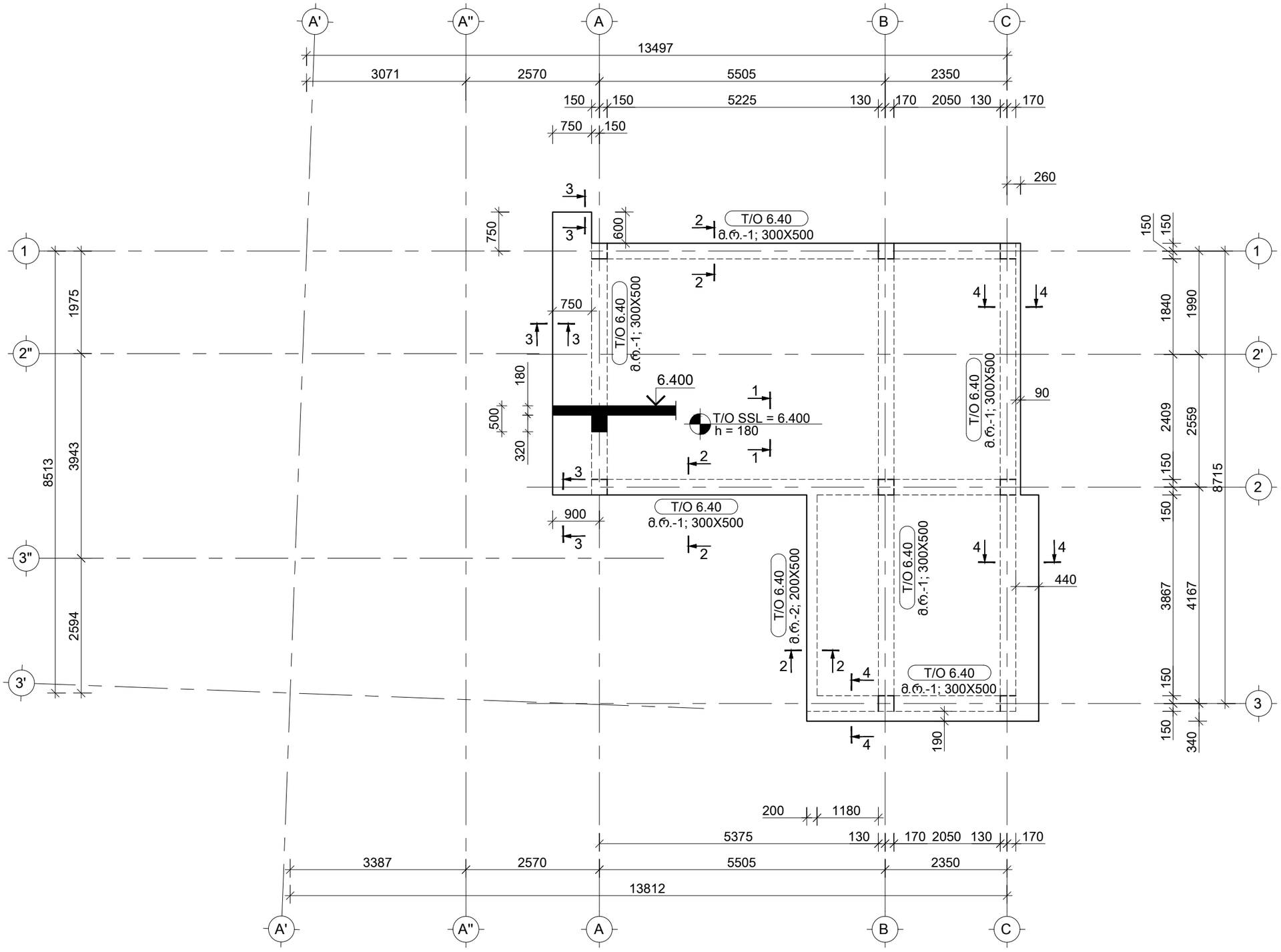

საერთო შენიშვნები :

1. ნახაზში შეტანილი ყველა ცვლილება უნდა შეთანხმდეს პროექტის ავტორთან.
2. შენობის საპროექტო ნული ±0.00=458.30 აბსოლუტურ ნიშნულს.
3. პროექტში ყველა ზომა მოცემულია მილიმეტრებში, ნიშნულები-მეტრებში.

შენიშვნები :

თარიღი Nov 25, 2025 წ.

კორექტირება

№	კორექტირება	თარიღი	შეასრ.
1			
2			
3			
4			
5			
6			

მისამართი / Address

ქ. თბილისი, ზანდუკელი ქუჩა N36
ს/კ 01.15.02.015.002

სიტუაციური გეგმა

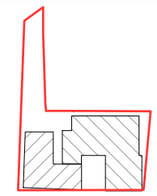

პროექტი / Project

შენობა-ნაგებობის რეკონსტრუქცია

დამკვეთი / Client

შ.პ.ს. "ჰოსფიტალითი იმპერატორი"

თანამდებობა	გვარი
მთ.კონსტრუქტორი	ზ. კიზირია
კონსტრუქტორი	თ. მორალიშვილი
შეასრულა	ლ. გელაშვილი
შეამოწმა	თ. მორალიშვილი

კონსტრუქტორი:
STRUCTURAL ENGINEER
თორნიკე მორალიშვილი
TORNIKE MORALISHVILI
E: TORNIKEMORALISHVILI@GMAIL.COM
M: +995 511 222 442

ფაილი/File: SLAB L 02 REINFORCEMENT

პროექტი/Project No 44V25	ფორმატი Paper Size A3
თარიღი/Date: Nov 25, 2025	
სტადია/Status: C.D.	მ. Scale

ნახაზის დასახელება / Drawing Name:

6.400 ნ.-ზე გადახურვის ფილის საყალიბე გეგმა

ფურცელი/Drawing No კ-2007

6.400 ნ.-ზე გადახურვის ფილის არმირების გეგმა ქვედა შრე
მ 1:100

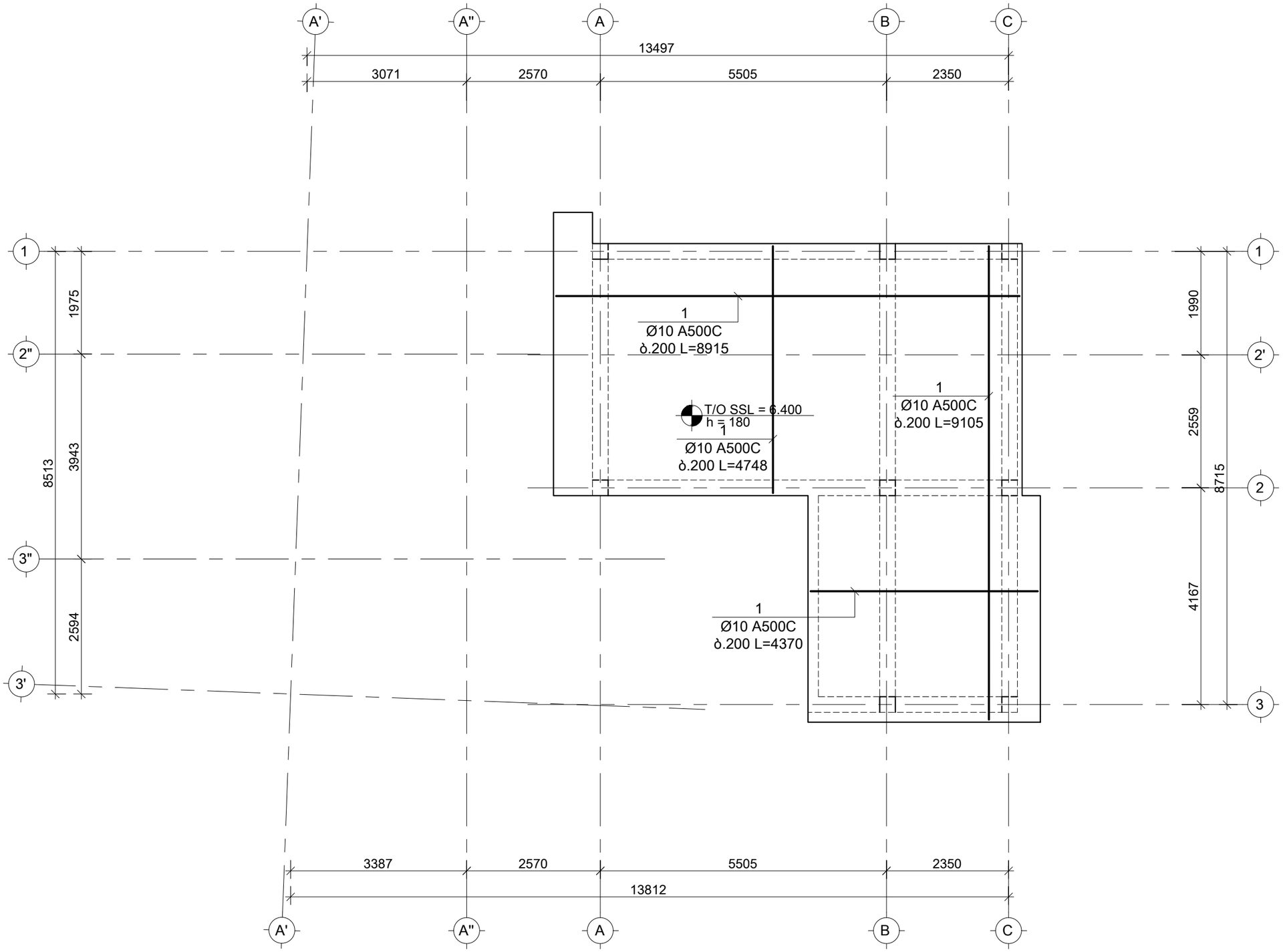

საერთო შენიშვნები :

1. ნახაზში შეტანილი ყველა ცვლილება უნდა შეთანხმდეს პროექტის ავტორთან.
2. შენობის საპროექტო ნული ±0.00=458.30 აბსოლუტურ ნიშნულს.
3. პროექტში ყველა ზომა მოცემულია მილიმეტრებში, ნიშნულები-მეტრებში.

შენიშვნები :

თარიღი Nov 25, 2025 წ.

კორექტირება

№	კორექტირება	თარიღი	შეასრ.
1			
2			
3			
4			
5			
6			

მისამართი / Address

ქ. თბილისი, ზანდუკელი ქუჩა N36
ს/კ 01.15.02.015.002

სიტუაციური გეგმა

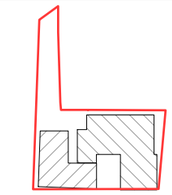

პროექტი / Project

შენობა-ნაგებობის რეკონსტრუქცია

დამკვეთი / Client

შ.პ.ს. "ჰოსფიტალითი იმპერატორი"

თანამდებობა	გვარი
მთ.კონსტრუქტორი	ზ. კიზირია
კონსტრუქტორი	თ. მორალიშვილი
შეასრულა	ლ. გელაშვილი
შეამოწმა	თ. მორალიშვილი

კონსტრუქტორი:
STRUCTURAL ENGINEER
თორნიკე მორალიშვილი
TORNIKE MORALISHVILI
E: TORNIKEMORALISHVILI@GMAIL.COM
M: +995 511 222 442

ფაილი/File: SLAB L 02 REINFORCEMENT

პროექტი/Project No 44V25	ფორმატი Paper Size A3
თარიღი/Date: Nov 25, 2025	
სტადია/Status: C.D.	მ. Scale

ნახაზის დასახელება / Drawing Name:

6.400 ნ.-ზე გადახ. ფილის არმირების გეგმა ქვედა შრე

ფურცელი/Drawing No კ-2008

6.400 ნ.-ზე გადახურვის ფილის არმირების გეგმა ზედა შრე;
მ 1:100

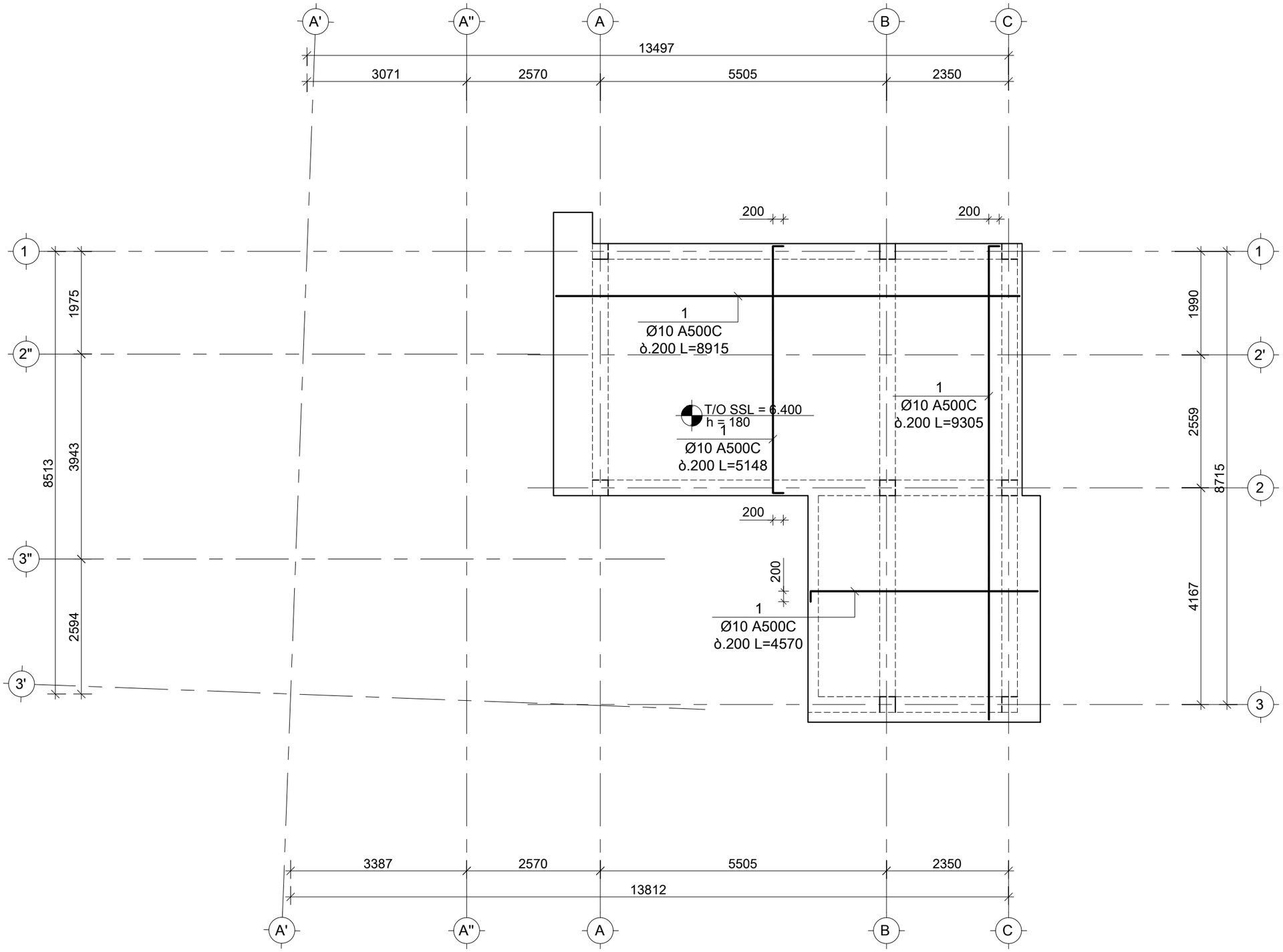

საერთო შენიშვნები :

1. ნახაზში შეტანილი ყველა ცვლილება უნდა შეთანხმდეს პროექტის ავტორთან.
2. შენობის საპროექტო ნული ±0.00=458.30 აბსოლუტურ ნიშნულს.
3. პროექტში ყველა ზომა მოცემულია მილიმეტრებში, ნიშნულები-მეტრებში.

შენიშვნები :

თარიღი Nov 25, 2025 წ.

კორექტირება

№	კორექტირება	თარიღი	შეასრ.
1			
2			
3			
4			
5			
6			

მისამართი / Address

ქ. თბილისი, ზანდუკელი ქუჩა N36
ს/კ 01.15.02.015.002

სიტუაციური გეგმა

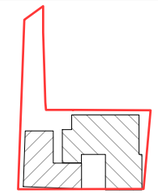

პროექტი / Project

შენობა-ნაგებობის რეკონსტრუქცია

დამკვეთი / Client

შ.პ.ს. "ჰოსფიტალითი იმპერატორი"

თანამდებობა	გვარი
მთ.კონსტრუქტორი	ზ. კიზირია
კონსტრუქტორი	თ. მორალიშვილი
შეასრულა	ლ. გელაშვილი
შეამოწმა	თ. მორალიშვილი

კონსტრუქტორი:
STRUCTURAL ENGINEER
თორნიკე მორალიშვილი
TORNIKE MORALISHVILI
E: TORNIKEMORALISHVILI@GMAIL.COM
M: +995 511 222 442

ფაილი/File:SLAB L 02 REINFORCEMENT

პროექტი/Project No 44V25	ფორმატი Paper Size A3
თარიღი/Date: Nov 25, 2025	
სტადია/Status: C.D.	მ. Scale

ნახაზის დასახელება / Drawing Name:

6.400 ნ.-ზე გადახ. ფილის არმირების გეგმა ზედა შრე

ფურცელი/Drawing No კ-2009

კვეთი 1-1
მ 1:10

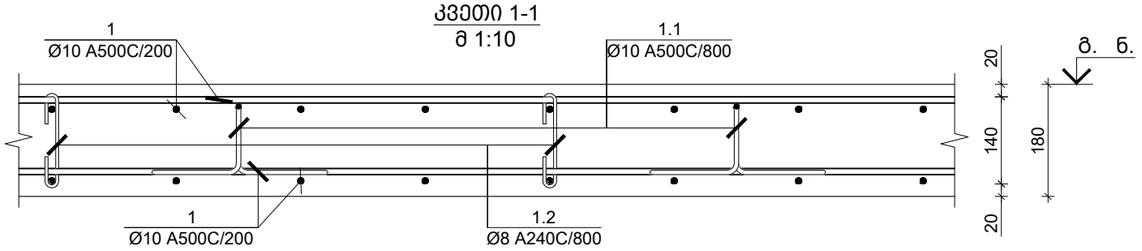

კვეთი 2-2
მ 1:10

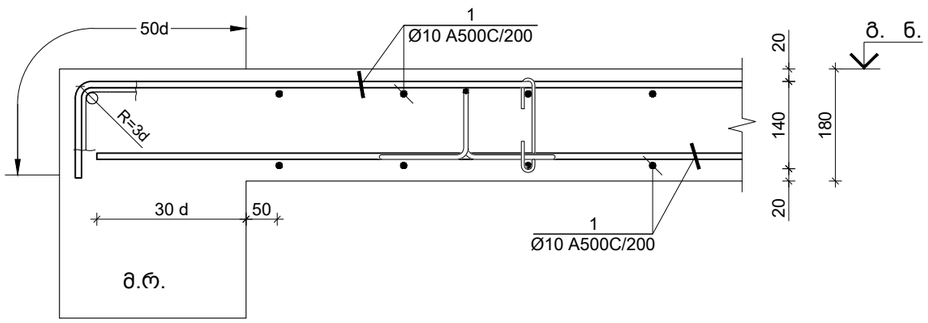

კვეთი 3-3
მ 1:10

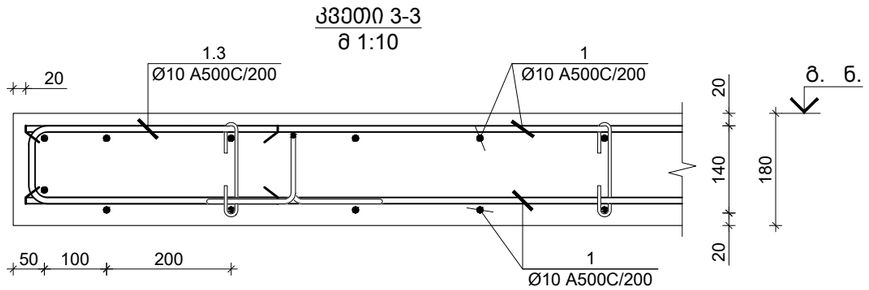

კვეთი 4-4
მ 1:10

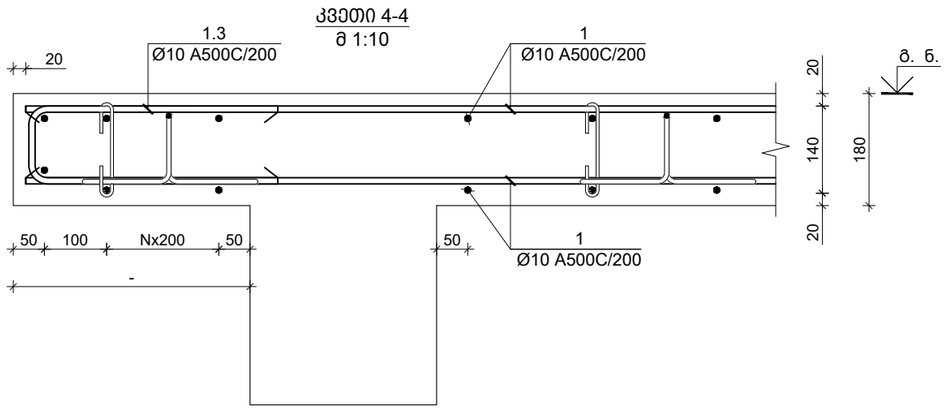

პოზ. N	Ø [მმ]	ე ს კ ი ზ ი [მმ]	სიგრძე L [მმ]
1.1	Ø 10	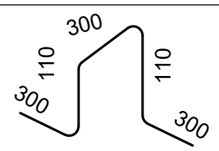	1120
1.2	Ø 8	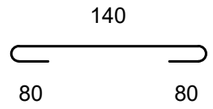	300
1.3	Ø 10	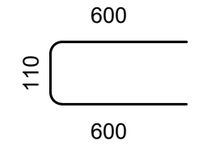	1310

კონსტრ. დასახ.	ელემენტის დასახ.	პოზ. №	დიამეტრი ან კვეთი (მმ)	ერთეულის სიგრძე (მმ.)	რაოდენობა (ც.)	საერთო სიგრძე (მ.)	საერთო წონა (კგ.)
მონოლითური მადახურვის ფილის სპეციფიკაცია	0.000 ნ.-ზე მადახურვის ფილა	1	Ø 10 B500B	დ.ა.	-	1980	1220
		2	Ø 10 B500B	2000	11 X 1	22	14
		3	Ø 10 B500B	2400	26 X 1	62	38
		1.1	Ø 10 B500B	1120	144 X 1	161	99
		1.2	Ø 8 B500B	300	144 X 1	43	17
		1.3	Ø 10 B500B	1310	41 X 1	54	33
		მძიმე ბეტონი	B25	V =	16.2 X 1	= 16.2	მ³
	3.200 ნ.-ზე მადახურვის ფილა	1	Ø 10 B500B	დ.ა.	-	2244	1383
		3	Ø 10 B500B	2400	8 X 1	19	12
		1.1	Ø 10 B500B	1120	163 X 1	183	113
		1.2	Ø 8 B500B	300	163 X 1	49	19
		1.3	Ø 10 B500B	1310	135 X 1	177	109
		მძიმე ბეტონი	B25	V =	18.4 X 1	= 18.4	მ³
	6.400 ნ.-ზე მადახურვის ფილა	1	Ø 10 B500B	დ.ა.	-	1408	868
		3	Ø 10 B500B	2400	8 X 1	19	12
		1.1	Ø 10 B500B	1120	102 X 1	115	71
		1.2	Ø 8 B500B	300	102 X 1	31	12
		1.3	Ø 10 B500B	1310	110 X 1	144	89
		მძიმე ბეტონი	B25	V =	11.5 X 1	= 11.5	მ³

საერთო შენიშვნები :

1. ნახაზში შეტანილი ყველა ცვლილება უნდა შეთანხმდეს პროექტის ავტორთან.
2. შენობის საპროექტო ნული ±0.00=458.30 აბსოლუტურ ნიშნულს.
3. პროექტში ყველა ზომა მოცემულია მილიმეტრებში, ნიშნულები-მეტრებში.

შენიშვნები :

თარიღი Nov 25, 2025 წ.

კორექტირება

№	კორექტირება	თარიღი	შეასრ.
1			
2			
3			
4			
5			
6			

მისამართი / Address

ქ. თბილისი, ზანდუკელი ქუჩა N36
ს/კ 01.15.02.015.002

სიტუაციური გეგმა

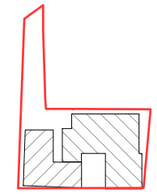

პროექტი / Project

შენობა-ნაგებობის რეკონსტრუქცია

დამკვეთი / Client

შ.პ.ს. "ჰოსფიტალითი ოპერატორი"

თანამდებობა	გვარი
მთ.კონსტრუქტორი	ზ. კიზირია
კონსტრუქტორი	თ. მორალიშვილი
შეასრულა	ლ. გელაშვილი
შეამოწმა	თ. მორალიშვილი

კონსტრუქტორი:
STRUCTURAL ENGINEER
თორნიკე მორალიშვილი
TORNIKE MORALISHVILI
E: TORNIKEMORALISHVILI@GMAIL.COM
M: +995 511 222 442

ფაილი/File:SLAB SECTION

პროექტი/Project No 44V25	ფორმატი Paper Size A3
თარიღი/Date: Nov 25, 2025	
სტადია/Status: C.D.	მ. Scale

ნახაზის დასახელება / Drawing Name:

ფილის კვეთი 1-1 2-2 3-3 & 4-4

ფურცელი/Drawing No	კ-2010

-3.000 ნ.-ზე მონოლითური სვეტების მარკირების გეგმა
მ 1:100

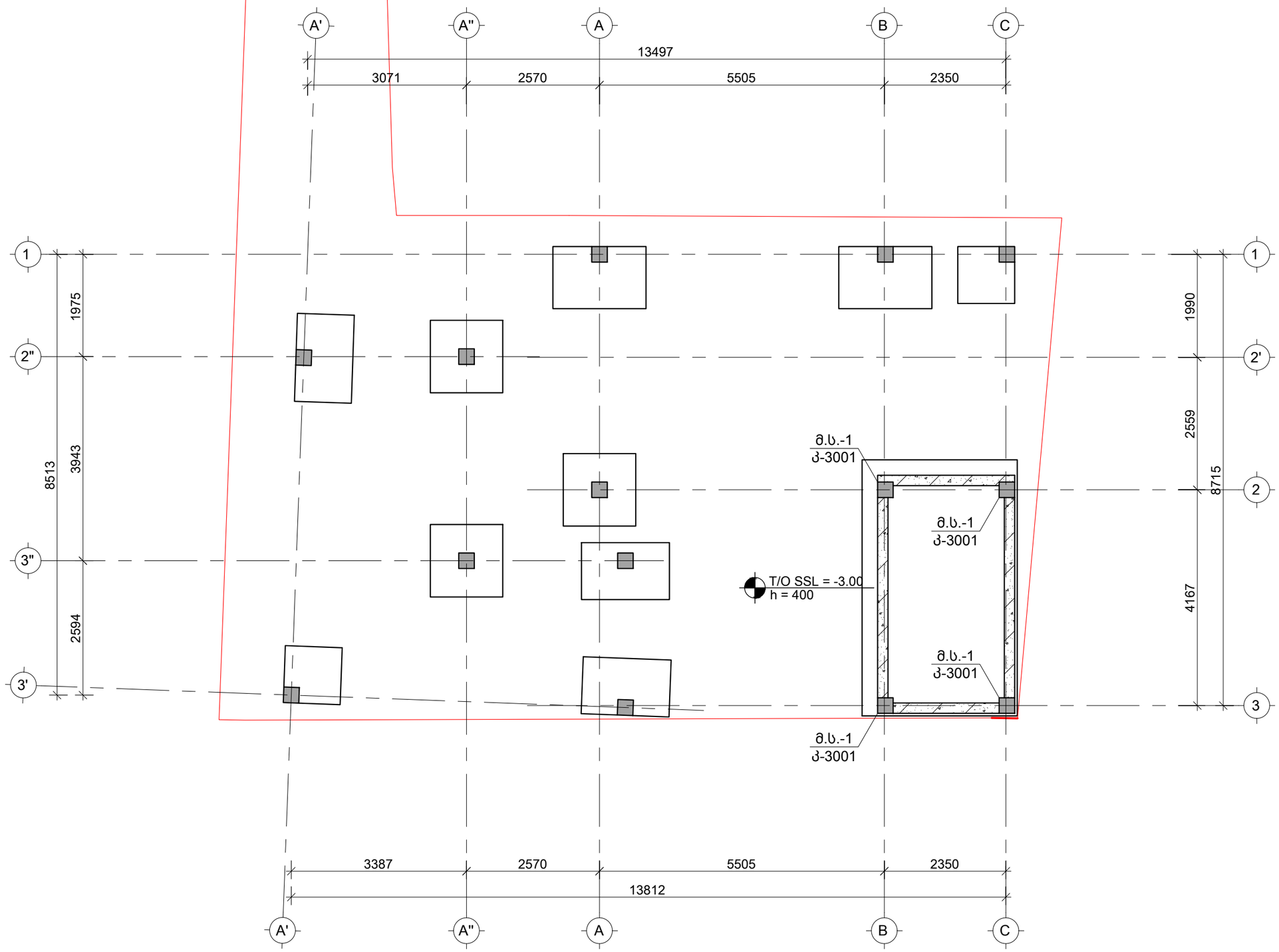

საერთო შენიშვნები :

1. ნახაზში შეტანილი ყველა ცვლილება უნდა შეთანხმდეს პროექტის ავტორთან.
2. შენობის საპროექტო ნული ±0.00=458.30 აბსოლუტურ ნიშნულს.
3. პროექტში ყველა ზომა მოცემულია მილიმეტრებში, ნიშნულები-მეტრებში.

შენიშვნები :

თარიღი Nov 25, 2025 წ.

კორექტირება

№	კორექტირება	თარიღი	შეასრ.
1			
2			
3			
4			
5			
6			

მისამართი / Address

ქ. თბილისი, ზანდუკელი ქუჩა N36
ს/კ 01.15.02.015.002

სიტუაციური გეგმა

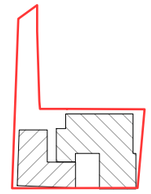

პროექტი / Project

შენობა-ნაგებობის რეკონსტრუქცია

დამკვეთი / Client

შ.პ.ს. "ჰოსფიტალითი იმპერატორი"

თანამდებობა	გვარი
მთ.კონსტრუქტორი	ზ. კიზირია
კონსტრუქტორი	თ. მორალიშვილი
შეასრულა	ლ. გელაშვილი
შეამოწმა	თ. მორალიშვილი

კონსტრუქტორი:
STRUCTURAL ENGINEER
თორნიკე მორალიშვილი
TORNIKE MORALISHVILI
E: TORNIKEMORALISHVILI@GMAIL.COM
M: +995 511 222 442

ფაილი/File: COLUMN PLANE

პროექტი/Project No 44V25	ფორმატი Paper Size A3
თარიღი/Date: Nov 25, 2025	
სტადია/Status: C.D.	მ. Scale

ნახაზის დასახელება / Drawing Name:

-3.000 ნ.-ზე მონოლითური სვეტების მარკირების გეგმა

ფურცელი/Drawing No პ-3000

მონოლითური სვეტი მ.ს.-1 / 4 ც.
მ 1:25

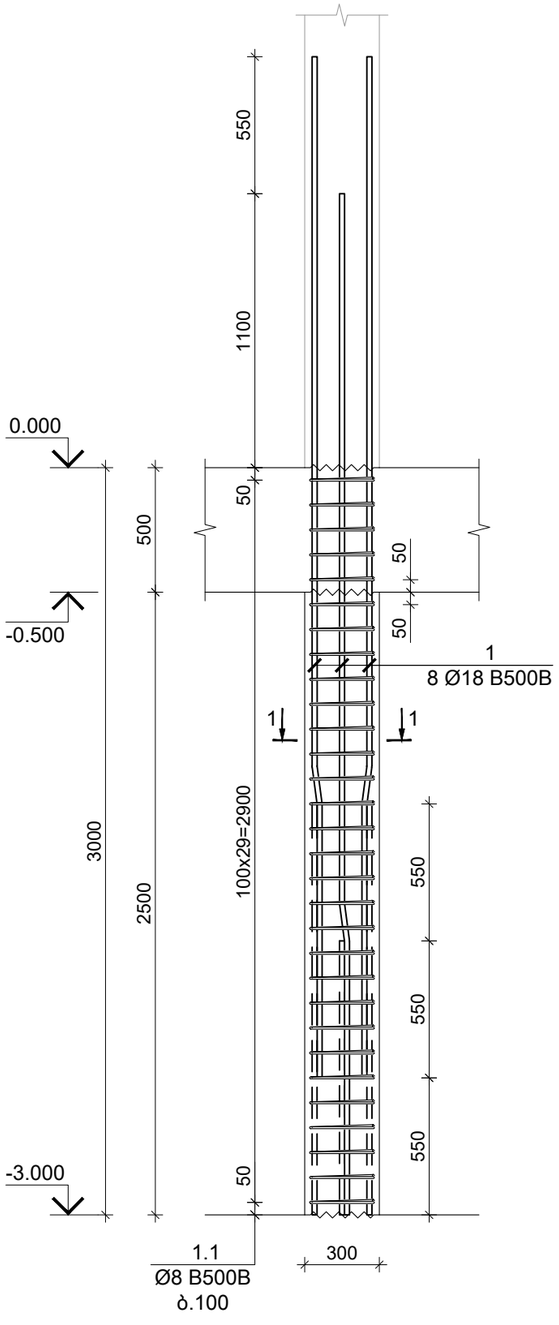

კვეთი 1-1
მ 1:10

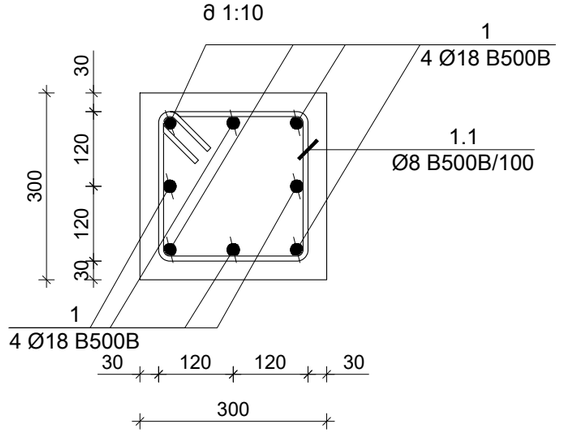

პოზ. N	Ø [მმ]	ე ს კ ი ზ ი [მმ]	სიგრძე L [მმ]
1	Ø 18	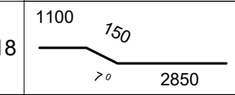	4100
1.1	Ø 8	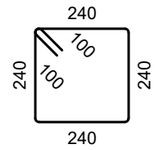	1160

კონსტრ. დასახ.	ელემენტის დასახ.	პოზ. №	დიამეტრი ან კვეთი (მმ)	ერთეულის სიგრძე (მმ.)	რაოდენობა (ც.)	საერთო სიგრძე (მ.)	საერთო წონა (კგ.)
მონ. სვეტი	მ.ს.-1 30x30	1	Ø 18 B500B	4100	8 X 4	131	262
		1.1	Ø 8 B500B	1160	30 X 4	139	55
		მძიმე ბეტონი B25 V = 0.23 X 4 = 0.90 მ³					

საერთო შენიშვნები :

1. ნახაზში შეტანილი ყველა ცვლილება უნდა შეთანხმდეს პროექტის ავტორთან.
2. შენობის საპროექტო ნული ±0.00=458.30 აბსოლუტურ ნიშნულს.
3. პროექტში ყველა ზომა მოცემულია მილიმეტრებში, ნიშნულები-მეტრებში.

შენიშვნები :

თარიღი Nov 25, 2025 წ.

კორექტირება

№	კორექტირება	თარიღი	შეასრ.
1			
2			
3			
4			
5			
6			

მისამართი / Address

ქ. თბილისი, ზანდუკელი ქუჩა N36
ს/კ 01.15.02.015.002

სიტუაციური გეგმა

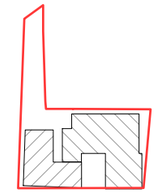

პროექტი / Project

შენობა-ნაგებობის რეკონსტრუქცია

დამკვეთი / Client

შ.პ.ს. "ჰოსფიტალითი იმპერატორი"

თანამდებობა	გვარი
მთ.კონსტრუქტორი	ზ. კიზირია
კონსტრუქტორი	თ. მორალიშვილი
შეასრულა	ლ. გელაშვილი
შეამოწმა	თ. მორალიშვილი

კონსტრუქტორი:
STRUCTURAL ENGINEER
თორნიკე მორალიშვილი
TORNIKE MORALISHVILI
E: TORNIKEMORALISHVILI@GMAIL.COM
M: +995 511 222 442

ფაილი/File:COLUMN

პროექტი/Project No 44V25	ფორმატი Paper Size
თარიღი/Date: Nov 25, 2025	A3
სტადია/Status: C.D.	მ. Scale

ნახაზის დასახელება / Drawing Name:

მონოლითური სვეტი მ.ს.-1

ფურცელი/Drawing No კ-3001

0.000 ნ.-ზე მონოლითური სვეტების მარკირების გეგმა
მ 1:100

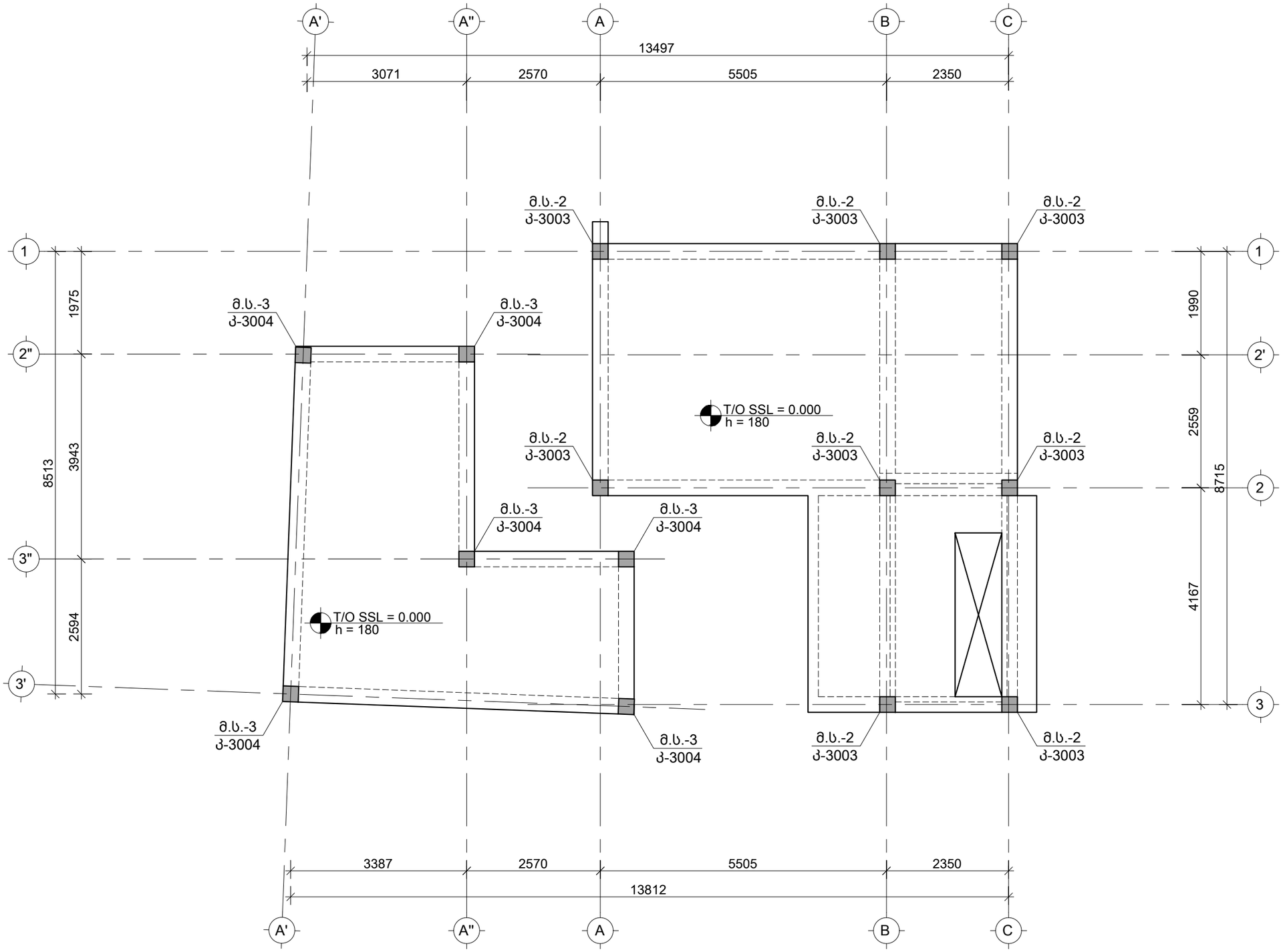

საერთო შენიშვნები :

1. ნახაზში შეტანილი ყველა ცვლილება უნდა შეთანხმდეს პროექტის ავტორთან.
2. შენობის საპროექტო ნული ±0.00=458.30 აბსოლუტურ ნიშნულს.
3. პროექტში ყველა ზომა მოცემულია მილიმეტრებში, ნიშნულები-მეტრებში.

შენიშვნები :

თარიღი Nov 25, 2025 წ.

კორექტირება

№	კორექტირება	თარიღი	შეასრ.
1			
2			
3			
4			
5			
6			

მისამართი / Address

ქ. თბილისი, ზანდუკელი ქუჩა N36
ს/კ 01.15.02.015.002

სიტუაციური გეგმა

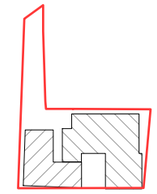

პროექტი / Project

შენობა-ნაგებობის რეკონსტრუქცია

დამკვეთი / Client

შ.პ.ს. "ჰოსფიტალითი იმპერატორი"

თანამდებობა	გვარი
მთ.კონსტრუქტორი	ზ. კიზირია
კონსტრუქტორი	თ. მორალიშვილი
შეასრულა	ლ. გელაშვილი
შეამოწმა	თ. მორალიშვილი

კონსტრუქტორი:
STRUCTURAL ENGINEER
თორნიკე მორალიშვილი
TORNIKE MORALISHVILI
E: TORNIKEMORALISHVILI@GMAIL.COM
M: +995 511 222 442

ფაილი/File: COLUMN PLANE

პროექტი/Project No 44V25	ფორმატი Paper Size A3
თარიღი/Date: Nov 25, 2025	
სტადია/Status: C.D.	მ. Scale

ნახაზის დასახელება / Drawing Name:

0.000 ნ.-ზე მონოლითური სვეტების მარკირების გეგმა

ფურცელი/Drawing No პ-3002

მონოლითური სვეტი მ.ს.-2 / 8 ც.
მ 1:25

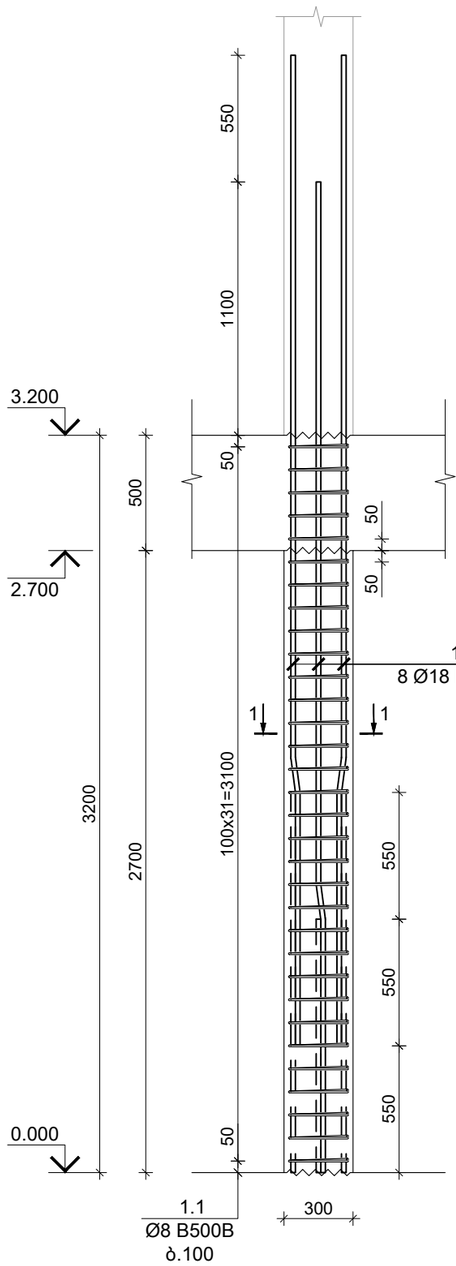

კვეთი 1-1
მ 1:10

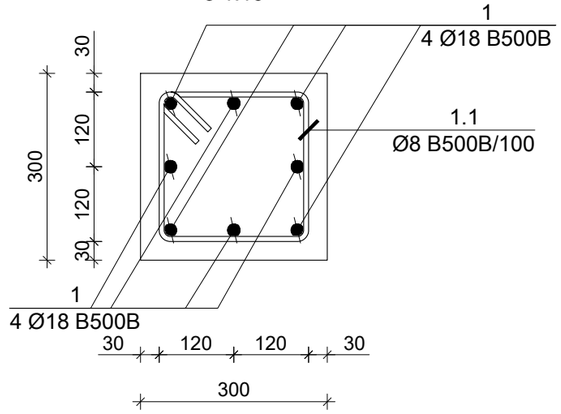

პოზ. N	Ø [მმ]	ე ს კ ი ზ ი [მმ]	სიგრძე L [მმ]
1	Ø 18	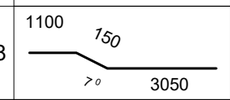	4300
1.1	Ø 8	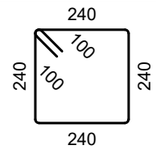	1160

კონსტრ. დასახ.	ელემენტის დასახ.	პოზ. №	დიამეტრი ან კვეთი (მმ)	ერთეულის სიგრძე (მმ.)	რაოდენობა (ც.)	საერთო სიგრძე (მ.)	საერთო წონა (კგ.)
მონ. სვეტი	მ.ს.-2 30x30	1	Ø 18 B500B	4300	8 X 8	275	549
		1.1	Ø 8 B500B	1160	32 X 8	297	117
		მძიმე ბეტონი B25 V = 0.24 X 8 = 1.94 მ³					

საერთო შენიშვნები :

1. ნახაზში შეტანილი ყველა ცვლილება უნდა შეთანხმდეს პროექტის ავტორთან.
2. შენობის საპროექტო ნული ±0.00=458.30 აბსოლუტურ ნიშნულს.
3. პროექტში ყველა ზომა მოცემულია მილიმეტრებში, ნიშნულები-მეტრებში.

შენიშვნები :

თარიღი Nov 25, 2025 წ.

კორექტირება

№	კორექტირება	თარიღი	შეასრ.
1			
2			
3			
4			
5			
6			

მისამართი / Address

ქ. თბილისი, ზანდუკელი ქუჩა N36
ს/კ 01.15.02.015.002

სიტუაციური გეგმა

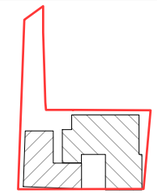

პროექტი / Project

შენობა-ნაგებობის რეკონსტრუქცია

დამკვეთი / Client

შ.პ.ს. "ჰოსფიტალითი იმპერატორი"

თანამდებობა	გვარი
მთ.კონსტრუქტორი	ზ. კიზირია
კონსტრუქტორი	თ. მორალიშვილი
შეასრულა	ლ. გელაშვილი
შეამოწმა	თ. მორალიშვილი

კონსტრუქტორი:
STRUCTURAL ENGINEER
თორნიკე მორალიშვილი
TORNIKE MORALISHVILI
E: TORNIKEMORALISHVILI@GMAIL.COM
M: +995 511 222 442

ფაილი/File: COLUMN

პროექტი/Project No 44V25	ფორმატი Paper Size
თარიღი/Date: Nov 25, 2025	A3
სტადია/Status: C.D.	მ. Scale

ნახაზის დასახელება / Drawing Name:

მონოლითური სვეტი მ.ს.-2

ფურცელი/Drawing No	კ-3003

მონოლითური სვეტი მ.ს.-3 / 6 ც.
მ 1:25

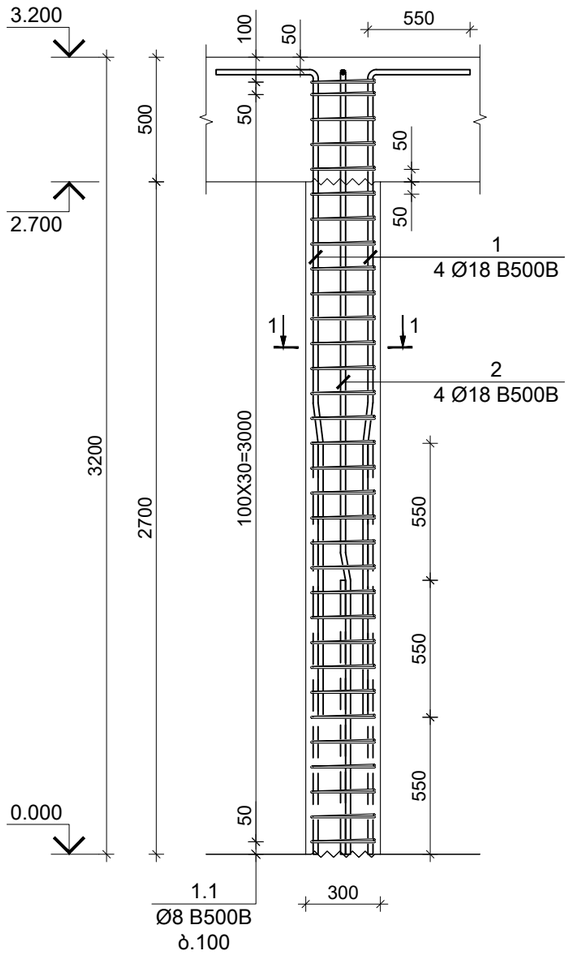

კვეთი 1-1
მ 1:10

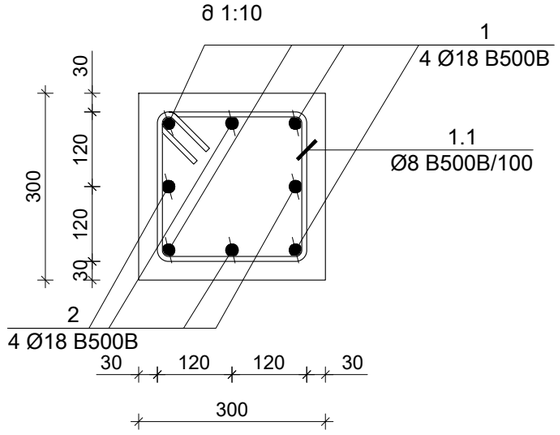

პოზ. N	Ø [მმ]	ე ს კ ი ზ ი [მმ]	სიგრძე L [მმ]
1	Ø 18	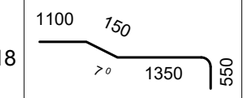	3150
2	Ø 18	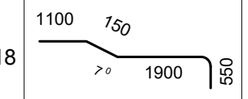	3700
1.1	Ø 8	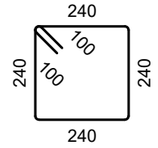	1160

კონსტრ. დასახ.	ელემენტის დასახ.	პოზ. №	დიამეტრი ან კვეთი (მმ)	ერთეულის სიგრძე (მმ.)	რაოდენობა (ც.)	საერთო სიგრძე (მ.)	საერთო წონა (კგ.)
მონ. სვეტი	მ.ს.-3 30x30	1	Ø 18 B500B	3150	4 X 6	76	151
		2	Ø 18 B500B	3700	4 X 6	89	177
		1.1	Ø 8 B500B	1160	32 X 6	223	88
		მძიმე ბეტონი B25 V = 0.24 X 6 = 1.46 მ³					

საერთო შენიშვნები :

1. ნახაზში შეტანილი ყველა ცვლილება უნდა შეთანხმდეს პროექტის ავტორთან.
2. შენობის საპროექტო ნული ±0.00=458.30 აბსოლუტურ ნიშნულს.
3. პროექტში ყველა ზომა მოცემულია მილიმეტრებში, ნიშნულები-მეტრებში.

შენიშვნები :

თარიღი Nov 25, 2025 წ.

კორექტირება

№	კორექტირება	თარიღი	შეასრ.
1			
2			
3			
4			
5			
6			

მისამართი / Address

ქ. თბილისი, ზანდუკელი ქუჩა N36
ს/კ 01.15.02.015.002

სიტუაციური გეგმა

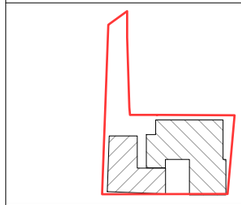

პროექტი / Project

შენობა-ნაგებობის რეკონსტრუქცია

დამკვეთი / Client

შ.პ.ს. "ჰოსფიტალითი ოპერატორი"

თანამდებობა	გვარი
მთ.კონსტრუქტორი	ზ. კიზირია
კონსტრუქტორი	თ. მორალიშვილი
შესრულა	ლ. გელაშვილი
შეამოწმა	თ. მორალიშვილი

კონსტრუქტორი:
STRUCTURAL ENGINEER
თორნიკე მორალიშვილი
TORNIKE MORALISHVILI
E: TORNIKEMORALISHVILI@GMAIL.COM
M: +995 511 222 442

ფაილი/File: COLUMN

პროექტი/Project No 44V25	ფორმატი Paper Size
თარიღი/Date: Nov 25, 2025	A3
სტადია/Status: C.D.	მ. Scale

ნახაზის დასახელება / Drawing Name:

მონოლითური სვეტი მ.ს.-3

ფურცელი/Drawing No	კ-3004

3.200 ნ.-ზე მონოლითური სვეტების მარკირების გეგმა
მ 1:100

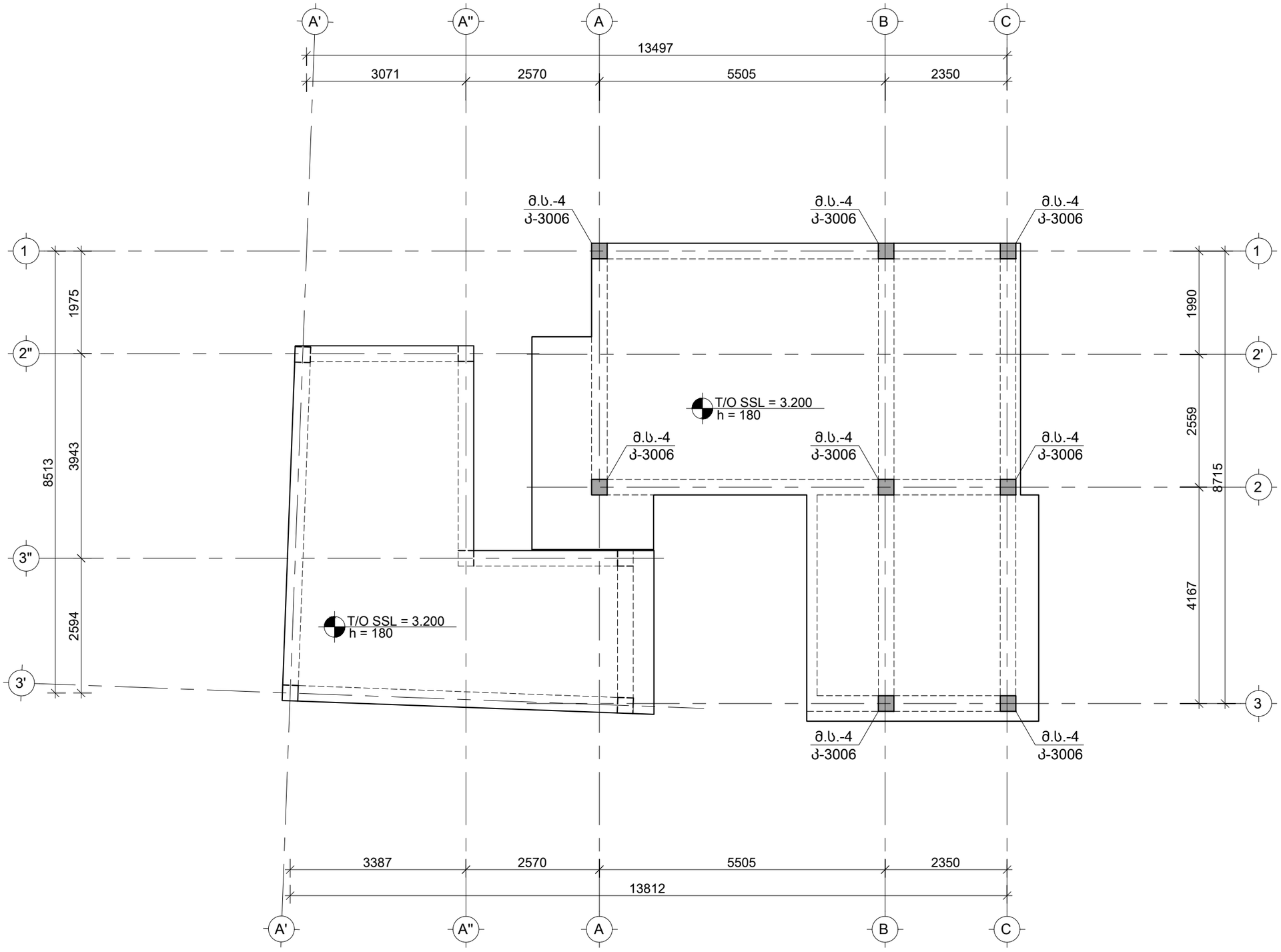

საერთო შენიშვნები :

1. ნახაზში შეტანილი ყველა ცვლილება უნდა შეთანხმდეს პროექტის ავტორთან.
2. შენობის საპროექტო ნული ±0.00=458.30 აბსოლუტურ ნიშნულს.
3. პროექტში ყველა ზომა მოცემულია მილიმეტრებში, ნიშნულები-მეტრებში.

შენიშვნები :

თარიღი Nov 25, 2025 წ.

კორექტირება

№	კორექტირება	თარიღი	შეასრ.
1			
2			
3			
4			
5			
6			

მისამართი / Address

ქ. თბილისი, ზანდუკელი ქუჩა N36
ს/კ 01.15.02.015.002

სიტუაციური გეგმა

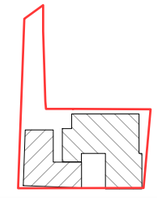

პროექტი / Project

შენობა-ნაგებობის რეკონსტრუქცია

დამკვეთი / Client

შ.პ.ს. "ჰოსფიტალითი იმპერატორი"

თანამდებობა	გვარი
მთ.კონსტრუქტორი	ზ. კიზირია
კონსტრუქტორი	თ. მორალიშვილი
შეასრულა	ლ. გელაშვილი
შეამოწმა	თ. მორალიშვილი

კონსტრუქტორი:
STRUCTURAL ENGINEER
თორნიკე მორალიშვილი
TORNIKE MORALISHVILI
E: TORNIKEMORALISHVILI@GMAIL.COM
M: +995 511 222 442

ფაილი/File:COLUMN PLANE

პროექტი/Project No 44V25	ფორმატი Paper Size A3
თარიღი/Date: Nov 25, 2025	
სტადია/Status: C.D.	მ. Scale

ნახაზის დასახელება / Drawing Name:

3.200 ნ.-ზე მონოლითური სვეტების მარკირების გეგმა

ფურცელი/Drawing No კ-3005

მონოლითური სვეტი მ.ს.-4 / 8 ც.
მ 1:25

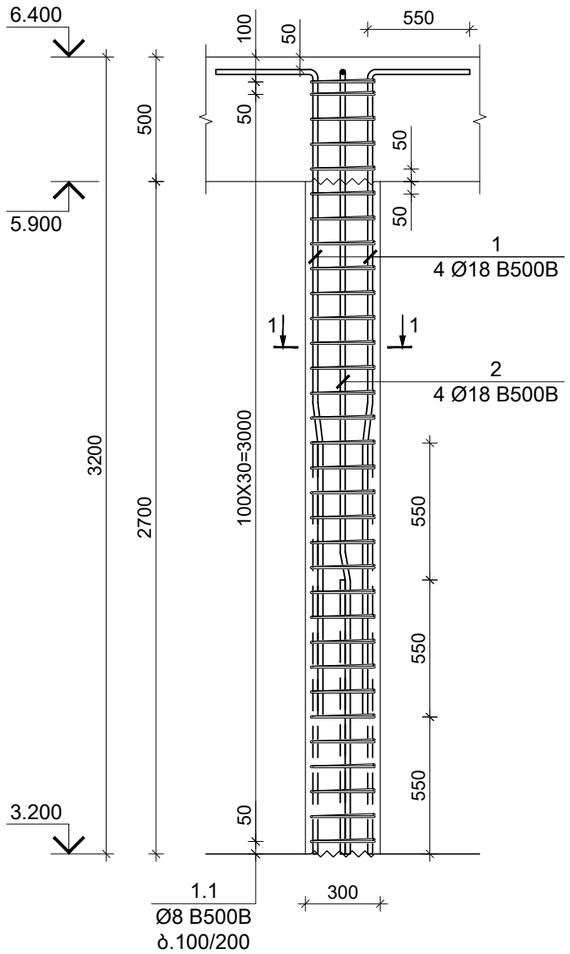

კვეთი 1-1
მ 1:10

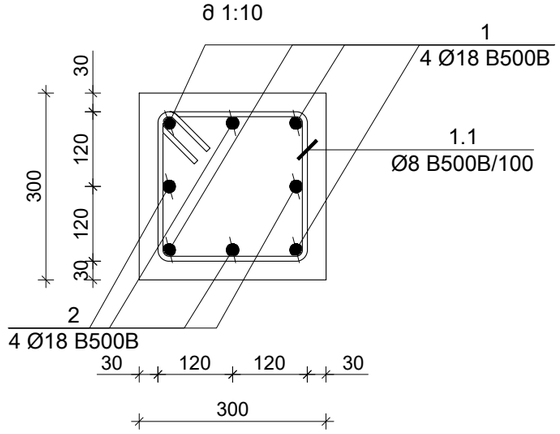

პოზ. N	Ø [მმ]	ე ს კ ი ზ ი [მმ]	სიგრძე L [მმ]
1	Ø 18	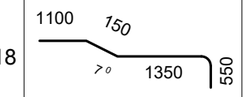	3150
2	Ø 18	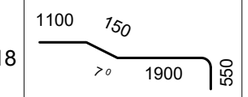	3700
1.1	Ø 8	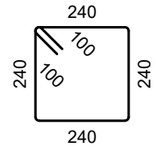	1160

კონსტრ. დასახ.	ელემენტის დასახ.	პოზ. №	დიამეტრი ან კვეთი (მმ)	ერთეულის სიგრძე (მმ.)	რაოდენობა (ც.)	საერთო სიგრძე (მ.)	საერთო წონა (კგ.)
მონ. სვეტი	მ.ს.-4 30x30	1	Ø 18 B500B	3150	4 X 8	101	201
		2	Ø 18 B500B	3700	4 X 8	118	236
		1.1	Ø 8 B500B	1160	32 X 8	297	117
		მძიმე ბეტონი B25 V = 0.24 X 8 = 1.94 მ³					

საერთო შენიშვნები :

1. ნახაზში შეტანილი ყველა ცვლილება უნდა შეთანხმდეს პროექტის ავტორთან.
2. შენობის საპროექტო ნული ±0.00=458.30 აბსოლუტურ ნიშნულს.
3. პროექტში ყველა ზომა მოცემულია მილიმეტრებში, ნიშნულები-მეტრებში.

შენიშვნები :

თარიღი Nov 25, 2025 წ.

კორექტირება

№	კორექტირება	თარიღი	შეასრ.
1			
2			
3			
4			
5			
6			

მისამართი / Address

ქ. თბილისი, ზანდუკელი ქუჩა N36
ს/კ 01.15.02.015.002

სიტუაციური გეგმა

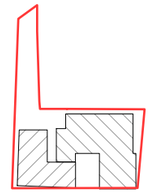

პროექტი / Project

შენობა-ნაგებობის რეკონსტრუქცია

დამკვეთი / Client

შ.პ.ს. "ჰოსფიტალითი ოპერატორი"

თანამდებობა	გვარი
მთ.კონსტრუქტორი	ზ. კიზირია
კონსტრუქტორი	თ. მორალიშვილი
შეასრულა	ლ. გელაშვილი
შეამოწმა	თ. მორალიშვილი

კონსტრუქტორი:
STRUCTURAL ENGINEER
თორნიკე მორალიშვილი
TORNIKE MORALISHVILI
E: TORNIKEMORALISHVILI@GMAIL.COM
M: +995 511 222 442

ფაილი/File: COLUMN

პროექტი/Project No 44V25	ფორმატი Paper Size
თარიღი/Date: Nov 25, 2025	A3
სტადია/Status: C.D.	მ. Scale

ნახაზის დასახელება / Drawing Name:

მონოლითური სვეტი მ.ს.-4

ფურცელი/Drawing No	კ-3006

0.000 ნ.-ზე მონოლითური რიგელების ქვედა შრის დამატებით არმირების სქემა
მ 1:100

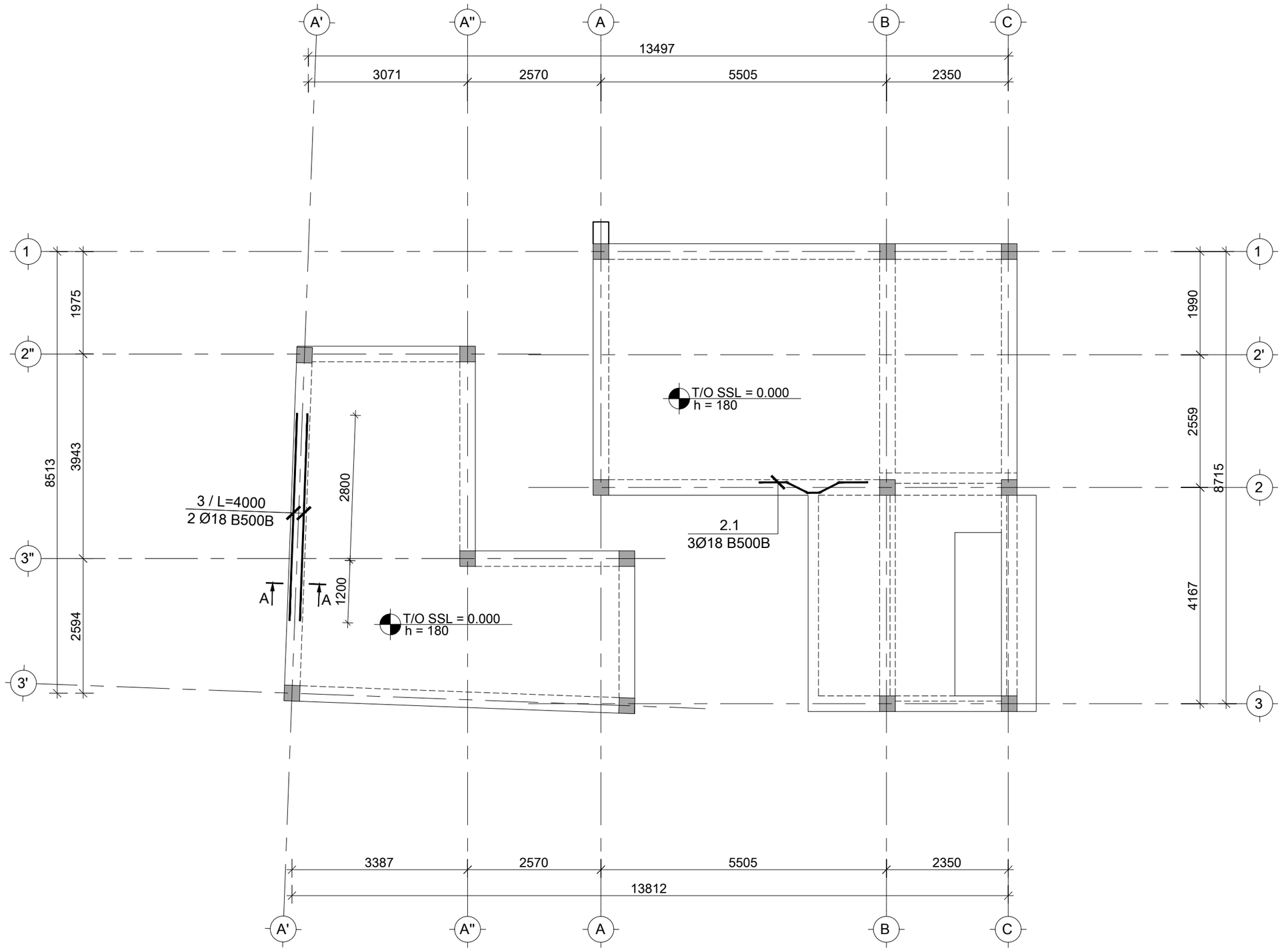

საერთო შენიშვნები :

1. ნახაზში შეტანილი ყველა ცვლილება უნდა შეთანხმდეს პროექტის ავტორთან.
2. შენობის საპროექტო ნული ±0.00=458.30 აბსოლუტურ ნიშნულს.
3. პროექტში ყველა ზომა მოცემულია მილიმეტრებში, ნიშნულები-მეტრებში.

შენიშვნები :

თარიღი Nov 25, 2025 წ.

კორექტირება

№	კორექტირება	თარიღი	შეასრ.
1			
2			
3			
4			
5			
6			

მისამართი / Address

ქ. თბილისი, ზანდუკელი ქუჩა N36
ს/კ 01.15.02.015.002

სიტუაციური გეგმა

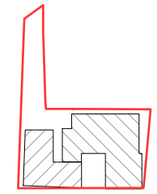

პროექტი / Project

შენობა-ნაგებობის რეკონსტრუქცია

დამკვეთი / Client

შ.პ.ს. "ჰოსფიტალითი ოპერატორი"

თანამდებობა	გვარი
მთ.კონსტრუქტორი	ზ. კიზირია
კონსტრუქტორი	თ. მორალიშვილი
შეასრულა	ლ. გელაშვილი
შეამოწმა	თ. მორალიშვილი

კონსტრუქტორი:
STRUCTURAL ENGINEER
თორნიკე მორალიშვილი
TORNIKE MORALISHVILI
E: TORNIKEMORALISHVILI@GMAIL.COM
M: +995 511 222 442

ფაილი/File:L 00 BEAM REINFORCEMENT

პროექტი/Project No 44V25	ფორმატი Paper Size A3
თარიღი/Date: Nov 25, 2025	
სტადია/Status: C.D.	მ. Scale

ნახაზის დასახელება / Drawing Name:

0.000 ნ.-ზე მონ. რიგელების ქვედა შრის დამატ. არმირების სქემა

ფურცელი/Drawing No Კ-4000

0.000 ნ.-ზე მონოლითური რიგელების ზედა შრის დამატებით არმირების სქემა
მ 1:100

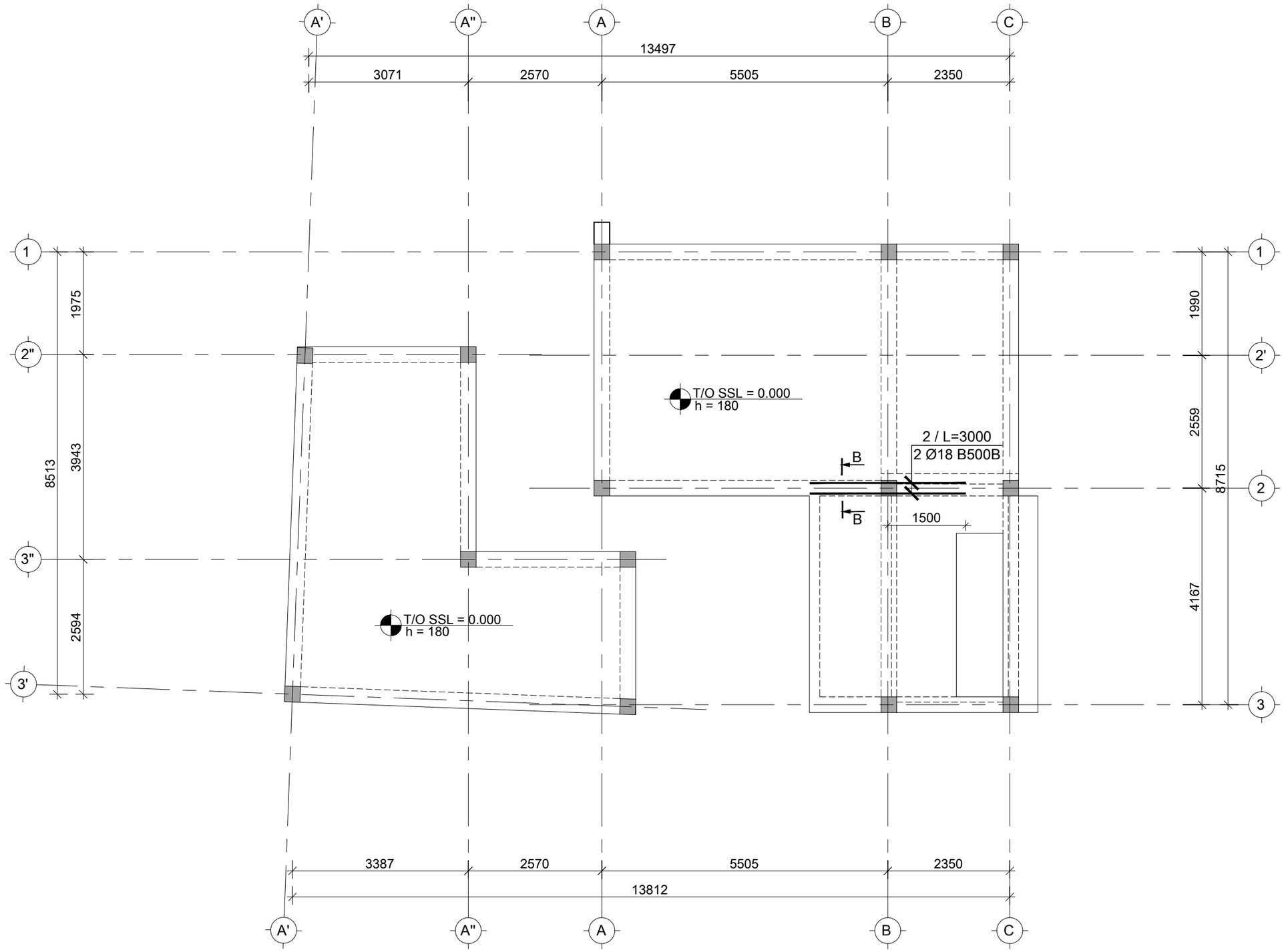

საერთო შენიშვნები :

1. ნახაზში შეტანილი ყველა ცვლილება უნდა შეთანხმდეს პროექტის ავტორთან.
2. შენობის საპროექტო ნული ±0.00=458.30 აბსოლუტურ ნიშნულს.
3. პროექტში ყველა ზომა მოცემულია მილიმეტრებში, ნიშნულები-მეტრებში.

შენიშვნები :

თარიღი Nov 25, 2025 წ.

კორექტირება

№	კორექტირება	თარიღი	შეასრ.
1			
2			
3			
4			
5			
6			

მისამართი / Address

ქ. თბილისი, ზანდუკელი ქუჩა N36
ს/კ 01.15.02.015.002

სიტუაციური გეგმა

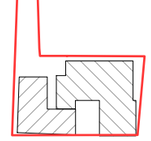

პროექტი / Project

შენობა-ნაგებობის რეკონსტრუქცია

დამკვეთი / Client

შ.პ.ს. "ჰოსფიტალითი იმპერატორი"

თანამდებობა	გვარი
მთ.კონსტრუქტორი	ზ. კიზირია
კონსტრუქტორი	თ. მორალიშვილი
შეასრულა	ლ. გელაშვილი
შეამოწმა	თ. მორალიშვილი

კონსტრუქტორი:
STRUCTURAL ENGINEER
თორნიკე მორალიშვილი
TORNIKE MORALISHVILI
E: TORNIKEMORALISHVILI@GMAIL.COM
M: +995 511 222 442

ფაილი/File:L 00 BEAM REINFORCEMENT

პროექტი/Project No 44V25	ფორმატი Paper Size A3
თარიღი/Date: Nov 25, 2025	
სტადია/Status: C.D.	მ. Scale

ნახაზის დასახელება / Drawing Name:

0.000 ნ.-ზე მონ. რიგელების ზედა შრის დამატ. არმირების სქემა

ფურცელი/Drawing No კ-4001

3.200 ნ.-ზე მონოლითური რიგელების ქვედა შრის დამატებით არმირების სქემა
მ 1:100

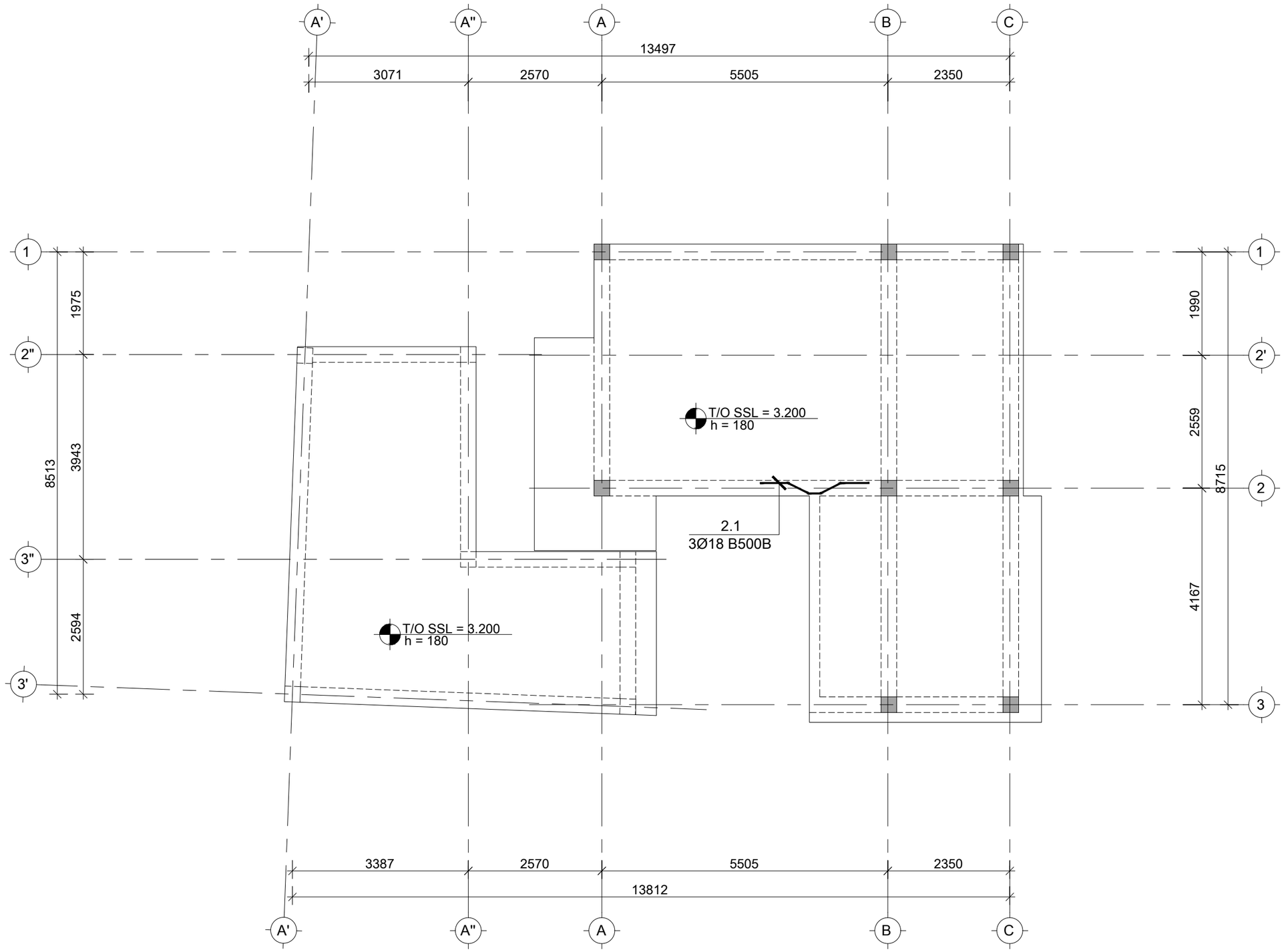

საერთო შენიშვნები :

1. ნახაზში შეტანილი ყველა ცვლილება უნდა შეთანხმდეს პროექტის ავტორთან.
2. შენობის საპროექტო ნული ±0.00=458.30 აბსოლუტურ ნიშნულს.
3. პროექტში ყველა ზომა მოცემულია მილიმეტრებში, ნიშნულები-მეტრებში.

შენიშვნები :

თარიღი Nov 25, 2025 წ.

კორექტირება

№	კორექტირება	თარიღი	შეასრ.
1			
2			
3			
4			
5			
6			

მისამართი / Address

ქ. თბილისი, ზანდუკელი ქუჩა N36
ს/კ 01.15.02.015.002

სიტუაციური გეგმა

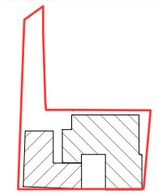

პროექტი / Project

შენობა-ნაგებობის რეკონსტრუქცია

დამკვეთი / Client

შ.პ.ს. "ჰოსფიტალითი იმპერატორი"

თანამდებობა	გვარი
მთ.კონსტრუქტორი	ზ. კიზირია
კონსტრუქტორი	თ. მორალიშვილი
შეასრულა	ლ. გელაშვილი
შეამოწმა	თ. მორალიშვილი

კონსტრუქტორი:
STRUCTURAL ENGINEER
თორნიკე მორალიშვილი
TORNIKE MORALISHVILI
E: TORNIKEMORALISHVILI@GMAIL.COM
M: +995 511 222 442

ფაილი/File:L 01 BEAM REINFORCEMENT

პროექტი/Project No 44V25	ფორმატი Paper Size A3
თარიღი/Date: Nov 25, 2025	
სტადია/Status: C.D.	მ. Scale

ნახაზის დასახელება / Drawing Name:

3.200 ნ.-ზე მონ. რიგელების ქვედა შრის დამატ. არმირების სქემა

ფურცელი/Drawing No Კ-4002

3.200 ნ.-ზე მონოლითური რიგელების ზედა შრის დამატებით არმირების სქემა
მ 1:100

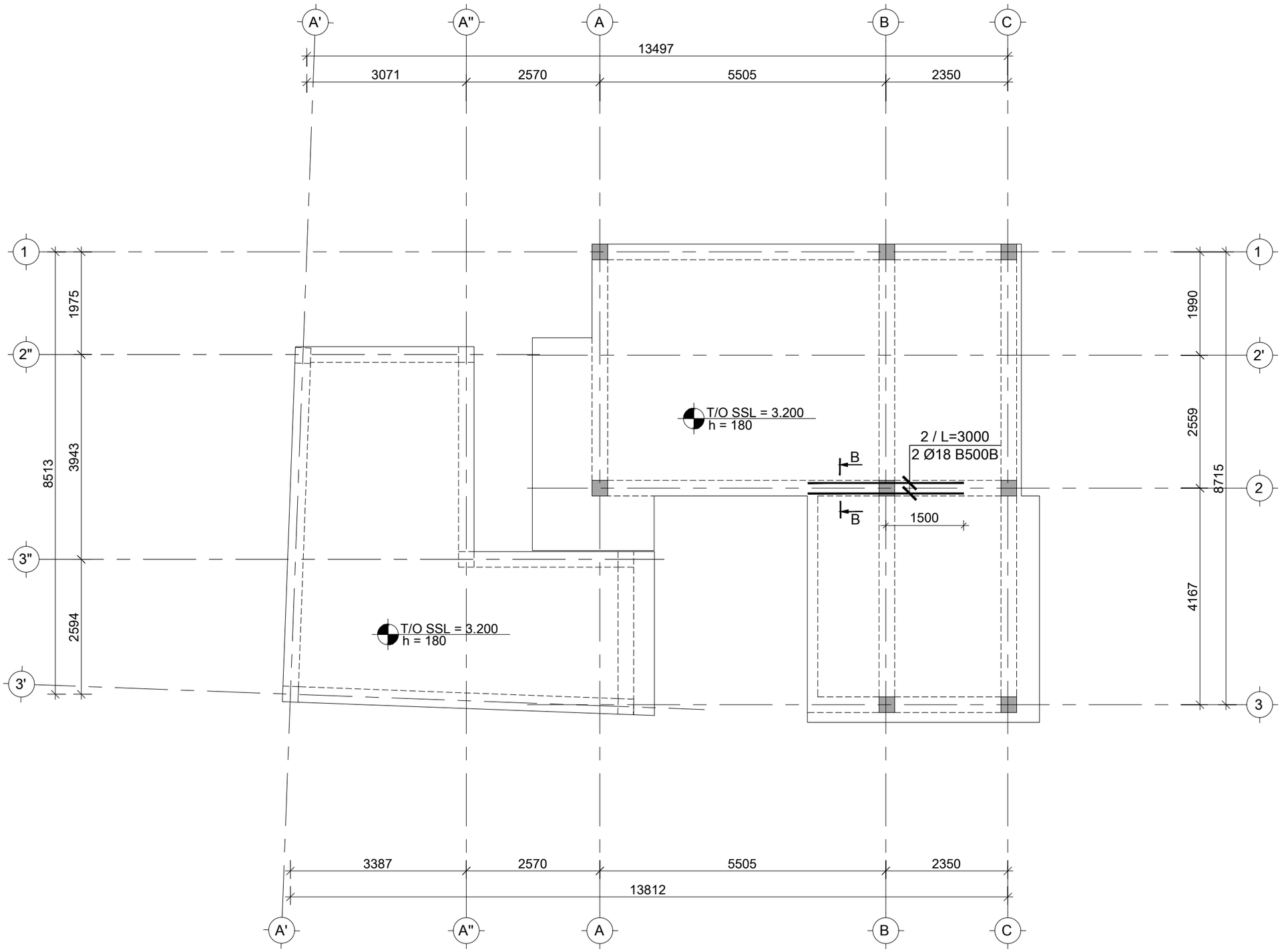

საერთო შენიშვნები :

1. ნახაზში შეტანილი ყველა ცვლილება უნდა შეთანხმდეს პროექტის ავტორთან.
2. შენობის საპროექტო ნული ±0.00=458.30 აბსოლუტურ ნიშნულს.
3. პროექტში ყველა ზომა მოცემულია მილიმეტრებში, ნიშნულები-მეტრებში.

შენიშვნები :

თარიღი Nov 25, 2025 წ.

კორექტირება

№	კორექტირება	თარიღი	შეასრ.
1			
2			
3			
4			
5			
6			

მისამართი / Address

ქ. თბილისი, ზანდუკელი ქუჩა N36
ს/კ 01.15.02.015.002

სიტუაციური გეგმა

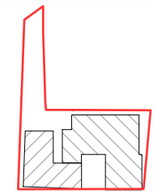

პროექტი / Project

შენობა-ნაგებობის რეკონსტრუქცია

დამკვეთი / Client

შ.პ.ს. "ჰოსფიტალითი იმპერატორი"

თანამდებობა	გვარი
მთ.კონსტრუქტორი	ზ. კიზირია
კონსტრუქტორი	თ. მორალიშვილი
შეასრულა	ლ. გელაშვილი
შეამოწმა	თ. მორალიშვილი

კონსტრუქტორი:
STRUCTURAL ENGINEER
თორნიკე მორალიშვილი
TORNIKE MORALISHVILI
E: TORNIKEMORALISHVILI@GMAIL.COM
M: +995 511 222 442

ფაილი/File:L 01 BEAM REINFORCEMENT

პროექტი/Project No 44V25	ფორმატი Paper Size A3
თარიღი/Date: Nov 25, 2025	
სტადია/Status: C.D.	მ. Scale

ნახაზის დასახელება / Drawing Name:

3.200 ნ.-ზე მონ. რიგელების ზედა შრის დამატ. არმირების სქემა

ფურცელი/Drawing No Კ-4003

6.400 ნ.-ზე მონოლითური რიგელების ქვედა შრის დამატებით არმირების სქემა
მ 1:100

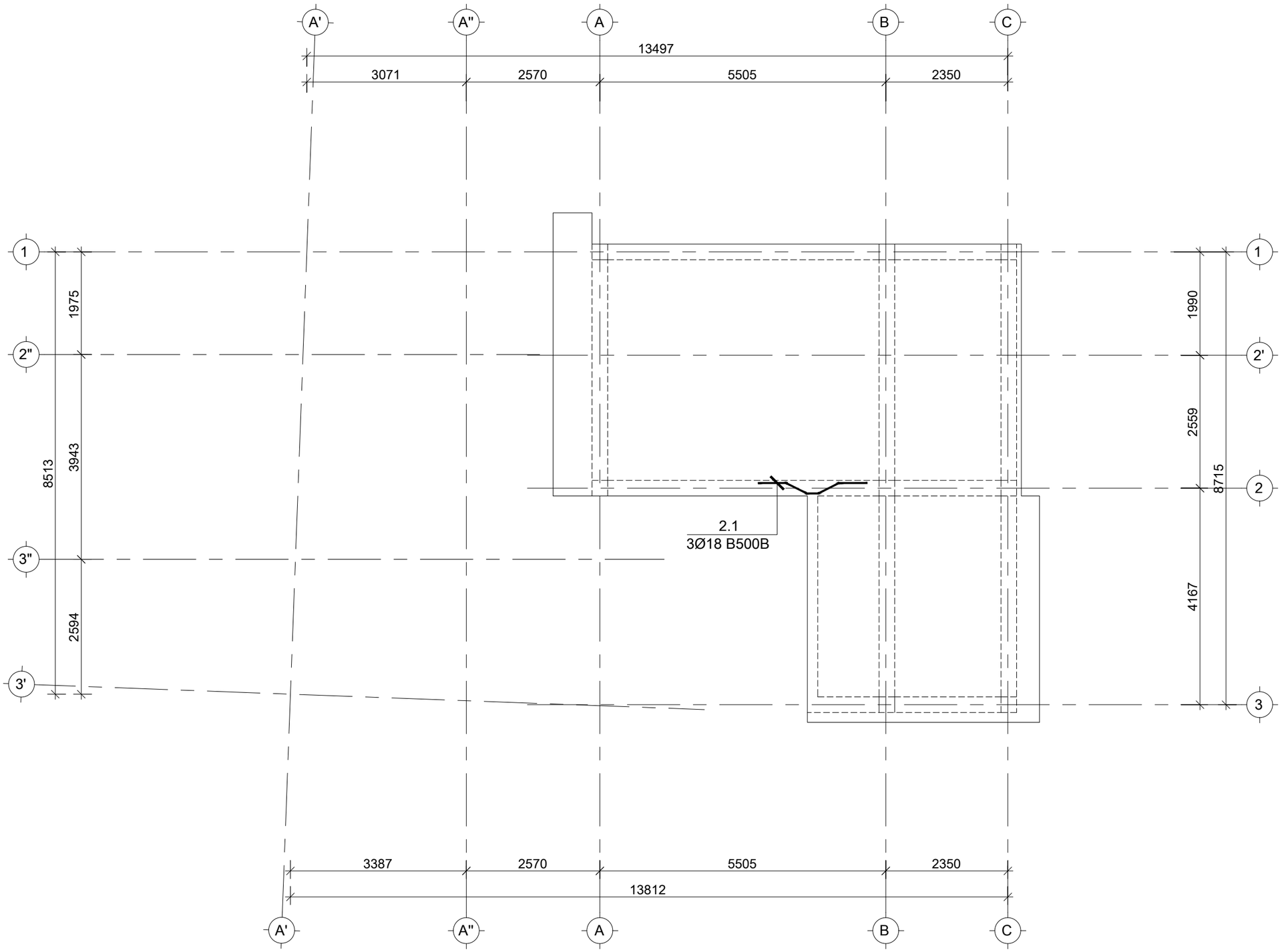

საერთო შენიშვნები :

1. ნახაზში შეტანილი ყველა ცვლილება უნდა შეთანხმდეს პროექტის ავტორთან.
2. შენობის საპროექტო ნული ±0.00=458.30 აბსოლუტურ ნიშნულს.
3. პროექტში ყველა ზომა მოცემულია მილიმეტრებში, ნიშნულები-მეტრებში.

შენიშვნები :

თარიღი Nov 25, 2025 წ.

კორექტირება

№	კორექტირება	თარიღი	შეასრ.
1			
2			
3			
4			
5			
6			

მისამართი / Address

ქ. თბილისი, ზანდუკელი ქუჩა N36
ს/კ 01.15.02.015.002

სიტუაციური გეგმა

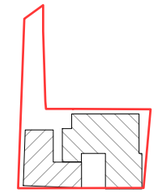

პროექტი / Project

შენობა-ნაგებობის რეკონსტრუქცია

დამკვეთი / Client

შ.პ.ს. "ჯოსფითალითი იმპერატორი"

თანამდებობა	გვარი
მთ.კონსტრუქტორი	ზ. კიზირია
კონსტრუქტორი	თ. მორალიშვილი
შეასრულა	ლ. გელაშვილი
შეამოწმა	თ. მორალიშვილი

კონსტრუქტორი:
STRUCTURAL ENGINEER
თორნიკე მორალიშვილი
TORNIKE MORALISHVILI
E: TORNIKEMORALISHVILI@GMAIL.COM
M: +995 511 222 442

ფაილი/File:L 02 BEAM REINFORCEMENT

პროექტი/Project No 44V25	ფორმატი Paper Size A3
თარიღი/Date: Nov 25, 2025	
სტადია/Status: C.D.	მ. Scale

ნახაზის დასახელება / Drawing Name:

6.400 ნ.-ზე მონ. რიგელების ქვედა შრის დამატ. არმირების სქემა

ფურცელი/Drawing No კ-4004

მონოლითური რიგელის დაარმირების ტიპიური ფრაგმენტი
მ. 1:50

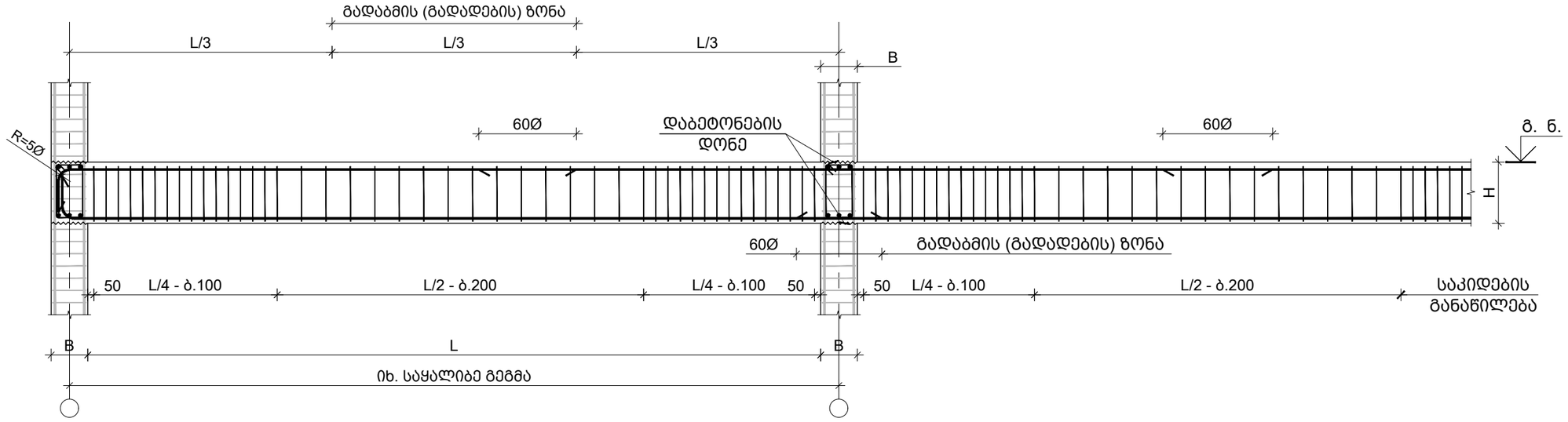

შენიშვნა:
1. ქვედა შრეში მუშა არმატურების პირგადადება (გადაბმა) მოხდეს საყრდენებთან 60Ø (შეკუმშულ ზონა)
2. ზედა შრეში მუშა არმატურების პირგადადება (გადაბმა) მოხდეს მალის შუაში 60Ø (შეკუმშულ ზონა)

რიგელის არმატურის სვეტში ჩაანკერების ფრაგმენტი
მ. 1:20

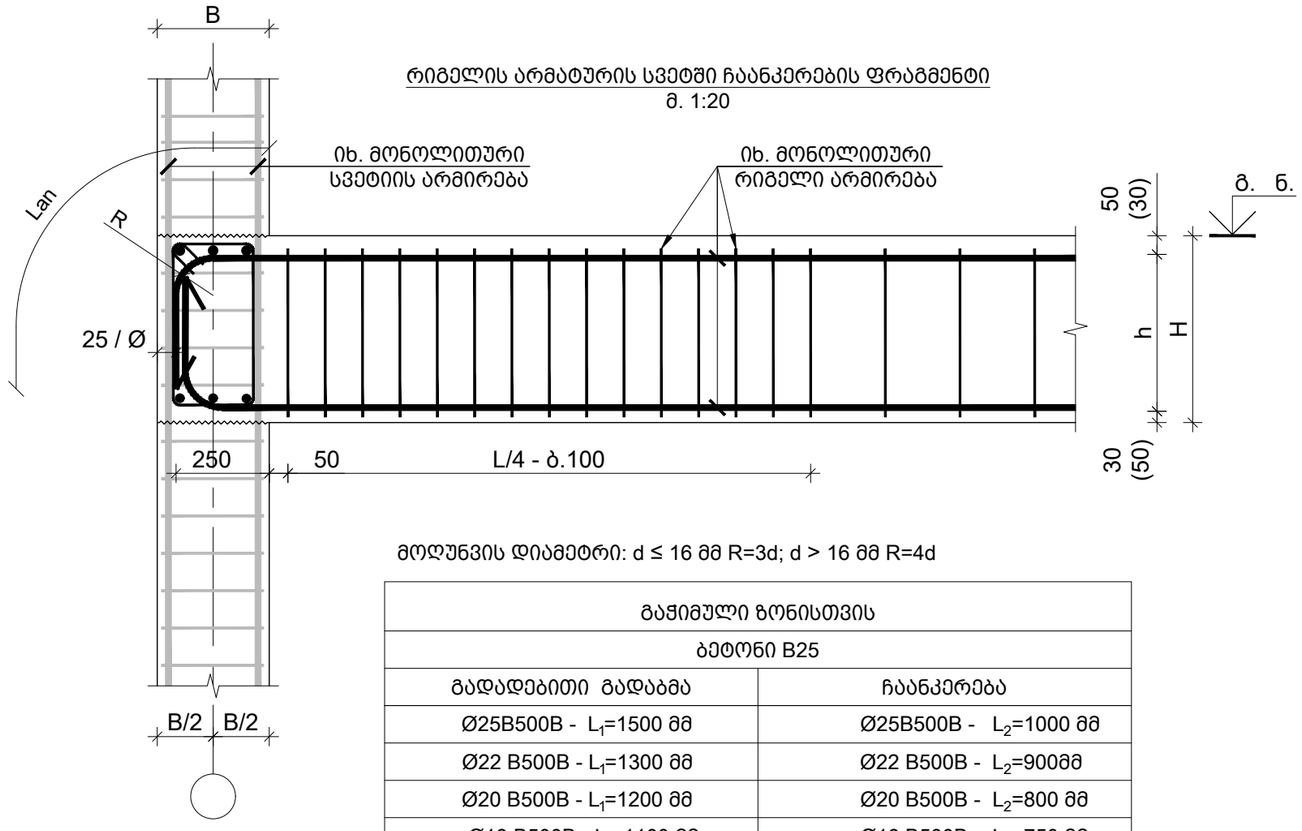

მოღუნვის დიამეტრი: d ≤ 16 მმ R=3d; d > 16 მმ R=4d

გაჭიმული ზონისთვის	
ბეტონი B25	
გადადებითი გადაბმა	ჩაანკერება
Ø25B500B - L_1=1500 მმ	Ø25B500B - L_2=1000 მმ
Ø22 B500B - L_1=1300 მმ	Ø22 B500B - L_2=900მმ
Ø20 B500B - L_1=1200 მმ	Ø20 B500B - L_2=800 მმ
Ø18 B500B - L_1=1100 მმ	Ø18 B500B - L_2=750 მმ
Ø16 B500B - L_1=1000 მმ	Ø16 B500B - L_2=700 მმ

საერთო შენიშვნები :

1. ნახაზში შეტანილი ყველა ცვლილება უნდა შეთანხმდეს პროექტის ავტორთან.
2. შენობის საპროექტო ნული ±0.00=458.30 აბსოლუტურ ნიშნულს.
3. პროექტში ყველა ზომა მოცემულია მილიმეტრებში, ნიშნულები-მეტრებში.

შენიშვნები :

თარიღი Nov 25, 2025 წ.

კორექტირება

№	კორექტირება	თარიღი	შეასრ.
1			
2			
3			
4			
5			
6			

მისამართი / Address

ქ. თბილისი, ზანდუკელი ქუჩა N36
ს/კ 01.15.02.015.002

სიტუაციური გეგმა

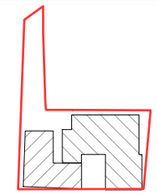

პროექტი / Project

შენობა-ნაგებობის რეკონსტრუქცია

დამკვეთი / Client

შ.პ.ს. "ჰოსფიტალითი იმპერატორი"

თანამდებობა	გვარი
მთ.კონსტრუქტორი	ზ. კიზირია
კონსტრუქტორი	თ. მორალიშვილი
შემსრულა	ლ. გელაშვილი
შემოწმა	თ. მორალიშვილი

კონსტრუქტორი:
STRUCTURAL ENGINEER
თორნიკე მორალიშვილი
TORNIKE MORALISHVILI
E: TORNIKEMORALISHVILI@GMAIL.COM
M: +995 511 222 442

ფაილი/File: TYPICAL BEAM SECTION

პროექტი/Project No 44V25	ფორმატი Paper Size A3
თარიღი/Date: Nov 25, 2025	
სტადია/Status: C.D.	მ. Scale

ნახაზის დასახელება / Drawing Name:

მონოლითური რიგელების დაარმირების ტიპიური ფრაგმენტი

ფურცელი/Drawing No Კ-4005

რიგელის რიგელთან შეერთების კვანძი - I
მ 1:20

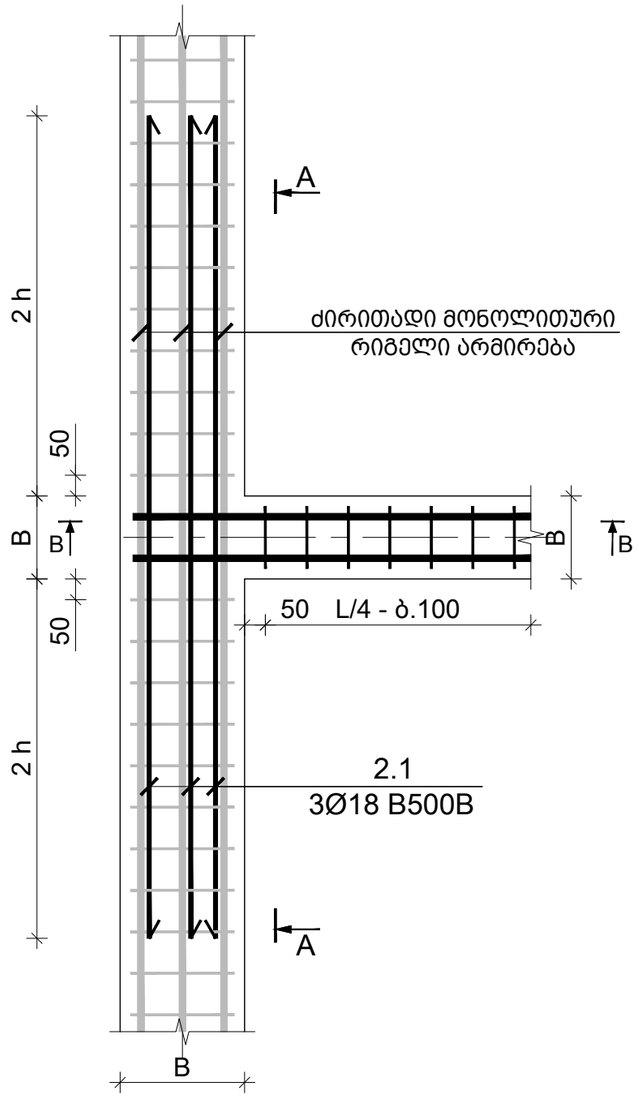

კვეთი A-A
რიგელის რიგელთან შეერთების კვანძი
მ 1:20

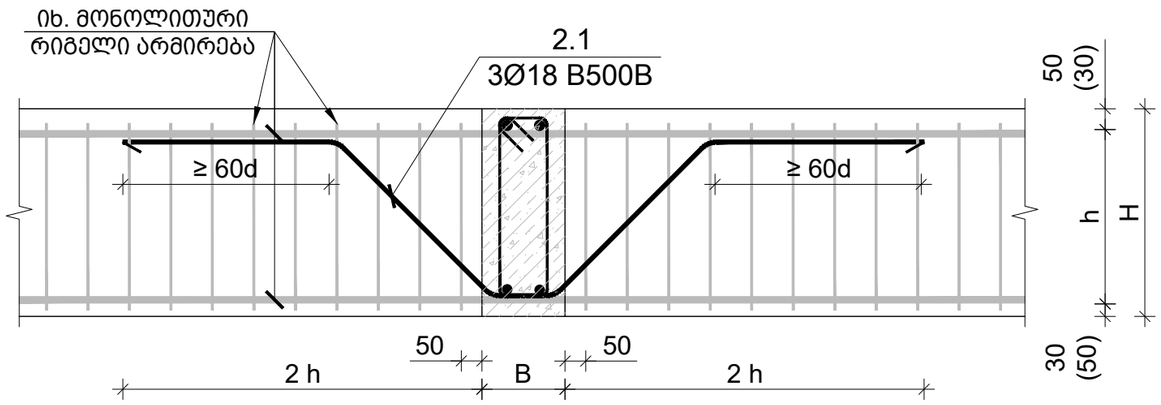

კვეთი B-B
რიგელის რიგელთან შეერთების კვანძი
მ 1:20

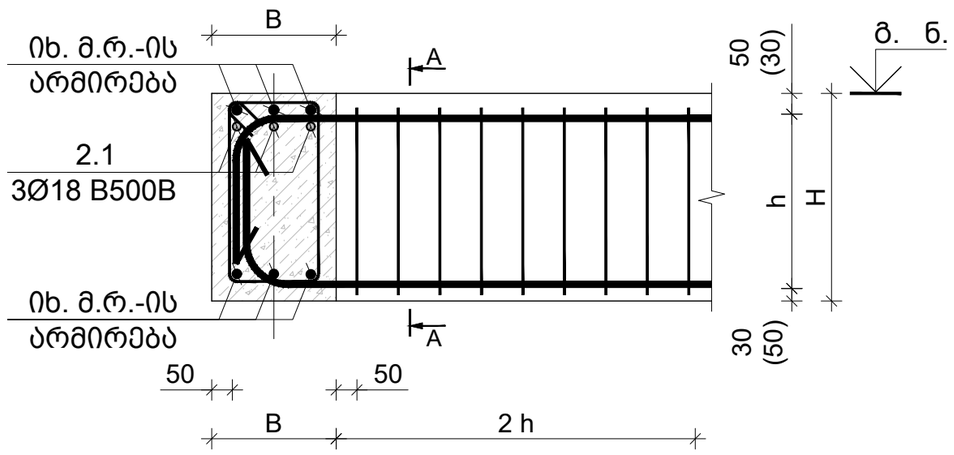

საერთო შენიშვნები :

1. ნახაზში შეტანილი ყველა ცვლილება უნდა შეთანხმდეს პროექტის ავტორთან.
2. შენობის საპროექტო ნული ±0.00=458.30 აბსოლუტურ ნიშნულს.
3. პროექტში ყველა ზომა მოცემულია მილიმეტრებში, ნიშნულები-მეტრებში.

შენიშვნები :

თარიღი	Nov 25, 2025 წ.

კორექტირება

№	კორექტირება	თარიღი	შეასრ.
1			
2			
3			
4			
5			
6			

მისამართი / Address

ქ. თბილისი, ზანდუკელი ქუჩა N36
ს/კ 01.15.02.015.002

სიტუაციური გეგმა

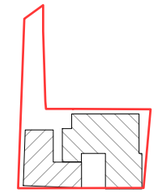

პროექტი / Project

შენობა-ნაგებობის რეკონსტრუქცია

დამკვეთი / Client

შ.პ.ს. "ჰოსფიტალითი
იმპერატორი"

თანამდებობა	გვარი
მთ.კონსტრუქტორი	ზ. კიზირია
კონსტრუქტორი	თ. მორალიშვილი
შეასრულა	ლ. გელაშვილი
შეამოწმა	თ. მორალიშვილი

კონსტრუქტორი:
STRUCTURAL ENGINEER
თორნიკე მორალიშვილი
TORNIKE MORALISHVILI
E: TORNIKEMORALISHVILI@GMAIL.COM
M: +995 511 222 442

ფაილი/File: TYPICAL BEAM SECTION

პროექტი/Project No 44V25	ფორმატი Paper Size A3
თარიღი/Date: Nov 25, 2025	
სტადია/Status: C.D.	მ. Scale

ნახაზის დასახელება / Drawing Name:

რიგელის რიგელთან შეერთების კვანძი

ფურცელი/Drawing No	კ-4006

მ.რ.-1
მ. 1:10

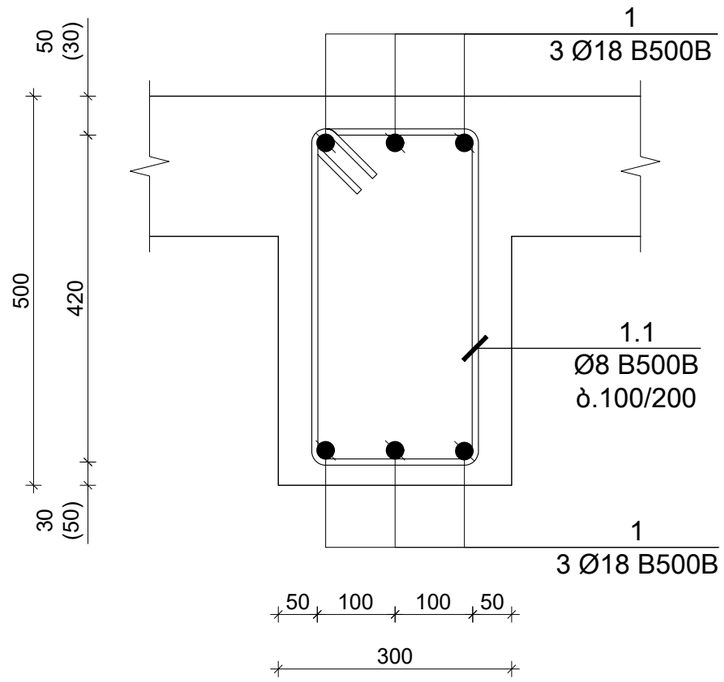

კვეთი A-A; მ.რ.-1
(ქვედა შრის დამატებითი არმირება)
მ. 1:10

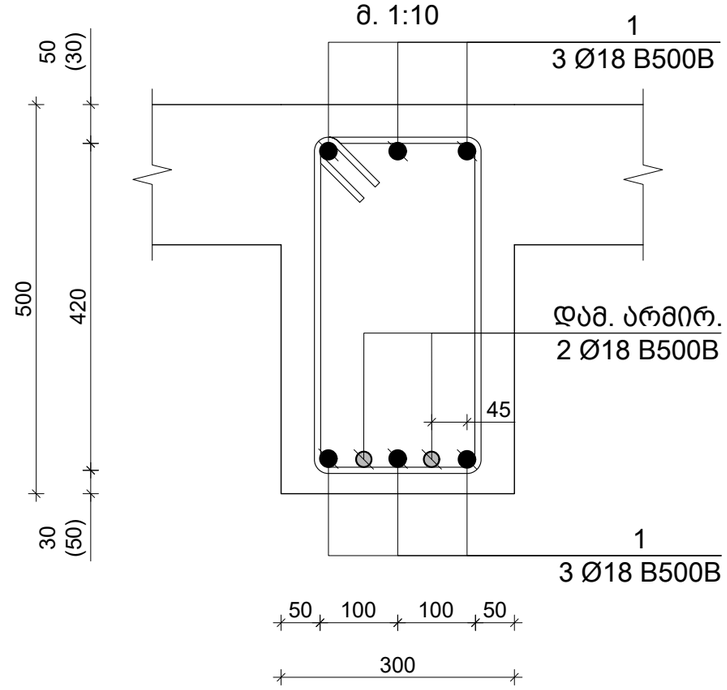

მ.რ.-2
მ. 1:10

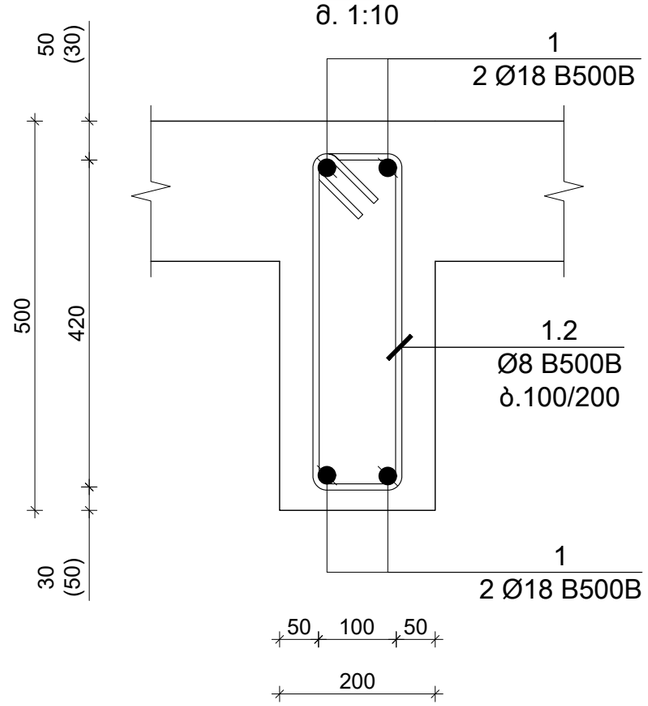

კვეთი B-B; მ.რ.-1
(ზედა შრის დამატებითი არმირება)
მ. 1:10

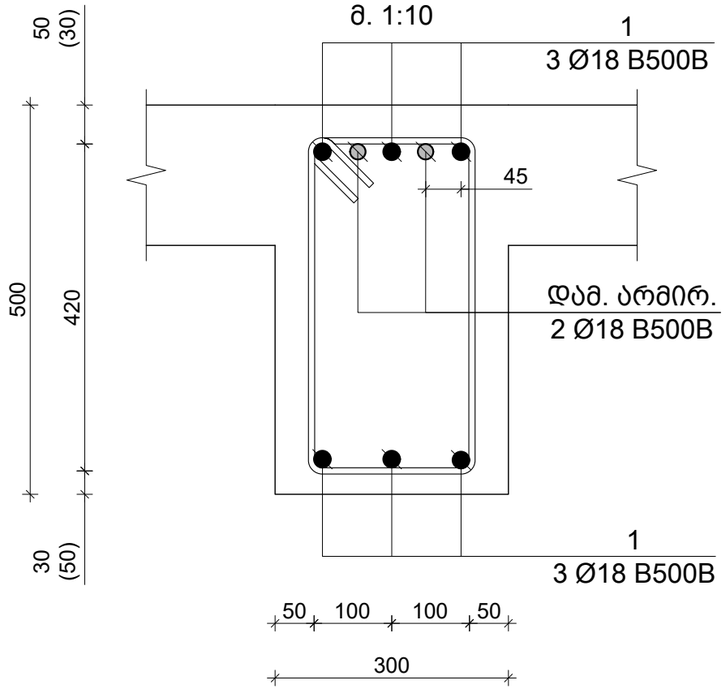

საერთო შენიშვნები :

1. ნახაზში შეტანილი ყველა ცვლილება უნდა შეთანხმდეს პროექტის ავტორთან.
2. შენობის საპროექტო ნული ±0.00=458.30 აბსოლუტურ ნიშნულს.
3. პროექტში ყველა ზომა მოცემულია მილიმეტრებში, ნიშნულები-მეტრებში.

შენიშვნები :

თარიღი Nov 25, 2025 წ.

კორექტირება

№	კორექტირება	თარიღი	შეასრ.
1			
2			
3			
4			
5			
6			

მისამართი / Address

ქ. თბილისი, ზანდუკელი ქუჩა N36
ს/კ 01.15.02.015.002

სიტუაციური გეგმა

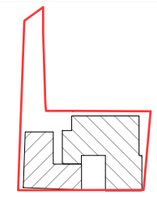

პროექტი / Project

შენობა-ნაგებობის რეკონსტრუქცია

დამკვეთი / Client

შ.პ.ს. "ჰოსფიტალითი იმპერატორი"

თანამდებობა	გვარი
მთ.კონსტრუქტორი	ზ. კიზირია
კონსტრუქტორი	თ. მორალიშვილი
შეასრულა	ლ. გელაშვილი
შეამოწმა	თ. მორალიშვილი

კონსტრუქტორი:
STRUCTURAL ENGINEER
თორნიკე მორალიშვილი
TORNIKE MORALISHVILI
E: TORNIKEMORALISHVILI@GMAIL.COM
M: +995 511 222 442

ფაილი/File: TYPICAL BEAM SECTION

პროექტი/Project No 44V25	ფორმატი Paper Size A3
თარიღი/Date: Nov 25, 2025	
სტადია/Status: C.D.	მ. Scale

ნახაზის დასახელება / Drawing Name:

მონოლ. რიგელი მ.რ.- 1 & 2 კვეთი A-A B-B

ფურცელი/Drawing No კ-4007

კონსტრ. დასახ.	ელემენტის დასახ.	პოზ. №	დიამეტრი ან კვეთი (მმ)		ერთეულის სიგრძე (მმ.)	რაოდენობა (ც.)		სულ სიგრძე (მ.)	სულ წონა (კგ.)
0.000 ნ.-ზე მონ. რიგ. სვეტ.	მ.ნ.-1 30x50 (h)	1	Ø 18	B500B	დ.ს.	-		490	978
		2	Ø 18	B500B	3000	2 X 1		6	12
		3	Ø 18	B500B	4000	2 X 1		8	16
		1.1	Ø 8	B500B	1440	473 X 1		682	269
		2.1	Ø 18	B500B	3160	3 X 1		9	19
		მძიმე ბეტონი		B25	V =	6.8 X 1	=	6.82	მ³
	მ.ნ.-2 20x50 (h)	1	Ø 18	B500B	დ.ს.	-		23	46
		1.2	Ø 8	B500B	1240	33 X 1		41	16
		მძიმე ბეტონი		B25	V =	0.3 X 1	=	0.32	მ³
3.200 ნ.-ზე მონ. რიგ. სვეტ.	მ.ნ.-1 30x50 (h)	1	Ø 18	B500B	დ.ს.	-		490	978
		2	Ø 18	B500B	3000	2 X 1		6	12
		1.1	Ø 8	B500B	1440	473 X 1		682	269
		2.1	Ø 18	B500B	3160	3 X 1		9	19
		მძიმე ბეტონი		B25	V =	6.8 X 1	=	6.82	მ³
	მ.ნ.-2 20x50 (h)	1	Ø 18	B500B	დ.ს.	-		23	46
		1.2	Ø 8	B500B	1240	33 X 1		41	16
		მძიმე ბეტონი		B25	V =	0.3 X 1	=	0.32	მ³
6.400 ნ.-ზე მონ. რიგ. სვეტ.	მ.ნ.-1 30x50 (h)	1	Ø 18	B500B	დ.ს.	-		297	592
		1.1	Ø 8	B500B	1440	287 X 1		413	163
		2.1	Ø 18	B500B	3160	3 X 1		9	19
		მძიმე ბეტონი		B25	V =	4.1 X 1	=	4.13	მ³
	მ.ნ.-2 20x50 (h)	1	Ø 18	B500B	დ.ს.	-		23	46
		1.2	Ø 8	B500B	1240	33 X 1		41	16
		მძიმე ბეტონი		B25	V =	0.3 X 1	=	0.32	მ³

პოზ. N	Ø [მმ]	ე ს კ ი ზ ი [მმ]	სიგრძე L [მმ]
1.1	Ø 8	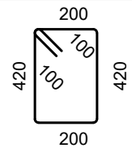	1440
1.2	Ø 8	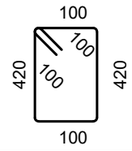	1240
2.1	Ø 18	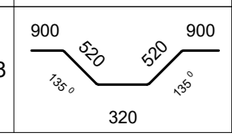	3160

საერთო შენიშვნები :

1. ნახაზში შეტანილი ყველა ცვლილება უნდა შეთანხმდეს პროექტის ავტორთან.
2. შენობის საპროექტო ნული ±0.00=458.30 აბსოლუტურ ნიშნულს.
3. პროექტში ყველა ზომა მოცემულია მილიმეტრებში, ნიშნულები-მეტრებში.

შენიშვნები :

თარიღი Nov 25, 2025 წ.

კორექტირება

№	კორექტირება	თარიღი	შეასრ.
1			
2			
3			
4			
5			
6			

მისამართი / Address

ქ. თბილისი, ზანდუკელი ქუჩა N36
ს/კ 01.15.02.015.002

სიტუაციური გეგმა

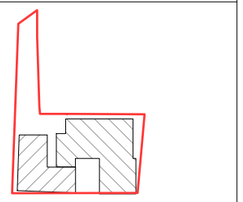

პროექტი / Project

შენობა-ნაგებობის რეკონსტრუქცია

დამკვეთი / Client

შ.პ.ს. "ჰოსფიტალითი იმპერატორი"

თანამდებობა	გვარი
მთ.კონსტრუქტორი	ზ. კიზირია
კონსტრუქტორი	თ. მორალიშვილი
შეასრულა	ლ. გელაშვილი
შეამოწმა	თ. მორალიშვილი

კონსტრუქტორი:
STRUCTURAL ENGINEER
თორნიკე მორალიშვილი
TORNIKE MORALISHVILI
E: TORNIKEMORALISHVILI@GMAIL.COM
M: +995 511 222 442

ფაილი/File: TYPICAL BEAM SECTION

პროექტი/Project No 44V25	ფორმატი Paper Size A3
თარიღი/Date: Nov 25, 2025	
სტადია/Status: C.D.	მ. Scale

ნახაზის დასახელება / Drawing Name:

მონოლ. რიგელის სპეციფიკაცია & ესკიზი

ფურცელი/Drawing No კ-4008

-3.000 ნ.-დან 0.000 ნ.-მდე მონოლითური კიბის გეგმა
მ 1:50

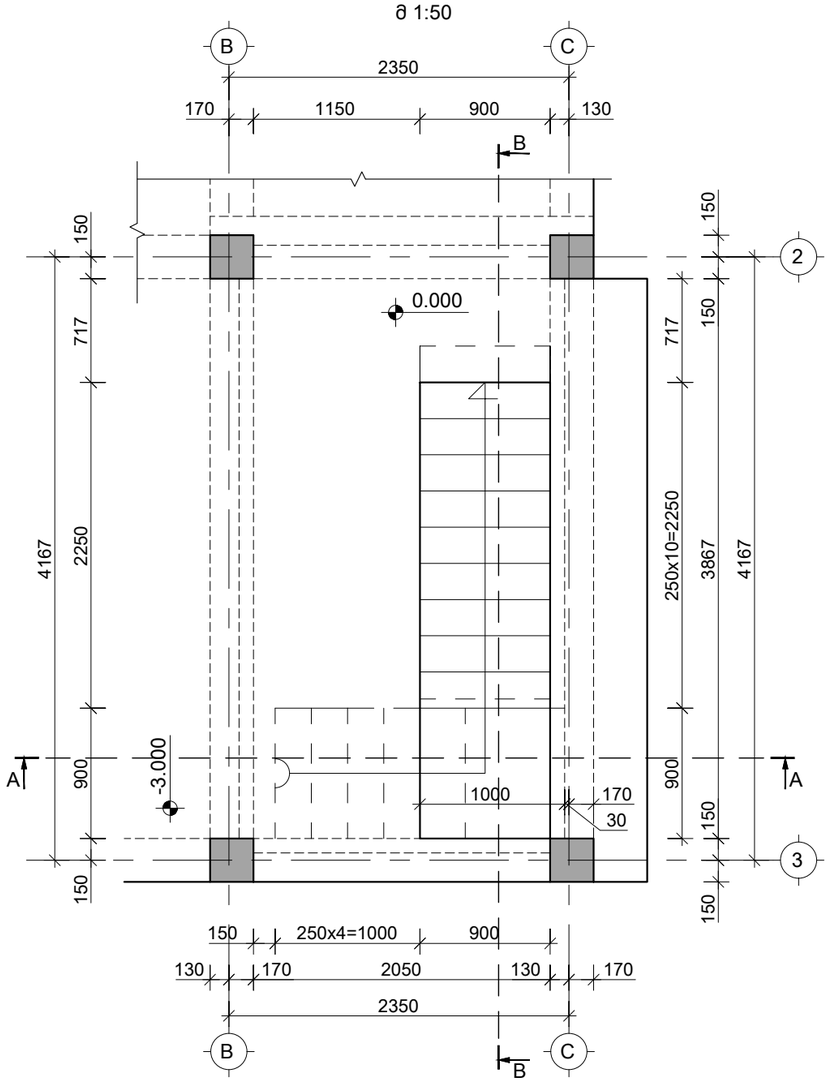

ჭრილი A-A
მ 1:50

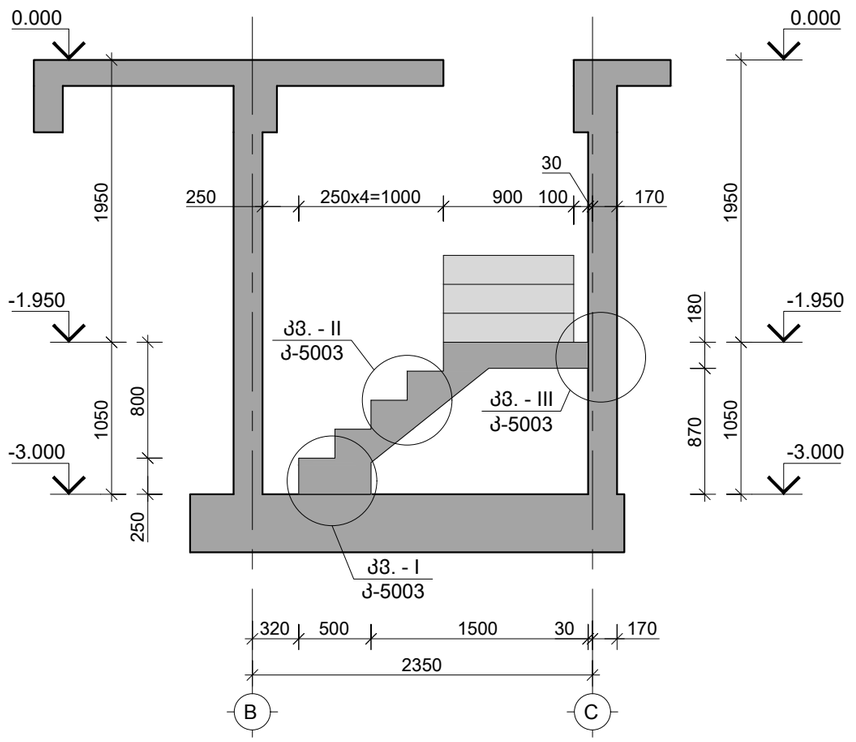

ჭრილი B-B
მ 1:50

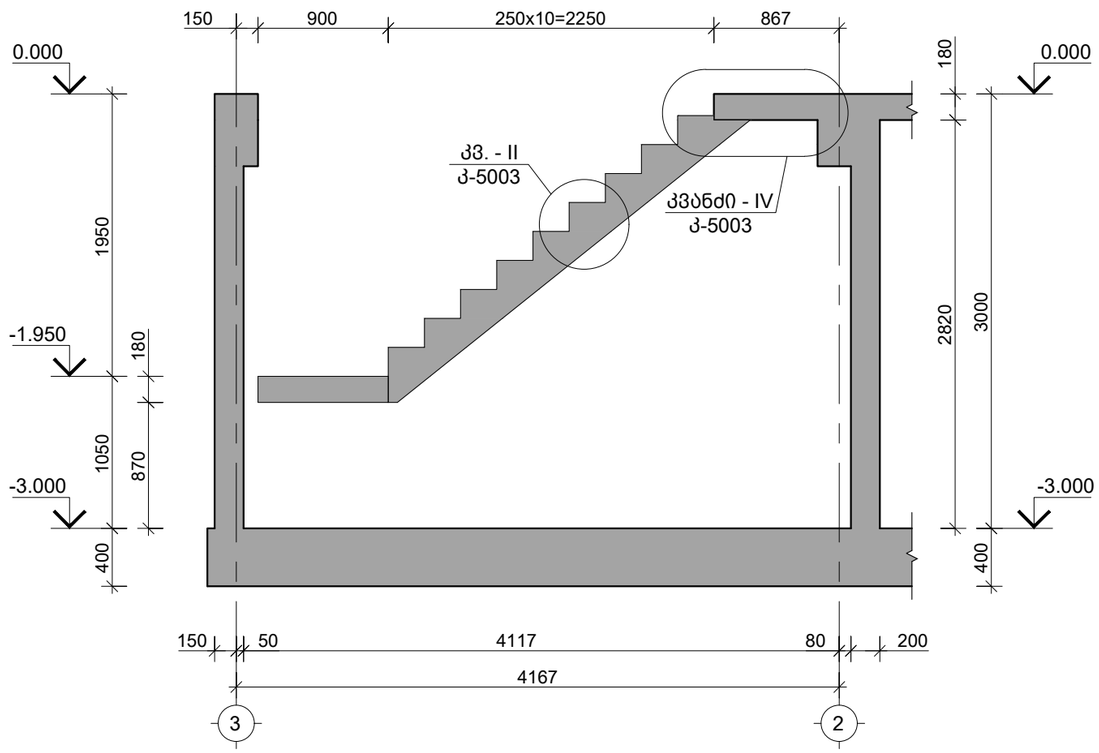

საერთო შენიშვნები :

1. ნახაზში შეტანილი ყველა ცვლილება უნდა შეთანხმდეს პროექტის ავტორთან.
2. შენობის საპროექტო ნული ±0.00=458.30 აბსოლუტურ ნიშნულს.
3. პროექტში ყველა ზომა მოცემულია მილიმეტრებში, ნიშნულები-მეტრებში.

შენიშვნები :

თარიღი	Nov 25, 2025 წ.

კორექტირება

№	კორექტირება	თარიღი	შეასრ.
1			
2			
3			
4			
5			
6			

მისამართი / Address

ქ. თბილისი, ზანდუკელი ქუჩა N36
ს/კ 01.15.02.015.002

სიტუაციური გეგმა

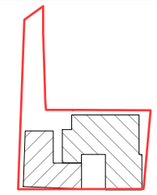

პროექტი / Project

შენობა-ნაგებობის რეკონსტრუქცია

დამკვეთი / Client

შ.პ.ს. "ჰოსფიტალითი ოპერატორი"

თანამდებობა	გვარი
მთ.კონსტრუქტორი	ზ. კიზირია
კონსტრუქტორი	თ. მორალიშვილი
შეასრულა	ლ. გელაშვილი
შეამოწმა	თ. მორალიშვილი

კონსტრუქტორი:
STRUCTURAL ENGINEER
თორნიკე მორალიშვილი
TORNIKE MORALISHVILI
E: TORNIKEMORALISHVILI@GMAIL.COM
M: +995 511 222 442

ფაილი/File:STAIR

პროექტი/Project No 44V25	ფორმატი Paper Size A3
თარიღი/Date: Nov 25, 2025	
სტადია/Status: C.D.	მ. Scale

ნახაზის დასახელება / Drawing Name:

-3.000 ნ.-დან 0.000 ნ.-მდე მონოლითური კიბის გეგმა

ფურცელი/Drawing No	კ-5000

0.000 ნ.-დან 3.200 ნ.-მდე ხის კიბის გეგმა
მ 1:50

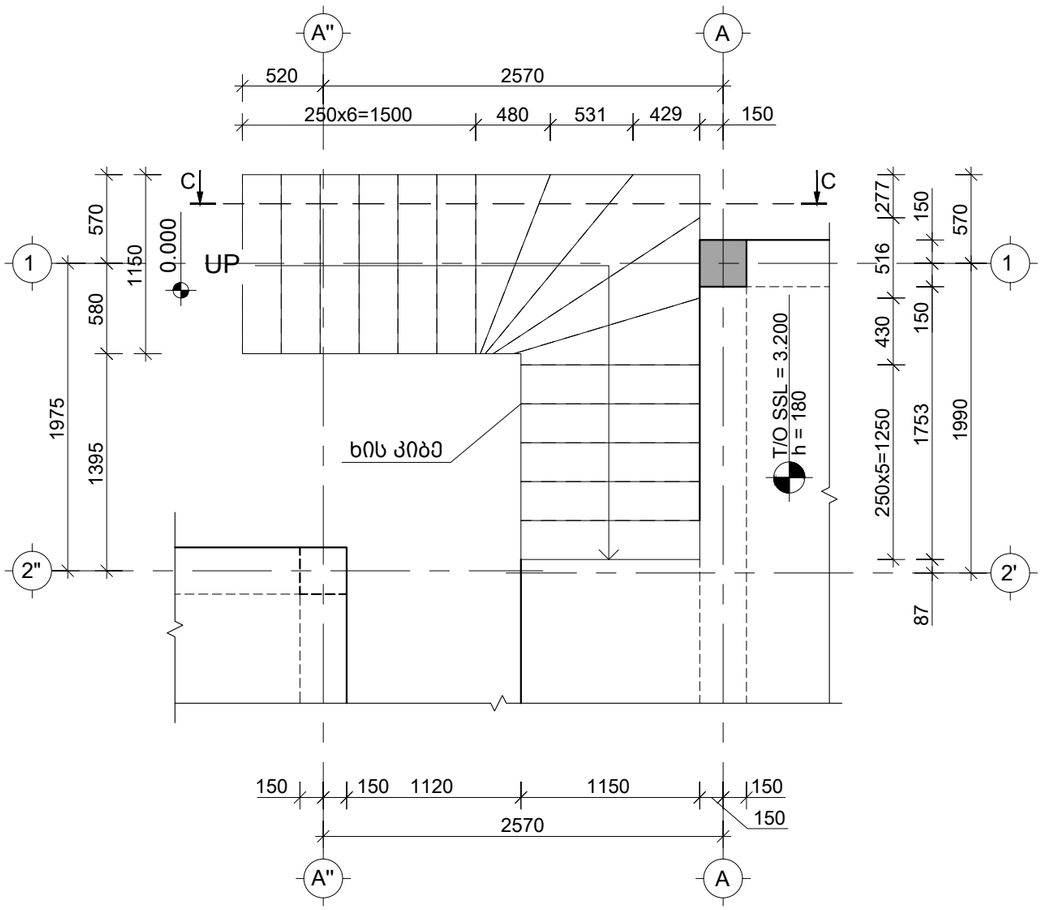

ჭრილი C-C (ხის კიბე)
მ 1:50

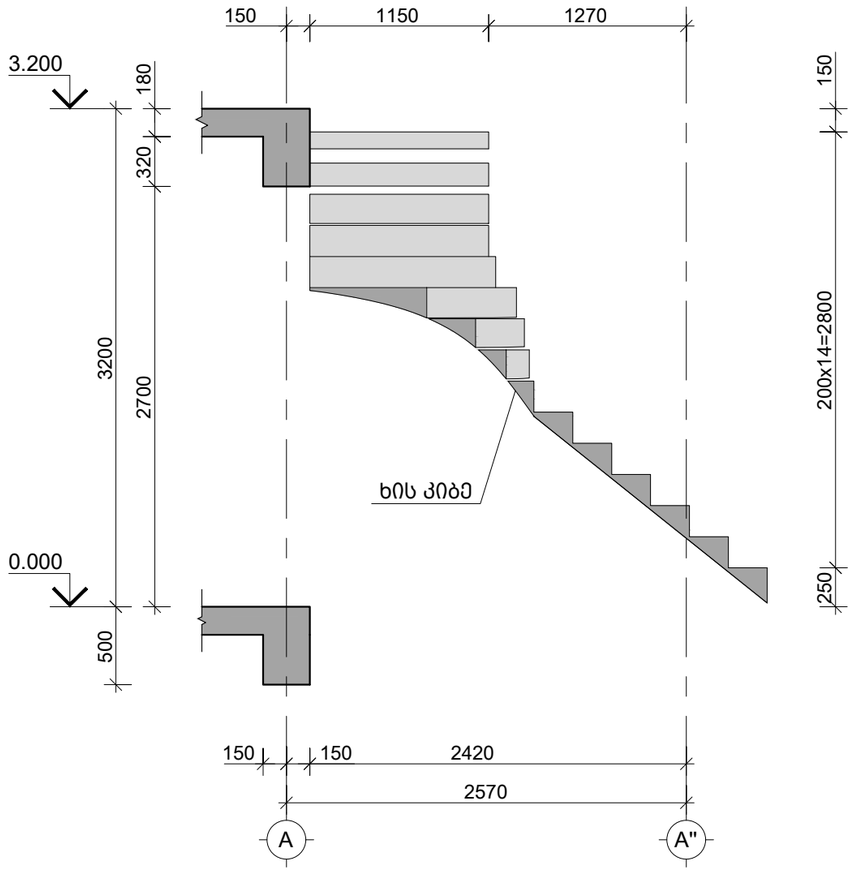

საერთო შენიშვნები :

1. ნახაზში შეტანილი ყველა ცვლილება უნდა შეთანხმდეს პროექტის ავტორთან.
2. შენობის საპროექტო ნული ±0.00=458.30 აბსოლუტურ ნიშნულს.
3. პროექტში ყველა ზომა მოცემულია მილიმეტრებში, ნიშნულები-მეტრებში.

შენიშვნები :

თარიღი Nov 25, 2025 წ.

კორექტირება

№	კორექტირება	თარიღი	შეასრ.
1			
2			
3			
4			
5			
6			

მისამართი / Address

ქ. თბილისი, ზანდუკელი ქუჩა N36
ს/კ 01.15.02.015.002

სიტუაციური გეგმა

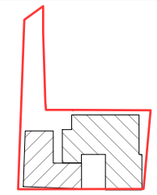

პროექტი / Project

შენობა-ნაგებობის რეკონსტრუქცია

დამკვეთი / Client

შ.პ.ს. "ჰოსფიტალითი იმპერატორი"

თანამდებობა	გვარი
მთ.კონსტრუქტორი	ზ. კიზირია
კონსტრუქტორი	თ. მორალიშვილი
შეასრულა	ლ. გელაშვილი
შეამოწმა	თ. მორალიშვილი

კონსტრუქტორი:
STRUCTURAL ENGINEER
თორნიკე მორალიშვილი
TORNIKE MORALISHVILI
E: TORNIKEMORALISHVILI@GMAIL.COM
M: +995 511 222 442

ფაილი/File: STAIR

პროექტი/Project No 44V25	ფორმატი Paper Size A3
თარიღი/Date: Nov 25, 2025	
სტადია/Status: C.D.	მ. Scale

ნახაზის დასახელება / Drawing Name:

0.000 ნ.-დან 3.200 ნ.-მდე ხის კიბის გეგმა

ფურცელი/Drawing No კ-5001

3.200 ნ.-დან 6.400 ნ.-მდე ლითონის კიბის გეგმა
მ 1:50

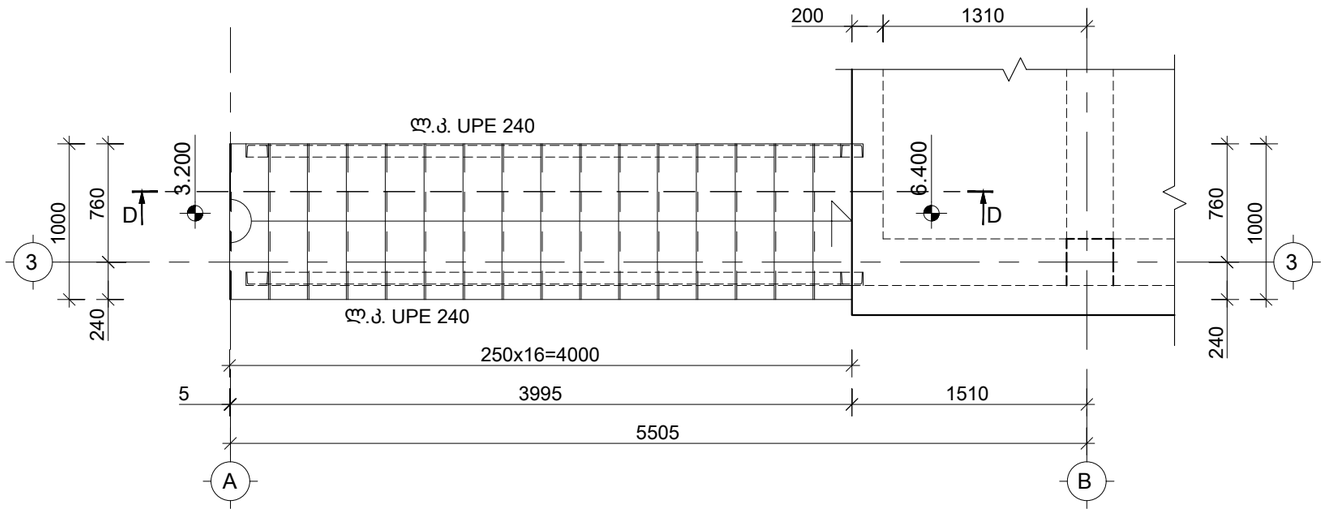

ჭრილი D-D (ლითონის კიბე)
მ 1:50

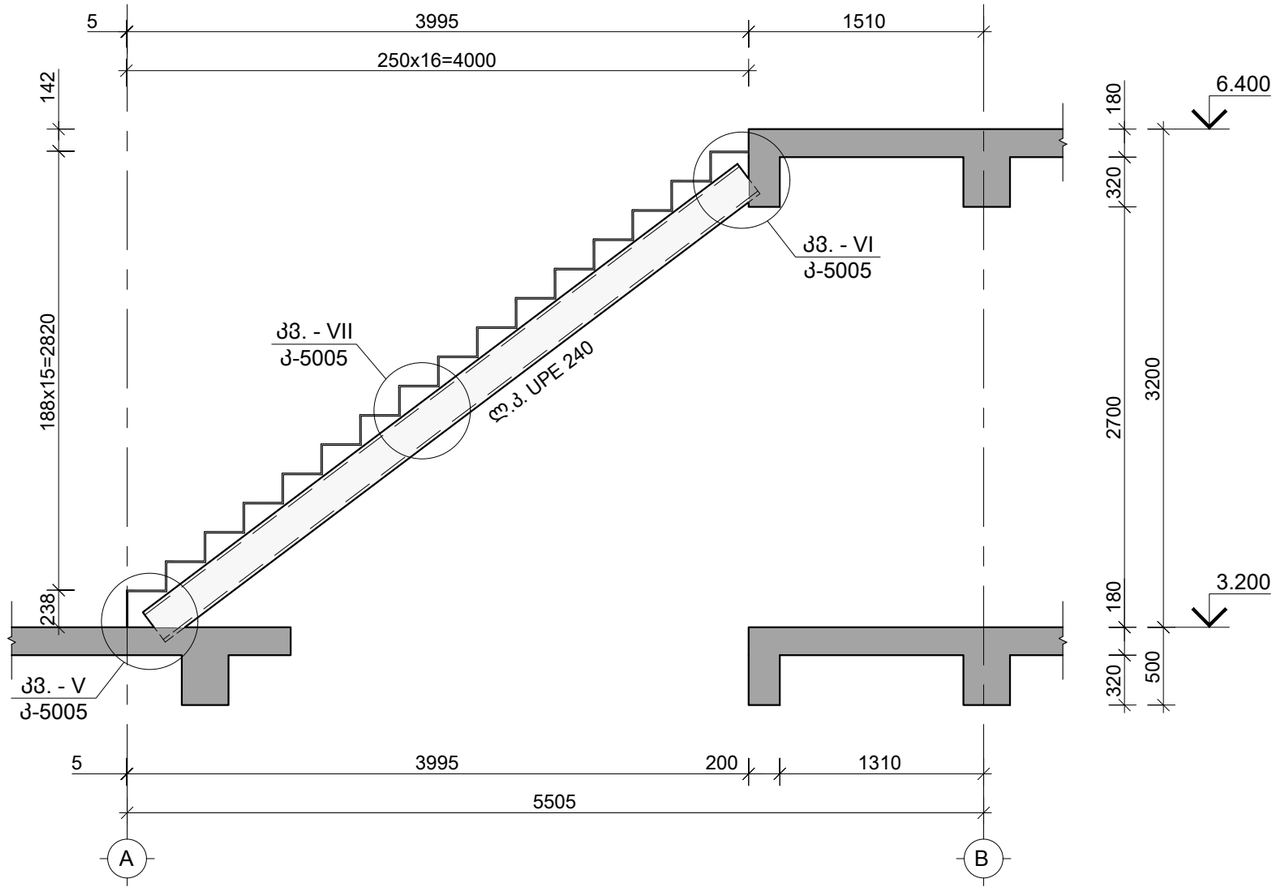

საერთო შენიშვნები :

1. ნახაზში შეტანილი ყველა ცვლილება უნდა შეთანხმდეს პროექტის ავტორთან.
2. შენობის საპროექტო ნული ±0.00=458.30 აბსოლუტურ ნიშნულს.
3. პროექტში ყველა ზომა მოცემულია მილიმეტრებში, ნიშნულები-მეტრებში.

შენიშვნები :

თარიღი Nov 25, 2025 წ.

კორექტირება

№	კორექტირება	თარიღი	შეასრ.
1			
2			
3			
4			
5			
6			

მისამართი / Address

ქ. თბილისი, ზანდუკელი ქუჩა N36
ს/კ 01.15.02.015.002

სიტუაციური გეგმა

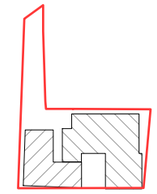

პროექტი / Project

შენობა-ნაგებობის რეკონსტრუქცია

დამკვეთი / Client

შ.პ.ს. "ჰოსფიტალითი ოპერატორი"

თანამდებობა	გვარი
მთ.კონსტრუქტორი	ზ. კიზირია
კონსტრუქტორი	თ. მორალიშვილი
შეასრულა	ლ. გელაშვილი
შეამოწმა	თ. მორალიშვილი

კონსტრუქტორი:
STRUCTURAL ENGINEER
თორნიკე მორალიშვილი
TORNIKE MORALISHVILI
E: TORNIKEMORALISHVILI@GMAIL.COM
M: +995 511 222 442

ფაილი/File: STAIR

პროექტი/Project No 44V25	ფორმატი Paper Size A3
თარიღი/Date: Nov 25, 2025	
სტადია/Status: C.D.	მ. Scale

ნახაზის დასახელება / Drawing Name:

3.200 ნ.-დან 6.400 ნ.-მდე ლითონის კიბის გეგმა

ფურცელი/Drawing No	კ-5002

კვანძი - I
მ 1:10

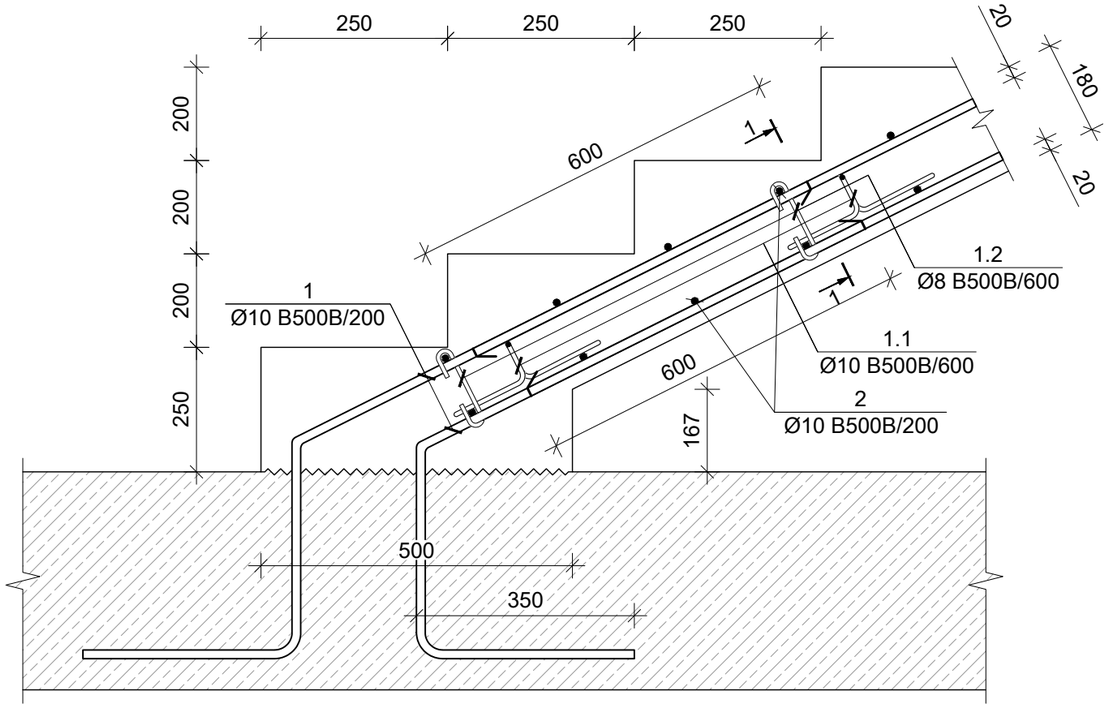

კვანძი - II
მ 1:10

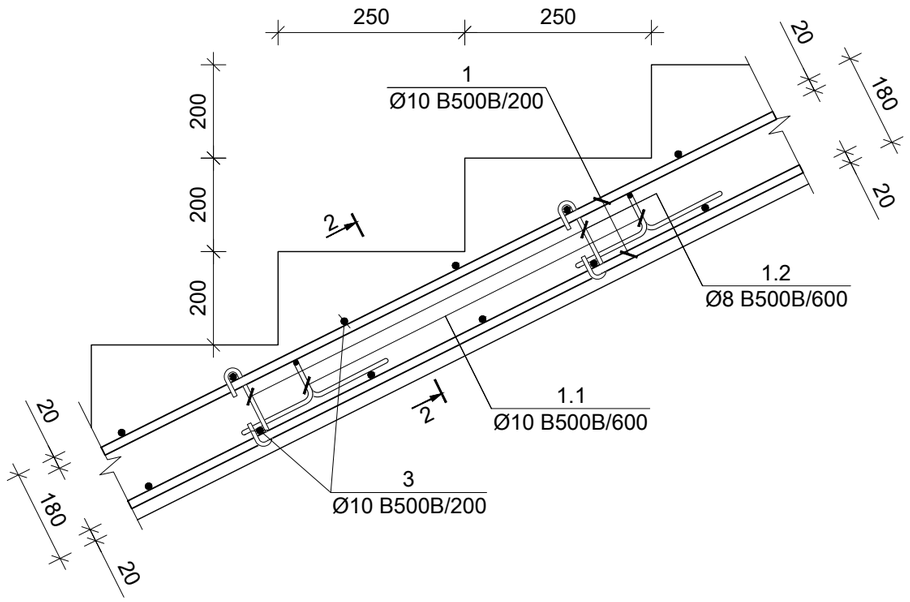

კვანძი - IV
მ 1:10

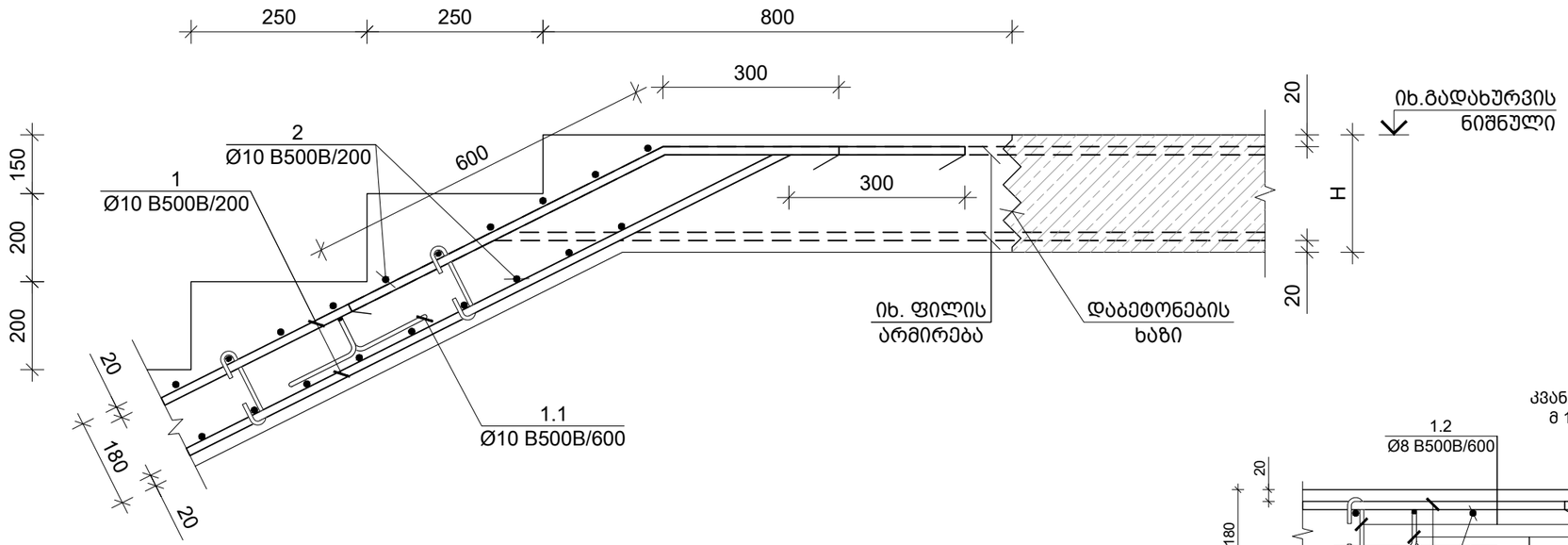

კვანძი - III
მ 1:10

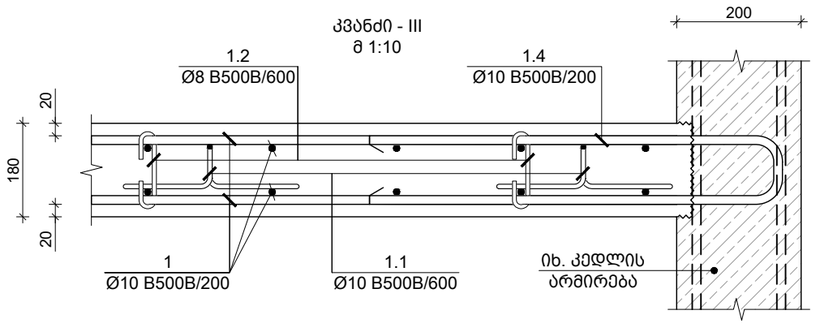

საერთო შენიშვნები :

1. ნახაზში შეტანილი ყველა ცვლილება უნდა შეთანხმდეს პროექტის ავტორთან.
2. შენობის საპროექტო ნული ±0.00=458.30 აბსოლუტურ ნიშნულს.
3. პროექტში ყველა ზომა მოცემულია მილიმეტრებში, ნიშნულები-მეტრებში.

შენიშვნები :

თარიღი Nov 25, 2025 წ.

კორექტირება

№	კორექტირება	თარიღი	შეასრ.
1			
2			
3			
4			
5			
6			

მისამართი / Address

ქ. თბილისი, ზანდუკელი ქუჩა N36
ს/კ 01.15.02.015.002

სიტუაციური გეგმა

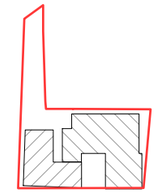

პროექტი / Project

შენობა-ნაგებობის რეკონსტრუქცია

დამკვეთი / Client

შ.პ.ს. "ჰოსფიტალითი
იმპერატორი"

თანამდებობა	გვარი
მთ.კონსტრუქტორი	ზ. კიზირია
კონსტრუქტორი	თ. მორალიშვილი
შეასრულა	ლ. გელაშვილი
შეამოწმა	თ. მორალიშვილი

კონსტრუქტორი:
STRUCTURAL ENGINEER
თორნიკე მორალიშვილი
TORNIKE MORALISHVILI
E: TORNIKEMORALISHVILI@GMAIL.COM
M: +995 511 222 442

ფაილი/File:STAIR DETAILS

პროექტი/Project No 44V25	ფორმატი Paper Size A3
თარიღი/Date: Nov 25, 2025	
სტადია/Status: C.D.	მ. Scale

ნახაზის დასახელება / Drawing Name:

მონოლითური კიბის კვანძი - I II III & IV

ფურცელი/Drawing No კ-5003

კვეთი 1-1
მ 1:10

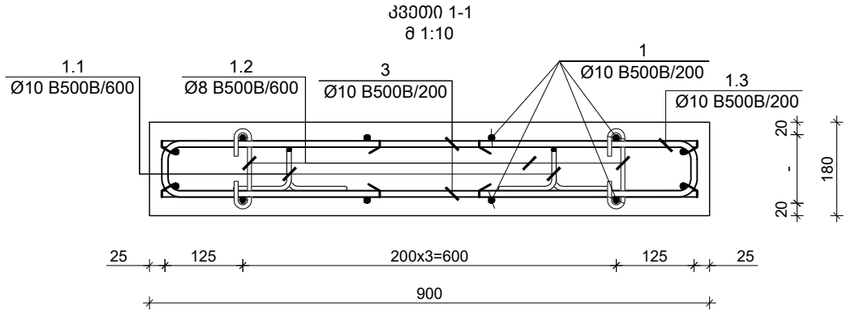

პოზ. N	Ø [მმ]	ე ს კ ი ზ ი [მმ]	სიგრძე L [მმ]
1.1	Ø 10	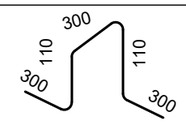	1120
1.2	Ø 8	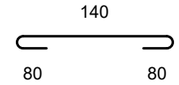	300
1.3	Ø 10	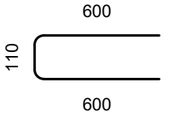	1310
1.4	Ø 10	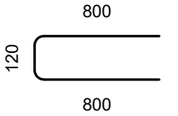	1720

კონსტრ. დასახ.	ელემენტის დასახ.	პოზ. №	დიამეტრი ან კვეთი (მმ)	ერთეულის სიგრძე (მმ.)	რაოდენობა (ც.)	საერთო სიგრძე (მ.)	საერთო წონა (კგ.)
მონოლითური კიბის საფეხურები	-3.000 ... 0.000 ნ.-ბს შორის კიბე	1	Ø 10 B500B	დ.ა	-	74	46
		2	Ø 10 B500B	850	50 X 1	43	26
		1.1	Ø 10 B500B	1160	9 X 1	10	6
		1.2	Ø 8 B500B	300	15 X 1	4	2
		1.3	Ø 10 B500B	1310	55 X 1	72	44
		1.4	Ø 10 B500B	1720	10 X 1	17	11
		მძიმე ბეტონი B25 V = 1.3 X 1 = 1.29 მ³					

საერთო შენიშვნები :

1. ნახაზში შეტანილი ყველა ცვლილება უნდა შეთანხმდეს პროექტის ავტორთან.
2. შენობის საპროექტო ნული ±0.00=458.30 აბსოლუტურ ნიშნულს.
3. პროექტში ყველა ზომა მოცემულია მილიმეტრებში, ნიშნულები-მეტრებში.

შენიშვნები :

თარიღი Nov 25, 2025 წ.

კორექტირება

№	კორექტირება	თარიღი	შეასრ.
1			
2			
3			
4			
5			
6			

მისამართი / Address

ქ. თბილისი, ზანდუკელი ქუჩა N36
ს/კ 01.15.02.015.002

სიტუაციური გეგმა

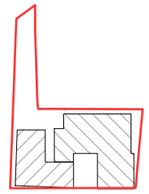

პროექტი / Project

შენობა-ნაგებობის რეკონსტრუქცია

დამკვეთი / Client

შ.პ.ს. "ჰოსფიტალითი ოპერატორი"

თანამდებობა	გვარი
მთ.კონსტრუქტორი	ზ. კიზირია
კონსტრუქტორი	თ. მორალიშვილი
შეასრულა	ლ. გელაშვილი
შეამოწმა	თ. მორალიშვილი

კონსტრუქტორი:
STRUCTURAL ENGINEER
თორნიკე მორალიშვილი
TORNIKE MORALISHVILI
E: TORNIKEMORALISHVILI@GMAIL.COM
M: +995 511 222 442

ფაილი/File: STAIR DETAILS

პროექტი/Project No 44V25	ფორმატი Paper Size A3
თარიღი/Date: Nov 25, 2025	
სტადია/Status: C.D.	მ. Scale

ნახაზის დასახელება / Drawing Name:

მონ. კიბის კვეთი 1-1 ესკიზი & სპეციფიკაცია

ფურცელი/Drawing No	კ-5004

კვანძი V
მ 1:10

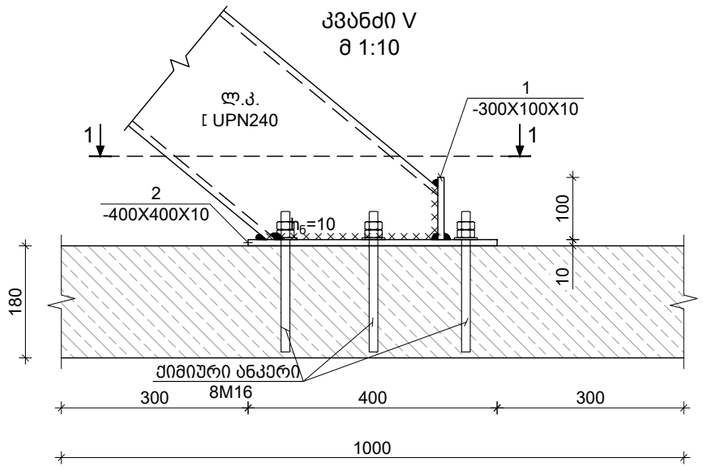

კვეთი 1-1
მ 1:10

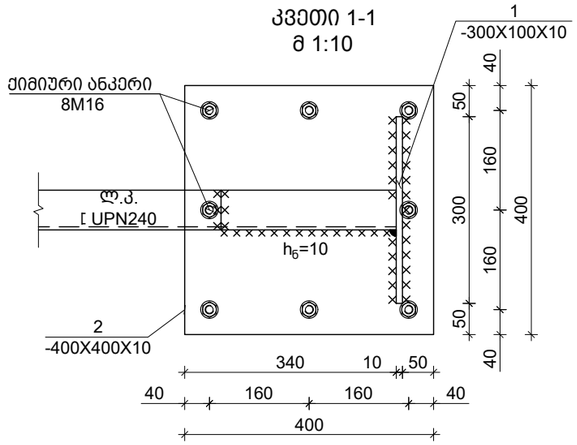

კვანძი - VII
მ. 1:10

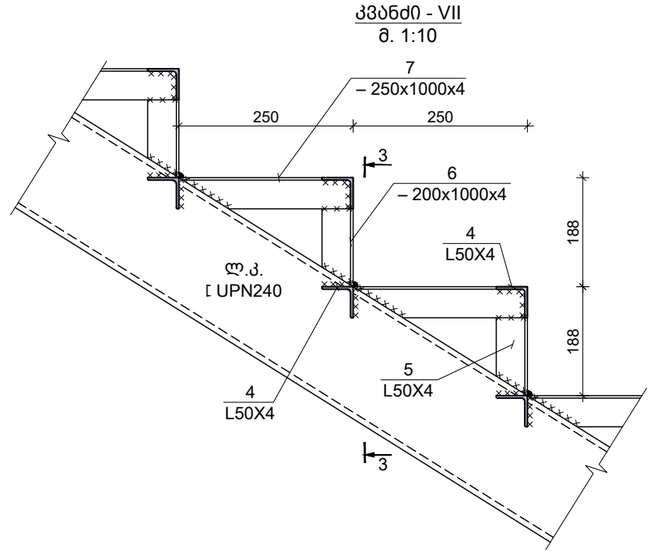

კვანძი - VI
მ. 1:10

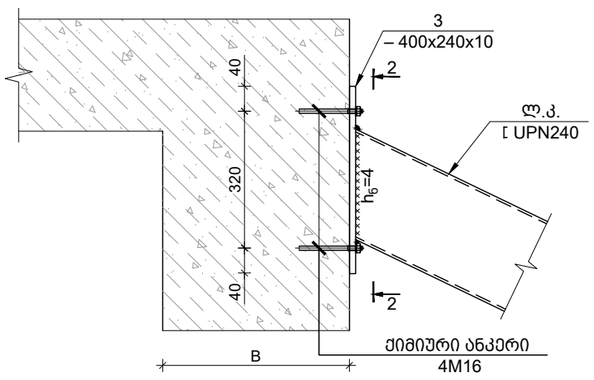

კვეთი 2-2
მ. 1:20

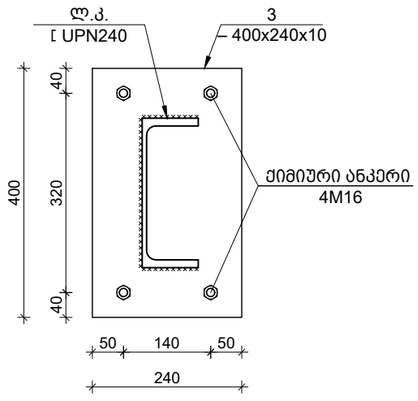

კვეთი 3-3
მ. 1:10

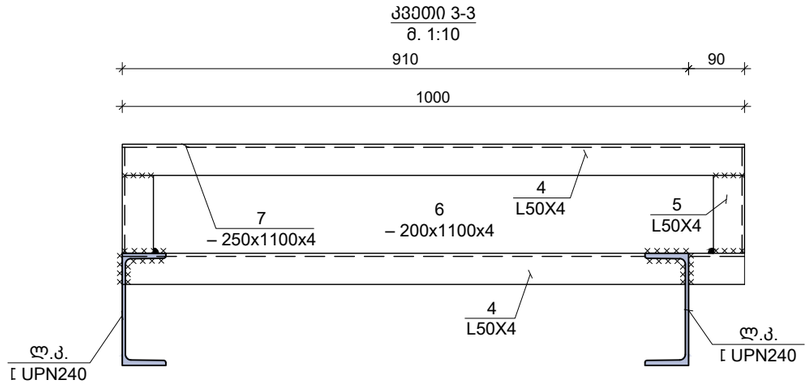

საერთო შენიშვნები :

1. ნახაზში შეტანილი ყველა ცვლილება უნდა შეთანხმდეს პროექტის ავტორთან.
2. შენობის საპროექტო ნული ±0.00=458.30 აბსოლუტურ ნიშნულს.
3. პროექტში ყველა ზომა მოცემულია მილიმეტრებში, ნიშნულები-მეტრებში.

შენიშვნები :

თარიღი Nov 25, 2025 წ.

კორექტირება

№	კორექტირება	თარიღი	შეასრ.
1			
2			
3			
4			
5			
6			

მისამართი / Address

ქ. თბილისი, ზანდუკელი ქუჩა N36

ს/კ 01.15.02.015.002

სიტუაციური გეგმა

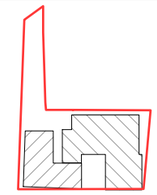

პროექტი / Project

შენობა-ნაგებობის რეკონსტრუქცია

დამკვეთი / Client

შ.პ.ს. "ჰოსფიტალითი ოპერატორი"

თანამდებობა	გვარი
მთ.კონსტრუქტორი	ზ. კიზირია
კონსტრუქტორი	თ. მორალიშვილი
შემსრულა	ლ. გელაშვილი
შემოწმა	თ. მორალიშვილი

კონსტრუქტორი:
STRUCTURAL ENGINEER
თორნიკე მორალიშვილი
TORNIKE MORALISHVILI
E: TORNIKEMORALISHVILI@GMAIL.COM
M: +995 511 222 442

ფაილი/File: STEEL STAIR DETAILS

პროექტი/Project No 44V25	ფორმატი Paper Size A3
თარიღი/Date: Nov 25, 2025	
სტადია/Status: C.D.	მ. Scale

ნახაზის დასახელება / Drawing Name:

კვანძი V VI VII & სპეციფიკაცია

ფურცელი/Drawing No კ-5005

ფოლადის მასალის ამოკრეფა

კონსტრუქციის დასახელება	ელემენტის მარკირება	რაოდენობა (ც.)	პოზ. N	პროფილი	სტანდარტი	სიგრძე (მმ)	ერთ ელემენტზე			მთლიანად			ფოლადის მარკა
							რაოდენობა (ც.)	სიგრძე (მ.)	წონა (კგ.)	რაოდენობა (ც.)	სიგრძე (მ.)	წონა (კგ.)	
ფოლადის კიბის მასალის ამოკრეფა	ლ.კ.	1 (ც)	-	[UPN 240	NF A 45-205 (Euronorm 19-57)	-	-	-	-	-	10.00	332.00	C235 S235
	ფურ-ცელი	1 (ც)	1	— 100 X 10	ГОСТ 19903-74	300	2	0.60	4.71	2.00	0.60	4.71	
	ფურ-ცელი	1 (ც)	2	— 400 X 10	ГОСТ 19903-74	400	2	0.80	25.12	2.00	0.80	25.12	
	ფურ-ცელი	1 (ც)	3	— 240 X 10	ГОСТ 19903-74	400	2	0.80	15.07	2.00	0.80	15.07	
	კუთხ.	1 (ც)	4	∟ 50 X 4	ГОСТ 8509-93	1000	32	32.00	97.60	32.00	32.00	97.60	
	კუთხ.	1 (ც)	5	∟ 50 X 4	ГОСТ 8509-93	140	32	4.48	13.66	32.00	4.48	13.66	
	ფურ-ცელი	1 (ც)	6	— 200 X 4	ГОСТ 19903-74	1000	16	16.00	100.48	16.00	16.00	100.48	
	ფურ-ცელი	1 (ც)	7	— 250 X 4	ГОСТ 19903-74	1000	16	16.00	125.60	16.00	16.00	125.60	
	ანკრ.	-	-	ქიმიური ანკერი M16	-		24			24			

საერთო შენიშვნები :

1. ნახაზში შეტანილი ყველა ცვლილება უნდა შეთანხმდეს პროექტის ავტორთან.
2. შენობის საპროექტო ნული ±0.00=458.30 აბსოლუტურ ნიშნულს.
3. პროექტში ყველა ზომა მოცემულია მილიმეტრებში, ნიშნულები-მეტრებში.

შენიშვნები :

თარიღი Nov 25, 2025 წ.

კორექტირება

№	კორექტირება	თარიღი	შეასრ.
1			
2			
3			
4			
5			
6			

მისამართი / Address

ქ. თბილისი, ზანდუკელი ქუჩა N36
ს/კ 01.15.02.015.002

სიტუაციური გეგმა

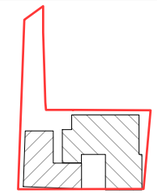

პროექტი / Project

შენობა-ნაგებობის რეკონსტრუქცია

დამკვეთი / Client

შ.პ.ს. "ჰოსფიტალითი ოპერატორი"

თანამდებობა	გვარი
მთ.კონსტრუქტორი	ზ. კიზირია
კონსტრუქტორი	თ. მორალიშვილი
შეასრულა	ლ. გელაშვილი
შეამოწმა	თ. მორალიშვილი

კონსტრუქტორი:
STRUCTURAL ENGINEER
თორნიკე მორალიშვილი
TORNIKE MORALISHVILI
E: TORNIKEMORALISHVILI@GMAIL.COM
M: +995 511 222 442

ფაილი/File:STEEL STAIR DETAILS

პროექტი/Project No 44V25	ფორმატი Paper Size A3
თარიღი/Date: Nov 25, 2025	
სტადია/Status: C.D.	მ. Scale

ნახაზის დასახელება / Drawing Name:

გარე ფოლადის კიბის სპეციფიკაცია

ფურცელი/Drawing No	კ-5006

6.400 ნ.-ზე ფოლადის სვეტების სამონტაჟო გეგმა
მ 1:100

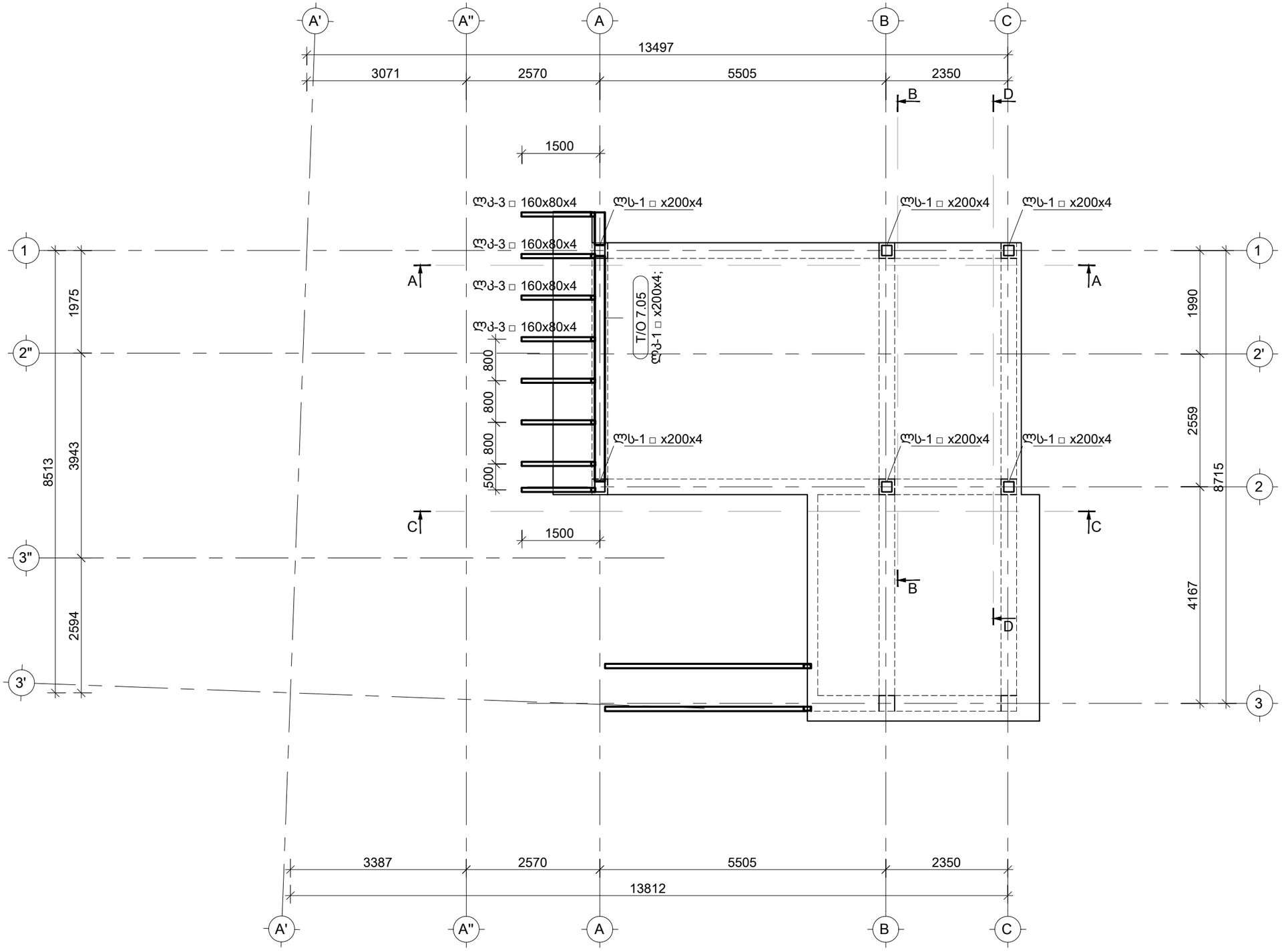

საერთო შენიშვნები :

1. ნახაზში შეტანილი ყველა ცვლილება უნდა შეთანხმდეს პროექტის ავტორთან.
2. შენობის საპროექტო ნული ±0.00=458.30 აბსოლუტურ ნიშნულს.
3. პროექტში ყველა ზომა მოცემულია მილიმეტრებში, ნიშნულები-მეტრებში.

შენიშვნები :

თარიღი Nov 25, 2025 წ.

კორექტირება

№	კორექტირება	თარიღი	შეასრ.
1			
2			
3			
4			
5			
6			

მისამართი / Address

ქ. თბილისი, ზანდუკელი ქუჩა N36
ს/კ 01.15.02.015.002

სიტუაციური გეგმა

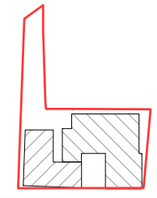

პროექტი / Project

შენობა-ნაგებობის რეკონსტრუქცია

დამკვეთი / Client

შ.პ.ს. "ჰოსფიტალითი იმპერატორი"

თანამდებობა	გვარი
მთ.კონსტრუქტორი	ზ. კიზირია
კონსტრუქტორი	თ. მორალიშვილი
შეასრულა	ლ. გელაშვილი
შეამოწმა	თ. მორალიშვილი

კონსტრუქტორი:
STRUCTURAL ENGINEER
თორნიკე მორალიშვილი
TORNIKE MORALISHVILI
E: TORNIKEMORALISHVILI@GMAIL.COM
M: +995 511 222 442

ფაილი/File:ROOF WOOD PLANE

პროექტი/Project No 44V25	ფორმატი Paper Size A3
თარიღი/Date: Nov 25, 2025	
სტადია/Status: C.D.	მ. Scale

ნახაზის დასახელება / Drawing Name:

6.400 ნ.-ზე ფოლადის სვეტების სამონტაჟო გეგმა

ფურცელი/Drawing No კ-7000

სახურავის ფოლადის კოჭების სამონტაჟო გეგმა I
მ 1:100

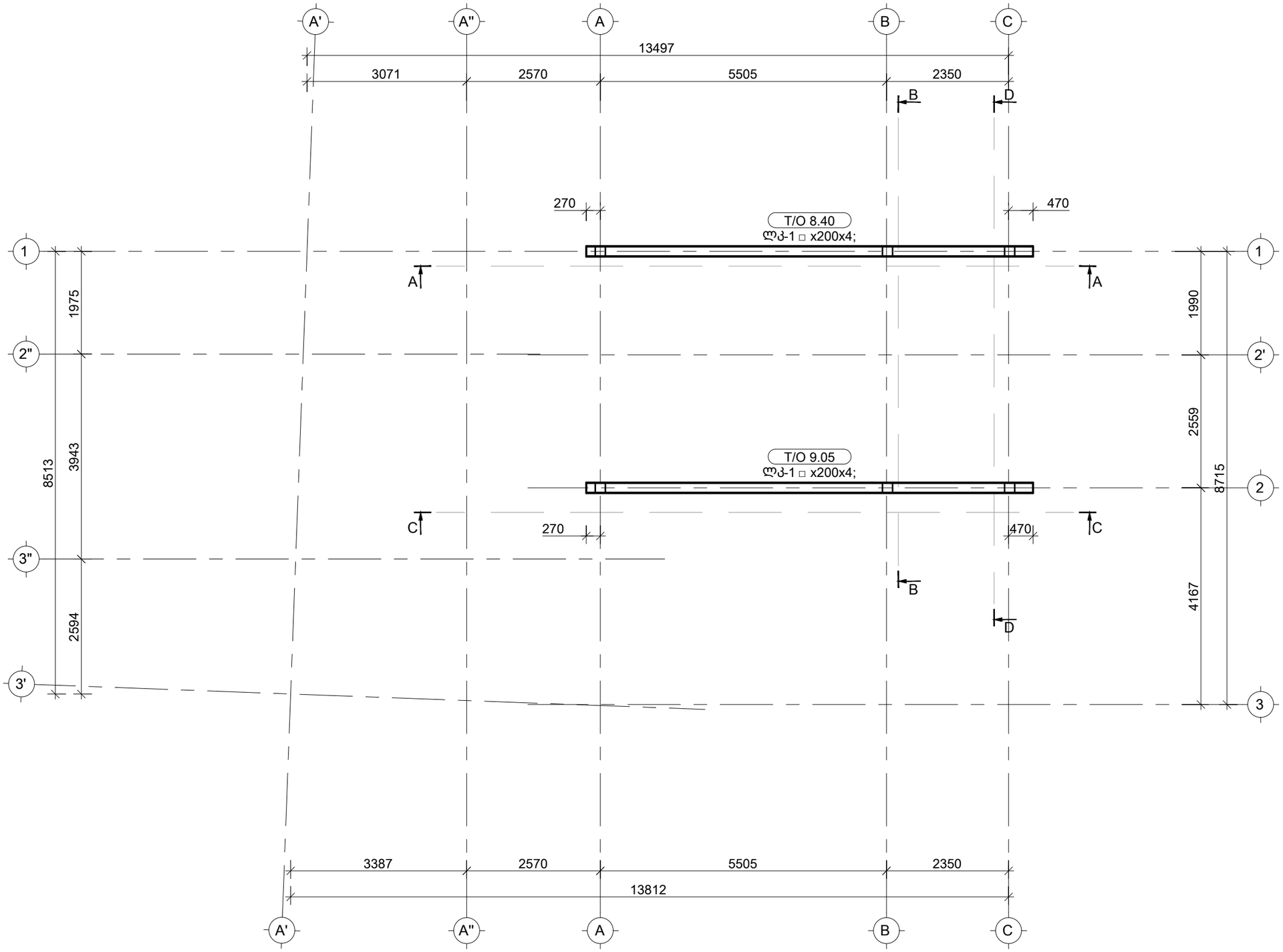

საერთო შენიშვნები :

1. ნახაზში შეტანილი ყველა ცვლილება უნდა შეთანხმდეს პროექტის ავტორთან.
2. შენობის საპროექტო ნული ±0.00=458.30 აბსოლუტურ ნიშნულს.
3. პროექტში ყველა ზომა მოცემულია მილიმეტრებში, ნიშნულები-მეტრებში.

შენიშვნები :

თარიღი Nov 25, 2025 წ.

კორექტირება

№	კორექტირება	თარიღი	შეასრ.
1			
2			
3			
4			
5			
6			

მისამართი / Address

ქ. თბილისი, ზანდუკელი ქუჩა N36
ს/კ 01.15.02.015.002

სიტუაციური გეგმა

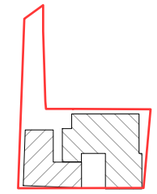

პროექტი / Project

შენობა-ნაგებობის რეკონსტრუქცია

დამკვეთი / Client

შ.პ.ს. "ჰოსფიტალითი იმპერატორი"

თანამდებობა	გვარი
მთ.კონსტრუქტორი	ზ. კიზირია
კონსტრუქტორი	თ. მორალიშვილი
შეასრულა	ლ. გელაშვილი
შეამოწმა	თ. მორალიშვილი

კონსტრუქტორი:
STRUCTURAL ENGINEER
თორნიკე მორალიშვილი
TORNIKE MORALISHVILI
E: TORNIKEMORALISHVILI@GMAIL.COM
M: +995 511 222 442

ფაილი/File:ROOF WOOD PLANE

პროექტი/Project No 44V25	ფორმატი Paper Size A3
თარიღი/Date: Nov 25, 2025	
სტადია/Status: C.D.	მ. Scale

ნახაზის დასახელება / Drawing Name:

სახურავის ფოლადის კოჭების სამონტაჟო გეგმა I

ფურცელი/Drawing No კ-7001

სახურავის ფოლადის კოჭების სამონტაჟო გეგმა II
მ 1:100

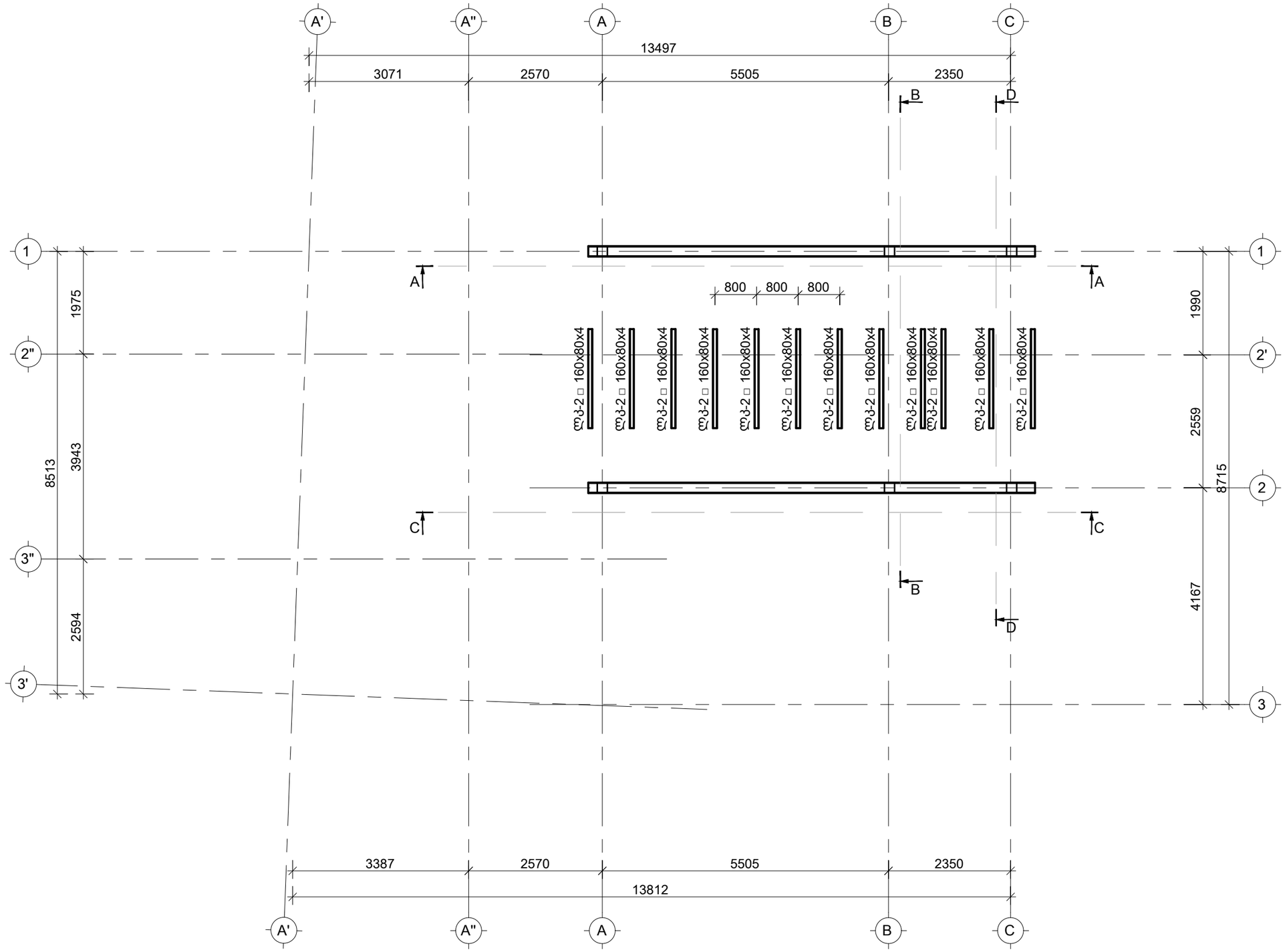

საერთო შენიშვნები :

1. ნახაზში შეტანილი ყველა ცვლილება უნდა შეთანხმდეს პროექტის ავტორთან.
2. შენობის საპროექტო ნული ±0.00=458.30 აბსოლუტურ ნიშნულს.
3. პროექტში ყველა ზომა მოცემულია მილიმეტრებში, ნიშნულები-მეტრებში.

შენიშვნები :

თარიღი Nov 25, 2025 წ.

კორექტირება

№	კორექტირება	თარიღი	შეასრ.
1			
2			
3			
4			
5			
6			

მისამართი / Address

ქ. თბილისი, ზანდუკელი ქუჩა N36
ს/კ 01.15.02.015.002

სიტუაციური გეგმა

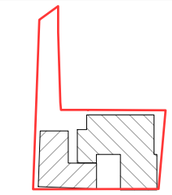

პროექტი / Project

შენობა-ნაგებობის რეკონსტრუქცია

დამკვეთი / Client

შ.პ.ს. "ჰოსფიტალითი იმპერატორი"

თანამდებობა	გვარი
მთ.კონსტრუქტორი	ზ. კიზირია
კონსტრუქტორი	თ. მორალიშვილი
შეასრულა	ლ. გელაშვილი
შეამოწმა	თ. მორალიშვილი

კონსტრუქტორი:
STRUCTURAL ENGINEER
თორნიკე მორალიშვილი
TORNIKE MORALISHVILI
E: TORNIKEMORALISHVILI@GMAIL.COM
M: +995 511 222 442

ფაილი/File:ROOF WOOD PLANE

პროექტი/Project No 44V25	ფორმატი Paper Size A3
თარიღი/Date: Nov 25, 2025	
სტადია/Status: C.D.	მ. Scale

ნახაზის დასახელება / Drawing Name:

სახურავის ფოლადის კოჭების სამონტაჟო გეგმა II

ფურცელი/Drawing No კ-7002

სახურავის ფოლადის კოჭების სამონტაჟო გეგმა III
მ 1:100

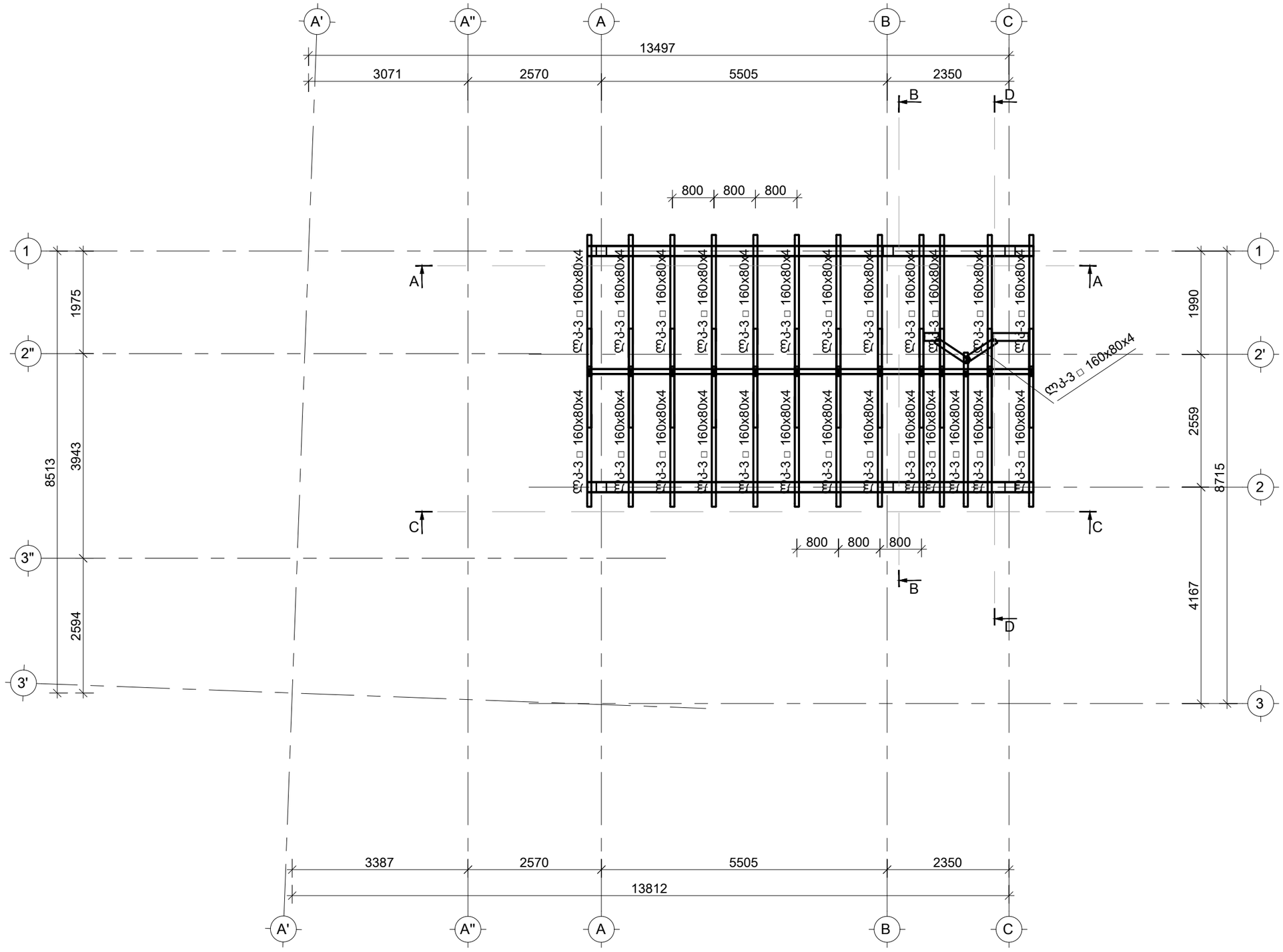

საერთო შენიშვნები :

1. ნახაზში შეტანილი ყველა ცვლილება უნდა შეთანხმდეს პროექტის ავტორთან.
2. შენობის საპროექტო ნული ±0.00=458.30 აბსოლუტურ ნიშნულს.
3. პროექტში ყველა ზომა მოცემულია მილიმეტრებში, ნიშნულები-მეტრებში.

შენიშვნები :

თარიღი	Nov 25, 2025 წ.

კორექტირება

№	კორექტირება	თარიღი	შეასრ.
1			
2			
3			
4			
5			
6			

მისამართი / Address

ქ. თბილისი, ზანდუკელი ქუჩა N36
ს/კ 01.15.02.015.002

სიტუაციური გეგმა

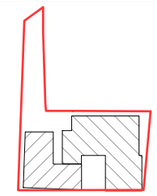

პროექტი / Project

შენობა-ნაგებობის რეკონსტრუქცია

დამკვეთი / Client

შ.პ.ს. "ჰოსფიტალითი იმპერატორი"

თანამდებობა	გვარი
მთ.კონსტრუქტორი	ზ. კიზირია
კონსტრუქტორი	თ. მორალიშვილი
შეასრულა	ლ. გელაშვილი
შეამოწმა	თ. მორალიშვილი

კონსტრუქტორი:
STRUCTURAL ENGINEER
თორნიკე მორალიშვილი
TORNIKE MORALISHVILI
E: TORNIKEMORALISHVILI@GMAIL.COM
M: +995 511 222 442

ფაილი/File:ROOF WOOD PLANE

პროექტი/Project No 44V25	ფორმატი Paper Size A3
თარიღი/Date: Nov 25, 2025	
სტადია/Status: C.D.	მ. Scale

ნახაზის დასახელება / Drawing Name:

სახურავის ფოლადის კოჭების სამონტაჟო გეგმა III

ფურცელი/Drawing No	კ-7003

სახურავის ფოლადის სვეტების სამონტაჟო გეგმა II
მ 1:100

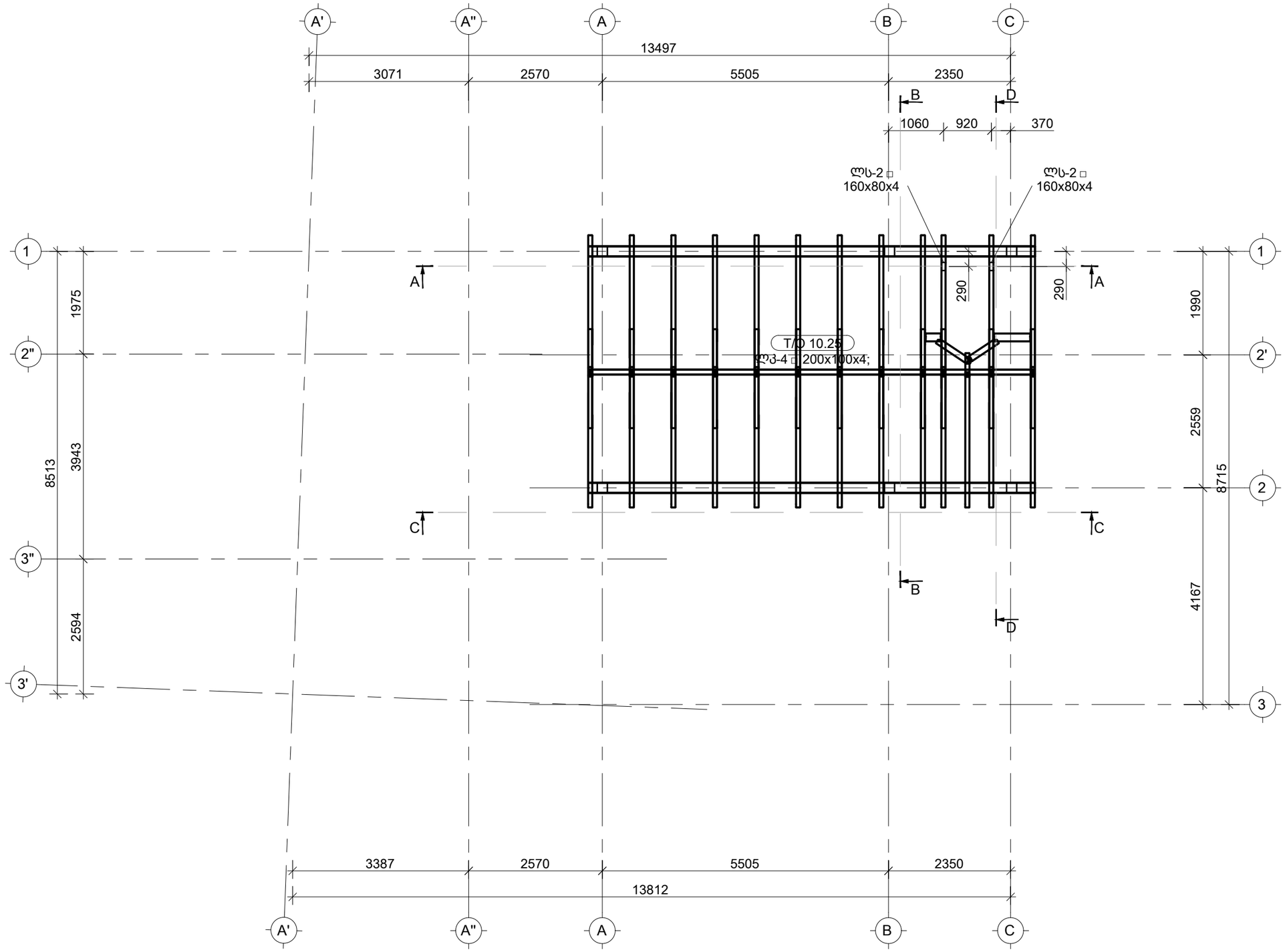

საერთო შენიშვნები :

1. ნახაზში შეტანილი ყველა ცვლილება უნდა შეთანხმდეს პროექტის ავტორთან.
2. შენობის საპროექტო ნული ±0.00=458.30 აბსოლუტურ ნიშნულს.
3. პროექტში ყველა ზომა მოცემულია მილიმეტრებში, ნიშნულები-მეტრებში.

შენიშვნები :

თარიღი Nov 25, 2025 წ.

კორექტირება

№	კორექტირება	თარიღი	შეასრ.
1			
2			
3			
4			
5			
6			

მისამართი / Address

ქ. თბილისი, ზანდუკელი ქუჩა N36
ს/კ 01.15.02.015.002

სიტუაციური გეგმა

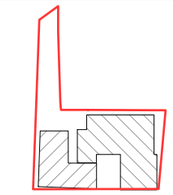

პროექტი / Project

შენობა-ნაგებობის რეკონსტრუქცია

დამკვეთი / Client

შ.პ.ს. "ჰოსფიტალითი იმპერატორი"

თანამდებობა	გვარი
მთ.კონსტრუქტორი	ზ. კიზირია
კონსტრუქტორი	თ. მორალიშვილი
შეასრულა	ლ. გელაშვილი
შეამოწმა	თ. მორალიშვილი

კონსტრუქტორი:
STRUCTURAL ENGINEER
თორნიკე მორალიშვილი
TORNIKE MORALISHVILI
E: TORNIKEMORALISHVILI@GMAIL.COM
M: +995 511 222 442

ფაილი/File:ROOF WOOD PLANE

პროექტი/Project No 44V25	ფორმატი Paper Size A3
თარიღი/Date: Nov 25, 2025	
სტადია/Status: C.D.	მ. Scale

ნახაზის დასახელება / Drawing Name:

სახურავის ფოლადის სვეტების სამონტაჟო გეგმა II

ფურცელი/Drawing No კ-7004

სახურავის ფოლადის კოჭების სამონტაჟო გეგმა IV
მ 1:100

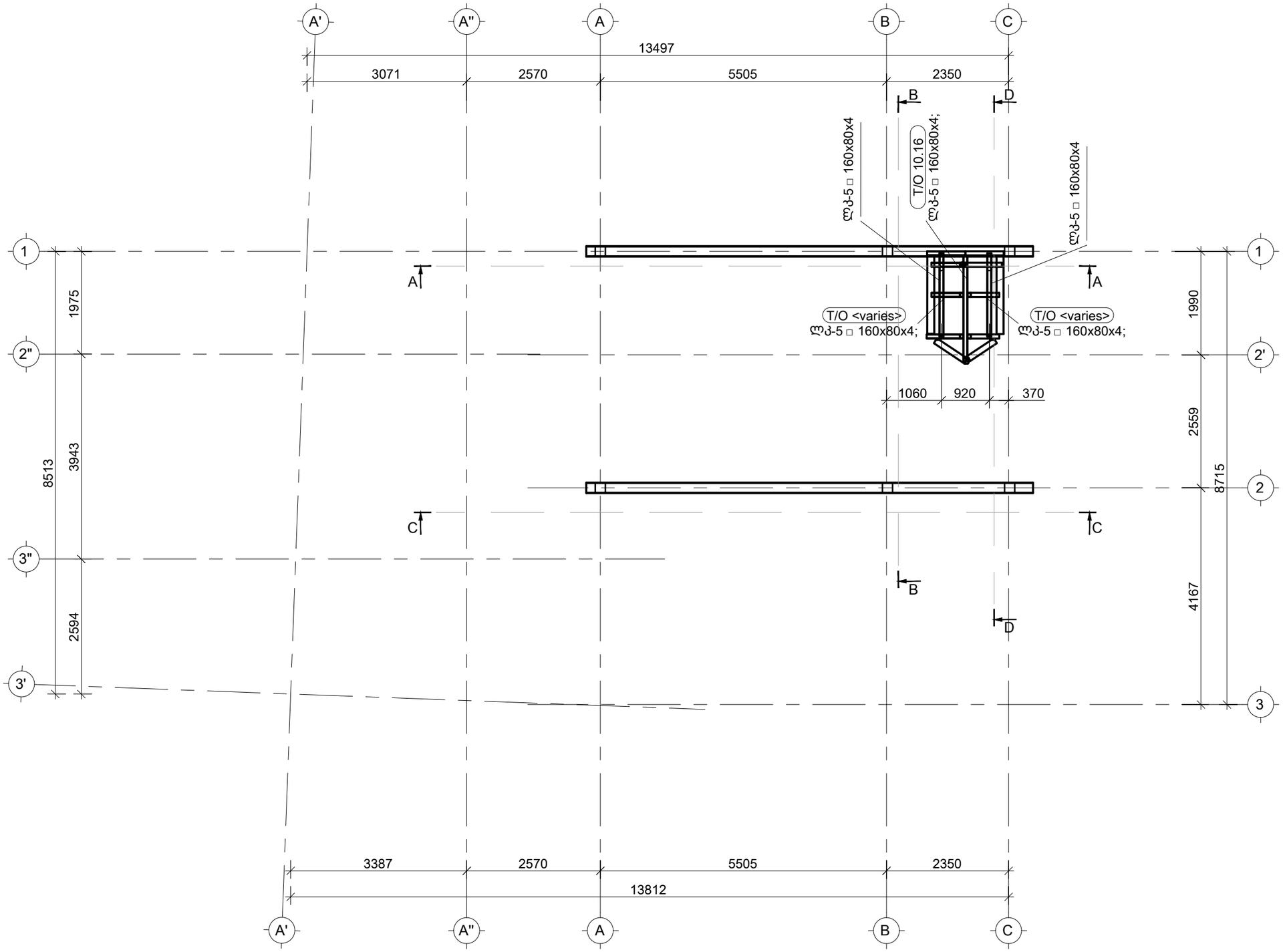

საერთო შენიშვნები :

1. ნახაზში შეტანილი ყველა ცვლილება უნდა შეთანხმდეს პროექტის ავტორთან.
2. შენობის საპროექტო ნული ±0.00=458.30 აბსოლუტურ ნიშნულს.
3. პროექტში ყველა ზომა მოცემულია მილიმეტრებში, ნიშნულები-მეტრებში.

შენიშვნები :

თარიღი Nov 25, 2025 წ.

კორექტირება

№	კორექტირება	თარიღი	შეასრ.
1			
2			
3			
4			
5			
6			

მისამართი / Address

ქ. თბილისი, ზანდუკელი ქუჩა N36
ს/კ 01.15.02.015.002

სიტუაციური გეგმა

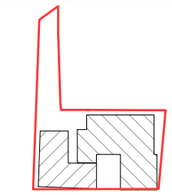

პროექტი / Project

შენობა-ნაგებობის რეკონსტრუქცია

დამკვეთი / Client

შ.პ.ს. "ჰოსფიტალითი იმპერატორი"

თანამდებობა	გვარი
მთ.კონსტრუქტორი	ზ. კიზირია
კონსტრუქტორი	თ. მორალიშვილი
შეასრულა	ლ. გელაშვილი
შეამოწმა	თ. მორალიშვილი

კონსტრუქტორი:
STRUCTURAL ENGINEER
თორნიკე მორალიშვილი
TORNIKE MORALISHVILI
E: TORNIKEMORALISHVILI@GMAIL.COM
M: +995 511 222 442

ფაილი/File:ROOF WOOD PLANE

პროექტი/Project No 44V25	ფორმატი Paper Size A3
თარიღი/Date: Nov 25, 2025	
სტადია/Status: C.D.	მ. Scale

ნახაზის დასახელება / Drawing Name:

სახურავის ფოლადის კოჭების სამონტაჟო გეგმა IV

ფურცელი/Drawing No კ-7005

სახურავის ჭრილი A-A
მ 1:50

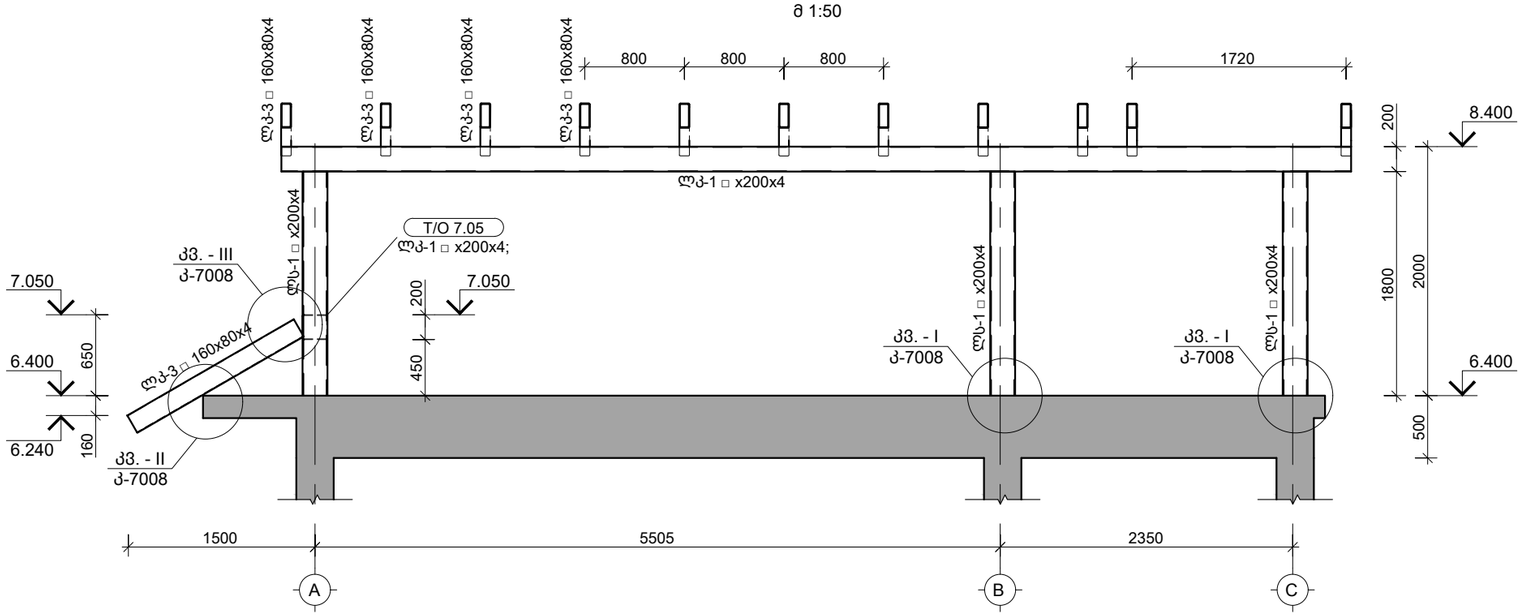

სახურავის ჭრილი B-B
მ 1:50

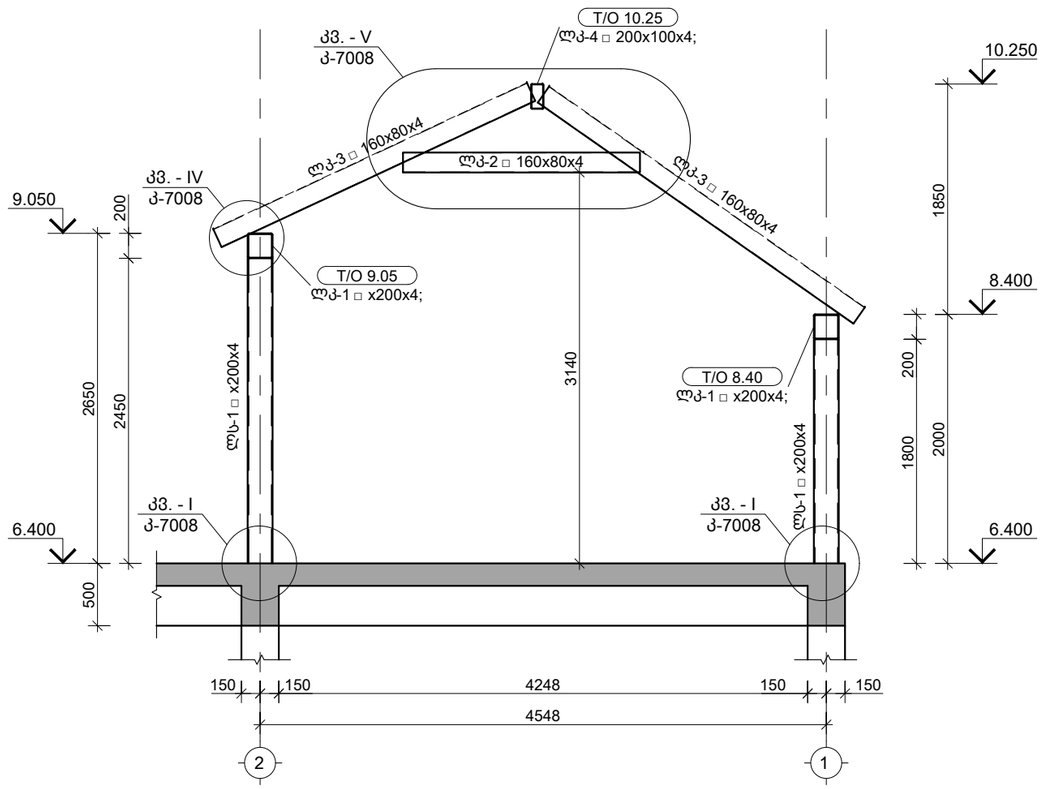

სახურავის ჭრილი D-D
მ 1:50

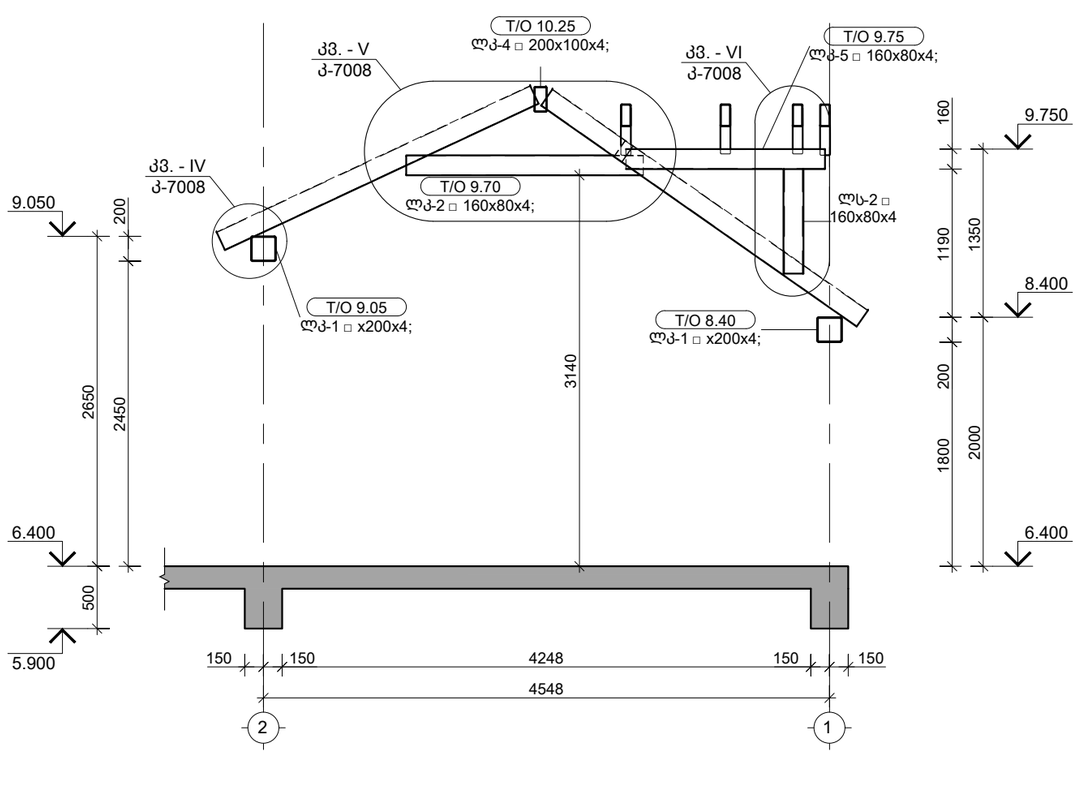

საერთო შენიშვნები :

1. ნახაზში შეტანილი ყველა ცვლილება უნდა შეთანხმდეს პროექტის ავტორთან.
2. შენობის საპროექტო ნული ±0.00=458.30 აბსოლუტურ ნიშნულს.
3. პროექტში ყველა ზომა მოცემულია მილიმეტრებში, ნიშნულები-მეტრებში.

შენიშვნები :

თარიღი Nov 25, 2025 წ.

კორექტირება

№	კორექტირება	თარიღი	შეასრ.
1			
2			
3			
4			
5			
6			

მისამართი / Address

ქ. თბილისი, ზანდუკელი ქუჩა N36

ს/კ 01.15.02.015.002

სიტუაციური გეგმა

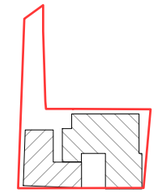

პროექტი / Project

შენობა-ნაგებობის რეკონსტრუქცია

დამკვეთი / Client

შ.პ.ს. "ჰოსფიტალითი ოპერატორი"

თანამდებობა	გვარი
მთ.კონსტრუქტორი	ზ. კიზირია
კონსტრუქტორი	თ. მორალიშვილი
შემსრულა	ლ. გელაშვილი
შემოწმა	თ. მორალიშვილი

კონსტრუქტორი:
STRUCTURAL ENGINEER
თორნიკე მორალიშვილი
TORNIKE MORALISHVILI
E: TORNIKEMORALISHVILI@GMAIL.COM
M: +995 511 222 442

ფაილი/File:ROOF WOOD PLANE

პროექტი/Project No 44V25	ფორმატი Paper Size A3
თარიღი/Date: Nov 25, 2025	
სტადია/Status: C.D.	მ. Scale

ნახაზის დასახელება / Drawing Name:

სახურვის ჭრილი A-A; B-B & D-D

ფურცელი/Drawing No კ-7006

სახურავის ჭრილი C-C
მ 1:50

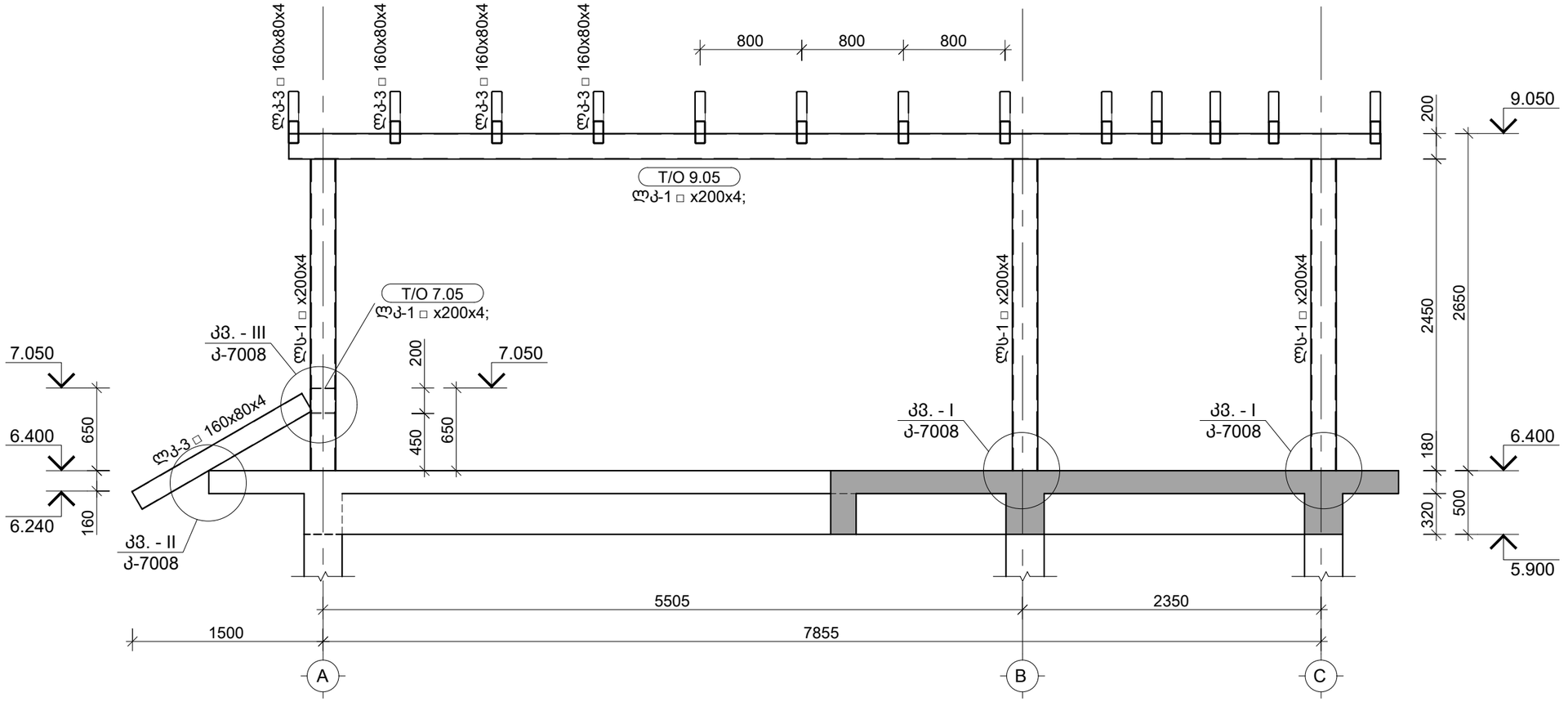

საერთო შენიშვნები :
1. ნახაზში შეტანილი ყველა ცვლილება უნდა შეთანხმდეს პროექტის ავტორთან.
2. შენობის საპროექტო ნული ±0.00=458.30 აბსოლუტურ ნიშნულს.
3. პროექტში ყველა ზომა მოცემულია მილიმეტრებში, ნიშნულები-მეტრებში.
შენიშვნები :

თარიღი	Nov 25, 2025 წ.

კორექტირება

№	კორექტირება	თარიღი	შეასრ.
1			
2			
3			
4			
5			
6			

მისამართი / Address

ქ. თბილისი, ზანდუკელი ქუჩა N36
ს/კ 01.15.02.015.002

სიტუაციური გეგმა

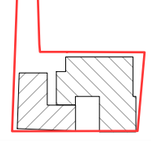

პროექტი / Project

შენობა-ნაგებობის რეკონსტრუქცია

დამკვეთი / Client

შ.პ.ს. "ჰოსფიტალითი იმპერატორი"

თანამდებობა	გვარი
მთ.კონსტრუქტორი	ზ. კიზირია
კონსტრუქტორი	თ. მორალიშვილი
შეასრულა	ლ. გელაშვილი
შეამოწმა	თ. მორალიშვილი

კონსტრუქტორი:
STRUCTURAL ENGINEER
თორნიკე მორალიშვილი
TORNIKE MORALISHVILI
E: TORNIKEMORALISHVILI@GMAIL.COM
M: +995 511 222 442

ფაილი/File:ROOF WOOD PLANE

პროექტი/Project No 44V25	ფორმატი Paper Size A3
თარიღი/Date: Nov 25, 2025	
სტადია/Status: C.D.	მ. Scale

ნახაზის დასახელება / Drawing Name:

სახუვის ჭრილი C-C

ფურცელი/Drawing No	კ-7007

კვანძი I
მ 1:10

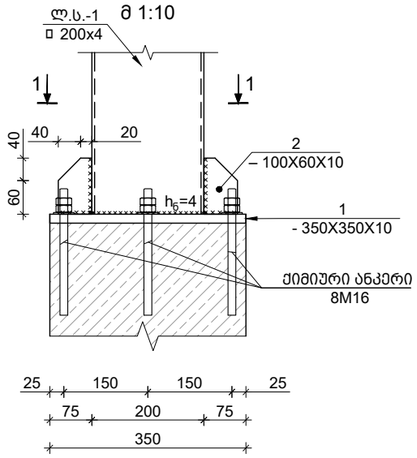

კვეთი 1-1
მ 1:10

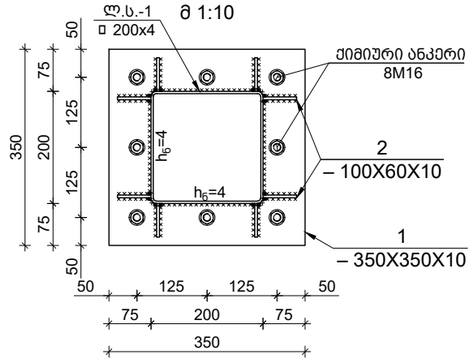

კვანძი III
მ 1:10

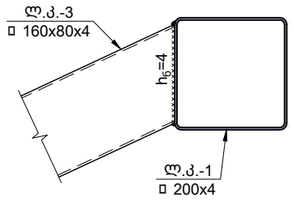

კვანძი IV
მ 1:10

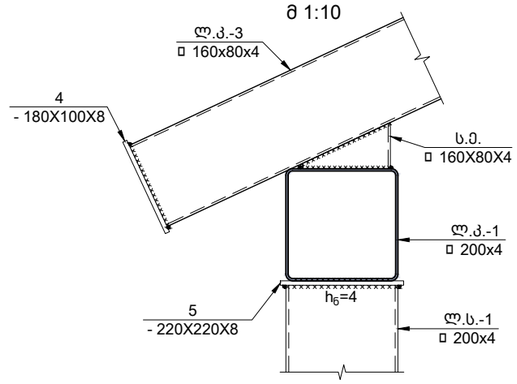

კვანძი - II
მ. 1:10

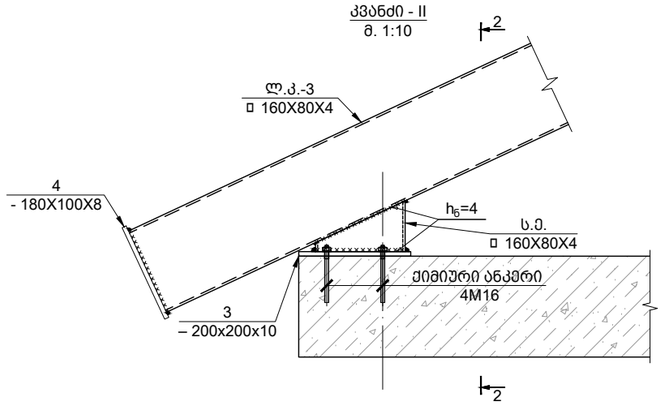

კვეთი 2-2
მ. 1:20

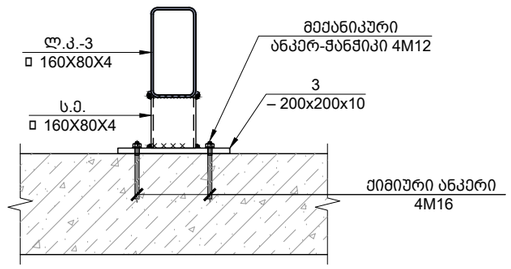

კვანძი VI
მ 1:10

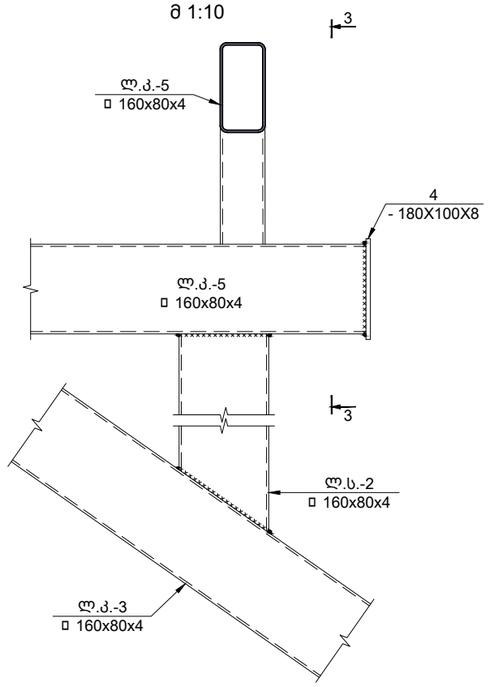

კვანძი V
მ 1:10

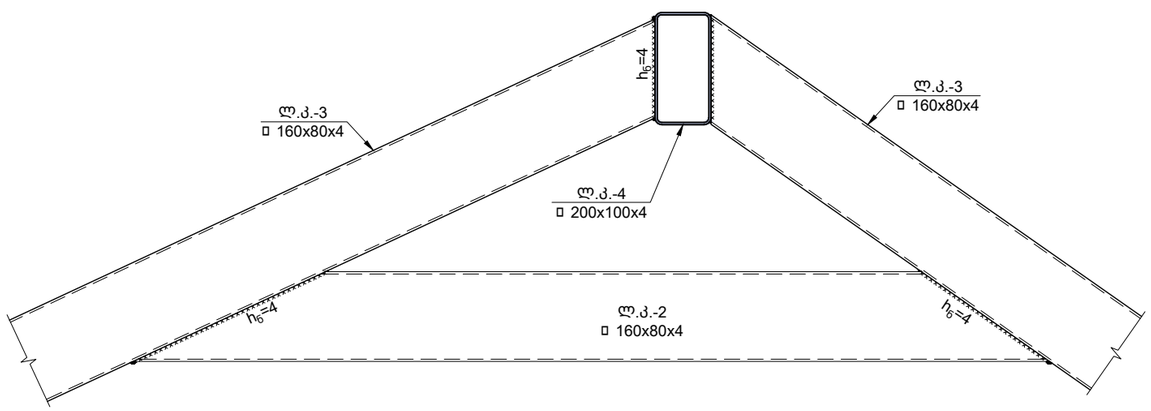

კვეთი 3-3
მ 1:10

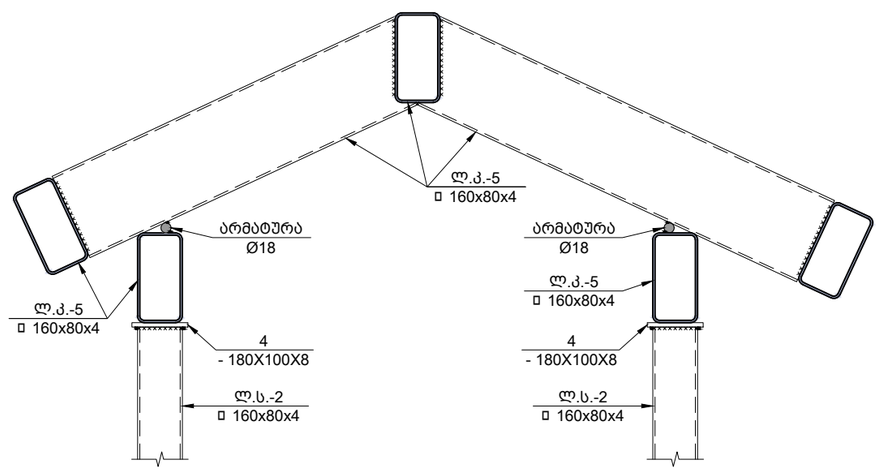

საერთო შენიშვნები :

1. ნახაზში შეტანილი ყველა ცვლილება უნდა შეთანხმდეს პროექტის ავტორთან.
2. შენობის საპროექტო ნული ±0.00=458.30 აბსოლუტურ ნიშნულს.
3. პროექტში ყველა ზომა მოცემულია მილიმეტრებში, ნიშნულები-მეტრებში.

შენიშვნები :

თარიღი Nov 25, 2025 წ.

კორექტირება

№	კორექტირება	თარიღი	შეასრ.
1			
2			
3			
4			
5			
6			

მისამართი / Address

ქ. თბილისი, ზანდუკელი ქუჩა N36

ს/კ 01.15.02.015.002

სიტუაციური გეგმა

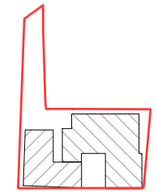

პროექტი / Project

შენობა-ნაგებობის რეკონსტრუქცია

დამკვეთი / Client

შ.პ.ს. "ჰოსფიტალითი იმპერატორი"

თანამდებობა	გვარი
მთ.კონსტრუქტორი	ზ. კიზირია
კონსტრუქტორი	თ. მორალიშვილი
შეასრულა	ლ. გელაშვილი
შეამოწმა	თ. მორალიშვილი

კონსტრუქტორი:
STRUCTURAL ENGINEER
თორნიკე მორალიშვილი
TORNIKE MORALISHVILI
E: TORNIKEMORALISHVILI@GMAIL.COM
M: +995 511 222 442

ფაილი/File:STEEL ROOF DETAILS

პროექტი/Project No 44V25	ფორმატი Paper Size A3
თარიღი/Date: Nov 25, 2025	
სტადია/Status: C.D.	მ. Scale

ნახაზის დასახელება / Drawing Name:

კვანძი I II III IV V & VI

ფურცელი/Drawing No კ-7008

კონსტრუქციის დასახელება	ელემენტის მარკირება	რაოდენობა (ც.)	პოზ. N	პროფილი	სტანდარტი	სიგრძე (მმ)	ერთ ელემენტზე			მთლიანად			ფოლადის მარკა
							რაოდენობა(ც.)	სიგრძე (მ.)	წონა (კგ.)	რაოდენობა(ც.)	სიგრძე (მ.)	წონა (კგ.)	
ფოლადის სახურავის მასალის ამოკრეფა	ლ.ს.-1	1 (ც)	-	□ 200 X 4	ГОСТ 30245-2003	-	-	-	-	-	13.00	313.30	C235 S235
	ლ.ს.-2	1 (ც)	-	□ 160 X 80 X 4	ГОСТ 30245-2003	-	-	-	-	-	2.00	28.40	
	ლ.კ.-1	1 (ც)	-	□ 200 X 4	ГОСТ 30245-2003	-	-	-	-	-	23.00	554.30	
	ლ.კ.-2	1 (ც)	-	□ 160 X 80 X 4	ГОСТ 30245-2003	-	-	-	-	-	23.00	326.60	
	ლ.კ.-3	1 (ც)	-	□ 160 X 80 X 4	ГОСТ 30245-2003	-	-	-	-	-	90.00	1278.00	
	ლ.კ.-4	1 (ც)	-	□ 200 X 100 X 4	ГОСТ 30245-2003	-	-	-	-	-	9.00	162.00	
	ლ.კ.-5	1 (ც)	-	□ 160 X 80 X 4	ГОСТ 30245-2003	-	-	-	-	-	15.00	213.00	
	ფურ-ცელი	1 (ც)	1	— 350 X 10	ГОСТ 19903-74	350	6	2.10	57.70	6.00	2.10	57.70	
	ფურ-ცელი	1 (ც)	2	— 60 X 10	ГОСТ 19903-74	100	48	4.80	22.61	48.00	4.80	22.61	
	ფურ-ცელი	1 (ც)	3	— 200 X 10	ГОСТ 19903-74	200	8	1.60	25.12	8.00	1.60	25.12	
	ფურ-ცელი	1 (ც)	4	— 100 X 8	ГОСТ 19903-74	180	39	7.02	44.09	39.00	7.02	44.09	
	ფურ-ცელი	1 (ც)	5	— 220 X 8	ГОСТ 19903-74	220	10	2.20	30.40	10.00	2.20	30.40	
	ანკრ.	-	-	ქიმიური ანკერი M16	-		80			80			

საერთო შენიშვნები :

1. ნახაზში შეტანილი ყველა ცვლილება უნდა შეთანხმდეს პროექტის ავტორთან.
2. შენობის საპროექტო ნული ±0.00=458.30 აბსოლუტურ ნიშნულს.
3. პროექტში ყველა ზომა მოცემულია მილიმეტრებში, ნიშნულები-მეტრებში.

შენიშვნები :

თარიღი Nov 25, 2025 წ.

კორექტირება

№	კორექტირება	თარიღი	შეასრ.
1			
2			
3			
4			
5			
6			

მისამართი / Address

ქ. თბილისი, ზანდუკელი ქუჩა N36
ს/კ 01.15.02.015.002

სიტუაციური გეგმა

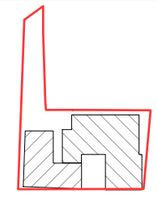

პროექტი / Project

შენობა-ნაგებობის რეკონსტრუქცია

დამკვეთი / Client

შ.პ.ს. "ჰოსფიტალითი იმპერატორი"

თანამდებობა	გვარი
მთ.კონსტრუქტორი	ზ. კიზირია
კონსტრუქტორი	თ. მორალიშვილი
შეასრულა	ლ. გელაშვილი
შეამოწმა	თ. მორალიშვილი

კონსტრუქტორი:
STRUCTURAL ENGINEER
თორნიკე მორალიშვილი
TORNIKE MORALISHVILI
E: TORNIKEMORALISHVILI@GMAIL.COM
M: +995 511 222 442

ფაილი/File:STEEL ROOF DETAILS

პროექტი/Project No 44V25	ფორმატი Paper Size A3
თარიღი/Date: Nov 25, 2025	
სტადია/Status: C.D.	მ. Scale

ნახაზის დასახელება / Drawing Name:

ფოლადის სახურავის სპეციფიკაცია

ფურცელი/Drawing No კ-7009

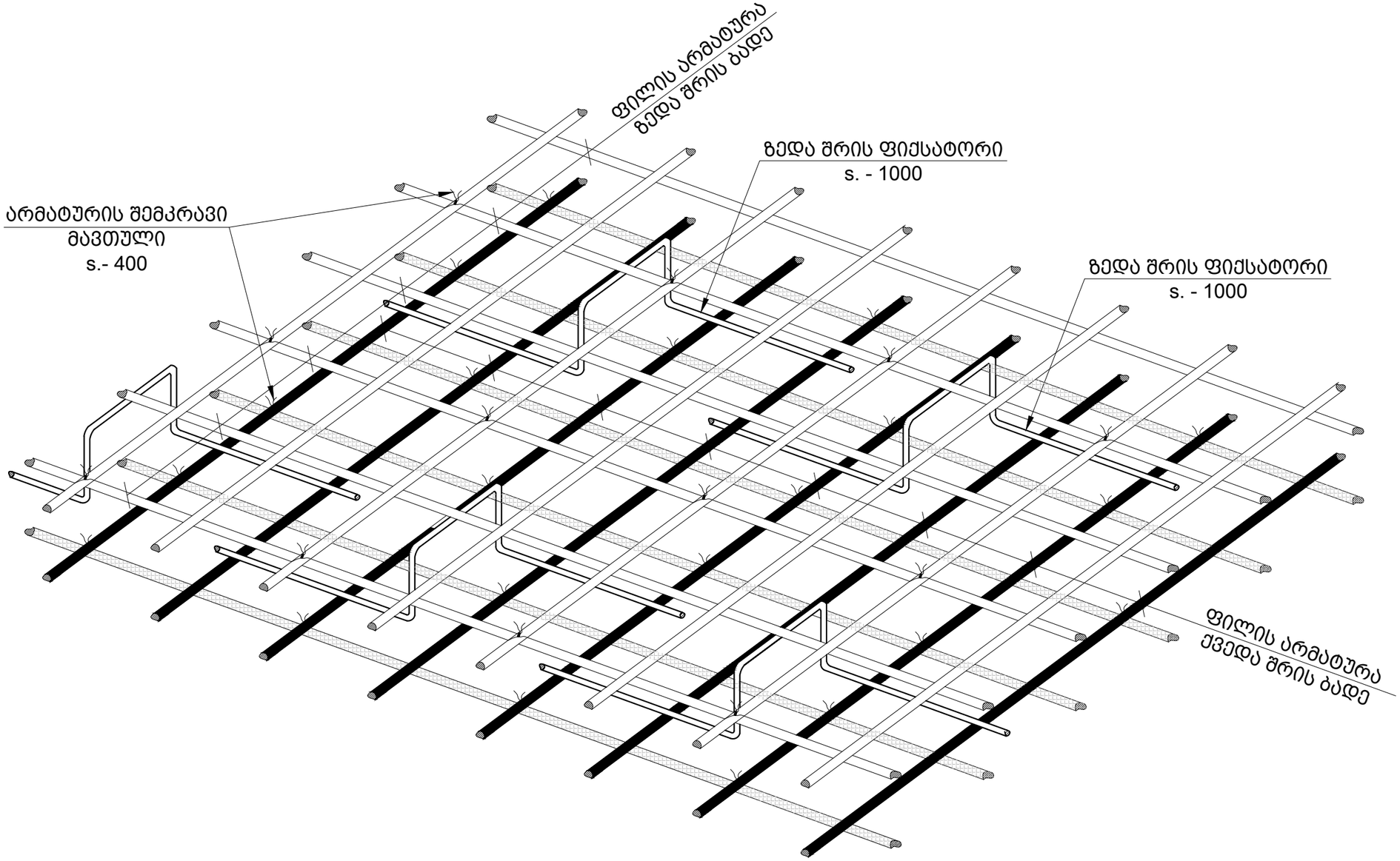

საერთო შენიშვნები :

1. ნახაზში შეტანილი ყველა ცვლილება უნდა შეთანხმდეს პროექტის ავტორთან.
2. შენობის საპროექტო ნული ±0.00=458.30 აბსოლუტურ ნიშნულს.
3. პროექტში ყველა ზომა მოცემულია მილიმეტრებში, ნიშნულები-მეტრებში.

შენიშვნები :

თარიღი Nov 25, 2025 წ.

კორექტირება

№	კორექტირება	თარიღი	შეასრ.
1			
2			
3			
4			
5			
6			

მისამართი / Address

ქ. თბილისი, ზანდუკელი ქუჩა N36
ს/კ 01.15.02.015.002

სიტუაციური გეგმა

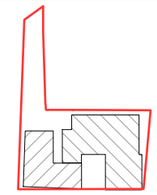

პროექტი / Project

შენობა-ნაგებობის რეკონსტრუქცია

დამკვეთი / Client

შ.პ.ს. "ჰოსფიტალითი იმპერატორი"

თანამდებობა	გვარი
მთ.კონსტრუქტორი	ზ. კიზირია
კონსტრუქტორი	თ. მორალიშვილი
შეასრულა	ლ. გელაშვილი
შეამოწმა	თ. მორალიშვილი

კონსტრუქტორი:
STRUCTURAL ENGINEER
თორნიკე მორალიშვილი
TORNIKE MORALISHVILI
E: TORNIKEMORALISHVILI@GMAIL.COM
M: +995 511 222 442

ფაილი/File: TIXREBI

პროექტი/Project No 44V25	ფორმატი Paper Size A3
თარიღი/Date: Nov 25, 2025	
სტადია/Status: C.D.	მ. Scale

ნახაზის დასახელება / Drawing Name:

ფილაში ფიქსატორების მოწყობის ნახაზი

ფურცელი/Drawing No К-8000

ტიხრების დამაგრება
მ 1:50

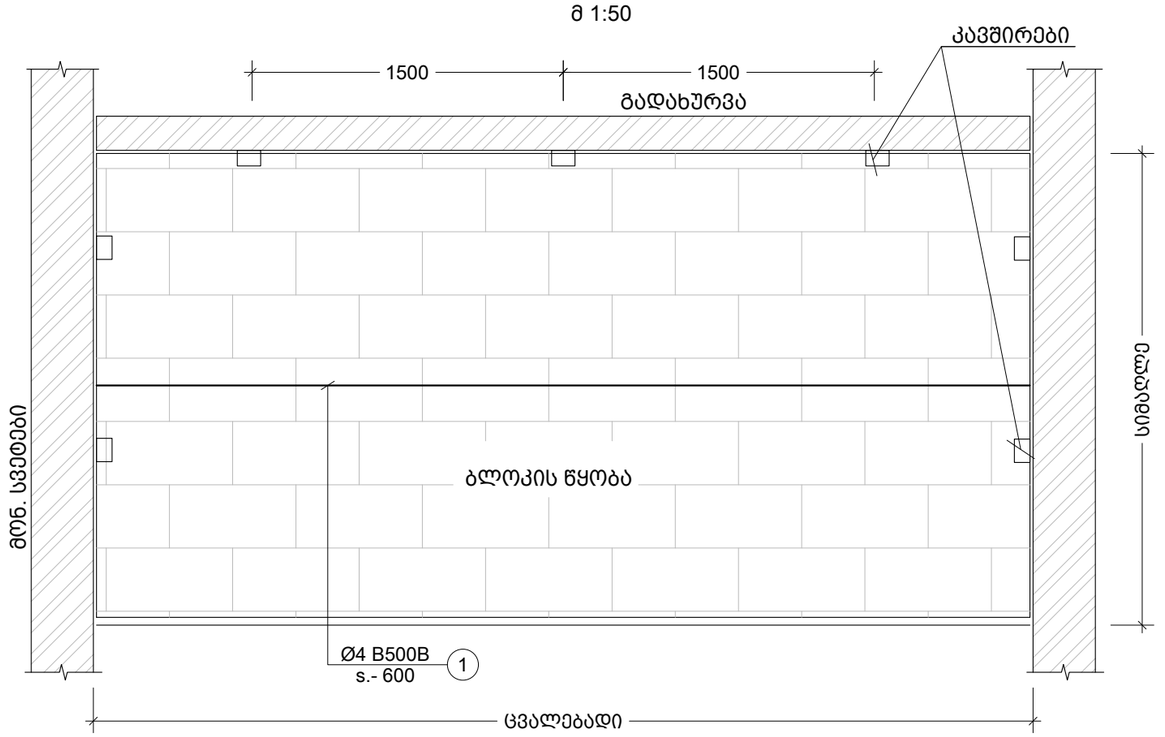

100 მმ -იანი ტიხრის გადახურვის ფილასთან და რიგელთან შეპირაპირების კვანძი
მ.1:10

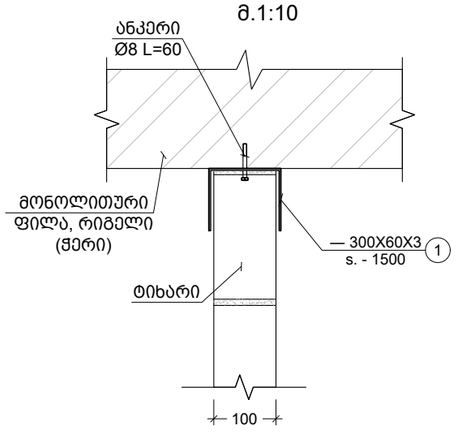

200 მმ -იანი ტიხრის გადახურვის ფილასთან და რიგელთან შეპირაპირების კვანძი
მ.1:10

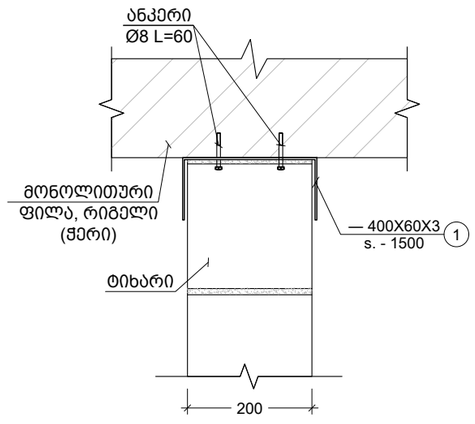

შენიშვნა:
ტიხრების დაარმირება და დამაგრება გადახურვებთან
ხდება 2.0 მეტრზე მეტი სიგრძის შემთხვევაში.

საერთო შენიშვნები :

1. ნახაზში შეტანილი ყველა ცვლილება უნდა შეთანხმდეს პროექტის ავტორთან.
2. შენობის საპროექტო ნული ±0.00=458.30 აბსოლუტურ ნიშნულს.
3. პროექტში ყველა ზომა მოცემულია მილიმეტრებში, ნიშნულები-მეტრებში.

შენიშვნები :

თარიღი Nov 25, 2025 წ.

კორექტირება

№	კორექტირება	თარიღი	შეასრ.
1			
2			
3			
4			
5			
6			

მისამართი / Address

ქ. თბილისი, ზანდუკელი ქუჩა N36
ს/კ 01.15.02.015.002

სიტუაციური გეგმა

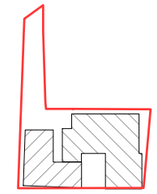

პროექტი / Project

შენობა-ნაგებობის რეკონსტრუქცია

დამკვეთი / Client

შ.პ.ს. "ჰოსფიტალითი იმპერატორი"

თანამდებობა	გვარი
მთ.კონსტრუქტორი	ზ. კიზირია
კონსტრუქტორი	თ. მორალიშვილი
შეასრულა	ლ. გელაშვილი
შეამოწმა	თ. მორალიშვილი

კონსტრუქტორი:
STRUCTURAL ENGINEER
თორნიკე მორალიშვილი
TORNIKE MORALISHVILI
E: TORNIKEMORALISHVILI@GMAIL.COM
M: +995 511 222 442

ფაილი/File: TIXREBI

პროექტი/Project No 44V25	ფორმატი Paper Size A3
თარიღი/Date: Nov 25, 2025	
სტადია/Status: C.D.	მ. Scale

ნახაზის დასახელება / Drawing Name:

კედლების ანტისეისმური არმირების სქემა

ფურცელი/Drawing No კ-8001

მონ. რ.ბ.-ის სვეტების და გარე შემომგზღუდავი კედლების მიერთების სქემა
მ.1:25

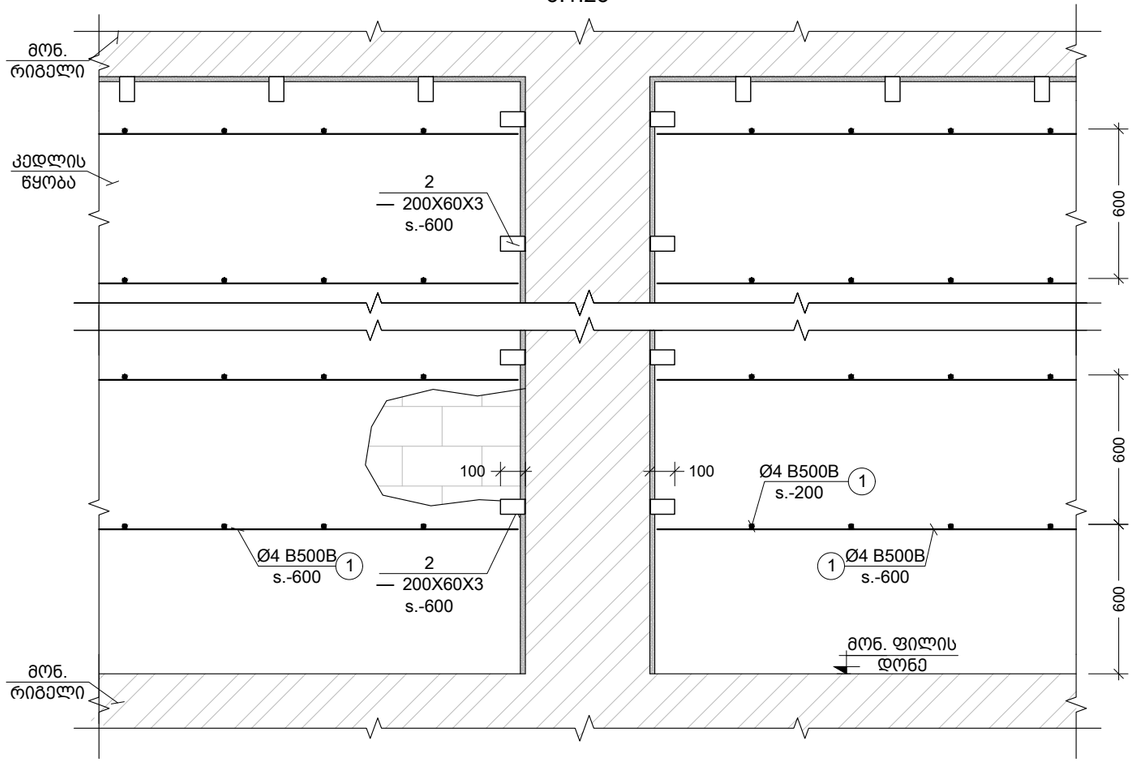

კუთხის სვეტებთან კედლების მიერთების კვანძი
მ.1:25

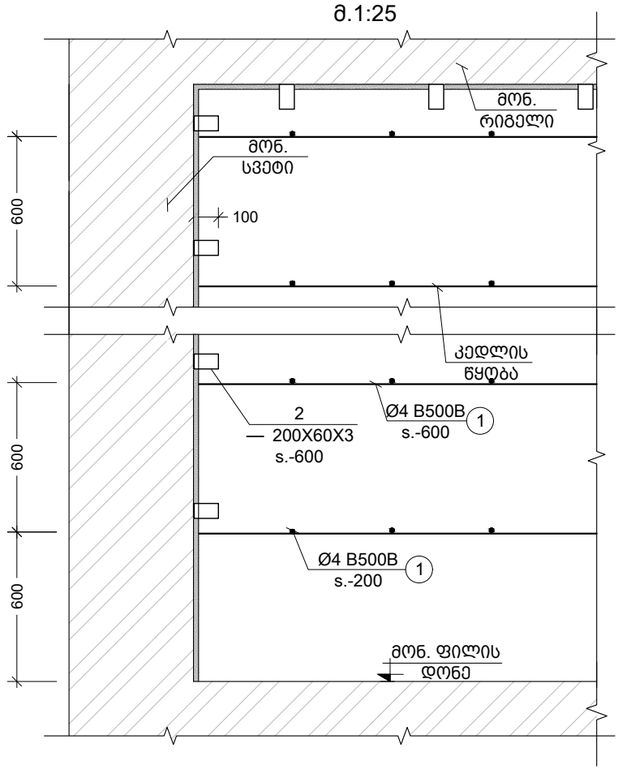

კვეთი a
მ.1:25

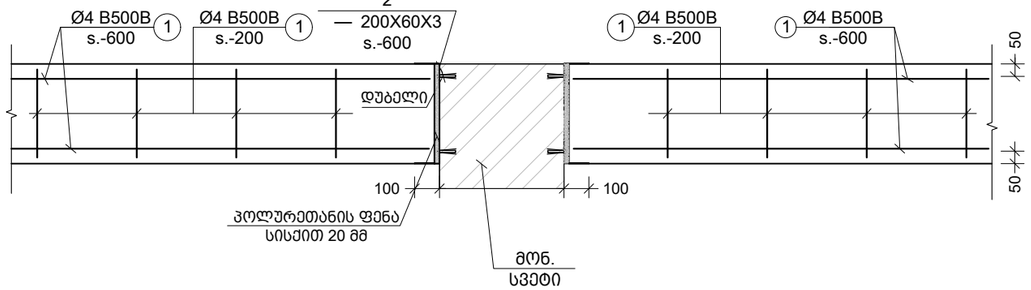

კვეთი b
მ.1:25

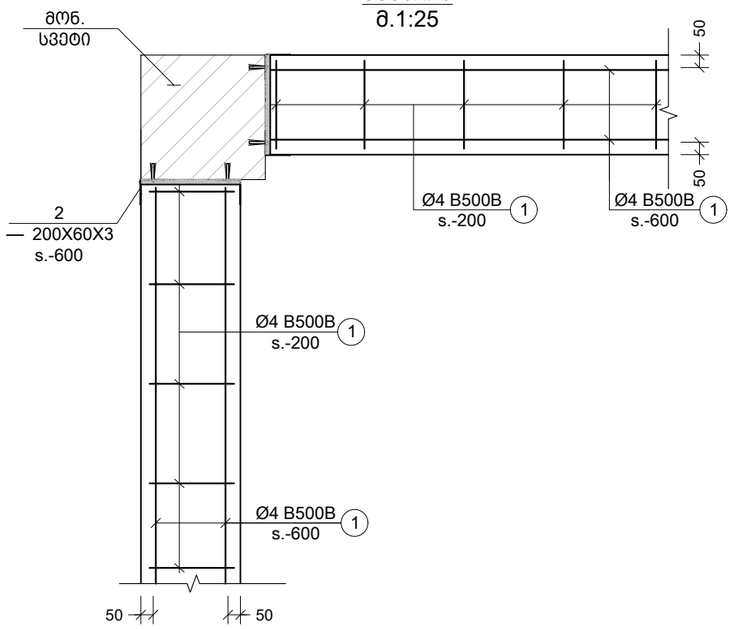

კვეთი c
მ.1:10

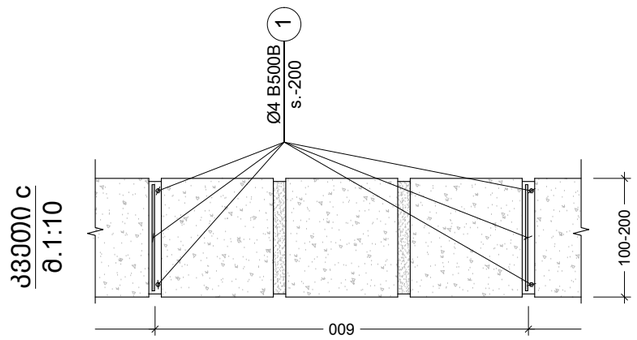

საერთო შენიშვნები :

1. ნახაზში შეტანილი ყველა ცვლილება უნდა შეთანხმდეს პროექტის ავტორთან.
2. შენობის საპროექტო ნული ±0.00=458.30 აბსოლუტურ ნიშნულს.
3. პროექტში ყველა ზომა მოცემულია მილიმეტრებში, ნიშნულები-მეტრებში.

შენიშვნები :

თარიღი Nov 25, 2025 წ.

კორექტირება

№	კორექტირება	თარიღი	შეასრ.
1			
2			
3			
4			
5			
6			

მისამართი / Address

ქ. თბილისი, ზანდუკელი ქუჩა N36
ს/კ 01.15.02.015.002

სიტუაციური გეგმა

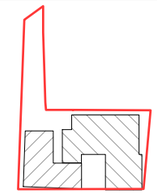

პროექტი / Project

შენობა-ნაგებობის რეკონსტრუქცია

დამკვეთი / Client

შ.პ.ს. "ჰოსფიტალითი
იმპერატორი"

თანამდებობა	გვარი
მთ.კონსტრუქტორი	ზ. კიზირია
კონსტრუქტორი	თ. მორალიშვილი
შეასრულა	ლ. გელაშვილი
შეამოწმა	თ. მორალიშვილი

კონსტრუქტორი:
STRUCTURAL ENGINEER
თორნიკე მორალიშვილი
TORNIKE MORALISHVILI
E: TORNIKEMORALISHVILI@GMAIL.COM
M: +995 511 222 442

ფაილი/File: TIXREBI

პროექტი/Project No 44V25	ფორმატი Paper Size A3
თარიღი/Date: Nov 25, 2025	
სტადია/Status: C.D.	მ. Scale

ნახაზის დასახელება / Drawing Name:

კედლების ანტისეისმური არმირების სქემა II

ფურცელი/Drawing No	კ-8002

ზღუდარის სამონტაჟო ფრაგმენტი
მ 1:20

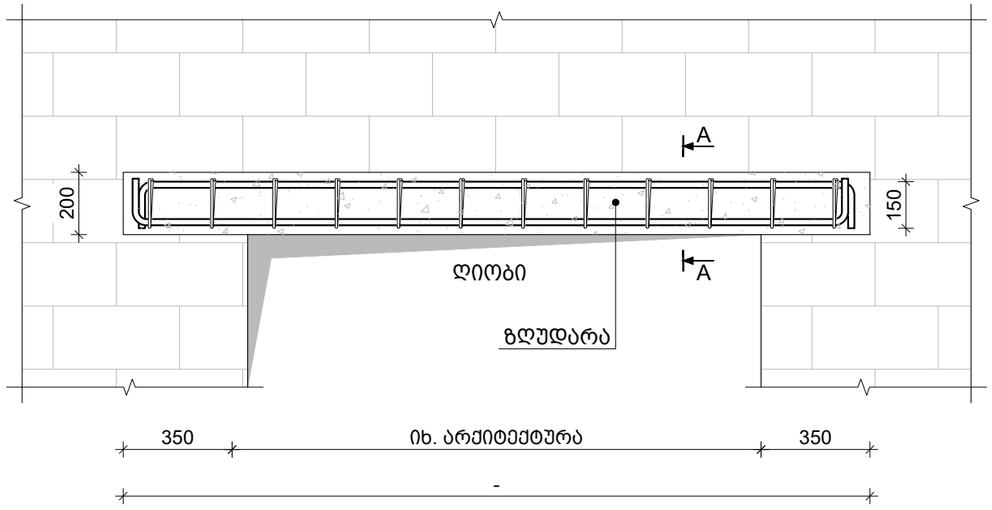

ზღუდარის კვეთი A-A
მ 1:10

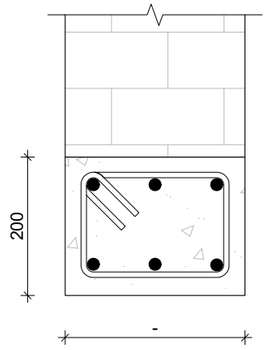

ზღუდარის არმირება
მ 1:20

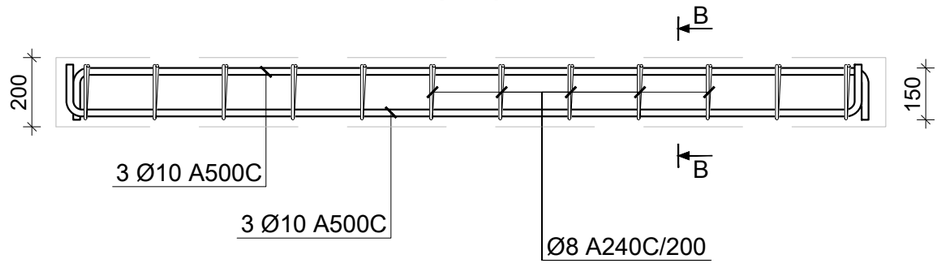

კვეთი B-B
მ 1:10

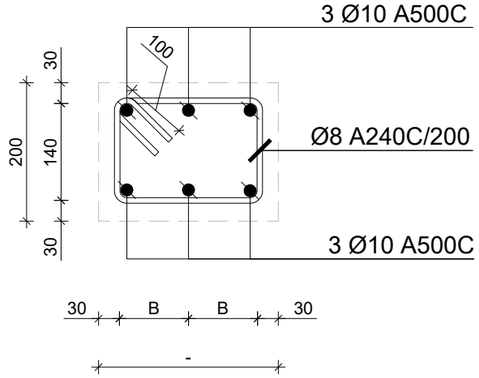

ზღუდარი
მ 1:20

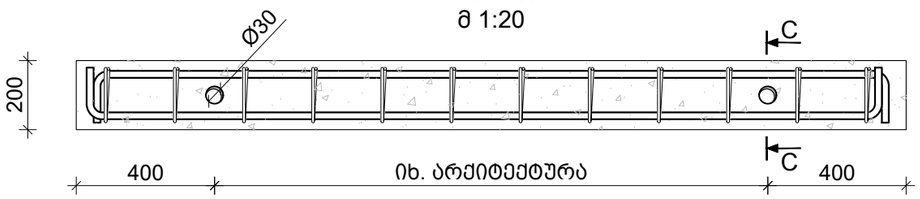

კვეთი C-C
მ 1:10

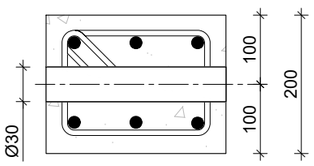

საერთო შენიშვნები :

1. ნახაზში შეტანილი ყველა ცვლილება უნდა შეთანხმდეს პროექტის ავტორთან.
2. შენობის საპროექტო ნული ±0.00=458.30 აბსოლუტურ ნიშნულს.
3. პროექტში ყველა ზომა მოცემულია მილიმეტრებში, ნიშნულები-მეტრებში.

შენიშვნები :

თარიღი Nov 25, 2025 წ.

კორექტირება

№	კორექტირება	თარიღი	შეასრ.
1			
2			
3			
4			
5			
6			

მისამართი / Address

ქ. თბილისი, ზანდუკელი ქუჩა N36
ს/კ 01.15.02.015.002

სიტუაციური გეგმა

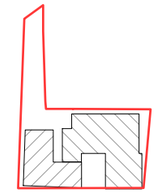

პროექტი / Project

შენობა-ნაგებობის რეკონსტრუქცია

დამკვეთი / Client

შ.პ.ს. "ჰოსფიტალიტი იმპერატორი"

თანამდებობა	გვარი
მთ.კონსტრუქტორი	ზ. კიზირია
კონსტრუქტორი	თ. მორალიშვილი
შეასრულა	ლ. გელაშვილი
შეამოწმა	თ. მორალიშვილი

კონსტრუქტორი:
STRUCTURAL ENGINEER
თორნიკე მორალიშვილი
TORNIKE MORALISHVILI
E: TORNIKEMORALISHVILI@GMAIL.COM
M: +995 511 222 442

ფაილი/File:LINTEL

პროექტი/Project No 44V25	ფორმატი Paper Size A3
თარიღი/Date: Nov 25, 2025	
სტადია/Status: C.D.	მ. Scale

ნახაზის დასახელება / Drawing Name:

ზღუდარის სამონტაჟო ფრაგმენტი

ფურცელი/Drawing No Ж-8003

შპს „ბიემჯი გრუპ“
ქ.თბილისი, ჯ. შარტავას №14,

ს/კ 406128239
პროკრედიტ ბანკი
ა/№GE06PC0113600100030706

ტელ: 598 66 70 70; 577 15 80 39

LTD „BMG GROUP“

Tbilisi, J. Shartava str. №14
ID/№406128239
PROCREDIT BANK, AC/№
GE06PC0113600100030706
ტელ: 598 66 70 70; 577 15 80 39

ქალაქი თბილისი, ზანდუკელის (ყოფილი ჯავახიშვილის) ქუჩა №36, (ს.კ. № 01.15.02.015.002) არსებული ერთსართულიანი სახლის სარდაფით, სარდაფის კვადრატულობის გაზრდის პროექტის შემუშავების მიზნით ჩატარებული საინჟინრო-გეოლოგიური კვლევის შედეგები

საინჟინრო-გეოლოგია

ქ. თბილისი 2025 წ.

ტექნიკური დავალება
საინჟინრო-გეოლოგიური კვლევების ჩასატარებლად

1. **ობიექტის დასახელება** – ქალაქი თბილისი, ზანდუკელის (ყოფილი ჯავახიშვილის) ქუჩა №36, (ს.კ. № 01.15.02.015.002) არსებული ერთსართულიანი სახლის სარდაფით, სარდაფის კვადრატულობის გაზრდის პროექტის შემუშავების მიზნით ჩატარებული საინჟინრო-გეოლოგიური კვლევის შედეგები

2. **დამკვეთი** – შპს ჰოსფითალითი ოპერატორი

3. **ობიექტის მდებარეობა** – ქალაქი თბილისი, ზანდუკელის (ყოფილი ჯავახიშვილის) ქუჩა №36, (ს.კ. № 01.15.02.015.002)

4. **დაპროექტების სტადია** – სამუშაო დოკუმენტაცია;

5. **შენობის კლასი პასუხისმგებლობის მიხედვით** – II კლასი;

6. **ობიექტის ტექნიკური დახასიათება** – არსებული ერთსართულიანი სახლის სარდაფით,

7. **საძირკვლის ტიპი** – ლენტური

8. ჩატარდეს საინჟინრო-გეოლოგიური კვლევები შენობის დაფუძნების პირობების შესწავლის მიზნით;

9. საინჟინრო-გეოლოგიური ანგარიში წარმოდგენილი იქნას ერთ ეგზემპლარად.

ქალაქი თბილისი, ზანდუკელის (ყოფილი ჯავახიშვილის) ქუჩა №36, (ს.კ. № 01.15.02.015.002) არსებული ერთსართულიანი სახლის სარდაფით, სარდაფის კვადრატულობის გაზრდის პროექტის შემუშავების მიზნით ჩატარებული საინჟინრო-გეოლოგიური კვლევის შედეგები

შესავალი

2025 წლის იანვრის თვეში შპს ბიემჯი გრუპი-ს ინჟინერ-გეოლოგის დ. ჯანელიძის მიერ, ჩატარებული იქნა საინჟინრო-გეოლოგიური კვლევები არსებული ერთსართულიანი სახლის სარდაფით, სარდაფის კვადრატულობის გაზრდის პროექტის შემუშავებასთან დაკავშირებით.

საინჟინრო-გეოლოგიური კვლევების მიზანს წარმოადგენს გამოყოფილი მოედნის გეოლოგიური აგებულების, ჰიდროგეოლოგიური პირობებისა და გრუნტების ფიზიკურ-მექანიკური თვისებების შესწავლა საპროექტო შენობის დაფუძნებისათვის.

საინჟინრო-გეოლოგიური სამუშაოები ჩატარდა ტექნიკური დავალების, ნორმატიული დოკუმენტების (ს.ნ. და წ. 1.02.07.87) საინჟინრო გამოკვლევები მშენებლობისათვის, (პნ.02.01-08 შენობა-ნაგებობათა ფუძეები) და სახსტანდარტის (25100-82 გრუნტების კლასიფიკაცია) მოთხოვნათა გათვალისწინებით.

საინჟინრო-გეოლოგიური პირობების შესწავლის მიზნით საპროექტო ტერიტორიაზე შენობის სარდაფში ხელით გაკეთდა 3 შურფი თითო 2 მეტრი სიღრმის. გრუნტის ლაბორატორიული ცდა ჩატარებულია სსიპ ” გ. წულუკიძის სამთო ინსტიტუტი ქანების, საშენი მასალების თვისებების და ხარისხის კონტროლის საგამოცდო ლაბორატორია”-ში გ. ბალიაშვილის ხელმძღვანელობით, რომელიც თან ერთვის დასკვნას.

გეოდინამიკური პირობები - გარემოს ეროვნული სააგენტოს, გეოლოგიური დეპარტამენტის მიერ გამოქვეყნებულ ”ქ. თბილისის ტერიტორიის საინჟინრო-გეოდინამიკური პირობები და გეოლოგიური საფრთხეების შეფასება 2019 წ.”-ის მიხედვით საკვლევი ტერიტორია მოქცეულია დაბალი გეოდინამიკური რისკის ზონა.

უბნის ზოგადი დახასიათება

საქართველოს ტერიტორიის ტექტონიკური დანაწილების სქემის მიხევდით ტერიტორია განთავსებულია, აჭარა თრიალეთის ნაოჭა-რღვევითი მთიანი სარტყლის აღმოსავლურ დაბილოებაზე, კერძოდ კრწანისის სინკლინის ჩრდილო

ფრთაზე. თერიტორია აგებულია ზედა ეოცენური ასაკის თბილისის ნუმულიტებიანი წყებისნალექებით, რომელიც ფაციესებური მრავალფეროვნებით ხასიათდება და მისი ძირითადი ნაწილლი არგილიტებით და მერგელებითაა წარმოდგენილი, რომლებტან ერთად მორიგეობს ქვიშაქვები, თიხები და კონგლომერატები. ქვიშაქვები და არგილიტები დასტებად არიან განლაგებულნი. ჭრილის ზედა ნაწილი ძლიერ გამოფიტული და ნაპრალოვანია, დაშლილია ღორღოვანი გრუნტის მდგომარეობამდე. სიღრმის მატებასთან ერთად გამოფიტვის ხარისი კლებულობს, შესაბამისად, ქანის სიმტკიცე იზრდება. ქვიშაქვები წვრილმარცვლოვანია, თიხურ ცემენტზე, ტექსტურაუწესრიგო, არგილიტები და მერგელები ღია-ყავისფერია, თხელშრეებრივი, ტექსტურა შრეებრივია. ანების წოლის ელემენტებია: დაქანების აზიმუტი: 355-360^0, დახრის კუთხე 20-25^0. ს ძირითადი ქანები გადაფარულია ტექნოგენური გრუნტებით. საქართველოს ტერიტორიის ჰიდროგეოლოგიური დარაიონების სქემის მიხედვით, ტერიტორია განთავსებულია თბილისი ნაპრალოვანი და ნაპრალოვან- კარსტული წყალწნევიანი სისტემის ფარგლებში. რუნტის წყლები კლდოვანი ქანის ნაპრალებშია გავრცელებულია. ისიფორმირება, მოძრაობა და გავრცელება განისაზღვრება კლდოვანი ქაბების ნაპრალების მიმართულებით.

ჰიდროლოგია: თბილისის და მისი შემოგარენი წარმოადგენს მდ. მტკვრის შუა დინების ინტესიურად დასერილ მთიან რეგიონს. მისი ძირითადი ოროგრაფიული ელემენტი დაკავშირებულია თრიალეთის ქედის ჩრდილო-არმოსავლეთ დაბოლოებასთან. თბილისს უკავია ღრმა ქვაბულის ფორმის ველი, რომლის სიგანე 3-4 ათასი მეტრია სამხრეთ მხარეს, ხოლო მეტეხის ხიდთან კი მკვეთრად ვიწროვდება 35-40 მ-მდე. საკვლევ ტერიტორიაზე გამოიყოფა შემდეგი წყალშემცველი კომპლექსები:

1. მეოთხეული ნალექების ფოროვანი წყლები;
2. ზედა ეოცენის ნაპრალოვანი ცივი წყლები; 3. შუა ეოცენის ნაპრალოვანი თერმული წყლები;

მეოთხეული ნალექების წყალშემცველი კომპლექსი გავრცელებული პროლუვიურდელუვიურ დანალექ ქანებში. ქიმიური შედგენილობით ეს წყლები სულფატური კალციუმიანია საერთო მინერალიზაციით 3 გ/ლ. ჰორიზონტის კვება ძირითადად ატმოსფეული ნალექებით ხდება. ზედა ეოცენის წყალშემცველი კომპლექსი გავრცელებულია ქვიშაქვიან წარმონაქმნებში, ხოლო არგილიტები

პრაქტკულად უწყლოა. შუა ეოცენის წყალშემცველი შრეები შეიცავენ ძირითადად ნაპრალოვან, თერმულ, წნევიან წყლებს.

კლიმატი: ქ.თბილისი საერთო კლიმატური პირობებით ზომიერად კონტინენტალურია. ჰაერის მოძრაობის მიხედვით ნათლადაა გამოკვეთილი აღმოსალეთისა და დასავლეთის მიმართულება, რომელიც შეიძლება შეიცვალოს ადგილობრივი მეზორელიეფის განვითარების გამო. არების სიჩქარე ქალაქის ფარგლებში მნიშვნელოვნად ცვალებადობს. აქსიმალური სიჩქარეები შეინიშნება მარტსა და აპრილში, ხოლო ყველაზე წყნარი თვეები ამ მხრივ ნოემბერი და დეკემბერია. არის საშუალო წლიური სიჩქარე აღწევს 5.8 მ/წმ. ძლიერ ქარიანი საშუალო 58 დღეა (15მ/წმ). ჰაერის საშუალო წლიური შეფარდებითი ტენიანობა 65%-მდეა. ყველაზე ცივი თვე იანვარია, საშუალო ტემპერატურით 0.30ჩ. ყინვები შეიძლება დაიწყოს ნოემბერში და გაგრძელდეს მარტამდე. ბსოლუტური მინიმუმია -23^{0}C. წლის ყელაზე თბილი თვე აგვისტოა, საშუალო ტემპერატურით 240ჩ. ბსოლუტური მაქსიმუმი 40^{0}C. მოსული ნალექების წლიური ჯამი საშუალოდ 560 მმ. მათი მაქსიმალური რაოდენობა მოდის მაისში, მინიმალური კი იანვარში. ნალექიან დღეთა რიცხვი წელიწადში საშუალოდ არის 89. ნალექების დღეღამური მაქსიმუმი 147 მმ. თოვლის საფარიმაქსიმალურმა სიდიდემ შეიძლება 30-40 სმ-ს მიაღწიოს, ხოლო უმთავრესად 10 სმ-ს არ აჭარბებს. საქართველოს ეკონომიკური განვითარების მინისტრის ბრძანება 1-1/1743 2008 წლის 25 აგვისტო: ქ.თბილისი დაპროექტების ნორმების სნ. წ. 01.05-08 – „სამშენებლო კლიმატოლოგია“ მიხედვით საპროექტო ტერიტორია მიეკუთვნება IIIგ ქვერაიონს.

სეისმურობა: საქართველოს ტერიტორიის სეისმური დარაიონების უახლესი სქემის მიხედვით უბანი განთავსებულია 8 ბალიან სეისმურ ზონაში (Ან 01.01-09 სეიმომედგე მშენებლობა), ხოლო ამგები გრუნტები ამავე დოკუმენტის №1 ცხრილით სეისმური თვისებების მიხედვით განეკუთვნებიან II კატეგორიას. გამომდინარე აქედან მშენბლობისათვის გამოყოფილი ტერიტორიის სეისმურობად მიღებულ იქნეს 8 ბალი 0,17 სეისმურობის უგანზომილებო კოეფიციენტით.

საინჟინრო-გეოლოგიური კვლევების შედეგები

ჩატარებული საველე მონაცემების საფუძველზე შედგენილია სამთოგამონამუშევრებისა და სამშენებლო მოედნის გეოლოგიური ჭრილები. მოედნის ამგებ გრუნტებში შეიძლება გამოიყოს ორი ფენა:

ფენა 1 – ნაყარი ფენა tQ_{IV}

ფენა 2 - თიხნარი ნახევრადმყარი ღია მოყავისფრო dpQ_{IV}

საინჟინრო გეოლოგიური ელემენტის ფენა 2-ის ბუნებრივი ტენიანობა W=16.87%; დენადობის ზღვარი I_L=0.07, პლასტიკურობის რიცხვი I_P=9.11 გრუნტის სიმკვრივე p=2.11/სმ^3.

№ №	გრუნტების მახასიათებლები	საანგარიშო (ნორმატიული) მნიშვნელობები
		ფენა 2
1	ხვედრითი შეჭიდულობა, კგძ/სმ^2 c	0.427
2	შინაგანი ხახუნის კუთხე,	26^0
3	დეფორმაციის მოდული, E კგძ/სმ^2	305
4	პირობითი საანგარიშო წინაღობა, Ro კგძ/სმ^2	3.0

შურფების გაყვანით დადგინდა, რომ შენობის საძირკვლები ლენტურია, ყორექვის წყობაზე დაფუძნებული წითელი აგურის წყობის კედლებით. საძირკვლები შურფების გაყვანისას მშრალ პირობებშია. გრუნტის წყალი არ გამოვლინდა.

დასკვნები და რეკომენდაციები

1. გარემოს ეროვნული სააგენტოს, გეოლოგიური დეპარტამენტის მიერ გამოქვეყნებულ ”ქ. თბილისის ტერიტორიის საინჟინრო-გეოდინამიკური პირობები და გეოლოგიური საფრთხეების შეფასება 2019 წ.”-ის მიხედვით საკვლევი ტერიტორია მოქცეულია დაბალი გეოდინამიკური რისკის ზონაში.

2. უბანი მშენებლობისთვის იმყოფება დამაკმაყოფილებელ პირობებში. საინჟინროგეოლოგიური პირობების სირთულის მიხედვით სამშენებლო მოედანი ს.ნ. და წ. 1.02-07-87 დანართი 10-ის თანახმად მიეკუთვნება I მარტივ კატეგორიას.

3. საინჟინრო-გეოლოგიური პირობებიდან გამომდინარე და მიღებული მონაცემების საფუძველზე, სამშენებლო უბანზე შენობის საძირკველის დაფუძნება რეკომენდირებულია მოხდეს ფენა №2-ზე:

შპს „ბიემჯი გრუპ“
ქ.თბილისი, ჯ. შარტავას №14,

ს/კ 406128239
პროკრედიტ ბანკი
ა/№GE06PC0113600100030706

ტელ: 598 66 70 70; 577 15 80 39

LTD „BMG GROUP“

Tbilisi, J. Shartava str. №14
ID/№406128239
PROCREDIT BANK, AC/№
GE06PC0113600100030706
ტელ: 598 66 70 70; 577 15 80 39

ქალაქი თბილისი, ზანდუკელის (ყოფილი ჯავახიშვილის) ქუჩა №36, (ს.კ. № 01.15.02.015.002) არსებული ერთსართულიანი სახლის სარდაფით, სარდაფის კვადრატულობის გაზრდის პროექტის შემუშავების მიზნით ჩატარებული საინჟინრო-გეოლოგიური კვლევის შედეგები

საინჟინრო-გეოლოგია

ქ. თბილისი 2025 წ.

სსიპ გ.წულუკიძის სამთო ინსტიტუტი.
საინჟინრო - გეოლოგიური კვლევების და პროექტირების სამეცნიერო ცენტრის,
საინჟინრო - გეოლოგიური კვლევების ლაბორატორია.

სამუშაოს ანგარიში

შესრულებულია ქალაქ თბილისში, ზანდუკელის (ყოფილი ჯავახიშვილის) ქუჩა N36-ში არსებულ მიწის ნაკვეთზე ს/კ 01.15.02.015.002., არსებული, ერთ სართულიანი სახლის, სარდაფით, სარდაფის კვადრატულობის გაზრდის პროექტის შემუშავების მიზნით ამოღებული სინჯის ლაბორატორიული კვლევის საფუძველზე.

Giorgi Baliashvili 01026008784

Digitally signed by Giorgi Baliashvili
Date: 2025.01.21 21:51:31

სამუშაოს ხელმძღვანელი,
მთავარი მეცნიერი თანამშრომელი,
აკადემიური დოქტორი

გიორგი ბალიაშვილი

თბილისი 2025 წ

1. ანგარიში შეიცავს ერთი დისპერსული გრუნტის სინჯის ლაბორატორიული კვლევის შედეგებს.
2. წარმოდგენილია 5 გვერდზე. შეიცავს 5 ცხრილს 1 ნახაზს და 7 სურათს.
3. სინჯის წარმომავლობაზე ანგარიშის შემდგენელი პასუხს არ აგებს.

გამოყენებული სტანდარტი

1. ГОСТ 5180-84 გრუნტების ფიზიკური მახასიათებლების განსაზღვრის ლაბორატორიული მეთოდები;
2. ГОСТ 12248-78 გრუნტების ძვრზე წინაღობის ლაბორატორიულ პირობებში დადგენის მეთოდები;
3. СП 22.13330.2011 ფუძე-საძირკვლები. СНиП 2.02.01-83-ის აქტუალიზირებული რედაქცია;
4. СНиП 2.02.01-83 ფუძე-საძირკვლები;
5. ГОСТ 25100-95 გრუნტების კლასიფიკაცია.

ანგარიში მომზადებულია სსიპ გ.წულუკიძის სამთო ინსტიტუტის საინჟინრო - გეოლოგიური კვლევების და პროექტირების სამეცნიერო ცენტრის, საინჟინრო - გეოლოგიური კვლევების ლაბორატორიაში. ქანების-გრუნტების მექანიკის მიმართულებით 58 წლის და ბეტონების მიმართულებით 24 წლის სტაჟის მქონე, მთავარი მეცნიერი თანამშრომლის, აკადემიური დოქტორის გიორგი ბალიაშვილის მიერ. კვლევის შედეგებზე ვიღებ სრულ პასუხისმგებლობას.

21/01/25

Giorgi Baliashvili 01026008784

Digitally signed by Giorgi Baliashvili
Date: 2025.01.21 21:51:59

ცხრილი 1-გრუნტის თვისებათა მახასიათებლების საშუალო მნიშვნელობები

სინჯის №	შურფის №	სიღრმე, მ H	ტენიანობა ბუნებრივი,% W	ტენიანობა დენადობის ზღვარზე % WL	ტენიანობა პლასტიკურობის ზღვარზე % WP	პლასტიკურობის რიცხვი IP	დენადობის მაჩვენებელი IL	სიმკვრივე ბუნებრივი, გ/სმ³ ρ	სიმკვრივე ჩონჩხის, გ/სმ³ ρd	სიმკვრივე მინერალური ნაწილაკების, გ/სმ³ ρs	ფორიანობის კოეფიციენტი e	სრული ტენტევადობა Ss	საანგარიშო წინაღობა, კგძ/სმ² R₀
1	1	2.0	16.87	25.38	16.27	9.11	0.07	2.11	1.81	2.70	0.48	0.18	3.0

ცხრილი 1-ის დასასრული

სინჯის №	შიგა ხახუნის კუთხე, გრადუსი φ	მეჭიდულობა, კგძ/სმ² C	დეფორმაციის მოდული, კგძ/სმ² E	განივი დეფორმაციის კოეფიციენტი ν	გრუნტის სახეობა
1	26.0	0.427	305	0.351	თიხნარი, ნახევრად მყარი, ღია მოყავისფრო

ცხრილი 2- ტენიანობა ბუნებრივი, დენადობის და პლასტიკურობის ზღვარზე

სინჯის №	გამოცდილი ნიმუშის №	ბიუქსის №	მასა, გ ცარიელის	მასა, გ ტენიანი ნიმუშით	მასა, გ გამომშრალი ნიმუშით	ტენიანობა %	ტენიანობა სახეობა
1	1	119	23.02	42.74	39.89	16.88	ბუნებრივი
	2	65	22.85	42.75	39.88	16.86	
	1	179	22.59	44.83	40.33	25.37	დენადობის ზღვარზე
	2	199	22.00	44.97	40.32	25.38	
	1	152	23.30	44.03	41.13	16.25	პლასტიკურო-ბის ზღვარზე
	2	45	22.00	44.26	41.14	16.29	

Giorgi Baliashvili 01026008784
Digitally signed by Giorgi Baliashvili
Date: 2025.01.21 21:52:25

ცხრილი 3- სიმკვრივე გამომშრალი და ბუნებრივი მდგომარეობის

სინჯის #	ნიმუშის #	ჭურჭლის მასა, გ	ჭურჭლის/ ნიმუშით მასა ნიმუშით, გ	ჭურჭლის/ ნიმუშით მოცულობა, სმ²	ნიმუშის მასა, გ	სიმკვრივე გამომშრალი, გ/სმ³		ბუნებრივი სიმკვრივე, გ/სმ³
						ნიმუშების მიხედვით	საშუალო	
1	1	315	3915	2000	3600	1.80	1.81	2.11
	2	315	3937	2000	3622	1.81		

ცხრილი 4- ნაწილაკების სიმკვრივე

სინჯის №	გამოცდილი ნიმუშის							
	№	პიკნომეტრის				მასა, გ	მოცულობა სმ³	ნაწილაკების სიმკვრივე, გ/სმ³
		№	მასა, გ					
			ცარიელის	გამოხდილი წყლით	გამოხდილი წყლით და ნიმუშით			
1	1	14	25.40	117.66	125.85	13	4.81	2.70
	2	1	26.30	122.44	131.24	14	5.20	2.69

ცხრილი 5 ძვრაზე გამოცდის შედეგები

სინჯის №	გამოცდილი ნიმუშის №	ნორმალური წნევა ნიმუშზე, კგძ/სმ²	ბუნებრივ მდგომარეობაში		
			მხები, პიკური ძაბვა, კგძ/სმ²	შინაგანი ხახუნის კუთხე, გრადუსი	შეჭიდულობა, კგძ/სმ²
1	1	1	1.175	26.0	0.428
	2	2	1.908		
	3	3	2.647		

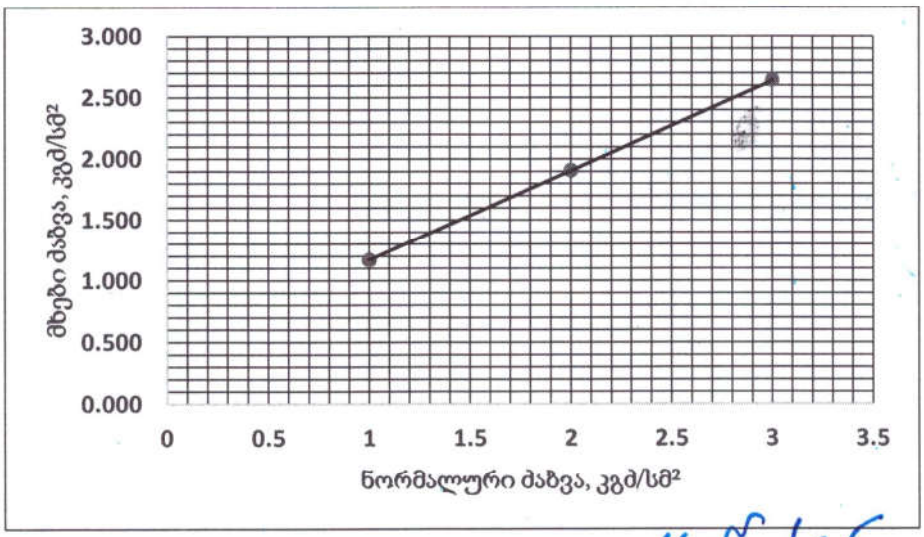

Giorgi Baliashvili
01026008784
Digitally signed by Giorgi Baliashvili
Date: 2025.01.21 21:53:49

ნახ.1 სინჯი 1, მხებ პიკურ ძაბვებსა და ნორმალურ ძაბვებს შორის დამოკიდებულების გრაფიკი

21/01/25

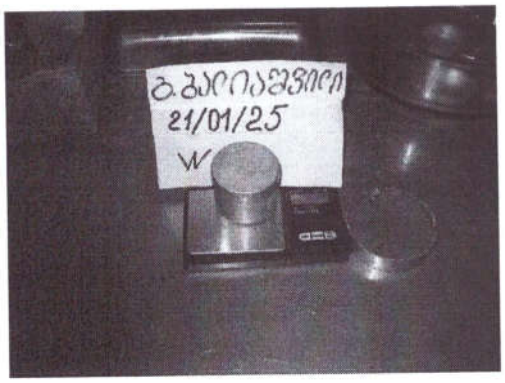

სურ. 1 ტენიანობა

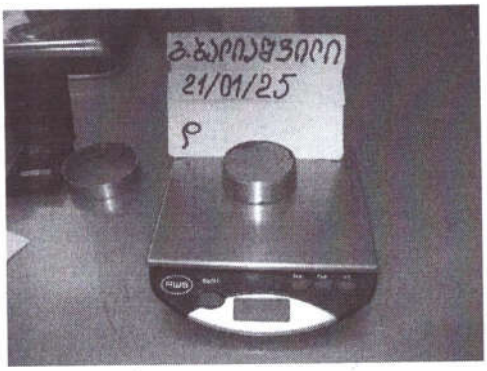

სურ. 2 სიმკვრივე



სურ. 3 სიმკვრივე ნაწილაკების

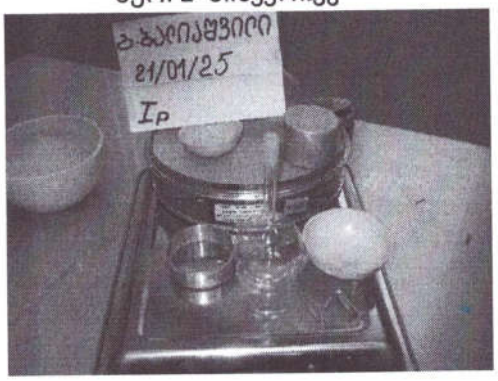

სურ. 4 პლასტიკურობა



სურ. 5 დენადობა

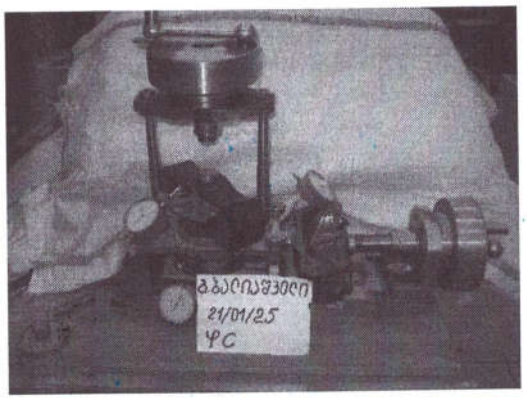

სურ. 6 ძვრის პარამეტრები



სურ. 7 შრობა

გ.ბაღიაშვილი
21/01/25

Giorgi Baliashvili 01026008784
Digitally signed by Giorgi Baliashvili
Date: 2025.01.21 21:54:24


17/01/2025


17/01/2025



საკადასტრო გეგმა

საჯარო რეესტრის ეროვნული სააგენტო

საკადასტრო კოდი: **01.15.02.015.002**

განცხადების ნომერი: **882021491998**

მომზადების თარიღი: **18/08/2021**

ნაკვეთის დანიშნულება: **არასასოფლო სამეურნეო**

ფართობი: **184 კვ.მ (WGS 84 / UTM zone 38N)**

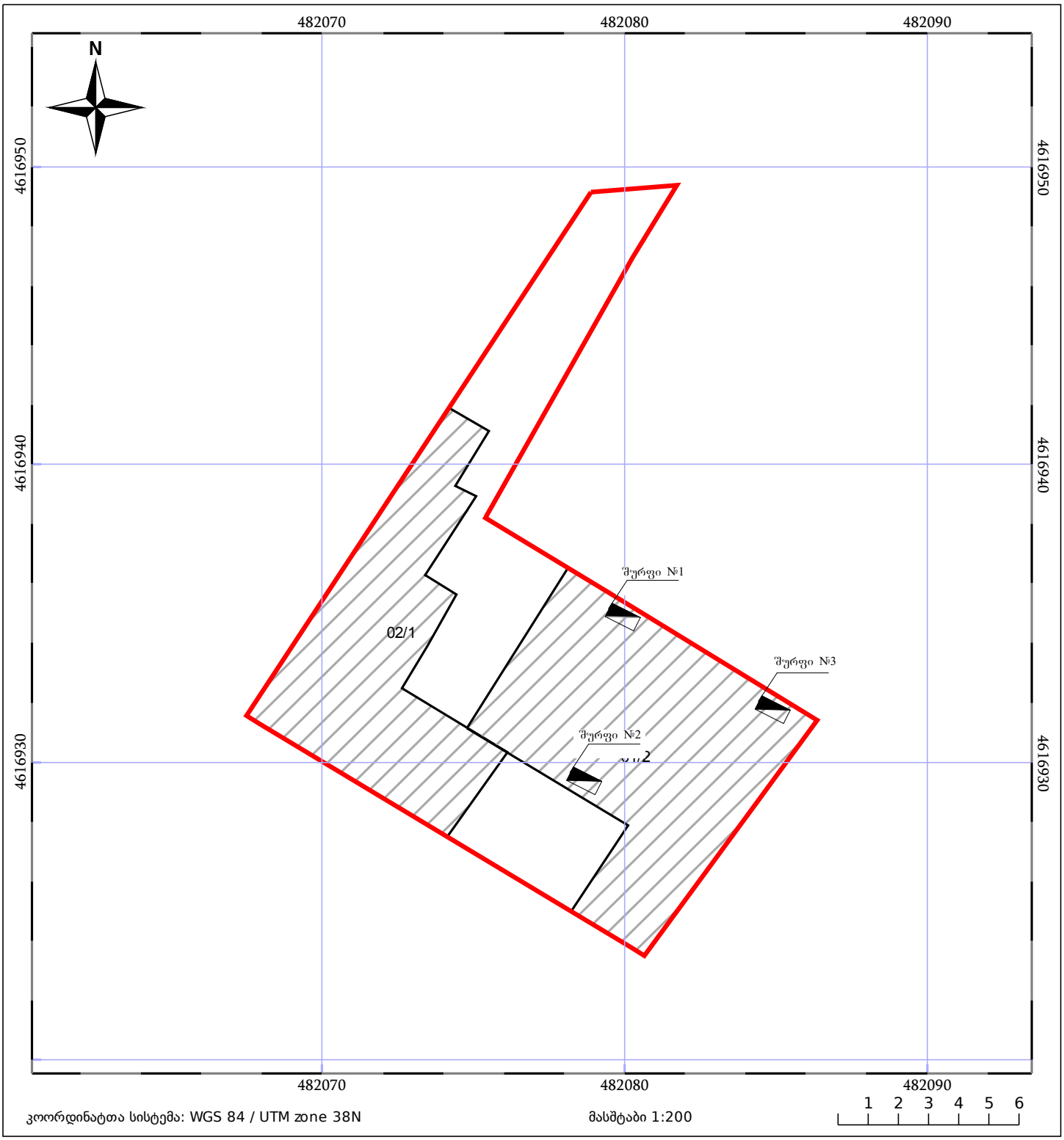

კოორდინატთა სისტემა: WGS 84 / UTM zone 38N

მასშტაბი 1:200

05/25 მშენებარე ნაგებობა

ნაკვეთის საკადასტრო საზღვარი

05/25 შენობა/ნაგებობა

ხაზობრივი ნაგებობა

ტყის ფონდი

ვალდებულება

შურფი №1
ლენტური საძირკვლის გაშიშვლება

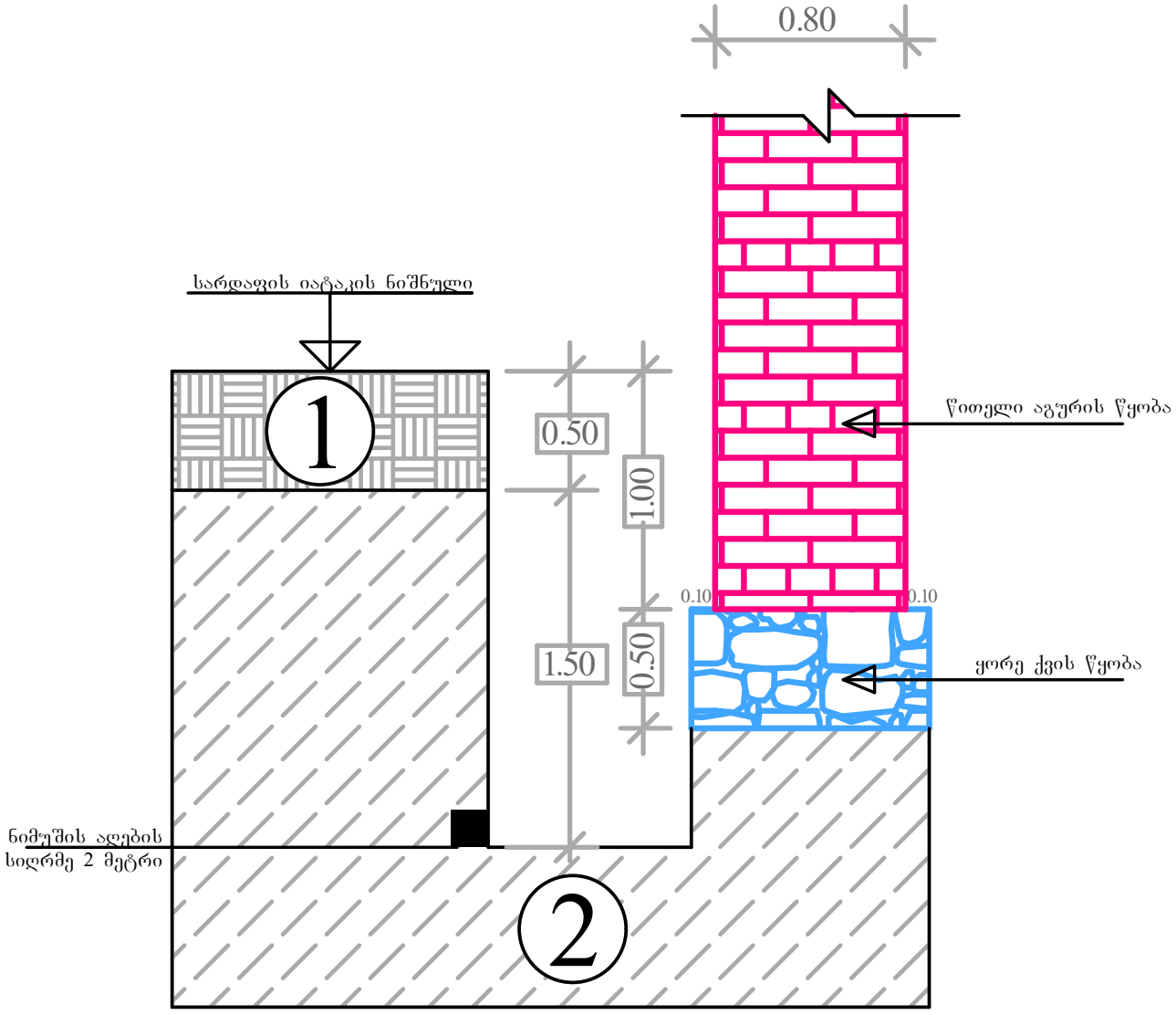

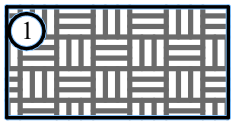

ფენა 1 - ნაყარი ფენა tQ_{IV}

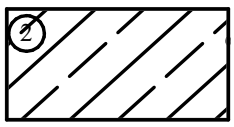

ფენა 2 - თიხნარი ნახევრადმყარი ღია მოყავისფრო dpQ_{IV}

შპს „ბიემჯი გრუპ“

შურფი №2
ლენტური საძირკველის გაშიშვლება

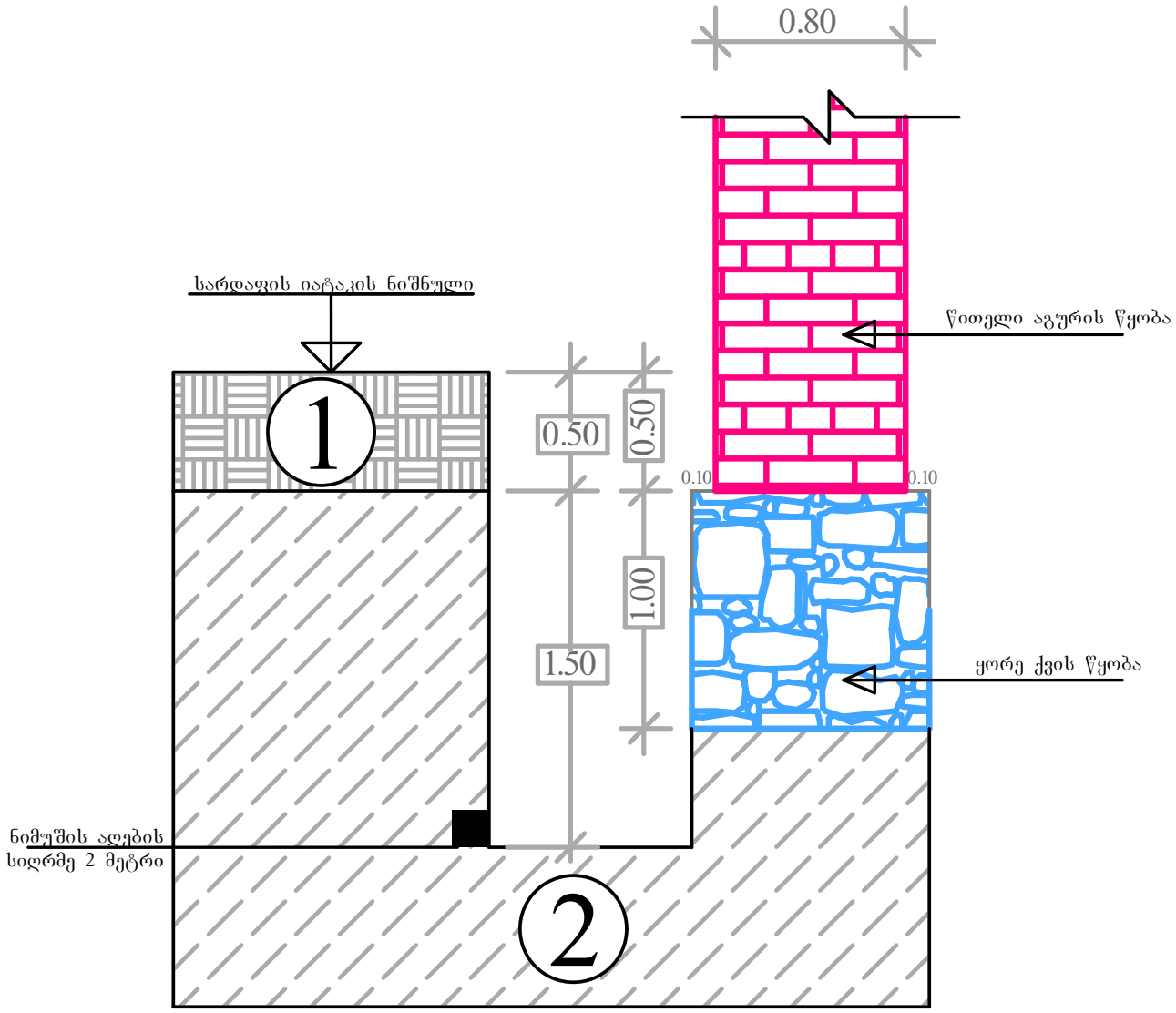

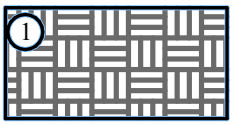

ფენა 1 - ნაყარი ფენა tQ_{IV}

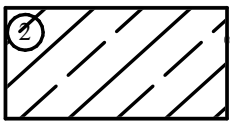

ფენა 2 - თიხნარი ნახევრადმყარი დია მოყავისფრო dpQ_{IV}

შპს „ბიემჯი ბრუპ“

შურფი №3
ლენტური საძირკვლის გაშიშვლება

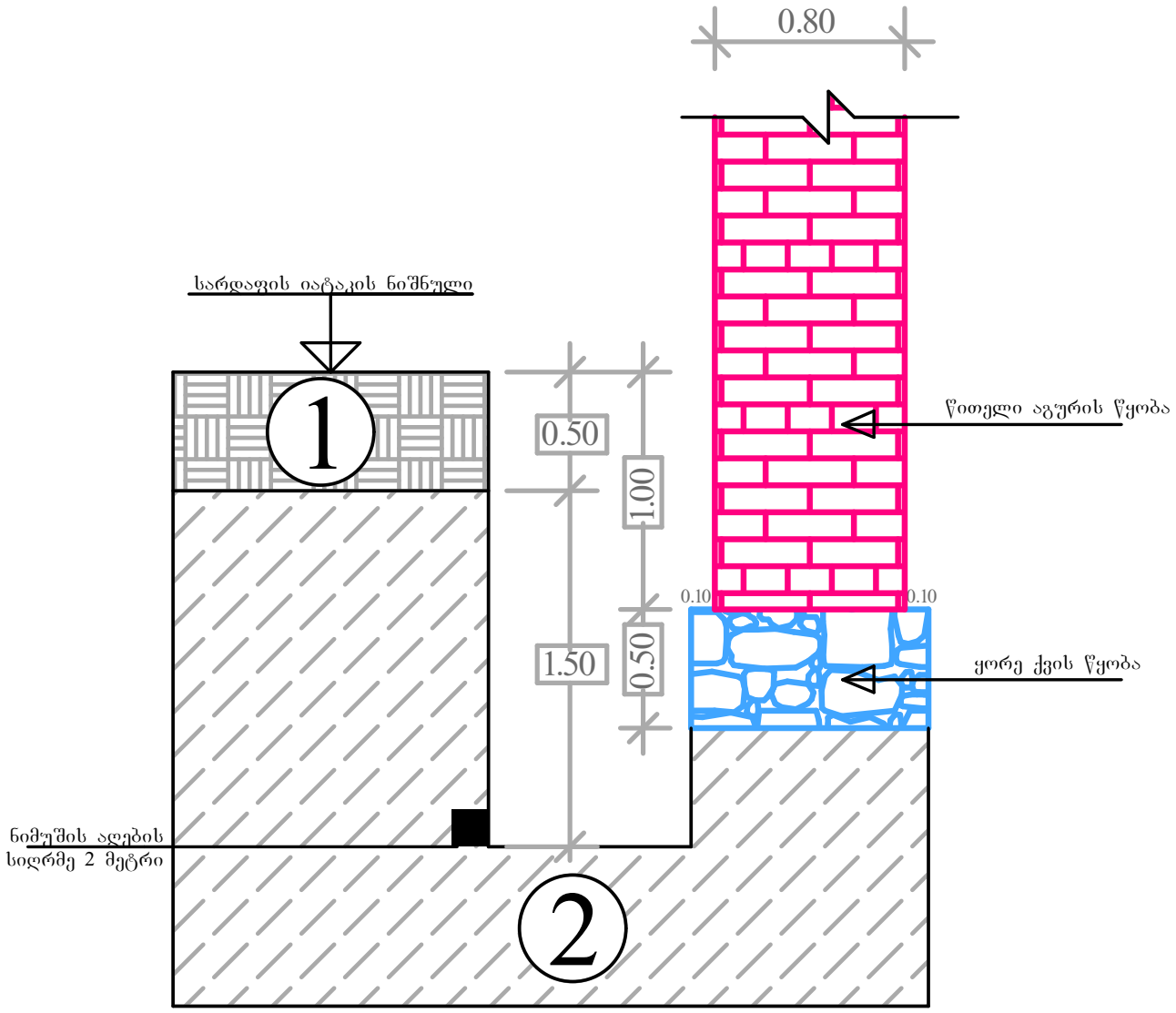

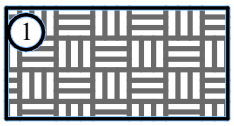

ფენა 1 - ნაყარი ფენა tQ_{IV}

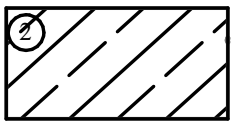

ფენა 2 - თიხნარი ნახევრადმყარი ღია მოყავისფრო dpQ_{IV}

შპს „ბიემჯი გრუპ“

საქართველო

Georgia

საჯარო სამართლის იურიდიული პირი

Legal Entity of Public Law

საქართველოს ტექნიკური უნივერსიტეტი

Georgian Technical University

ბაკალავრის დიპლომი

Bachelor's Diploma

BD № 004966

საბჭო - გეოლოგიური ფაკულტეტის 2017 წლის 15 მარტის № 133 გადაწყვეტილებით

დავით ჯანელიძეს მიენიჭა გეოლოგიის

ბაკალავრის აკადემიური ხარისხი

By the decision № 133 March 15, 2017 of the Faculty of

Mining and Geology

Mr. Davit Janelidze was awarded the Degree of Bachelor of Geology

რეგისტრაციის № 04966

Registration

თბილისი 02 06 2017

Tbilisi *Day* *Month* *Year*

დეკანი *Dean* ანზორ აბზიანიძე *Anzor Abzianidze*

რექტორი *Rector* ავთილ ფრანგიშვილი *Avtil Prangishvili*

საქართველო
Georgia
საჯარო სამართლის იურიდიული პირი
Legal Entity of Public Law

საქართველოს ტექნიკური უნივერსიტეტი
Georgian Technical University

მაგისტრის დიპლომი
Master's Diploma

MD № 002898

სამთო - გეოლოგიური ფაკულტეტის
2019 წლის 17 ივლისის № 13 გადაწყვეტილებით
დავით ჯანელიძეს
მიენიჭა სამთო და გეოინჟინერიის მაგისტრის აკადემიური ხარისხი
საინჟინრო გეოლოგიის სპეციალიზაციით

By the decision № 13 July 17, 2019 of the Faculty of Mining and Geology
Mr. Davit Janelidze
was awarded the Degree of Master of Mining and Geo-Engineering in Specializing in Engineering Geology

სარეგისტრაციო / Registration № 02894

თბილისი / Tbilisi 10 (რიცხვი/Day) 09 (თვე/Month) 2019 (წელი/Year)

დეკანი / Dean — ანზორ აბშილავა / Anzor Abshilava

რექტორი / Rector — არჩილ ფრანგიშვილი / Archil Prangishvili

Seal