შენობა-ნაგებობის უსაფრთხოების წესებთან შესაბამისობის ანალიზი

გამოყენებული წესები - „შენობა-ნაგებობის უსაფრთხოების წესები“

ჩამოთვალეთ შენობის დაკავებულობები და აღწერეთ თითოეული გამოყენება
დაწესებულებითი ჯგუფი დწ-2 *(პალატები ±0.0, +3.10, +6.20 ნიშნულზე)*
დამხმარე და სხვადასხვა დანიშნულების ჯგუფი დს *(დამხმარე სათავსოები, საქვაბე)*
საქმიანი ჯგუფი სქ *(ექიმის ოთახები, საქმიანი სივრცეები ±0.0, +3.10, +6.20, +9.30 ნიშნულზე)*
სასაწყობო ჯგუფი სწ-1 *(საწყობები, შესანახი ოთახები ±0.0, +3.10, +6.20 ნიშნულზე)*
თავშეყრის ჯგუფი თვ-2 *(სასადილო, თავშეყრის სივრცეები ±0.0, +3.10, +6.20 ნიშნულზე)*

კონსტრუქციის ტიპი:	
განსაზღვრეთ კონსტრუქციის ტიპი ახალი შენობისთვის:	I-B

სიმაღლის შეზღუდვები *ცხრილი* 503 *-ის მიხედვით*		
დაკავებულობები	**დასაშვები სართულიანო**	**შემოთავაზებული**
სასაწყობო ჯგუფი სწ-1	11 სართული	3 სართული
დამხმარე და სხვადასხვა დანიშნულების ჯგუფი დს	5 სართული	1 სართული
საქმიანი ჯგუფი სქ	11 სართული	4 სართული
დაწესებულებითი ჯგუფი დწ-2	4 სართული	3 სართული
თავშეყრის ჯგუფი თვ-2	11 სართული	3 სართული
	დასაშვები სიმაღლე	**შემოთავაზებული სიმაღლე**
შენობის სიმაღლე =	48.8 მ	14.65 მ
მიწის დონის ზემოთ სართულ(ებ)ის რაოდენობა	4 სართული	

ფართობის შეზღუდვები *ცხრილი* 503 *-ის*		
დაკავებულობები	**დასაშვები ფართობი (სართულზე)**	**შემოთავაზებული ფართობი (სართულზე) კვ.მ**
სასაწყობო ჯგუფი სწ-1	4460	223.7
დამხმარე და სხვადასხვა დანიშნულების ჯგუფი დს	3300	11.6
საქმიანი ჯგუფი სქ	შეუზღუდავი	1421.5
დაწესებულებითი ჯგუფი დწ-2	შეუზღუდავი	2275.9
თავშეყრის ჯგუფი თვ-2	შეუზღუდავი	623.2
შემოთავაზებული ფართობების ჯამი =	4555.9	
სართულების რაოდენობა =	4 სართული	

გარე კედლის ცეცხლმედეგობისა და ღიობისადმი მოთხოვნები

ცხრილების 602*-ის და* 705.8 *-ის მიხედვით*

გარე კედელი	**ხანძარსაწინააღმდეგო მანძილი** (*მეტრი*)	**ცეცხლმედეგობის ხარისხი** (*საათი*)		**კედლის ღიობების ფართობი** (*კედლის %*)					
		მოთხოვნილი	**გათვალისწინებული**	**დასაშვები**			**გათვალისწინებული**		
				დაცული	**დაუცველი საშხეფებით**	**დაუცველი**	**დაცული**	**დაუცველი საშხეფებით**	**დაუცველი**
ა-დ (*ღერძებში*)	>9	0	0	აუცილელებელი არ არის	აუცილელებელი არ არის	შეუზღუდავია	--	არ იზღუდება	--
1-5 (*ღერძებში*	6	1	1	შეუზღუდავია	შეუზღუდავია	45%	--	არ იზღუდება	--
დ-ზ (*ღერძებში*)	>9	0	0	აუცილელებელი არ არის	აუცილელებელი არ არის	შეუზღუდავია	--	არ იზღუდება	--
5-3 (*ღერძებში*)	6	1	1	შეუზღუდავია	შეუზღუდავია	45%	--	არ იზღუდება	--
ზ-კ (*ღერძებში*)	7.75	1	1	შეუზღუდავია	შეუზღუდავია	45%	--	არ იზღუდება	--
3-15 (*ღერძებში*)	>9	0	0	აუცილელებელი არ არის	აუცილელებელი არ არის	შეუზღუდავია	--	არ იზღუდება	--
კ-ზ (*ღერძებში*)	7.40	1	1	შეუზღუდავია	შეუზღუდავია	45%	--	არ იზღუდება	--
15-7 (*ღერძებში*)	6	1	1	შეუზღუდავია	შეუზღუდავია	45%	--	არ იზღუდება	--
ზ-დ (ღერძებში)	>9	0	0	აუცილელებელი არ არის	აუცილელებელი არ არის	შეუზღუდავია	--	არ იზღუდება	--
7-13 (*ღერძებში*)	6	1	1	შეუზღუდავია	შეუზღუდავია	45%	--	არ იზღუდება	--
დ-ა (ღერძებში)	>9	0	0	აუცილელებელი არ არის	აუცილელებელი არ არის	შეუზღუდავია	--	არ იზღუდება	--
13-1 (*ღერძებში*)	>9	0	0	აუცილელებელი არ არის	აუცილელებელი არ არის	შეუზღუდავია	--	არ იზღუდება	--

ხანძრისაგან დაცვის სისტემებისადმი მოთხოვნები							
დაკავებულობები/ სივრცეები/გასასვლელი საშუალებები	ავტოსაშველო სისტემა	ალტერნატიული ავტომატური ცეცხლსაქრობი სისტემები	სახანძრო განგაშისა, კვამლაღმომჩენი და ცეცხლაღმომჩენი სისტემები	სახანძრო მილდგარების სისტემები	კვამლის საკონტროლო სისტემები	ხელის ცეცხლმაქრები	საავარიო განგაშის სისტემები
სასაწყობო ჯგუფი სწ-1	კი	-	კი	-	კი (*მექნიკური განიავების სისტემით*)	-	-
საქმიანი ჯგუფი სქ	კი	-	კი	-	-	-	-
დაწესებულები თი ჯგუფი დწ-2	კი	-	კი	-	-	-	-
თავშეყრის ჯგუფი თვ-2	კი	-	კი	-	-	--	
კიბის უჯრედი	-	-	-	-	-	-	-
ლიფტები	-	-	-	-	კი (*ლიფტი მექანიკური დაწნევის სისტემით*)	-	-
დერეფანი	კი	-	კი	კი	კი (*დერეფანი მექანიკური განიავების სისტემით*)	კი	კი
სახანძრო-სამაშველო სამსახურის მიერ გამოსაყენებელი მისაერთებლები				კი			
სახანძრო ტუმბოები და წყლის რეზერვუარი				კი			

განიავებისადმი მოთხოვნები		
დაკავებულობები/სივრცეები/გასასვლელი საშუალებები	ბუნებრივი განიავება	ხელოვნური განიავება
სასაწყობო ჯგუფი სწ-1	კი	კი
საქმიანი ჯგუფი სქ	კი	არა
დაწესებულებითი ჯგუფი დწ-2	კი	კი
კიბის უჯრედი	კი	არა
ლიფტები	არა	კი
დერეფანი	კი	კი

თითოეული სართულიდან გასასვლელი საშუალება									
სართულები	დაკავებულობა და დაკავებულობის დატვირთვის ჯამური მაჩვენებელ	მოთხოვნილი გასასვლელების/გასასვლელთან მისადგომის რაოდენობა	გათვალისწინებული გასასვლელების/ გასასვლელთან მისადგომის რაოდენობა და ტიპი	გასასვლელი საშუალებების სიგანე (*მეტრი*)					
				გზა-კიბეები		დერაფანი		გასასვლელის გზა-კარი	
				მოთხოვნილი	გათვალისწინებული	მოთხოვნილი	გათვალისწინებული	მოთხოვნილი	გათვალისწინებული
პირველი სართული	სწ-1, თვ-2 დწ-2 სქ, დს დ.დ 239	3 (შენობიდან გასასვლელი)	6 (შენობიდან გასასვლელი)	-	-	1.5	2.00	0.82	0.9
მეორე სართული	სწ-1, თვ-2 დწ-2 სქ დ.დ 198	4 (გასასვლელი კიბე/3 გასასვლელთან მისადგომი დერეფანი)	5 (გასასვლელი კიბე/3 გასასვლელთან მისადგომი დერეფანი))	1.20	1.20	1.50	2.00	0.82	0.90
მესამე სართული	სწ-1, თვ-2 დწ-2 სქ დ.დ 198	4 (გასასვლელი კიბე/3 გასასვლელთან მისადგომი დერეფანი)	5 (გასასვლელი კიბე/3 გასასვლელთან მისადგომი დერეფანი))	1.20	1.20	1.50	2.00	0.82	0.90
მეოთხე სართული	სქ დ.დ 30	2 (გასასვლელი კიბე/1 გასასვლელთან მისადგომი დერეფანი)	5 (გასასვლელი კიბე/1 გასასვლელთან მისადგომი დერეფანი))	1.20	1.20	1.50	2.00	0.82	0.90

წყალსადენი სისტემის ფიქსირებული მოწყობილობების რაოდენობა

(მიწის დონის ქვედა და პირველი სართულისთვის) *ცხრილი* 1602.1-*ის მიხედვით*

სართულები	დაკავებულობა და დაკავებულობის დატვირთვის ჯამური მაჩვენებელი	ფიქსირებული მოწყობილობები (*ცალი*)											
		უნიტაზი		ტუალეტის ხელსაბანები		აბაზანა/შხაპი		სასმელი წყლის ფანტანი		სამომსახურეო ნიჟარა		სამზარეულოს ნიჟარა	
		ოპერაციულად	*დაყენებულ*	*ოპერაციულად*	*დაყენებულ*	*ოპერაციულად*	*დაყენებულ*	*ოპერაციულად*	*დაყენებულ*	*ოპერაციულად*	*დაყენებულ*	*ოპერაციულად*	*დაყენებულ*
±0.00 ნიშნულზე	სქ დ.დ 42	1 ცალი 25-ზე	4	1 ცალი 40-ზე	4	-	-	1 ცალი 100-ზე	2	1	2	-	-
	თვ-2 დ.დ.146	1 ცალი 75-ზე	4	1 ცალი 200-ზე	4	-	-	1 ცალი 500-ზე	2	1	2	-	-
	დწ-2 დ.დ. 38	1 ცალი 1 ოთახზე	15	1 ცალი 1 ოთახზე	15	1 ცალი 15ზე	15	1 ცალი 100-ზე	15	1	2	-	-
	სწ-1 დ.დ 7	1 ცალი 100-ზე	1	1 ცალი 100-ზე	1	-	-	1 ცალი 100-ზე	1	1	1	-	-
+3.10 და +6.20 ნიშნულზე	სქ დ.დ 42	1 ცალი 25-ზე	4	1 ცალი 40-ზე	4	-	-	1 ცალი 100-ზე	2	1	2	-	-
	თვ-2 დ.დ. 88	1 ცალი 75-ზე	2	1 ცალი 200-ზე	2	-	-	1 ცალი 500-ზე	2	1	2	-	-
	დწ-2 დ.დ. 64	1 ცალი 1 ოთახზე	24	1 ცალი 1 ოთახზე	24	1 ცალი 15ზე	24	1 ცალი 100-ზე	24	1	2	-	-
	სწ-1 დ.დ 4	1 ცალი 100-ზე	1	1 ცალი 100-ზე	1	-	-	1 ცალი 100-ზე	1	1	1	-	-
+9.30 ნიშნულზე	სქ დ.დ 30	1 ცალი 25-ზე	3	1 ცალი 40-ზე	3	-	-	1 ცალი 100-ზე	2	1	2	-	-

პირობითი აღნიშვნები

მიწის ნაკვეთის საკადასტრო საზღვარი

A ღერძი

2 ჭრილის ხაზი

+4.048 სტრუქტურის ზედაპირის ნიშნული

საოფისე
25,56 მ²
სწ-2
დ.დ. - 3

ფუნქცია
ფართობი
დაკავებულობის ჯგუფი
დაკავებულობის დატვირთვა

850
2150
XX60

კარის თავისუფალი სიგანე
ოთახის ნომერი
კარის ტიპი (ზომის მიხედვით)
ხანძარმედეგობა
კარის ტიპი (მასალის მიხედვით)
კარის თავისუფალი სიმაღლე

კარის სპეციფიკაცია

კედლის ცეცხლმედეგობა (ერთი საათი)
კედლის ცეცხლმედეგობა (ორი საათი)

მზიდი კედელი
ბეტონის სტრუქტურული კედელი
ტიხარი

კ1 ნაკვეთის განაშენიანების კოეფიციენტი
კ2 განაშენიანების ინტენსივობის კოეფიციენტი
კ3 გამწვანების კოეფიციენტი

საოფისე ფართი
საზაფხულო ფართი
კიბის უჯრედის/ლიფტის ფართი
სადარბაზოს ფართი
ავტოსადგომის ფართი

თავშეყრის ჯგუფი (თვ)
საქმიანი ჯგუფი (სქ)
საგანმანათლებლო ჯგუფი (სგ)
სამრეწველო ჯგუფი (სმ)
დიდი საფრთხის შემცველი ჯგუფი (დსშ)
დაწესებულებითი ჯგუფი (დსშ)
სავაჭრო ჯგუფი (სვ)
საცხოვრებელი ჯგუფი (სც)
სასაწყობო ჯგუფი (სწ)
დამხმარე და სხვადასხვა დანიშნულების ჯგუფი (დს)

სიმბოლოს სახელწოდება	
	ხელის ცეცხლმაქრი
	სახანძრო მილდგარი
	ორმხრივი კავშირის სისტემა
	კვამლზე მორეაგირე მაუწყებელი
	კვამლის ავტომატური აღმომჩენი
	ავტოსაშხეფი
	ალტერნატიული ავტომატური ცეცხლქრობის სისტემა
	სახანძრო განგაშის ღილაკი
	დამაკავებელთა შეტყობინების სისტემა (სახანძრო სიგნალიზაცია)
	ავარიული განათება
	საავარიო განათება
	სახანძრო მისაერთებელი
	სახანძრო ჰიდრანტი
	კვამლგაწოვა
	ტექსტური შეტყობინების სისტემა

დამგეგმარებელი
DESIGNER IDENTIFICATION BLOCK

დირექტორი

T: +995 591 51 31 61
T: +995 558 04 40 00

პროექტის დასახელება
PROJECT NAME
ფსიქიატრიული საავადმყოფო

დამკვეთი CLIENT
შპს ქ. თბილისის მენტალური ჯანმრთელობის ცენტრი

პროექტის მისამართი
PROJECT ADDRESS
ქალაქი თბილისი , ქუჩა ბარალეთი , ნაკვეთი 10/015

ს/კ 01.11.03.010.220

ეტაპი
STAGE
არქიტექტურული პროექტი

ნახაზის სათაური
TITLE

შენიშვნა:

ფორმატი PAPER SIZE	მასშტაბი SCALE	ფურცლის N SHEET NO
A3	1:	

არქიტექტორი
თორნიკე ბაკურიძე

არქიტექტორი
თორნიკე გვიანიძე

კონსტრუქტორი

დაამუშავა


1:150 მასშტაბი 0. ქვედა სართულის გეგმა
ტერიტორიის სამშენებლო ბალანსი
სულ ტერიტორიის ფართობი 330.1 მ²
მათ შორის: 756.1 მ²
ასაშენებელი ფართობი 513.4 მ²
მიწის ქვედა ფართობი 49.3 მ²
მიწის ზედა ფართობი 23.0 მ²
მიწის დამწვანებული ფართობი 16.9 მ²
40.3 მ²
მიწის ქვედა ფართობი
40.3 მ²
მიწის ზედა ფართობი
ტერიტორიის დაგეგმარების ელემენტები
ტერიტორიის საზღვარი
ნაგებობის ნაგებობის ნაგებობის
ნაგებობის ნაგებობის ნაგებობის
ნაგებობის ნაგებობის ნაგებობის

II հարկի հատակագիծ 1:150

Ընդհանուր մակերես	574.1 m²
Կենդանի մակերես	488.9 m²
Հաշվարկային	386.9 m²



Общая площадь	3 864.2 м²
Площадь квартир	3 688.6 м²
Площадь МОП	574.1 м²

III цокольный этаж. 1:150

PAPER SIZE	A3
SCALE	1:
SHEET NO	

ГИП	
Главный архитектор проекта	
Главный конструктор проекта	
Главный инженер проекта	
Руководитель группы	

DESIGNER IDENTIFICATION BLOCK	
Т: +995 591 51 31 61	
Т: +995 558 04 40 00	

PROJECT NAME	
CLIENT	
PROJECT ADDRESS	

IV სართულის გეგმა მ. 1:150

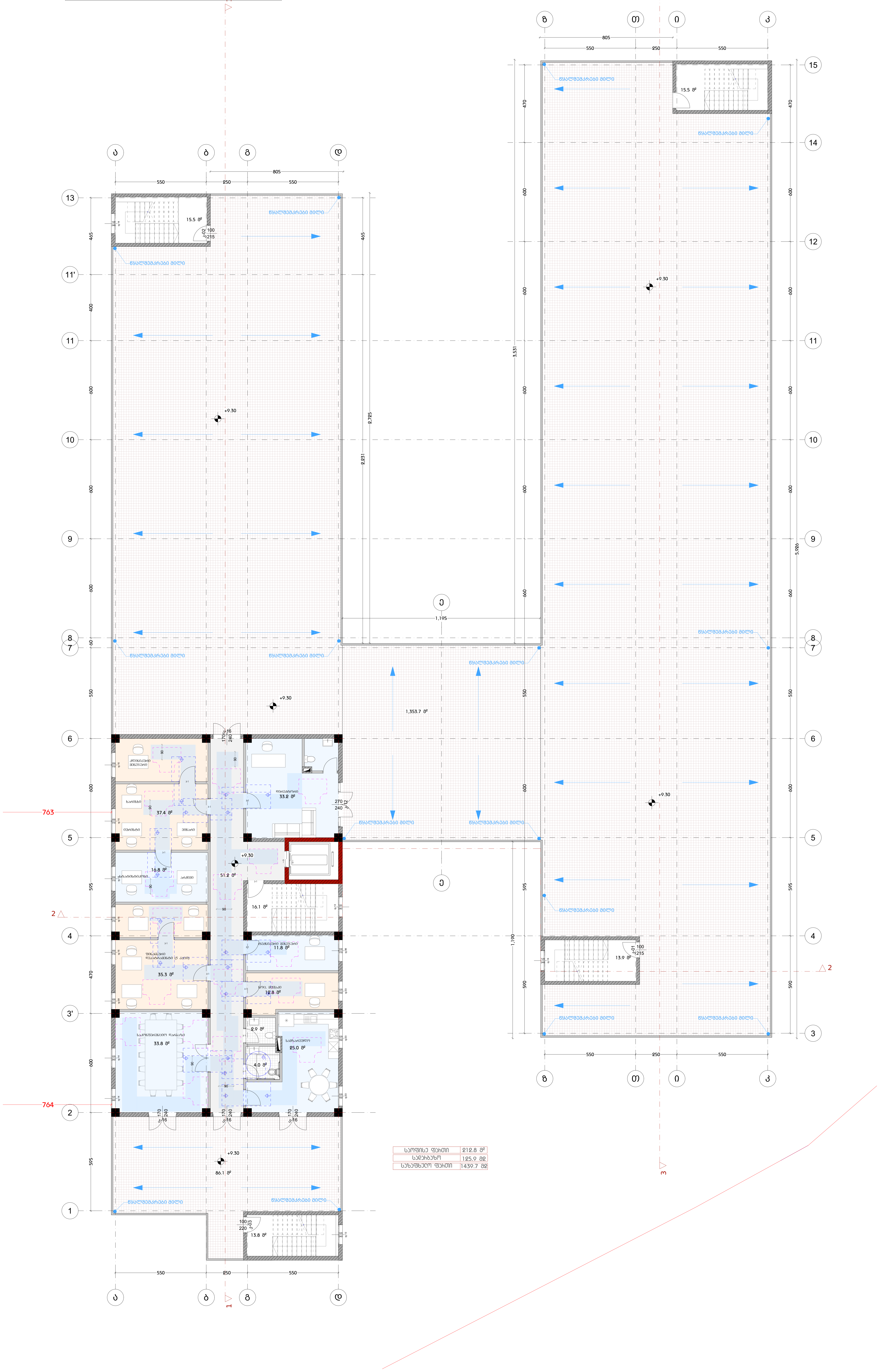

საოფისე ფართი	212.8 მ²
სადარბაზო	125.9 მ2
საზაფხულო ფართი	1439.7 მ2

დამგეგმარებელი
DESIGNER IDENTIFICATION BLOCK

დირექტორი

T: +995 591 51 31 61
T: +995 558 04 40 00

პროექტის დასახელება
PROJECT NAME
ფსიქიატრიული საავადმყოფო

დამკვეთი CLIENT
შპს ქ. თბილისის მენტალური ჯანმრთელობის ცენტრი

პროექტის მისამართი
PROJECT ADDRESS
ქალაქი თბილისი , ქუჩა ბარალეთი , ნაკვეთი 10/015

ს/კ 01.11.03.010.220

ეტაპი
STAGE
არქიტექტურული პროექტი

ნახაზის სათაური
TITLE

შენიშვნა:

ფორმატი PAPER SIZE	მასშტაბი SCALE	ფურცლის N SHEET NO
A3	1:	

არქიტექტორი
თორნიკე ბაკურიძე

არქიტექტორი
თორნიკე გვიანიძე

კონსტრუქტორი

დაამუშავა

სახურავის გეგმა მ. 1:150

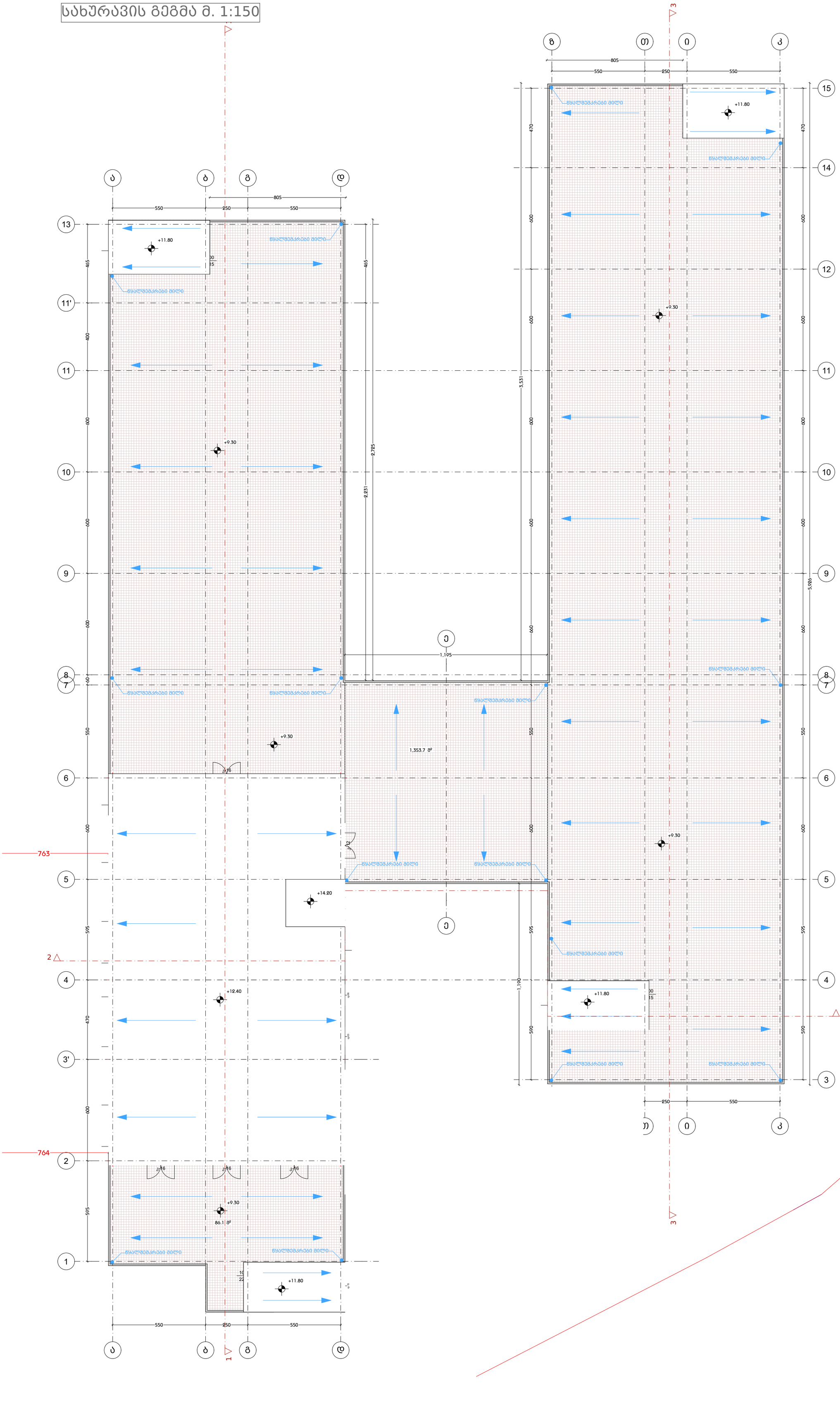

დამგეგმარებელი
DESIGNER IDENTIFICATION BLOC

დირექტორი

T: +995 591 51 31 61
T: +995 558 04 40 00

პროექტის დასახელება
PROJECT NAME

ფსიქიატრიული საავადმყოფო

დამკვეთი CLIENT
შპს ქ. თბილისის მენტალური ჯანმრთელობის ცენტრი

პროექტის მისამართი
PROJECT ADDRESS
ქალაქი თბილისი , ქუჩა ბარალეთი , ნაკვეთი 10/015

ს/კ 01.11.03.010.220

ეტაპი
STAGE
არქიტექტურული პროექტი

ნახაზის სათაური
TITLE

შენიშვნა:

ფორმატი	მასშტაბი	ფურცლის N
PAPER SIZE A3	SCALE 1:	SHEET NO

არქიტექტორი
თორნიკე ბაკურიძე

არქიტექტორი
თორნიკე გვიანიძე

კონსტრუქტორი

დაამუშავა

I სართულის დაკავებულობის გეგმა მ. 1:150

დამგეგმარებელი	DESIGNER IDENTIFICATION BLOCK
დირექტორი	
T: +995 591 51 31 61	
T: +995 558 04 40 00	
პროექტის დასახელება	PROJECT NAME
ფსიქიატრიული საავადმყოფო	
დამკვეთი	CLIENT
შპს ქ. თბილისის მენტალური ჯანმრთელობის ცენტრი	
პროექტის მისამართი	PROJECT ADDRESS
ქალაქი თბილისი , ქუჩა ბარალეთი , ნაკვეთი 10/015	
ს/კ 01.11.03.010.220	
ეტაპი	STAGE
არქიტექტურული პროექტი	
ნახაზის სათაური	TITLE
შენიშვნა:	
ფორმატი PAPER SIZE A3	მასშტაბი SCALE 1:
ფურცლის N SHEET NO	
არქიტექტორი თორნიკე ბაკურიძე	
არქიტექტორი თორნიკე გვიანიძე	
კონსტრუქტორი	
დაამუშავა	

II სართულის დაკავებულობის გეგმა მ. 1:150



დამგეგმარებელი
DESIGNER IDENTIFICATION BLOCK
დირექტორი
T: +995 591 51 31 61 T: +995 558 04 40 00
პროექტის დასახელება
PROJECT NAME
ფსიქიატრიული საავადმყოფო
დამკვეთი CLIENT
შპს ქ. თბილისის მენტალური ჯანმრთელობის ცენტრი
პროექტის მისამართი
PROJECT ADDRESS
ქალაქი თბილისი , ქუჩა ბარალეთი , ნაკვეთი 10/015
ს/კ 01.11.03.010.220
ეტაპი
STAGE არქიტექტურული პროექტი
ნახაზის სათაური
TITLE
შენიშვნა:
ფორმატი PAPER SIZE A3 / მასშტაბი SCALE 1: / ფურცლის N SHEET NO
არქიტექტორი თორნიკე ბაკურიძე
არქიტექტორი თორნიკე გვიანიძე
კონსტრუქტორი
დაამუშავა

III қабат (жалпы) 1:150

PAPER SIZE	A3
SCALE	1:
SHEET NO	

STAGE	ЖОБА
TITLE	
PROJECT ADDRESS	
CLIENT	
PROJECT NAME	
DESIGNER IDENTIFICATION BLOCK	

Т: +995 591 51 31 61
Т: +995 558 04 40 00

01.11.03.010.220	Ш/3

1,492	
763	
842	
1,700	
1,065	
1,400	
1,200	
600	
5,615	
6,185	
1,700	

IV სართულის დაკავებულობის გეგმა მ. 1:150

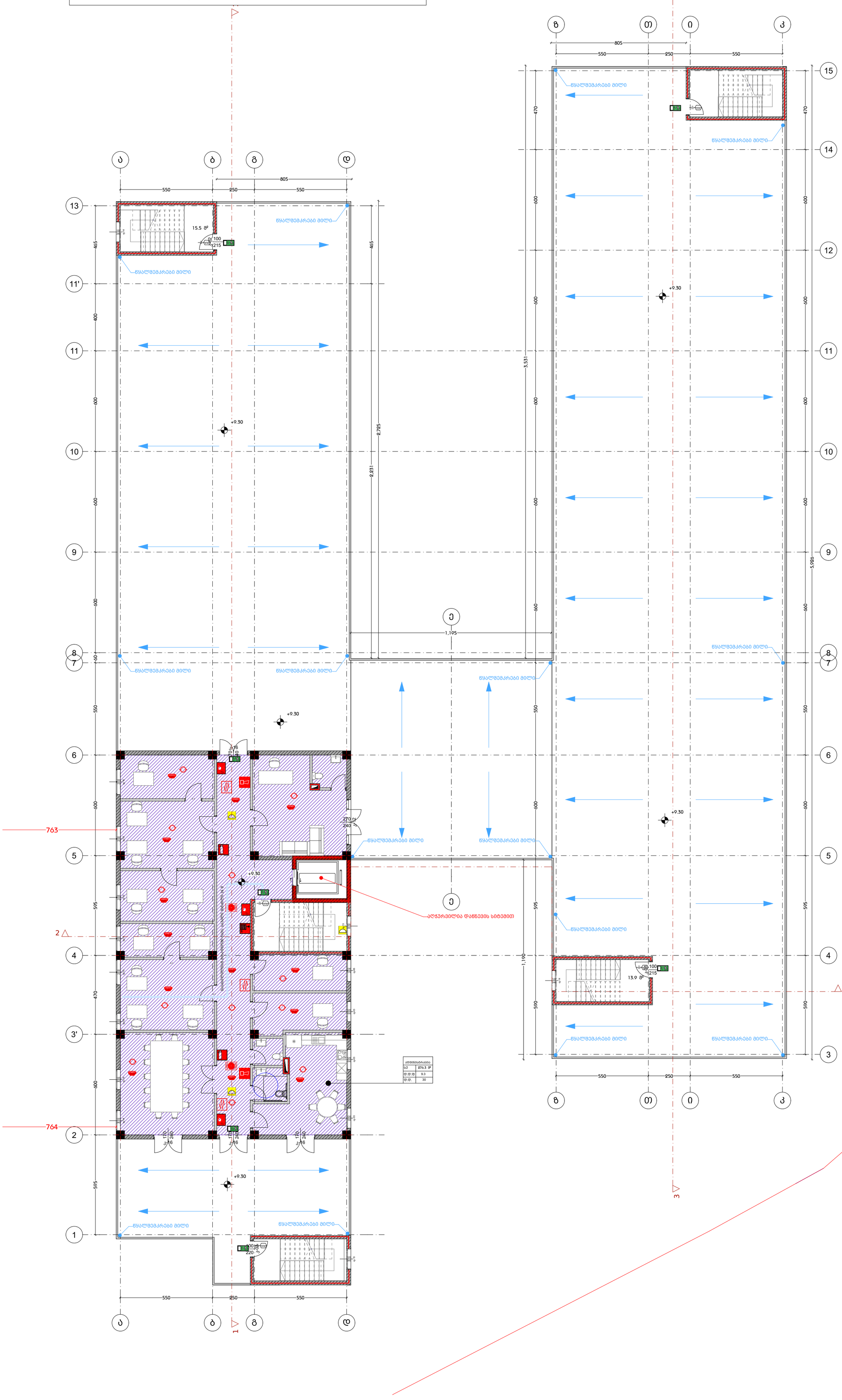
ა
ბ
გ
დ
805
550
250
550
13
11'
11
10
9
8
7
6
5
4
3'
2
1
15
14
12
3
15.5 მ²
100
215
წყალშემკრები მილი
+9.30
465
600
400
2,725
2,231
3,531
5,926
1,195
1,190
763
764
270
240
3/16
100
20
13.9 მ²
ოთახი
ფართი
ფ-ბი
კედ.
ზედ.
იატ.
ა/ძ
ა/ბ
ა/ბ
ა/ბ

კიბე და ლიფტი №01 ის დეტალური ნახაზი

ლიფტის ტექნიკური მახასიათებლები

- ლიფტის შახტის გაბარიტები 3000X2300 მმ
- ლიფტის ჯაბინის შიგა გაბარიტები 1800X2300
- ლიფტის ჯარის სუფთა სიგანე 1000 მმ
- ლიფტის ჯარის ცეცხლმედეგობა 90 წთ
- ლიფტის ტვირთამწეობა 1650 კგ (17 კაცი)
- ლიფტის მოძრაობის სიჩქარე 1.75 მ/წმ

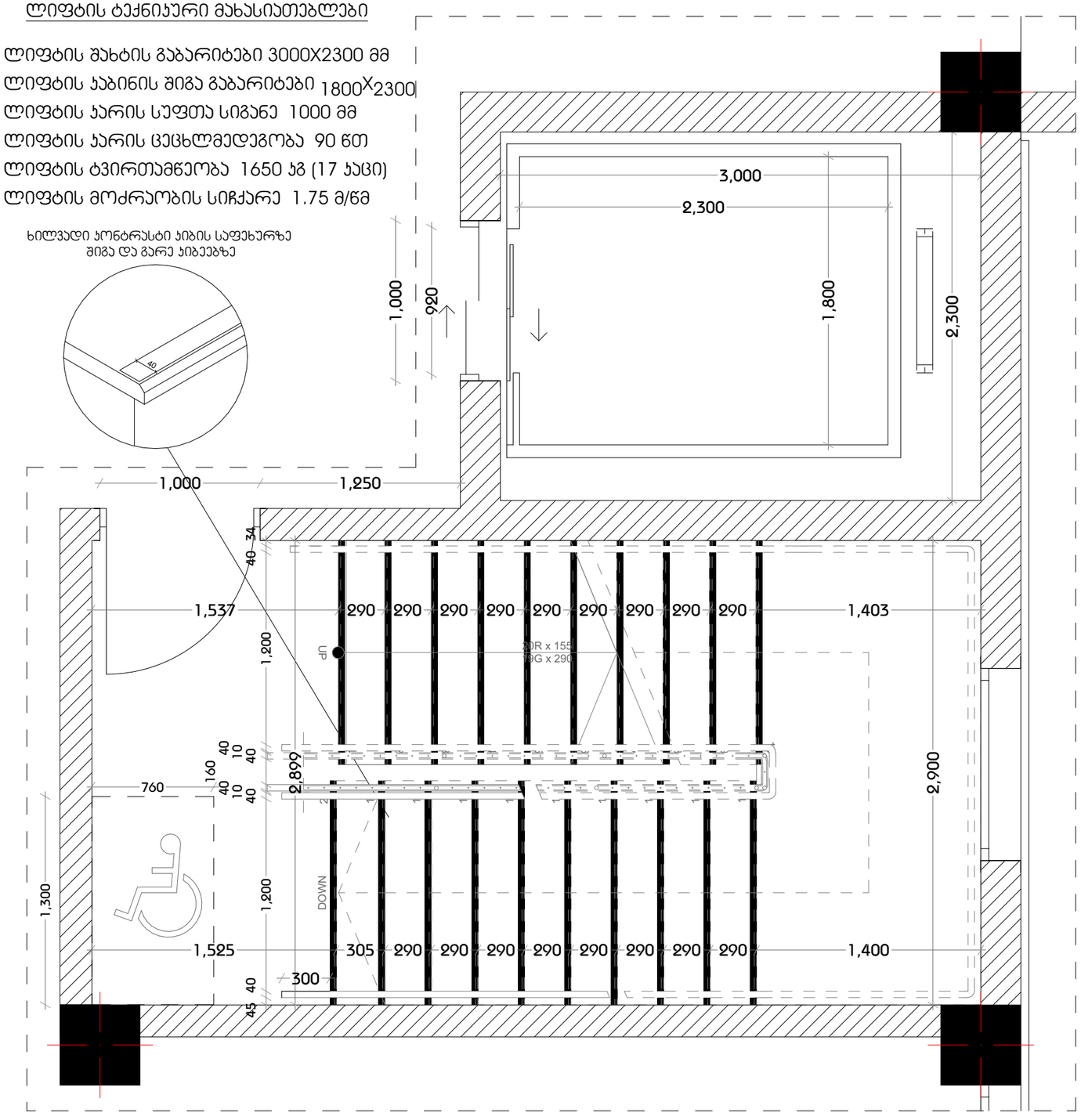

მასშტაბი: 1:30

შენიშვნები:

1. ყველა კიბეს (მათ შორის გარე კიბეს) ყოველი საფეხურის და საბიჯელის 40 მმ სავალ ნაწილს, რომელიც იზომება საფეხურის ნაშვერიდან თარაზულად, ექნება ერთგვაროვანი ფერის მქონე ზედაპირი, რომელიც საფეხურის დანარჩენი ნაწილისგან მკვეთრად განსხვავებული იქნება (მუქი ღია ფონზე). ხილვადი კონტრასტი გაგრძელდება ყოველი საფეხურის ერთი კიდიდან საფეხურის მეორე კიდემდე.

2. მისაწვდომი გზაკიბის საზღვრებში იატაკის ზედაპირები იქნება მდგრადი, მყარი და არასრიალა.

3. კიბის საფეხურების განსხვავებული მონიშვნა იქნება გამძლე.

4. შენობის გარეთ მდებარე კიბის საფეხურები და ბაქნები ისე დაგეგმარდება, რომ სავალ ზედაპირზე წყალი არ დაგროვდება.

5. გასანათებელი საშუალებები უზრუნველყოფს კიბეების განათებას, რომელიც გაიზომება საბიჯელების ზედაპირების და ბაქნების ზედაპირების ცენტრში გაზომვისას საფეხურის წინაპირიდან 600 მმ-ის საზღვრებში, შემდეგი წესის შესაბამისად:

- არაუმცირეს 11 ლუქსი განათება.
- არაუმცირეს 110 ლუქსი განათება, კიბით სარგებლობის დროს.
- კიბეების გამოყენებისას 11 ლუქსიდან 110 ლუქსზე გადასვლა შესაძლებელი უნდა იყოს განათების სამართავებით უზრუნველყოფილი ავტომატური, მოძრავი სენსორული ტიპის განათების ჩამრთველებით, რომლებიც შეესაბამება ყველა ქვემოთ ჩამოთვლილს:
- განათების სამართავები აღჭურვილი იქნება საიმედო ოპერაციული სისტემით და შეფასებული იქნება ამ მიზნით გამოყენებისთვის.
- მოძრავი სენსორი გააქტიურდება დამკავებლის მოძრაობით საფეხურებზე ან საფეხურების ბაქნებზე.
- განათების გამააქტიურებლები დაყენებული იქნება არაუმცირეს 15 წუთიანი მოქმედების პერიოდით.
- გზა–კიბის განათება ჩაირთვება ავტომატური სენსორული ჩამრთველებით, ასეთის არსებობის შემთხვევაში, ისე, რომ შესასვლელში მდებარე ბაქანზე, შესასვლელში მდებარე ბაქნის მოსაზღვრე თითოეულ კიბის მარშსა და შესასვლელში მდებარე ბაქნის ზემოთ და ქვემოთ მდებარე ბაქნებზე მე–4 პუნქტით დადგენილი განათებულობის დონე საფეხურის გამოყენებამდე იქნება უზრუნველყოფილი.
- კიბის სახელურები და ნებისმიერი კედელი ან მათ მომიჯნავედ მდებარე სხვა ზედაპირი არ იქნება ბასრი ან უხეში ელემენტების შემცველი.
- კიბის სახელურები არ იტრიალებს მათი ბუდეების საზღვრებში.

დამგეგმარებელი
DESIGNER IDENTIFICATION BLOCK

დირექტორი

T: +995 591 51 31 61
T: +995 558 04 40 00

პროექტის დასახელება
PROJECT NAME
ფსიქიატრიული საავადმყოფო

დამკვეთი CLIENT
შპს ქ. თბილისის მენტალური ჯანმრთელობის ცენტრი

პროექტის მისამართი
PROJECT ADDRESS
ქალაქი თბილისი , ქუჩა ბარალეთი , ნაკვეთი 10/015

ს/კ 01.11.03.010.220

ეტაპი
STAGE
არქიტექტურული პროექტი

ნახაზის სათაური
TITLE

შენიშვნა:

ფორმატი	მასშტაბი	ფურცლის N
PAPER SIZE A3	SCALE 1:	SHEET NO

არქიტექტორი
თორნიკე ბაკურიძე

არქიტექტორი
თორნიკე გვიანიძე

კონსტრუქტორი

დაამუშავა

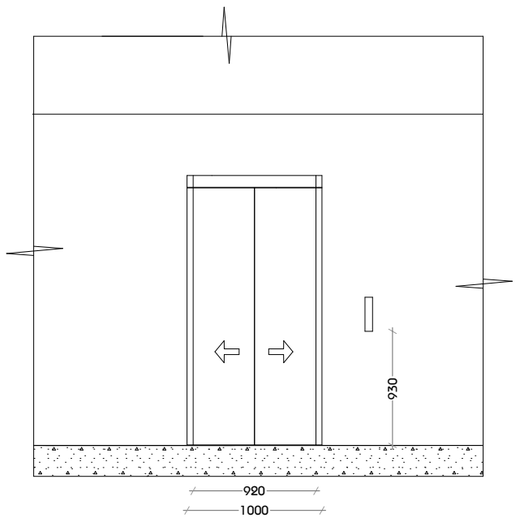

მასშტაბი: 1:50

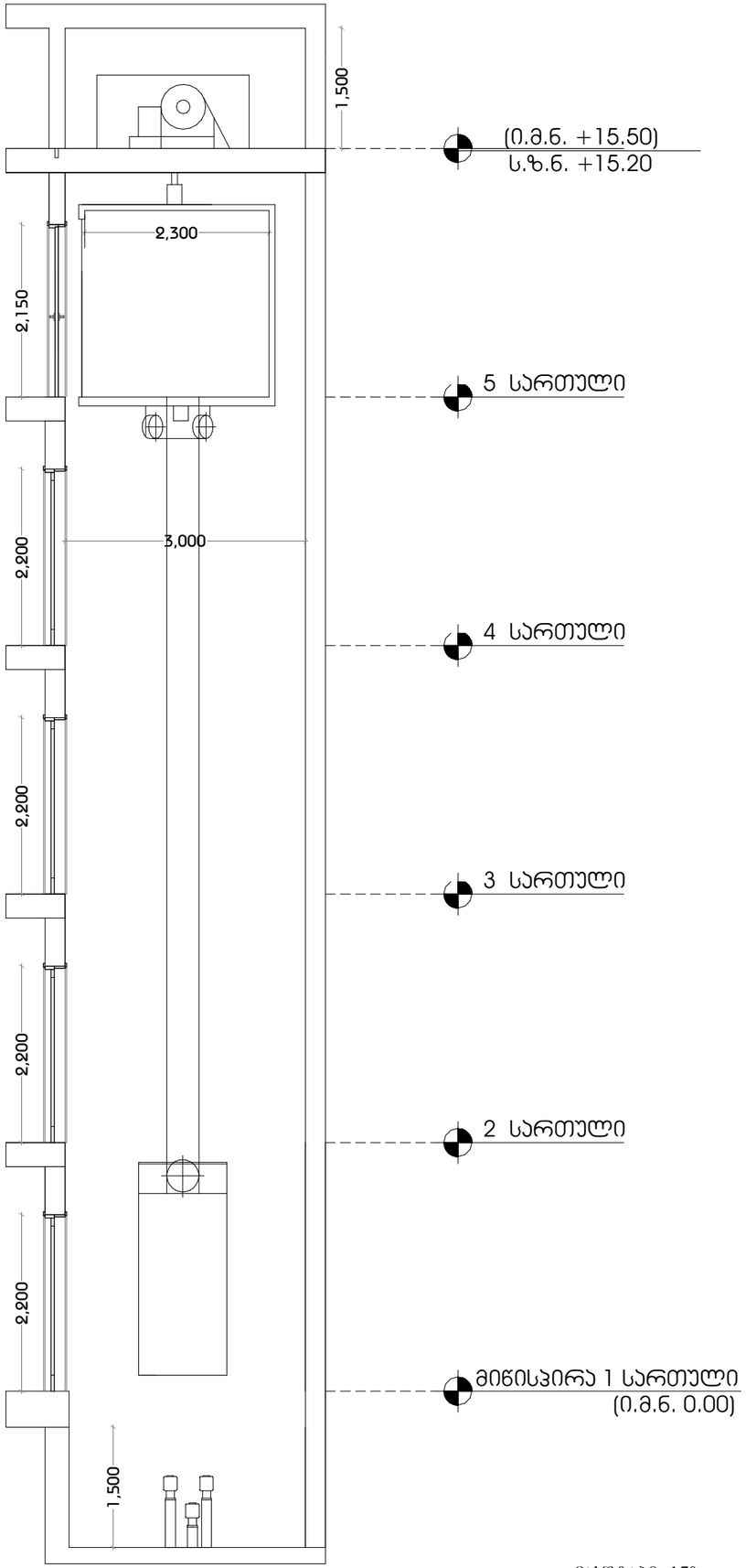

მასშტაბი: 1:70

შენიშვნები:

შენობაში გამოყენებულია 408-ე ქვეთავის შესაბამისი შეზღუდული გამოყენების ლიფტი.

- ლიფტი შესაბამისობაში იქნება ASME A17.1/CSA B44 სტანდარტთან.
- ლიფტის გამოსაძახებელი ღილაკები და კლავიშები შესაბამისობაში იქნება 407.2.1 ქვეთავთან.
- ფოიეს სიგნალები შესაბამისობაში იქნება 407.2.2 ქვეთავთან.
- ლიფტის შახტებთან განთავსებული ნიშნები შესაბამისობაში იქნება 407.2.3 ქვეთავთან.
- ლიფტის კაბინის ბალანსირება შესაბამისობაში იქნება 407.4.4–ე ქვეთავთან.
- ლიფტის კაბინის განათება შესაბამისობაში იქნება 407.4.5–ე ქვეთავთან.
- ლიფტის კაბინის სამართავები შესაბამისობაში იქნება 407.4.6–ე ქვეთავთან. მართვის პანელები განთავსდება გვერდითა კედლის ცენტრში.
- კაბინის სამართავების აღნიშვნები და მითითებები შესაბამისობაში იქნება 407.4.7–ე ქვეთავთან.
- კაბინაში მოეწყობა 407.4.10–ე ქვეთავის შესაბამისი საავარიო სიგნალიზაციის მექანიზმები.

დამგეგმარებელი
DESIGNER IDENTIFICATION BLOCK

დირექტორი

T: +995 591 51 31 61
T: +995 558 04 40 00

პროექტის დასახელება
PROJECT NAME

ფსიქიატრიული საავადმყოფო

დამკვეთი CLIENT
შპს ქ. თბილისის მენტალური ჯანმრთელობის ცენტრი

პროექტის მისამართი
PROJECT ADDRESS
ქალაქი თბილისი , ქუჩა ბარალეთი , ნაკვეთი 10/015

ს/კ 01.11.03.010.220

ეტაპი
STAGE
არქიტექტურული პროექტი

ნახაზის სათაური
TITLE

შენიშვნა:

ფორმატი	მასშტაბი	ფურცლის N
PAPER SIZE A3	SCALE 1:	SHEET NO

არქიტექტორი
თორნიკე ბაკურიძე

არქიტექტორი
თორნიკე გვიანიძე

კონსტრუქტორი

დაამუშავა

კიბე №02 ის დეტალური ნახაზ

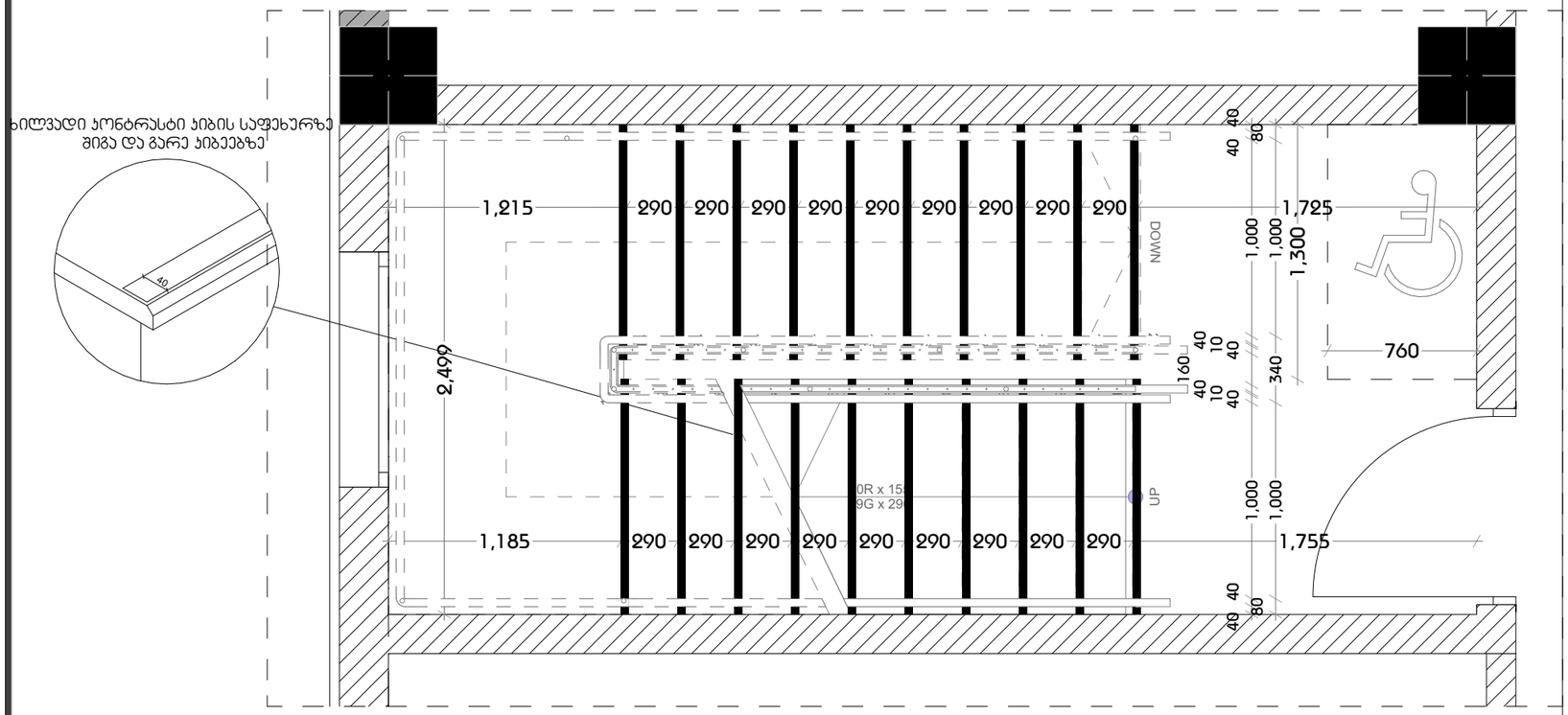

კიბე №03 ის დეტალური ნახაზ

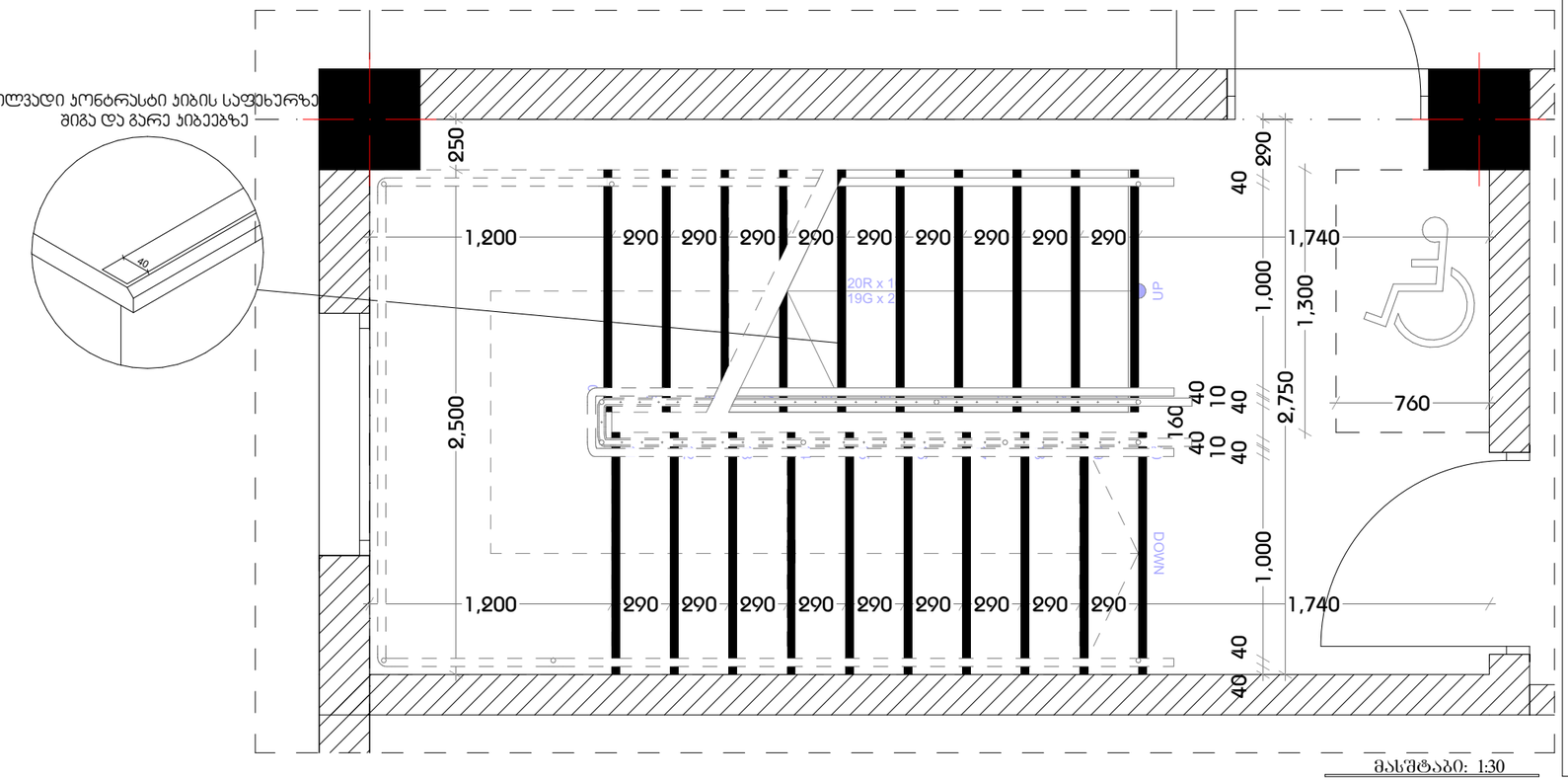

მასშტაბი: 1:30

შენიშვნები:

1. ყველა კიბეს (მათ შორის გარე კიბეს) ყოველი საფეხურის და საბიჯელის 40 მმ სავალ ნაწილს, რომელიც იზომება საფეხურის ნაშვერიდან თარაზულად, ექნება ერთგვაროვანი ფერის მქონე ზედაპირი, რომელიც საფეხურის დანარჩენი ნაწილისგან მკვეთრად განსხვავებული იქნება (მუქი ღია ფონზე). ხილვადი კონტრასტი გაგრძელდება ყოველი საფეხურის ერთი კიდიდან საფეხურის მეორე კიდემდე.

2. მისაწვდომი გზაკიბის საზღვრებში იატაკის ზედაპირები იქნება მდგრადი, მყარი და არასრიალა.

3. კიბის საფეხურების განსხვავებული მონიშვნა იქნება გამძლე.

4. შენობის გარეთ მდებარე კიბის საფეხურები და ბაქნები ისე დაგეგმარდება, რომ სავალ ზედაპირზე წყალი არ დაგროვდება.

5. გასანათებელი საშუალებები უზრუნველყოფს კიბეების განათებას, რომელიც გაიზომება საბიჯელების ზედაპირების და ბაქნების ზედაპირების ცენტრში გაზომვისას საფეხურის წინაპირიდან 600 მმ-ის საზღვრებში, შემდეგი წესის შესაბამისად:
   - არაუმცირეს 11 ლუქსი განათება.
   - არაუმცირეს 110 ლუქსი განათება, კიბით სარგებლობის დროს.
   - კიბეების გამოყენებისას 11 ლუქსიდან 110 ლუქსზე გადასვლა შესაძლებელი უნდა იყოს განათების სამართავებით უზრუნველყოფილი ავტომატური, მოძრავი სენსორული ტიპის განათების ჩამრთველებით, რომლებიც შეესაბამება ყველა ქვემოთ ჩამოთვლილს:
   - განათების სამართავები აღჭურვილი იქნება საიმედო ოპერაციული სისტემით და შეფასებული იქნება ამ მიზნით გამოყენებისთვის.
   - მოძრავი სენსორი გააქტიურდება დამკავებლის მოძრაობით საფეხურებზე ან საფეხურების ბაქნებზე.
   - განათების გამააქტიურებლები დაყენებული იქნება არაუმცირეს 15 წუთიანი მოქმედების პერიოდით.
   - გზა–კიბის განათება ჩაირთვება ავტომატური სენსორული ჩამრთველებით, ასეთის არსებობის შემთხვევაში, ისე, რომ შესასვლელში მდებარე ბაქანზე, შესასვლელში მდებარე ბაქნის მოსაზღვრე თითოეულ კიბის მარშსა და შესასვლელში მდებარე ბაქნის ზემოთ და ქვემოთ მდებარე ბაქნებზე მე–4 პუნქტით დადგენილი განათებულობის დონე საფეხურის გამოყენებამდე იქნება უზრუნველყოფილი.
   - კიბის სახელურები და ნებისმიერი კედელი ან მათ მომიჯნავედ მდებარე სხვა ზედაპირი არ იქნება ბასრი ან უხეში ელემენტების შემცველი.
   - კიბის სახელურები არ იტრიალებს მათი ბუდეების საზღვრებში.

დამგეგმარებელი
DESIGNER IDENTIFICATION BLOC

დირექტორი

T: +995 591 51 31 61
T: +995 558 04 40 00

პროექტის დასახელება
PROJECT NAME
ფსიქიატრიული საავადმყოფო

დამკვეთი CLIENT
შპს ქ. თბილისის მენტალური ჯანმრთელობის ცენტრი

პროექტის მისამართი
PROJECT ADDRESS
ქალაქი თბილისი , ქუჩა ბარალეთი , ნაკვეთი 10/015

ს/კ 01.11.03.010.220

ეტაპი
STAGE
არქიტექტურული პროექტ

ნახაზის სათაური
TITLE

შენიშვნა:

ფორმატი	მასშტაბი	ფურცლის N
PAPER SIZE A3	SCALE 1:	SHEET NO

არქიტექტორი
თორნიკე ბაკურიძე

არქიტექტორი
თორნიკე გვიანიძე

კონსტრუქტორი

დაამუშავა

ხილვადი კონტრასტი კიბის საფეხურზე
შიგა და გარე კიბეებზე

კიბე №04 ის დეტალური ნახაზი

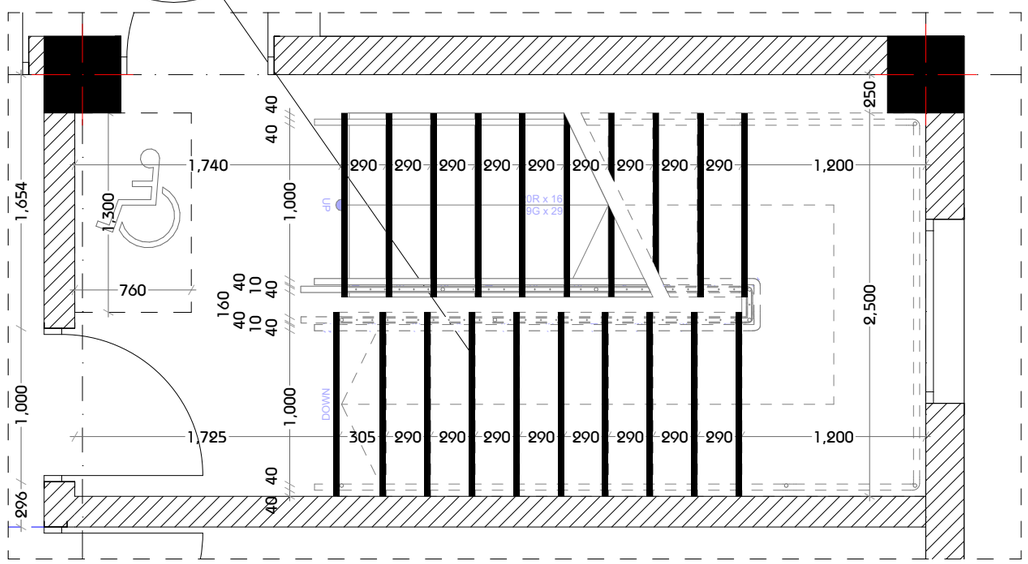

ხილვადი კონტრასტი კიბის საფეხურზე
შიგა და გარე კიბეებზე

კიბე №05 ის დეტალური ნახაზი

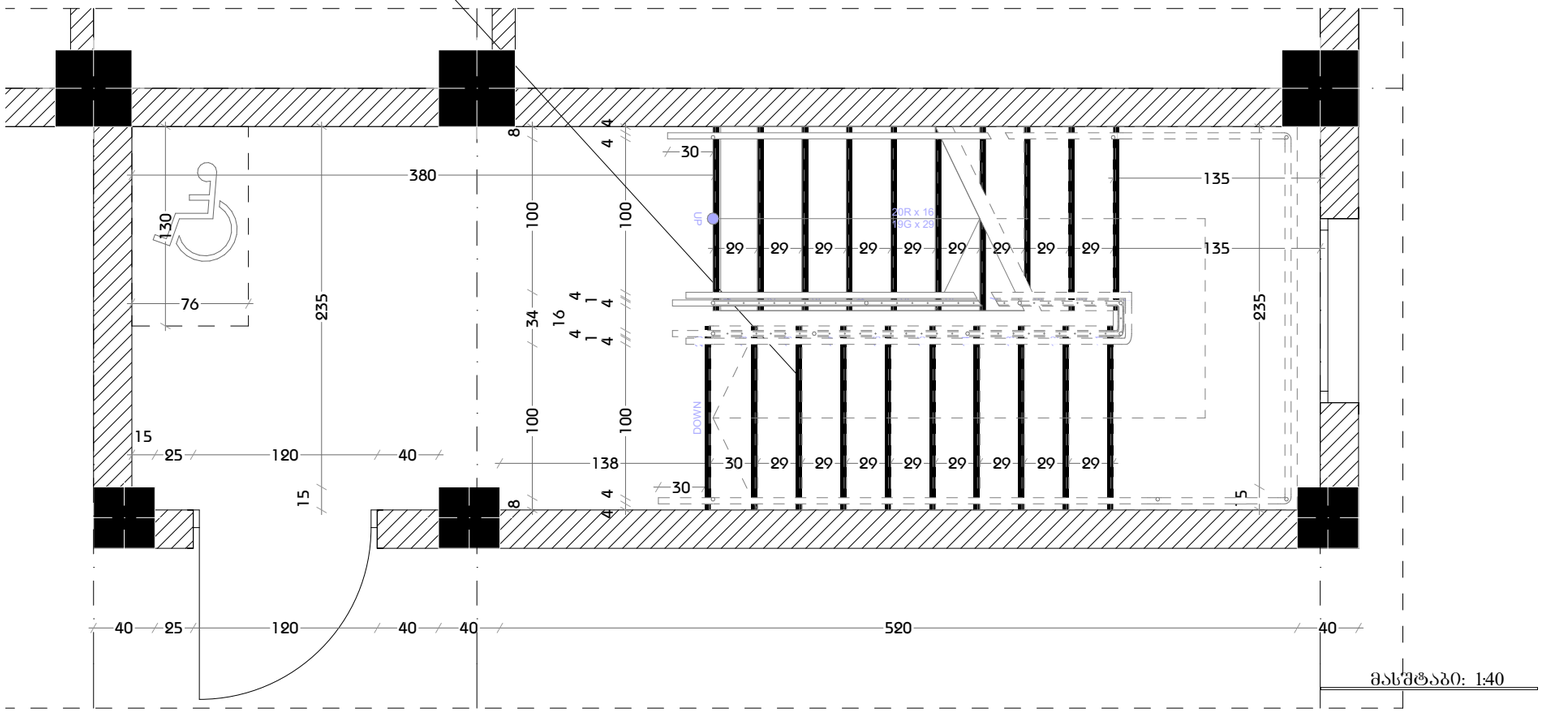

მასშტაბი: 1:40

შენიშვნები:

1. ყველა კიბეს (მათ შორის გარე კიბეს) ყოველი საფეხურის და საბიჯელის 40 მმ სავალ ნაწილს, რომელიც იზომება საფეხურის ნაშვერიდან თარაზულად, ექნება ერთგვაროვანი ფერის მქონე ზედაპირი, რომელიც საფეხურის დანარჩენი ნაწილისგან მკვეთრად განსხვავებული იქნება (მუქი ღია ფონზე). ხილვადი კონტრასტი გაგრძელდება ყოველი საფეხურის ერთი კიდიდან საფეხურის მეორე კიდემდე.

2. მისაწვდომი გზაკიბის საზღვრებში იატაკის ზედაპირები იქნება მდგრადი, მყარი და არასრიალა.

3. კიბის საფეხურების განსხვავებული მონიშვნა იქნება გამძლე.

4. შენობის გარეთ მდებარე კიბის საფეხურები და ბაქნები ისე დაგეგმარდება, რომ სავალ ზედაპირზე წყალი არ დაგროვდება.

5. გასანათებელი საშუალებები უზრუნველყოფს კიბეების განათებას, რომელიც გაიზომება საბიჯელების ზედაპირების და ბაქნების ზედაპირების ცენტრში გაზომვისას საფეხურის წინაპირიდან 600 მმ-ის საზღვრებში, შემდეგი წესის შესაბამისად:

- არაუმცირეს 11 ლუქსი განათება.
- არაუმცირეს 110 ლუქსი განათება, კიბით სარგებლობის დროს.
- კიბეების გამოყენებისას 11 ლუქსიდან 110 ლუქსზე გადასვლა შესაძლებელი უნდა იყოს განათების სამართავებით უზრუნველყოფილი ავტომატური, მოძრავი სენსორული ტიპის განათების ჩამრთველებით, რომლებიც შეესაბამება ყველა ქვემოთ ჩამოთვლილს:
- განათების სამართავები აღჭურვილი იქნება საიმედო ოპერაციული სისტემით და შეფასებული იქნება ამ მიზნით გამოყენებისთვის.
- მოძრავი სენსორი გააქტიურდება დამკავებლის მოძრაობით საფეხურებზე ან საფეხურების ბაქნებზე.
- განათების გამააქტიურებლები დაყენებული იქნება არაუმცირეს 15 წუთიანი მოქმედების პერიოდით.
- გზა–კიბის განათება ჩაირთვება ავტომატური სენსორული ჩამრთველებით, ასეთის არსებობის შემთხვევაში, ისე, რომ შესასვლელში მდებარე ბაქანზე, შესასვლელში მდებარე ბაქნის მოსაზღვრე თითოეულ კიბის მარშსა და შესასვლელში მდებარე ბაქნის ზემოთ და ქვემოთ მდებარე ბაქნებზე მე–4 პუნქტით დადგენილი განათებულობის დონე საფეხურის გამოყენებამდე იქნება უზრუნველყოფილი.
- კიბის სახელურები და ნებისმიერი კედელი ან მათ მომიჯნავედ მდებარე სხვა ზედაპირი არ იქნება ბასრი ან უხეში ელემენტების შემცველი.
- კიბის სახელურები არ იტრიალებს მათი ბუდეების საზღვრებში.

დამგეგმარებელი
DESIGNER IDENTIFICATION BLOCK

დირექტორი

T: +995 591 51 31 61
T: +995 558 04 40 00

პროექტის დასახელება
PROJECT NAME

ფსიქიატრიული საავადმყოფო

დამკვეთი CLIENT
შპს ქ. თბილისის მენტალური ჯანმრთელობის ცენტრი

პროექტის მისამართი
PROJECT ADDRESS
ქალაქი თბილისი , ქუჩა ბარალეთი , ნაკვეთი 10/015

ს/კ 01.11.03.010.220

ეტაპი
STAGE
არქიტექტურული პროექტი

ნახაზის სათაური
TITLE

შენიშვნა:

ფორმატი	მასშტაბი	ფურცლის N
PAPER SIZE A3	SCALE 1:	SHEET NO

არქიტექტორი
თორნიკე ბაკურიძე

არქიტექტორი
თორნიკე გვიანიძე

კონსტრუქტორი

დაამუშავა

კიბის კვანძი-01

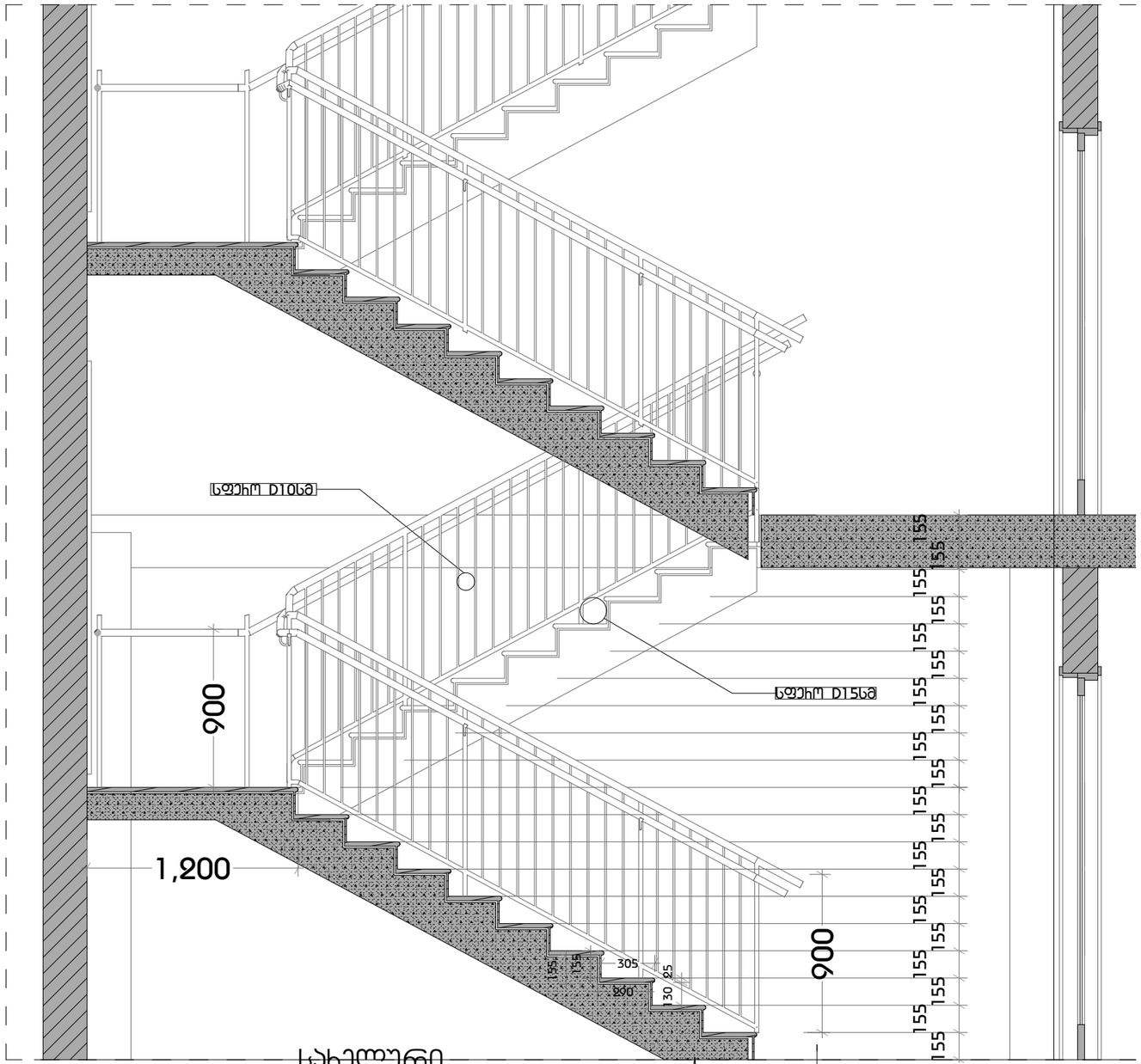

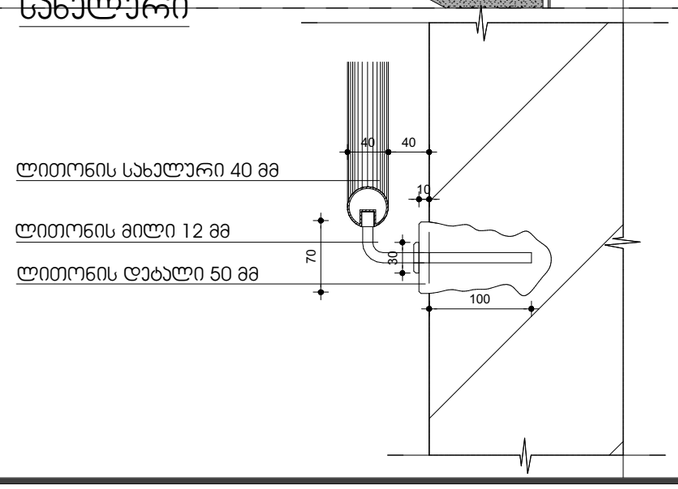

შენიშვნები:

1. ყველა კიბეს (მათ შორის გარე კიბეს) ყოველი საფეხურის და საბიჯელის 40 მმ სავალ ნაწილს, რომელიც იზომება საფეხურის ნაშვერიდან თარაზულად, ექნება ერთგვაროვანი ფერის მქონე ზედაპირი, რომელიც საფეხურის დანარჩენი ნაწილისგან მკვეთრად განსხვავებული იქნება (მუქი ღია ფონზე). ხილვადი კონტრასტი გაგრძელდება ყოველი საფეხურის ერთი კიდიდან საფეხურის მეორე კიდემდე.

2. მისაწვდომი გზაკიბის საზღვრებში იატაკის ზედაპირები იქნება მდგრადი, მყარი და არასრიალა.

3. კიბის საფეხურების განსხვავებული მონიშვნა იქნება გამძლე.

4. შენობის გარეთ მდებარე კიბის საფეხურები და ბაქნები ისე დაგეგმარდება, რომ სავალ ზედაპირზე წყალი არ დაგროვდება.

5. გასანათებელი საშუალებები უზრუნველყოფს კიბეების განათებას, რომელიც გაიზომება საბიჯელების ზედაპირების და ბაქნების ზედაპირების ცენტრში გაზომვისას საფეხურის წინაპირიდან 600 მმ-ის საზღვრებში, შემდეგი წესის შესაბამისად:

- არაუმცირეს 11 ლუქსი განათება.
- არაუმცირეს 110 ლუქსი განათება, კიბით სარგებლობის დროს.
- კიბეების გამოყენებისას 11 ლუქსიდან 110 ლუქსზე გადასვლა შესაძლებელი უნდა იყოს განათების სამართავებით უზრუნველყოფილი ავტომატური, მოძრავი სენსორული ტიპის განათების ჩამრთველებით, რომლებიც შეესაბამება ყველა ქვემოთ ჩამოთვლილს:
- განათების სამართავები აღჭურვილი იქნება საიმედო ოპერაციული სისტემით და შეფასებული იქნება ამ მიზნით გამოყენებისთვის.
- მოძრავი სენსორი გააქტიურდება დამკავებლის მოძრაობით საფეხურებზე ან საფეხურების ბაქნებზე.
- განათების გამააქტიურებლები დაყენებული იქნება არაუმცირეს 15 წუთიანი მოქმედების პერიოდით.
- გზა–კიბის განათება ჩაირთვება ავტომატური სენსორული ჩამრთველებით, ასეთის არსებობის შემთხვევაში, ისე, რომ შესასვლელში მდებარე ბაქანზე, შესასვლელში მდებარე ბაქნის მოსაზღვრე თითოეულ კიბის მარშსა და შესასვლელში მდებარე ბაქნის ზემოთ და ქვემოთ მდებარე ბაქნებზე მე–4 პუნქტით დადგენილი განათებულობის დონე საფეხურის გამოყენებამდე იქნება უზრუნველყოფილი.
- კიბის სახელურები და ნებისმიერი კედელი ან მათ მომიჯნავედ მდებარე სხვა ზედაპირი არ იქნება ბასრი ან უხეში ელემენტების შემცველი.
- კიბის სახელურები არ იტრიალებს მათი ბუდეების საზღვრებში.

დამგეგმარებელი
DESIGNER IDENTIFICATION BLOCK

დირექტორი

T: +995 591 51 31 61
T: +995 558 04 40 00

პროექტის დასახელება
PROJECT NAME

ფსიქიატრიული საავადმყოფო

დამკვეთი CLIENT
შპს ქ. თბილისის მენტალური ჯანმრთელობის ცენტრი

პროექტის მისამართი
PROJECT ADDRESS
ქალაქი თბილისი , ქუჩა ბარალეთი , ნაკვეთი 10/015

ს/კ 01.11.03.010.220

ეტაპი
STAGE
არქიტექტურული პროექტი

ნახაზის სათაური
TITLE

შენიშვნა:

ფორმატი	მასშტაბი	ფურცლის N
PAPER SIZE A3	SCALE 1:	SHEET NO

არქიტექტორი
თორნიკე ბაკურიძე

არქიტექტორი
თორნიკე გვიანიძე

კონსტრუქტორი

დაამუშავა

პანდუსი-1

ფასადი

მისაწვდომი პანდუსი

ჭრილი

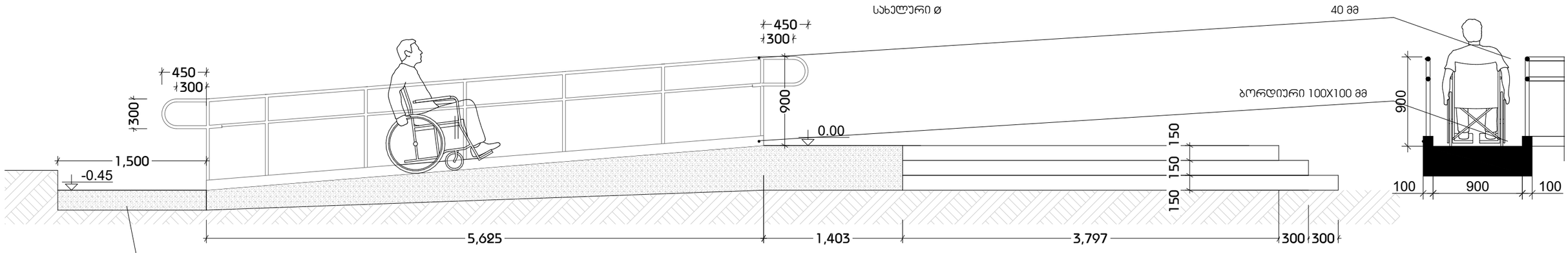

ბაქანი 1500X900 მმ

გეგმა

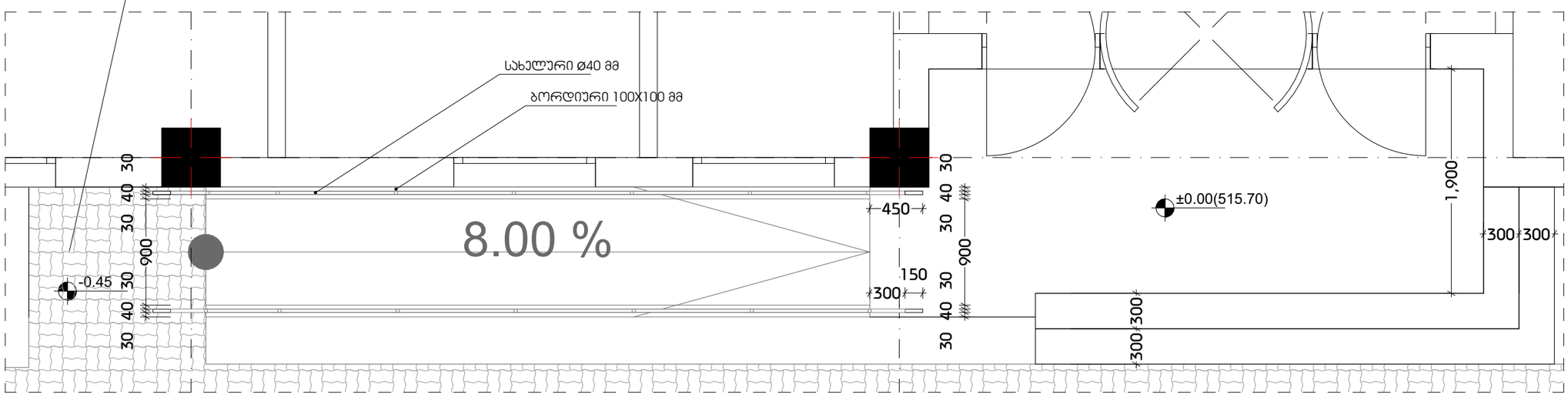

მასშტაბი: 1:40

შენიშვნები:

პანდუსების დაბაქნების ზედაპირი იქნება მდგრადი, მყარი და არასრიალა.

- პანდუსების სახელურები არ იტრიალებს მათი ბუდეების საზღვრებში.
- სახელურები და ნებისმიერი კედელი ან მათ მომიჯნავედ მდებარე სხვა ზედაპირი არ შეიცავს ბასრ ან უხეშ ელემენტებს.
- შენობის გარეთ მდებარე პანდუსები ისე დაგეგმარდება, რომ სავალ ზედაპირზე წყალი არ დაგროვდება.
- პანდუსის და ბაქნების განივი კვეთის დახრა არ აღემატება 1/48-ს.

ამოცნობადი გამაფრთხილებლების ზედაპირები ვიზუალურად უნდა განსხვავდებოდეს მომიჯნავე ზედაპირებისგან და უნდა იყოს ღია ფერზე მუქი ან მუქ ფერზე ღია.

- გამაფრთხილებლებს უნდა ჰქონდეს თავწაკვეთილი გუმბათის ფორმა და უნდა შეესაბამებოდეს შემდეგ მოთხოვნებს:
- თავწაკვეთილი გუმბათები კვადრატული ბადის სახით უნდა იყოს დალაგებული.
- თავწაკვეთილი გუმთათების ფუძის დიამეტრი უნდა იყოს, არაუმცირეს 23 მმ და, არაუმეტეს, 36 მმ, ხოლო წვეროს დიამეტრი ფუძი დიამეტრის, არაუმცირეს 50% და, არაუმეტეს, 65%.
- თავწაკვეთილი გუმბათების სიმაღლე უნდა იყოს 5,0 მმ.
- თავწაკვეთილი გუმბათების ცენტრიდან ცენტრამდე დაშორება უნდა იყოს, არაუმცირეს, 40 მმ და, არაუმეტეს, 60 მმ, ხოლო ფუძიდან ფუძემდე დაშორება, არაუმცირეს, 16,5 მმ დაფაზე ყველაზე ახლოს მდებარე გუმბათებს შორის გაზომვისას.
- თავწაკვეთილი გუმბათები კვადრატული ბადის სახით უნდა იყოს დალაგებული.

პანდუსი-1

ჭრილი

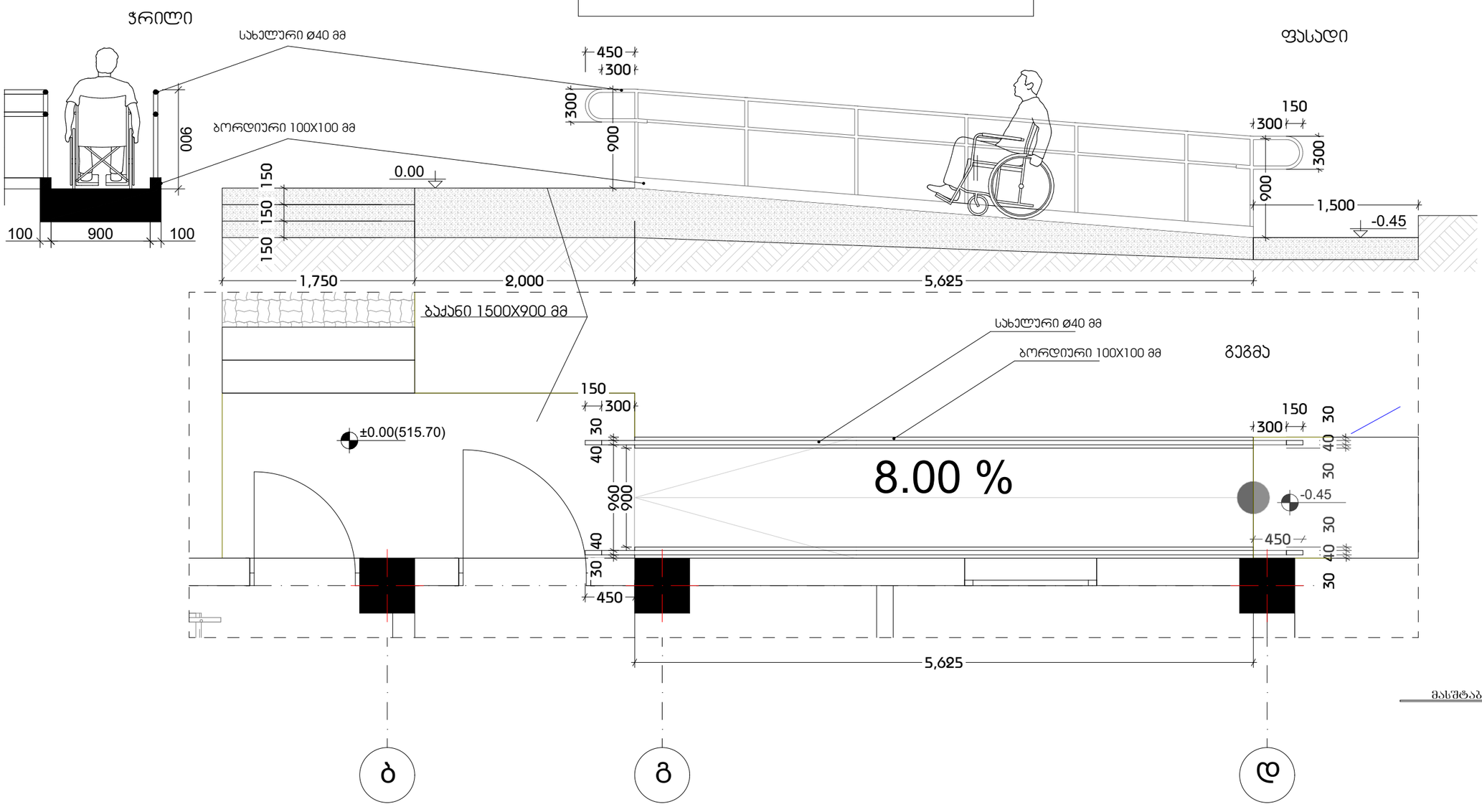

ფასადი

მასშტაბი: 1:40

დამგეგმარებელი
DESIGNER IDENTIFICATION BLOCK

დირექტორი

T: +995 591 51 31 61
T: +995 558 04 40 00

პროექტის დასახელება
PROJECT NAME

ფსიქიატრიული საავადმყოფო

დამკვეთი CLIENT
შპს ქ. თბილისის მენტალური ჯანმრთელობის ცენტრი

პროექტის მისამართი
PROJECT ADDRESS
ქალაქი თბილისი , ქუჩა ბარალეთი , ნაკვეთი 10/015

ს/კ 01.11.03.010.220

ეტაპი
STAGE
არქიტექტურული პროექტი

ნახაზის სათაური
TITLE

შენიშვნა:

ფორმატი	მასშტაბი	ფურცლის N
PAPER SIZE A3	SCALE 1:	SHEET NO

არქიტექტორი
თორნიკე ბაკურიძე

არქიტექტორი
თორნიკე გვიანიძე

კონსტრუქტორი

დაამუშავა

პანდუსი-4

მისაწვდომი პანდუსი

ფასადი

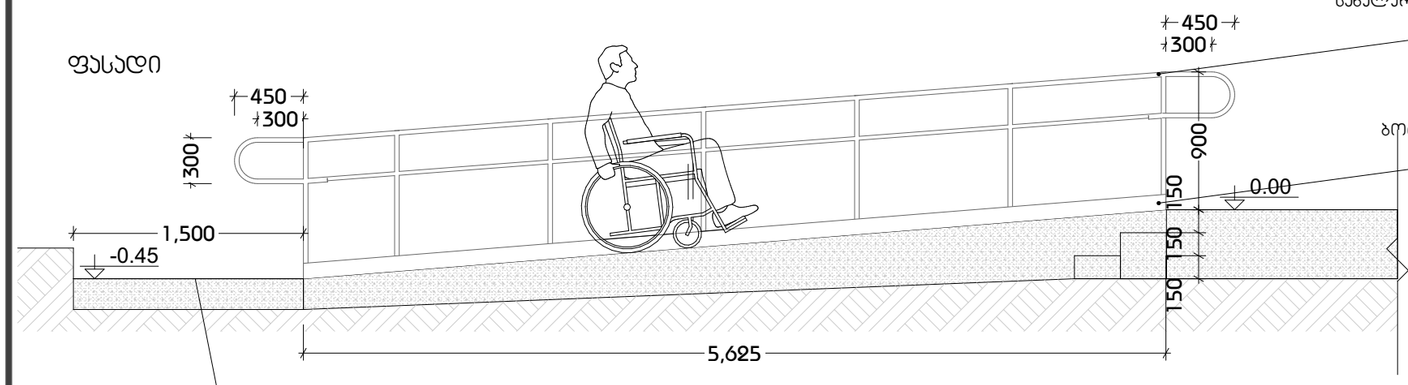

ჯრილი

სახელური ø 40 მმ

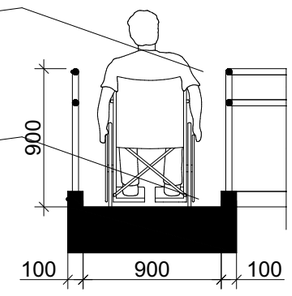

ბაქანი 1500X900 მმ

გეგმა

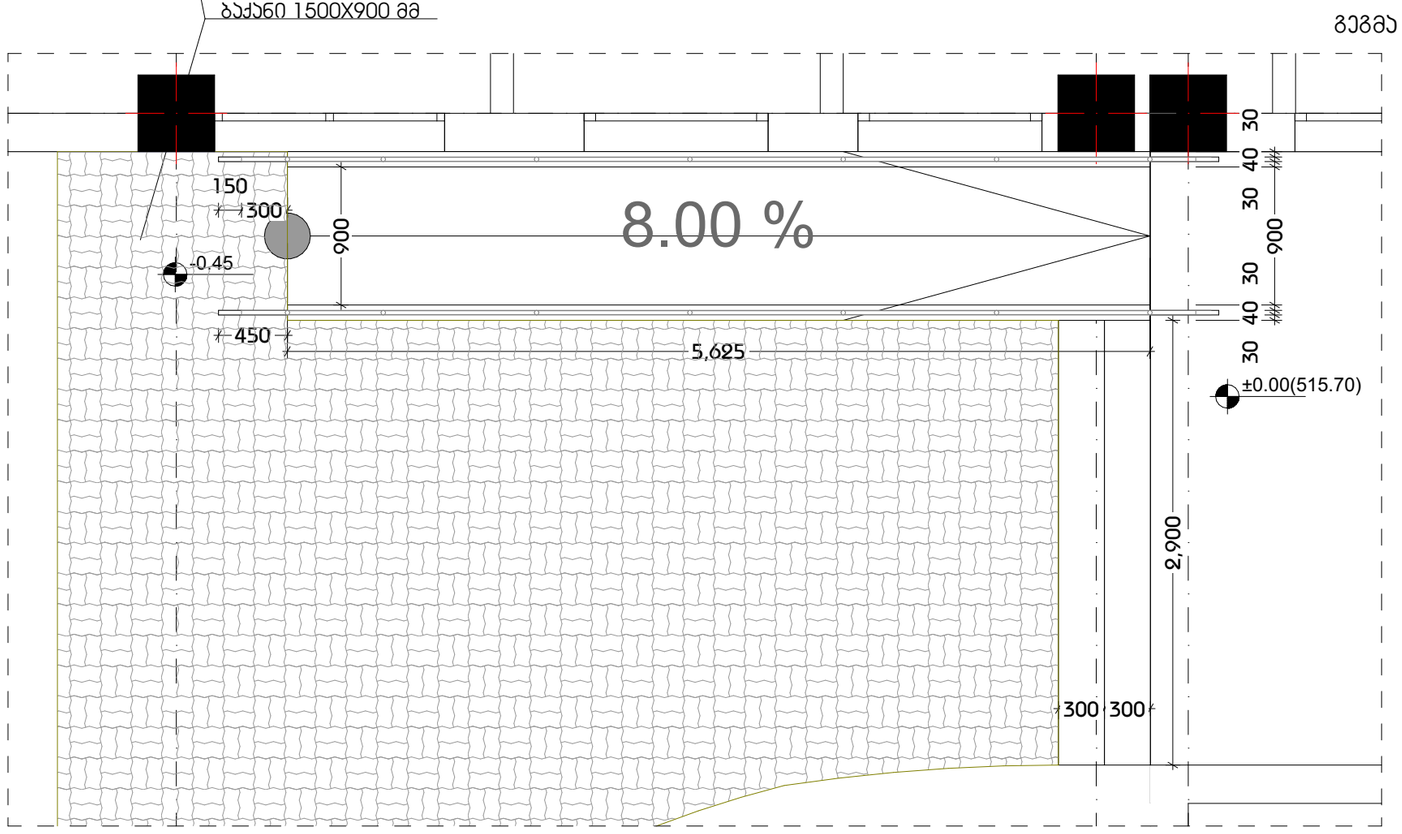

მასშტაბი: 1:40

პანდუსი-3

ჯრილი

სახელური ø40 მმ

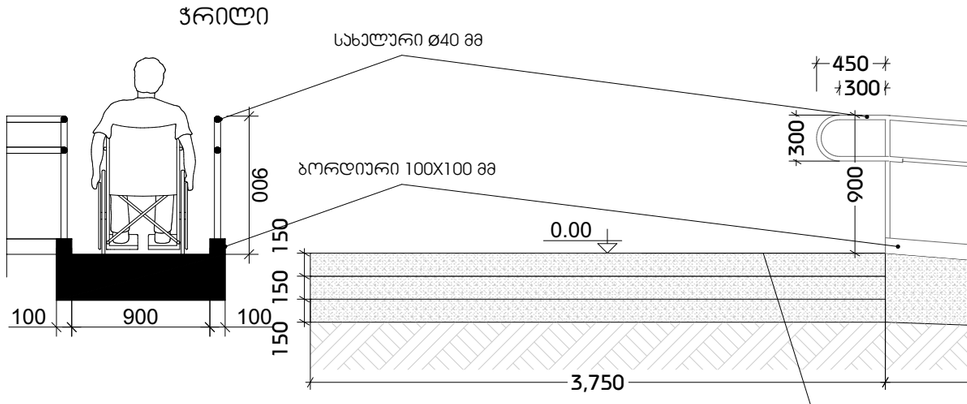

ფასადი

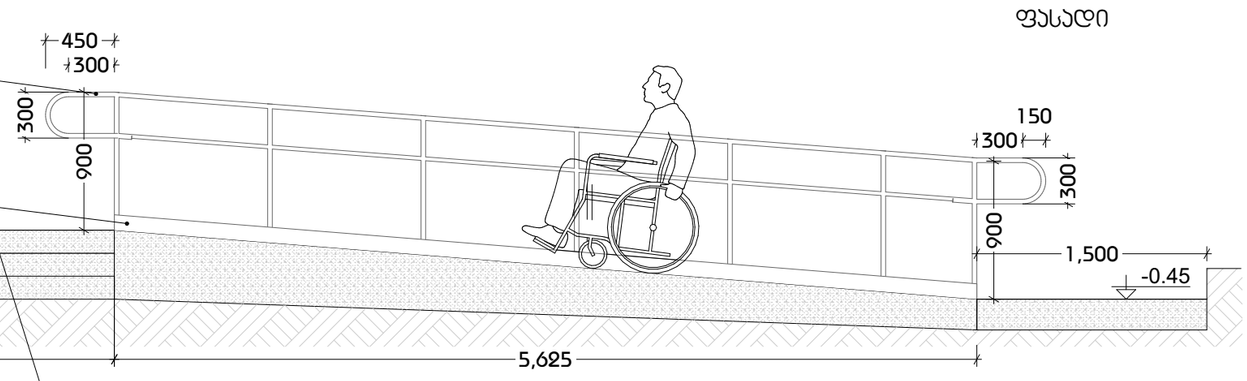

ბაქანი 1500X900 მმ

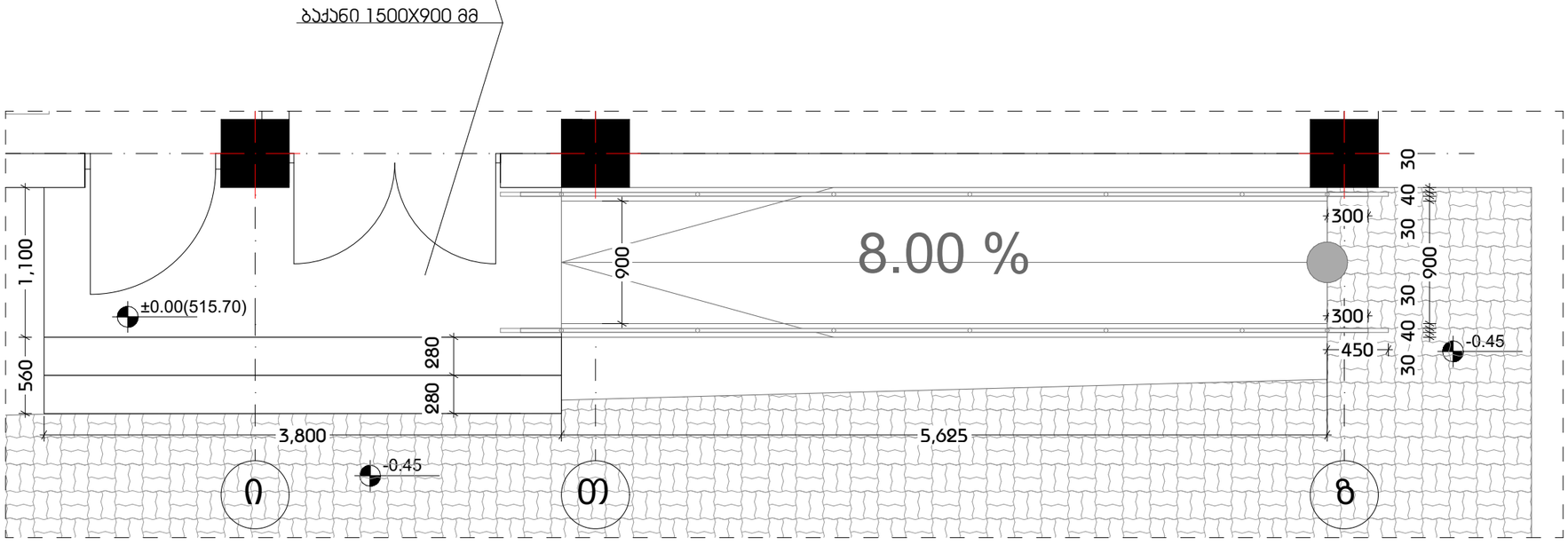

სამანქანე პანდუსი

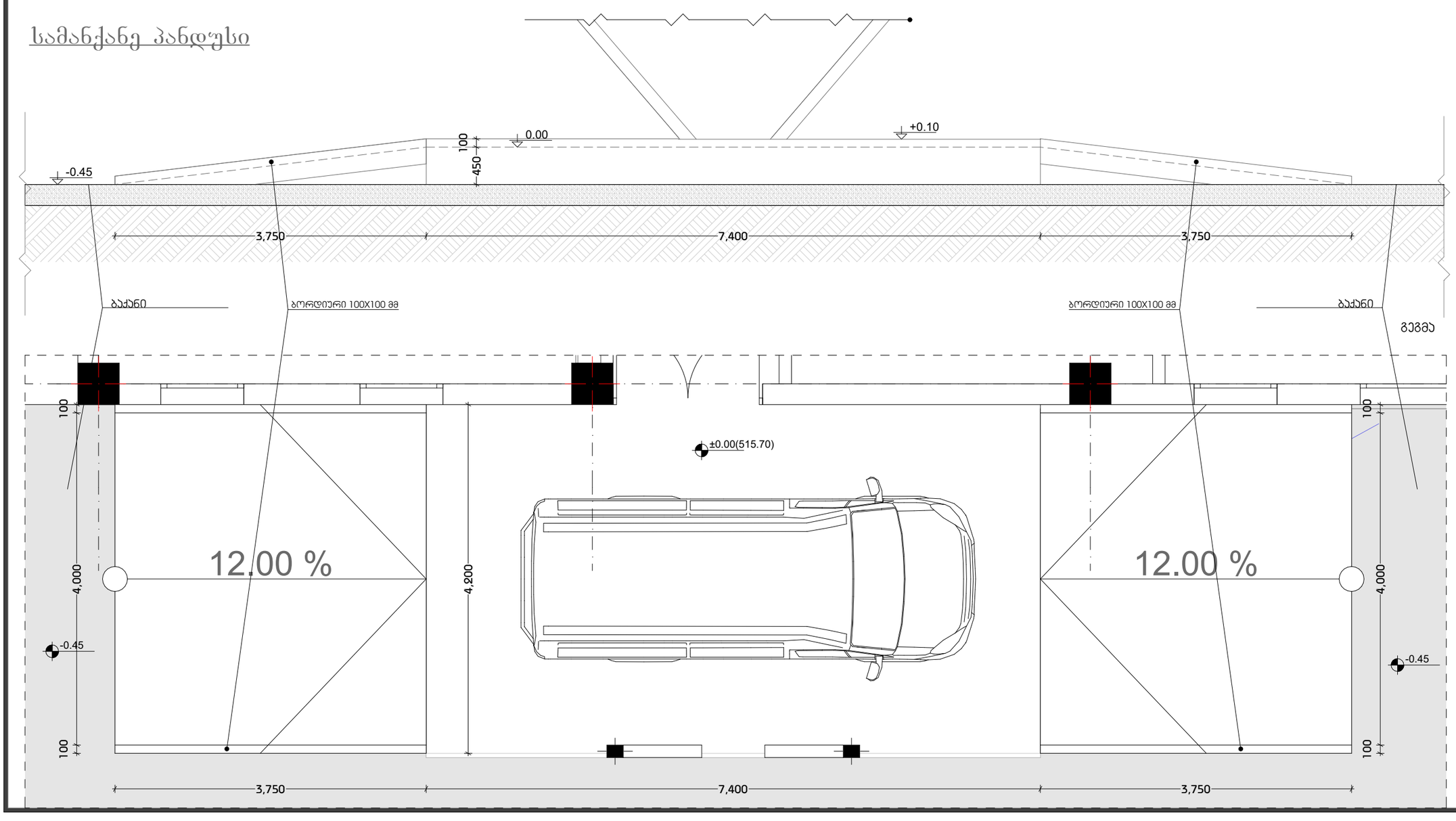

შენიშვნები:

პანდუსების დაბაქნების ზედაპირი იქნება მდგრადი, მყარი და არასრიალა.

- პანდუსების სახელურები არ იტრიალებს მათი ბუდეების საზღვრებში.
- სახელურები და ნებისმიერი კედელი ან მათ მომიჯნავედ მდებარე სხვა ზედაპირი არ შეიცავს ბასრ ან უხეშ ელემენტებს.
- შენობის გარეთ მდებარე პანდუსები ისე დაგეგმარდება, რომ სავალ ზედაპირზე წყალი არ დაგროვდება.
- პანდუსის და ბაქნების განივი კვეთის დახრა არ აღემატება 1/48-ს.

ამოცნობადი გამაფრთხილებლების ზედაპირები ვიზუალურად უნდა განსხვავდებოდეს მომიჯნავე ზედაპირებისგან და უნდა იყოს ღია ფერზე მუქი ან მუქ ფერზე ღია.

- გამაფრთხილებლებს უნდა ჰქონდეს თავწაკვეთილი გუმბათის ფორმა და უნდა შეესაბამებოდეს შემდეგ მოთხოვნებს:
- თავწაკვეთილი გუმბათები კვადრატული ბადის სახით უნდა იყოს დალაგებული.
- თავწაკვეთილი გუმთათების ფუძის დიამეტრი უნდა იყოს, არაუმცირეს 23 მმ და, არაუმეტეს, 36 მმ, ხოლო წვეროს დიამეტრი ფუძი დიამეტრის, არაუმცირეს 50% და, არაუმეტეს, 65%.
- თავწაკვეთილი გუმბათების სიმაღლე უნდა იყოს 5,0 მმ.
- თავწაკვეთილი გუმბათების ცენტრიდან ცენტრამდე დაშორება უნდა იყოს, არაუმცირეს, 40 მმ და, არაუმეტეს, 60 მმ, ხოლო ფუძიდან ფუძემდე დაშორება, არაუმცირეს, 16,5 მმ დაფაზე ყველაზე ახლოს მდებარე გუმბათებს შორის გაზომვისას.
- თავწაკვეთილი გუმბათები კვადრატული ბადის სახით უნდა იყოს დალაგებული.

დამგეგმარებელი
DESIGNER IDENTIFICATION BLOC

დირექტორი

T: +995 591 51 31 61
T: +995 558 04 40 00

პროექტის დასახელება
PROJECT NAME

ფსიქიატრიული საავადმყოფო

დამკვეთი CLIENT
შპს ქ. თბილისის მენტალური ჯანმრთელობის ცენტრი

პროექტის მისამართი
PROJECT ADDRESS
ქალაქი თბილისი , ქუჩა ბარალეთი , ნაკვეთი 10/015

ს/კ 01.11.03.010.220

ეტაპი
STAGE
არქიტექტურული პროექტ

ნახაზის სათაური
TITLE

შენიშვნა:

ფორმატი	მასშტაბი	ფურცლის N
PAPER SIZE A3	SCALE 1:	SHEET NO

არქიტექტორი
თორნიკე ბაკურიძე

არქიტექტორი
თორნიკე გვიანიძე

კონსტრუქტორი

დაამუშავა

ა ტიპის პალატა-01
მ1:30

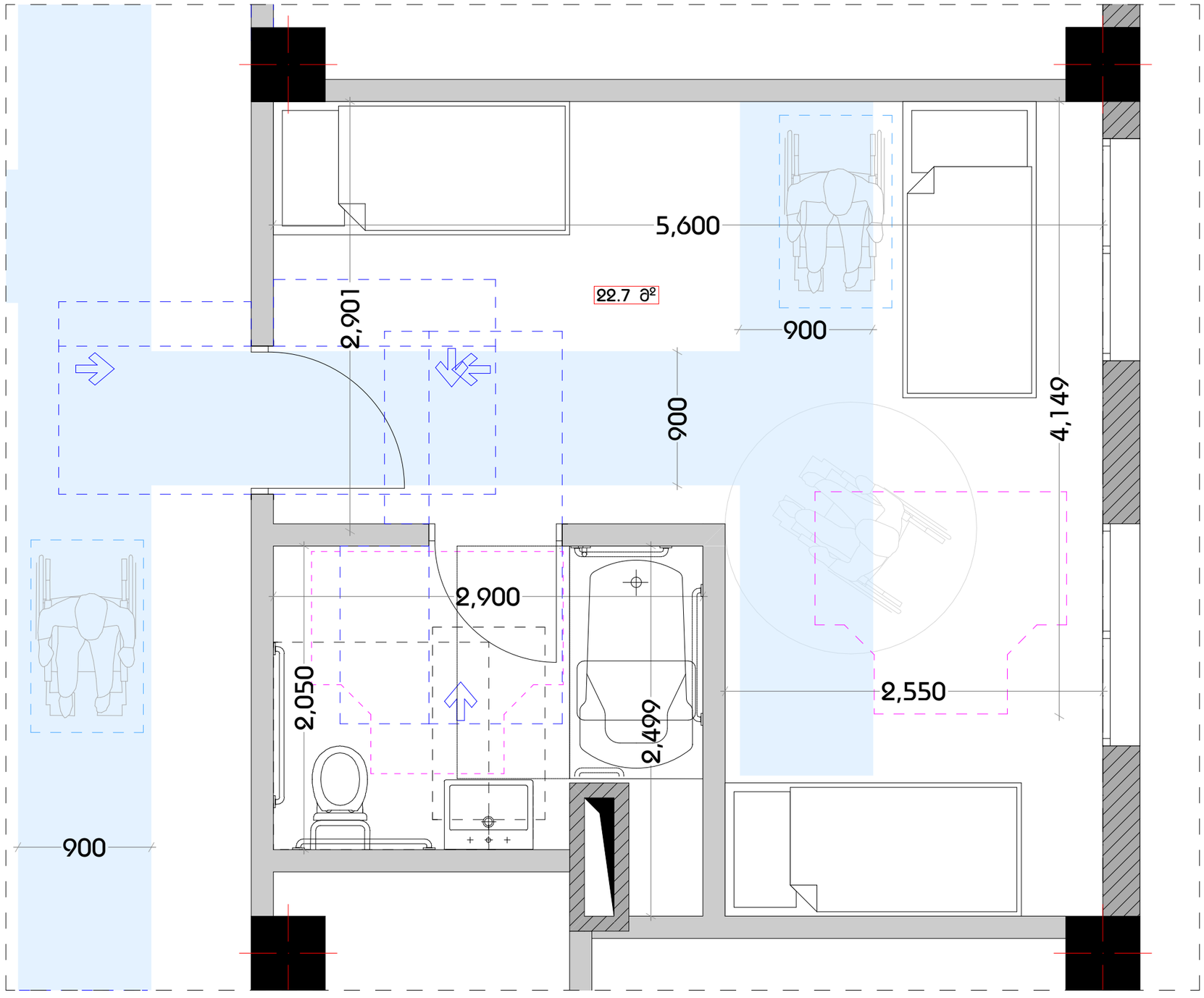

დამგეგმარებელი
DESIGNER IDENTIFICATION BLOCK

დირექტორი

T: +995 591 51 31 61
T: +995 558 04 40 00

პროექტის დასახელება
PROJECT NAME
ფსიქიატრიული საავადმყოფო

დამკვეთი CLIENT
შპს ქ. თბილისის მენტალური ჯანმრთელობის ცენტრი

პროექტის მისამართი
PROJECT ADDRESS
ქალაქი თბილისი , ქუჩა ბარალეთი , ნაკვეთი 10/015

ს/კ 01.11.03.010.220

ეტაპი
STAGE
არქიტექტურული პროექტი

ნახაზის სათაური
TITLE

შენიშვნა:

ფორმატი	მასშტაბი	ფურცლის N
PAPER SIZE A3	SCALE 1:	SHEET NO

არქიტექტორი
თორნიკე ბაკურიძე

არქიტექტორი
თორნიკე გვიანიძე

კონსტრუქტორი

დაამუშავა

ა ტიპის პალატა-02
მ1:30

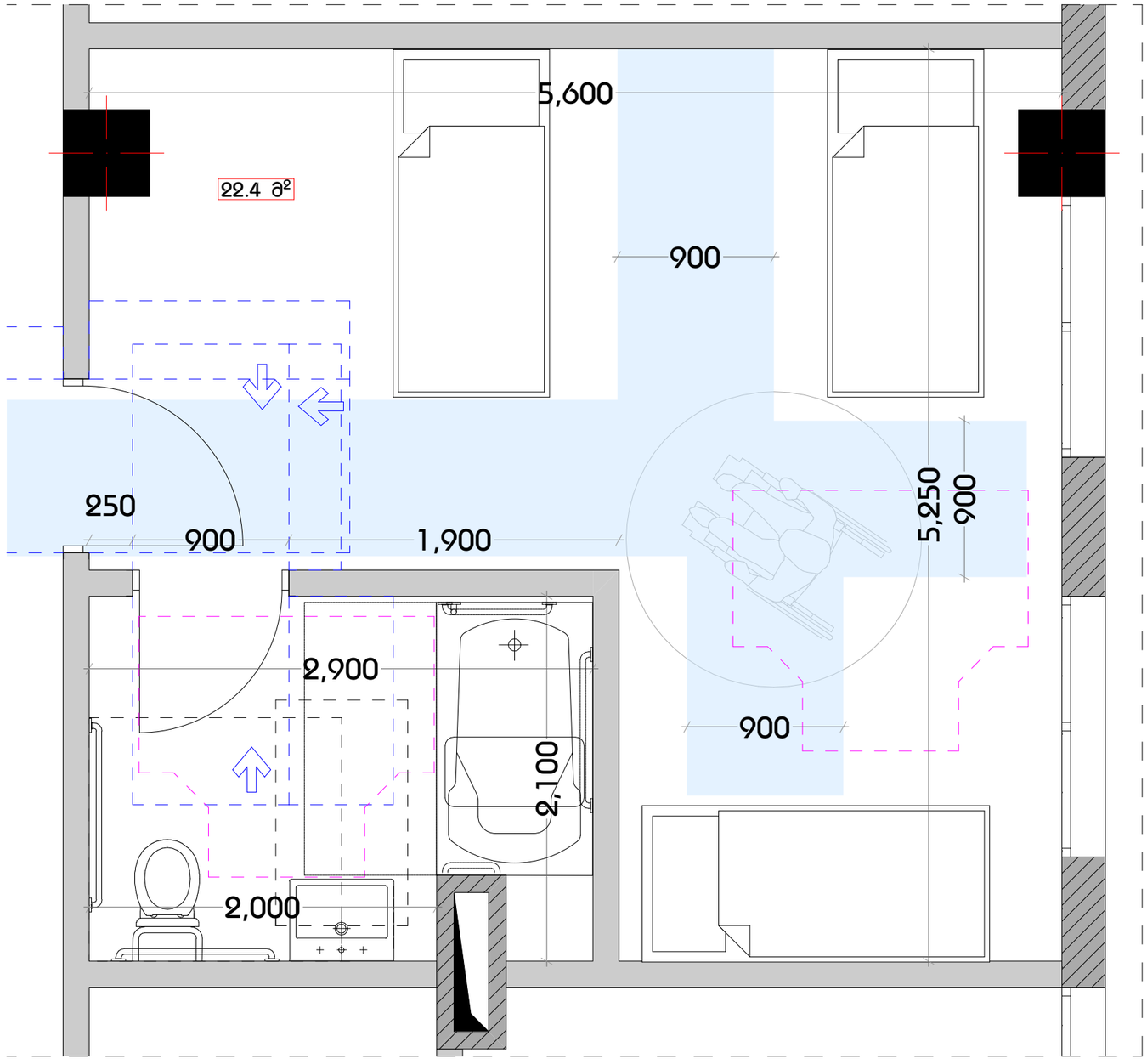

დამგეგმარებელი
DESIGNER IDENTIFICATION BLOCK

დირექტორი

T: +995 591 51 31 61
T: +995 558 04 40 00

პროექტის დასახელება
PROJECT NAME

ფსიქიატრიული საავადმყოფო

დამკვეთი CLIENT
შპს ქ. თბილისის მენტალური ჯანმრთელობის ცენტრი

პროექტის მისამართი
PROJECT ADDRESS
ქალაქი თბილისი , ქუჩა ბარალეთი , ნაკვეთი 10/015

ს/კ 01.11.03.010.220

ეტაპი
STAGE
არქიტექტურული პროექტი

ნახაზის სათაური
TITLE

შენიშვნა:

ფორმატი	მასშტაბი	ფურცლის N
PAPER SIZE A3	SCALE 1:	SHEET NO

არქიტექტორი
თორნიკე ბაკურიძე

არქიტექტორი
თორნიკე გვიანიძე

კონსტრუქტორი

დაამუშავა

ა ტიპის პალატის მისაწვდომი სველი წერტილების დეტალური ნახაზები

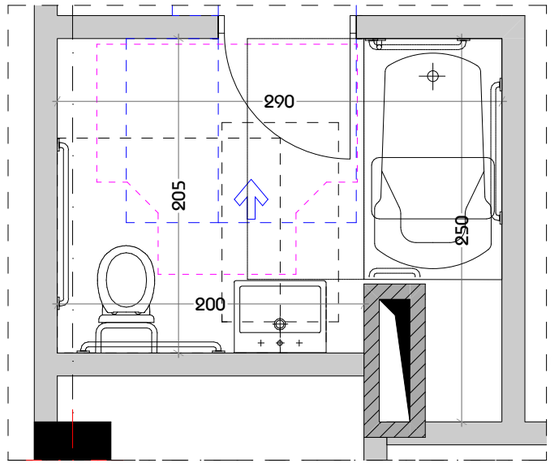

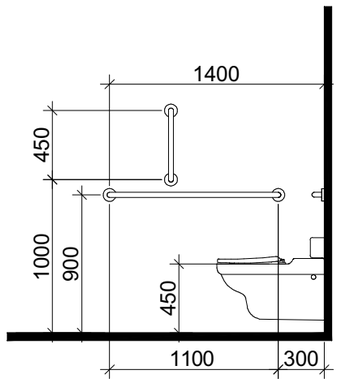

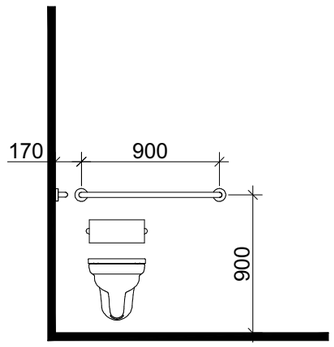

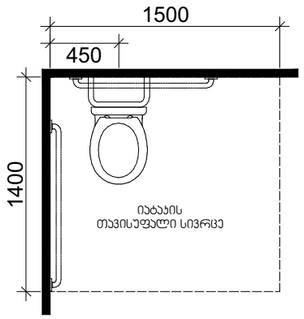

დასაჯდომის მყონე აბაზანა
ხელმოსაჯიდი ძელებით

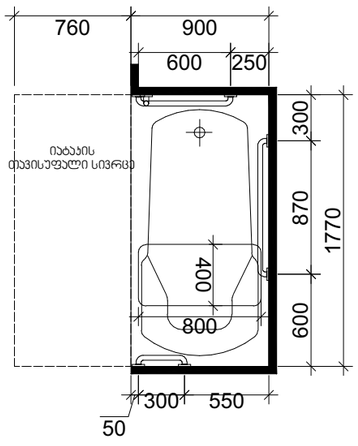

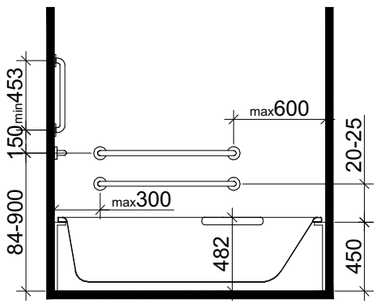

ხელსაბანის მდებარეობა

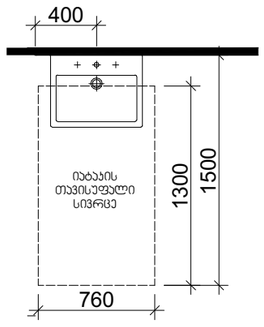

თავისუფალი სივრცე
ფეხის ფალანგისთვის

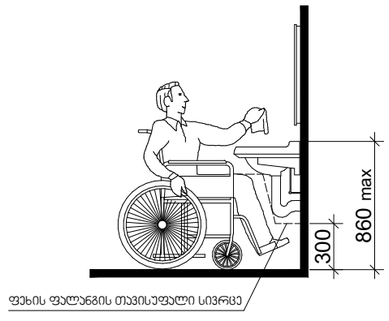

*1370 მინ. თუ მოწყობილია მიმხურავი

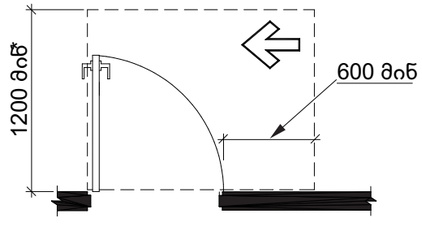

სურ.404.2.3.2ბ)
თავისუფალი სივრცე კართან მანევრირებისთვის -
ანჯამიანი კარი - საკეტის მხრიდან მისაწვდომი -
გამოწევით გაღება

T ფორმის მოსატრიალებელი სივრცე
ვარიანტი 1

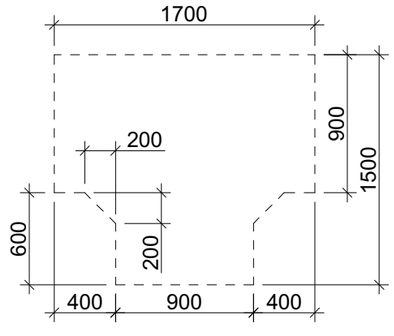

მასშტაბი: 1:40

დამგეგმარებელი
DESIGNER IDENTIFICATION BLOCK

დირექტორი

T: +995 591 51 31 61
T: +995 558 04 40 00

პროექტის დასახელება
PROJECT NAME

ფსიქიატრიული
საავადმყოფო

დამკვეთი CLIENT
შპს ქ. თბილისის მენტალური
ჯანმრთელობის ცენტრი

პროექტის მისამართი
PROJECT ADDRESS
ქალაქი თბილისი , ქუჩა
ბარალეთი , ნაკვეთი 10/015

ს/კ 01.11.03.010.220

ეტაპი
STAGE
არქიტექტურული პროექტი

ნახაზის სათაური
TITLE

შენიშვნა:

ფორმატი	მასშტაბი	ფურცლის N
PAPER SIZE A3	SCALE 1:	SHEET NO

არქიტექტორი
თორნიკე ბაკურიძე

არქიტექტორი
თორნიკე გვიანიძე

კონსტრუქტორი

დაამუშავა

ჯ-1

ჯარი ზღურბლის
გარეშე მიმხურავით

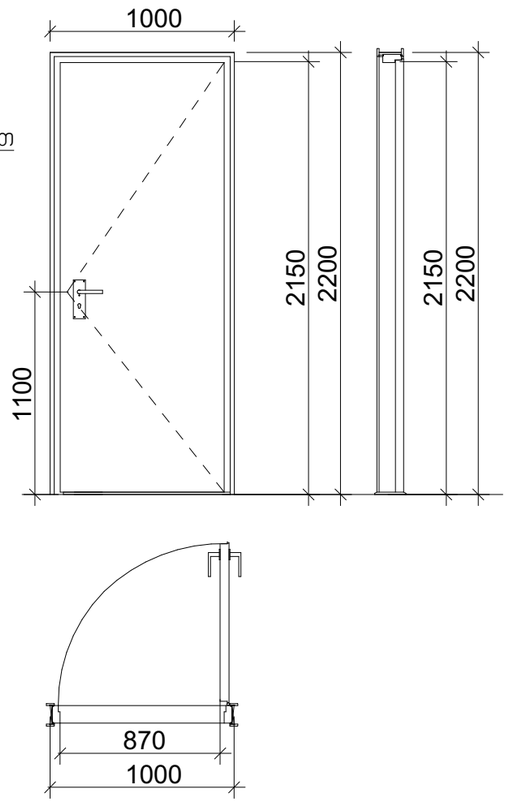

ჯ-2

ჯარი ზღურბლის
გარეშე მიმხურავით

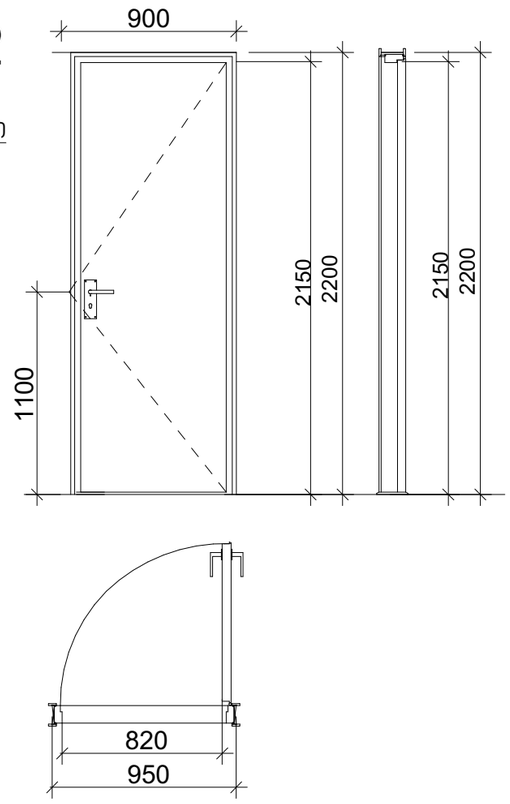

ჯ-3

ჯარი ზღურბლის
გარეშე მიმხურავით

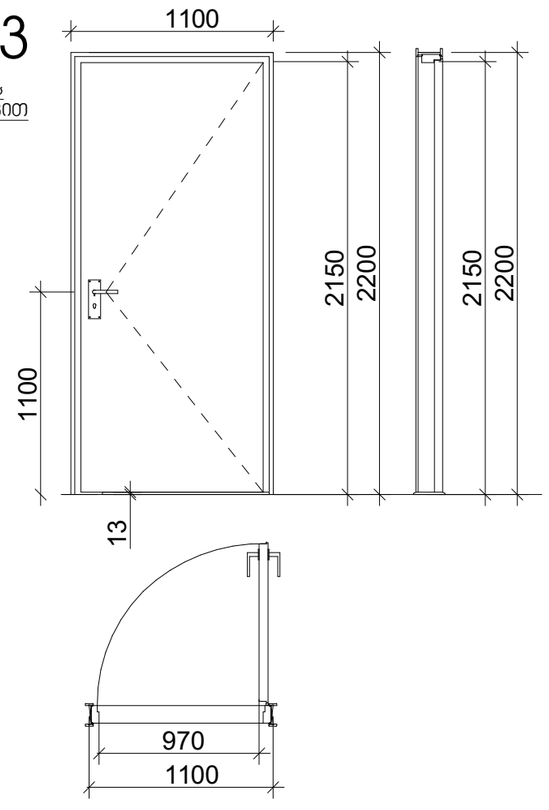

მასშტაბი: 1:30

შენიშვნები:

- კარის ზედაპირი უნდა იყოს გლუვი იატაკიდან მინიმუმ 250 მმ-ის სიმაღლეზე.
- სახელურები, ჩამოსაწევი სახელურები, საკეტები, რაზები და მისაწვდომი კარის სხვა სამართავები ისეთი ფორმის იქნება, რომ ადვილად შეიძლებოდეს ერთი ხელით მოჭიდება და მის ასამუშავებლად საჭირო არ იქნება მაგრად მოჭიდება, წვალება ან მაჯის ტრიალი.
- დახურული კარის კავეულის გასაღები ნაწილები და გაღებისათვის განკუთვნილი ძალა შესაბამისობაში იქნება შემდეგთან:
  1. წინიდან მისაწვდომობისას, გამოწევით ან მიწოლით გაღებადი, არაუმეტეს 66.7 ნიუტონი.
  2. ბრუნვითი მოძრაობით გასაღები, არაუმეტეს 315 ნიუტონი სმ.
- **გასასვლელის კომპონენტებს (გზა-კიბე და ვესტიბიული) ემსახურება მიმხურავით აღჭურვილი კარებები.**
- კარის მიმხურავები ისე მოეწყობა, რომ 90 გრადუსით, ღია მდგომარეობიდან 12 გრადუსით გაღებულ მდგომარეობამდე კარის მისახურად საჭირო დრო არაუმცირეს 5 წამი იქნება.
- კარის ზამბარიანი ანჯამები ისე მოეწყობა, რომ 70 გრადუსით ღია მდგომარეობიდან დახურულ მდგომარეობამდე კარი არაუმცირეს 1.5 წამში გადავა.
- ცეცხლმდეგი კარისგან განსხვავებული კარის მიწოლით ან გამოწევით გაღებისათვის საჭირო ძალა შესაბამისობაში იქნება შემდეგთან:
  1. შენობაში განთავსებული ანჯამიანი კარი: არაუმეტეს 22.2 ნიუტონი.
- კარებების ცეცხლმედეგობა მითითებულია ხანძარსაწინააღმდეგო გეგმებზე.
- კარებების გაღების მიმართულება მითითებულია გეგმებზე.
- კარის ზღურბლი მითითებულია გეგმებზე
- არცერთი კარის სუფთა სიმაღლე არ იქნება 2,05 მეტრზე ნაკლები.

დამგეგმარებელი
DESIGNER IDENTIFICATION BLOCK

დირექტორი

T: +995 591 51 31 61
T: +995 558 04 40 00

პროექტის დასახელება
PROJECT NAME
ფსიქიატრიული საავადმყოფო

დამკვეთი CLIENT
შპს ქ. თბილისის მენტალური ჯანმრთელობის ცენტრი

პროექტის მისამართი
PROJECT ADDRESS
ქალაქი თბილისი , ქუჩა ბარალეთი , ნაკვეთი 10/015

ს/კ 01.11.03.010.220

ეტაპი
STAGE
არქიტექტურული პროექტი

ნახაზის სათაური
TITLE

შენიშვნა:

ფორმატი	მასშტაბი	ფურცლის N
PAPER SIZE A3	SCALE 1:	SHEET NO

არქიტექტორი
თორნიკე ბაკურიძე

არქიტექტორი
თორნიკე გვიანიძე

კონსტრუქტორი

დაამუშავა

ორმხრივი კავშირის გამოყენების წესები, ნიშანი უნდა გაიკრას თავშესაფრის ფართობებთან

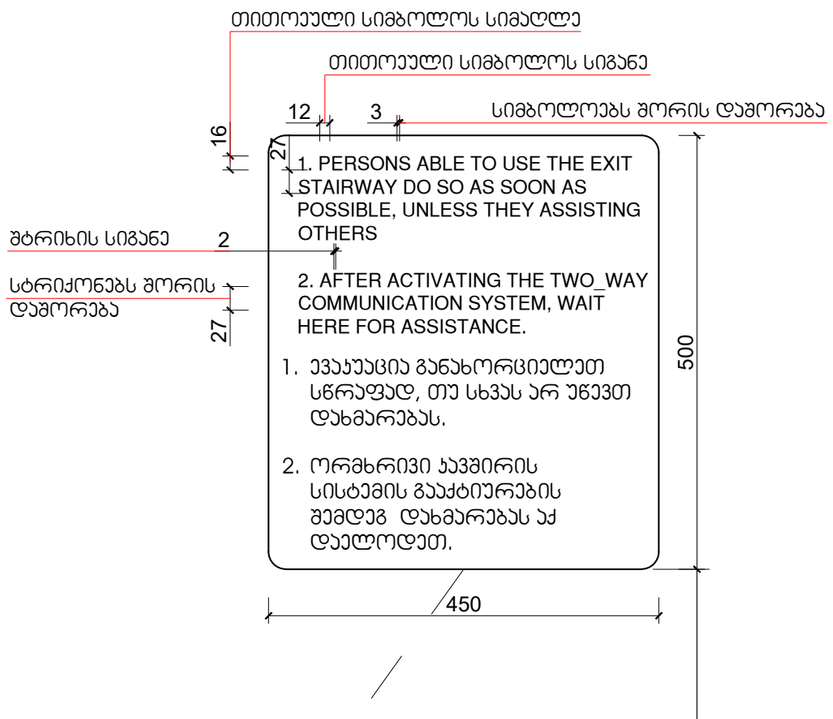

გზა-კიბის ამოსაცნობის ნიშანი, გზა-კიბის საზღვრებში, დერეფანში გამავალი კარის საკეტის მომიჯნავედ

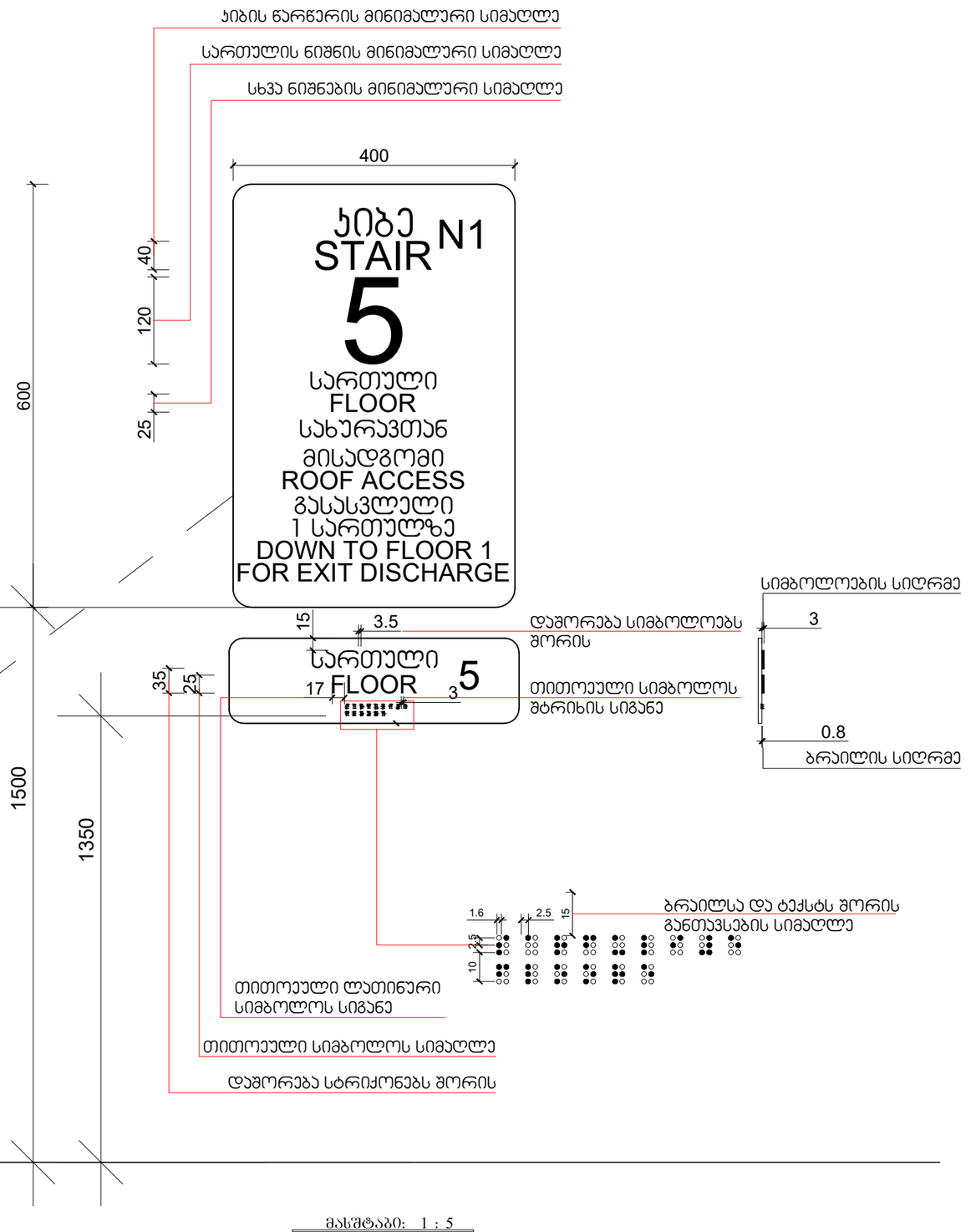

მასშტაბი: 1 : 5

დამგეგმარებელი
DESIGNER IDENTIFICATION BLOCK

დირექტორი

T: +995 591 51 31 61
T: +995 558 04 40 00

პროექტის დასახელება
PROJECT NAME

ფსიქიატრიული საავადმყოფო

დამკვეთი CLIENT
შპს ქ. თბილისის მენტალური ჯანმრთელობის ცენტრი

პროექტის მისამართი
PROJECT ADDRESS
ქალაქი თბილისი , ქუჩა ბარალეთი , ნაკვეთი 10/015

ს/კ 01.11.03.010.220

ეტაპი
STAGE
არქიტექტურული პროექტი

ნახაზის სათაური
TITLE

შენიშვნა:

ფორმატი	მასშტაბი	ფურცლის N
PAPER SIZE A3	SCALE 1:	SHEET NO

არქიტექტორი
თორნიკე ბაკურიძე

არქიტექტორი
თორნიკე გვიანიძე

კონსტრუქტორი

დაამუშავა

ნიშანი ჰიქტოგრამებით, ამობურცული ნიშნებით და ბრაილით
განთავსდება
მისაწვდომ ტუალეტებთან ჯარის მომიჯნავედ

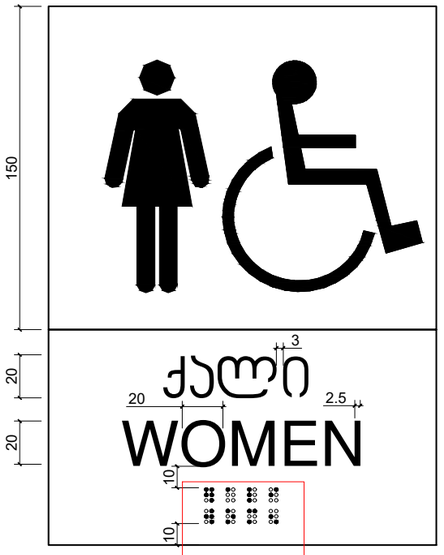

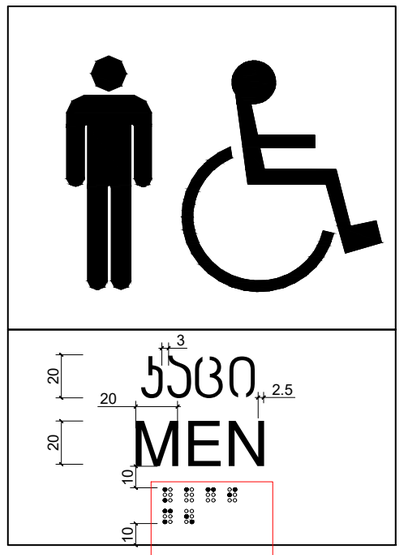

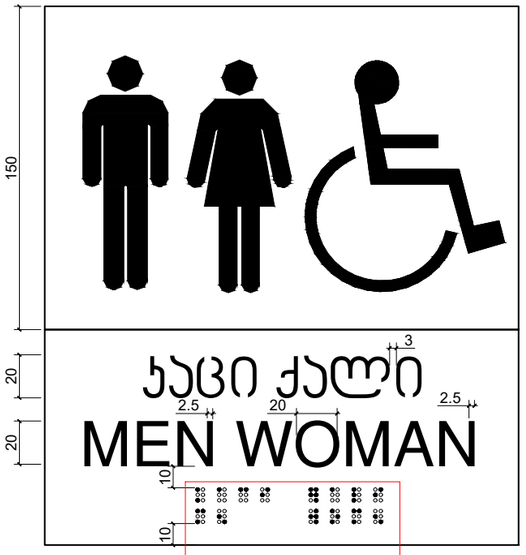

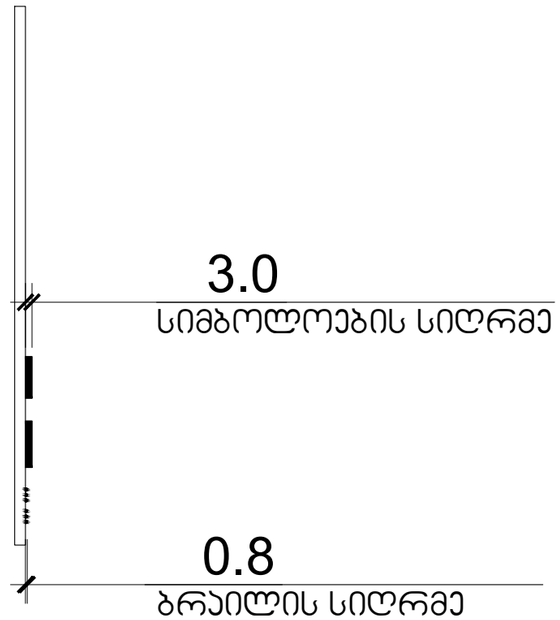

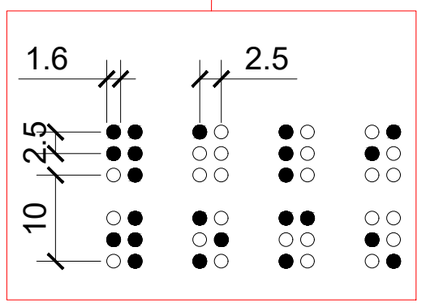

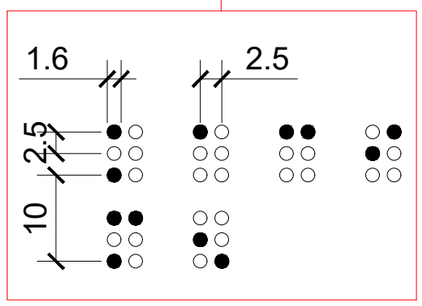

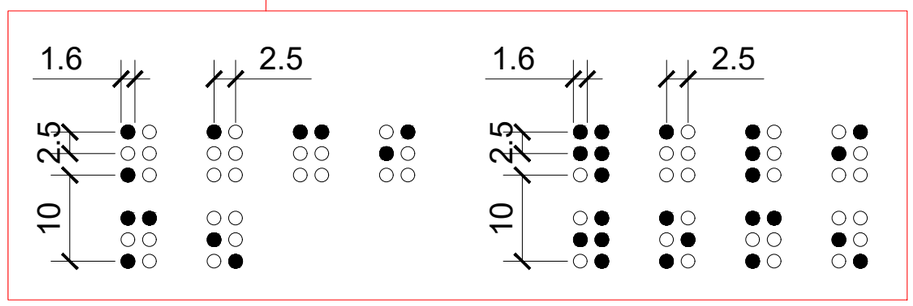

მასშტაბი: 1 : 2

დამგეგმარებელი
DESIGNER IDENTIFICATION BLOCK

დირექტორი

T: +995 591 51 31 61
T: +995 558 04 40 00

პროექტის დასახელება
PROJECT NAME
ფსიქიატრიული საავადმყოფო

დამკვეთი CLIENT
შპს ქ. თბილისის მენტალური ჯანმრთელობის ცენტრი

პროექტის მისამართი
PROJECT ADDRESS
ქალაქი თბილისი , ქუჩა ბარალეთი , ნაკვეთი 10/015

ს/კ 01.11.03.010.220

ეტაპი
STAGE
არქიტექტურული პროექტი

ნახაზის სათაური
TITLE

შენიშვნა:

ფორმატი	მასშტაბი	ფურცლის N
PAPER SIZE	SCALE	SHEET NO
A3	1:	

არქიტექტორი
თორნიკე ბაკურიძე

არქიტექტორი
თორნიკე გვიანიძე

კონსტრუქტორი

დაამუშავა

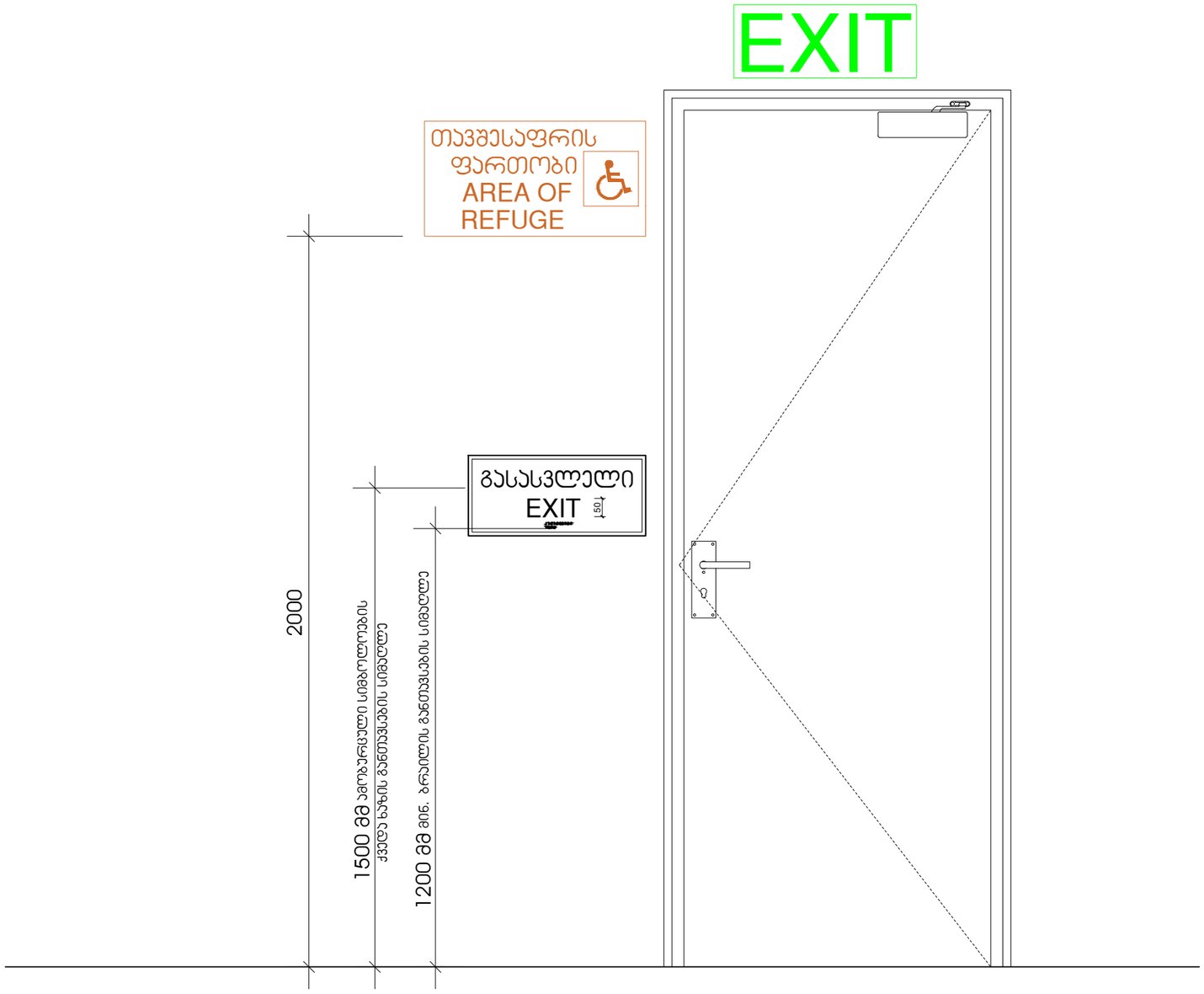

მასშტაბი: 1 : 10

დამგეგმარებელი
DESIGNER IDENTIFICATION BLOCK

დირექტორი

T: +995 591 51 31 61
T: +995 558 04 40 00

პროექტის დასახელება
PROJECT NAME
ფსიქიატრიული საავადმყოფო

დამკვეთი CLIENT
შპს ქ. თბილისის მენტალური ჯანმრთელობის ცენტრი

პროექტის მისამართი
PROJECT ADDRESS
ქალაქი თბილისი , ქუჩა ბარალეთი , ნაკვეთი 10/015

ს/კ 01.11.03.010.220

ეტაპი
STAGE
არქიტექტურული პროექტი

ნახაზის სათაური
TITLE

შენიშვნა:

ფორმატი	მასშტაბი	ფურცლის N
PAPER SIZE A3	SCALE 1:	SHEET NO

არქიტექტორი
თორნიკე ბაკურიძე

არქიტექტორი
თორნიკე გვიანიძე

კონსტრუქტორი

დაამუშავა

გასასვლელის განათებული ნიშანი

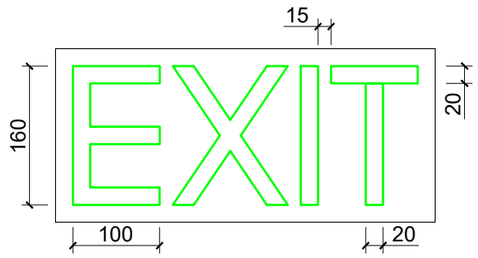

განათებული ნიშანი თავშესაფრის ფართობთან მიმავალ ჯართან

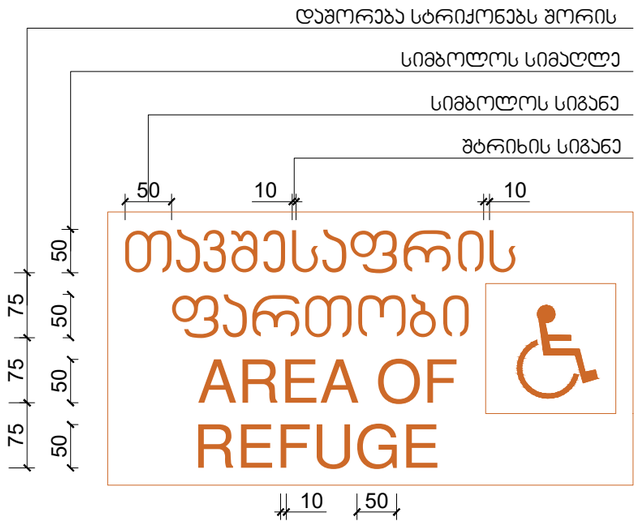

ნიშანი ამობურცული სიმბოლოებით და ბრაილით გზა-ჯიბის შესასვლელთან და გარეთ გამავალ ყველა ჯართან

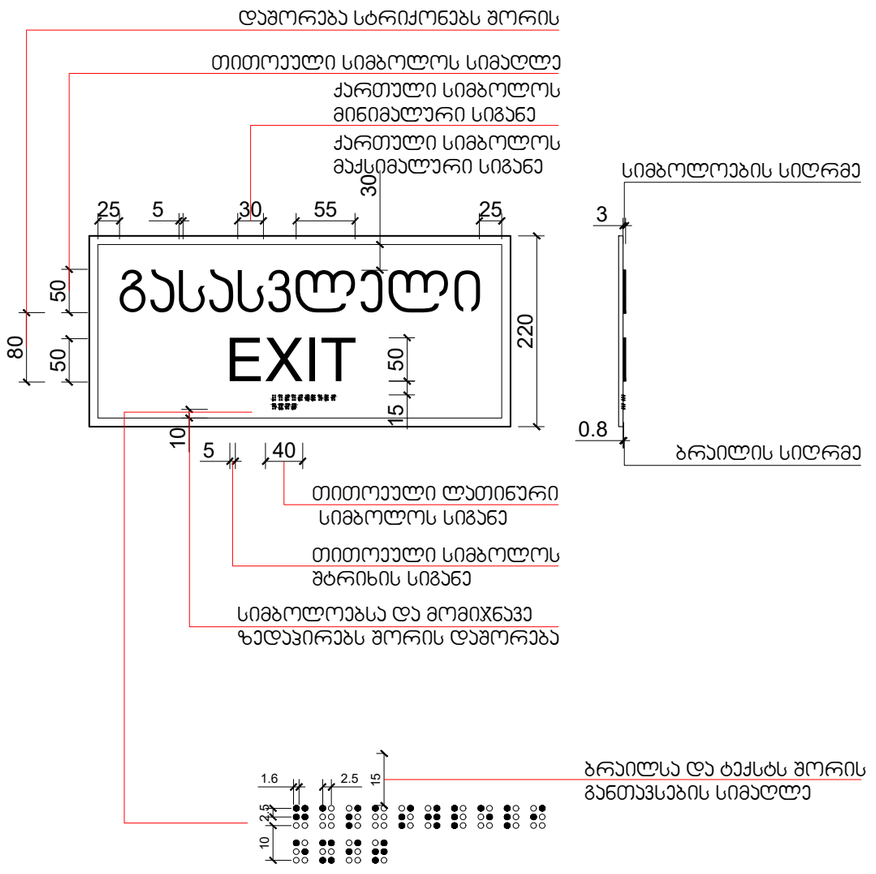

მასშტაბი: 1 : 5

დამგეგმარებელი
DESIGNER IDENTIFICATION BLOCK

დირექტორი

T: +995 591 51 31 61
T: +995 558 04 40 00

პროექტის დასახელება
PROJECT NAME
ფსიქიატრიული საავადმყოფო

დამკვეთი CLIENT
შპს ქ. თბილისის მენტალური ჯანმრთელობის ცენტრი

პროექტის მისამართი
PROJECT ADDRESS
ქალაქი თბილისი , ქუჩა ბარალეთი , ნაკვეთი 10/015

ს/კ 01.11.03.010.220

ეტაპი
STAGE
არქიტექტურული პროექტი

ნახაზის სათაური
TITLE

შენიშვნა:

ფორმატი	მასშტაბი	ფურცლის N.
PAPER SIZE A3	SCALE 1:	SHEET NO

არქიტექტორი
თორნიკე ბაკურიძე

არქიტექტორი
თორნიკე გვიანიძე

კონსტრუქტორი

დაამუშავა

სასწრაფო სამედიცინო დახმარების საერთაშორისო სიმბოლო
(სიცოცხლის ვარსკვლავი) განთავსდება ლიფტის ჩარჩოს ორივე მხარეს

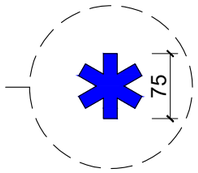

ნიშანი განთავსდება ლიფტის გამოსაძახებელ ღილაკთან

მასშტაბი: 1 : 5

დამგეგმარებელი
DESIGNER IDENTIFICATION BLOCK

დირექტორი

T: +995 591 51 31 61
T: +995 558 04 40 00

პროექტის დასახელება
PROJECT NAME
ფსიქიატრიული საავადმყოფო

დამკვეთი CLIENT
შპს ქ. თბილისის მენტალური ჯანმრთელობის ცენტრი

პროექტის მისამართი
PROJECT ADDRESS
ქალაქი თბილისი , ქუჩა ბარალეთი , ნაკვეთი 10/015

ს/კ 01.11.03.010.220

ეტაპი
STAGE
არქიტექტურული პროექტი

ნახაზის სათაური
TITLE

შენიშვნა:

ფორმატი	მასშტაბი	ფურცლის N.
PAPER SIZE A3	SCALE 1:	SHEET NO

არქიტექტორი
თორნიკე ბაკურიძე

არქიტექტორი
თორნიკე გვიანიძე

კონსტრუქტორი

დაამუშავა

ნიშანი განთავსდება
გზა-კიბის საზღვრებში კარის მომიჯნავედ

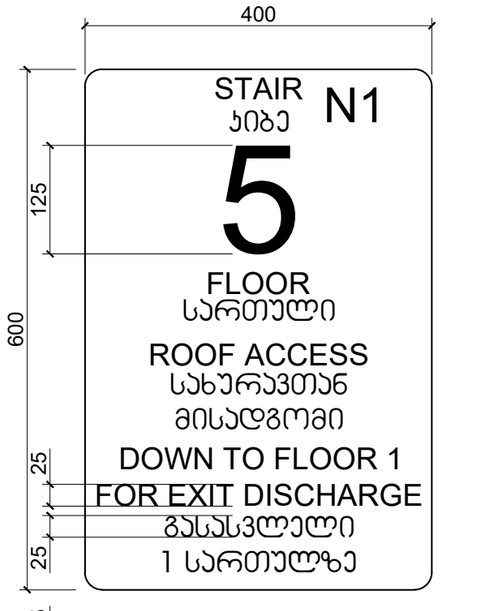

ნიშანი განთავსდება
გზა-კიბის საზღვრებში კარის მომიჯნავედ

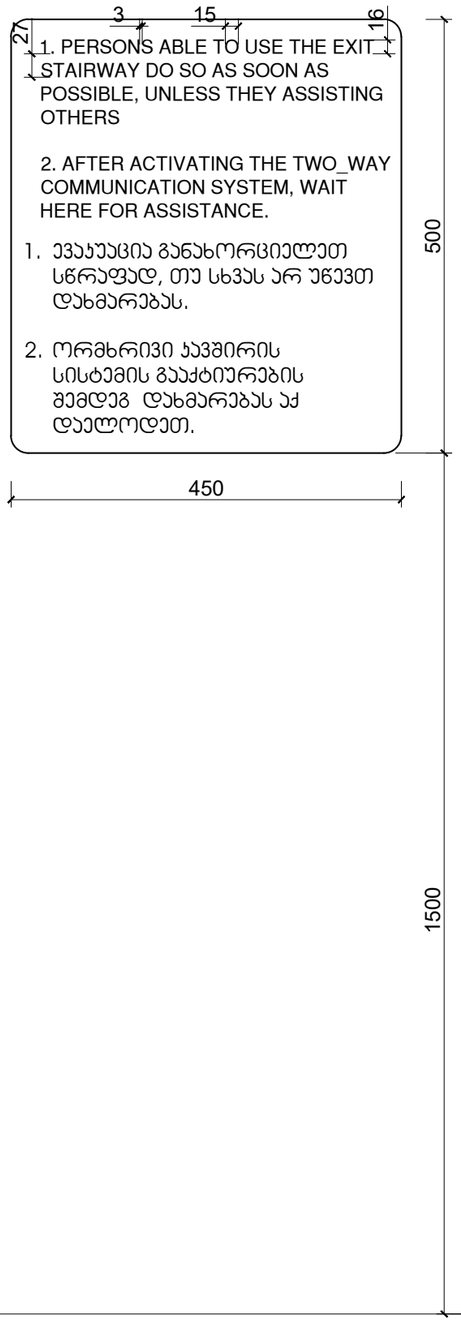

ნიშანი განთავსდება
გარე მისაწვდომ ავტოსადგომთან

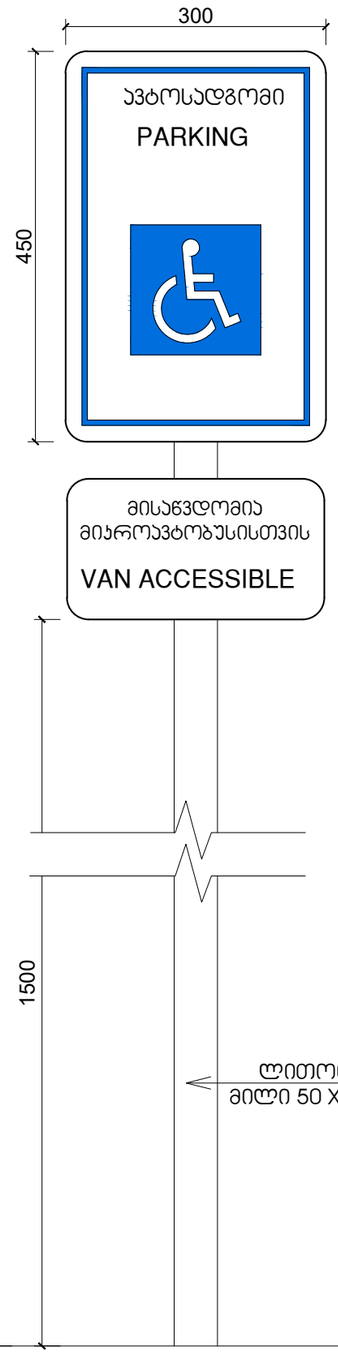

ნიშანი განთავსდება
შიგა მისაწვდომ ავტოსადგომთან

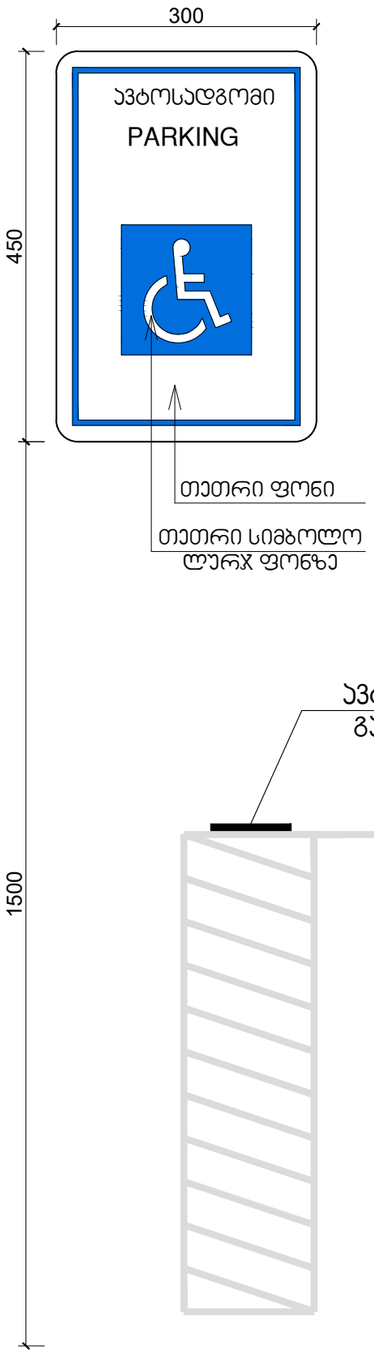

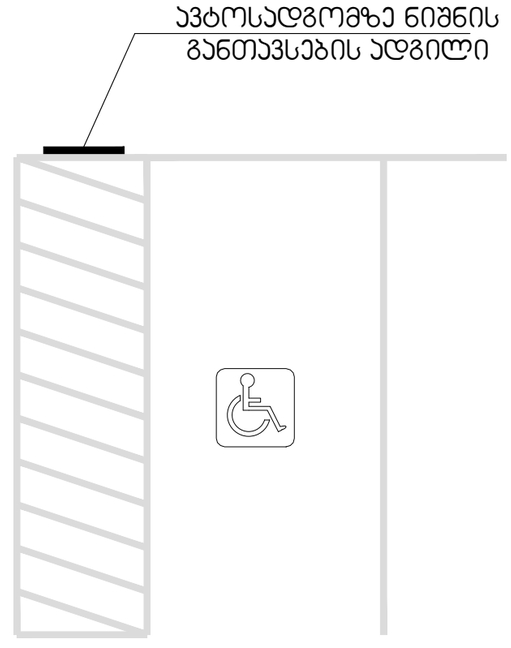

მასშტაბი: 1 : 5

დამგეგმარებელი
DESIGNER IDENTIFICATION BLOCK

დირექტორი

T: +995 591 51 31 61
T: +995 558 04 40 00

პროექტის დასახელება
PROJECT NAME

ფსიქიატრიული
საავადმყოფო

დამკვეთი CLIENT
შპს ქ. თბილისის მენტალური
ჯანმრთელობის ცენტრი

პროექტის მისამართი
PROJECT ADDRESS
ქალაქი თბილისი , ქუჩა
ბარალეთი , ნაკვეთი 10/015

ს/კ 01.11.03.010.220

ეტაპი
STAGE
არქიტექტურული პროექტი

ნახაზის სათაური
TITLE

შენიშვნა:

ფორმატი	მასშტაბი	ფურცლის N
PAPER SIZE A3	SCALE 1:	SHEET NO

არქიტექტორი
თორნიკე ბაკურიძე

არქიტექტორი
თორნიკე გვიანიძე

კონსტრუქტორი

დაამუშავა