შენობა-ნაგებობის უსაფრთხოების წესებთან შესაბამისობის ანალიზი

გამოყენებული წესები - **„შენობა-ნაგებობის უსაფრთხოების წესები“**

ჩამოთვალეთ შენობის დაკავებულებები და აღწერეთ თითოეული გამოყენება
1. **დამხმარე ჯგუფი დს** (სახანძრო ავზების და ტუმბოს ოთახი -3.00 ნიშნულზე; დამხმარე სათავსოები -3.00 ნიშნულზე)
2. **სავაჭრო ჯგუფი სვ** (კომერციული ფართობები ±0.00 ნიშნულზე)
3. **საცხოვრებელი ჯგუფი სც-2** (საცხოვრებელი ბინები +5.00, +8.30, +11.60, +14.90, +18.20, +21.50, +24.80, +28.10, +31.40 და +34.70 ნიშნულებზე)
4. **სასაწყობე ჯგუფი სწ-2 (** -3.00 ნიშნული. ავტოსადგომი და საწყობები)

კონსტრუქციის ტიპი:	
განსაზღვრეთ კონსტრუქციის არსებული შენობისთვის: მაგალითი: II-A, I-B, V-A, V-B	
განსაზღვრეთ კონსტრუქციის ტიპი ახალი შენობისთვის: მაგალითი: II-A, I-B, V-A, V-B	**I-B მიწის ზემოთ 11 სართული** **I-B მიწის ქვემოთ 1 სართული**

სიმაღლის შეზღუდვები ცხრილი 503 -ის მიხედვით		
დაკავებულობები	**დასაშვები სართულიანობა**	**შემოთავაზებული სართულიანობა**
1. **დამხმარე ჯგუფი დს**	**5 სართული**	**1 სართული (მიწისქვეშ)**
2. **სავაჭრო ჯგუფი სვ**	**11 სართული**	**1 სართული**
3. **საცხოვრებელი ჯგუფი სც-2**	**11 სართული**	**10 სართული**
	დასაშვები სიმაღლე	**შემოთავაზებული სიმაღლე**
შენობის საერთო სიმაღლე =	**შეუზღუდავი**	**37.91**
მიწის ზემოთ სართულის რაოდენობა =		**11 სართული**
მიწის დონის ქვედა სართულის რაოდენობა =		**1 სართული**

ფართობის შეზღუდვები ცხრილი 503 -ის მიხედვით			
დაკავებულობები		**დასაშვები ფართობი კვ.მ.**	**შემოთავაზებული ფართობი კვ.მ.**
1. დამხამრე ჯგუფი დს (სახანძრო ავზების და ტუმბოს ოთახი; დამხმარე სათავსოები)	**-3.00**	**3300.0**	**1552.9**
2. სავაჭრო ჯგუფი სვ (კომერციული ფართობები)	**±0.00**	**შეუზღუდავი**	**1482.23**
3. საცხოვრებელი ჯგუფი სც-2 (საცხოვრებელი ბინები)	**+5.00**	**შეუზღუდავი**	**1608.76**
4. საცხოვრებელი ჯგუფი სც-2 (საცხოვრებელი ბინები)	**+8.30**	**შეუზღუდავი**	1626.45
5. საცხოვრებელი ჯგუფი სც-2 (საცხოვრებელი ბინები)	**+11.60**	**შეუზღუდავი**	1630.41
6. საცხოვრებელი ჯგუფი სც-2 (საცხოვრებელი ბინები)	**+14.90**	**შეუზღუდავი**	1630.88
7. საცხოვრებელი ჯგუფი სც-2 (საცხოვრებელი ბინები)	**+18.20**	**შეუზღუდავი**	1635.53
8. საცხოვრებელი ჯგუფი სც-2 (საცხოვრებელი ბინები)	**+21.50**	**შეუზღუდავი**	1635.76
9. საცხოვრებელი ჯგუფი სც-2 (საცხოვრებელი ბინები)	**+24.80**	**შეუზღუდავი**	1640.05
10. საცხოვრებელი ჯგუფი სც-2 (საცხოვრებელი ბინები)	**+28.10**	**შეუზღუდავი**	1641.68
11. საცხოვრებელი ჯგუფი სც-2 (საცხოვრებელი ბინები)	**+31.40**	**შეუზღუდავი**	1641.68
12. საცხოვრებელი ჯგუფი სც-2 (საცხოვრებელი ბინა)	**+34.70**	**შეუზღუდავი**	1828.08
იატაკის საერთო ფართობი =		**18056.66**	
იატაკების რაოდენობა =		**მიწის დონის ზედა 11** **მიწის დონის ქვედა 1**	
შენობის საერთო ფართობი =		**19580.06 + 206.09 (-3.00 ნიშნ) + 126.96 (±0.00 ნიშნ) + 171.38 (+5.00 ნიშნ) + 171.34 (+8.30 ნიშნ) + 171.34 (+11.60 ნიშნ) + 171.34 (+14.90 ნიშნ) + 179.46 (+18.20 ნიშნ) + 180.24 (+21.50 ნიშნ) + 180.24 (+24.80 ნიშნ) + 180.24 (+28.10 ნიშნ) + 180.24 (+31.40 ნიშნ) + 55.74 (+34.70 ნიშნ) + 6.19 (+36.00 ნიშნ) = 21563.86**	

გარე კედლის ცეცხლმედეგობისა და ღიობისადმი მოთხოვნები ცხრილების 602-ის და 705.8 -ის მიხედვით									
გარე კედელი	ხანძარსაწინააღმდეგო მანძილი (მეტრი)	ცეცხლმედეგობის ხარისხი (საათი)		კედლის ღიობების ფართობი (კედლის %)					
		მოთხოვნილი	გათვალისწინებული	დასაშვები			გათვალისწინებული		
				დაცული	დაუცველი საშხეფებით	დაუცველი	დაცული	დაუცველი საშხეფებით	დაუცველი
ყველა ღერძებში	9-ზე მეტი	0	0	შეუზღუდავია	შეუზღუდავია	შეუზღუდავია	-	-	აკმაყოფილებს

ხანძრისაგან დაცვის სისტემებისადმი მოთხოვნები									
დაკავებულობები/სივრცეები/გასასვლელი საშუალებები	ავტოსაშხეფი სისტემა	ალტერნატიული ავტომატური ცეცხლსაქრობი სისტემა	სახანძრო განგაშისა და ცეცხლაღმომჩენი სისტემები	სახანძრო მილდგარების სისტემები	კვამლის საკონტროლო სისტემები	ხელის ცეცხლმაქრები	საავარიო განგაშის სისტემები	ხანძრის მართვის ცენტრი	სახანძრო-სამაშველო სამსახურის მიერ გამოსაყენებელი მისაერთებელი
საწყობე ჯგუფი სწ-2 ავტოსადგომი საწყობები	კი	-	კვამლის ავტომატური აღმომჩენი	-	-	კი	-		
დამხმარე ჯგუფი დს (სახანძრო ავზები და ტუმბოს ოთახი)	კი	-	კვამლის ავტომატური აღმომჩენი	-	-	კი	-		
სავაჭრო ჯგუფი სვ (კომერციული ფართობები)	-	-	1.საგანგებო ხმოვანი განგაშის საკომუნიკაციო სისტემა 2.სახანძრო სიგნალიზაცია	-	-	კი	-		

			3.სახანძრო განგაშის ხელით სამართავი კოლოფები 4.კვამლის ავტომატური აღმომჩენი						კი
საცხოვრებელი ჯგუფი სც-2	-	-	1. კვამლზე მორეაგირე მაუწყებლის მოწყობილობები 2.კვამლის ავტომატური აღმომჩენი	-	-	-	-		
დერეფნები	-	-	1.სახანძრო განგაშის ხელით სამართავი კოლოფები 2.კვამლის ავტომატური აღმომჩენი 3.სახანძრო სიგნალიზაცია 4.საგანგებო ხმოვანი განგაშის საკომუნიკაციო სისტემა	კი	კვამლის მექანიკური გაწოვა	-	-		
ბუნებრივი აირის მრიცხველების ოთახები	-	-	კვამლის ავტომატური აღმომჩენი	-	-	-	-		
კიბის უჯრედები	-	-	1.საგანგებო ხმოვანი განგაშის საკომუნიკაციო სისტემა 2.ორმხრივი კავშირის სისტემა	-	დაწნევის სისტემა	-	-		
კიბის ვესტიბიულები	-	-	-	-	დაწნევის სისტემა	-	-		
ლიფტის შახტები	-	-	-	-	დაწნევის სისტემა	-	-		

ლიფტის სამანქანოები	-	-	კვამლის ავტომატური აღმომჩენი	-	-	-	-		

განიავებისადმი მოთხოვნები		
დაკავებულობები/სივრცეები/გასასვლელი საშუალებები	ბუნებრივი განიავება	ხელოვნური (მექანიკური) განიავება
დამხმარე ჯგუფი დს (სახანძრო ავზების და ტუმბოს ოთახი; დამხმარე სათავსოები)	-	კი
სავაჭრო ჯგუფი სვ (კომერციული ფართობები)	კი	-
საცხოვრებელი ჯგუფი სც-2 (ბინები)	კი	-
კიბის უჯრედები	-	კი/დაწნევის სისტემა
კიბის ვესტიბიულები	-	კი/დაწნევის სისტემა
ლიფტის შახტები	-	კი/დაწნევის სისტემა
დერეფნები	-	კი (კვამლის მექანიკური გაწოვა)

თითოეული სართულიდან და სივრციდან გასასვლელი საშუალება									
სართულები	დაკავებულობა და დაკავებულობის დატვირთვის ჯამური მაჩვენებელი	მოთხოვნილი გასასვლელების/გასასვლელთან მისადგომის რაოდენობა	გათვალისწინებული გასასვლელების /გასასვლელთან მისადგომის რაოდენობა და ტიპი	გასასვლელი საშუალებების სიგანე (მეტრი)					
				გზა-კიბეები		დერაფანი,		გასასვლელის გზა-კარი	
				მოთხოვნილი	გათვალისწინებული	მოთხოვნილი	გათვალისწინებული	მოთხოვნილი	გათვალისწინებული (თავისუფალი)
-3.00 ნიშნულზე	დამხმარე ჯგუფი დს (სახანძრო ავზების და ტუმბოს ოთახი; დამხმარე სათავსოები) ს.დ.დ. 50	1 (თითოეულს)	1 (გზა-კარი) (თითოეულს)	-	-	-	-	0.82	0.88

-3.00 ნიშნულზე სართულს ს.დ.დ. 50		2	2 (გზა-კიბე)	1.10	1.36	1.20	1.54 (მინიმალური)	0.82	0.88
±0.00 ნიშნულზე	სავაჭრო ჯგუფი სვ (კომერციული ფართობები) ს.დ.დ. 534	2 (თითოეულს)	2 ან 3 (გზა-კარი) (თითოეულს)	-	-	-	-	0.82	0.88
+5.00 ნიშნულზე	საცხოვრებელი ჯგუფი სც-2 (საცხოვრებელი ბინები)	1 (თითოეულ ბინას)	1 (გზა-კარი) (თითოეულ ბინას)	-	-	-	-	0.82	0.88
+5.00 ნიშნულზე სართულს ს.დ.დ. 86		2	2 (გზა-კიბე)	1.10	1.36	1.20	1.39 (მინიმალური)	0.82	0.88
+8.30 ნიშნულზე	საცხოვრებელი ჯგუფი სც-2 (საცხოვრებელი ბინები)	1 (თითოეულ ბინას)	1 (გზა-კარი) (თითოეულ ბინას)	-	-	-	-	0.82	0.88
+8.30 ნიშნულზე სართულს ს.დ.დ. 88		2	2 (გზა-კიბე)	1.10	1.36	1.20	1.39 (მინიმალური)	0.82	0.88
+11.60 ნიშნულზე	საცხოვრებელი ჯგუფი სც-2 (საცხოვრებელი ბინები)	1 (თითოეულ ბინას)	1 (გზა-კარი) (თითოეულ ბინას)	-	-	-	-	0.82	0.88
+11.60 ნიშნულზე სართულს ს.დ.დ. 88		2	2 (გზა-კიბე)	1.10	1.36	1.20	1.39 (მინიმალური)	0.82	0.88
+14.90 ნიშნულზე	საცხოვრებელი ჯგუფი სც-2 (საცხოვრებელი ბინები)	1 (თითოეულ ბინას)	1 (გზა-კარი) (თითოეულ ბინას)	-	-	-	-	0.82	0.88
+14.90 ნიშნულზე სართულს ს.დ.დ. 88		2	2 (გზა-კიბე)	1.10	1.36	1.20	1.39 (მინიმალური)	0.82	0.88
+18.20 ნიშნულზე	საცხოვრებელი ჯგუფი სც-2 (საცხოვრებელი ბინები)	1 (თითოეულ ბინას)	1 (გზა-კარი) (თითოეულ ბინას)	-	-	-	-	0.82	0.88
+18.20 ნიშნულზე სართულს ს.დ.დ. 90		2	2 (გზა-კიბე)	1.10	1.36	1.20	1.39 (მინიმალური)	0.82	0.88
+21.50 ნიშნულზე	საცხოვრებელი ჯგუფი სც-2 (საცხოვრებელი ბინები)	1 (თითოეულ ბინას)	1 (გზა-კარი) (თითოეულ ბინას)	-	-	-	-	0.82	0.88

+21.50 ნიშნულზე სართულს ს.დ.დ. 89		2	2 (გზა-კიბე)	1.10	1.36	1.20	1.39 (მინიმალური)	0.82	0.88
+24.80 ნიშნულზე	საცხოვრებელი ჯგუფი სც-2 (საცხოვრებელი ბინები)	1 (თითოეულ ბინას)	1 (გზა-კარი) (თითოეულ ბინას)	-	-	-	-	0.82	0.88
+24.80 ნიშნულზე სართულს ს.დ.დ. 88		2	2 (გზა-კიბე)	1.10	1.36	1.20	1.39 (მინიმალური)	0.82	0.88
+28.10 ნიშნულზე	საცხოვრებელი ჯგუფი სც-2 (საცხოვრებელი ბინები)	1 (თითოეულ ბინას)	1 (გზა-კარი) (თითოეულ ბინას)	-	-	-	-	0.82	0.88
+28.10 ნიშნულზე სართულს ს.დ.დ. 88		2	2 (გზა-კიბე)	1.10	1.36	1.20	1.39 (მინიმალური)	0.82	0.88
+31.40 ნიშნულზე	საცხოვრებელი ჯგუფი სც-2 (საცხოვრებელი ბინები)	1 (თითოეულ ბინას)	1 (გზა-კარი) (თითოეულ ბინას)	-	-	-	-	0.82	0.88
+31.40 ნიშნულზე სართულს ს.დ.დ. 88		2	2 (გზა-კიბე)	1.10	1.36	1.20	1.39 (მინიმალური)	0.82	0.88
+34.70 ნიშნულზე	საცხოვრებელი ჯგუფი სც-2 (საცხოვრებელი ბინა)	1	4 (გზა-კარი)	-	-	-	-	0.82	0.88
+34.70 ნიშნულზე სართულს ს.დ.დ. 101		2	2 (გზა-კიბე)	1.10	1.36	-	-	0.82	0.88

წყალსადენი სისტემის ფიქსირებული მოწყობილობების რაოდენობა ცხრილი 1602.1-ის მიხედვით													
სართულები	დაკავებულობა და დაკავებულობის დატვირთვის ჯამური მაჩვენებელი	**ფიქსირებული მოწყობილობები** (ცალი)											
		უნიტაზი		ტუალეტის ხელსაბანები		აბაზანა/შხაპი		სასმელი წყლის აპარატი		სამომსახურო ნიჟარა		სამზარეულოს ნიჟარა	
		მოთხოვნილი	გათვალისწინებული	მოთხოვნილი	გათვალისწინებული	მოთხოვნილი	გათვალისწინებული	მოთხოვნილი	გათვალისწინებული	მოთხოვნილი	გათვალისწინებული	მოთხოვნილი	გათვალისწინებული
-3.00 ნიშნულზე	**დამხმარე ჯგუფი დს** (სახანძრო ავზების და ტუმბოს ოთახი; დამხმარე სათავსოები) **ს.დ.დ. 50**	-	-	-	-	-	-	-	-	-	-	-	-
±0.00 ნიშნულზე	**სავაჭრო ჯგუფი სვ** (კომერციული ფართობები) **ს.დ.დ. 534**	**1 კაცი** (თითოეულში) **1 ქალი** (თითოეულში)	**1 კაცი +1 ქალი +1 შშმპ**	**1 კაცი** (თითოეულში) **1 ქალი** (თითოეულში)	**1 კაცი +1 ქალი +1 შშმპ**	-	-	1 (თითოეულში)	1 (თითოეულში)	1 (თითოეულში)	1 (თითოეულში)	-	-

წყალსადენი სისტემის ფიქსირებული მოწყობილობების რაოდენობა-საცხოვრებელი ჯგუფი სც-2 ქვეჯგუფი ცხრილი 1602.1-ის მიხედვით											
სართულები	საცხოვრებელი ერთეულები	ფიქსირებული მოწყობილობები									
		უნიტაზი (ერთ საცხოვრებელ ერთეულზე)		ტუალეტის ხელსაბანები (ერთ საცხოვრებელ ერთეულზე)		აბაზანა/შხაპი (ერთ საცხოვრებელ ერთეულზე)		სამზარეულოს ნიჟარა (ერთ საცხოვრებელ ერთეულზე)		ავტომატური სარეცხი მანქანის მისაერთებელი	
		მოთხოვნილი	გათვალისწ.	მოთხოვნილი	გათვალისწ.	მოთხოვნილი	გათვალისწ.	მოთხოვნილი	გათვალისწ.	მოთხოვნილი (20 საცხ. ერთეულზე)	გათვალისწ. (თითო საცხ. ერთეულზე)
+5.00 ნიშნულზე	„ბ“ ტიპის ბინები: ბინა №1-დან ბინა №24-ის ჩათვლით	1	1	1	1	1	1	1	1	1	1
+8.30 ნიშნულზე	„ბ“ ტიპის ბინები: ბინა №25-დან ბინა №47-ის ჩათვლით	1	1	1	1	1	1	1	1	1	1
+11.60 ნიშნულზე	„ბ“ ტიპის ბინები: ბინა №48-დან ბინა №73-ის ჩათვლით	1	1	1	1	1	1	1	1	1	1
+14.90 ნიშნულზე	„ბ“ ტიპის ბინები: ბინა №74-დან ბინა №99-ის ჩათვლით	1	1	1	1	1	1	1	1	1	1
+18.20 ნიშნულზე	„ბ“ ტიპის ბინები: ბინა №100-დან ბინა №127-ის ჩათვლით	1	1	1	1	1	1	1	1	1	1
+21.50 ნიშნულზე	„ბ“ ტიპის ბინები: ბინა №128-დან ბინა №155-ის ჩათვლით	1	1	1	1	1	1	1	1	1	1
	„ა“ ტიპის ბინა №140	1	1 შშმპ	1	1 შშმპ	1	1 შშმპ	1	1 შშმპ	1	1
+24.80 ნიშნულზე	„ბ“ ტიპის ბინები: ბინა №156-დან ბინა №182-ის ჩათვლით	1	1	1	1	1	1	1	1	1	1
	„ა“ ტიპის ბინა №168	1	1 შშმპ	1	1 შშმპ	1	1 შშმპ	1	1 შშმპ	1	1
+28.10 ნიშნულზე	„ბ“ ტიპის ბინები: ბინა №183-დან ბინა №209-ის ჩათვლით	1	1	1	1	1	1	1	1	1	1
	„ა“ ტიპის ბინა №195	1	1 შშმპ	1	1 შშმპ	1	1 შშმპ	1	1 შშმპ	1	1

+31.40 ნიშნულზე	„ბ“ ტიპის ბინები: ბინა №210-დან ბინა №236-ის ჩათვლით	1	1	1	1	1	1	1	1	1	1
	„ა“ ტიპის ბინა №222	1	1 შშმპ	1	1 შშმპ	1	1 შშმპ	1	1 შშმპ	1	1
+34.70 ნიშნულზე	„ა“ ტიპის ბინა: №237	1	1	1	1	1	1	1	1	1	1

დაცვებულობის გეგმა -3.00 ნიშნულზე
მასშტაბი 1:400

ტექნიკურ-ეკონომიკური მაჩვენებლები:

სასაწყობე ფართობი - 238.20 კვ.მ.
ტექნიკური ფართობი - 116.83 კვ.მ.
კიბის უჯრედისა და სადარბაზოს ფართობი - 54.59 კვ.მ.
ავტოსადგომის ფართობი - 1197.87

სართულის დაცვებულობის ფართობი

სასაწყობე ჯგუფი (სწ-2) ავტოსადგომი - 1197.87კვ.მ.
სასაწყობე ჯგუფი (სწ-2) - 238.20 კვ.მ.
დამხმარე ჯგუფი (დს) - 116.83 კვ.მ.

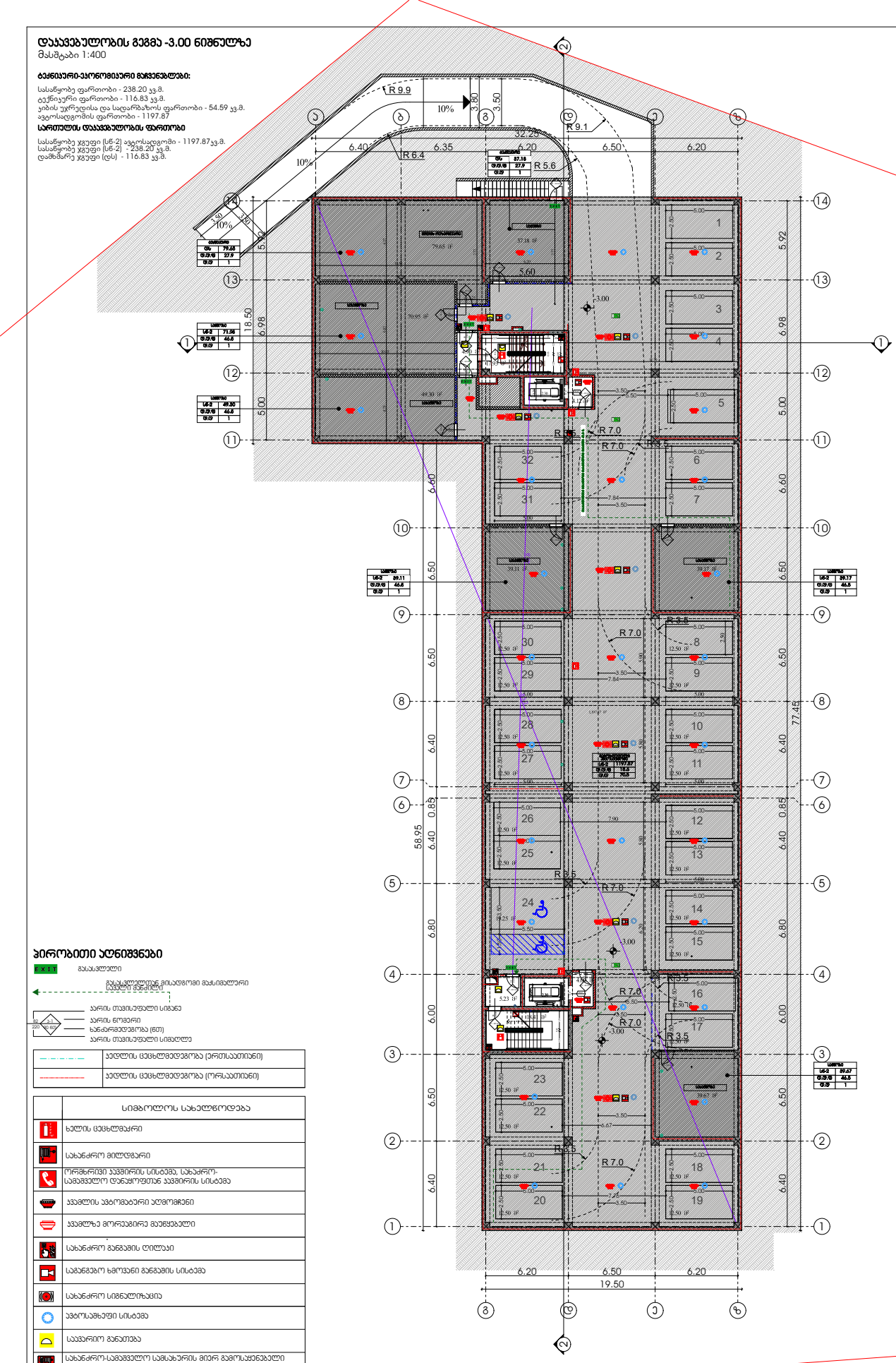

პირობითი აღნიშვნები

EXIT	გასასვლელი
	გასასვლელამდე მისასვლელი მაქსიმალური დაშორების მანძილი
	კარის თავისუფალი სიმაღლე
	კარის ნიშანი
	ხანძარმედეგობა (წთ)
	კარის თავისუფალი სიგანეები

	კედლის ცეცხლმედეგობა (ერთსაათიანი)
	კედლის ცეცხლმედეგობა (ორსაათიანი)

	სიმბოლოს სახელწოდება
	ხელის ცეცხლმაქრი
	სახანძრო მილსადგარი
	ორმხრივი კავშირის სისტემა, სახანძრო-სამაშველო დანაყოფთან კავშირის სისტემა
	კვამლის ავტომატური ატმოსფერო
	კვამლზე მორეაგირე მაუწყებელი
	სახანძრო განგაშის ღილაკი
	საგანგებო ხმოვანი განგაშის სისტემა
	სახანძრო სიგნალიზაცია
	ავტოსამხედრო სისტემა
	საევაკუაციო განათება
	სახანძრო-სამაშველო სამსახურის მიერ გამოსაყენებელი მისაერთებელი
	ჰიდრანტი

ფუნქციური დანიშნულება:
მრავალბინიანი საცხოვრებელი სახლი

მისამართი:
ქალაქი თბილისი, სპირიდონ ვირსალაძის ქუჩა №5

არქიტექტორი:
ალექსანდრე ზაქარეიშვილი

დამკვეთი:
შპს "ჯერსპექტივა"

შენიშვნები:

შენობის კონსტრუქციის კლასი	B-I
ძირითადი კონსტრუქციული ჩარჩო	2
მხიდი კედლები გარე შიგა	2 2
არამხიდი კედლები და ტიხრები გარე	ცხრილი 602
არამხიდი კედლები და ტიხრები შიგა	0
იატაკის კონსტრუქცია და არაძირითადი ნაწილი	2
სახურავის კონსტრუქცია და არაძირითადი ნაწილი	1

გზა-კიბეები და ვესტიბიულები ნიავდება მექანიკურად/დაწნევადია.

მიწისქვეშა ავტოსადგომი გარაჟი და დერეფნები აღჭურვილია მექანიკური განიავების/კვამლის მექანიკური გაწოვის სისტემით.

ლიფტის ფოიეები და შახტები დაწნევადია ჰაერის დაწნევის სისტემა უზრუნველყოფილი იქნება სათადარიგო ელმომარაგებით.

დენის გათიშვის შემთხვევაში სათადარიგო ელექტროსისტემა ავტომატურად გაანათებს გასასვლელ სამუალებებს.

კონსტრუქციული პროექტის დამუშავებისას დაცული იქნას I-B კონსტრუქციის ტიპის მოთხოვნები.
ხანძარსაწინააღმდეგო დაცვის სისტემების საინჟინრო დოკუმენტაცია დამუშავდეს 28.01.16 წ. №41 დადგენილების შესაბამისად.

დაკავებულობის გეგმა 0.00 ნიშნულზე
მასშტაბი 1:400

ტექნიკური-ეკონომიკური მაჩვენებლები:

სავაჭრო ფართობი - 1482.23 კვ.მ.
კიბის უჯრედისა და სადარბაზოს ფართობი - 113.06 კვ.მ.

სართულის დაკავებულობის ფართობი

სავაჭრო ჯგუფი (სვ) - 1482.23 კვ.მ. კვ.მ.



პირობითი აღნიშვნები

EXIT	გასასვლელი
	გასასვლელთან მისადგომი მაქსიმალური სავალი მანძილი
	კარის თავისუფალი სიგანე
	კარის ნომერი
	ხანძარმედეგობა (წთ)
	კარის თავისუფალი სიმაღლე
	კედლის ცეცხლმედეგობა (ერთსაათიანი)
	კედლის ცეცხლმედეგობა (ორსაათიანი)

	სიმბოლოს სახელწოდება
	ხელის ცეცხლმაქრი
	სახანძრო მილდგარი
	ორმხრივი კავშირის სისტემა, სახაძრო-სამაშველო დანაყოფთან კავშირის სისტემა
	კვამლის ავტომატური აღმომჩენი
	კვამლზე მორეაგირე მაუწყებელი
	სახანძრო განგაშის ღილაკი
	საგანგებო ხმოვანი განგაშის სისტემა
	სახანძრო სიგნალიზაცია
	ავტოსაშხეფი სისტემა
	საავარიო განათება
	სახანძრო-სამაშველო სამსახურის მიერ გამოსაყენებელი მისაერთებელი
	ჰიდრანტი

ფუნქციური დანიშნულება:
მრავალბინიანი საცხოვრებელი სახლი

მისამართი:
ქალაქი თბილისი, სპირიდონ ვირსალაძის ქუჩა №5

არქიტექტორი:
ალექსანდრე ზაქარეიშვილი

დამკვეთი:
შპს "პერსპექტივა"

შენიშვნები:

შენობის კონსტრუქციის ტიპი	B-I
ძირითადი კონსტრუქციული ჩარჩო	2
მზიდი კედლები გარე შიგა	 2 2
არამზიდი კედლები და ტიხრები გარე	ცხრილი 602
არამზიდი კედლები და ტიხრები შიგა	0
იატაკის კონსტრუქცია და არაძირითადი ნაწილი	2
სახურავის კონსტრუქცია და არაძირითადი ნაწილი	1

გზა-კიბეები და ვესტიბიულები ნიავდება მექანიკურად/დაწნევადია.

მიწისქვეშა ავტოსადგომი გარაჟი და დერეფნები აღჭურვილია მექანიკური განიავების/კვამლის მექანიკური გაწოვის სისტემით.

ლიფტის ფოიეები და შახტები დაწნევადია ჰაერის დაწნევის სისტემა უზრუნველყოფილი იქნება სათადარიგო ელმომარაგებით.

დენის გათიშვის შემთხვევაში სათადარიგო ელექტროსისტემა ავტომატურად გაანათებს გასასვლელ საშუალებებს.

კონსტრუქციული პროექტის დამუშავებისას დაცული იქნას I-B კონსტრუქციის ტიპის მოთხოვნები.
ხანძარსაწინაალმდეგო დაცვის სისტემების საინჟინრო დოკუმენტაცია დამუშავდეს 28.01.16 წ. №41 დადგენილების შესაბამისად.

დაუკვეხულობის გეგმა +5.00 ნიშნულზე
მასშტაბი 1:400

ტექნიკურ-ეკონომიკური მაჩვენებლები:

საცხოვრებელი ფართობი - 1390.33 კვ.მ.
საერთო ფართობი - 218.43 კვ.მ.
კიბის უჯრედისა და სადარბაზოს ფართობი - 161.97 კვ.მ.
დამხმარე ფართობი - 11.56

სართულის დაუკვეხულობის ფართობი

საცხოვრებელი ჯგუფი (სც-2) - 1608.76 კვ.მ.
დამხმარე ჯგუფი (დს) - 11.56 კვ.მ.

ბინების რაოდენობა - 24
დამკავებულთა რაოდენობა - 96

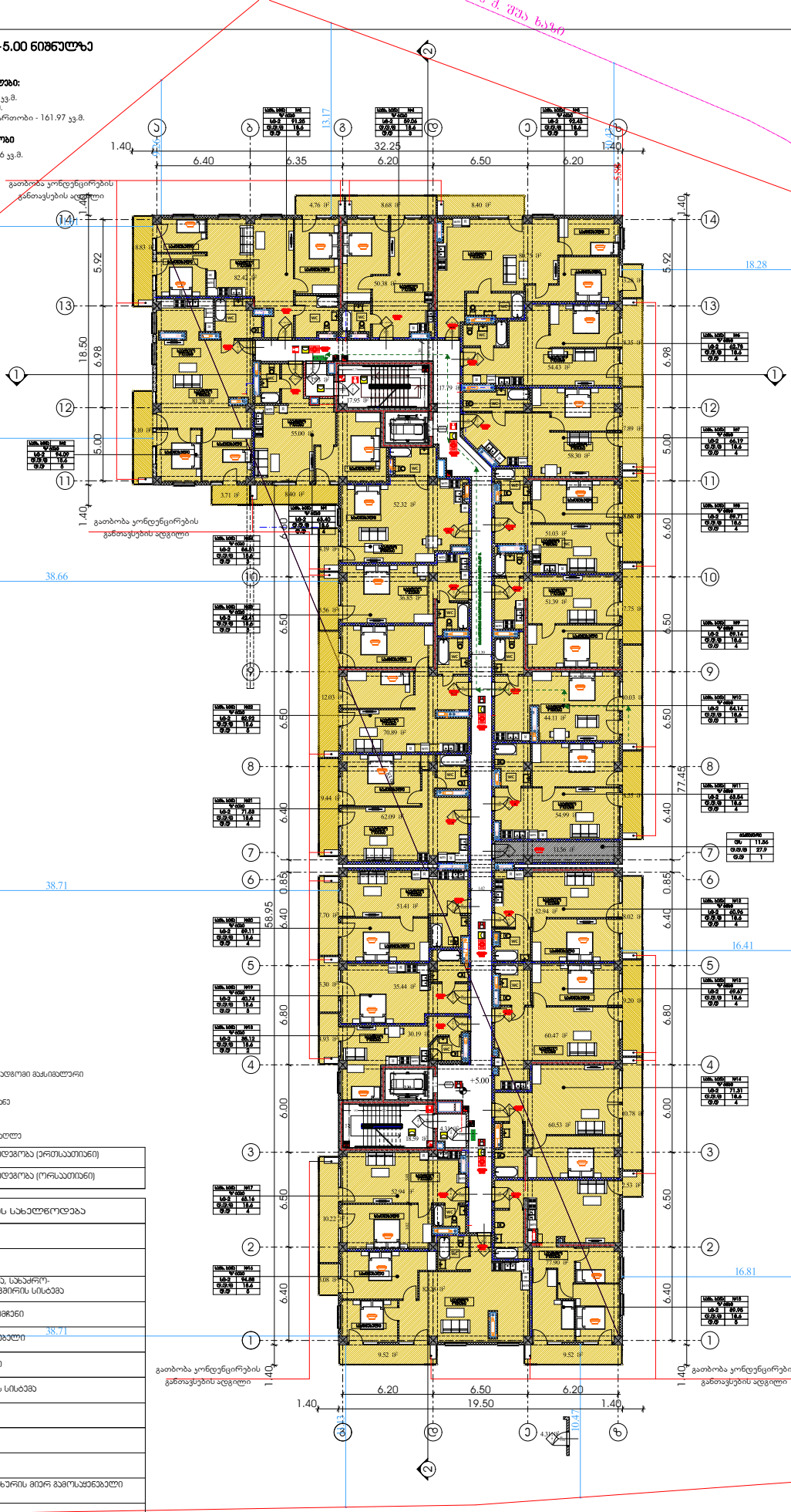

პირობითი აღნიშვნები

EXIT გასასვლელი

გასასვლელისკენ მიმართული მაჭიმველური ნათების მანათობელი

კარის თეთრი სინათე
კარის ნიშანი
ხანძარმედეგობა (წთ)
კარის თეთრისფერი სიმაღლე

	კედლის ცეცხლმედეგობა (ერთსაათიანი)
	კედლის ცეცხლმედეგობა (ორსაათიანი)

	სიმბოლოს სახელწოდება
	ხელის ცეცხლმაქრი
	სახანძრო მილსადენი
	ორმხრივი კავშირის სისტემა, სახანძრო-სამაშველო დანაყოფთან კავშირის სისტემა
	კვამლის ავტომატური ალმოჩენი
	კვამლზე მორეკვირე მაუწყებელი
	სახანძრო განგაშის ღილაკი
	საგანგებო ხმოვანი განგაშის სისტემა
	სახანძრო სიგნალიზაცია
	ავტომაშხეფი სისტემა
	საევარიო განათება
	სახანძრო-სამაშველო სამსახურის მიერ გამოსაყენებელი მისაერთებელი
	ჰიდრანტი

ფუნქციური დანიშნულება:
მრავალბინიანი საცხოვრებელი სახლი

მისამართი:
ქალაქი თბილისი, სპირიდონ ვირსალაძის ქუჩა №5

არქიტექტორი:
ალექსანდრე ზაქარეიშვილი

დამკვეთი:
შპს "ჯერსპექტივა"

შენიშვნები:

შენობის კონსტრუქციის კლასი	B-I
ძირითადი კონსტრუქციული ჩარჩო	2
მხიდი კედლები გარე შიგა	 2 2
არამხიდი კედლები და ტიხრები გარე	ცხრილი 602
არამხიდი კედლები და ტიხრები შიგა	0
იატაკის კონსტრუქცია და არაძირითადი ნაწილი	2
სახურავის კონსტრუქცია და არაძირითადი ნაწილი	1

გზა-კიბეები და ვესტიბიულები ნიავდება მექანიკურად/დაწნევადია.

მიწისქვეშა ავტოსადგომი გარაჟი და დერეფნები აღჭურვილია მექანიკური განიავების/კვამლის მექანიკური გაწოვის სისტემით.

ლიფტის ფოიეები და შახტები დაწნევადია ჰაერის დაწნევის სისტემა უზრუნველყოფილი იქნება სათადარიგო ელმომარაგებით.

დენის გათიშვის შემთხვევაში სათადარიგო ელექტროსისტემა ავტომატურად გაანათებს გასასვლელ საშუალებებს.

კონსტრუქციული პროექტის დამუშავებისას დაცული იქნას I-B კონსტრუქციის ტიპის მოთხოვნები.
ხანძარსაწინააღმდეგო დაცვის სისტემების საინჟინრო დოკუმენტაცია დამუშავდეს 28.01.16 წ. №41 დადგენილების შესაბამისად.

დაკავებულობის გეგმა +8.30 ნიშნულზე
მასშტაბი 1:400

ტექნიკური-ეკონომიკური მაჩვენებლები:

საცხოვრებელი ფართობი - 1396.2კვ.მ.
საფეხმავლო ფართობი - 230.25 კვ.მ.
კიბის უჯრედისა და სადარბაზოს ფართობი - 163.09კვ.მ.
დამხმარე ფართობი - 11.65 კვ.მ.

სართულის დაკავებულობის ფართობი

საცხოვრებელი ჯგუფი (სც-2) - 1626.45 კვ.მ.
დამხმარე ჯგუფი (დს) - 11.65 კვ.მ.

ბინების რაოდენობა - 23
დამკავებელთა რაოდენობა - 96

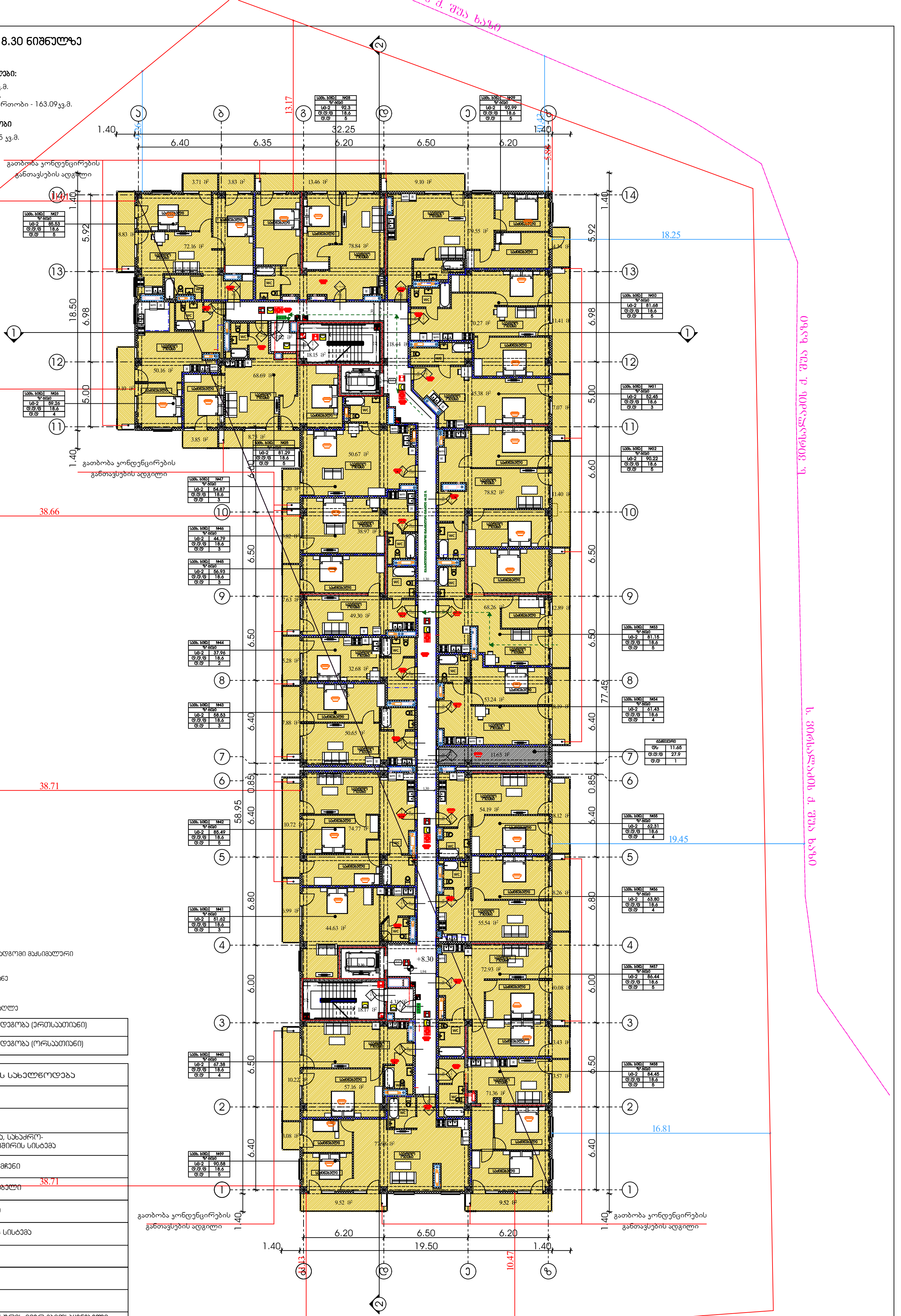

პირობითი აღნიშვნები

EXIT — გასასვლელი

გასასვლელთან მისადგომი მაქსიმალური სავალი მანძილი

კარის თავისუფალი სიგანე
კარის ნომერი
ხანძარმედეგობა (წთ)
კარის თავისუფალი სიმაღლე

— · — · —	კედლის ცეცხლმედეგობა (ერთსაათიანი)
- - - - -	კედლის ცეცხლმედეგობა (ორსაათიანი)

	სიმბოლოს სახელწოდება
	ხელის ცეცხლმაქრი
	სახანძრო მილდგარი
	ორმხრივი კავშირის სისტემა, სახაძრო-სამაშველო დანაყოფთან კავშირის სისტემა
	კვამლის ავტომატური აღმომჩენი
	კვამლზე მორეაგირე მაუწყებელი
	სახანძრო განგაშის ღილაკი
	საგანგებო ხმოვანი განგაშის სისტემა
	სახანძრო სიგნალიზაცია
	ავტოსაშხეფი სისტემა
	საავარიო განათება
	სახანძრო-სამაშველო სამსახურის მიერ გამოსაყენებელი მისაერთებელი
	ჰიდრანტი

ფუნქციური დანიშნულება:
მრავალბინიანი საცხოვრებელი სახლი

მისამართი:
ქალაქი თბილისი, სპირიდონ ვირსალაძის ქუჩა №5

არქიტექტორი:
ალექსანდრე ზაქარეიშვილი

დამკვეთი:
შპს "პერსპექტივა"

შენიშვნები:

შენობის კონსტრუქციის ტიპი	B-I
ძირითადი კონსტრუქციული ჩარჩო	2
მზიდი კედლები გარე შიგა	 2 2
არამზიდი კედლები და ტიხრები გარე	ცხრილი 602
არამზიდი კედლები და ტიხრები შიგა	0
იატაკის კონსტრუქცია და არაძირითადი ნაწილი	2
სახურავის კონსტრუქცია და არაძირითადი ნაწილი	1

გზა-კიბეები და ვესტიბიულები ნიავდება მექანიკურად/დაწნევადია.

მიწისქვეშა ავტოსადგომი გარაჟი და დერეფნები აღჭურვილია მექანიკური განიავების/კვამლის მექანიკური გაწოვის სისტემით.

ლიფტის ფოიეები და შახტები დაწნევადია ჰაერის დაწნევის სისტემა უზრუნველყოფილი იქნება სათადარიგო ელმომარაგებით.

დენის გათიშვის შემთხვევაში სათადარიგო ელექტროსისტემა ავტომატურად გაანათებს გასასვლელ საშუალებებს.

კონსტრუქციული პროექტის დამუშავებისას დაცული იქნას I-B კონსტრუქციის ტიპის მოთხოვნები.
ხანძარსაწინააღმდეგო დაცვის სისტემების საინჟინრო დოკუმენტაცია დამუშავდეს 28.01.16 წ. №41 დადგენილების შესაბამისად.

დაჯავებულობის გეგმა +11.60 ნიშნულზე
მასშტაბი 1:400

ტექნიკურ-ეკონომიკური მაჩვენებლები:

საცხოვრებელი ფართობი - 1395.66 კვ.მ.
საერთო ფართობი - 234.75 კვ.მ.
ბინის ტერეზისა და სადარბაზოს ფართობი - 162.09 კვ.მ.
დამხმარე ფართობი - 11.65

სართულის დაჯავებულობის ფართობი
საცხოვრებელი ჯგუფი (სც-2) - 1630.41 კვ.მ.
დამხმარე ჯგუფი (დს) - 11.65 კვ.მ.

ბინების რაოდენობა - 26
დამჯავებულთა რაოდენობა - 89

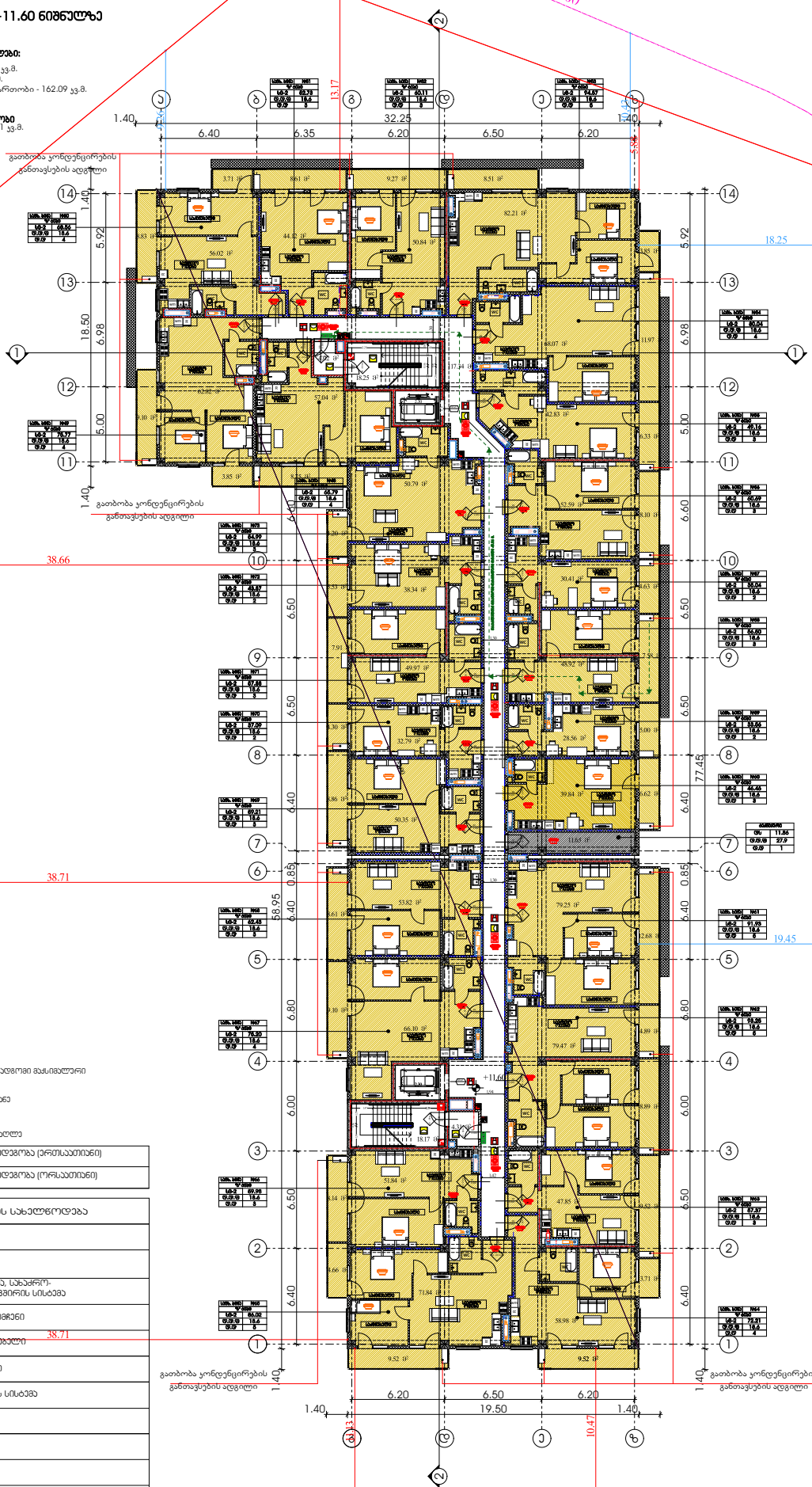

პირობითი აღნიშვნები

EXIT გასასვლელი

გასასვლელისკენ მიმართული მაჭიმავარი ისრების მქონე

ბარის თვითსუფთა სიმაღლე
ბარის ნიშანი
ხანძარმედეგობა (წთ)
ბარის თვითსუფთა სიმაღლე

	პედლის ცეცხლმედეგობა (ერთსაათიანი)
	პედლის ცეცხლმედეგობა (ორსაათიანი)

	სიმბოლოს სახელწოდება
	ხელის ცეცხლმაქრი
	სახანძრო მილსადენი
	ორმხრივი კავშირის სისტემა, სახანძრო-სამაშველო დანაყოფთან კავშირის სისტემა
	კვამლის ავტომატური აღმოჩენი
	კვამლზე მორეაგირე მეხჩეჩელი
	სახანძრო განგაშის ღილაკი
	საგანგებო ხმოვანი განგაშის სისტემა
	სახანძრო სიგნალიზაცია
	ავტომაშხეფი სისტემა
	საევარიო განათება
	სახანძრო-სამაშველო სამსახურის მიერ გამოსაყენებელი მისაერთებელი
	ჰიდრანტი

ფუნქციური დანიშნულება:
მრავალბინიანი საცხოვრებელი სახლი

მისამართი:
ქალაქი თბილისი, სპირიდონ ვირსალაძის ქუჩა №5

არქიტექტორი:
ალექსანდრე ზაქარეიშვილი

დამკვეთი:
შპს "ჯერსპექტივა"

შენიშვნები:

შენობის კონსტრუქციის ტიპი	B-I
ძირითადი კონსტრუქციული ჩარჩო	2
მხიდი კედლები გარე შიგა	 2 2
არამხიდი კედლები და ტიხრები გარე	ცხრილი 602
არამხიდი კედლები და ტიხრები შიგა	0
იატაკის კონსტრუქცია და არაძირითადი ნაწილი	2
სახურავის კონსტრუქცია და არაძირითადი ნაწილი	1

გზა-ეიბები და ვესტიბიულები ნიავდება მექანიკურად/დაწნევადია.

მიწისქვეშა ავტოსადგომი გარაჟი და დერეფნები აღჭურვილია მექანიკური განიავების/კვამლის მექანიკური გაწოვის სისტემით.

ლიფტის ფოიეები და შახტები დაწნევადია ჰაერის დაწნევის სისტემა უზრუნველყოფილი იქნება სათადარიგო ელმომარაგებით.

დენის გათიშვის შემთხვევაში სათადარიგო ელექტროსისტემა ავტომატურად გაანათებს გასასვლელ სამუალებებს.

კონსტრუქციული პროექტის დამუშავებისას დაცული იქნას I-B კონსტრუქციის ტიპის მოთხოვნები.
ხანძარსაწინააღმდეგო დაცვის სისტემების საინჟინრო დოკუმენტაცია დამუშავდეს 28.01.16 წ. №41 დადგენილების მესაბამისად.

დაშენებულობის გეგმა +14.90 ნიშნულზე
მასშტაბი 1:400

ტექნიკურ-ეკონომიკური მაჩვენებლები:

საცხოვრებელი ფართობი - 1396.27 კვ.მ.
საერთო ფართობი - 234.61 კვ.მ.
ბინის ტერასა და სადარბაზოს ფართობი - 156.51 კვ.მ.
დამხმარე ფართობი - 11.65

სართულის დაშენებულობის ფართობი
საცხოვრებელი ჯგუფი (სც-2) - 1630.88 კვ.მ.
დამხმარე ჯგუფი (დს) - 11.65 კვ.მ.

ბინების რაოდენობა - 26
დამკვიდრებულთა რაოდენობა - 89

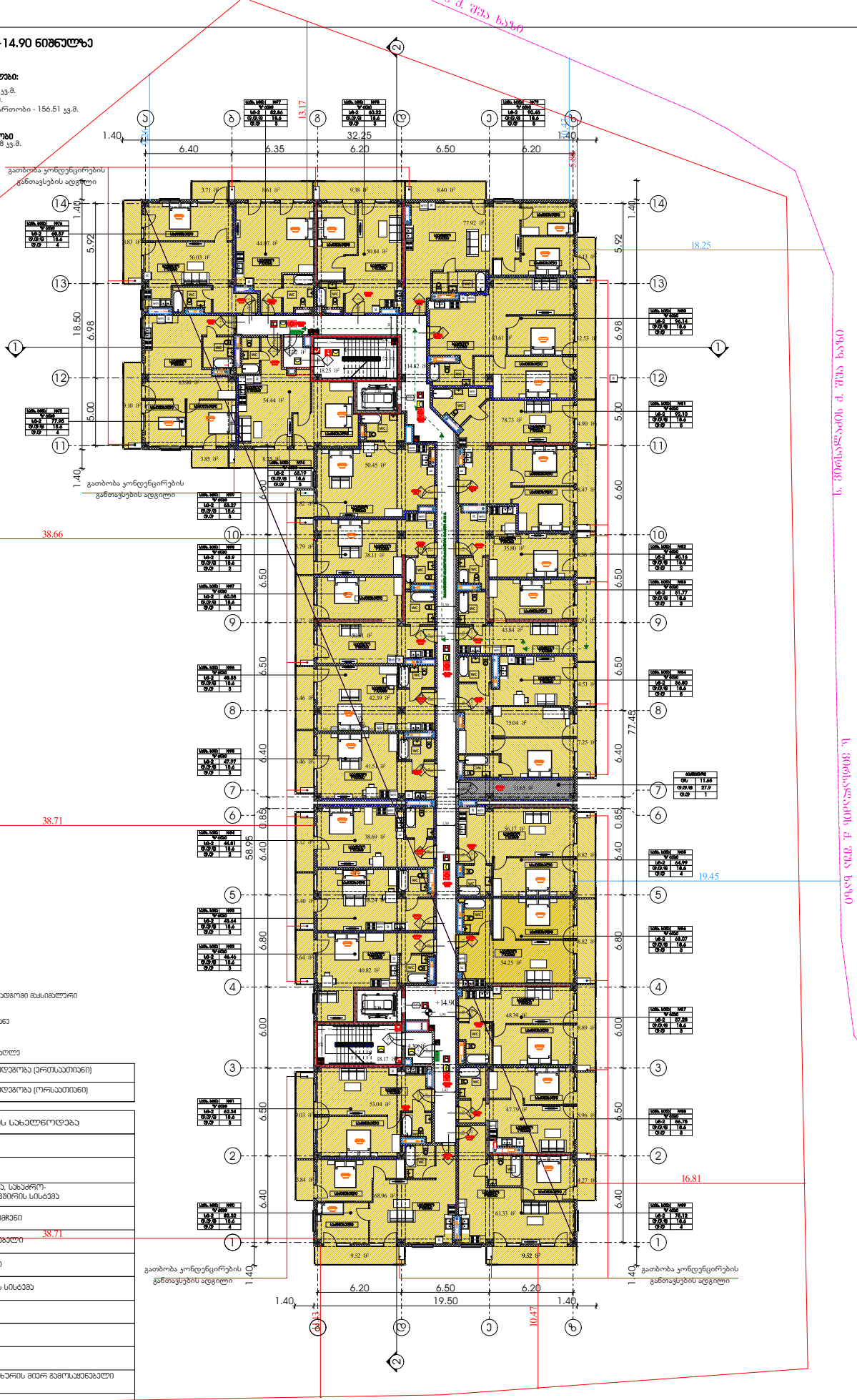

პირობითი აღნიშვნები

EXIT გასასვლელი

გასასვლელზე მიმსვლელი მაქსიმალური დაშორების მანძილი

ავარიის თავისუფალი სიმაღლე
ავარიის ნიშადარი
ხანძარმედეგობა (წთ)
ავარიის თავისუფალი სიგანეები

	პედლის ცეცხლმედეგობა (ერთსაათიანი)
	პედლის ცეცხლმედეგობა (ორსაათიანი)

	სიმბოლოს სახელწოდება
	ხელის ცეცხლმაქრი
	სახანძრო მილსადენი
	ორმხრივი ავშირის სისტემა, სახანძრო-სამაშველო დანაყოფთან ავშირის სისტემა
	ავტომატური ავტომატური აღმოჩენი
	ავტომატიკა მორეცირე მეხვეული
	სახანძრო განგაშის ღილაკი
	საგანგებო ხმოვანი განგაშის სისტემა
	სახანძრო სიგნალიზაცია
	ავტომატიკა სისტემა
	საავარიო განათება
	სახანძრო-სამაშველო სამსახურის მიერ გამოსაყენებელი მისაერთებელი
	ჰიდრანტი

ფუნქციური დანიშნულება:
მრავალბინიანი საცხოვრებელი სახლი

მისამართი:
ქალაქი თბილისი, სპირიდონ ვირსალაძის ქუჩა №5

არქიტექტორი:
ალექსანდრე ზაქარეიშვილი

დამკვეთი:
შპს "ვერსპექტივა"

შენიშვნები:

შენობის კონსტრუქციის კლასი	B-I
ძირითადი კონსტრუქციული ჩარჩო	2
მხები კედლები გარე შიგა	 2 2
არამხები კედლები და ტიხრები გარე	ცხრილი 602
არამხები კედლები და ტიხრები შიგა	0
იატაკის კონსტრუქცია და არაძირითადი ნაგები	2
სახურავის კონსტრუქცია და არაძირითადი ნაგები	1

გზა-ყიბეები და ვესტიბიულები ნიავდება მექანიკურად/დაწნევადია.

მიწისქვეშა ავტოსადგომი გარაჟი და დერეფნები აღჭურვილია მექანიკური განიავების/ყვამლის მექანიკური გაწოვის სისტემით.

ლიფტის ფოიეები და შახტები დაწნევადია ჰაერის დაწნევის სისტემა უზრუნველყოფილი იქნება სათადარიგო ელმომარაგებით.

დენის გათიშვის შემთხვევაში სათადარიგო ელექტროსისტემა ავტომატურად გაანათებს გასასვლელ სამუალებებს.

კონსტრუქციული პროექტის დამუშავებისას დაცული იქნას I-B კონსტრუქციის ტიპის მოთხოვნები.
ხანძარსაწინააღმდეგო დაცვის სისტემების საინჟინრო დოკუმენტაცია დამუშავდეს 28.01.16 წ. №41 დადგენილების მესაბამისად.

დაუკვეხულობის გეგმა +18.20 ნიშნულზე
მასშტაბი 1:400

ტექნიკურ-ეკონომიკური მაჩვენებლები:

საცხოვრებელი ფართობი - 1396.50 კვ.მ.
საერთო ფართობი - 239.03კვ.მ.
კიბის უკრეტერისა და სადარბაზოს ფართობი - 163.04 კვ.მ.
დამხმარე ფართობი - 11.73

სართულის დაუკვეხულობის ფართობი

საცხოვრებელი ჯგუფი (სც-2) - 1635.53 კვ.მ.
დამხმარე ჯგუფი (დს) - 11.73 კვ.მ.

ბინების რაოდენობა - 27
დამკავებულთა რაოდენობა - 91

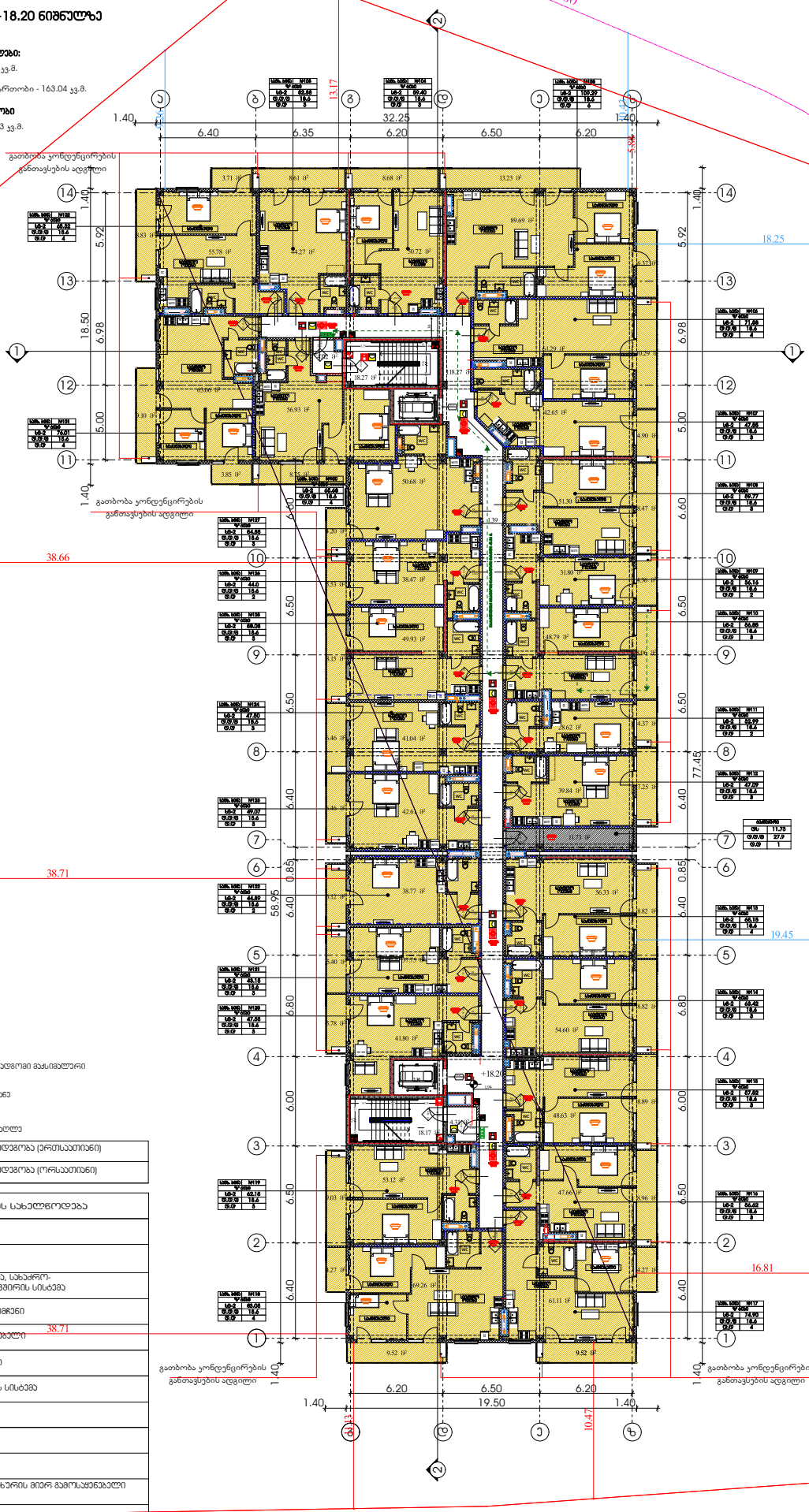

პირობითი აღნიშვნები

EXIT გასასვლელი

გასასვლელზე მიმართული მაჯისთვის ხანძრის

კარის თავისუფალი სიგანე
კარის ნიშები
ხანძარმედეგობა (წთ)
კარის თავისუფალი სიმაღლე

	პედლის ცეცხლმედეგობა (ერთსაათიანი)
	პედლის ცეცხლმედეგობა (ორსაათიანი)

	სიმბოლოს სახელწოდება
	ხელის ცეცხლმაქრი
	სახანძრო მილსადგარი
	ორმხრივი კავშირის სისტემა, სახანძრო-სამაშველო დანაყოფთან კავშირის სისტემა
	კვამლის ავტომატური აღმოჩენი
	კვამლზე მორეაგირე მუხლუხელი
	სახანძრო განგაშის ღილაკი
	საგანგებო ხმოვანი განგაშის სისტემა
	სახანძრო სიგნალიზაცია
	ავტომაშხეფი სისტემა
	საევარიო განათება
	სახანძრო-სამაშველო სამსახურის მიერ გამოსაყენებელი მისაერთებელი
	ჰიდრანტი

ფუნქციური დანიშნულება:
მრავალბინიანი საცხოვრებელი სახლი

მისამართი:
ქალაქი თბილისი, სპირიდონ ვირსალაძის ქუჩა №5

არქიტექტორი:
ალექსანდრე ზაქარეიშვილი

დამკვეთი:
შპს "ჯერსპექტივა"

შენიშვნები:

შენობის კონსტრუქციის კლასი	B-I
ძირითადი კონსტრუქციული ჩარჩო	2
მხები კედლები გარე შიგა	 2 2
არამხები კედლები და ტიხრები გარე	ცხრილი 602
არამხები კედლები და ტიხრები შიგა	0
იატაკის კონსტრუქცია და არაძირითადი ნაწილი	2
სახურავის კონსტრუქცია და არაძირითადი ნაწილი	1

გზა-ეიბები და ვესტიბიულები ნივადება მექანიკურად/დაწნევადია.

მიწისქვეშა ავტოსადგომი გარაჟი და დერეფნები აღჭურვილია მექანიკური განიავების/კვამლის მექანიკური გაწოვის სისტემით.

ლიფტის ფოიეები და შახტები დაწნევადია ჰაერის დაწნევის სისტემა უზრუნველყოფილი იქნება სათადარიგო ელმომარაგებით.

დენის გათიშვის შემთხვევაში სათადარიგო ელექტროსისტემა ავტომატურად გაანათებს გასასვლელ საშუალებებს.

კონსტრუქციული პროექტის დამუშავებისას დაცული იქნას I-B კონსტრუქციის ტიპის მოთხოვნები.
ხანძარსაწინააღმდეგო დაცვის სისტემების საინჟინრო დოკუმენტაცია დამუშავდეს 28.01.16 წ. №41 დადგენილების შესაბამისად.

დაჯავებულობის გეგმა +21.50 ნიშნულზე
მასშტაბი 1:400

ტექნიკურ-ეკონომიკური მაჩვენებლები:

საცხოვრებელი ფართობი - 1396.49 კვ.მ.
საერთო ფართობი - 239.27 კვ.მ.
კიბის უჯრედისა და სადარბაზოს ფართობი - 163.5 კვ.მ.
დამხმარე ფართობი - 11.44

სართულის დაჯავებულობის ფართობი

საცხოვრებელი ჯგუფი (სც-2) - 1635.76 კვ.მ.
დამხმარე ჯგუფი (დს) - 11.44 კვ.მ.

ბინების რაოდენობა - 28
დამკავებელთა რაოდენობა - 92

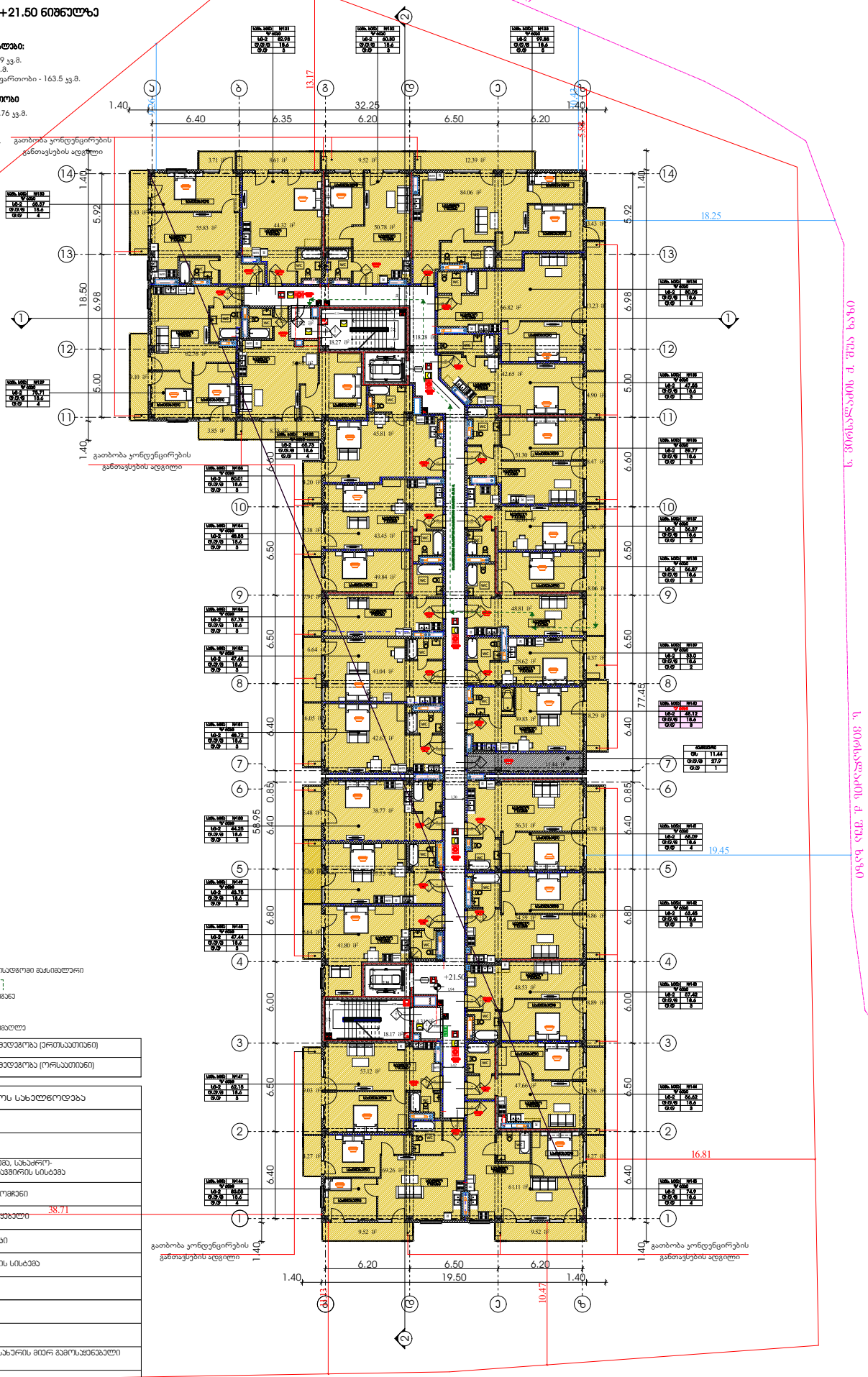

პირობითი აღნიშვნები

EXIT გასასვლელი

გასასვლელისკენ მიმართული მაჩვენებელი (სვეტის მაგალითი)

ჯარის თვითსუფთი სიმაღლე
ჯარის ნიშნული
ხანძარმედეგობა (წთ)
ჯარის თვითსუფთი სიმაღლე

	ჯედლის ცეცხლმედეგობა (ერთსაათიანი)
	ჯედლის ცეცხლმედეგობა (ორსაათიანი)

	სიმბოლოს სახელწოდება
	ხელის ცეცხლმაქრი
	სახანძრო მილსადგარი
	ორმხრივი კავშირის სისტემა, სახანძრო-სამაშველო დანაყოფთან კავშირის სისტემა
	კვამლის ავტომატური ატმოსფერო
	კვამლზე მორეაგირე მეხჯიხელი
	სახანძრო განგაშის ღილაკი
	საგანგებო ხმოვანი განგაშის სისტემა
	სახანძრო სიგნალიზაცია
	ავტომაშხეფი სისტემა
	საკვარიო განათება
	სახანძრო-სამაშველო სამსახურის მიერ გამოსაყენებელი მისაერთებელი
	ჰიდრანტი

ფუნქციური დანიშნულება:
მრავალბინიანი საცხოვრებელი სახლი

მისამართი:
ქალაქი თბილისი, სპირიდონ ვირსალაძის ქუჩა №5

არქიტექტორი:
ალექსანდრე ზაქარეიშვილი

დამკვეთი:
შპს "ჯერსპექტივა"

შენიშვნები:

შენობის კონსტრუქციის ტიპი	B-I
ძირითადი კონსტრუქციული ჩარჩო	2
მხიდი ჯედლები გარე შიგა	 2 2
არამხიდი ჯედლები და ტიხრები გარე	ცხრილი 602
არამხიდი ჯედლები და ტიხრები შიგა	0
იატაკის კონსტრუქცია და არაძირითადი ნაწილი	2
სახურავის კონსტრუქცია და არაძირითადი ნაწილი	1

გზა-კიბეები და ვესტიბიულები ნიავდება მექანიკურად/დაწნევადია.

მიწისქვეშა ავტოსადგომი გარაჟი და დერეფნები აღჭურვილია მექანიკური განიავების/კვამლის მექანიკური გაწოვის სისტემით.

ლიფტის ფოიეები და შახტები დაწნევადია ჰაერის დაწნევის სისტემა უზრუნველყოფილი იქნება სათადარიგო ელმომარაგებით.

დენის გათიშვის შემთხვევაში სათადარიგო ელექტროსისტემა ავტომატურად გაანათებს გასასვლელ საშუალებებს.

კონსტრუქციული პროექტის დამუშავებისას დაცული იქნას I-B კონსტრუქციის ტიპის მოთხოვნები.
ხანძარსაწინააღმდეგო დაცვის სისტემების საინჟინრო დოკუმენტაცია დამუშავდეს 28.01.16 წ. №41 დადგენილების შესაბამისად.

დაჯავებულობის გეგმა +24.80 ნიშნულზე
მასშტაბი 1:400

ტექნიკურ-ეკონომიკური მაჩვენებლები:

საცხოვრებელი ფართობი - 1399.57 კვ.მ.
საერთო ფართობი - 240.48 კვ.მ.
კიბის უკრეტელა და სადარბაზოს ფართობი - 163.05 კვ.მ.
დამხმარე ფართობი - 11.60

სართულის დაჯავებულობის ფართობი

საცხოვრებელი ჯგუფი (სც-2) - 1640.05 კვ.მ.
დამხმარე ჯგუფი (დს) - 11.60 კვ.მ.

ბინების რაოდენობა - 27
დამკავებულთა რაოდენობა - 90

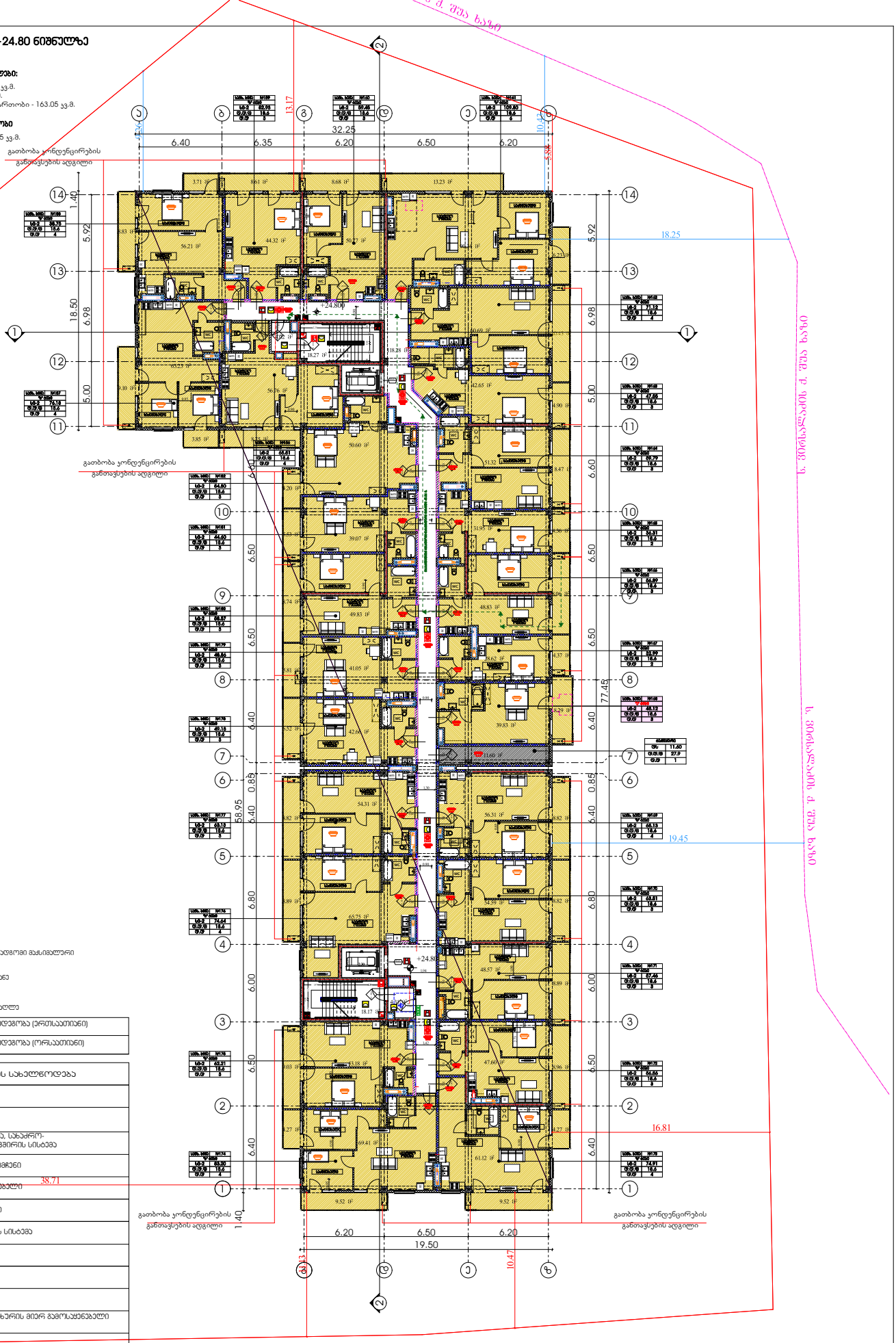

პირობითი აღნიშვნები

EXIT გასასვლელი

გასასვლელზე მიმავალი მაჭიმავალი ისარი

ისარი თვითსუფალი სიმაღლე
ისარი ნიშანი
ხანგრძლივობა (წთ)
ისარი თვითსუფალი სიმაღლე

	ევაკუაციის მიმართულება (ერთსართულიანი)
	ევაკუაციის მიმართულება (ორსართულიანი)

	სიმბოლოს სახელწოდება
	ხელის ცეცხლმაქრი
	სახანძრო მილსადგარი
	ორმხრივი კავშირის სისტემა, სახანძრო-სამაშველო დანაყოფთან კავშირის სისტემა
	კვამლის ავტომატური აღმოჩენი
	კვამლზე მოქმედი მექანიკური
	სახანძრო განგაშის ღილაკი
	საგანგებო ხმოვანი განგაშის სისტემა
	სახანძრო სიგნალიზაცია
	ავტომაშხეფი სისტემა
	საკვარიო განათება
	სახანძრო-სამაშველო სამსახურის მიერ გამოსაყენებელი მისაერთებელი
	ჰიდრანტი

ფუნქციური დანიშნულება:
მრავალბინიანი საცხოვრებელი სახლი

მისამართი:
ქალაქი თბილისი, სპირიდონ ვირსალაძის ქუჩა №5

არქიტექტორი:
ალექსანდრე ზაქარეიშვილი

დამკვეთი:
შპს "ჯერსპექტივა"

შენიშვნები:

შენობის კონსტრუქციის კლასი	B-I
ძირითადი კონსტრუქციული ჯარიმო	2
მზიდი კედლები გარე შიგა	 2 2
არამზიდი კედლები და ტიხრები გარე	ცხრილი 602
არამზიდი კედლები და ტიხრები შიგა	0
იატაკის კონსტრუქცია და არაძირითადი ნაწილი	2
სახურავის კონსტრუქცია და არაძირითადი ნაწილი	1

გზა-ყიბეები და ვესტიბიულები ნიავდება მექანიკურად/დაწნევადია.

მიწისქვეშა ავტოსადგომი გარაჟი და დერეფნები აღჭურვილია მექანიკური განიავების/კვამლის მექანიკური გაწოვის სისტემით.

ლიფტის ფოიეები და შახტები დაწნევადია ჰაერის დაწნევის სისტემა უზრუნველყოფილი იქნება სათადარიგო ელმომარაგებით.

დენის გათიშვის შემთხვევაში სათადარიგო ელექტროსისტემა ავტომატურად გაანათებს გასასვლელ სამუალებებს.

კონსტრუქციული პროექტის დამუშავებისას დაცული იქნას I-B კონსტრუქციის ტიპის მოთხოვნები.
ხანძარსაწინააღმდეგო დაცვის სისტემების საინჟინრო დოკუმენტაცია დამუშავდეს 28.01.16 წ. №41 დადგენილების მესაბამისად.

დაჯავებულობის გეგმა +28.10 ნიშნულზე
მასშტაბი 1:400

ტექნიკურ-ეკონომიკური მაჩვენებლები:

საცხოვრებელი ფართობი - 1400.34 კვ.მ.
საერთო ფართობი - 241.34 კვ.მ.
კიბის უკრეტელა და სადარბაზოს ფართობი - 163.63 კვ.მ.
დამხმარე ფართობი - 11.83

სართულის დაჯავებულობის ფართობი

საცხოვრებელი ჯგუფი (სც-2) - 1641.68 კვ.მ.
დამხმარე ჯგუფი (დს) - 11.83 კვ.მ.

ბინების რაოდენობა - 27
დამკავებულთა რაოდენობა - 92

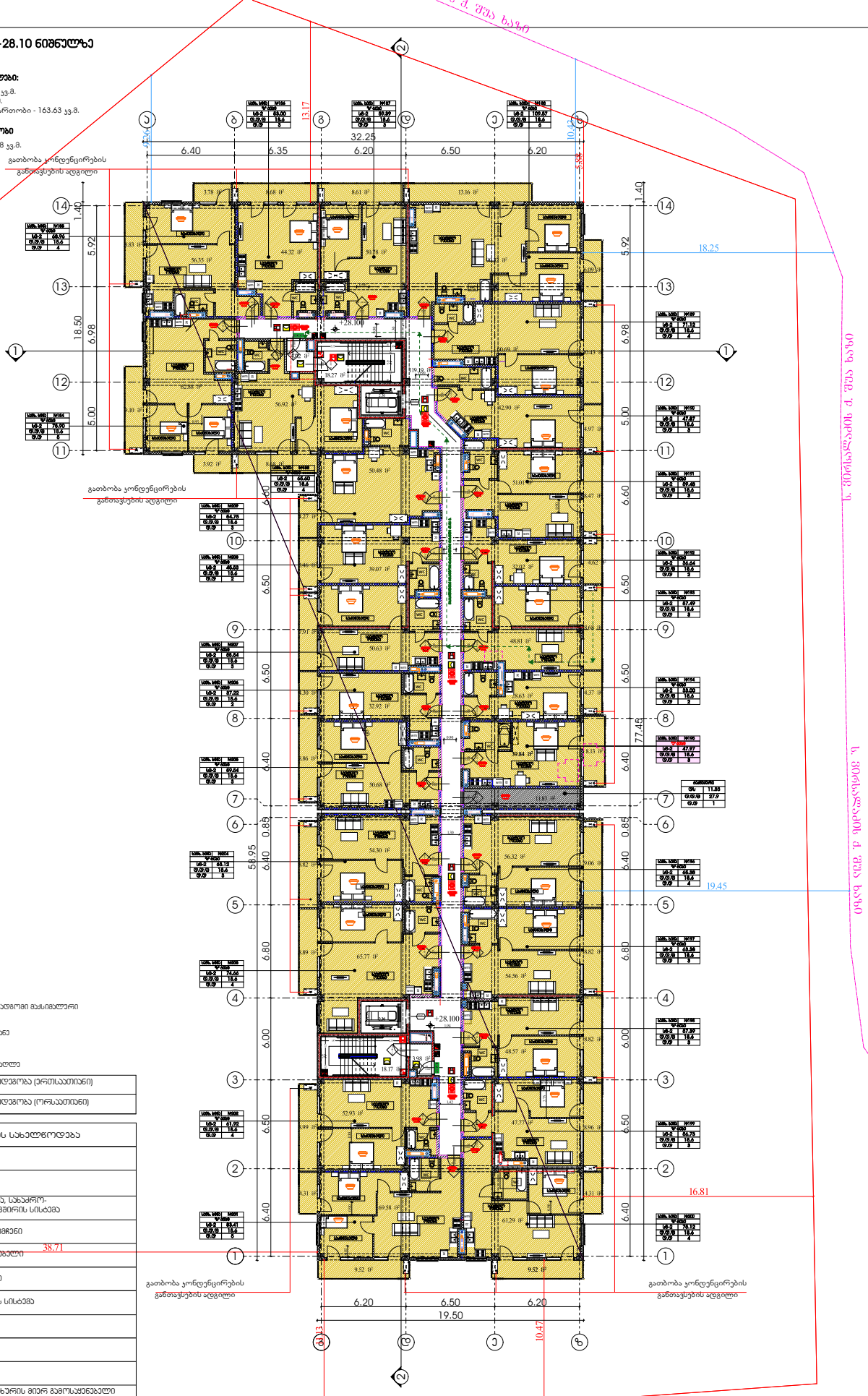

პირობითი აღნიშვნები

EXIT	გასასვლელი
	გასასვლელზე მიმავალი მაჯისმაგვარი სვეტის მანძილი
	პარის თავისუფალი სიმაღლე
	პარის ნიშადი
	ხანძარმედეგობა (წთ)
	პარის თავისუფალი სიმაღლე

	პედლის ცეცხლმედეგობა (ერთსაათიანი)
	პედლის ცეცხლმედეგობა (ორსაათიანი)

	სიმბოლოს სახელწოდება
	ხელის ცეცხლმაქრი
	სახანძრო მილსადგარი
	ორმხრივი კავშირის სისტემა, სახანძრო-სამაშველო დანაყოფთან კავშირის სისტემა
	კვამლის ავტომატური ალმოჩენი
	კვამლზე მორეაგირე მუხლუხელი
	სახანძრო განგაშის ღილაკი
	სპრინკლერი ხმოვანი განგაშის სისტემა
	სახანძრო სიგნალიზაცია
	ავტომაშხეფი სისტემა
	საევარიო განათება
	სახანძრო-სამაშველო სამსახურის მიერ გამოსაყენებელი მისაერთებელი
	ჰიდრანტი

ფუნქციური დანიშნულება:
მრავალბინიანი საცხოვრებელი სახლი

მისამართი:
ქალაქი თბილისი, სპირიდონ ვირსალაძის ქუჩა №5

არქიტექტორი:
ალექსანდრე ზაქარეიშვილი

დამკვეთი:
შპს "ვერსპექტივა"

შენიშვნები:

შენობის კონსტრუქციის კლასი	B-I
ძირითადი კონსტრუქციული ჩარჩო	2
მხიდი აეტლები გარე შიგა	2 2
პარამხიდი აეტლები და ტიხრები გარე	ცხრილი 602
პარამხიდი აეტლები და ტიხრები შიგა	0
იატაკის კონსტრუქცია და არაძირითადი ნაწილი	2
სახერხვის კონსტრუქცია და არაძირითადი ნაწილი	1

გზა-ყიბეები და ვესტიბიულები ნიავდება მექანიკურად/დაწნევადია.

მიწისქვეშა ავტოსადგომი გარაჟი და დერეფნები აღჭურვილია მექანიკური განიავების/კვამლის მექანიკური გაწოვის სისტემით.

ლიფტის ფოიეები და შახტები დაწნევადია ჰაერის დაწნევის სისტემა უზრუნველყოფილი იქნება სათადარიგო ელმომარაგებით.

დენის გათიშვის შემთხვევაში სათადარიგო ელექტროსისტემა ავტომატურად გაანათებს გასასვლელ სამუალებებს.

კონსტრუქციული პროექტის დამუშავებისას დაცული იქნას I-B კონსტრუქციის ტიპის მოთხოვნები.
ხანძარსაწინააღმდეგო დაცვის სისტემების საინჟინრო დოკუმენტაცია დამუშავდეს 28.01.16 წ. №41 დადგენილების შესაბამისად.

დაკავებულობის გეგმა +31.40 ნიშნულზე
მასშტაბი 1:400

ტექნიკური-ეკონომიკური მაჩვენებლები:

საცხოვრებელი ფართობი - 1400.34 კვ.მ.
საფაფხულო ფართობი - 241.34 კვ.მ.
კიბის უჯრედისა და სადარბაზოს ფართობი - 163.63 კვ.მ.
დამხმარე ფართობი - 11.83

სართულის დაკავებულობის ფართობი

საცხოვრებელი ჯგუფი (სც-2) - 1641.68 კვ.მ.
დამხმარე ჯგუფი (დს) - 11.83 კვ.მ.

ბინების რაოდენობა - 27
დამკავებელთა რაოდენობა - 92

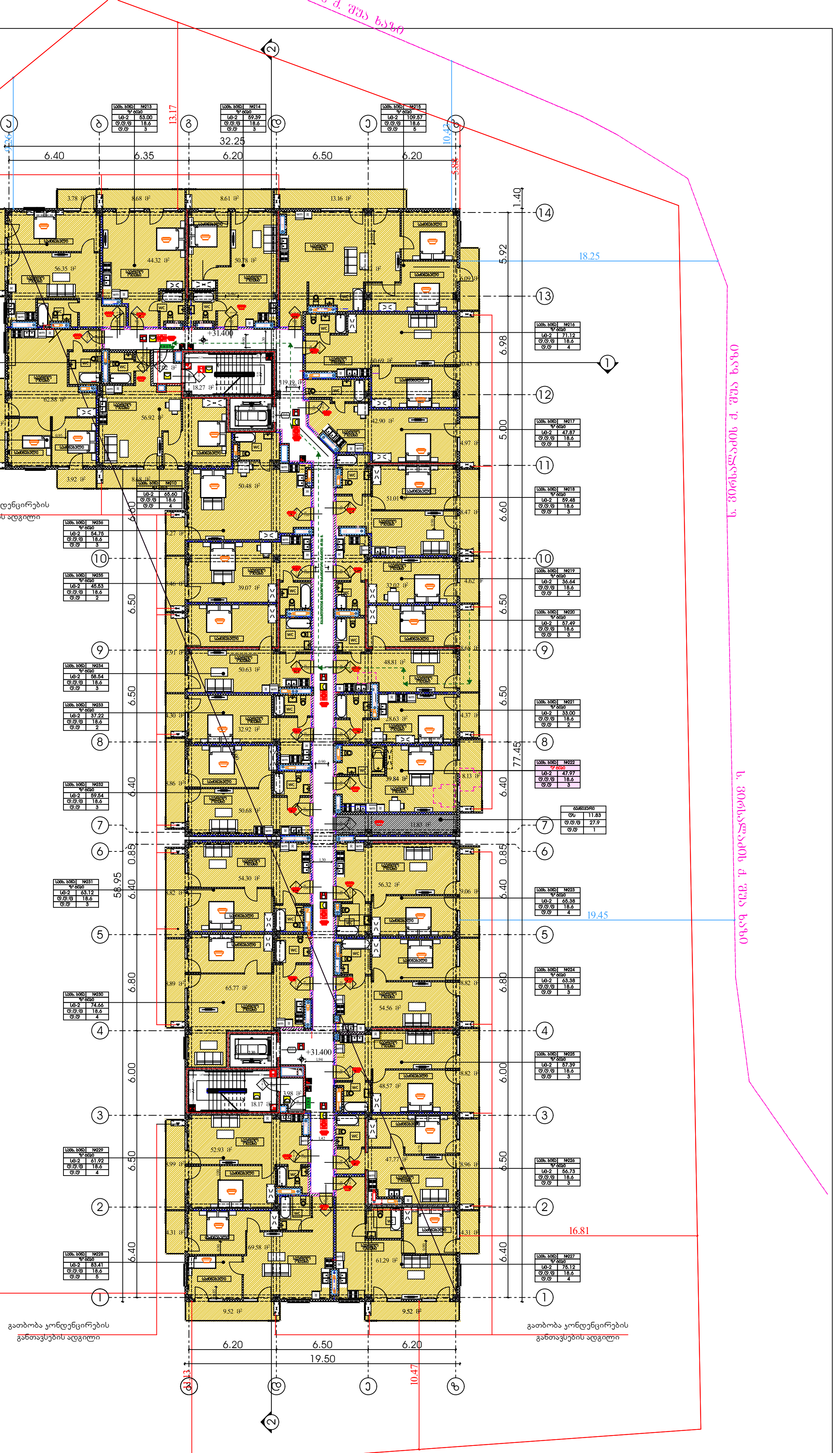

პირობითი აღნიშვნები

EXIT	გასასვლელი
	გასასვლელთან მისადგომი მაქსიმალური სავალი მანძილი
	კარის თავისუფალი სიგანე
	კარის ნომერი
	ხანძარმედეგობა (წთ)
	კარის თავისუფალი სიმაღლე

— · — · —	კედლის ცეცხლმედეგობა (ერთსაათიანი)
- - - - -	კედლის ცეცხლმედეგობა (ორსაათიანი)

	სიმბოლოს სახელწოდება
	ხელის ცეცხლმაქრი
	სახანძრო მილდგარი
	ორმხრივი კავშირის სისტემა, სახაძრო-სამაშველო დანაყოფთან კავშირის სისტემა
	კვამლის ავტომატური აღმომჩენი
	კვამლზე მორეაგირე მაუწყებელი
	სახანძრო განგაშის ღილაკი
	საგანგებო ხმოვანი განგაშის სისტემა
	სახანძრო სიგნალიზაცია
	ავტოსაშხეფი სისტემა
	საავარიო განათება
	სახანძრო-სამაშველო სამსახურის მიერ გამოსაყენებელი მისაერთებელი
	ჰიდრანტი

ფუნქციური დანიშნულება:
მრავალბინიანი საცხოვრებელი სახლი

მისამართი:
ქალაქი თბილისი, სპირიდონ ვირსალაძის ქუჩა №5

არქიტექტორი:
ალექსანდრე ზაქარეიშვილი

დამკვეთი:
შპს "პერსპექტივა"

შენიშვნები:

შენობის კონსტრუქციის ტიპი	B-I
ძირითადი კონსტრუქციული ჩარჩო	2
მზიდი კედლები გარე შიგა	 2 2
არამზიდი კედლები და ტიხრები გარე	ცხრილი 602
არამზიდი კედლები და ტიხრები შიგა	0
იატაკის კონსტრუქცია და არაძირითადი ნაწილი	2
სახურავის კონსტრუქცია და არაძირითადი ნაწილი	1

გზა-კიბეები და ვესტიბიულები ნიავდება მექანიკურად/დაწნევადია.

მიწისქვეშა ავტოსადგომი გარაჟი და დერეფნები აღჭურვილია მექანიკური განიავების/კვამლის მექანიკური გაწოვის სისტემით.

ლიფტის ფოიეები და შახტები დაწნევადია ჰაერის დაწნევის სისტემა უზრუნველყოფილი იქნება სათადარიგო ელმომარაგებით.

დენის გათიშვის შემთხვევაში სათადარიგო ელექტროსისტემა ავტომატურად გაანათებს გასასვლელ საშუალებებს.

კონსტრუქციული პროექტის დამუშავებისას დაცული იქნას I-B კონსტრუქციის ტიპის მოთხოვნები.
ხანძარსაწინააღმდეგო დაცვის სისტემების საინჟინრო დოკუმენტაცია დამუშავდეს 28.01.16 წ. №41 დადგენილების შესაბამისად.

დაუკავებულობის გეგმა +34.70 ნიშნულზე
მასშტაბი 1:400

ტექნიკურ-ეკონომიკური მაჩვენებლები:

საცხოვრებელი ფართობი - 210.92 კვ.მ.
საერთო ფართობი - 1617.16 კვ.მ.
კიბის უკრეტყლა და სადარბაზოს ფართობი - 49.96 კვ.მ.
დამხმარე ფართობი - 6.28

სართულის დაუკავებულობის ფართობი

საცხოვრებელი ჯგუფი (სც-2) - 219.11 კვ.მ.
დამხმარე ჯგუფი (დს) - 6.28 კვ.მ.
ტერასა (სც-2) - 1608.97 კვ.მ.

ბინების რაოდენობა - 1
დამკავებულთა რაოდენობა - 93

წყალშემკრები

ქ. შეა ხაზი

ს. ვირსალაძის ქ. შეა ხაზი

ს. ვირსალაძის ქ. შეა ხაზი



პირობითი აღნიშვნები

EXIT გასასვლელი

გასასვლელზე მიმავალი მაჭიმავლური სავალი გზაკვეთილი

პარის თვითსუფალი სიმაღლე

პარის ნოველი

ხანძარმედეგობა (EI30)

პარის თვითსუფალი სიმაღლე

ლიფტის სამანქანო

	პედლის ცეცხლმედეგობა (ერთსაათიანი)
	პედლის ცეცხლმედეგობა (ორსაათიანი)

	სიმბოლოს სახელწოდება
	ხელის ცეცხლმაქრი
	სახანძრო მილსადგარი
	ორმხრივი კავშირის სისტემა, სახანძრო-სამაშველო დანაყოფთან კავშირის სისტემა
	კვამლის ავტომატური ალმოჩენი
	კვამლზე მორეაგირე მაუწყებელი
	სახანძრო განგმის ღილაკი
	საგანგებო ხმოვანი გაფრთხილების სისტემა
	სახანძრო სიგნალიზაცია
	ავტომატიკის სისტემა
	საკვარიო განათება
	სახანძრო-სამაშველო სამსახურის მიერ გამოსაყენებელი მისაერთებელი
	ჰიდრანტი

ფუნქციური დანიშნულება:
მრავალბინიანი საცხოვრებელი სახლი

მისამართი:
ქალაქი თბილისი, სპირიდონ ვირსალაძის ქუჩა №5

არქიტექტორი:
ალექსანდრე ზაქარეიშვილი

დამკვეთი:
შპს "ჯერსპექტივა"

შენიშვნები:

შენობის კონსტრუქციის კლასი	B-I
ძირითადი კონსტრუქციული ჩარჩო	2
მხიდი კედლები გარე შიგა	2 2
არამხიდი კედლები და ტიხრები გარე	ცხრილი 602
არამხიდი კედლები და ტიხრები შიგა	0
იატაკის კონსტრუქცია და არაძირითადი ნაწილი	2
სახურავის კონსტრუქცია და არაძირითადი ნაწილი	1

გზა-კიბეები და ვესტიბიულები ნიავდება მექანიკურად/დაწნევადია.

მიწისქვეშა ავტოსადგომი გარაჟი და დერეფნები აღჭურვილია მექანიკური განიავების/კვამლის მექანიკური გაწოვის სისტემით.

ლიფტის ფოიეები და შახტები დაწნევადია ჰაერის დაწნევის სისტემა უზრუნველყოფილი იქნება სათადარიგო ელმომარაგებით.

დენის გათიშვის შემთხვევაში სათადარიგო ელექტროსისტემა ავტომატურად გაანათებს გასასვლელ სამუალებებს.

კონსტრუქციული პროექტის დამუშავებისას დაცული იქნას I-B კონსტრუქციის ტიპის მოთხოვნები.
ხანძარსაწინააღმდეგო დაცვის სისტემების საინჟინრო დოკუმენტაცია დამუშავდეს 28.01.16 წ. №41 დადგენილების მესაბამისად.

გადახურვის გეგმა +38.00 ნიშნულზე

მასშტაბი 1:400

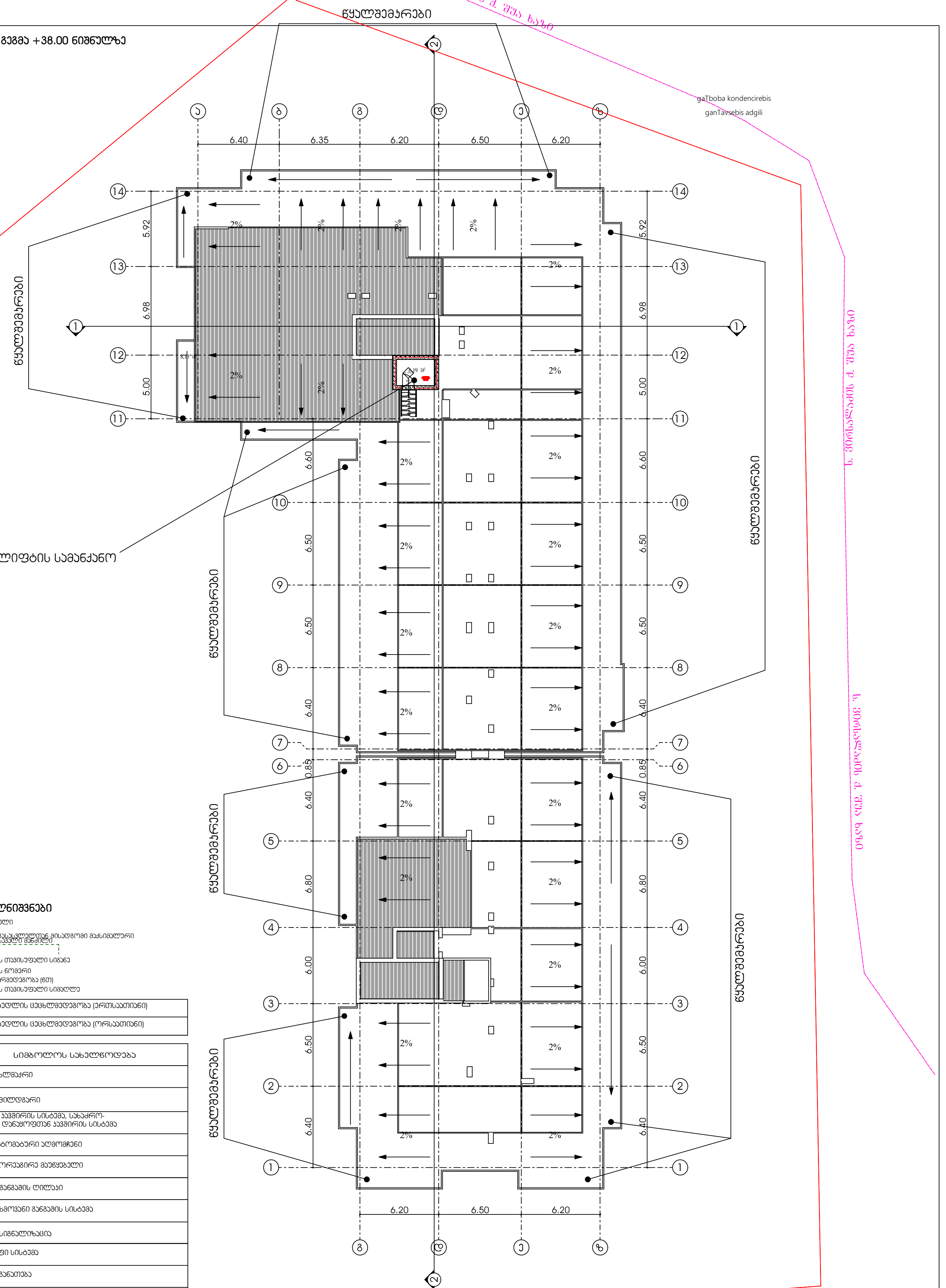

პირობითი აღნიშვნები

EXIT — გასასვლელი

გასასვლელთან მისადგომი მაქსიმალური სავალი მანძილი

კარის თავისუფალი სიგანე
კარის ნომერი
ხანძარმედეგობა (წთ)
კარის თავისუფალი სიმაღლე

— · — · —	კედლის ცეცხლმედეგობა (ერთსაათიანი)
- - - - -	კედლის ცეცხლმედეგობა (ორსაათიანი)

	სიმბოლოს სახელწოდება
	ხელის ცეცხლმაქრი
	სახანძრო მილდგარი
	ორმხრივი კავშირის სისტემა, სახაძრო-სამაშველო დანაყოფთან კავშირის სისტემა
	კვამლის ავტომატური აღმომჩენი
	კვამლზე მორეაგირე მაუწყებელი
	სახანძრო განგაშის ღილაკი
	საგანგებო ხმოვანი განგაშის სისტემა
	სახანძრო სიგნალიზაცია
	ავტოსაშხეფი სისტემა
	საავარიო განათება
	სახანძრო-სამაშველო სამსახურის მიერ გამოსაყენებელი მისაერთებელი
	ჰიდრანტი

ფუნქციური დანიშნულება:
მრავალბინიანი საცხოვრებელი სახლი

მისამართი:
ქალაქი თბილისი, სპირიდონ ვირსალაძის ქუჩა №5

არქიტექტორი:
ალექსანდრე ზაქარეიშვილი

დამკვეთი:
შპს "პერსპექტივა"

შენიშვნები:

შენობის კონსტრუქციის ტიპი	B-I
ძირითადი კონსტრუქციული ჩარჩო	2
მზიდი კედლები გარე შიგა	 2 2
არამზიდი კედლები და ტიხრები გარე	ცხრილი 602
არამზიდი კედლები და ტიხრები შიგა	0
იატაკის კონსტრუქცია და არაძირითადი ნაწილი	2
სახურავის კონსტრუქცია და არაძირითადი ნაწილი	1

გზა-კიბეები და ვესტიბიულები ნიავდება მექანიკურად/დაწნევადია.

მიწისქვეშა ავტოსადგომი გარაჟი და დერეფნები აღჭურვილია მექანიკური განიავების/კვამლის მექანიკური გაწოვის სისტემით.

ლიფტის ფოიეები და შახტები დაწნევადია ჰაერის დაწნევის სისტემა უზრუნველყოფილი იქნება სათადარიგო ელმომარაგებით.

დენის გათიშვის შემთხვევაში სათადარიგო ელექტროსისტემა ავტომატურად გაანათებს გასასვლელ საშუალებებს.

კონსტრუქციული პროექტის დამუშავებისას დაცული იქნას I-B კონსტრუქციის ტიპის მოთხოვნები.
ხანძარსაწინააღმდეგო დაცვის სისტემების საინჟინრო დოკუმენტაცია დამუშავდეს 28.01.16 წ. №41 დადგენილების შესაბამისად.

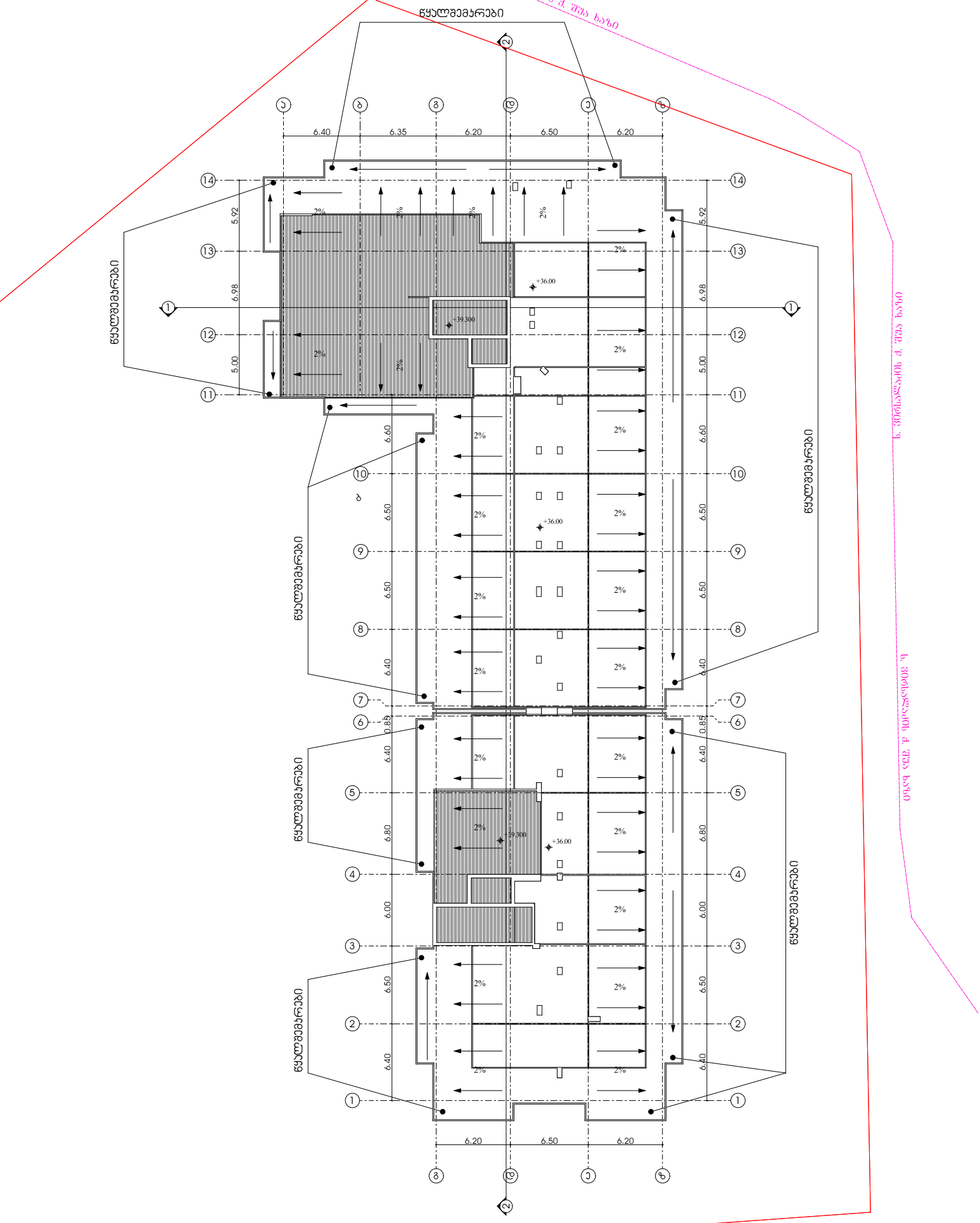

eologia:	saxanZro	saproeqto	mravalbiniani

ტექნიკური-ეკონომიკური მაჩვენებლები:

სასაწყობე ფართობი - 238.20 კვ.მ.
ტექნიკური ფართობი - 116.83 კვ.მ.
ჯიხის უკრეტისა და სადარბაზოს ფართობი - 54.59 კვ.მ.
ავტოსადგომის ფართობი - 1197.87

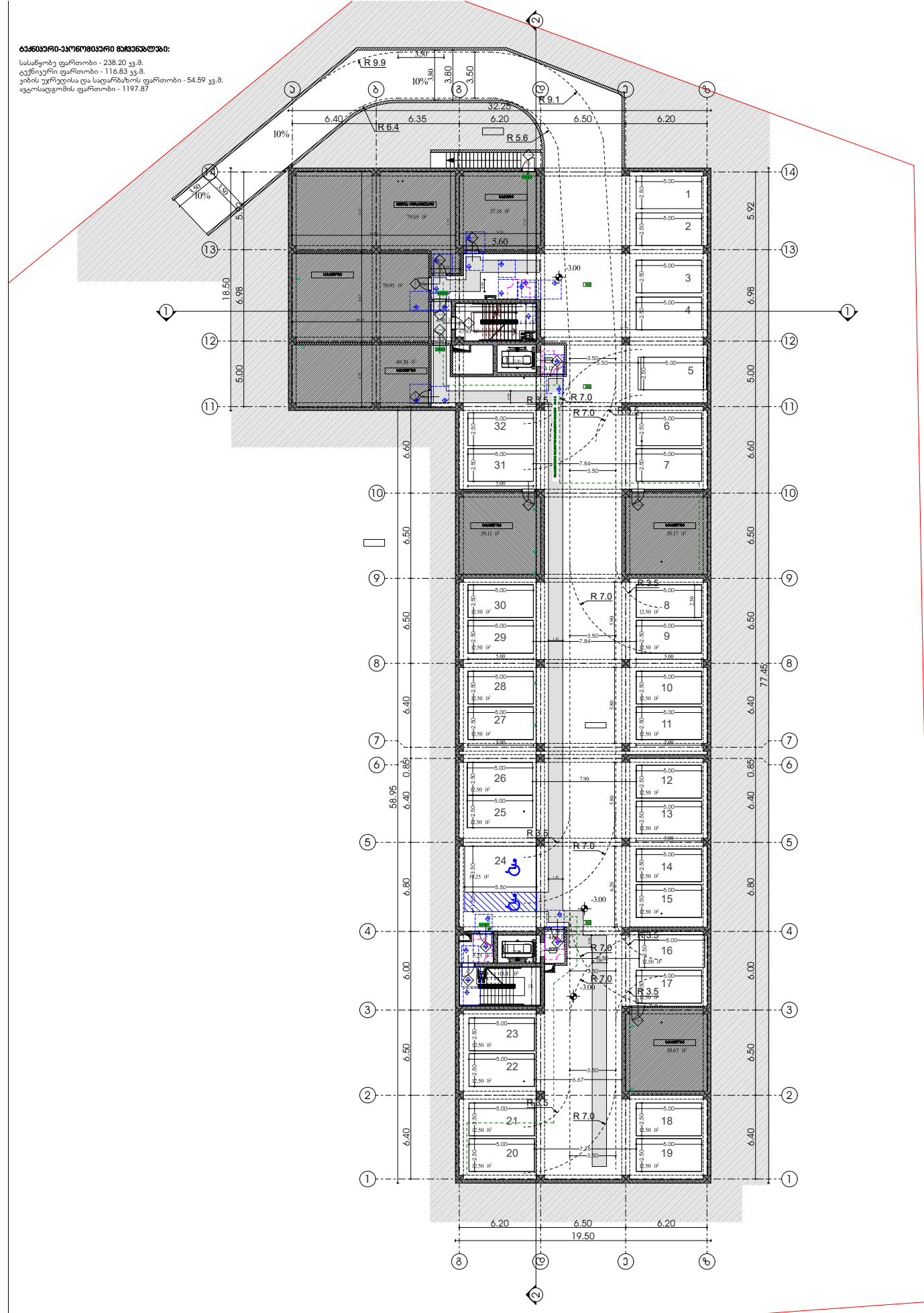

ფუნქციური დანიშნულება:
მრავალბინიანი საცხოვრებელი სახლი

მისამართი:
ქალაქი თბილისი, სვირიდონ ვირსალაძის ქუჩა №5

არქიტექტორი:
ალექსანდრე ზაქარეიშვილი

დამკვეთი:
შპს "ვერსპექტივა"

შენიშვნები:

შენობის კონსტრუქციის ტიპი	B-I
ძირითადი კონსტრუქციული ჩარჩო	2
მზიდი კედლები გარე შიგა	 2 2
არამზიდი კედლები და ტიხრები გარე	ცხრილი 602
არამზიდი კედლები და ტიხრები შიგა	0
იატაკის კონსტრუქცია და არაქირითული ნაწილი	2
სახურავის კონსტრუქცია და არაქირითული ნაწილი	1

გზა-ყიბეები და ვესტიბიულები ნიავდება მექანიკურად/დაწნევადია.

მიწისქვეშა ავტოსადგომი გარაჟი და დერეფნები აღჭურვილია მექანიკური განიავების/ვაკმლის მექანიკური გაწოვის სისტემით.

ლიფტის ფოიეები და შახტები დაწნევადია ჰაერის დაწნევის სისტემა უზრუნველყოფილი იქნება სათადარიგო ელმომარაგებით.

დენის გათიშვის შემთხვევაში სათადარიგო ელექტროსისტემა ავტომატურად გაანათებს გასასვლელ საშუალებებს.

კონსტრუქციული პროექტის დამუშავებისას დაცული იქნას I-B კონსტრუქციის ტიპის მოთხოვნები.

ხანძარსაწინააღმდეგო დაცვის სისტემების საინჟინრო დოკუმენტაცია დამუშავდეს 28.01.16 წ. №41 დადგენილების შესაბამისად.



ფუნქციური დანიშნულება:
მრავალბინიანი საცხოვრებელი სახლი

მისამართი:
ქალაქი თბილისი, სპირიდონ ვირსალაძის ქუჩა №5

არქიტექტორი:
ალექსანდრე ზაქარეიშვილი

დამკვეთი:
შპს "ვერსპექტივა"

შენიშვნები:

შენობის კონსტრუქციის ტიპი	B-I
ძირითადი კონსტრუქციული ჩარჩო	2
მზიდი კედლები გარე შიდა	2 2
არამზიდი კედლები და ტიხრები გარე	ცხრილი 602
არამზიდი კედლები და ტიხრები შიდა	0
იატაკის კონსტრუქცია და არაქირითული ნაწილი	2
სახურავის კონსტრუქცია და არაქირითული ნაწილი	1

გზა-ყიბეები და ვესტიბიულები ნიავდება მექანიკურად/დაწნევადია.

მიწისქვეშა ავტოსადგომი გარაჟი და დერეფნები აღჭურვილია მექანიკური განიავების/ყვამლის მექანიკური გაწოვის სისტემით.

ლიფტის ფოიეები და შახტები დაწნევადია ჰაერის დაწნევის სისტემა უზრუნველყოფილი იქნება სათადარიგო ელმომარაგებით.

დენის გათიშვის შემთხვევაში სათადარიგო ელექტროსისტემა ავტომატურად გაანათებს გასასვლელ სამუალებებს.

კონსტრუქციული პროექტის დამუშავებისას დაცული იქნას I-B კონსტრუქციის ტიპის მოთხოვნები.
ხანძარსაწინააღმდეგო დაცვის სისტემების საინჟინრო დოკუმენტაცია დამუშავდეს 28.01.16 წ. №41 დადგენილების შესაბამისად.

ბინათმშენებლობითი მაჩვენებლები:

საცხოვრებელი ფართობი - 1390.33 კვ.მ.
საფაფხულო ფართობი - 218.43 კვ.მ.
ეიბის უკრედისა და სადარბაზოს ფართობი - 161.97 კვ.მ.
დამხმარე ფართობი - 11.56

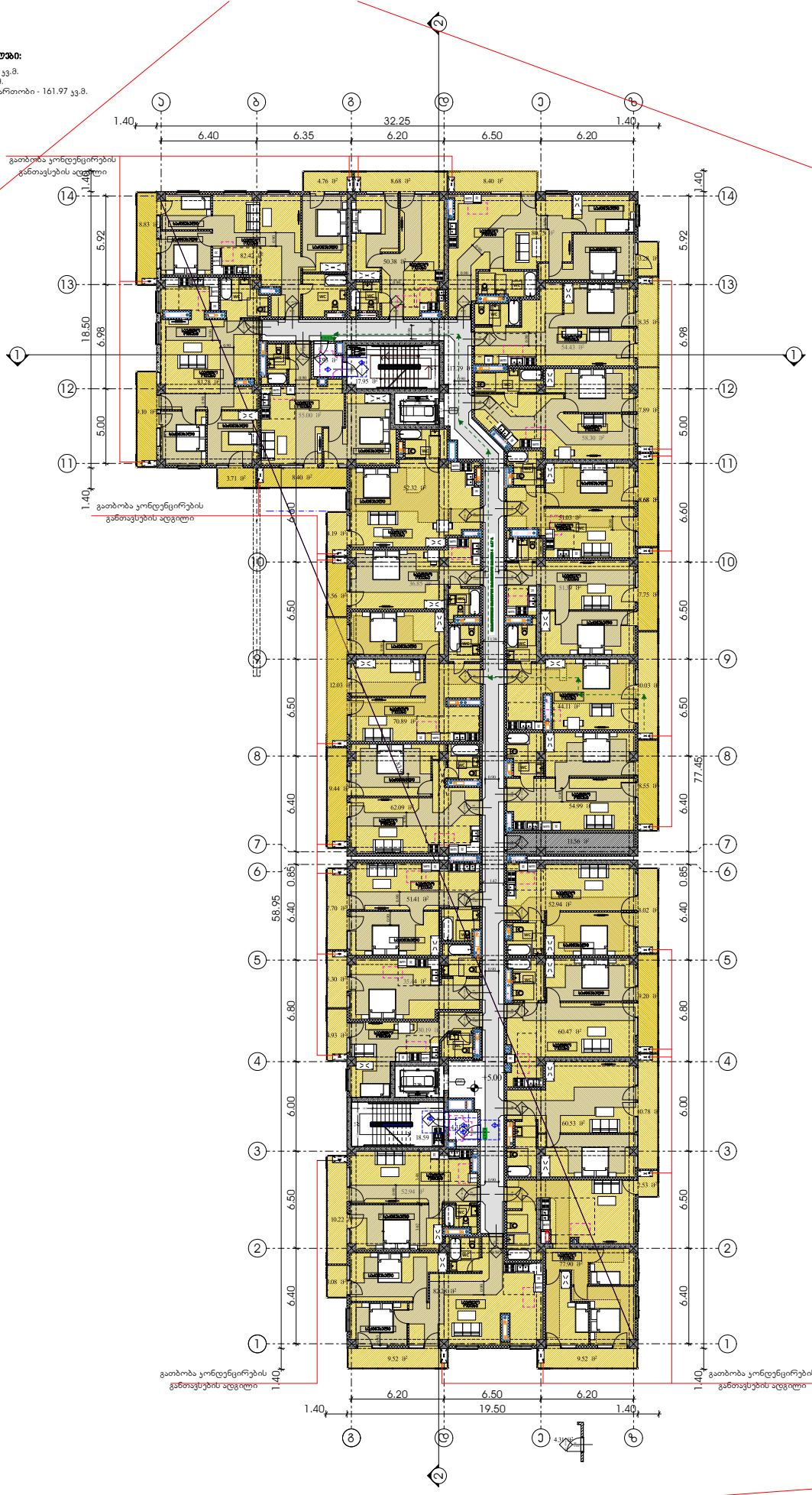

ფუნქციური დანიშნულება:
მრავალბინიანი საცხოვრებელი სახლი

მისამართი:
ქალაქი თბილისი, სპირიდონ ვირსალაძის ქუჩა №5

არქიტექტორი:
ალექსანდრე ზაქარეიშვილი

დამკვეთი:
შპს "ვერსპექტივა"

შენიშვნები:

შენობის კონსტრუქციის ტიპი	B-I
ძირითადი კონსტრუქციული ჩარჩო	2
მზიდი კედლები გარე შიგა	2 2
არამზიდი კედლები და ტიხრები გარე	სხვილი 602
არამზიდი კედლები და ტიხრები შიგა	0
იატაკის კონსტრუქცია და არაქირითული ნაწილი	2
სახურავის კონსტრუქცია და არაქირითული ნაწილი	1

გზა-ყიბეები და ვესტიბიულები ნიავდება მექანიკურად/დაწნევადია.

მიწისქვეშა ავტოსადგომი გარაჟი და დერეფნები აღჭურვილია მექანიკური განიავების/კვამლის მექანიკური გაწოვის სისტემით.

ლიფტის ფოიეები და შახტები დაწნევადია ჰაერის დაწნევის სისტემა უზრუნველყოფილი იქნება სათადარიგო ელმომარაგებით.

დენის გათიშვის შემთხვევაში სათადარიგო ელექტროსისტემა ავტომატურად გაანათებს გასასვლელ სამუალებებს.

კონსტრუქციული პროექტის დამუშავებისას დაცული იქნას I-B კონსტრუქციის ტიპის მოთხოვნები.
ხანძარსაწინააღმდეგო დაცვის სისტემების საინჟინრო დოკუმენტაცია დამუშავდეს 28.01.16 წ. №41 დადგენილების შესაბამისად.

ტექნიკური-ეკონომიკური მაჩვენებლები:

საცხოვრებელი ფართობი - 1396.2კვ.მ.
საფეხურული ფართობი - 230.25 კვ.მ.
ეიბის უკრუღისა და სადარბაზოს ფართობი - 163.09კვ.მ.
დამხმარე ფართობი - 11.65 კვ.მ.

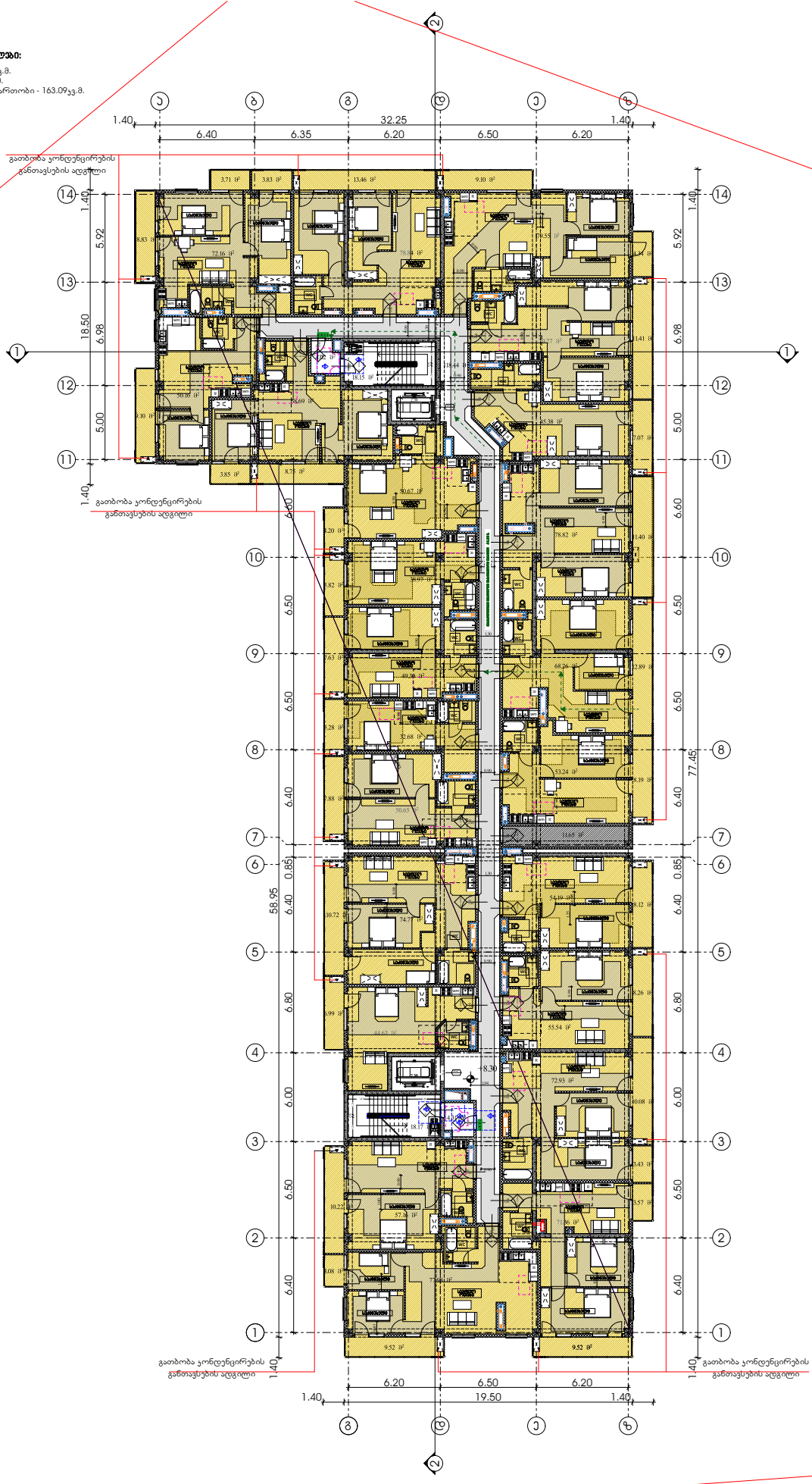

ფუნქციური დანიშნულება: მრავალბინიანი საცხოვრებელი სახლი	
მისამართი: ქალაქი თბილისი, სჰირიდონ ვირსალაძის ქუჩა №5	
არქიტექტორი: ალექსანდრე ზაქარეიშვილი	
დამკვეთი: შპს "ვერსპექტივა"	

შენიშვნები:

შენობის კონსტრუქციის ტიპი	B-I
ძირითადი კონსტრუქციული ჩარჩო	2
მზიდი კედლები გარე შიგა	 2 2
არამზიდი კედლები და ტიხრები გარე	სხვრილი 602
არამზიდი კედლები და ტიხრები შიგა	0
იატაკის კონსტრუქცია და არაქირითული ნაწილი	2
სახურავის კონსტრუქცია და არაქირითული ნაწილი	1

გზა-ყიბეები და ვესტიბიულები ნიავდება მექანიკურად/დაწნევადია.

მიწისქვეშა ავტოსადგომი გარაჟი და დერეფნები აღჭურვილია მექანიკური განიავების/ყვამლის მექანიკური გაწოვის სისტემით.

ლიფტის ფოიეები და შახტები დაწნევადია ჰაერის დაწნევის სისტემა უზრუნველყოფილი იქნება სათადარიგო ელმომარაგებით.

დენის გათიშვის შემთხვევაში სათადარიგო ელექტროსისტემა ავტომატურად გაანათებს გასასვლელ საშუალებებს.

კონსტრუქციული პროექტის დამუშავებისას დაცული იქნას I-B კონსტრუქციის ტიპის მოთხოვნები.
ხანძარსაწინააღმდეგო დაცვის სისტემების საინჟინრო დოკუმენტაცია დამუშავდეს 28.01.16 წ. №41 დადგენილების შესაბამისად.

ტექნიკური-ეკონომიკური მაჩვენებლები:

საცხოვრებელი ფართობი - 1395.66 კვ.მ.
საფაფხულო ფართობი - 234.75 კვ.მ.
ეიბის უკრუღისა და სადარბაზოს ფართობი - 162.09 კვ.მ.
დამხმარე ფართობი - 11.65

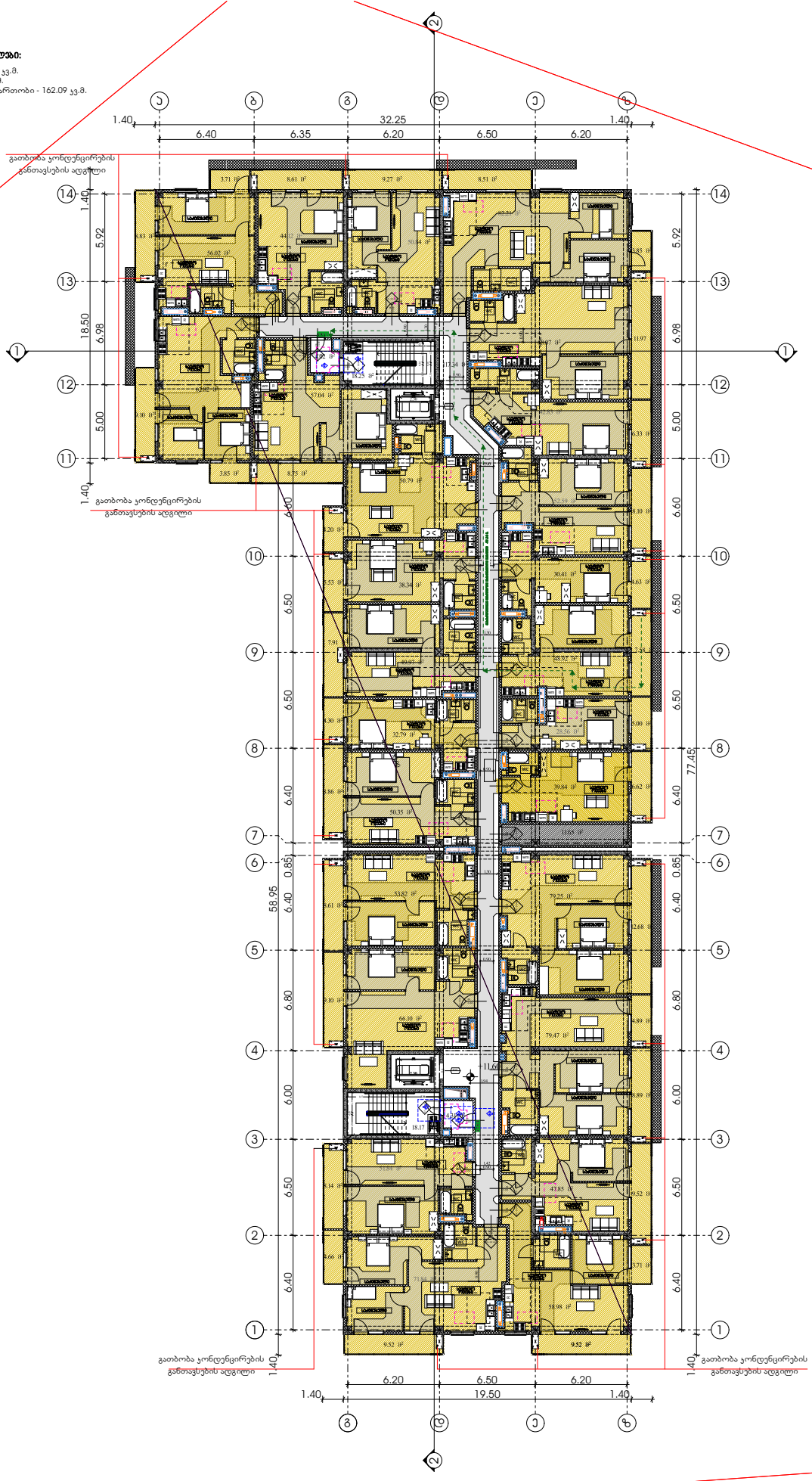

ფუნქციური დანიშნულება:
მრავალბინიანი საცხოვრებელი სახლი

მისამართი:
ქალაქი თბილისი, სპირიდონ ვირსალაძის ქუჩა №5

არქიტექტორი:
ალექსანდრე ზაქარეიშვილი

დამკვეთი:
შპს "ვერსპექტივა"

შენიშვნები:

შენობის კონსტრუქციის ტიპი	B-I
ძირითადი კონსტრუქციული ჩარჩო	2
მზიდი კედლები გარე შიგა	 2 2
არამზიდი კედლები და ტიხრები გარე	ცხრილი 602
არამზიდი კედლები და ტიხრები შიგა	0
იატაკის კონსტრუქცია და არაძირითადი ნაწილი	2
სახურავის კონსტრუქცია და არაძირითადი ნაწილი	1

გზა-ყიბეები და ვესტიბიულები ნიავდება მექანიკურად/დაწნევადია.

მიწისქვეშა ავტოსადგომი გარაჟი და დერეფნები აღჭურვილია მექანიკური განიავების/ყვამლის მექანიკური გაწოვის სისტემით.

ლიფტის ფოიეები და შახტები დაწნევადია ჰაერის დაწნევის სისტემა უზრუნველყოფილი იქნება სათადარიგო ელმომარაგებით.

დენის გათიშვის შემთხვევაში სათადარიგო ელექტროსისტემა ავტომატურად გაანათებს გასასვლელ საშუალებებს.

კონსტრუქციული პროექტის დამუშავებისას დაცული იქნას I-B კონსტრუქციის ტიპის მოთხოვნები.
ხანძარსაწინააღმდეგო დაცვის სისტემების საინჟინრო დოკუმენტაცია დამუშავდეს 28.01.16 წ. №41 დადგენილების შესაბამისად.

ბეჭდვარი-ეკონომიური მაჩვენებლები:

საცხოვრებელი ფართობი - 1396.27 კვ.მ.
საფეხურო ფართობი - 234.61 კვ.მ.
ბინის უკრედისა და სადარბაზოს ფართობი - 156.51 კვ.მ.
დამხმარე ფართობი - 11.65

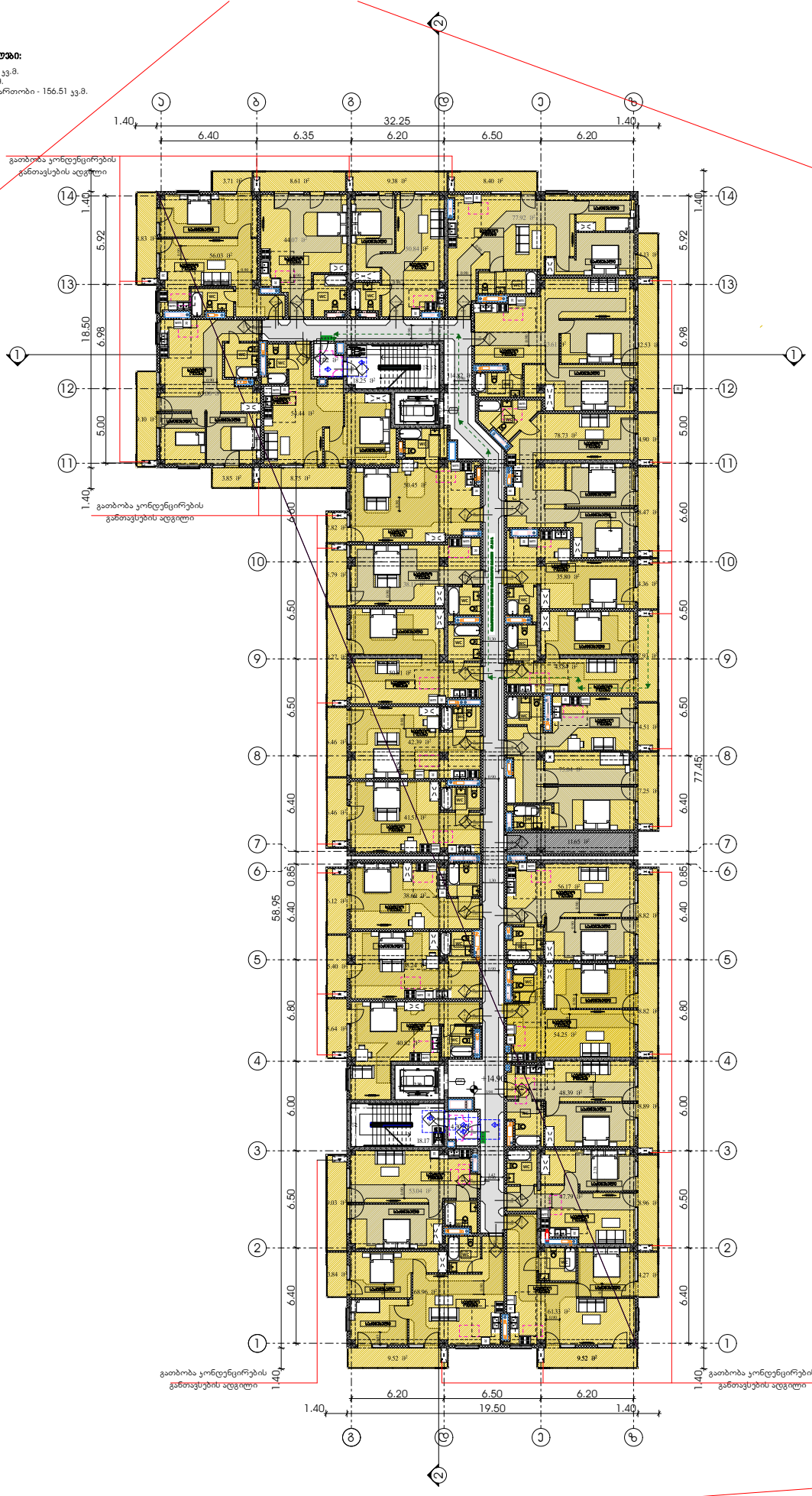

ფუნქციური დანიშნულება:
მრავალბინიანი საცხოვრებელი სახლი

მისამართი:
ქალაქი თბილისი, სპირიდონ ვირსალაძის ქუჩა №5

არქიტექტორი:
ალექსანდრე ზაქარეიშვილი

დამკვეთი:
შპს "ვერსპექტივა"

შენიშვნები:

შენობის კონსტრუქციის ტიპი	B-I
ძირითადი კონსტრუქციული ჩარჩო	2
მზიდი კედლები გარე შიგა	 2 2
არამზიდი კედლები და ტიხრები გარე	ცხრილი 602
არამზიდი კედლები და ტიხრები შიგა	0
იატაკის კონსტრუქცია და არაქირითული ნაწილი	2
სახურავის კონსტრუქცია და არაქირითული ნაწილი	1

გზა-ყიბეები და ვესტიბიულები ნიავდება მექანიკურად/დაწნევადია.

მიწისქვეშა ავტოსადგომი გარაჟი და დერეფნები აღჭურვილია მექანიკური განიავების/კვამლის მექანიკური გაწოვის სისტემით.

ლიფტის ფოიეები და შახტები დაწნევადია ჰაერის დაწნევის სისტემა უზრუნველყოფილი იქნება სათადარიგო ელმომარაგებით.

დენის გათიშვის შემთხვევაში სათადარიგო ელექტროსისტემა ავტომატურად გაანათებს გასასვლელ საშუალებებს.

კონსტრუქციული პროექტის დამუშავებისას დაცული იქნას I-B კონსტრუქციის ტიპის მოთხოვნები.
ხანძარსაწინააღმდეგო დაცვის სისტემების საინჟინრო დოკუმენტაცია დამუშავდეს 28.01.16 წ. №41 დადგენილების შესაბამისად.

ბენეფიციარი-პარტნიორული მაჩვენებლები:

საცხოვრებელი ფართობი - 1396.50 კვ.მ.
საფეხმავლო ფართობი - 239.03კვ.მ.
ეიბის უკრუელისა და სადარბაზოს ფართობი - 163.04 კვ.მ.
დამხმარე ფართობი - 11.73

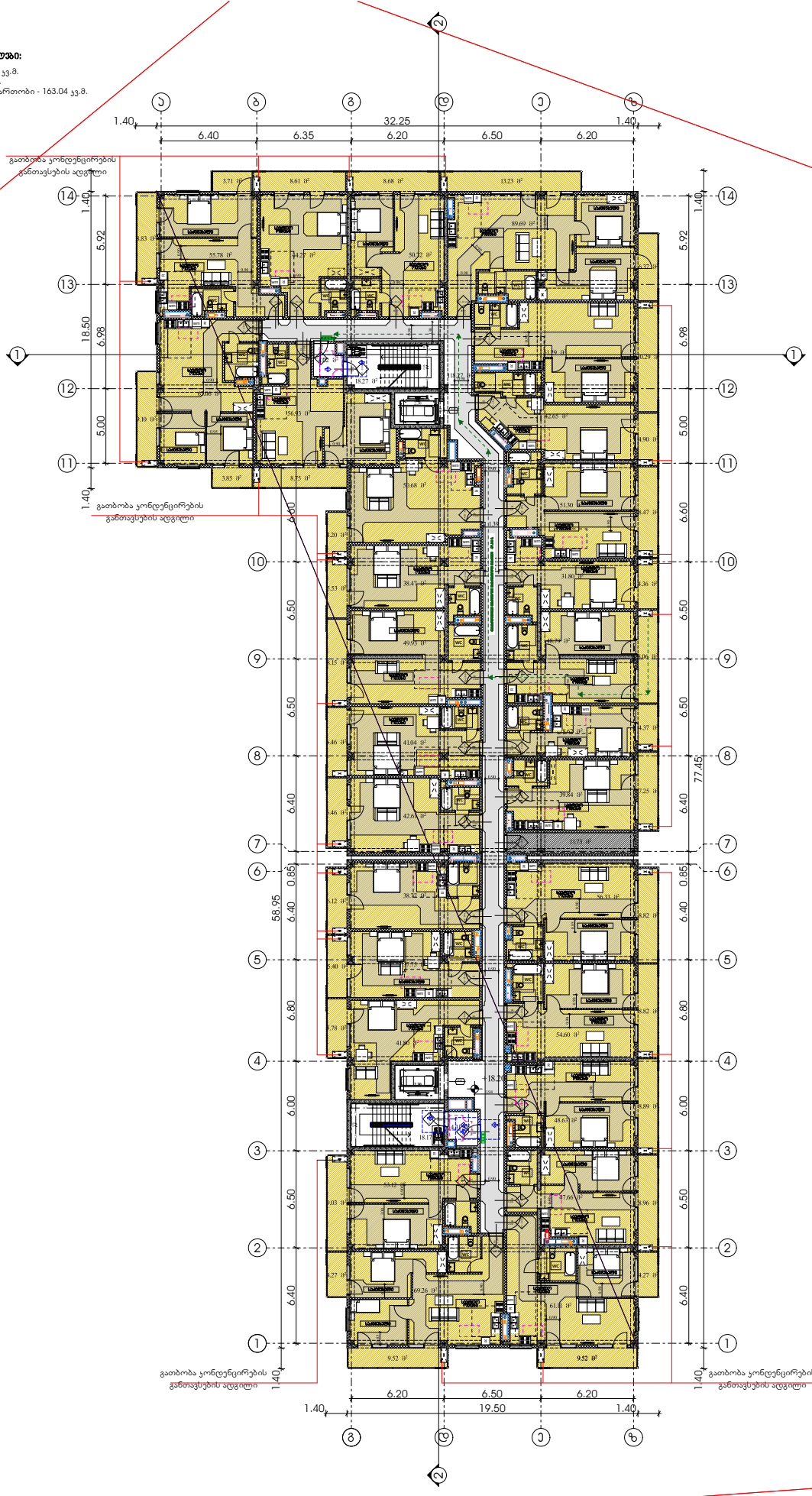

ფუნქციური დანიშნულება:
მრავალბინიანი საცხოვრებელი სახლი

მისამართი:
ქალაქი თბილისი, სპირიდონ ვირსალაძის ქუჩა №5

არქიტექტორი:
ალექსანდრე ზაქარეიშვილი

დამკვეთი:
შპს "ვერსპექტივა"

შენიშვნები:

შენობის კონსტრუქციის ტიპი	B-I
ძირითადი კონსტრუქციული ჩარჩო	2
მზიდი კედლები გარე შიგა	 2 2
არამზიდი კედლები და ტიხრები გარე	სხვრილი ბეტ
არამზიდი კედლები და ტიხრები შიგა	0
იატაკის კონსტრუქცია და არაქირითული ნაწილი	2
სახურავის კონსტრუქცია და არაქირითული ნაწილი	1

გზა-ყიბეები და ვესტიბიულები ნიავდება მექანიკურად/დაწნევადია.

მიწისქვეშა ავტოსადგომი გარაჟი და დერეფნები აღჭურვილია მექანიკური განიავების/კვამლის მექანიკური გაწოვის სისტემით.

ლიფტის ფოიეები და შახტები დაწნევადია ჰაერის დაწნევის სისტემა უზრუნველყოფილი იქნება სათადარიგო ელმომარაგებით.

დენის გათიშვის შემთხვევაში სათადარიგო ელექტროსისტემა ავტომატურად გაანათებს გასასვლელ საშუალებებს.

კონსტრუქციული პროექტის დამუშავებისას დაცული იქნას I-B კონსტრუქციის ტიპის მოთხოვნები.
ხანძარსაწინააღმდეგო დაცვის სისტემების საინჟინრო დოკუმენტაცია დამუშავდეს 28.01.16 წ. №41 დადგენილების შესაბამისად.

ტექნიკური-ეკონომიკური მაჩვენებლები:

საცხოვრებელი ფართობი - 1396.49 კვ.მ.
საფეხმავლო ფართობი - 239.27 კვ.მ.
კიბის უჯრედისა და სადარბაზოს ფართობი - 163.5 კვ.მ.
დამხმარე ფართობი - 11.44

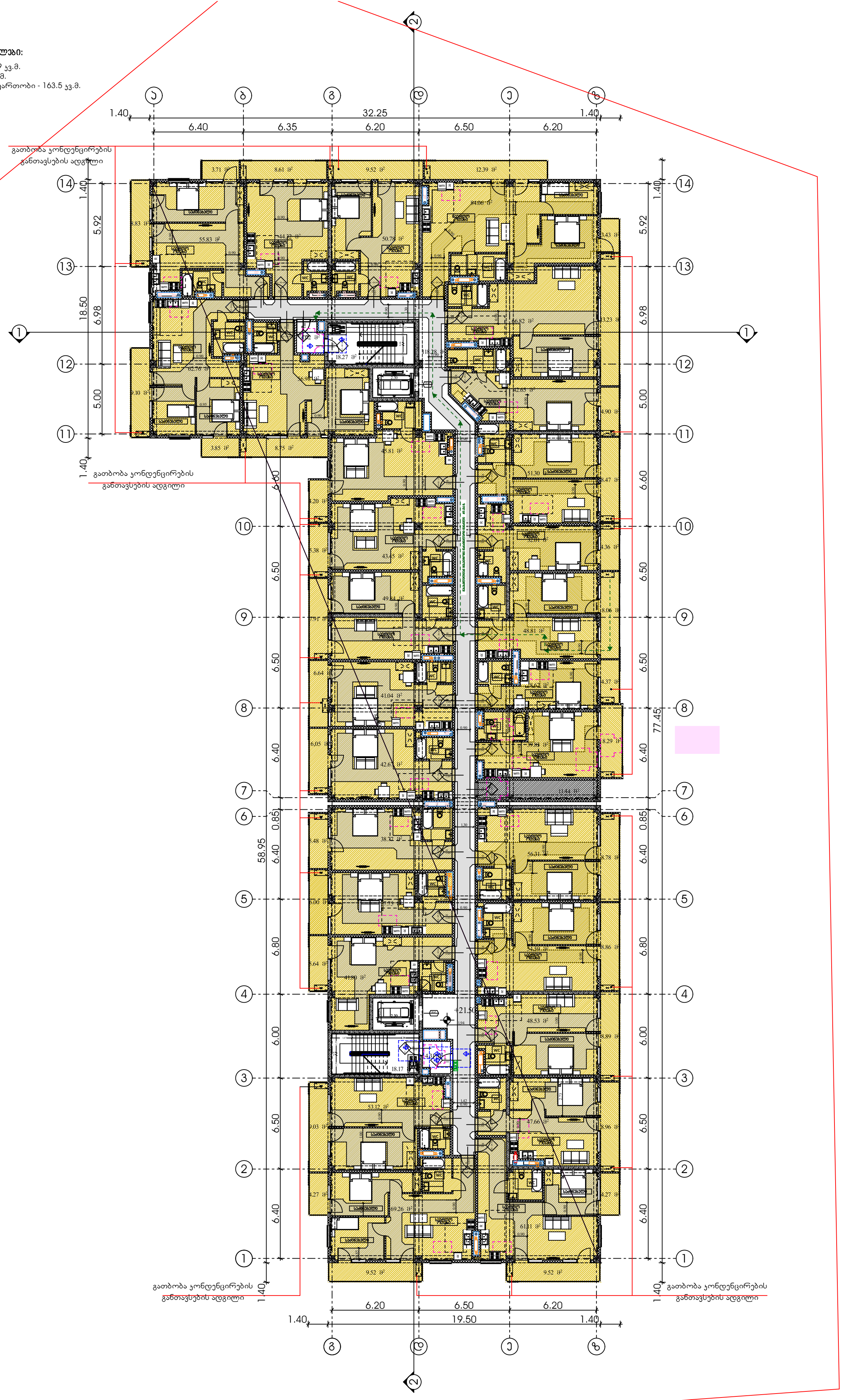

ფუნქციური დანიშნულება:
მრავალბინიანი საცხოვრებელი სახლი

მისამართი:
ქალაქი თბილისი, სპირიდონ ვირსალაძის ქუჩა №5

არქიტექტორი:
ალექსანდრე ზაქარეიშვილი

დამკვეთი:
შპს "პერსპექტივა"

შენიშვნები:

შენობის კონსტრუქციის ტიპი	B-I
ძირითადი კონსტრუქციული ჩარჩო	2
მზიდი კედლები გარე შიგა	 2 2
არამზიდი კედლები და ტიხრები გარე	ცხრილი 602
არამზიდი კედლები და ტიხრები შიგა	0
იატაკის კონსტრუქცია და არაძირითადი ნაწილი	2
სახურავის კონსტრუქცია და არაძირითადი ნაწილი	1

გზა-კიბეები და ვესტიბიულები ნიავდება მექანიკურად/დაწნევადია.

მიწისქვეშა ავტოსადგომი გარაჟი და დერეფნები აღჭურვილია მექანიკური განიავების/კვამლის მექანიკური გაწოვის სისტემით.

ლიფტის ფოიეები და შახტები დაწნევადია ჰაერის დაწნევის სისტემა უზრუნველყოფილი იქნება სათადარიგო ელმომარაგებით.

დენის გათიშვის შემთხვევაში სათადარიგო ელექტროსისტემა ავტომატურად გაანათებს გასასვლელ საშუალებებს.

კონსტრუქციული პროექტის დამუშავებისას დაცული იქნას I-B კონსტრუქციის ტიპის მოთხოვნები.
ხანძარსაწინააღმდეგო დაცვის სისტემების საინჟინრო დოკუმენტაცია დამუშავდეს 28.01.16 წ. №41 დადგენილების შესაბამისად.

ბინათმესაკუთრეთა ასოციაციის ტერიტორიაზე მდებარე ობიექტები:

საცხოვრებელი ფართობი - 1399.57 კვ.მ.
საფაფხულო ფართობი - 240.48 კვ.მ.
ეიბის უკრუელისა და სადარბაზოს ფართობი - 163.05 კვ.მ.
დამხმარე ფართობი - 11.60

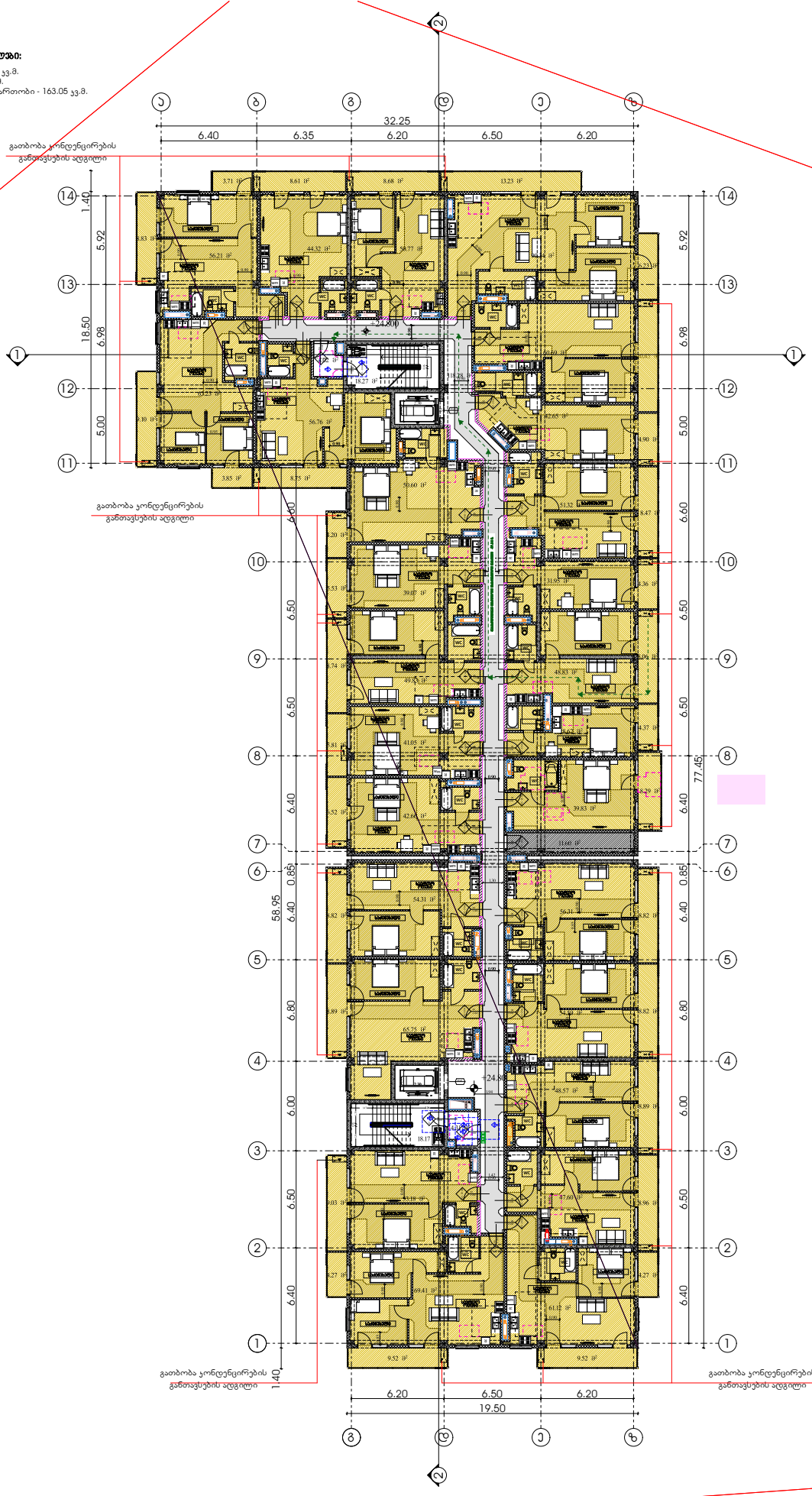

ფუნქციური დანიშნულება:
მრავალბინიანი საცხოვრებელი სახლი

მისამართი:
ქალაქი თბილისი, სპირიდონ ვირსალაძის ქუჩა №5

არქიტექტორი:
ალექსანდრე ზაქარეიშვილი

დამკვეთი:
შპს "ვერსპექტივა"

შენიშვნები:

შენობის კონსტრუქციის ტიპი	B-I
ძირითადი კონსტრუქციული ჩარჩო	2
მზიდი კედლები გარე შიგა	 2 2
არამზიდი კედლები და ტიხრები გარე	სხვრილი 602
არამზიდი კედლები და ტიხრები შიგა	0
იატაკის კონსტრუქცია და არაქირითული ნაწილი	2
სახურავის კონსტრუქცია და არაქირითული ნაწილი	1

გზა-ყიბეები და ვესტიბიულები ნიავდება მექანიკურად/დაწნევადია.

მიწისქვეშა ავტოსადგომი გარაჟი და დერეფნები აღჭურვილია მექანიკური განიავების/კვამლის მექანიკური გაწოვის სისტემით.

ლიფტის ფოიეები და შახტები დაწნევადია ჰაერის დაწნევის სისტემა უზრუნველყოფილი იქნება სათადარიგო ელმომარაგებით.

დენის გათიშვის შემთხვევაში სათადარიგო ელექტროსისტემა ავტომატურად გაანათებს გასასვლელ სამუალებებს.

კონსტრუქციული პროექტის დამუშავებისას დაცული იქნას I-B კონსტრუქციის ტიპის მოთხოვნები.
ხანძარსაწინააღმდეგო დაცვის სისტემების საინჟინრო დოკუმენტაცია დამუშავდეს 28.01.16 წ. №41 დადგენილების შესაბამისად.

ტექნიკური-ეკონომიკური მაჩვენებლები:

საცხოვრებელი ფართობი - 1400.34 კვ.მ.
საფაფხულო ფართობი - 241.34 კვ.მ.
ეიბის უკრედისა და სადარბაზოს ფართობი - 163.63 კვ.მ.
დამხმარე ფართობი - 11.83

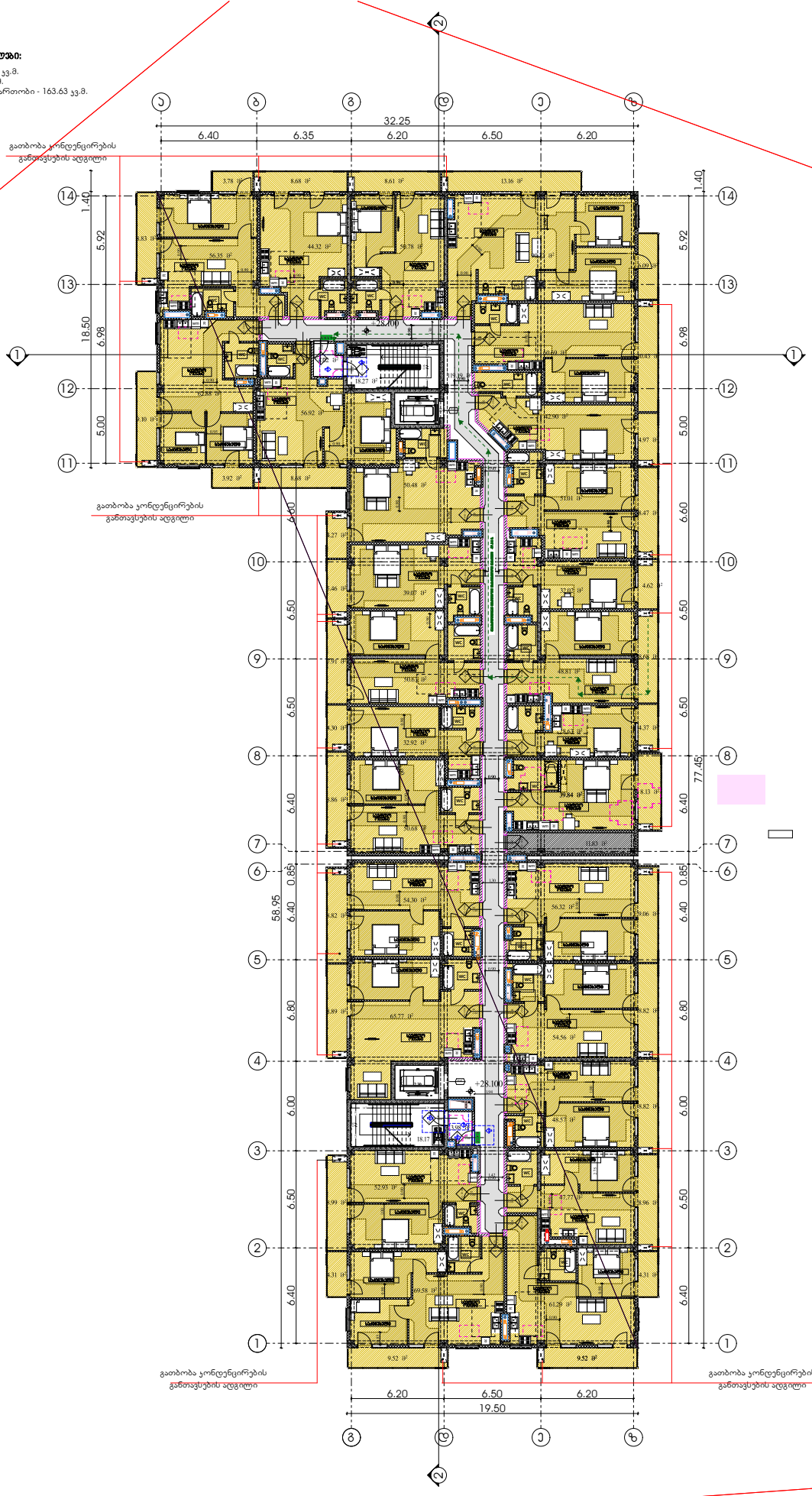

ფუნქციური დანიშნულება:
მრავალბინიანი საცხოვრებელი სახლი

მისამართი:
ქალაქი თბილისი, სპირიდონ ვირსალაძის ქუჩა №5

არქიტექტორი:
ალექსანდრე ზაქარეიშვილი

დამკვეთი:
შპს "ვერსპექტივა"

შენიშვნები:

შენობის კონსტრუქციის ტიპი	B-I
ძირითადი კონსტრუქციული ჩარჩო	2
მზიდი კედლები გარე შიგა	 2 2
არამზიდი კედლები და ტიხრები გარე	სხვრილი 602
არამზიდი კედლები და ტიხრები შიგა	0
იატაკის კონსტრუქცია და არაქირითადი ნაწილი	2
სახურავის კონსტრუქცია და არაქირითადი ნაწილი	1

გზა-ყიბეები და ვესტიბიულები ნიავდება მექანიკურად/დაწნევადია.

მიწისქვეშა ავტოსადგომი გარაჟი და დერეფნები აღჭურვილია მექანიკური განიავების/ყვამლის მექანიკური გაწოვის სისტემით.

ლიფტის ფოიეები და შახტები დაწნევადია ჰაერის დაწნევის სისტემა უზრუნველყოფილი იქნება სათადარიგო ელმომარაგებით.

დენის გათიშვის შემთხვევაში სათადარიგო ელექტროსისტემა ავტომატურად გაანათებს გასასვლელ საშუალებებს.

კონსტრუქციული პროექტის დამუშავებისას დაცული იქნას I-B კონსტრუქციის ტიპის მოთხოვნები.
ხანძარსაწინააღმდეგო დაცვის სისტემების საინჟინრო დოკუმენტაცია დამუშავდეს 28.01.16 წ. №41 დადგენილების შესაბამისად.

ტექნიკური-ეკონომიკური მაჩვენებლები:

საცხოვრებელი ფართობი - 1400.34 კვ.მ.
საფეხმავლო ფართობი - 241.34 კვ.მ.
კიბის უჯრედისა და სადარბაზოს ფართობი - 163.63 კვ.მ.
დამხმარე ფართობი - 11.83

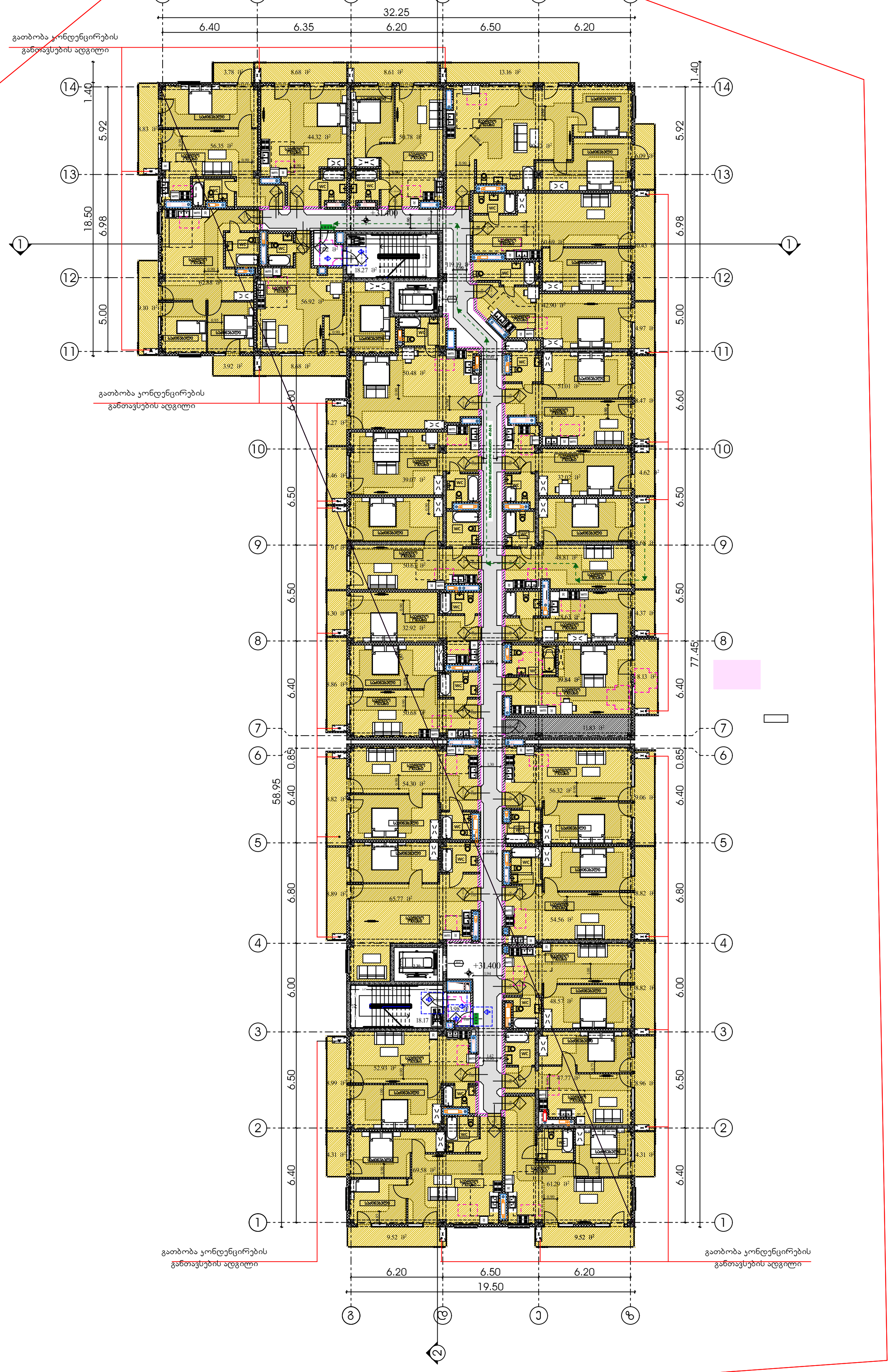

ფუნქციური დანიშნულება:
მრავალბინიანი საცხოვრებელი სახლი

მისამართი:
ქალაქი თბილისი, სპირიდონ ვირსალაძის ქუჩა №5

არქიტექტორი:
ალექსანდრე ზაქარეიშვილი

დამკვეთი:
შპს "პერსპექტივა"

შენიშვნები:

შენობის კონსტრუქციის ტიპი	B-I
ძირითადი კონსტრუქციული ჩარჩო	2
მზიდი კედლები გარე შიგა	 2 2
არამზიდი კედლები და ტიხრები გარე	ცხრილი 602
არამზიდი კედლები და ტიხრები შიგა	0
იატაკის კონსტრუქცია და არაძირითადი ნაწილი	2
სახურავის კონსტრუქცია და არაძირითადი ნაწილი	1

გზა-კიბეები და ვესტიბიულები ნიავდება მექანიკურად/დაწნევადია.

მიწისქვეშა ავტოსადგომი გარაჟი და დერეფნები აღჭურვილია მექანიკური განიავების/კვამლის მექანიკური გაწოვის სისტემით.

ლიფტის ფოიეები და შახტები დაწნევადია ჰაერის დაწნევის სისტემა უზრუნველყოფილი იქნება სათადარიგო ელმომარაგებით.

დენის გათიშვის შემთხვევაში სათადარიგო ელექტროსისტემა ავტომატურად გაანათებს გასასვლელ საშუალებებს.

კონსტრუქციული პროექტის დამუშავებისას დაცული იქნას I-B კონსტრუქციის ტიპის მოთხოვნები.
ხანძარსაწინააღმდეგო დაცვის სისტემების საინჟინრო დოკუმენტაცია დამუშავდეს 28.01.16 წ. №41 დადგენილების შესაბამისად.

ტექნიკური-ეკონომიკური მაჩვენებლები:

საცხოვრებელი ფართობი - 210.92 კვ.მ.
საფაფხულო ფართობი - 1617.16 კვ.მ.
ეიბის უკრედისა და სადარბაზოს ფართობი - 49.96 კვ.მ.
დამხმარე ფართობი - 6.28



ფუნქციური დანიშნულება:
მრავალბინიანი საცხოვრებელი სახლი

მისამართი:
ქალაქი თბილისი, სპირიდონ ვირსალაძის ქუჩა №5

არქიტექტორი:
ალექსანდრე ზაქარეიშვილი

დამკვეთი:
შპს "ვერსპექტივა"

შენიშვნები:

შენობის კონსტრუქციის ტიპი	B-I
ძირითადი კონსტრუქციული ჩარჩო	2
მზიდი კედლები გარე შიგა	 2 2
არამზიდი კედლები და ტიხრები გარე	სხვრილი 602
არამზიდი კედლები და ტიხრები შიგა	0
იატაკის კონსტრუქცია და არაქირითული ნაწილი	2
სახურავის კონსტრუქცია და არაქირითული ნაწილი	1

გზა-ყიბეები და ვესტიბიულები ნიავდება მექანიკურად/დაწნევადია.

მიწისქვეშა ავტოსადგომი გარაჟი და დერეფნები აღჭურვილია მექანიკური განიავების/ყვამლის მექანიკური გაწოვის სისტემით.

ლიფტის ფოიეები და შახტები დაწნევადია ჰაერის დაწნევის სისტემა უზრუნველყოფილი იქნება სათადარიგო ელმომარაგებით.

დენის გათიშვის შემთხვევაში სათადარიგო ელექტროსისტემა ავტომატურად გაანათებს გასასვლელ სამუალებებს.

კონსტრუქციული პროექტის დამუშავებისას დაცული იქნას I-B კონსტრუქციის ტიპის მოთხოვნები.
ხანძარსაწინააღმდეგო დაცვის სისტემების საინჟინრო დოკუმენტაცია დამუშავდეს 28.01.16 წ. №41 დადგენილების შესაბამისად.

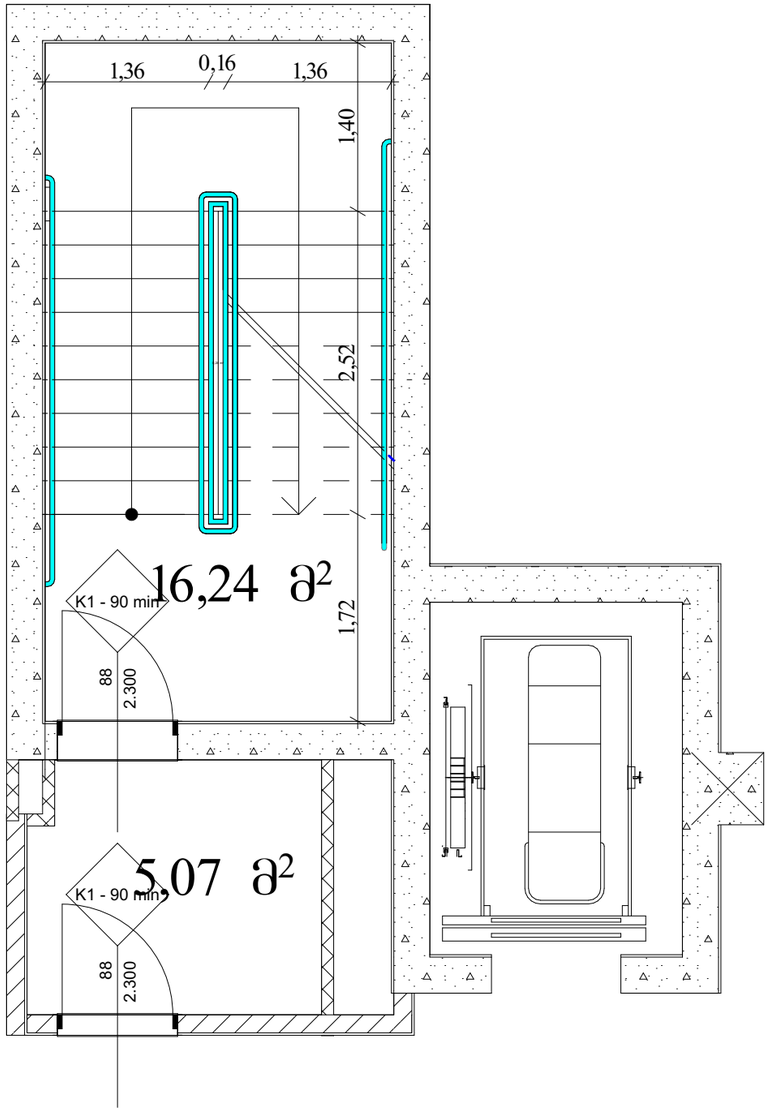

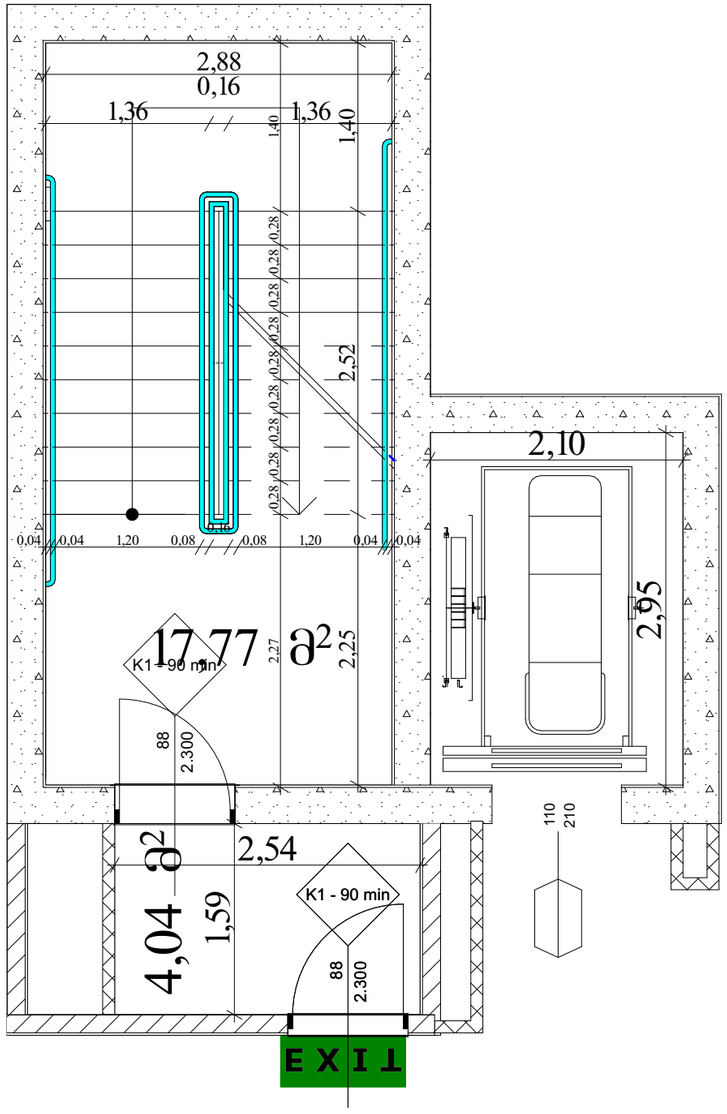

შენიშვნები:

1. ყველა კიბეს ყოველი საფეხურის და საბოლოოს 40 მმ სავალ ნაწილს, რომელიც იზომება საფეხურის ნამვერიდან თარახულად, ექნება ერთგვაროვანი ფერის მქონე ზედაპირი, რომელიც საფეხურის დანარჩენი ნაწილისგან მკვეთრად განსხვავებული იქნება (მუქი ფია ფონზე). ხიდვადი კონტრასტი გაგრძელდება ყოველი საფეხურის ერთი კიდიდან საფეხურის მეორე კიდემდე.

2. მისაწვდომი გზაკიბის საზღვრებში იატაკის ზედაპირები იქნება მდგრადი, მყარი და არასრიალა.

3. კიბის საფეხურების განსხვავებული მონიშვნა იქნება გამძლე.

4. გასანათებელი სამუალებები უზრუნველყოფს კიბეების განათებას, რომელიც გაიზომება საბოლოტების ზედაპირების და ბაქნების ზედაპირების ცენტრში გაზომვისას საფეხურის წინაპირიდან 600 მმ-ის საზღვრებში, შემდეგი წესის მესაბამისად:

- არაუმცირეს 11 ლუქსი განათება;
- არაუმცირეს 110 ლუქსი განათება; კიბით სარგებლობის დროს
- კიბეების გამოყენებისას 11 ლუქსიდან 110 ლუქსზე გადასვლა შესაძლებელი უნდა იყოს განათების სამართავებით უზრუნველყოფილი ავტომატური მოძრავი სენსორული ტიპის განათების ჩამრთველებით, რომლებიც შეესაბამება ყველა ქვემოთ ჩამოთვლილს:
- განათების სამართავები აღჭურვილი იქნება საიმედო ოპერაციული სისტემით და შეფასებული იქნება ამ მიზნით გამოყენებისთვის;
- მოძრავი სენსორი გააქტიურდება დამკავებლის მოძრაობით საფეხურებზე ან საფეხურების ბაქნებზე.
- განათების გამააქტიურებლები დაყენებული იქნება არაუმცირეს 15 წუთიანი მოქმედების პერიოდით;
- გზა–კიბის განათება ჩაირთვება ავტომატური სენსორული ჩამრთველებით; ასეთის არსებობის შემთხვევაში, ისე, რომ მესასვლელში მდებარე ბაქანზე, მესასვლელში მდებარე ბაქნის მოსაზღვრე თითოეულ კიბის მარშსა და მესასვლელში მდებარე ბაქნის ზემოთ და ქვემოთ მდებარე ბაქნებზე მე–4 პუნქტით დადგენილი განათებულობის დონე საფეხურის გამოყენებამდე იქნება უზრუნველყოფილი;
- კიბის სახელურები და ნებისმიერი კედელი ან მათ მომიჯნავედ მდებარე სხვა ზედაპირი არ იქნება ბასრი ან უხეში ელემენტების შემცველი;
- კიბის სახელურები არ იტრიალებს მათი ბუდეების საზღვრებში.

მასშტაბი 1:50

გზა - კიბე

ფურცელი

ა3 - 400

	არქიტექტორი:	გეოლოგია:	სახანძრო უსაფრთხოება:	საპროექტო	მრავალბინიანი საცხოვრებელი სახლი	დამკვეთი:

ჯვეთი 1

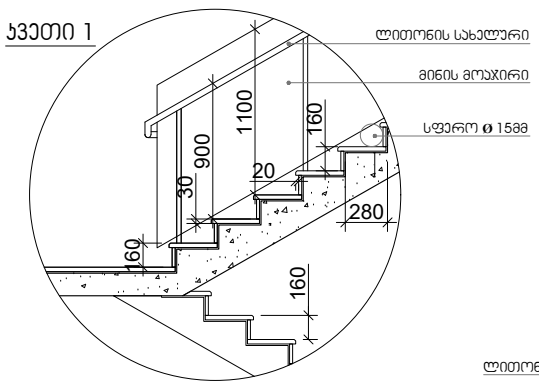

სახელური

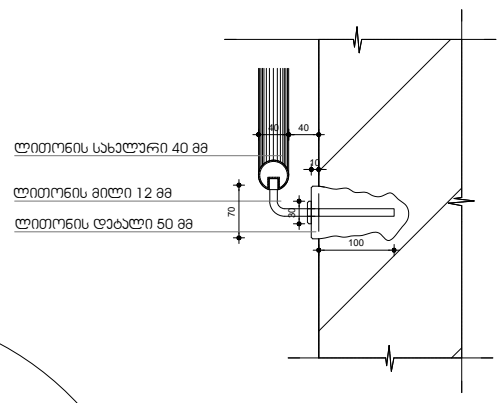

ჯვეთი 2

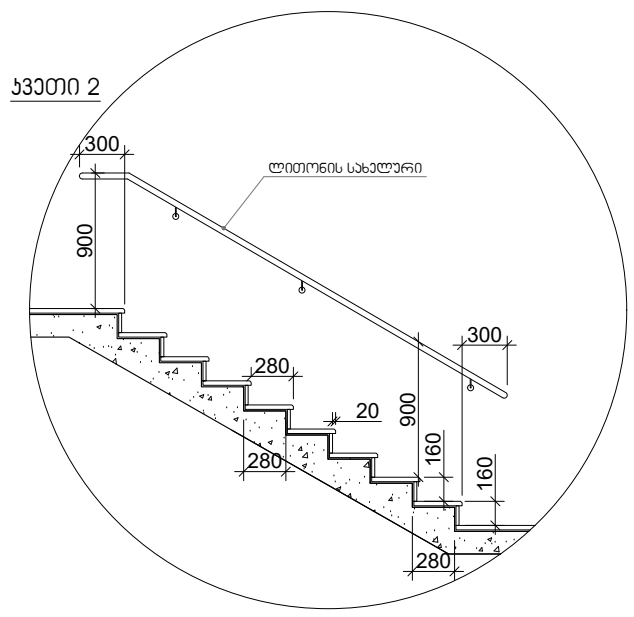

შენიშვნები:

1. ყველა კიბეს ყოველი საფეხურის და საბიჯელის 40 მმ სავალ ნაწილს, რომელიც იზომება საფეხურის ნაშვერიდან თარაზულად, ექნება ერთგვაროვანი ფერის მქონე ზედაპირი, რომელიც საფეხურის დანარჩენი ნაწილისგან მკვეთრად განსხვავებული იქნება (მუქი ღია ფონზე). ხილვადი კონტრასტი გაგრძელდება ყოველი საფეხურის ერთი კიდიდან საფეხურის მეორე კიდემდე.

2. მისაწვდომი გზაკიბის საზღვრებში იატაკის ზედაპირები იქნება მდგრადი, მყარი და არასრიალა.

3. კიბის საფეხურების განსხვავებული მონიშვნა იქნება გამძლე.

4. გასანათებელი საშუალებები უზრუნველყოფს კიბეების განათებას, რომელიც გაიზომება საბიჯელების ზედაპირების და ბაქნების ზედაპირების ცენტრში გაზომვისას საფეხურის წინაპირიდან 600 მმ-ის საზღვრებში, შემდეგი წესის შესაბამისად:

- არაუმცირეს 11 ლუქსი განათება,
- არაუმცირეს 110 ლუქსი განათება, კიბით სარგებლობის დროს,
- კიბეების გამოყენებისას 11 ლუქსიდან 110 ლუქსზე გადასვლა შესაძლებელი უნდა იყოს განათების სამართავებით უზრუნველყოფილი ავტომატური, მოძრავი სენსორული ტიპის განათების ჩამრთველებით, რომლებიც შეესაბამება ყველა ქვემოთ ჩამოთვლილს:
- განათების სამართავები აღჭურვილი იქნება საიმედო ოპერაციული სისტემით და შეფასებული იქნება ამ მიზნით გამოყენებისთვის,
- მოძრავი სენსორი გააქტიურდება დამკავებლის მოძრაობით საფეხურებზე ან საფეხურების ბაქნებზე.
- განათების გამააქტიურებლები დაყენებული იქნება არაუმცირეს 15 წუთიანი მოქმედების პერიოდით,
- გზა–კიბის განათება ჩაირთვება ავტომატური სენსორული ჩამრთველებით, ასეთის არსებობის შემთხვევაში, ისე, რომ მესასვლელში მდებარე ბაქანზე, მესასვლელში მდებარე ბაქნის მოსაზღვრე თითოეულ კიბის მარშსა და მესასვლელში მდებარე ბაქნის ზემოთ და ქვემოთ მდებარე ბაქნებზე მე–4 პუნქტით დადგენილი განათებულობის დონე საფეხურის გამოყენებამდე იქნება უზრუნველყოფილი.
- კიბის სახელურები და ნებისმიერი კედელი ან მათ მომიჯნავედ მდებარე სხვა ზედაპირი არ იქნება ბასრი ან უხეში ელემენტების შემცველი.
- კიბის სახელურები არ იტრიალებს მათი ბუდეების საზღვრებში.

ს/პ 01.18.13.037.232	
მრავალბინიანი საცხოვრებელი სახლი	
	გზა-კიბე
არქიტექტორი:	მაშტაბი 1:50
	ფურცელი № 18 / ა3 -400

გაძლიერებული ბეტონის სვეტი 40X40 მმ
ცეცხლმედეგობა 2 სთ.

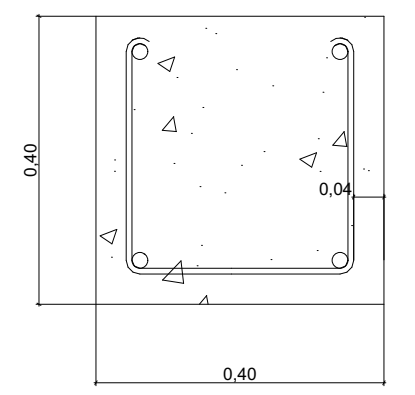

გაძლიერებული ბეტონის კედელი
გზა-კიბის შემომზღუდავები
ცეცხლმედეგობა 2 სთ.

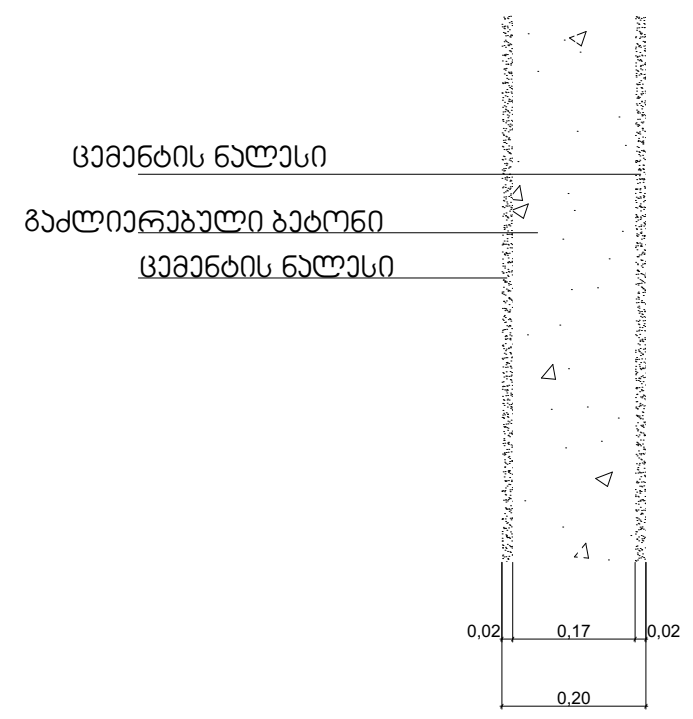

გაძლიერებული ბეტონის კოჭი
იატაკის და სახურავის ფილა
ცეცხლმედეგობა 2 სთ.

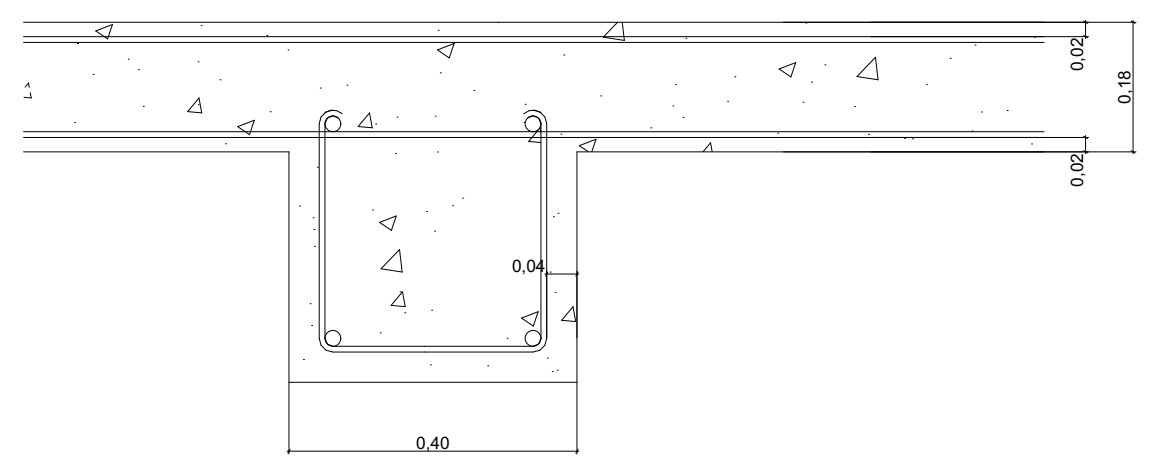

ბლოკის კედელი
ბინებს შორის გამყოფი ტიხარი
ცეცხლმედეგობა 1 სთ.

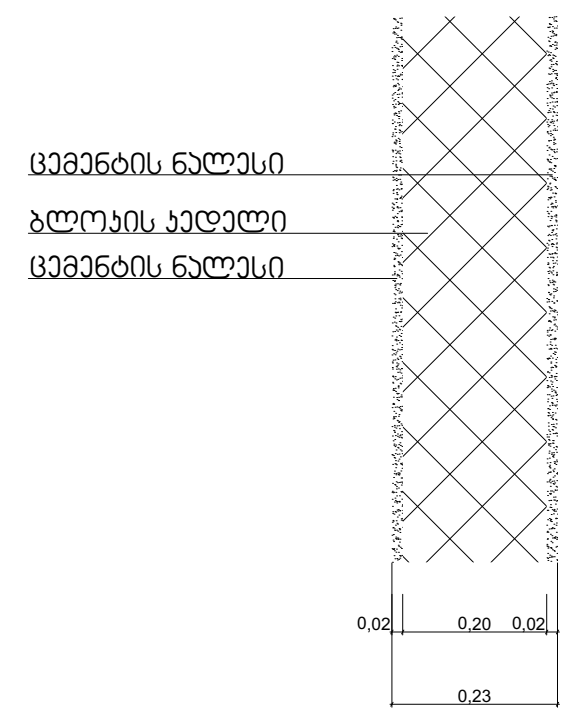

კონსტრუქციული ტიპის დეტალები

არქიტექტორი:

გეოლოგია:

გ.სადრაძე

სახანძრო
უსაფრთხოება:

მრავალბინიანი
საცხოვრებელი სახლი

ს/კ 01.10.08.006.217

საპროექტო
ორგანიზაცია

დამკვეთი:

k-1

კარი ზღურბლის გარეშე მიმხურავით

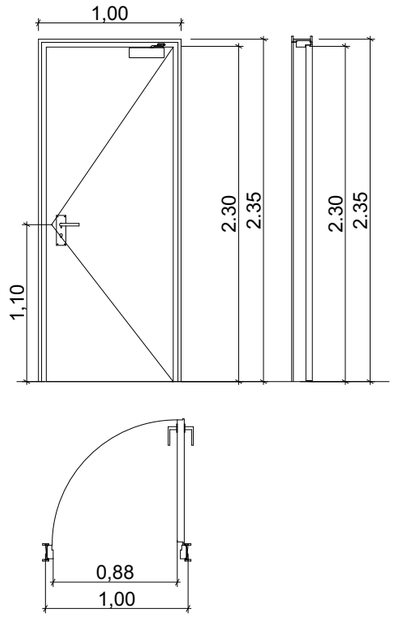

k-2

კარი ზღურბლით მიმხურავის გარეშე

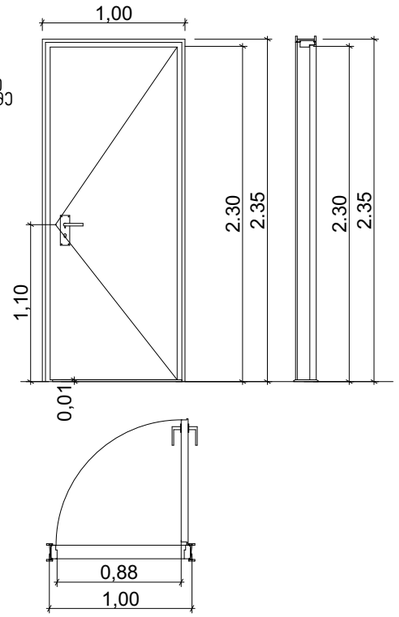

k-3

კარი ზღურბლის და მიმხურავის გარეშე

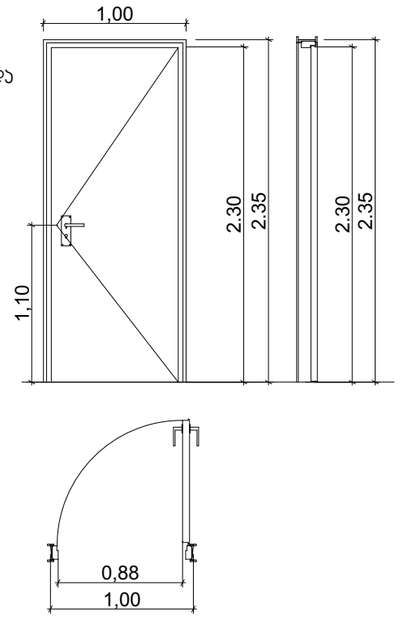

ზღურბლი მ. 1:1



შენიშვნები:

- კარის ზედაპირი უნდა იყოს გლუვი იატაკიდან მინიმუმ 250 მმ-ის სიმაღლეზე.
- სახელურები, ჩამოსაწევი სახელურები, საკეტები, რაზები და მისაწვდომი კარის სხვა სამართავები ისეთი ფორმის იქნება, რომ ადვილად შეიძლებოდეს ერთი ხელით მოჭიდება და მის ასამუშავებლად საჭირო არ იქნება მაგრად მოჭიდება, წვალება ან მაჯის ტრიალი.
- დახურული კარის კავეულის გასაღები ნაწილები და გაღებისათვის გაკეთებული ძალა შესაბამისობაში იქნება მემდეგთან:

  1. წინიდან მისაწვდომობისას, გამოწვევით ან მიწოლით გაღებადი, არაუმეტეს 66.7 ნიუტონი.
  2. ბრუნვითი მოძრაობით გასაღები, არაუმეტეს 315 ნიუტონი სმ.
- გასასვლელის კომპონენტებს (გზა-კიბე და ვესტიბიული) ემსახურება მიმხურავით აღჭურვილი კარებები.
- კარის მიმხურავები ისე მოეწყობა, რომ 90 გრადუსით ღია მდგომარეობიდან 12 გრადუსით გაღებულ მდგომარეობამდე კარის მისახურად საჭირო დრო არაუმცირეს 5 წამი იქნება.
- კარის ზამბარიანი ანჯამები ისე მოეწყობა, რომ 70 გრადუსით ღია მდგომარეობიდან დახურულ მდგომარეობამდე კარი არაუმცირეს 1.5 წამში გადავა.
- ცეცხლმედეგი კარისგან განსხვავებული კარის მიწოლით ან გამოწვევით გაღებისათვის საჭირო ძალა შესაბამისობაში იქნება შემდეგთან:
  1. შენობაში განთავსებული ანჯამიანი კარი: არაუმეტეს 22.2 ნიუტონი.
- კარებების ცეცხლმედეგობა მითითებულია ხანძარსაწინააღმდეგო გეგმებზე.
- კარებების გაღების მიმართულება მითითებულია გეგმებზე.
- კერის ზღურბლი მითითებულია გეგმებზე
- არცერთი კარის სუფთა სიმაღლე არ იქნება 2,05 მეტრზე ნაკლები.

	კედლების დეტალები
	არქიტექტორი:
	გეოლოგია:
	სახანძრო უსაფრთხოება:
	შ.პ.ს "დიზაინ სტუდიო"
	მრავალბინიანი საცხოვრებელი სახლი
	ს/კ 01.10.08.006.217
	გაპი №
	სპეციალური ორგანიზაცია
	დამკვეთი:
ფურცელი	მაშტაბი 1:10 ა3 - 600

ლიფტის ტექნიკური მახასიათებლები

ლიფტის შახტის გაბარიტები 2180X2950 მმ

ლიფტის კაბინის შიგა გაბარიტები 1200X2300

ლიფტის კარის სუფთა სიგანე 1100 მმ

ლიფტის კარის ცეცხლმედეგობა 90 წთ

ლიფტის ტვირთამწეობა 1275 კგ (17 კაცი)

ლიფტის მოძრაობის სიჩქარე 1.75 მ/წმ

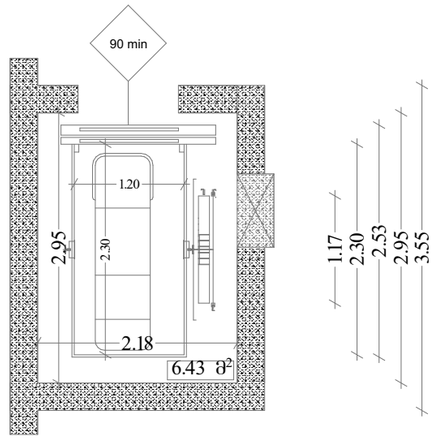

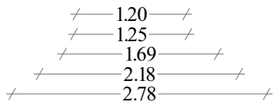

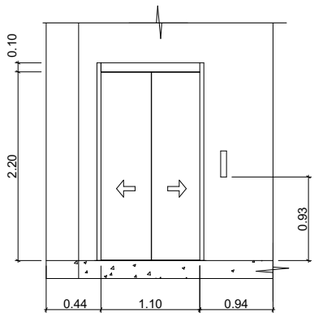

მასშტაბი
1:50

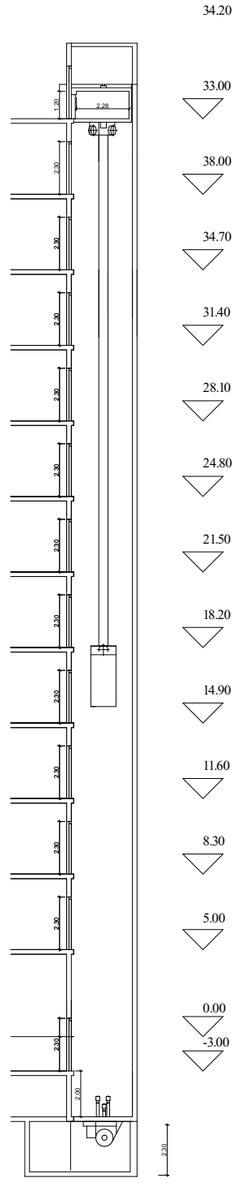

მასშტაბი
1:200

შენიშვნები:

შენობამი გამოყენებულია 408-ე ქვეთავის მესაბამისი შეზღუდული გამოყენების ლიფტი.

- ლიფტი შესაბამისობაში იქნება ASME A17.1/CSA B44 სტანდარტთან,
- ლიფტის გამოსაძახებელი ღილაკები და კლავიშები შესაბამისობაში იქნება 407.2.1 ქვეთავთან,
- ფოიეს სიგნალები შესაბამისობაში იქნება 407.2.2 ქვეთავთან,
- ლიფტის შახტებთან განთავსებული ნიშნები შესაბამისობაში იქნება 407.2.3 ქვეთავთან,
- ლიფტის კაბინის ბალანსირება შესაბამისობაში იქნება 407.4.4–ე ქვეთავთან,
- ლიფტის კაბინის განათება შესაბამისობაში იქნება 407.4.5–ე ქვეთავთან,
- ლიფტის კაბინის სამართავები შესაბამისობაში იქნება 407.4.6–ე ქვეთავთან, მართვის პანელები განთავსდება გვერდითა კედლის ცენტრში,
- კაბინის სამართავების აღნიშვნები და მითითებები შესაბამისობაში იქნება 407.4.7–ე ქვეთავთან,
- კაბინაში მოეწყობა 407.4.10–ე ქვეთავის შესაბამისი საავარიო სიგნალიზაციის მექანიზმები,

	არქიტექტორი:	გეოლოგია:	სახანძრო უსაფრთხოება:	საპროექტო	მრავალბინიანი საცხოვრებელი სახლი	დამკვეთი:

მაშტაბი 1:50

ლიფტი

ფურცელი

აე - 403

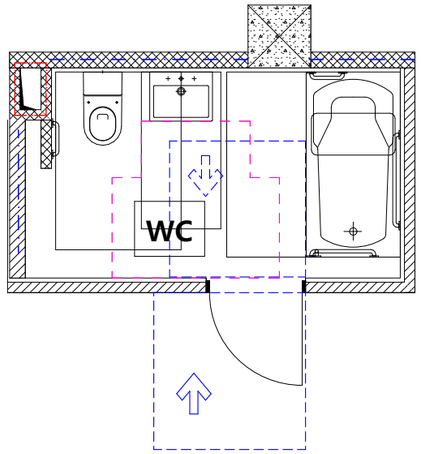

მისაწვდომი ტუალეტი "ა" ტიპის ერთეულებში (№147 ; № 174; №201 №228; №255;)

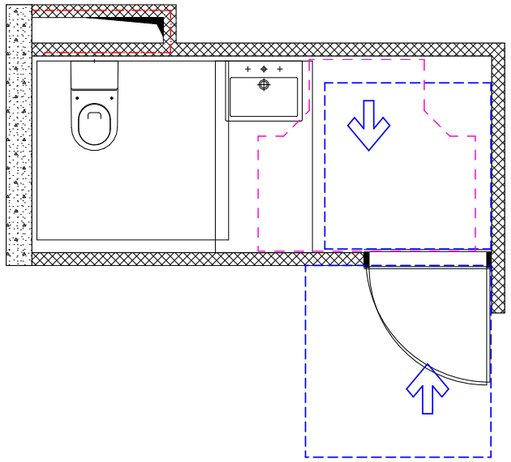

მისაწვდომი ტუალეტი სავაჭრო-კომერციული ტიპის ერთეულებში

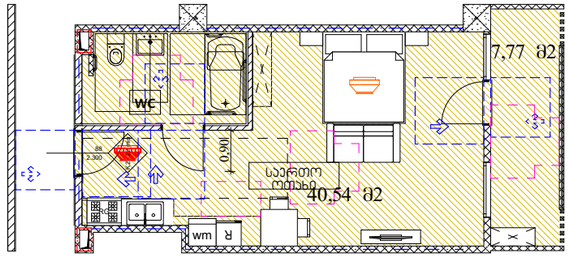

"ა" ტიპის ბინები (№147 ; №174; №201 №228; №255;)

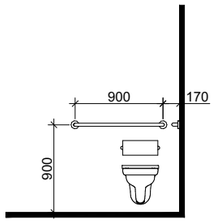

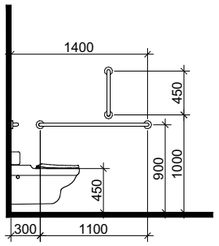

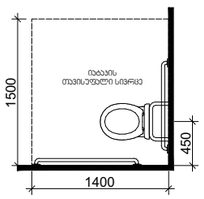

დასაჯდომის მქონე აბაზანა ხელმოსაჯიდი ძელებით

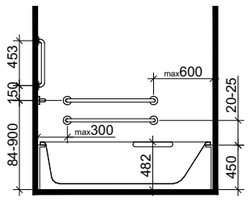

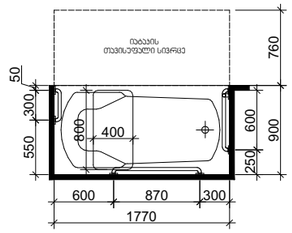

T ფორმის მოსახვევიანი სივრცე ვარიანტი 1

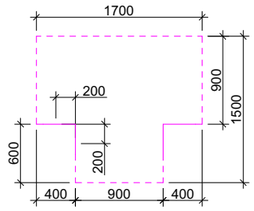

თავისუფალი სივრცე კართან მანევრირებისთვის ანკუმიანი კარი

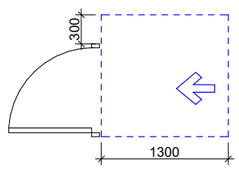

ხელსაბანის მდებარეობა

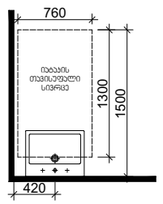

თავისუფალი სივრცე ფეხის ფალანგისთვის

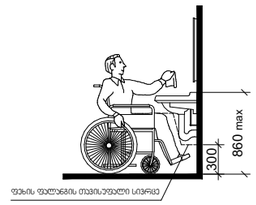

	არქიტექტორი:	გეოლოგია:	სახანძრო უსაფრთხოება:	საპროექტო	მრავალბინიანი საცხოვრებელი სახლი	დამკვეთი:

მისაწვდომი ტუალეტი

შენიშვნა

"ა" ტიპის ერთეულებში ხელმოსაჯიდი ძელები დამაგრდება საჭიროების შემთხვევაში

მასშტაბი 1:50

მისაწვდომი ტუალეტი მისაწვდომ ერთეულში

ფურცელი № 67

აე -105

ორმხრივი კავშირის გამოყენების წესები, ნიშანი უნდა გაიკრას თავშესაფრის ფართობებთან

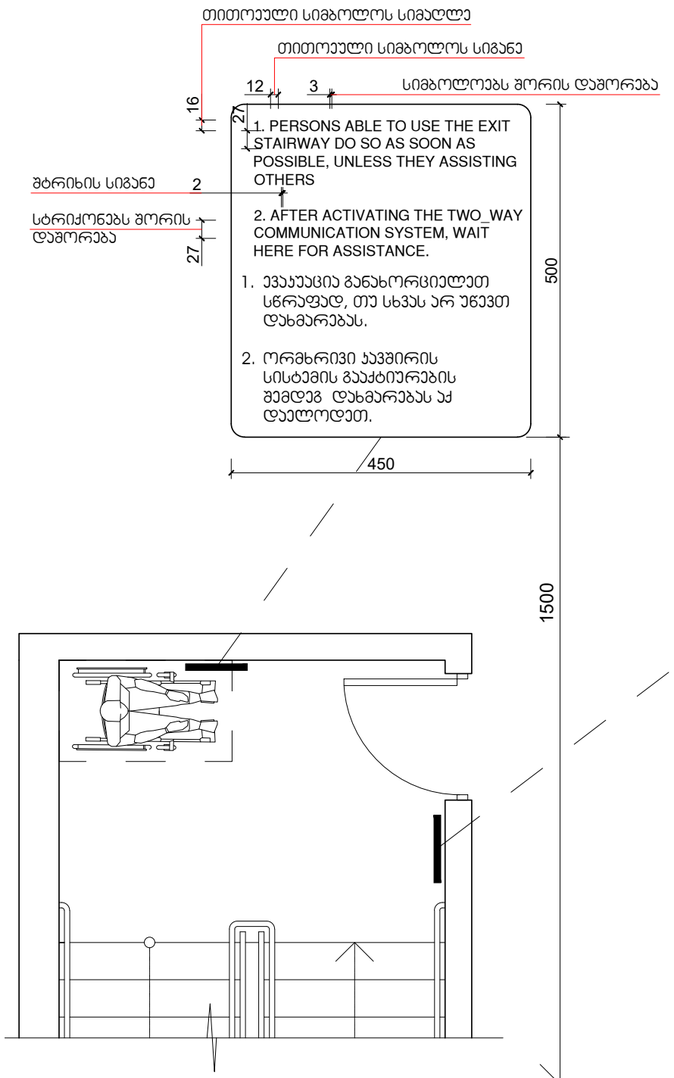

გზა-კიბის ამოსაცნობის ნიშანი, გზა-კიბის საზღვრებში, დერეფანში გამავალი კარის საკეტის მომიჯნავედ

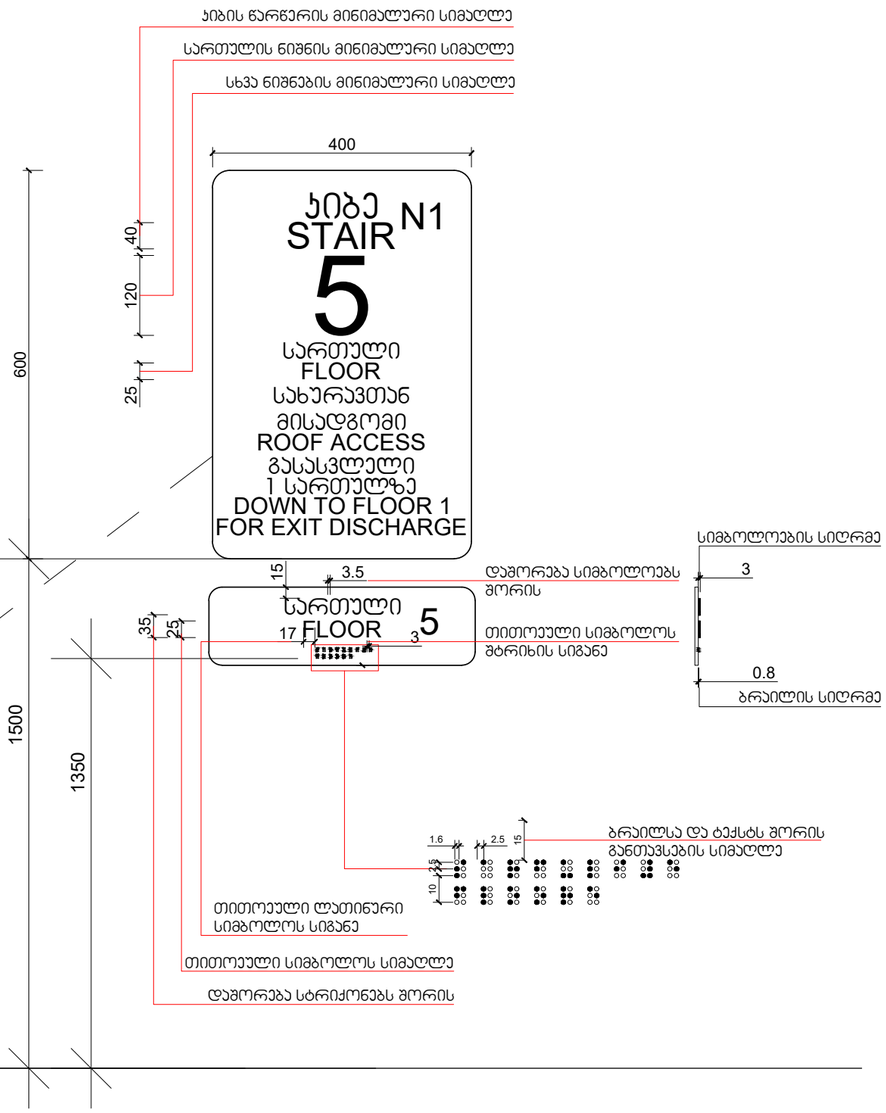

მასშტაბი: 1 : 5

მისაწვდომი ტუალეტი

არქიტექტორი:

გეოლოგია:
გ.სიყმაშვილ

სახანძრო უსაფრთხოება:

მრავალბინიანი საცხოვრებელი სახლი

საპროექტო ორგანიზაცია

დამკვეთი:

არქიტექტურული პროექტი

№71

აე - 401 - მგ

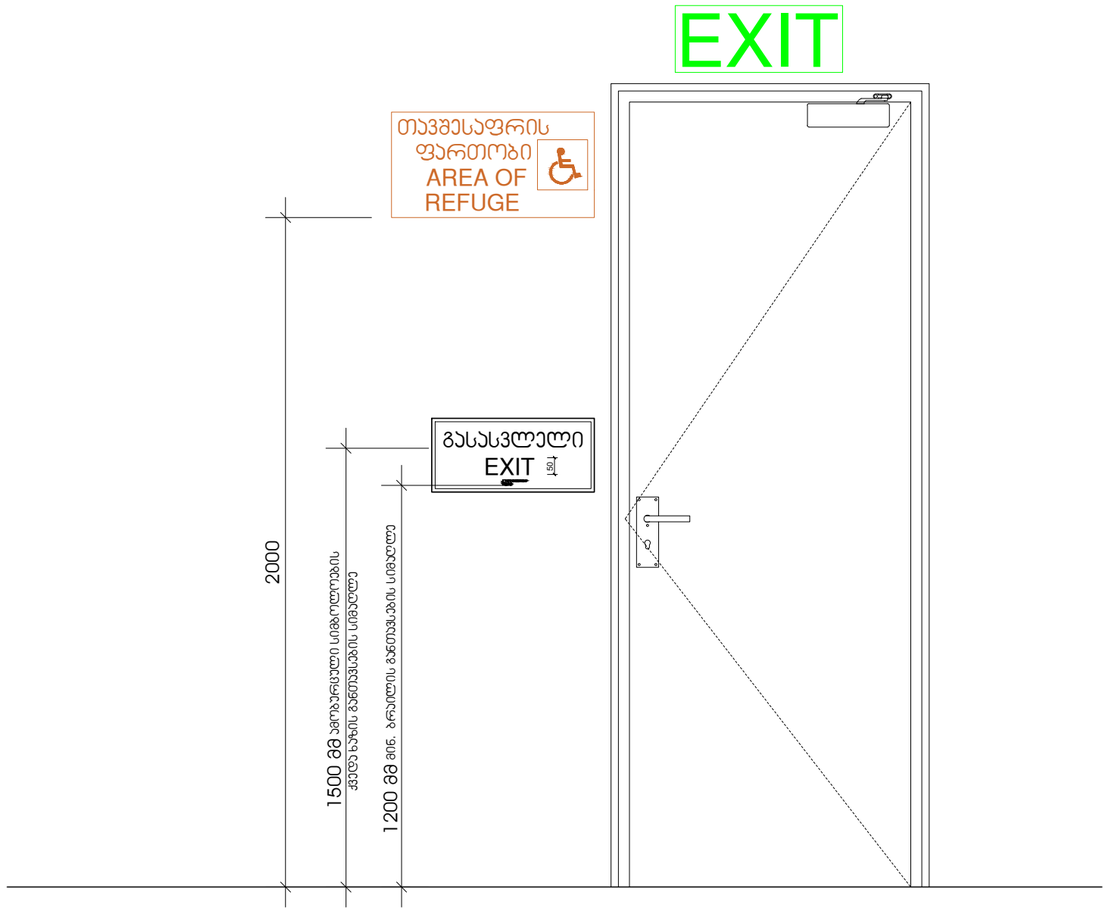

მისაწვდომი ტუალეტი

არქიტექტორი:

გეოლოგია:

სახანძრო
უსაფრთხოება:

მრავალბინიანი
საცხოვრებელი სახლი

საპროექტო
ორგანიზაცია

დამკვეთი:

არქიტექტურული პროექტი

№72

აე - 402 - მგ

გასასვლელის განათებული ნიშანი

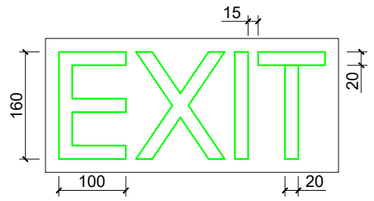

განათებული ნიშანი თავშესაფრის ფართობთან მიმავალ ჯართან

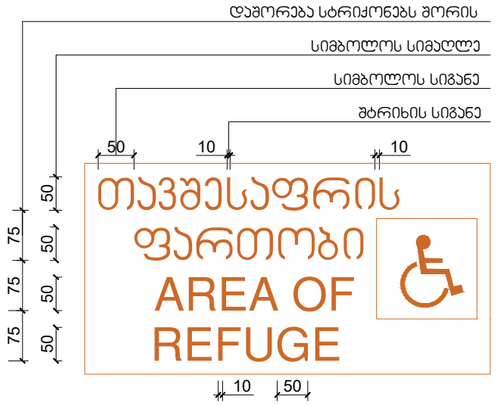

ნიშანი ამობურცული სიმბოლოებით და ბრაილით გზა-ჯიბის შესასვლელთან და გარეთ გამავალ ყველა ჯართან

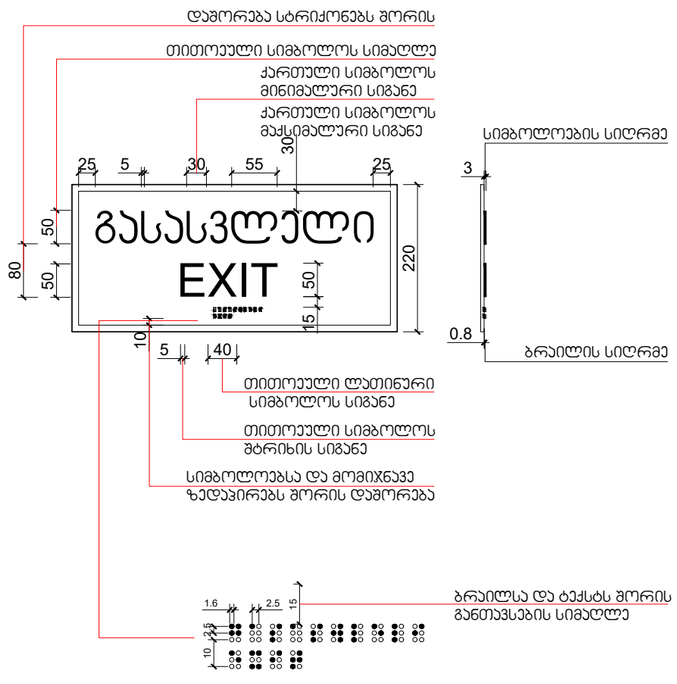

ნიშნები

არქიტექტორი:	
გეოლოგია:	
სახანძრო უსაფრთხოება:	
მრავალბინიანი საცხოვრებელი სახლი	
საპროექტო ორგანიზაცია	
დამკვეთი:	

არქიტექტურული პროექტი

№73

ᲐᲔ - 403 - 8გ

სასწრაფო სამედიცინო დახმარების საერთაშორისო სიმბოლო
(სიცოცხლის ვარსკვლავი) განთავსდება ლიფტის ჩარჩოს ორივე მხარეს

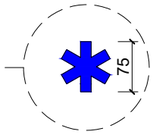

ნიშანი განთავსდება ლიფტის გამოსაძახებელ ღილაკთან



ნიშნები

არქიტექტორი:

გეოლოგია:

სახანძრო უსაფრთხოება:

მრავალბინიანი საცხოვრებელი სახლი

საპროექტო ორგანიზაცია

დამკვეთი:

არქიტექტურული პროექტი

№74

აე - 404 - მგ

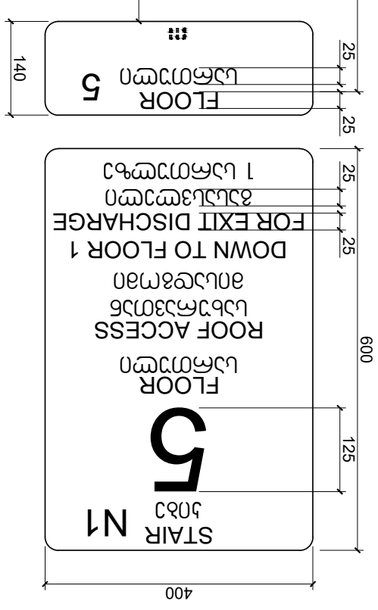

Общий вид лестничной клетки для выхода на крышу



Знак 6.18.2 «Направление эвакуации по лестнице вверх»

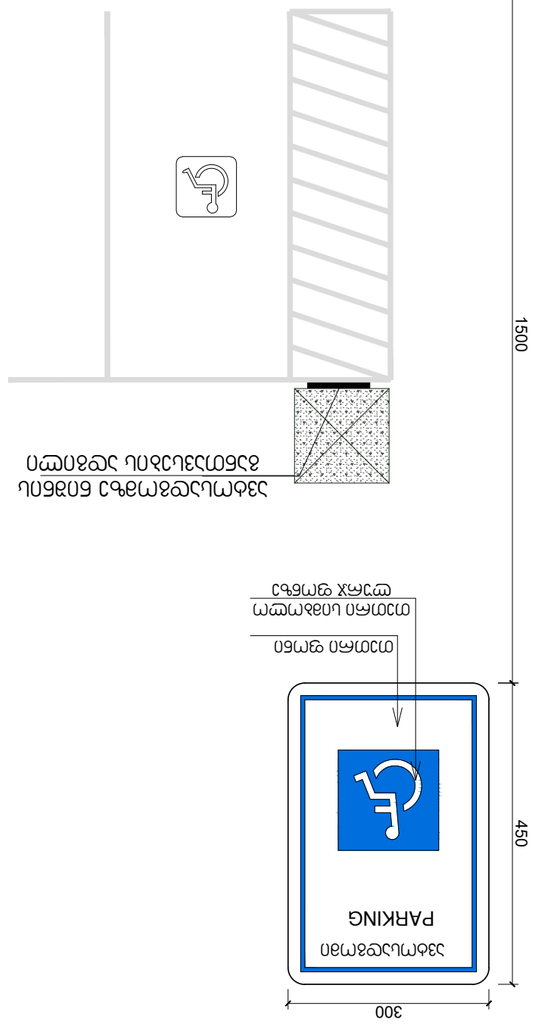

Знак 6.4 «Парковка (парковочное место)»

Разраб.			
Пров.			
Т. контр.			
Н. контр.			
ГИП			

6038Зл0

Стадия | Лист | Листов

Лист 75

Инв. № подл. | Подпись и дата | Взам. инв. №

Копировал | Формат А4

22 - 405 - 38