სართულის გეგმა ნიშნულზე ±0.000

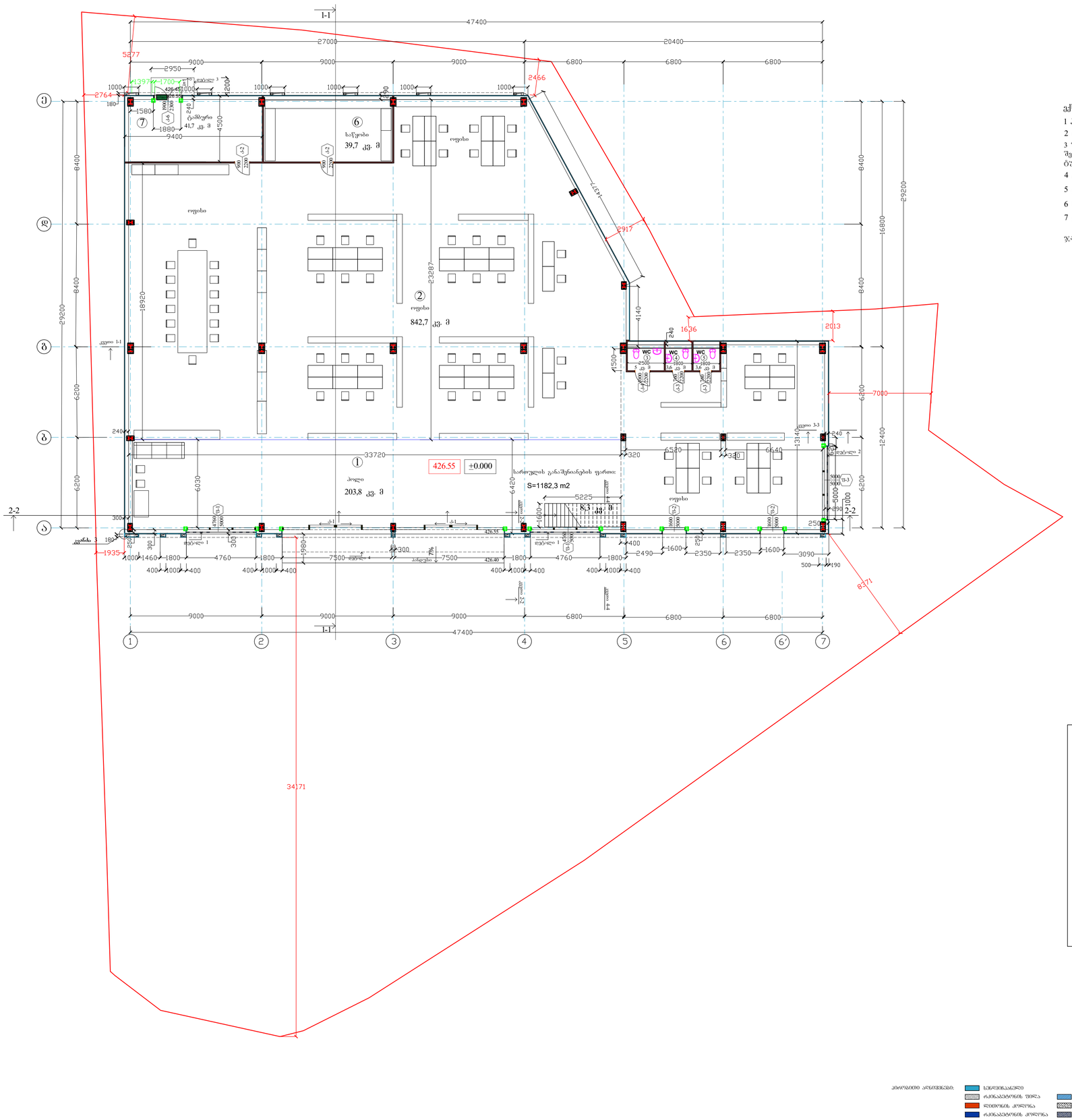

ექსპლიკაცია

1	პოლი	205,8 კვ. მ
2	ოფისი	843,9 კვ. მ
3	შეზღუდული შესაძლებლობების პირთა ტუალეტი	5 კვ. მ
4	ტუალეტი	3,6 კვ. მ
5	ტუალეტი	3,6 კვ. მ
6	საწყობი	39,7 კვ. მ
7	ტამბური	41,7 კვ. მ
	ჯამური	1143,3 კვ. მ

კვანძი 3

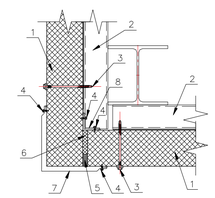

1. კედლის პანელი
2. კარკასის ელემენტი
3. ხრახნი თვითმჭრელი სენდვიჩპანელების გაერთებისთვის
4. ხრახნი თვითმჭრელი 4,2*14 ან მოქლონი 4,8*10
5. სამონტაჟო ქაფი
6. მანბაამბა
7. გარე კუთხის მოქლონი სპ-4
8. შიდა კუთხის მოქლონი სპ-7

კონსტრუქციის აღნიშვნები:
- სენდვიჩპანელი
- რკინაბეტონის ფილა
- ლითონის კოლონა
- რკინაბეტონის კოლონა
- ნორბანიანი ბეტონის ბლოკი
- რკინაბეტონის არმირებული კედელი
- ბრუნტი

დირექტორი	ელ. ა/ფოსტა		
არქიტექტორი	ელ. ა/ფოსტა		
დიზაინერი	ტელ. "საკომპანიო" ს/კ 406180979		
პროექტის ხელმძღვანელი AR-17	44	ფორმატი	თარიღი 2021

ARCHLAND LTD

ობიექტი: ოფისი
არქიტექტურული პროექტი

მისამართი: ქ. თბილისი, წყალსადენის ქ. 7
ს/კ: 01.11.04.028.002

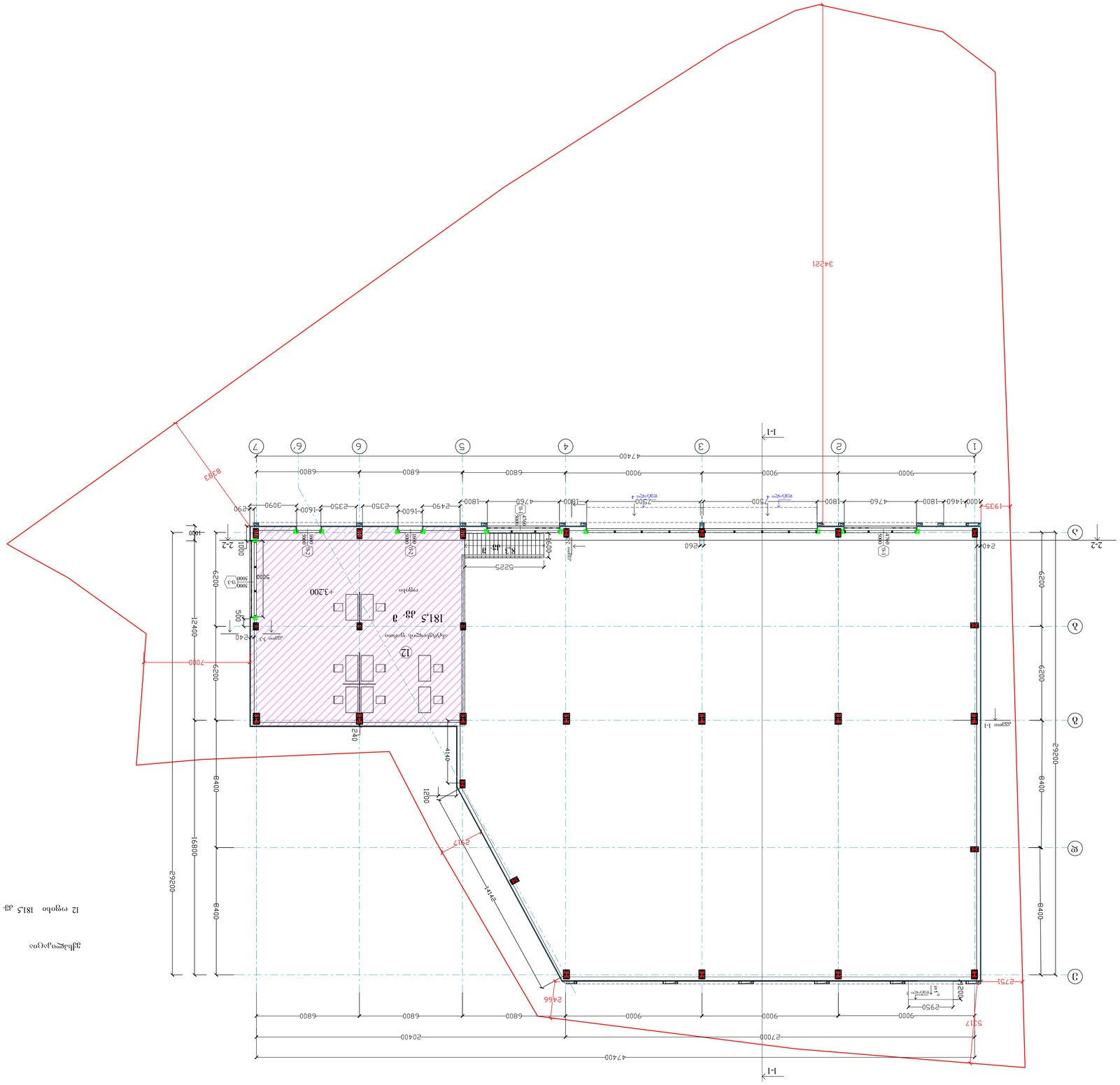
I-I
II-II
III-III
IV-IV
V-V
VI-VI
VII-VII
1
2
3
4
5
6
6'
7
Ⓐ
Ⓑ
Ⓒ
Ⓓ
Ⓔ
Ⓕ
47400
9000
6800
25400
27000
29200
16800
8400
6200
12400
1000
1460
1800
4760
7500
2950
2400
1935
3421
8383
7000
5317
2456
2731
1414
2417
1200
4140
2400
2410
5225
1600
2350
2490
3090
2290
1050
1000
500
5000
3000
+3.200
181.5 მ²
ტიპი 12
სამეურნეო ფუნქციის ობიექტი
ასფალტი
ბეტონი
ბეტონის ბორდიური
ბეტონის ბორდიური 20x30 სმ
ბეტონის ბორდიური 15x30 სმ
ბეტონის ბორდიური 15x30 სმ
ბეტონის ბორდიური 15

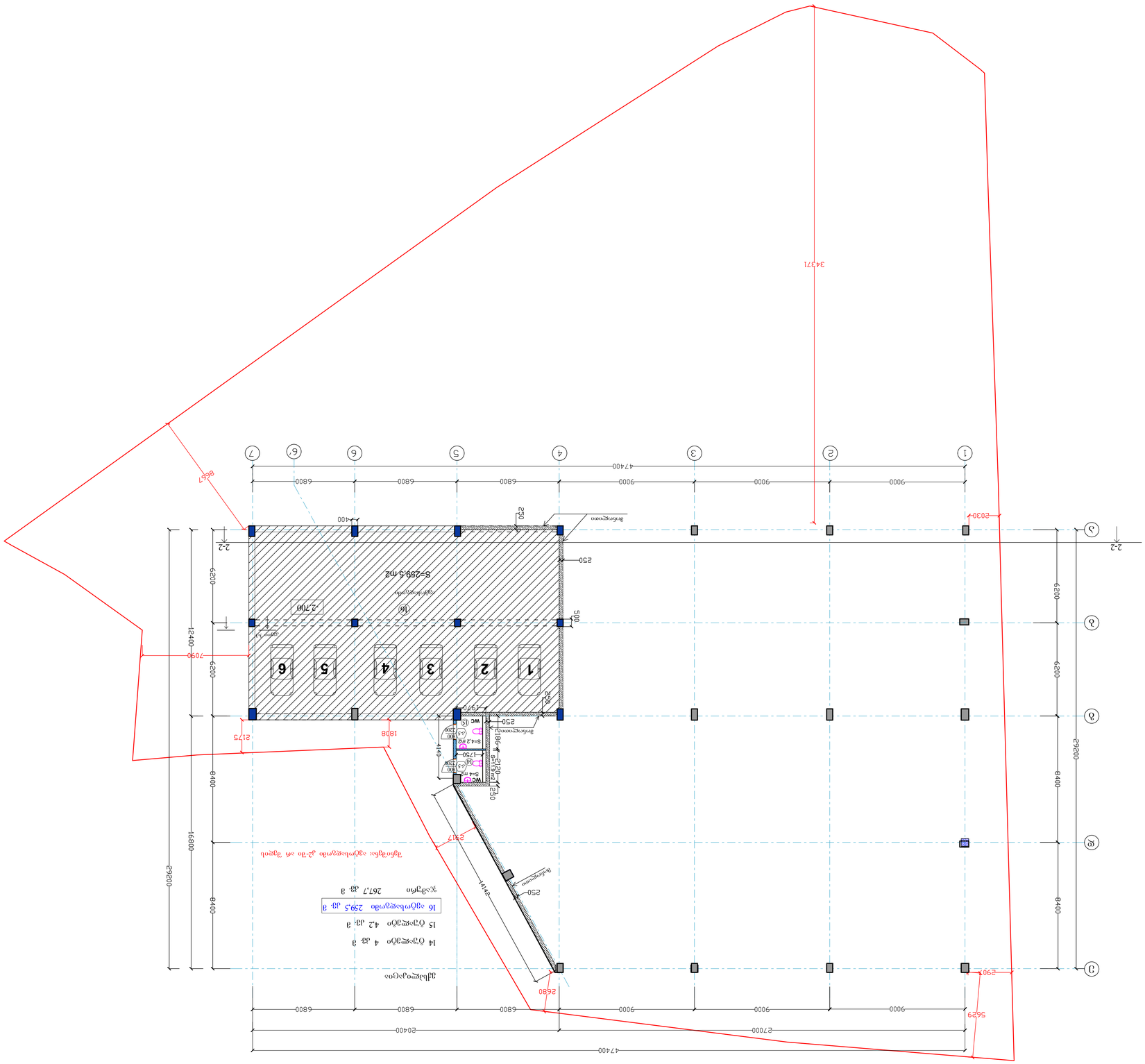
-2.700 ბეტონის ბაზის ქვედა ნიშნული
47400
20400
27000
9000
6800
5629
2580
2030
34371
8657
2917
1808
2175
1400
2400
250
2-2
29200
8400
6200
16891
12400
7050
S=259.5 მ2
-2.700
16
1
2
3
4
5
6
WC
S=4.2 მ2
S=4 მ2
1750
1250
1400
1986
2917
3171
ბეტონის ბაზა
ბეტონის ბოძი
ბეტონის კედელი
ბეტონის ფილა
ბეტონის ბალიში

სახურავის გეგმა

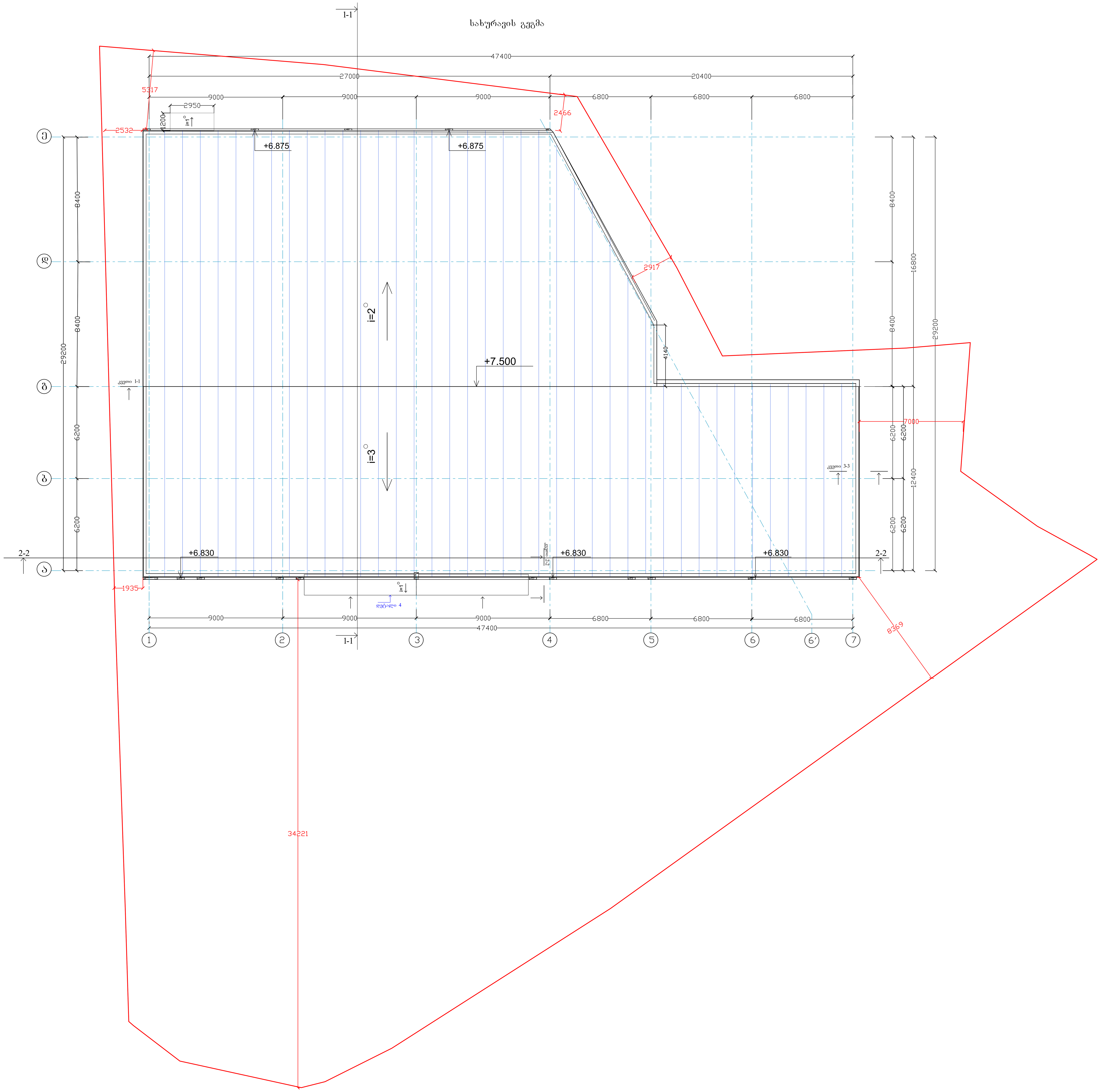

პირობითი აღნიშვნები:

- სენდვიჩპანელი
- რკინაბეტონის ფილა
- ლითონის კოლონა
- რკინაბეტონის კოლონა
- ღრუტანიანი ბეტონის ბლოკი
- რკინაბეტონის არმირებული კედელი
- გრუნტი

დირექტორი	ლ. აქიმიძე	
არქიტექტორი	ლ. აქიმიძე	
დამკვეთი	შპს "ჯეოიმპორტი" ს/კ: 400140076	

ფურცელი	ფურცლები	ფორმატი	თარიღი
AR-23	44		2025

ARCHILAND 1 405696536 GEORGIA, ARCHILAND 1 LLC

ოფისი

არქიტექტურული პროექტი

ქ. თბილისი, წყალსადენის ქ. 7

ს/კ: 01.11.04.028.002

ᲨᲔᲜᲝᲑᲐ-ᲜᲐᲒᲔᲑᲝᲑᲘᲡ ᲣᲡᲐᲤᲠᲗᲮᲝᲔᲑᲘᲡ ᲬᲔᲡᲔᲑᲗᲐᲜ
ᲨᲔᲡᲐᲑᲐᲛᲘᲡᲝᲑᲘᲡ ᲐᲜᲐᲚᲘᲖᲘ

გამოყენებული წესები – "შენობა-ნაგებობის უსაფრთხოების წესები"

ჩამოთვალეთ შენობის დაკავებულობები და აღწერეთ თითოეული გამოყენება	
1. საქმიანი ჯგუფი სქ (ოფისები) დდ - 111	პირველი სართული და ანტრესოლი (0.00; 3.50 ნიშნ.)
2. სასაწყობო ჯგუფი სწ-1 (სასაწყობო სივრცე) დდ - 2	პირველი სართული (0.00 ნიშნ.)

კონსტრუქციის ტიპი:	
განსაზღვრეთ კონსტრუქციის ტიპი არსებული შენობისთვის: მაგალითი: II–A, II–B, V–A, V–B	
განსაზღვრეთ კონსტრუქციის ტიპი ახალი შენობისთვის: მაგალითი: II–A, II–B, V–A, V–B	არსებული II–B საპროექტო II–B
შერეული კონსტრუქციის შემთხვევაში მიუთითეთ ტიპები, რომელიც გამოყენებული იქნება, განსაზღვრეთ ტიპები და მათი მდებარეობა:	

შენობა-ნაგებობის შსაფრთხოების წესებთან
შესაბამისობის ანალიზი

სიმაღლის შეზღუდვები (ცხრილი 503-ის მიხედვით)		
დაკავებულობები	დასაშვები სართულიანობა	შემოთავაზებული სართულიანობა
1. საქმიანი ჯგუფი სქ	2	პირველი სართული და ანტრესოლი (0.00; 3.50შნ.)
2. სასაწყობო ჯგუფი სწ-1	4	პირველი სართული (0.00 ნიშნ.)
	(მ)	შემოთავაზებული სიმაღლე (მ)
საერთო სიმაღლე (მ) =	16.8 შეუზღუდავი	7.7
მიწის დონის ზემოთ სართულების რაოდენობა =	შეუზღუდავი	1 სართული ანტრესოლით

ფართობის შეზღუდვები (ცხრილი 503-ის მიხედვით)		
დაკავებულობები	დასაშვები ფართობი (სართულზე მ2)	შემოთავაზებული ფართობი (სართულზე მ2)
1. საქმიანი ჯგუფი სქ	2140	1025.4
2. სასაწყობო ჯგუფი სწ-1	1630	39.7
შემოთავაზებული ფართობების ჯამი =	1065.1	
სართულების რაოდენობა =	1 სართული ანტრესოლით	
შენობის საერთო ფართობი =	1852.2	

შენობა-ნაგებობის შსაფრთხოების წესებთან შესაბამისობის ანალიზი

გარე კედლის ცეცხლმედეგობისა და ღიობისადმი მოთხოვნები ცხრილების 602-ის და 705.8-ის მიხედვით									
გარე კედელი	ხანძარსაწინააღმდეგო მანძილი (მ)	ცეცხლმედეგობის ხარისხი (სთ)		კედლის ღიობების ფართობი (კედლის %)					
		მოთხოვნილი	გათვალისწინებული	დასაშვები			გათვალისწინებული		
				დაცული	დაუცველი საშხეფებით	დაუცველი	დაცული	დაუცველი საშხეფებით	დაუცველი
1 – 7 (ღერძებში)	16.0	1	1	–	–	შეუზღუდავი	–	–	42 %
ა – ე (ღერძებში)	7.0	1	1	–	–	45 %	–	–	9 %
7 – 1 (ღერძებში)	2.4	1	1	–	–	10 %	–	–	1 %
ე – ა (ღერძებში)	7.0	0	1	–	–	45 %	–	–	0 %

ხანძრისაგან დაცვის სისტემებისადმი მოთხოვნები							
დაკავებულობები/ სივრცეები/ გასასვლელი საშუალებები	ავტოსაშხეფი სისტემა	ალტერნატიული ავტომატური ცეცხლსაქრობი სისტემები	სახანძრო განგაშისა, კვამლაღმოჩენი და ცეცხლაღმოჩენი სისტემები	სახანძრო მილდგარების სისტემები	კვამლის საკონტროლო სისტემები	ხელის ცეცხლმაქრები	საავარიო განგაშის სისტემები
საქმიანი ჯგუფი სქ	–	–	კვამლის აღმომჩენი	–	კი	კი	–
სასაწყობო ჯგ. სწ-1	–	–	კვამლის აღმომჩენი	–	კი	კი	–
სასაწყობო ჯგ. სწ-2	–	–	კვამლის აღმომჩენი	–	კი	კი	–
კიბის უჯრედი	–	–	–	–		–	–
ლიფტები	–	–	–	–	–	–	–
დერეფანი	–	–	კვამლის აღმომჩენი	–	კი	კი	–
სახანძრო-სამაშველო სამსახურის მიერ გამოსაყენებელი მისაერთებლები				კი (სახანძრო ჰიდრანტი)			
სახანძრო ტუმბო და წყლის რეზერვუარი განთავსებულია საპროექტო ტერიტორიაზე				–			

შენობა-ნაგებობის შსაფრთხოების წესებთან შესაბამისობის ანალიზი

განიავებისადმი მოთხოვნები		
დაკავებულობები/სივრცეები/გასასვლელი საშუალებები	ბუნებრივი განიავება	ხელოვნური განიავება
საქმიანი ჯგუფი სქ	კი	კი
სასაწყობო ჯგუფი სწ-1	———	კი
სასაწყობო ჯგუფი სწ-2	კი	———
ლიფტი	———	———
დერეფანი	კი	კი

თითოეული სართულიდან გასასვლელი საშუალება									
სართულები	დაკავებულობა და დაკავებულობის დატვირთვის ჯამური მაჩვენებელი	მოთხოვნილი გასასვლელების/ გასასვლელთან მისადგომის რაოდენობა	გათვალისწინებული გასასვლელების/ გასასვლელთან მისადგომის რაოდენობა და ტიპი	გასასვლელი საშუალებების სიგანე (მეტრი)					
				გზა-კიბეები		დერეფანი		გასასვლელის გზა-კარი	
				მოთხოვნილი	გათვალისწინებული	მოთხოვნილი	გათვალისწინებული	მოთხოვნილი	გათვალისწინებული
პირველი სართული დდ=172	სქ - დდ=41 სწ-1 - დდ=10 სწ-2 - დდ=3	2	3 (გზა-კარი)	—	—	1.2	1.65	0.82	0.82

წყალსადენი სისტემის ფიქსირებული მოწყობილობების რაოდენობა (ცხრილი 1602.1-ის მიხედვით)													
სართულები	დაკავებულობა და დაკავებულობის დატვირთვის ჯამური მაჩვენებელი	ფიქსირებული მოწყობილობები (ცალი)											
		უნიტაზი		ტუალეტის ხელსაბანები		აბაზანა/შხაპი		სასმელი წყლის ფანტანი		სამომსახურეო ნიჟარა		სამზარეულოს ნიჟარა	
		მოთხოვნილი	გათვალისწინებული	მოთხოვნილი	გათვალისწინებული	მოთხოვნილი	გათვალისწინებული	მოთხოვნილი	გათვალისწინებული	მოთხოვნილი	გათვალისწინებული	მოთხოვნილი	გათვალისწინებული
პირველი სართული დდ=172	სქ - დდ=41 სწ-1 - დდ=10 სწ-2 - დდ=3	5	5	3	5	–	–	1	1	1	1	–	–

სართულის გეგმა ნიშნულზე ±0.000

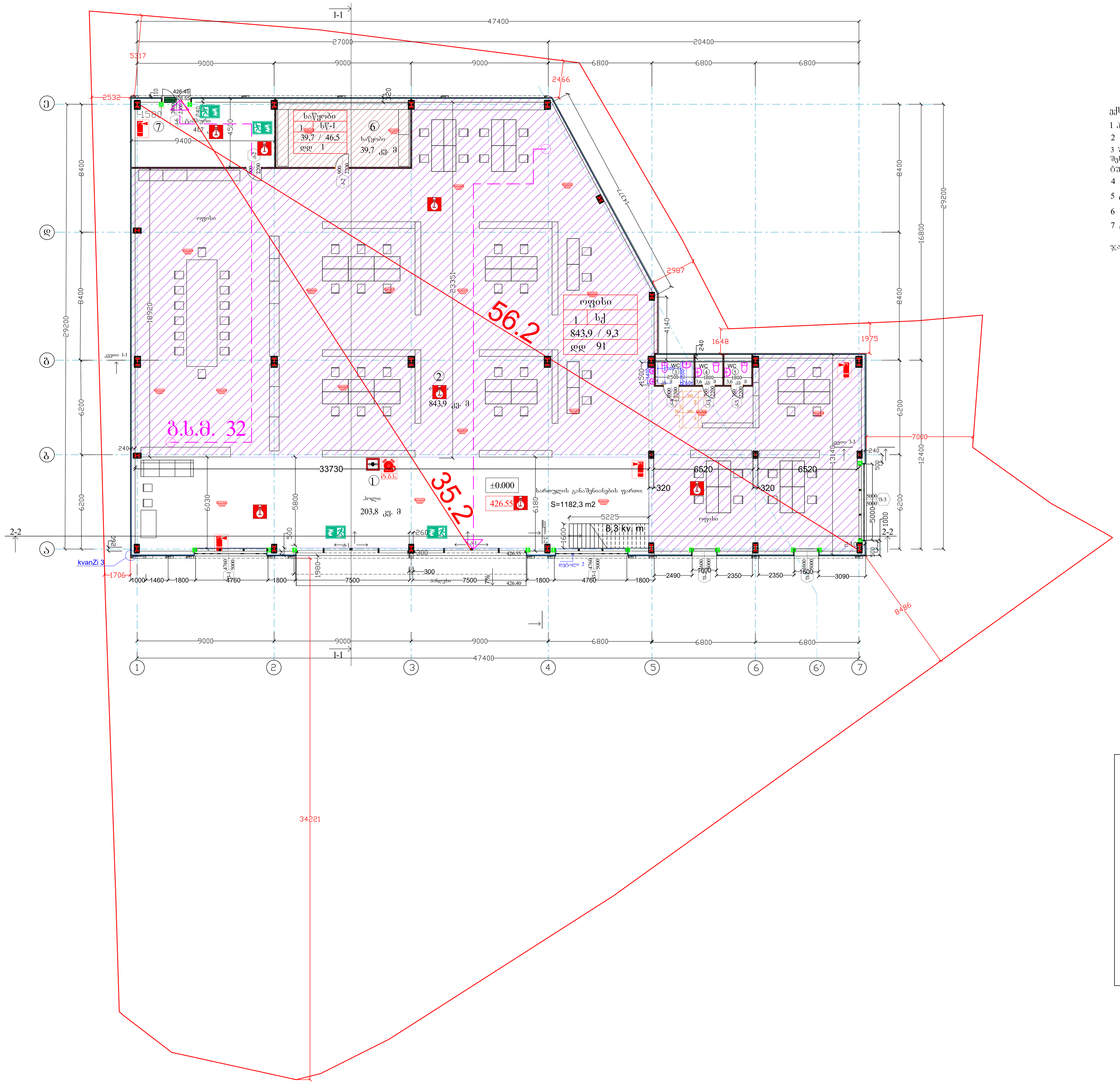

ექსპლიკაცია

1 ჰოლი	205,8 კვ. მ
2 ოფისი	843,9 კვ. მ
3 შეზღუდული შესაძლებლობების პირთა ტულეტი	5 კვ. მ
4 ტუალეტი	3,6 კვ. მ
5 ტუალეტი	3,6 კვ. მ
6 საწყობი	39,7 კვ. მ
7 ტამბური	41,7 კვ. მ
ჯამური	1143,3 კვ. მ

kvanZi 3

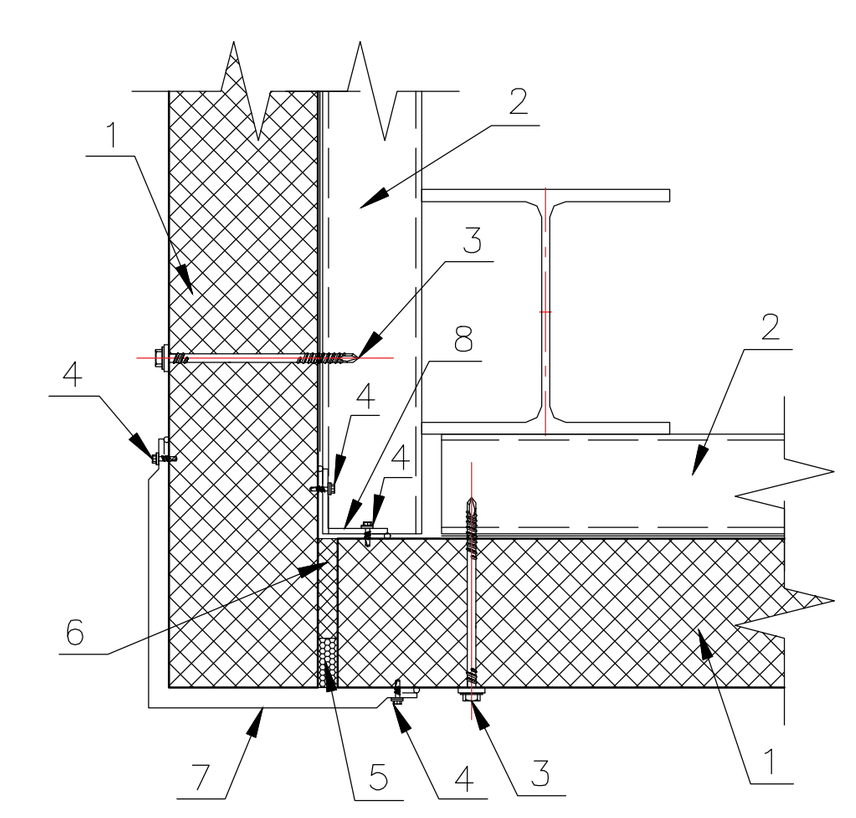

1. kedlis paneli
2. karkasis elementi
3. xraxni TviTmWreli sendviCpanelebis gamagrebisTvis
4. xraxni TviTmWreli 4,2*14 an moqloni 4,8*10
5. samontaJo qafi
6. minbamba
7. gare kuTxis moqloni sp-4
8. Sida kuTxis moqloni sp-7

პირობითი აღნიშვნები:
- სენდვიჩპანელი
- რკინაბეტონის ფილა
- ლითონის კოლონა
- რკინაბეტონის კოლონა
- ღრუტანიანი ბეტონის ბლოკი
- რკინაბეტონისარმირებული კედელი
- ბრუნტი

დირექტორი	ლ. აქიმიძე	
არქიტექტორი	ლ. აქიმიძე	
დამკვეთი	შპს "ჯეოიმპორტი" ს/კ: 400140076	

ფურცელი	ფურცლები	ფორმატი	თარიღი
AR-17	44		2025

ARCHILAND 1

ოფისი

არქიტექტურული პროექტი

ქ. თბილისი, წყალსადენის ქ. 7

ს/კ: 01.11.04.028.002

სართულის გეგმა ნიშნულზე +3.500

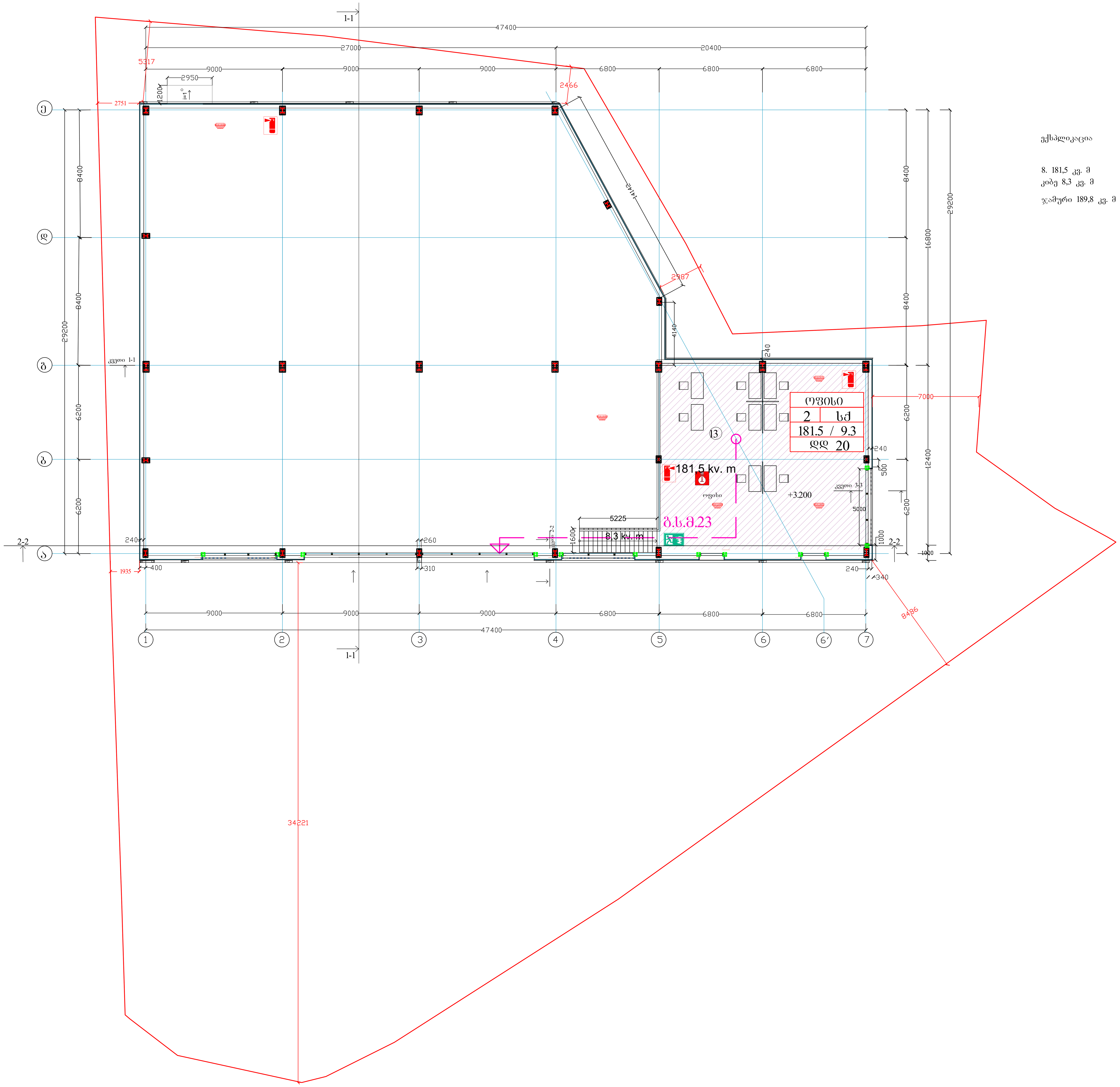

ექსპლიკაცია

8. 181,5 კვ. მ
კიბე 8,3 კვ. მ
ჯამური 189,8 კვ. მ

პირობითი აღნიშვნები:
- სენდვიჩპანელი
- რკინაბეტონის ფილა
- ლითონის კოლონა
- რკინაბეტონის კოლონა
- ღრუტანიანი ბეტონის ბლოკი
- რკინაბეტონის არმირებული კედელი
- გრუნტი

დირექტორი	ლ. აქიმიძე	
არქიტექტორი	ლ. აქიმიძე	
დამკვეთი	შპს "ჯეოიმპორტი" ს/კ: 400140076	

ფურცელი	ფურცლები	ფორმატი	თარიღი
AR-19	42		2025

ARCHILAND 1

ოფისი
არქიტექტურული პროექტი

ქ. თბილისი,
წყალსადენის ქ. 7
ს/კ: 01.11.04.028.002

ბინათმშენებლობა

ავტოსადგომი

ბინათმშენებლობა

ავტოსადგომი

ბინათმშენებლობა

ავტოსადგომი

სართულის გეგმა ნიშნულზე ±0.000

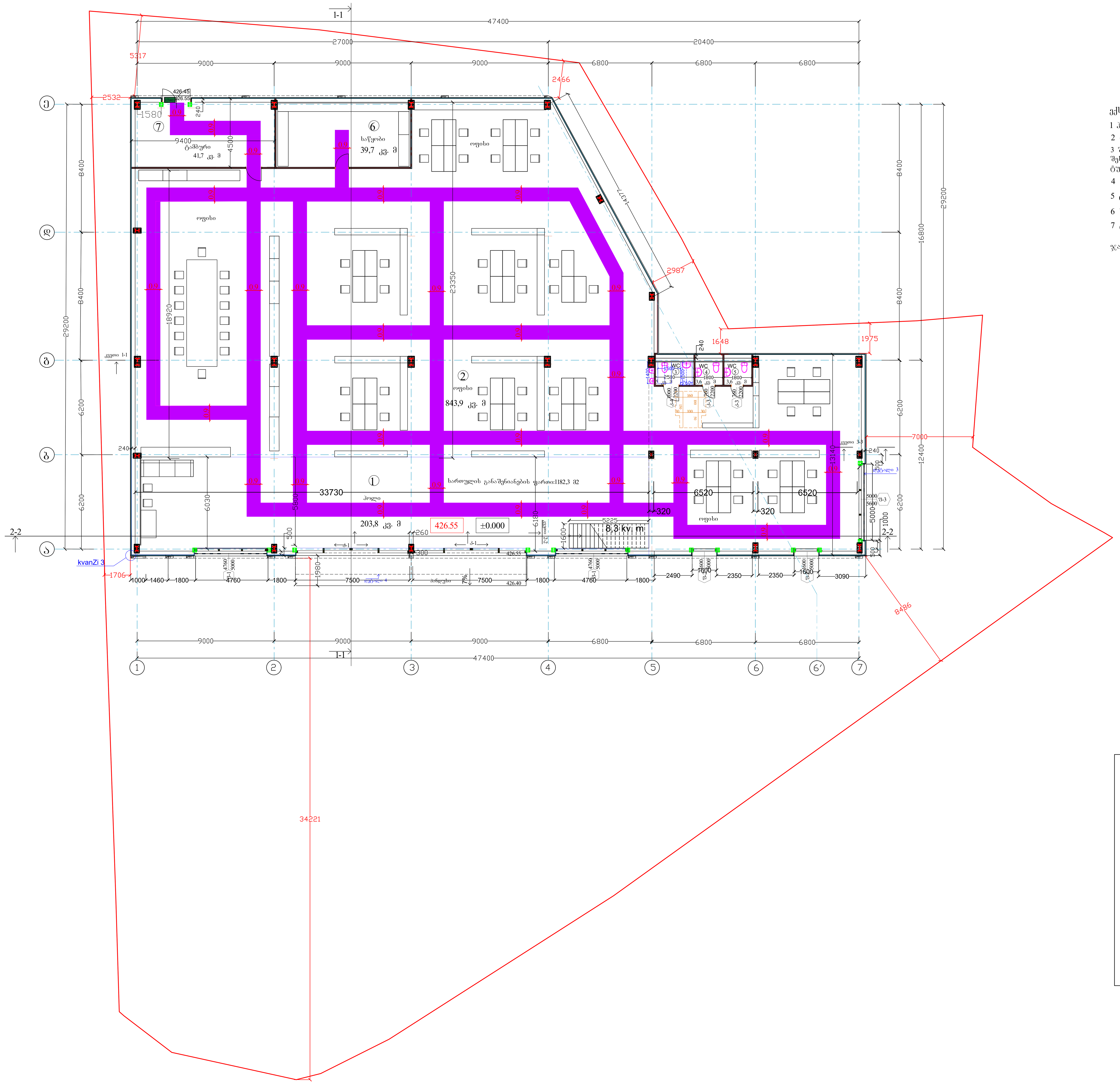

ექსპლიკაცია	
1 ჰოლი	205,8 კვ. მ
2 ოფისი	843,9 კვ. მ
3 შეზღუდული შესაძლებლობების პირთა ტულეტი	5 კვ. მ
4 ტუალეტი	3,6 კვ. მ
5 ტუალეტი	3,6 კვ. მ
6 საწყობი	39,7 კვ. მ
7 ტამბური	41,7 კვ. მ
ჯამური	1143,3 კვ. მ

kvanZi 3

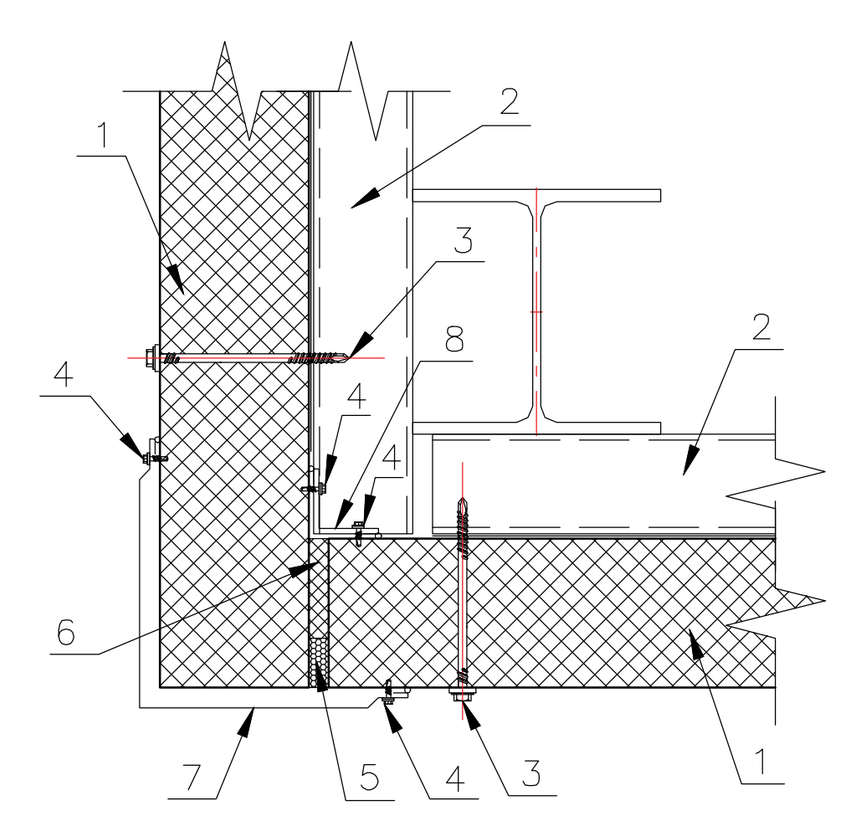

1. kedlis paneli
2. karkasis elementi
3. xraxni TviTmWreli sendviCpanelebis gamagrebisTvis
4. xraxni TviTmWreli 4,2*14 an moqloni 4,8*10
5. samontaJo qafi
6. minbamba
7. gare kuTxis moqloni sp-4
8. Sida kuTxis moqloni sp-7

პირობითი აღნიშვნები:
- სენდვიჩპანელი
- რკინაბეტონის ფილა
- ლითონის კოლონა
- რკინაბეტონის კოლონა
- ღრუტანიანი ბეტონის ბლოკი
- რკინაბეტონისარმირებული კედელი
- გრუნტი

დირექტორი	ლ. აქიმიძე	
არქიტექტორი	ლ. აქიმიძე	
დამკვეთი	შპს "ჯეოიმპორტი" ს/კ: 400140076	
ფურცელი AR-17	ფურცლები 44	ფორმატი	თარიღი 2025

ARCHILAND 1

ოფისი
არქიტექტურული პროექტი

ქ. თბილისი, წყალსადენის ქ. 7
ს/კ: 01.11.04.028.002