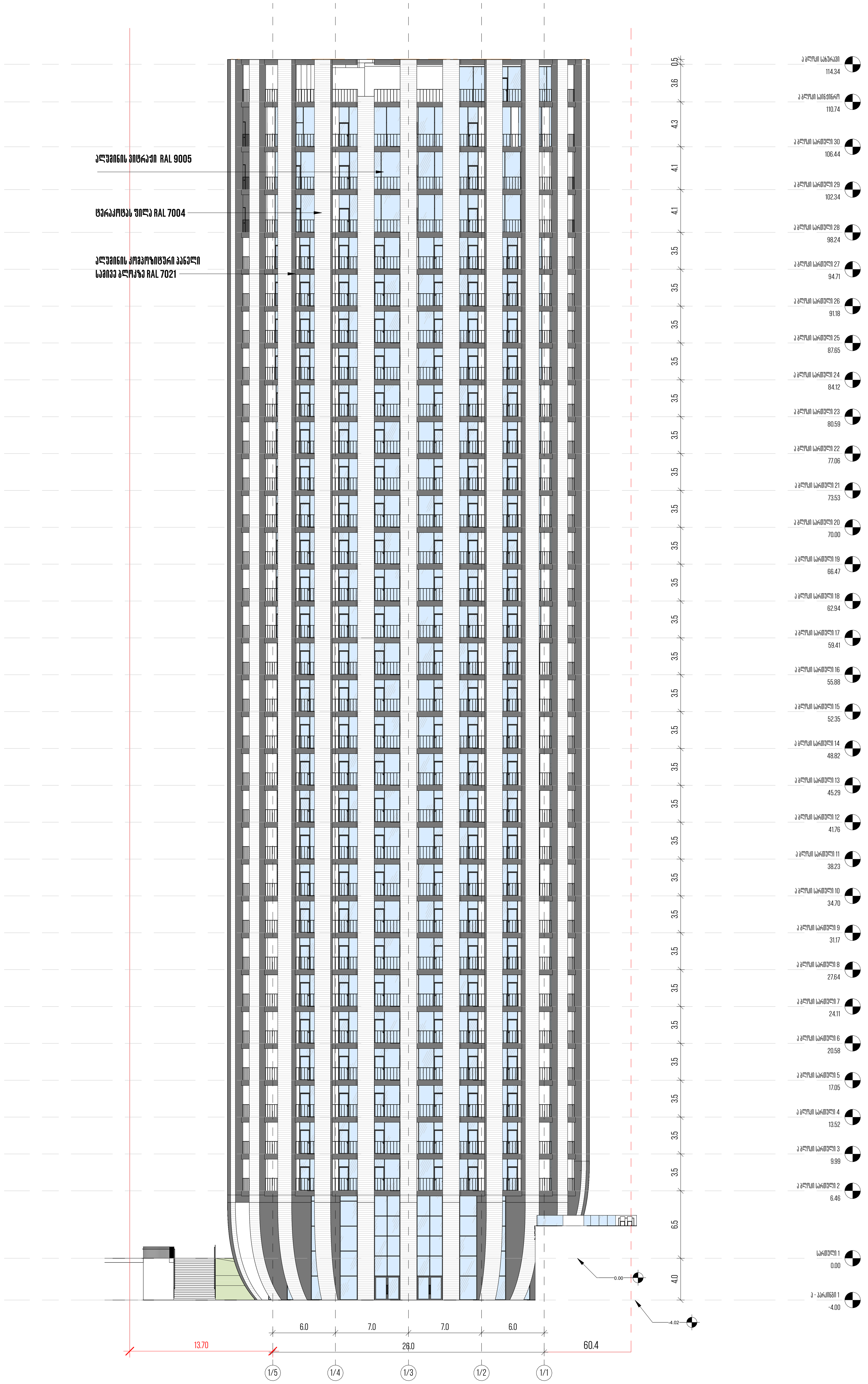

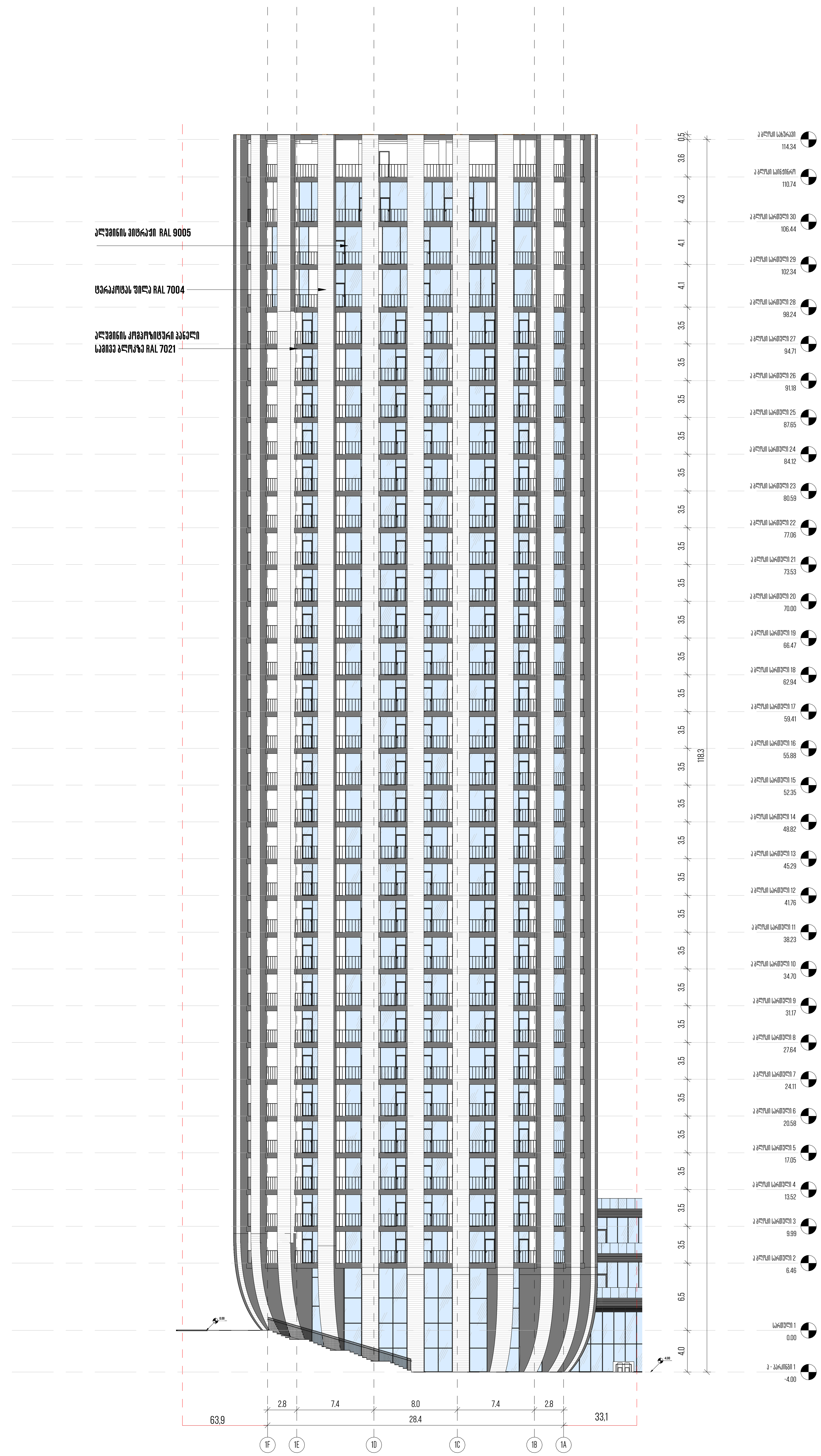

მთავარი არქიტექტორი, ავტორი:

ხმალაძე

არქიტექტორები

პროექტის დასახელება:

მრავალფუნქციური კომპლექსი

პროექტის მისამართი:
ქ.თბილისი, გორგასლის ქუჩა.

დამკვეთი:
ქისთოუნ დეველოპმენტი

პირობითი აღნიშვნები:

პირობითი აღნიშვნები/LEGEND:

	მზიდი კონსტრუქცია
	არამზიდი კონსტრუქცია
	საკადასტრო საზღვარი
	განაშენიანების რეგულირების წითელი ხაზი
	სამეზობლო მიჯნის რეგულირების ხაზი

დაკავებულობის ჯგუფები	აღნიშვნა	ფერის კოდი
დამხმარე ჯგუფი (დს)		RGB 57-57-56
სამრეწველო ჯგუფი (სმ)		RGB 160-32-240
საქმიანი ჯგუფი (სქ)		RGB 79-12-187
სავაჭრო ჯგუფი (სვ)		RGB 255-0-0
სასაწყობე ჯგუფი (სწ)		RGB 136-135-134
საცხოვრებელი ჯგუფი (სც)		RGB 220-185-0

ტექნიკურ-ეკონომიკური მაჩვენებელი

სტადია:	PROJECT STATUS
მასშტაბი:	1 : 250
ფურცლის ზომა:	A2
თარიღი:	ISSUE DATE
ფურცლის სახელი:	

ა ბლოკი - ფასადი - 5-1 და F-A ღერძზე

ფურცლის N:	B 101
ავტორი:	გ.ხმალაძე
დახაზა:	AUTHOR
შეამოწმა:	CHECKER

ՃԱՐԱՐԱՊԵՏ ԱՃԱՐԿԵՏՆԵՐԻ ՄԱՍՆԱԿՑՈՒԹՅՈՒՆ

ՀԱՅԿԱԶՆՅԱՆ ՃԱՐՏԱՐԱՊԵՏՆԵՐ

ՀԱՅԿԱԶՆՅԱՆ ՃԱՐՏԱՐԱՊԵՏՆԵՐ ՍՊԸ

ՀԱՅԱՍՏԱՆԻ ՃԱՐՏԱՐԱՊԵՏՆԵՐԻ ՄԱՍՆԱԿՑՈՒԹՅՈՒՆ

ՀԱՅԿԱԶՆՅԱՆ ՃԱՐՏԱՐԱՊԵՏՆԵՐ ՍՊԸ

ՀԱՅԱՍՏԱՆԻ ՃԱՐՏԱՐԱՊԵՏՆԵՐԻ ՄԱՍՆԱԿՑՈՒԹՅՈՒՆ

ԼԱՆՋԱԳԻՏ

ՀԱՅԿԱԶՆՅԱՆ ՃԱՐՏԱՐԱՊԵՏՆԵՐ

ՀԱՅԿԱԶՆՅԱՆ ՃԱՐՏԱՐԱՊԵՏՆԵՐ ՍՊԸ

ՀԱՅԱՍՏԱՆԻ ՃԱՐՏԱՐԱՊԵՏՆԵՐԻ ՄԱՍՆԱԿՑՈՒԹՅՈՒՆ

ՀԱՅԿԱԶՆՅԱՆ ՃԱՐՏԱՐԱՊԵՏՆԵՐ ՍՊԸ

ՀԱՅԱՍՏԱՆԻ ՃԱՐՏԱՐԱՊԵՏՆԵՐԻ ՄԱՍՆԱԿՑՈՒԹՅՈՒՆ

ՀԱՅԿԱԶՆՅԱՆ ՃԱՐՏԱՐԱՊԵՏՆԵՐ ՍՊԸ

ՀԱՅԱՍՏԱՆԻ ՃԱՐՏԱՐԱՊԵՏՆԵՐԻ ՄԱՍՆԱԿՑՈՒԹՅՈՒՆ

ՀԱՅԿԱԶՆՅԱՆ ՃԱՐՏԱՐԱՊԵՏՆԵՐ

ՀԱՅԿԱԶՆՅԱՆ ՃԱՐՏԱՐԱՊԵՏՆԵՐ ՍՊԸ

ՀԱՅԱՍՏԱՆԻ ՃԱՐՏԱՐԱՊԵՏՆԵՐԻ ՄԱՍՆԱԿՑՈՒԹՅՈՒՆ

ՀԱՅԿԱԶՆՅԱՆ ՃԱՐՏԱՐԱՊԵՏՆԵՐ ՍՊԸ

ՀԱՅԱՍՏԱՆԻ ՃԱՐՏԱՐԱՊԵՏՆԵՐԻ ՄԱՍՆԱԿՑՈՒԹՅՈՒՆ

ՀԱՅԿԱԶՆՅԱՆ ՃԱՐՏԱՐԱՊԵՏՆԵՐ

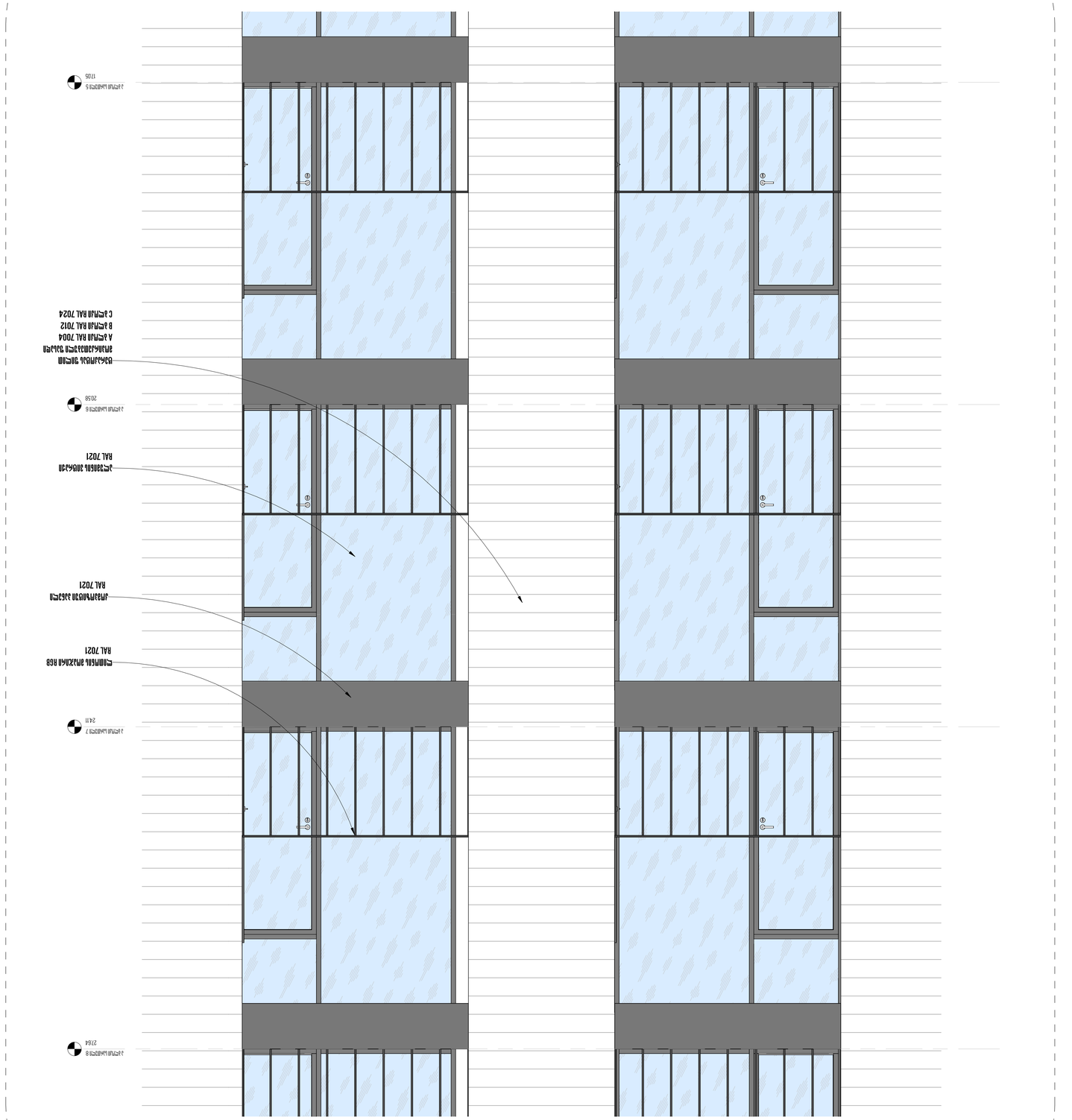
RAL 7021
RAL 7021
RAL 7021

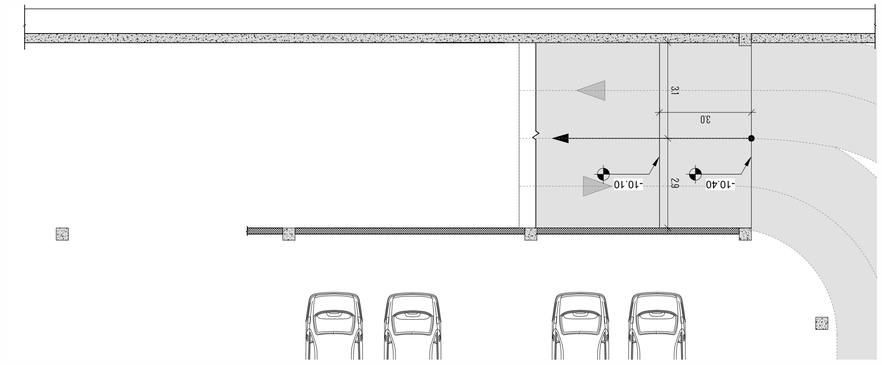

1 מגרש 3 - חתך אורכי

1:100

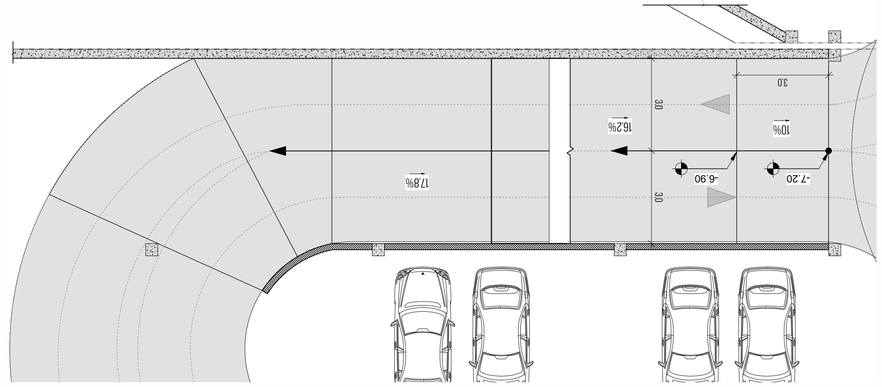

1 מגרש 2 - חתך אורכי

1:100

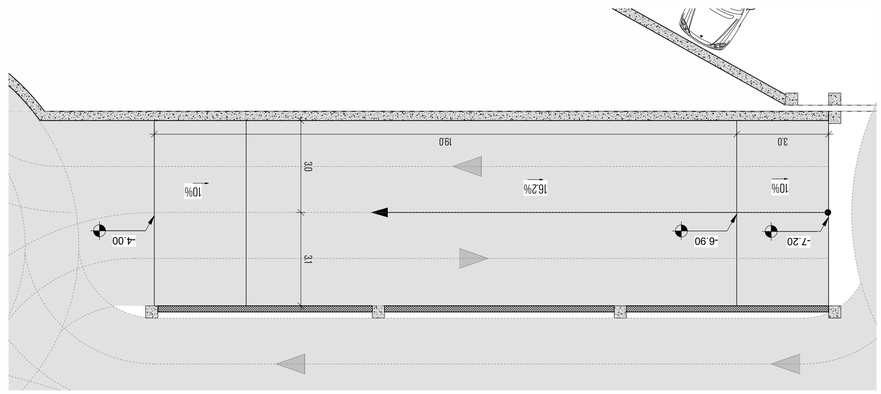

1 מגרש 1 - חתך אורכי

1:100

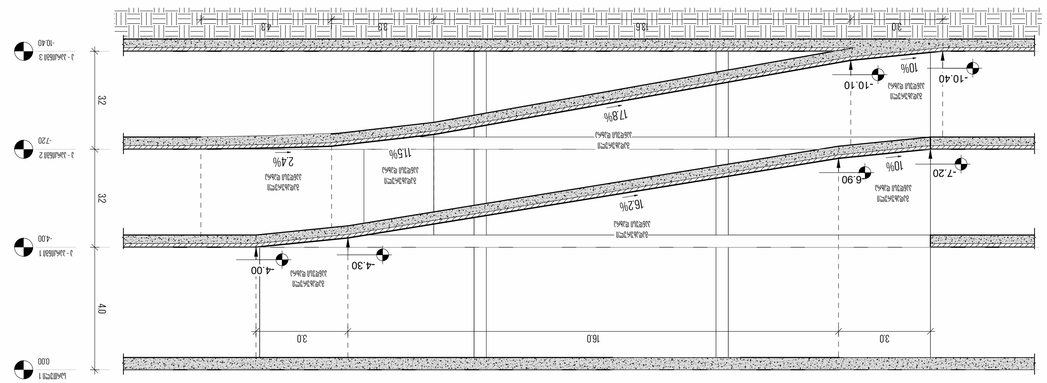

חתך אורכי 1 - מגרש 1

1:100

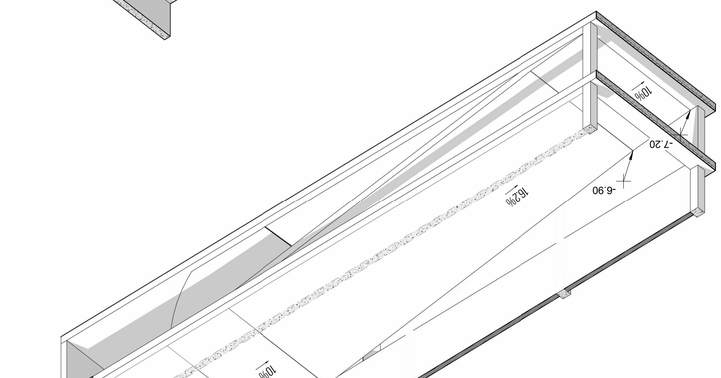

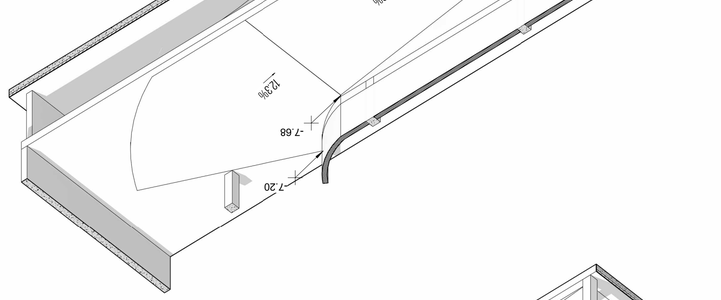

מערכת מידות: מטרים

מפלסים: מפלס 0.00 = 3.000 מ' מעל פני הים

הערה: כל המידות בתכנית זו מחייבות

אין למדוד מתכנית זו

SCALE & MEASUREMENTS: METRIC

מפתח סימונים LEGEND:

כביש אספלט חדש	
כביש אספלט קיים	
מדרכת בטון חדשה	
מדרכת בטון קיימת	
גבול מגרש חדש / גבול מגרש קיים	
גבול מגרש חדש / גבול מגרש קיים	
גבול מגרש חדש / גבול מגרש קיים

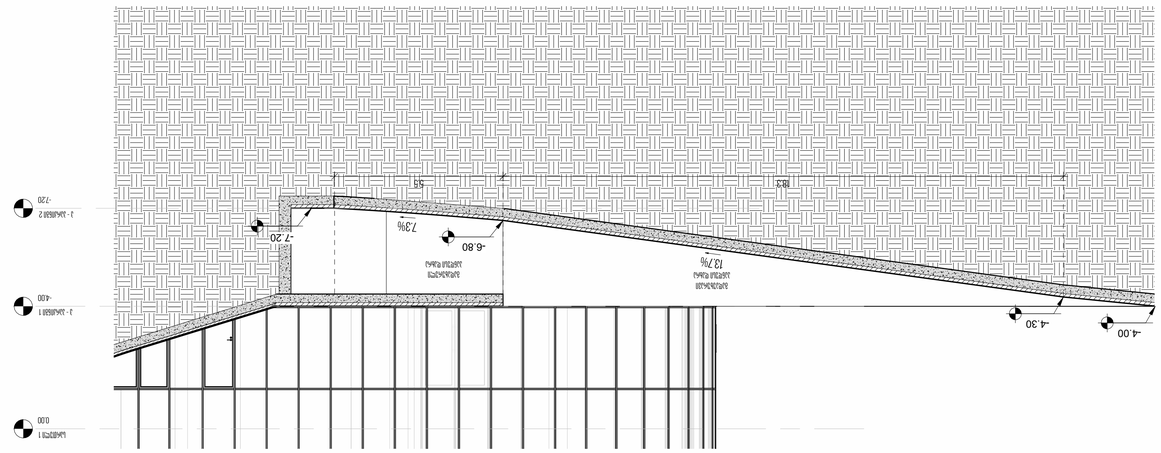

2 ՀԱՏԱԿԻ ԱՆՑՈՒՄԸ - ԱՌԱՋՆԱՅԻՆ

1:100

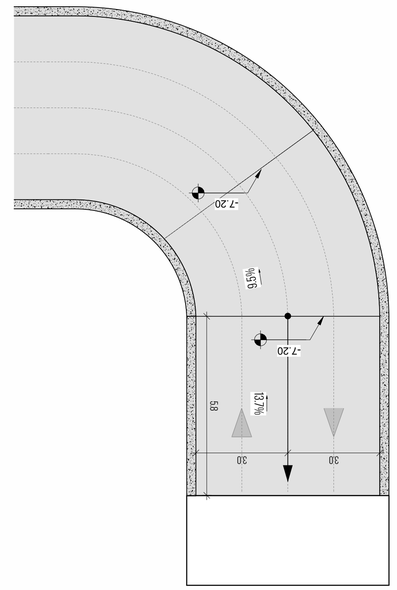

2 ՀԱՏԱԿԻ ԱՆՑՈՒՄ

1:100

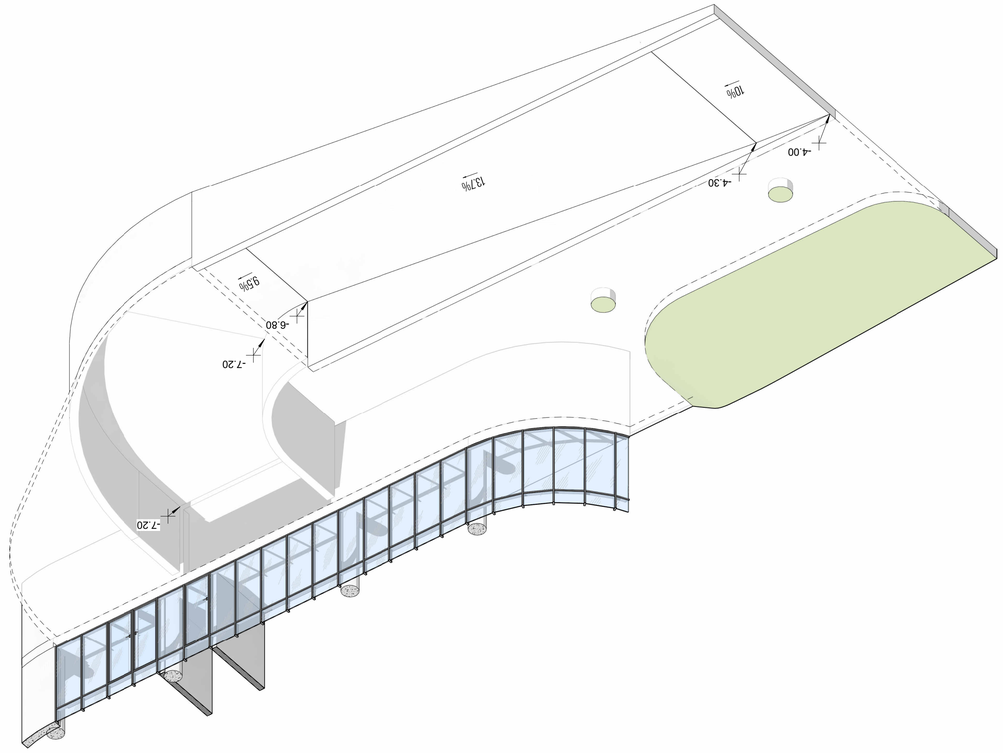

2 ՀԱՏԱԿԻ 1 - ԱՆՑՈՒՄ

1:100

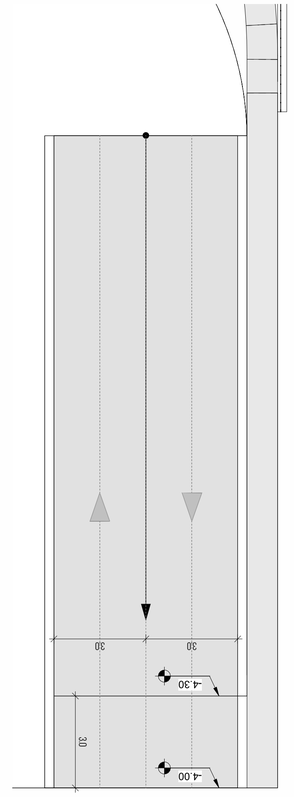

ՀԱՅԱՍՏԱՆԻ ՀԱՆՐԱՊԵՏՈՒԹՅԱՆ ԱՐԱՐԱՏԻ ՄԱՐԶԻ

ՀԱՅԱՍՏԱՆԻ ՀԱՆՐԱՊԵՏՈՒԹՅԱՆ ԱՐԱՐԱՏԻ ՄԱՐԶԻ ՄԱՍԻՍ ԳՅՈՒՂԱՊԵՏԱՐԱՆԻ ՄԱՍՆԱՇԵՆՔ

ՀԱՍՑԵՈՐՈՇՄԱՆ ՏԱՐԱԾՔԻ ՄԱՍՆԱՇԵՆՔ

ՀԱՍՑԵՈՐՈՇՄԱՆ ՏԱՐԱԾՔԻ ՍԱՀՄԱՆՆԵՐԸ ՍԱՀՄԱՆԱՓԱԿՈՒՄ

ՀՈՂԱՄԱՍԵՐԻ ՀԱՄԱՐ ՍԱՀՄԱՆՎՈՂ ՏԱՐԱԾՔԻ ՄԱՍՆԱՇԵՆՔ

אדריכלים ומתכננים בע"מ
ARCHITECTS & URBAN DESIGNERS LTD.
דפנה שרון
DAFNA SHARON
אדריכלית
ARCHITECT
רישוי וניהול פרויקט
PERMITS & PROJECT MANAGEMENT
מתכננת שלד
STRUCTURAL ENGINEER
אורי אבן חן
URI AVEN HEN
מתכנן מערכות מים וביוב
WATER & SEWAGE ENGINEER
מתכנן מערכות חשמל ותקשורת
ELECTRICITY & COMMUNICATION ENGINEER
מתכנן מערכות מיזוג אויר
HVAC ENGINEER
יועץ נגישות
ACCESSIBILITY CONSULTANT
יועץ בטיחות אש
FIRE SAFETY CONSULTANT
יועץ תנועה
TRAFFIC ENGINEER
יועץ נוף
LANDSCAPE ARCHITECT

מועצה אזורית מבואות החרמון

מרכז מבקרים

תוכנית פיתוח

מתחם מבקרים, תחנת מידע ושירותים

מבואות החרמון

שלבי ביצוע

מפתח

PROJECT STATUS

קנ"מ:	1:100
שלב:	A2
תאריך:	ISSUE DATE
מתכנן:	CHECKER
בדק:	AUTHOR
תאריך:	3.3.25
גרסה מס':	D 105

פרט מתלול 3 - שלב 3

1:100

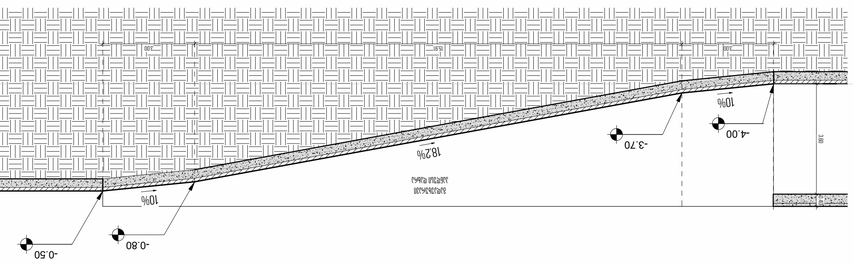
-0.50
-0.80
10%
18.2%
-3.70
-4.00
10%
3.00
שביל מרוצף
אבן משתלבת
1.00
1.00
1.00

תל אביב, רחוב הרצליה 17, תל אביב
ברנשטיין
אדריכלים ומתכננים
רחוב הרצליה 17, תל אביב
טל. 03-5444444 | פקס. 03-5444445

תוכנית גג
מערכת סולארית

מערכת אנרגיה סולארית למים חמים
ומערכת אנרגיה סולארית לחימום בריכת שחיה

הוראות התקנה ושימוש

מקרא/LEGEND:

קולטי אנרגיה סולארית	
מיכלי אחסון	
מערכת אספקת מים חמים	
מערכת חימום בריכת שחיה	
מערכת אספקת מים חמים	
מערכת חימום בריכת שחיה	
מים חמים	
קולטים	
מערכת אספקת מים חמים	
קולטים שטוחים	RGB 57-57-56
מערכת חימום בריכת שחיה	RGB 160-32-240
מיכלי אחסון	RGB 79-12-187
מערכת אספקת מים חמים	RGB 255-0-0
מערכת חימום בריכת שחיה	RGB 136-135-134
מערכת אספקת מים חמים	RGB 220-185-0

הערות והנחיות למתקין-הבהרות

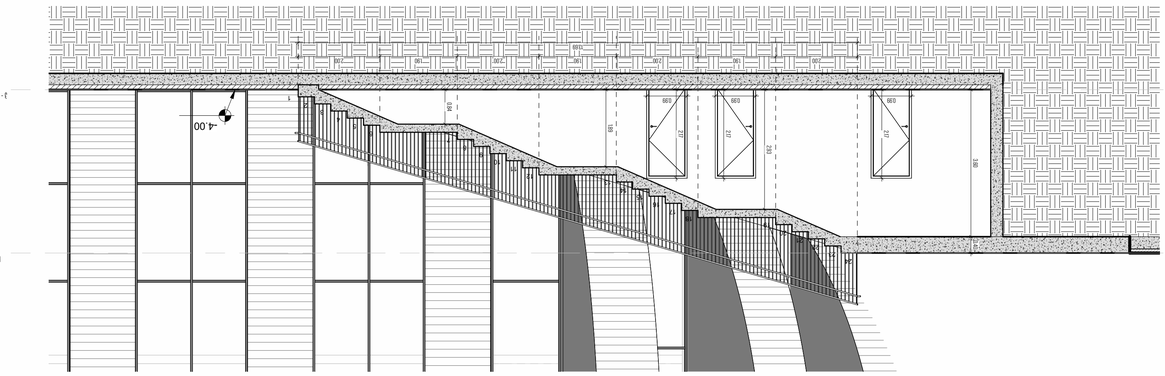

חתך A-A
1 : 75

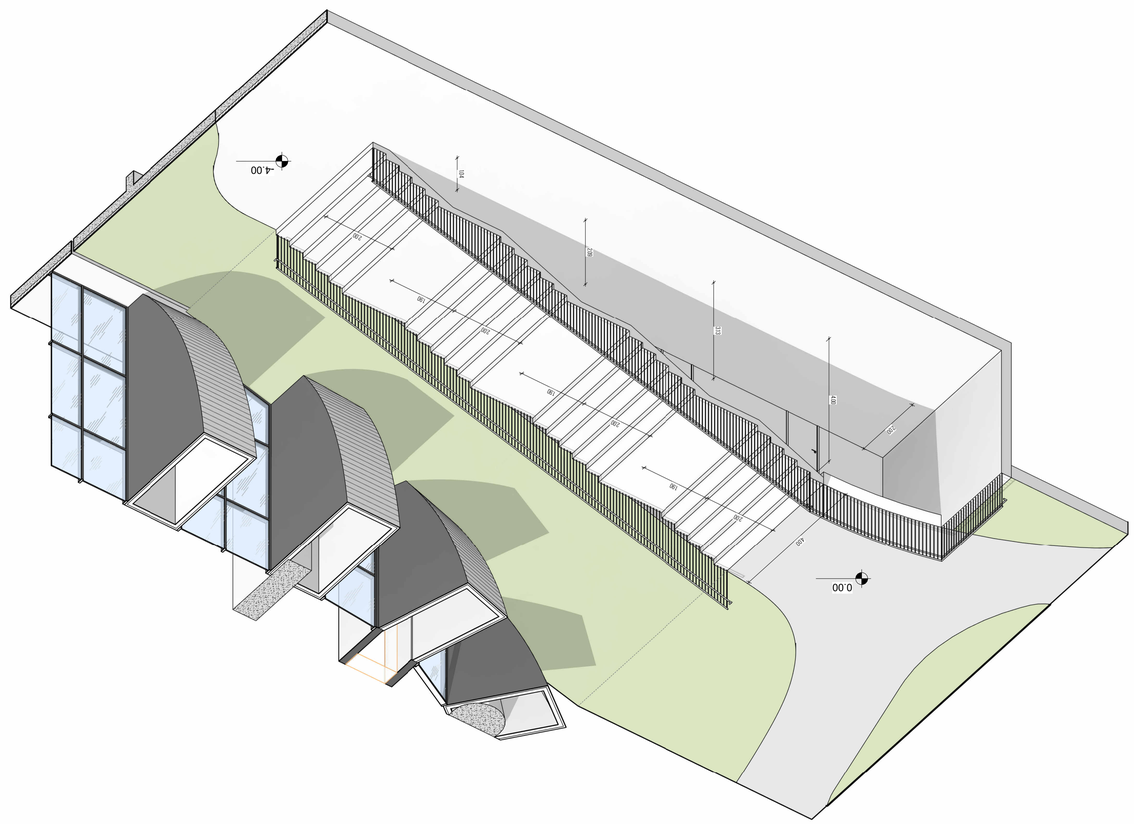

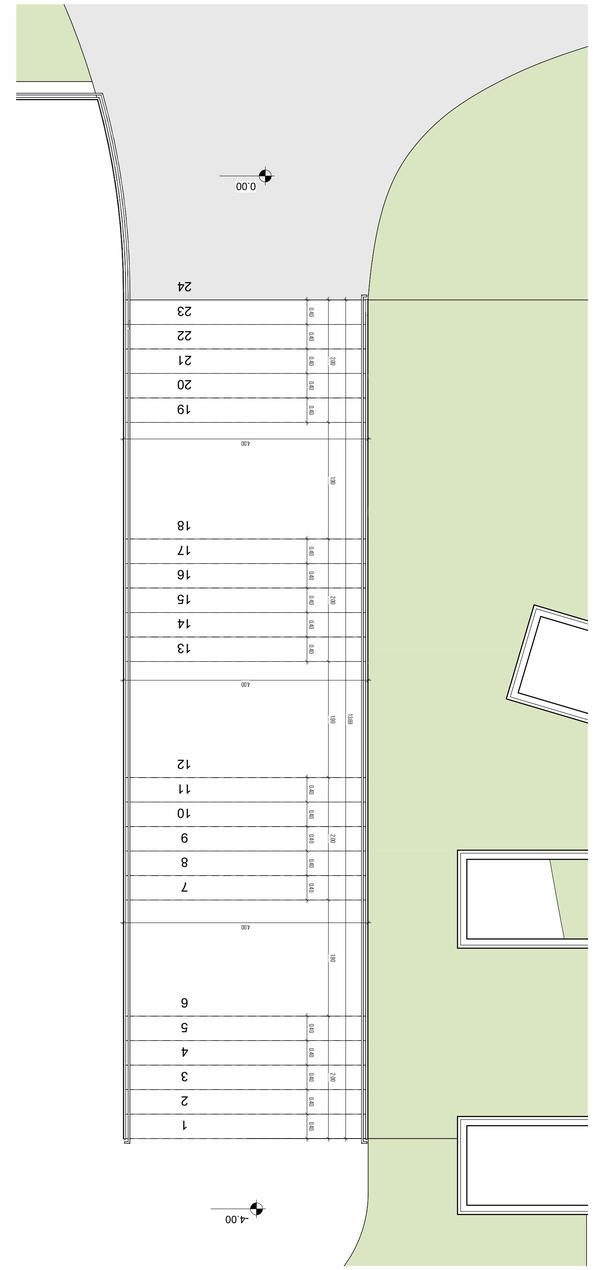

בריכה - חתך רוחב
1 : 50

STATUS פרויקט:	
AS INDICATED תאריך:	
A2 גרסה:	
ISSUE DATE תאריך:	
מתכנן:	
AUTHOR	
CHECKER	

גרסה מס': D 106
מספר תוכנית: 3.3.3.5.0.1.0

კიბის მოაჯირის ტიპური დეტალი

1:15

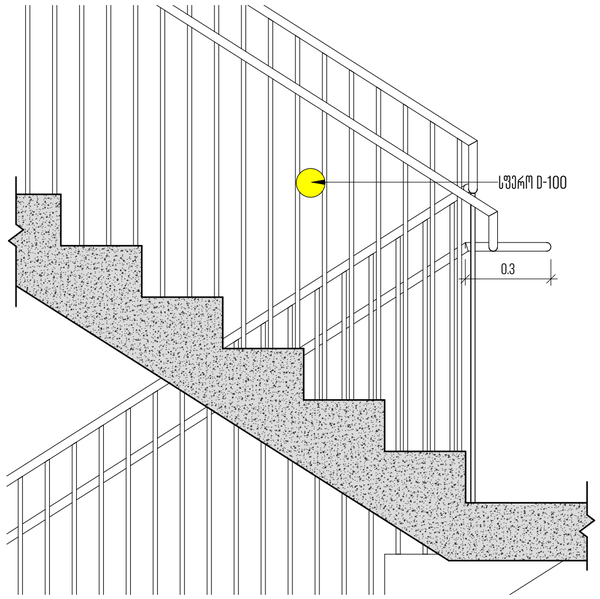

კიბის სახელურის ტიპური დეტალი

1:2

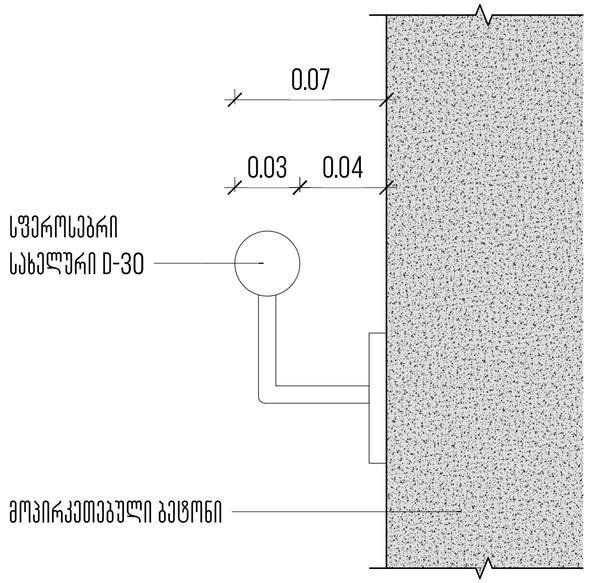

კიბის თავისუფალი მანძილის ტიპური დეტალი

1:10

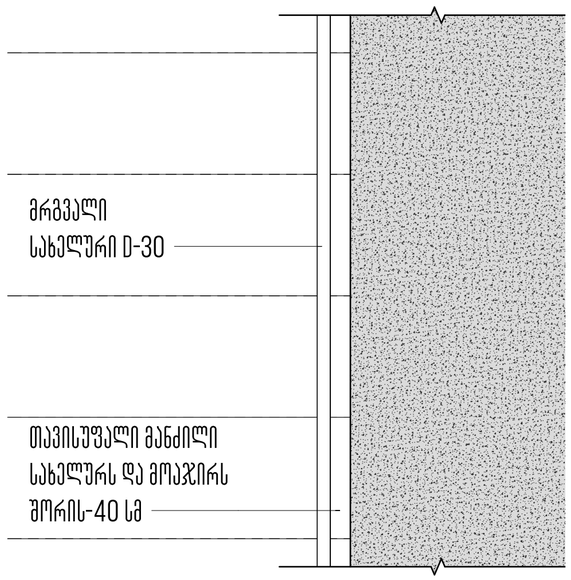

მომავალი არქიტექტორი, ავტორი:
ხმალაძე
არქიტექტორები

პროექტის დასახელება:
მრავალფუნქციური კომპლექსი

პროექტის მისამართი:
ქ.თბილისი, ვორგალის ქუჩა.

დამკვეთი:
ქისთოუნ დეველოპმენტი

პირობითი აღნიშვნები:

პირობითი აღნიშვნები/LEGEND:

	მზიდი კონსტრუქცია
	არამზიდი კონსტრუქცია
	საკადასტრო საზღვარი
	განაშენიანების რეგულირების წითელი ხაზი
	სამეზობლო მიჯნის რეგულირების ხაზი

დაკავებულობის ჯგუფები	აღნიშვნა	ფერის კოდი
დამხმარე ჯგუფი (დ)		RGB 57-57-56
საგრეხველო ჯგუფი (ს)		RGB 160-32-240
საძმიანი ჯგუფი (ძ)		RGB 79-12-187
საშიში ჯგუფი (შ)		RGB 255-0-0
სასანყობე ჯგუფი (ს)		RGB 136-135-134
სასტოვრებელი ჯგუფი (ს)		RGB 220-185-0

ტექნიკურ-ეკონომიკური მაჩვენებელი

სტადია:	PROJECT STATUS
მასშტაბი:	AS INDICATED
ფურცლის ზომა:	A2
თარიღი:	ISSUE DATE
ფურცლის სახელი:	

კიბე ტიპური დეტალები

ფურცლის N:	D 200
ავტორი:	გ.ხმალაძე
დახაზა:	AUTHOR
შეამოწმა:	CHECKER

ა ბლოკი -2 სრ. კიბის უჯრედის ჭრილი

1:50

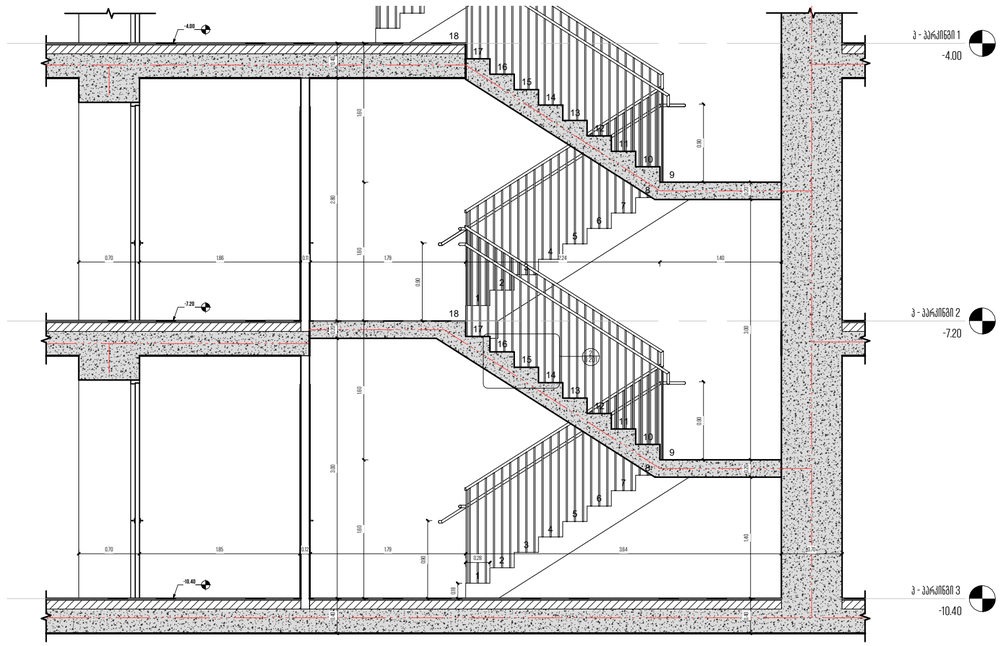

ა ბლოკი -2 სრ. კიბის უჯრედი

1:50

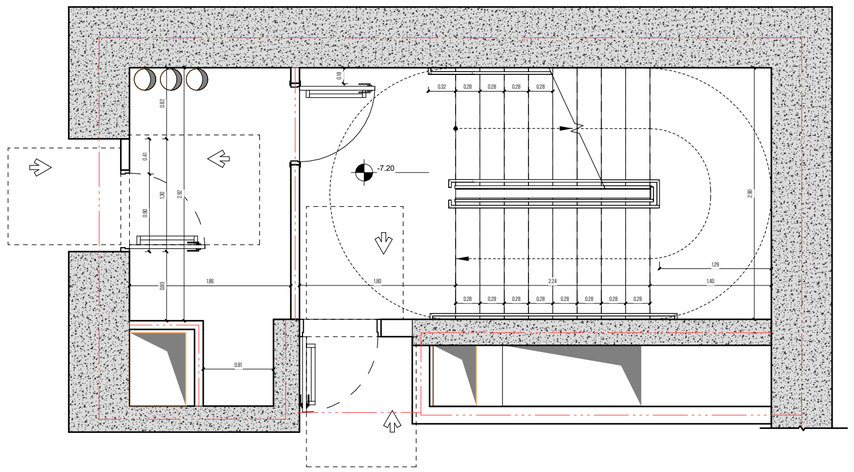

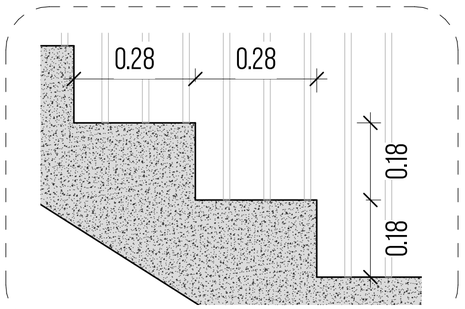

ა ბლოკი -2 სრ. კიბის უჯრედის ჭრილი (თავშესაფრიანი)

1:50

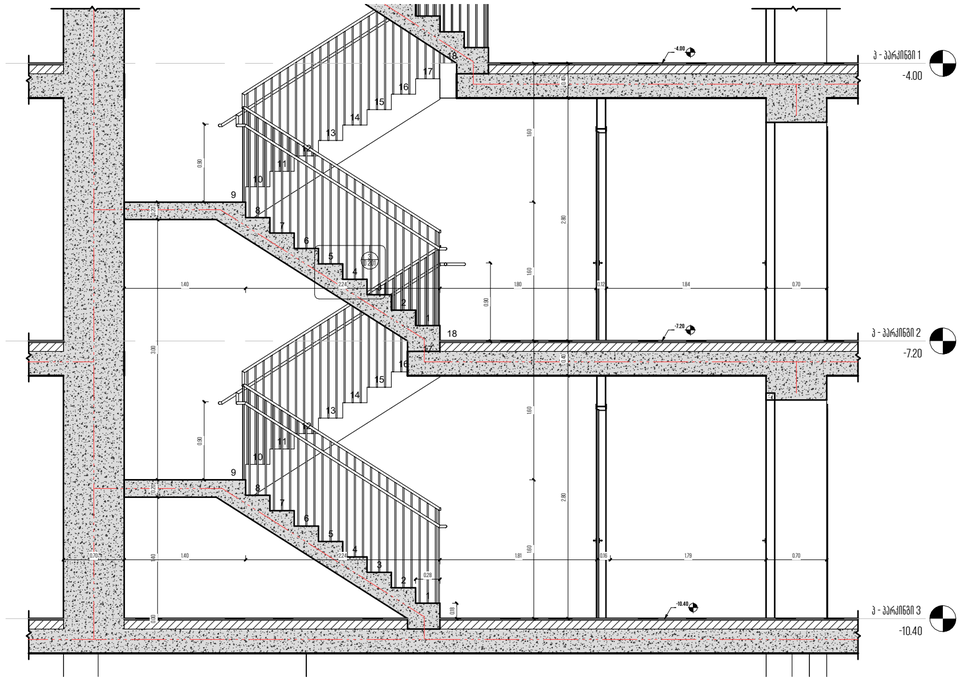

ა ბლოკი -2 სრ. კიბის უჯრედი (თავშესაფრიანი)

1:50

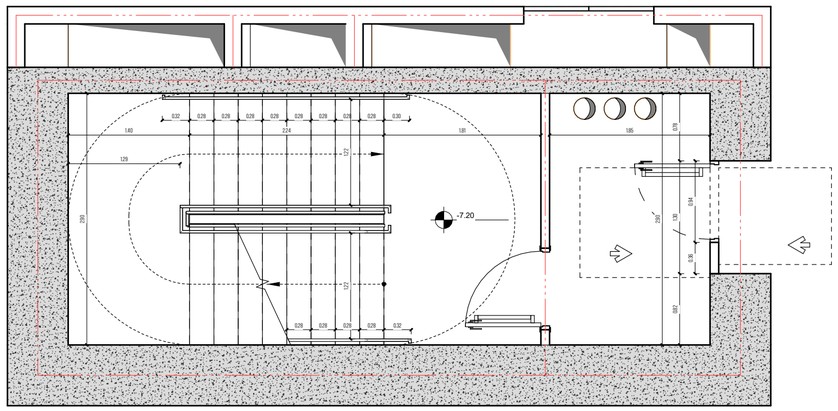

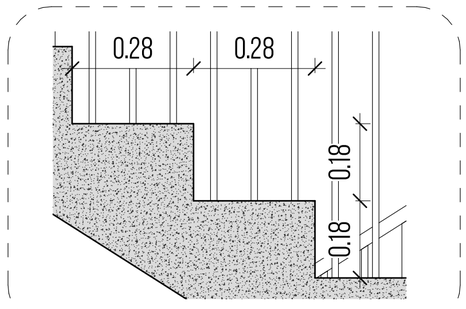

მომავარი არქიტექტორი, ავტორი:

ხმალაძე

არქიტექტორები

პროექტის დასახელება:

მრავალფუნქციური კომპლექსი

პროექტის მისამართი:

ქ.თბილისი, ვორგასლის ქუჩა.

დამკვეთი:

ქისთოუნ დეველოპმენტი

პირობითი აღნიშვნები:

პირობითი აღნიშვნები/LEGEND:

	მზიდი კონსტრუქცია
	არამზიდი კონსტრუქცია
	საკადასტრო საზღვარი
	განაშენიანების რეგულირების წითელი ხაზი
	სამეზობლო მიჯნის რეგულირების ხაზი

დაკავებულობის ჯგუფები	აღნიშვნა	ფერის კოდი
დამხმარე ჯგუფი (დ)		RGB 57-57-56
სამრეწველო ჯგუფი (ს)		RGB 160-32-240
საქმიანი ჯგუფი (ა)		RGB 79-12-187
საკვაჭრო ჯგუფი (ვ)		RGB 255-0-0
საკვებობის ჯგუფი (კ)		RGB 136-135-134
საცხოვრებელი ჯგუფი (ც)		RGB 220-185-0

ტექნიკურ-ეკონომიკური მაჩვენებელი

სტადია:	PROJECT STATUS
მასშტაბი:	AS INDICATED
ფურცლის ზომა:	A2
თარიღი:	ISSUE DATE
ფურცლის სახელი:	

კიბე დეტალი ა ბლოკი

ფურცლის N:	D 201
ავტორი:	მ.ხმალაძე
დახაზა:	AUTHOR
შეამოწმა:	CHECKER

ა ბლოკი -1 სრ. კიბის უჯრედის ჭრილი

1:50

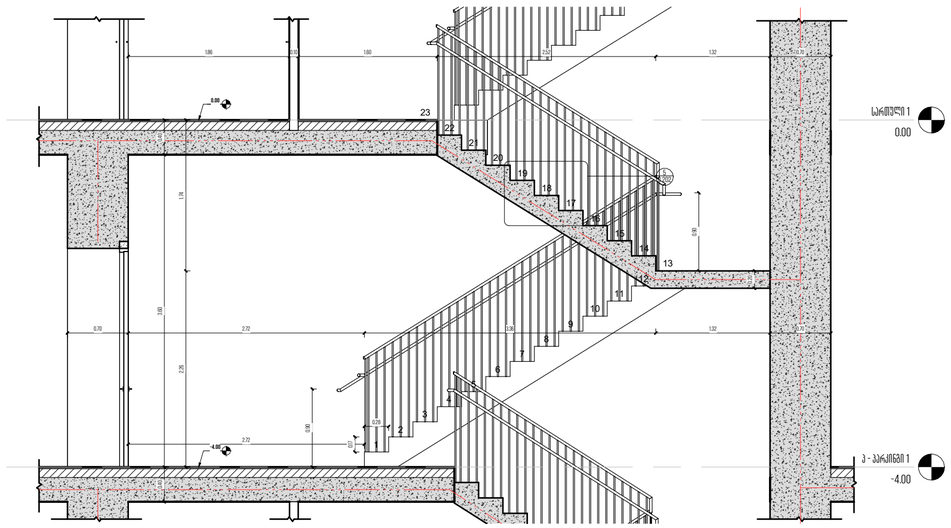

ა ბლოკი -1 სრ. კიბის უჯრედის ჭრილი (თავშესაფრიანი)

1:50

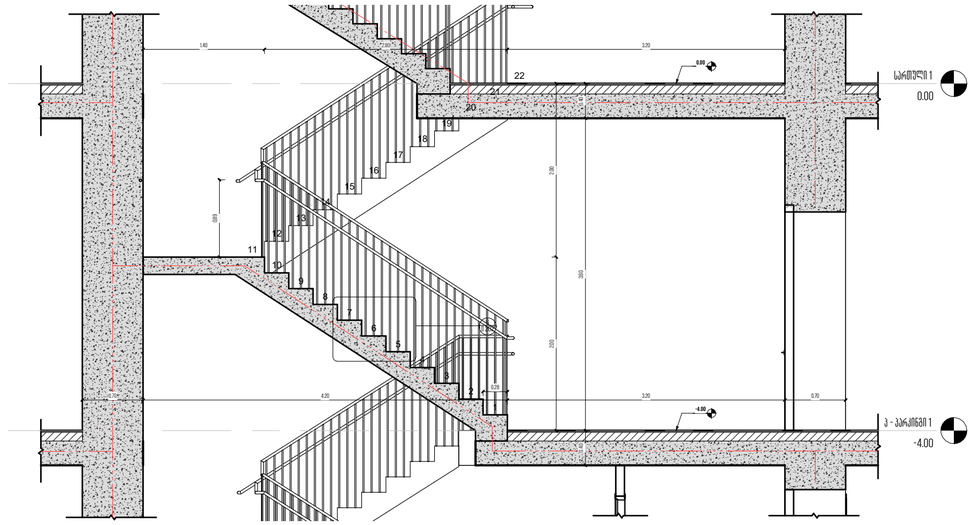

ა ბლოკი -1 სრ. კიბის უჯრედი

1:50

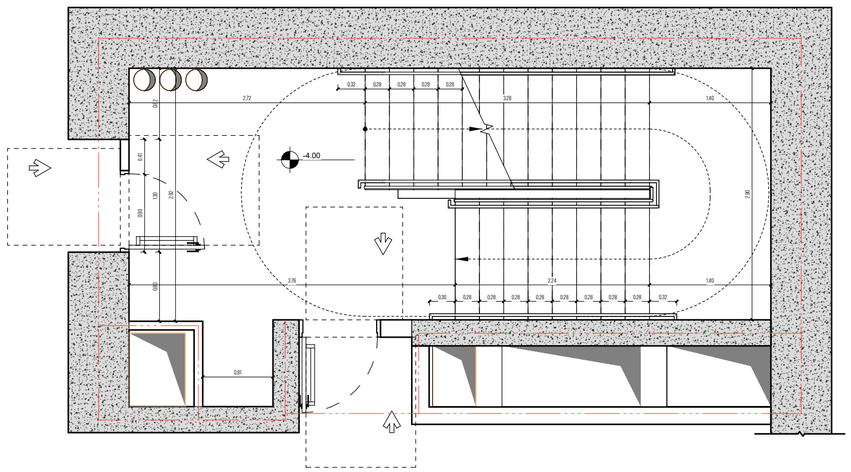

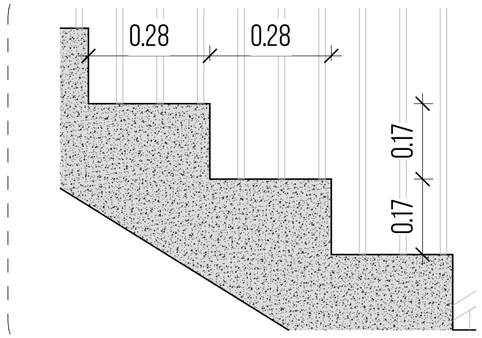

ა ბლოკი -1 სრ. კიბის უჯრედი (თავშესაფრიანი)

1:50

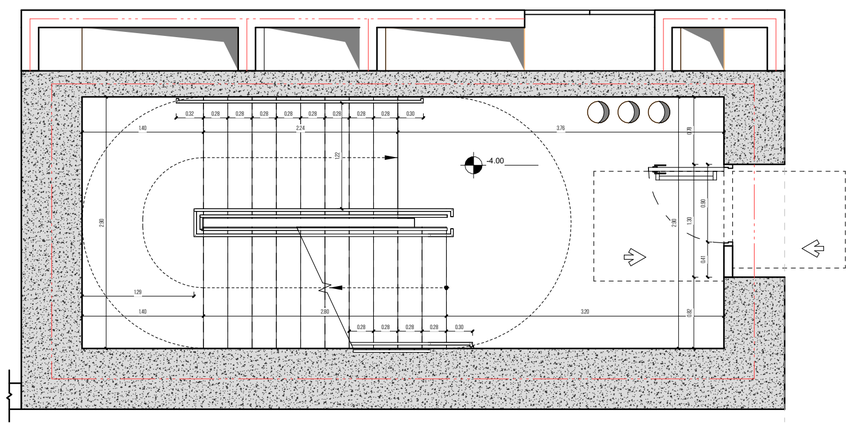

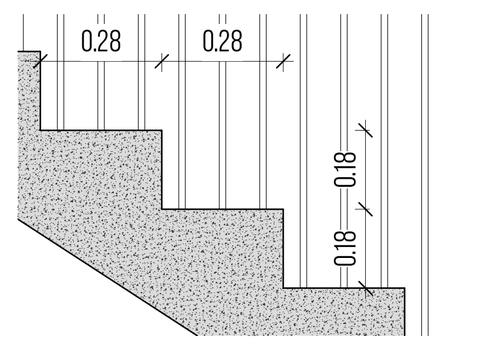

მომავარი არქიტექტორი, ავტორი:

ხმალაძე

არქიტექტორები

პროექტის დასახელება:

მრავალფუნქციური კომპლექსი

პროექტის მისამართი:
ქ.თბილისი, ვორკაულის ქუჩა.

დამკვეთი:
ქისთოუნ დეველოპმენტი

პირობითი აღნიშვნები:

პირობითი აღნიშვნები/LEGEND:

	მზიდი კონსტრუქცია
	არამზიდი კონსტრუქცია
	საკადასტრო საზღვარი
	განაშენიანების რეგულირების წითელი ხაზი
	სამეზობლო მიჯნის რეგულირების ხაზი

დაკვეთულობის ჯგუფები	აღნიშვნა	ფერის კოდი
დამხმარე ჯგუფი (დ)	RGB	57-57-56
სამრეწველო ჯგუფი (სმ)	RGB	160-32-240
საძმიანი ჯგუფი (სძ)	RGB	79-12-187
საშიში ჯგუფი (სშ)	RGB	255-0-0
საცხოვრებელი ჯგუფი (სწ)	RGB	136-135-134
საცხოვრებელი ჯგუფი (სც)	RGB	220-185-0

ტექნიკურ-ეკონომიკური მაჩვენებელი

სტადია:	PROJECT STATUS
მასშტაბი:	AS INDICATED
ფურცლის ზომა:	A2
თარიღი:	ISSUE DATE
ფურცლის სახელი:	

კიბე დეტალი ა ბლოკი

ფურცლის N:	D 202
ავტორი:	გ.ხმალაძე
დახაზა:	AUTHOR
შეამოწმა:	CHECKER

ა ბლოკი 1 სრ. კიბის უჯრედის ჭრილი

1:50

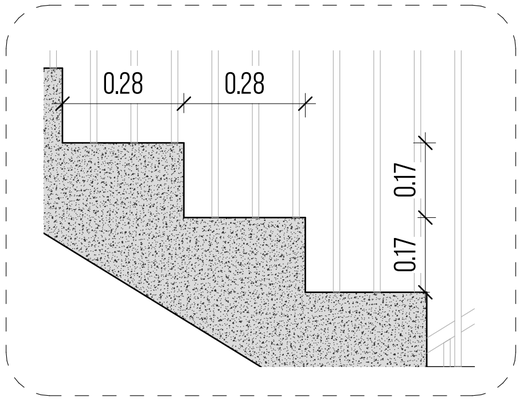

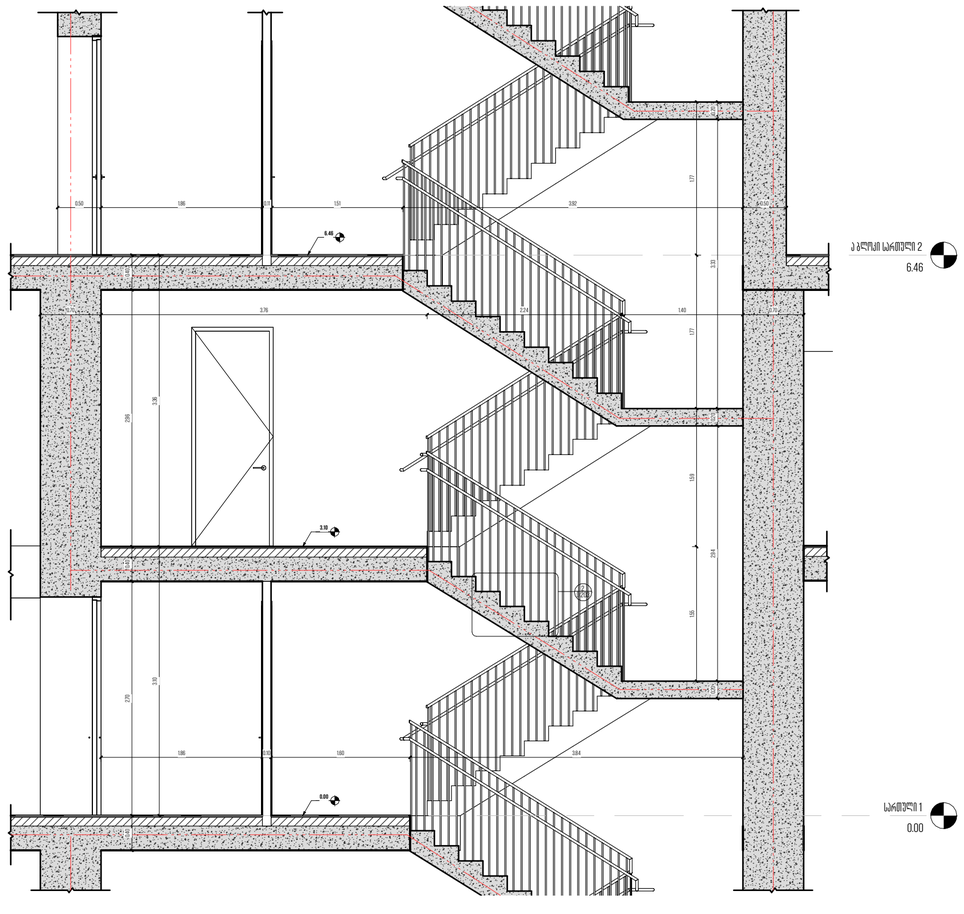

ა ბლოკი 1 სრ. კიბის უჯრედი (ნიშნული 0.00)

1:50

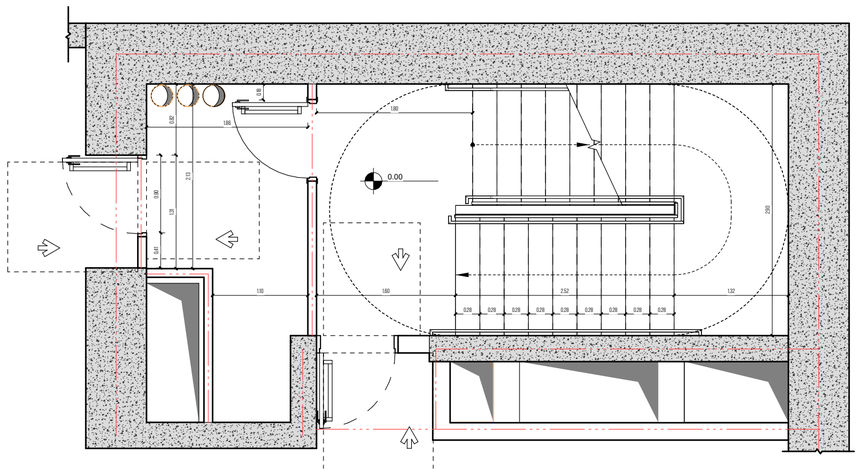

ა ბლოკი 1 სრ. კიბის უჯრედი (ნიშნული 4.18)

1:50

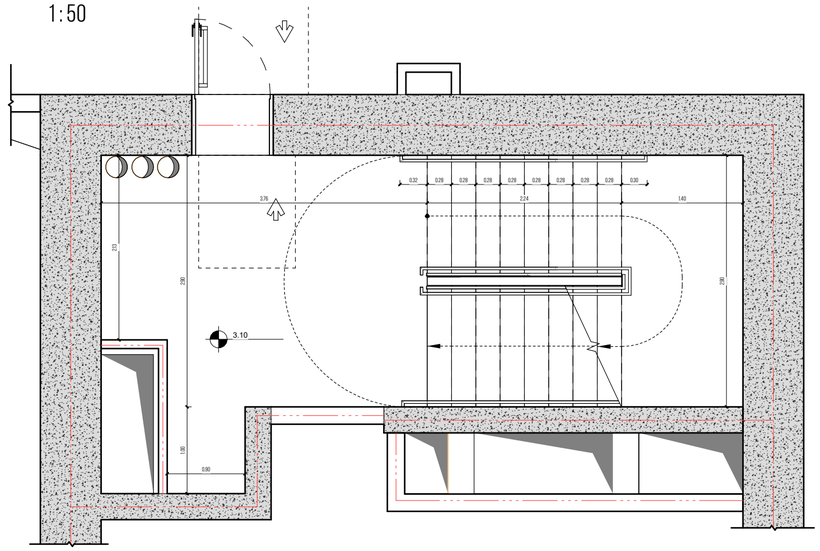

მომჯარი არქიტექტორი, ავტორი:

ხმალაძე

არქიტექტორები

პროექტის დასახელება:

მრავალფუნქციური კომპლექსი

პროექტის მისამართი:
ქ.თბილისი, ვორგასლის ქუჩა.

დამკვეთი:
ქისთოუნ დეველოპმენტი

პირობითი აღნიშვნები:

პირობითი აღნიშვნები/LEGEND:

	მზიდი კონსტრუქცია
	არამზიდი კონსტრუქცია
	საკადასტრო საზღვარი
	განაშენიანების რეგულირების წითელი ხაზი
	სამეზობლო მიჯნის რეგულირების ხაზი

დაკავებულობის ჯგუფები	აღნიშვნა	ფერის კოდი
დამხმარე ჯგუფი (დ)		RGB 57-57-56
სამრეწველო ჯგუფი (ს3)		RGB 160-32-240
საქმიანი ჯგუფი (ს2)		RGB 79-12-187
საშიში ჯგუფი (ს3)		RGB 255-0-0
საწყობ ჯგუფი (ს4)		RGB 136-135-134
საცხოვრებელი ჯგუფი (ს5)		RGB 220-185-0

ტექნიკურ-ეკონომიკური მაჩვენებელი

სტადია:	PROJECT STATUS
მასშტაბი:	AS INDICATED
ფურცლის ზომა:	A2
თარიღი:	ISSUE DATE
ფურცლის სახელი:	**კიბე დეტალი ა ბლოკი**
ფურცლის N:	D 203
ავტორი:	გ.ხმალაძე
დახაზა:	AUTHOR
შეამოწმა:	CHECKER

ა ბლოკი 1 სრ. კიბის უჯრედის ჭრილი (თავშესაფრიანი)

1:50

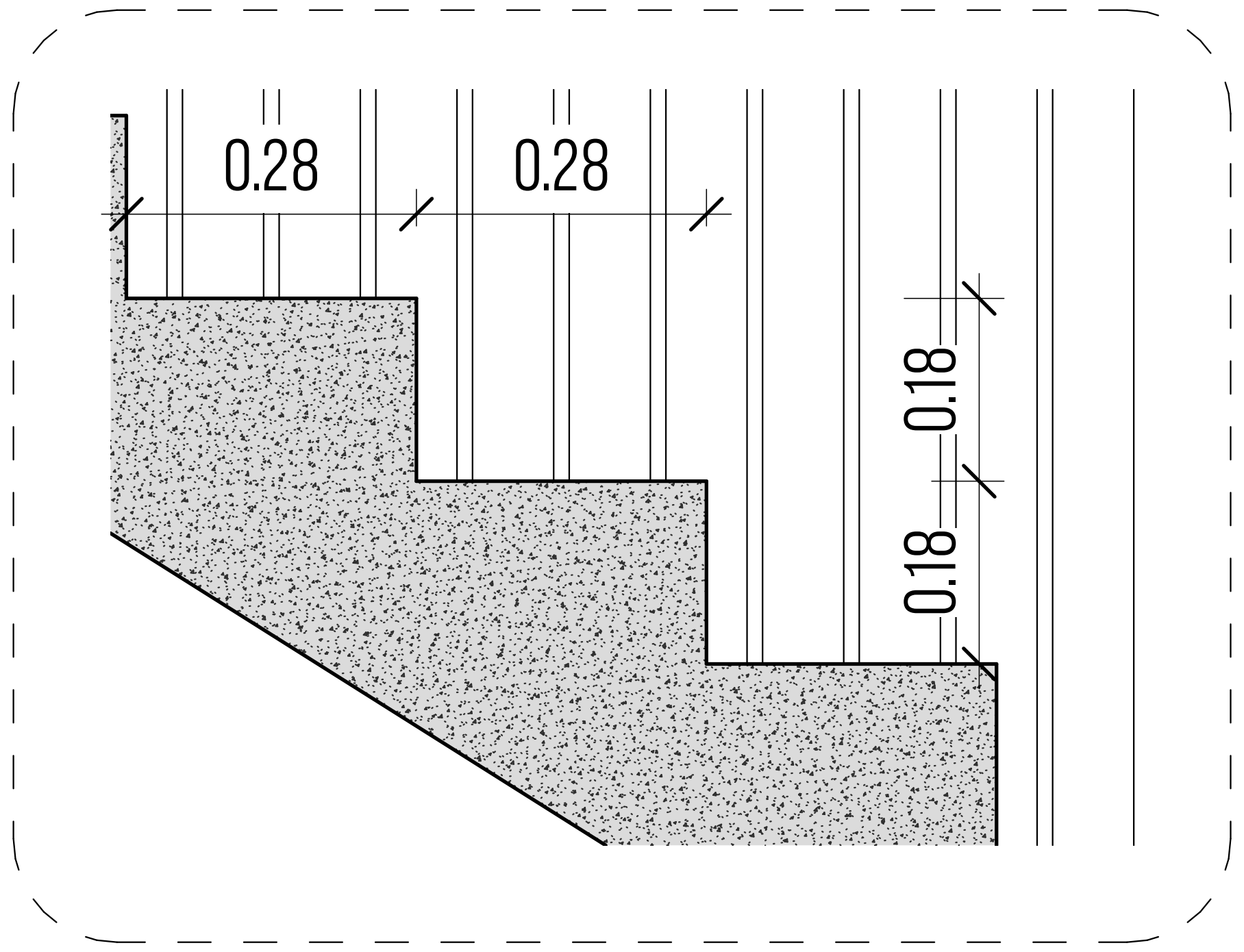

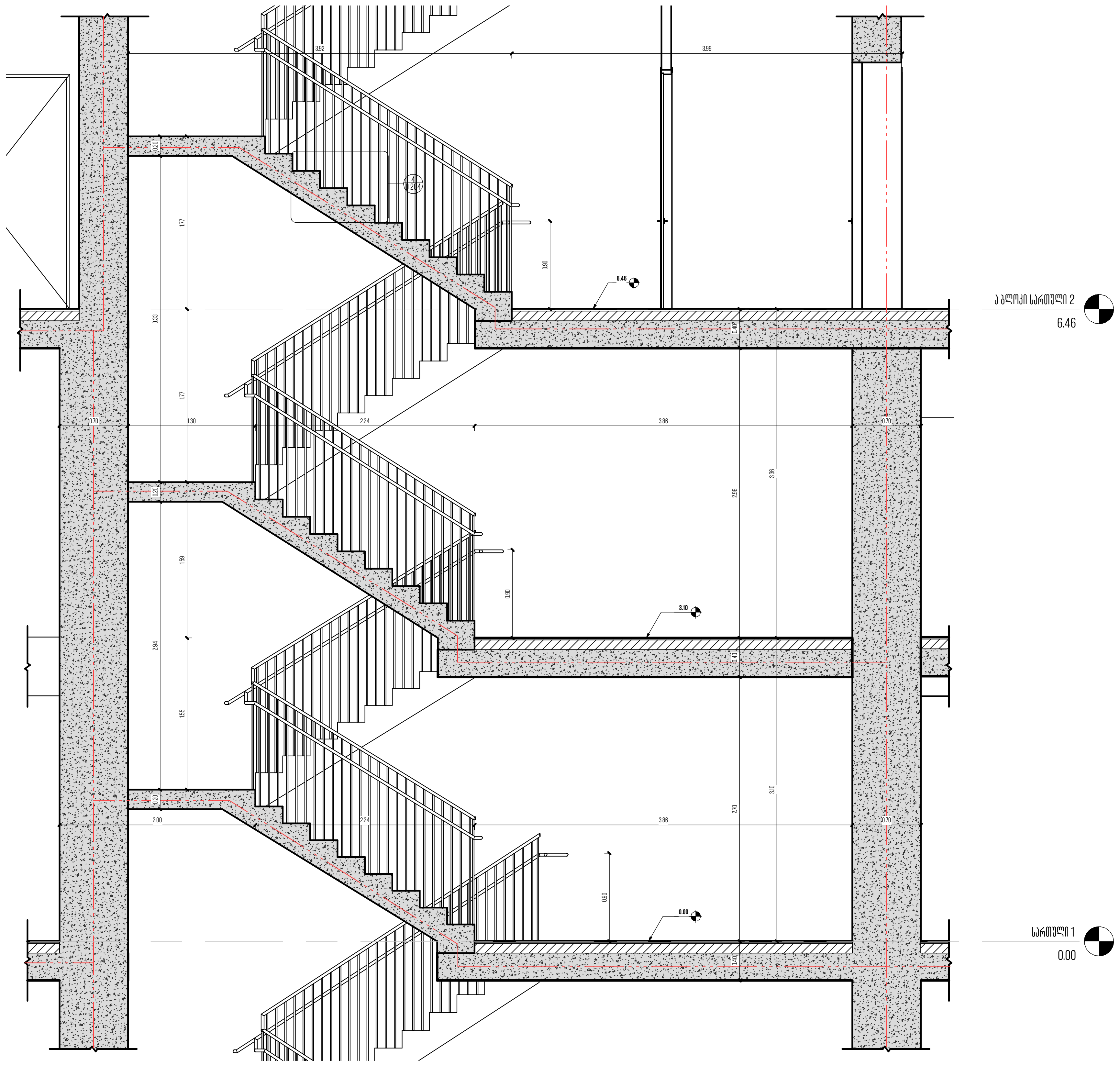

ა ბლოკი 1 სრ. კიბის უჯრედი თავშესაფრიანი (ნიშნული 0.00)

1:50

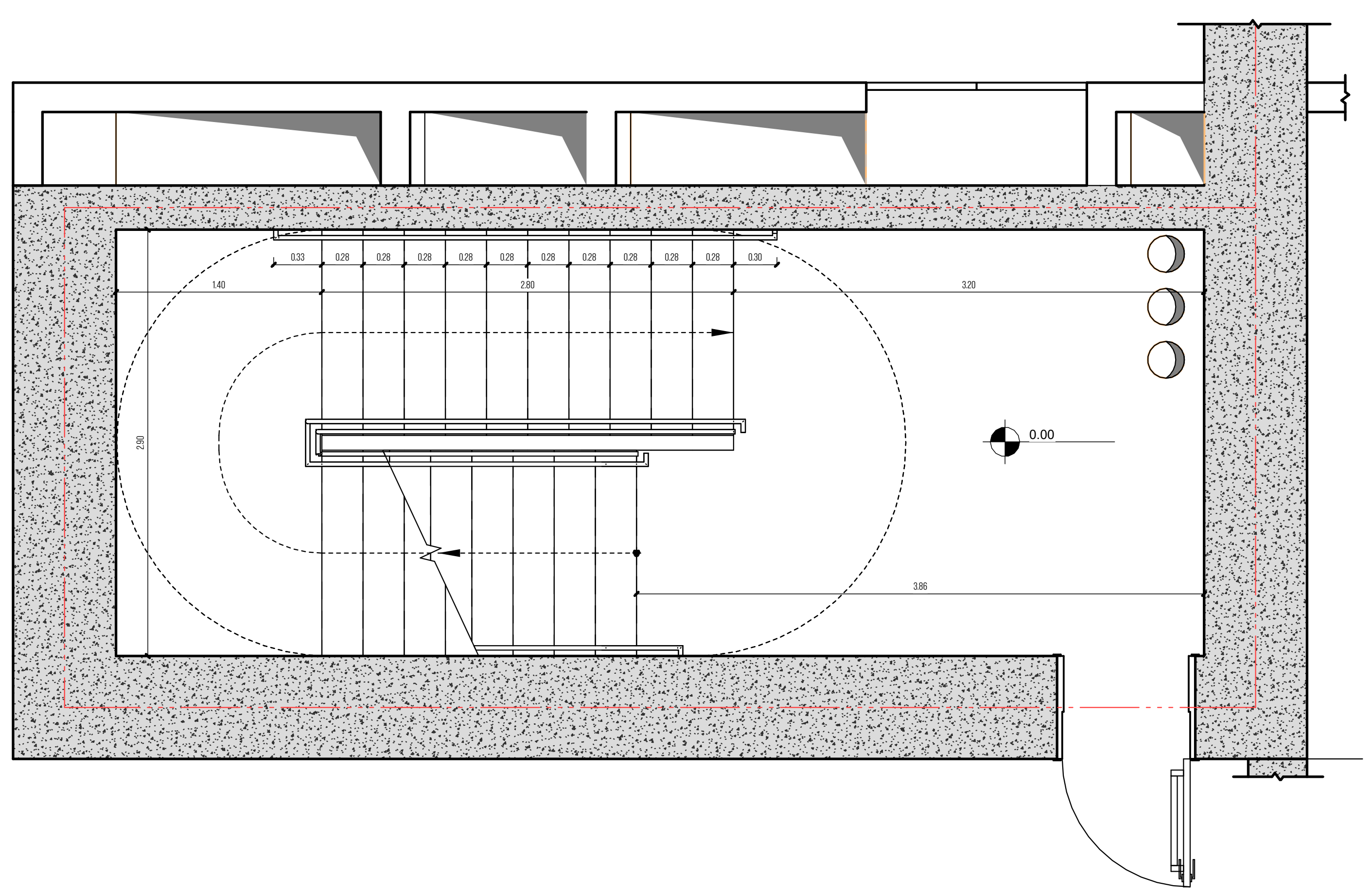

ა ბლოკი 1 სრ. კიბის უჯრედი თავშესაფრიანი (ნიშნული 4.18)

1:50

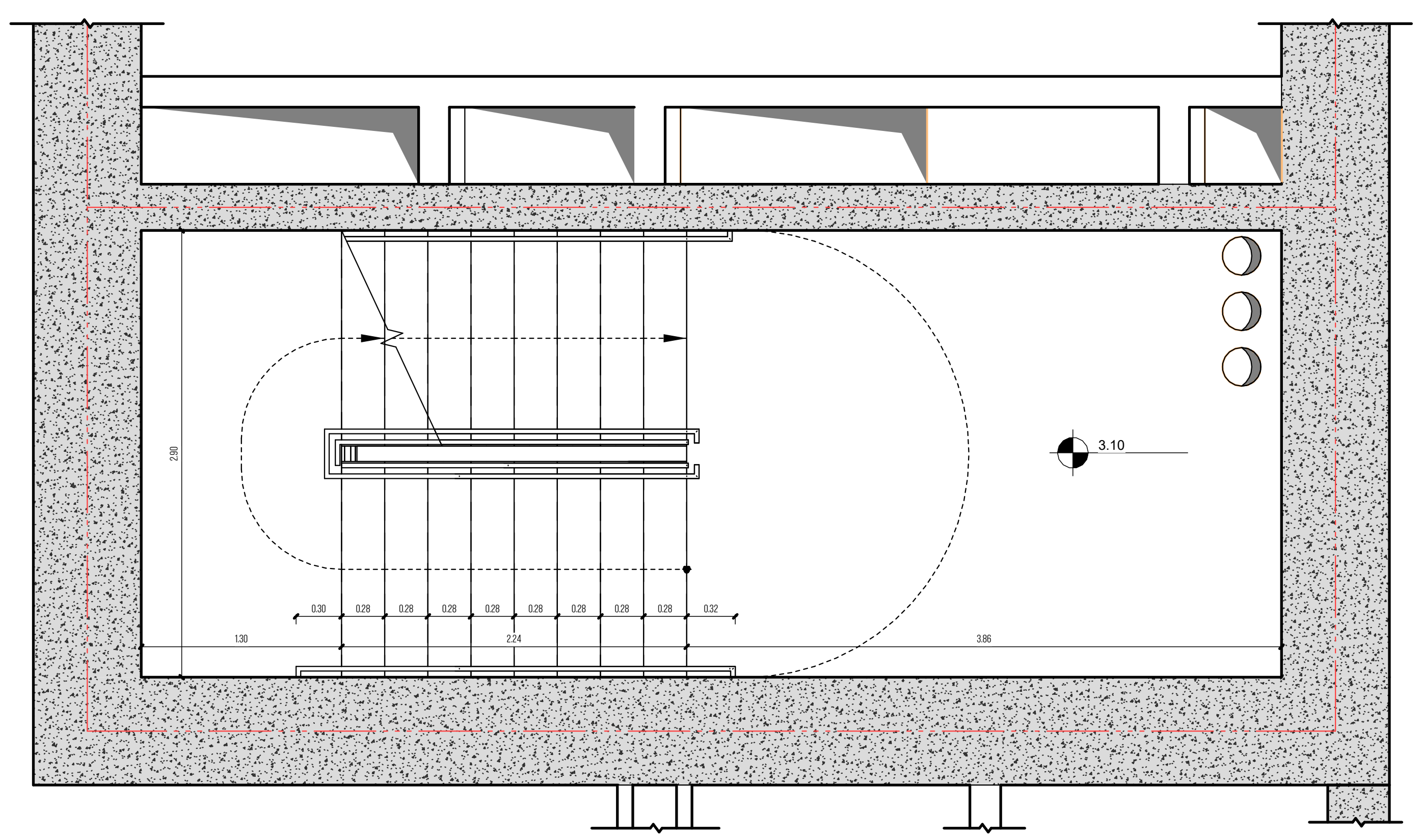

მთავარი არქიტექტორი, ავტორი:

ხმალაძე

არქიტექტორები

პროექტის დასახელება:

მრავალფუნქციური კომპლექსი

პროექტის მისამართი:
ქ.თბილისი, გორგასლის ქუჩა.

დამკვეთი:
ქისთოუნ დეველოპმენტი

პირობითი აღნიშვნები:

პირობითი აღნიშვნები/LEGEND:

- მზიდი კონსტრუქცია
- არამზიდი კონსტრუქცია
- საკადასტრო საზღვარი
- განაშენიანების რეგულირების წითელი ხაზი
- სამეზობლო მიჯნის რეგულირების ხაზი

დაკავებულობის ჯგუფები	აღნიშვნა	ფერის კოდი
დამხმარე ჯგუფი (დს)		RGB 57-57-56
სამრეწველო ჯგუფი (სმ)		RGB 160-32-240
საქმიანი ჯგუფი (სქ)		RGB 79-12-187
სავაჭრო ჯგუფი (სვ)		RGB 255-0-0
სასაწყობე ჯგუფი (სწ)		RGB 136-135-134
საცხოვრებელი ჯგუფი (სც)		RGB 220-185-0

ტექნიკურ-ეკონომიკური მაჩვენებელი

სტადია:	PROJECT STATUS
მასშტაბი:	AS INDICATED
ფურცლის ზომა:	A2
თარიღი:	ISSUE DATE
ფურცლის სახელი:	

კიბე დეტალი ა ბლოკი

ფურცლის N:	D 204
ავტორი:	გ.ხმალაძე
დახაზა:	AUTHOR
შეამოწმა:	CHECKER

ՍԵՓԱԿԱՆ ՏԱՆԻՔԻ ՀԱՐԿԱՅԻՆ ՄԱՍՆԱԿԻ

ՀԱՐԿԱՅԻՆ ՏԱՆԻՔԻ ՀԱՐԿԱՅԻՆ ՄԱՍՆԱԿԻ ՇԻՆԱՐԱՐԱԿԱՆ ԱՇԽԱՏԱՆՔՆԵՐ

ՀԱՐԿԱՅԻՆ ՏԱՆԻՔԻ ՀԱՐԿԱՅԻՆ ՄԱՍՆԱԿԻ ՇԻՆԱՐԱՐԱԿԱՆ ԱՇԽԱՏԱՆՔՆԵՐ

ՀԱՍՑԵ՝ ՀԱՅԱՍՏԱՆԻ ՀԱՆՐԱՊԵՏՈՒԹՅՈՒՆ, ԱՐԱՐԱՏԻ ՄԱՐԶ, ՎԱՂԱՐՇԱՊԱՏ ՔԱՂԱՔԱՑԻԱԿԱՆ ՀԱՄԱՅՆՔ

ՀԱՍՑԵ՝ ՎԱՂԱՐՇԱՊԱՏ ՔԱՂԱՔԱՑԻԱԿԱՆ ՀԱՄԱՅՆՔ, ՎԱՂԱՐՇԱՊԱՏ ՀԱՄԱՅՆՔԱՊԵՏԱՐԱՆԻ ՇԵՆՔ

ՎԱՂԱՐՇԱՊԱՏ ՀԱՄԱՅՆՔԱՊԵՏԱՐԱՆԻ ՇԵՆՔ

ՀԱՍՑԵ՝ ՎԱՂԱՐՇԱՊԱՏ, ՀԱՅՐԱՊԵՏՈՒԹՅԱՆ ՊՈՂՈՏԱ

**ՀԱՅՐԱՊԵՏՈՒԹՅԱՆ ՊՈՂՈՏԱ

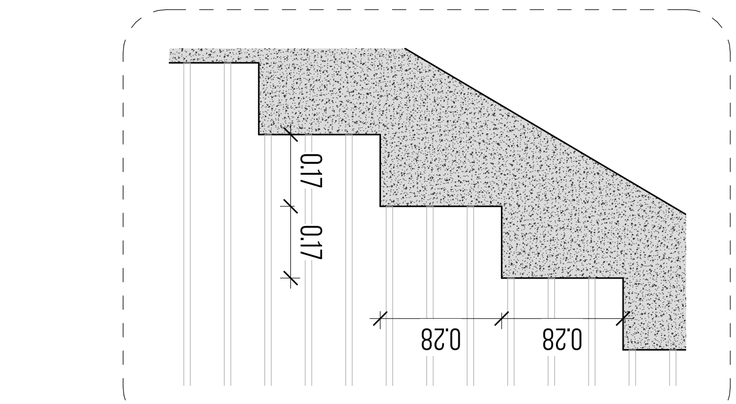

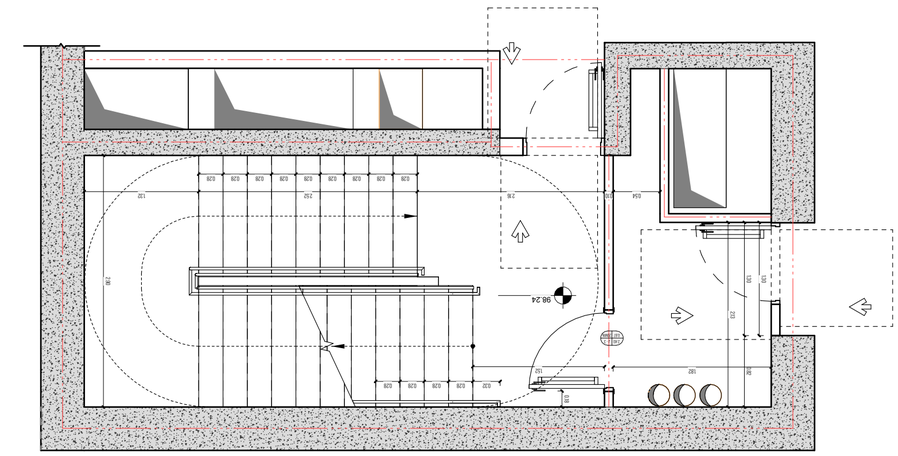

1:50

հատակի պլան. հ. 29 մուտք 2

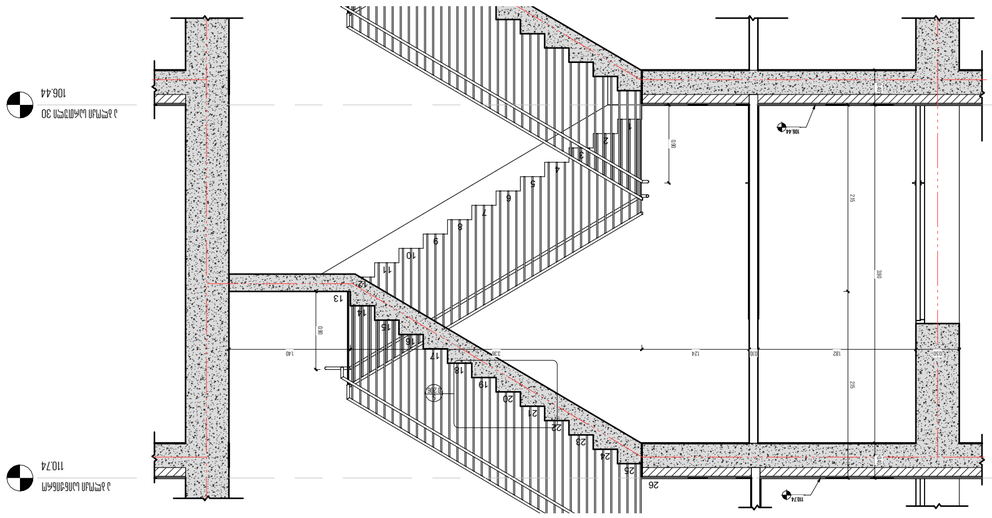

1:50

աստիճանավանդակի հատակագիծ. պլան. հ. 29 մուտք 2

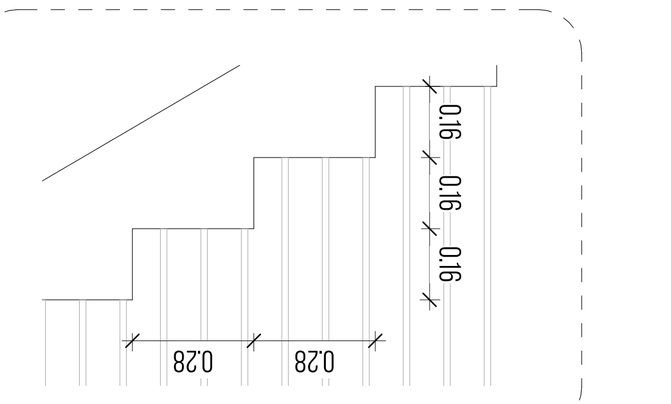

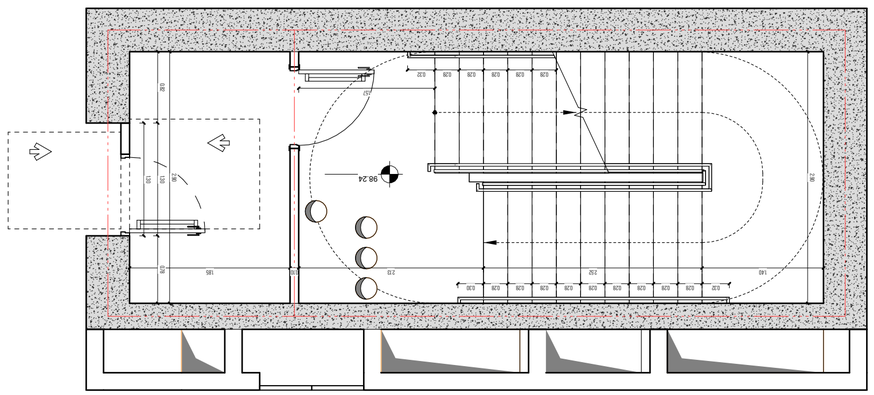

1:50

հատակի պլան. հ. 29 մուտք 2

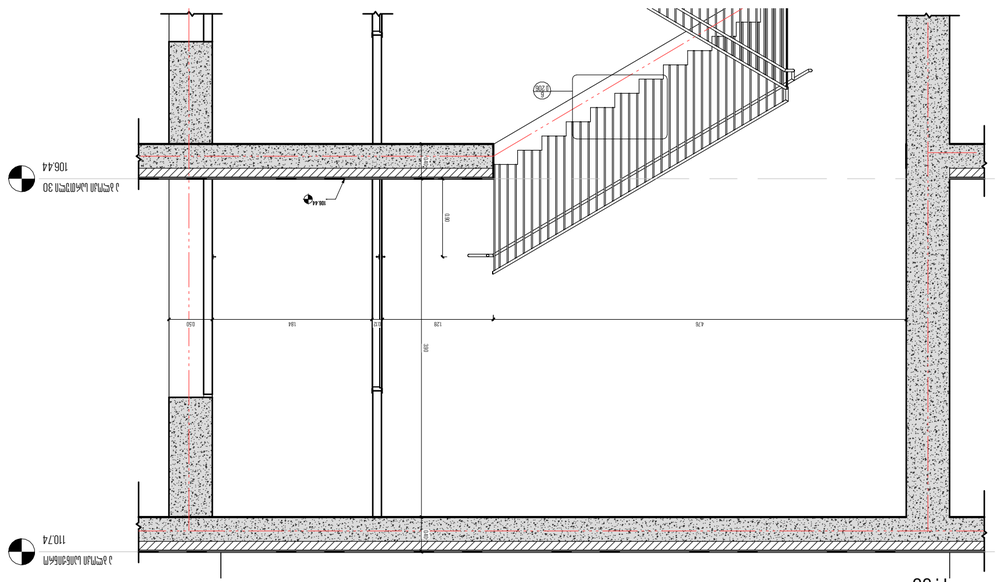

1:50

աստիճանավանդակի հատակագիծ. պլան. հ. 29 մուտք 2

Նախագիծ՝	PROJECT STATUS
Նշումներ՝	AS INDICATED
Գծագրի չափսը՝	A2
Թողարկման ամսաթիվ՝	ISSUE DATE
Գծագրի համարը՝	

Մուտք 2 աստիճանավանդակ

Գծագրի N:	D 206
Հեղինակ՝	Ա.Ամիրյան
Գծագրող՝	AUTHOR
Ստուգող՝	CHECKER

ՀՀ, ք. Երևան, Կենտրոն վարչական շրջան

ՀԱՅԱՐԱՐ

ՀԱՐԿԱՅԻՆ ՇԻՆԱՐԱՐԱԿԱՆ ՍԱՀՄԱՆԱՓԱԿՈՒՄ

Համայնքային կենտրոնի հիմնանորոգում և վերակառուցում

Հասցե՝ Կենտրոն վարչական շրջան

Համայնքային կենտրոնի հիմնանորոգում և վերակառուցում

Հասցե՝ Կենտրոն վարչական շրջան

Աստիճանավանդակների հատակների և պատերի հարդարման նյութեր

	RGB	57-57-56	Գրանիտե սալ (գլ.)
	RGB	160-32-240	Գրանիտե սալ աստիճանների (ներքև)
	RGB	79-12-187	Գրանիտե սալ աստիճանների (վերև)
	RGB	255-0-0	Գրանիտե սալ աստիճանների (կող)
	RGB	136-135-134	Գրանիտե ոտնաքար (գլ.)
	RGB	220-185-0	Գրանիտե սալ աստիճանների (ներքև)

ՅՈՄՈՄՈՅ ՅԵՆՅՅՅՅՅՅՅՅ/LEGEND:

	ՇԱՐԺԱՀՅՈՒՄԱՅԻՆ ՍԱՀՄԱՆ
	ՀԱՏԱԿԱԳԾԱՅԻՆ ՊԱՏԿԵՐԱՅԻՆ
	ՈՒՂԻՂ ՀԱՏԱԿԱԳԾԱՅԻՆ
	ՈՒՂԻՂ ՀԱՏԱԿԱԳԾԱՅԻՆ ՏԵՍԱՆԵԼԻ
	ՈՒՂԻՂ ՀԱՏԱԿԱԳԾԱՅԻՆ ՈՉ ՏԵՍԱՆԵԼԻ
	ՇԵՆՔԻ ՀԱՏԱԿԱԳԾԱՅԻՆ ՏԵՍԱՆԵԼԻ
	ՇԵՆՔԻ ՀԱՏԱԿԱԳԾԱՅԻՆ ՈՉ ՏԵՍԱՆԵԼԻ
	ՇԵՆՔԻ ՊԱՏԿԵՐԱՅԻՆ

ა ბლოკი ლიფტის გეგმის დეტალი პარკინგი 3

1:75

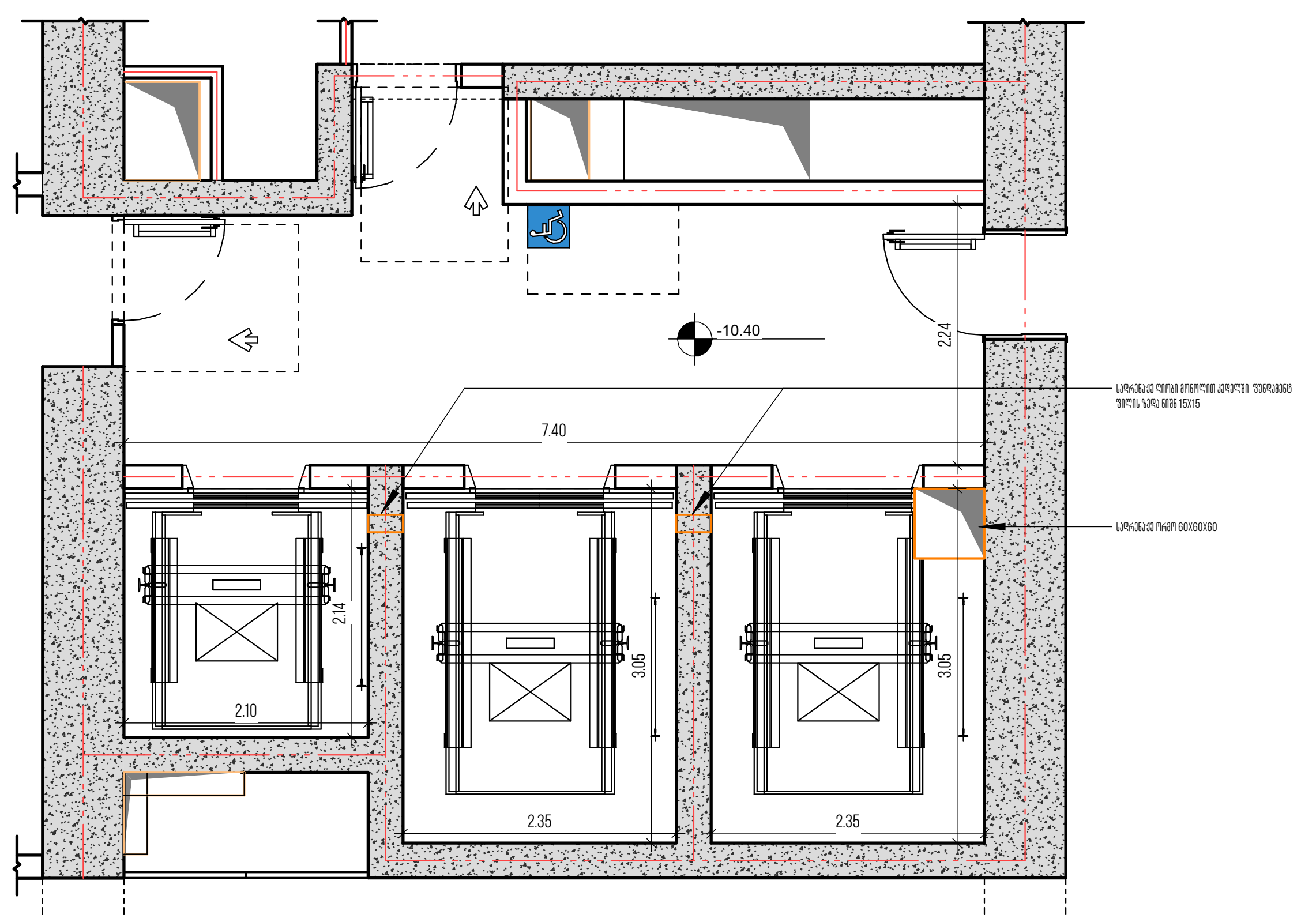

ა ბლოკი - ლიფტის ჭრილი სამანქანე სართულები

1:100

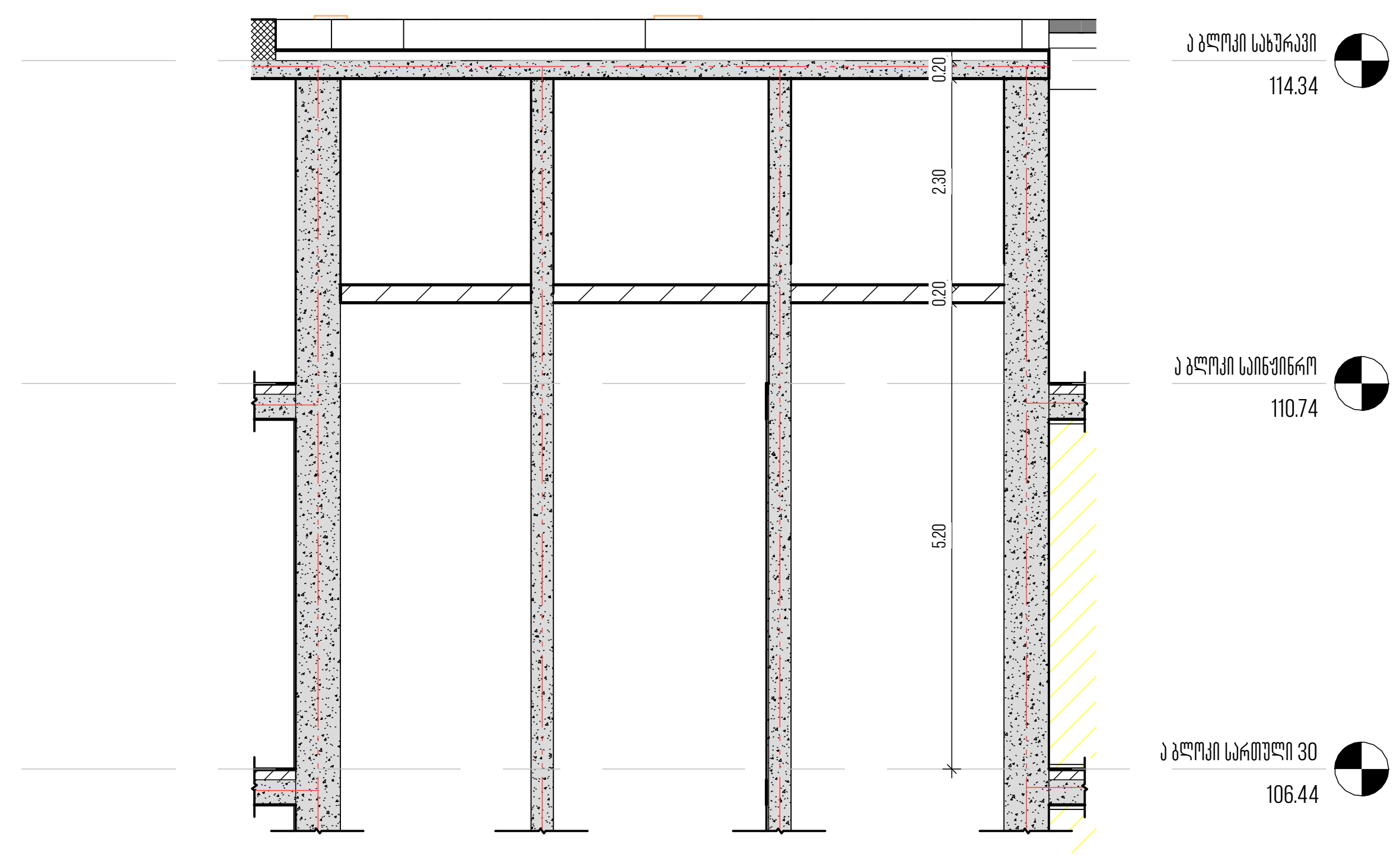

ა ბლოკი ლიფტის გეგმის დეტალი ტიპიური სართული

1:75

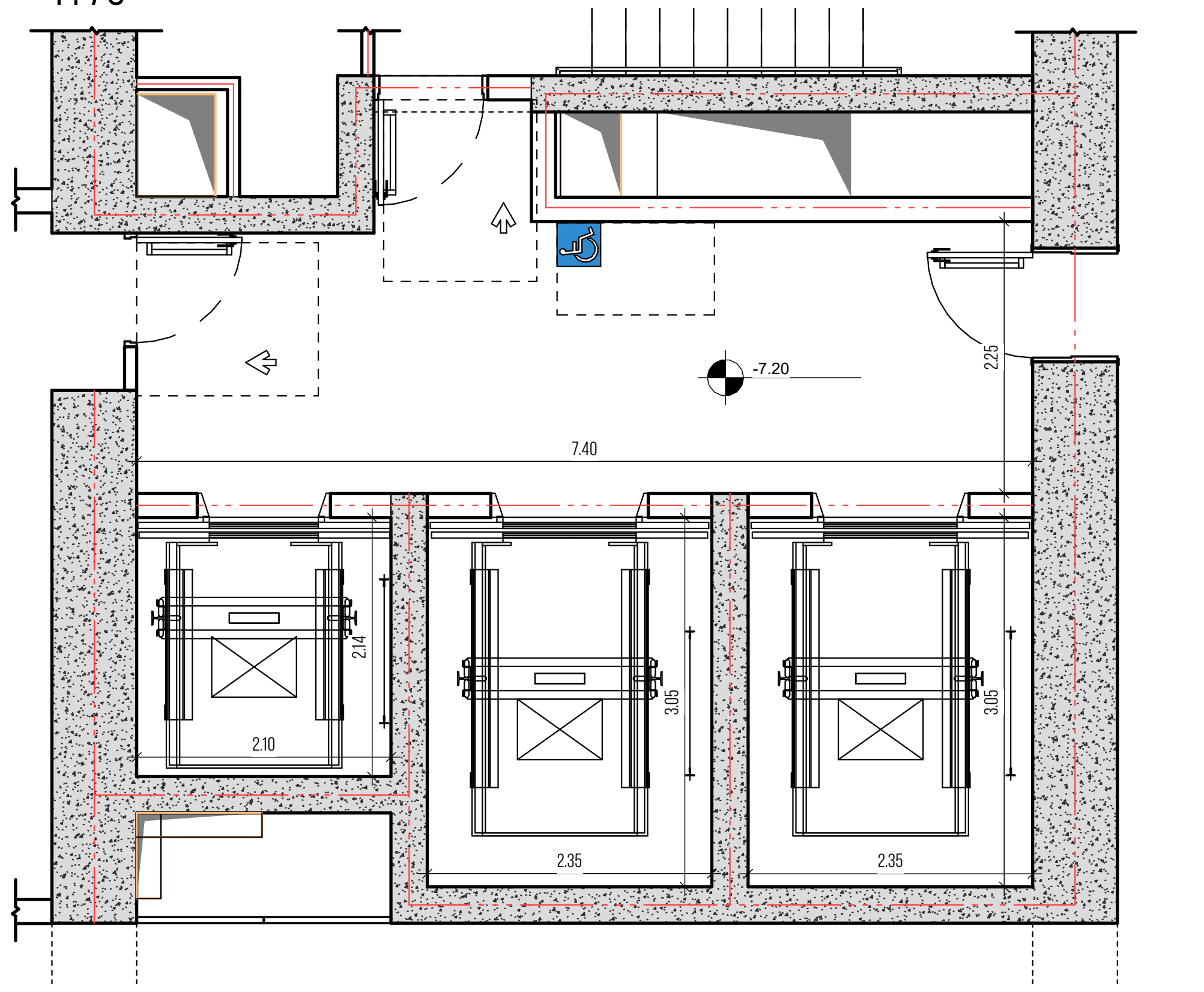

ა ბლოკი - ლიფტის ჭრილი ტიპიური სართულები

1:100

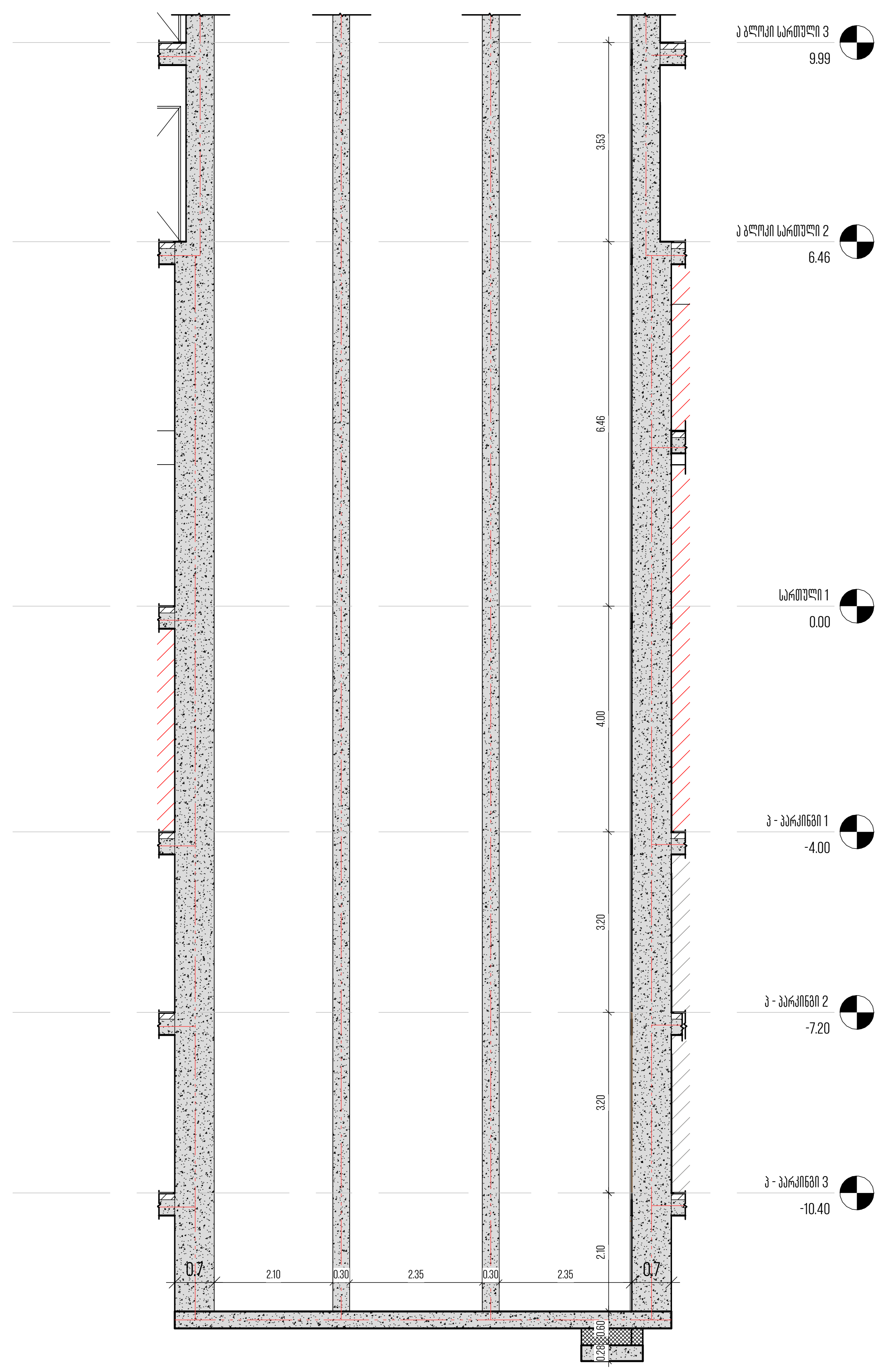

ა ბლოკი ლიფტის გეგმის დეტალი სამანქანე

1:75

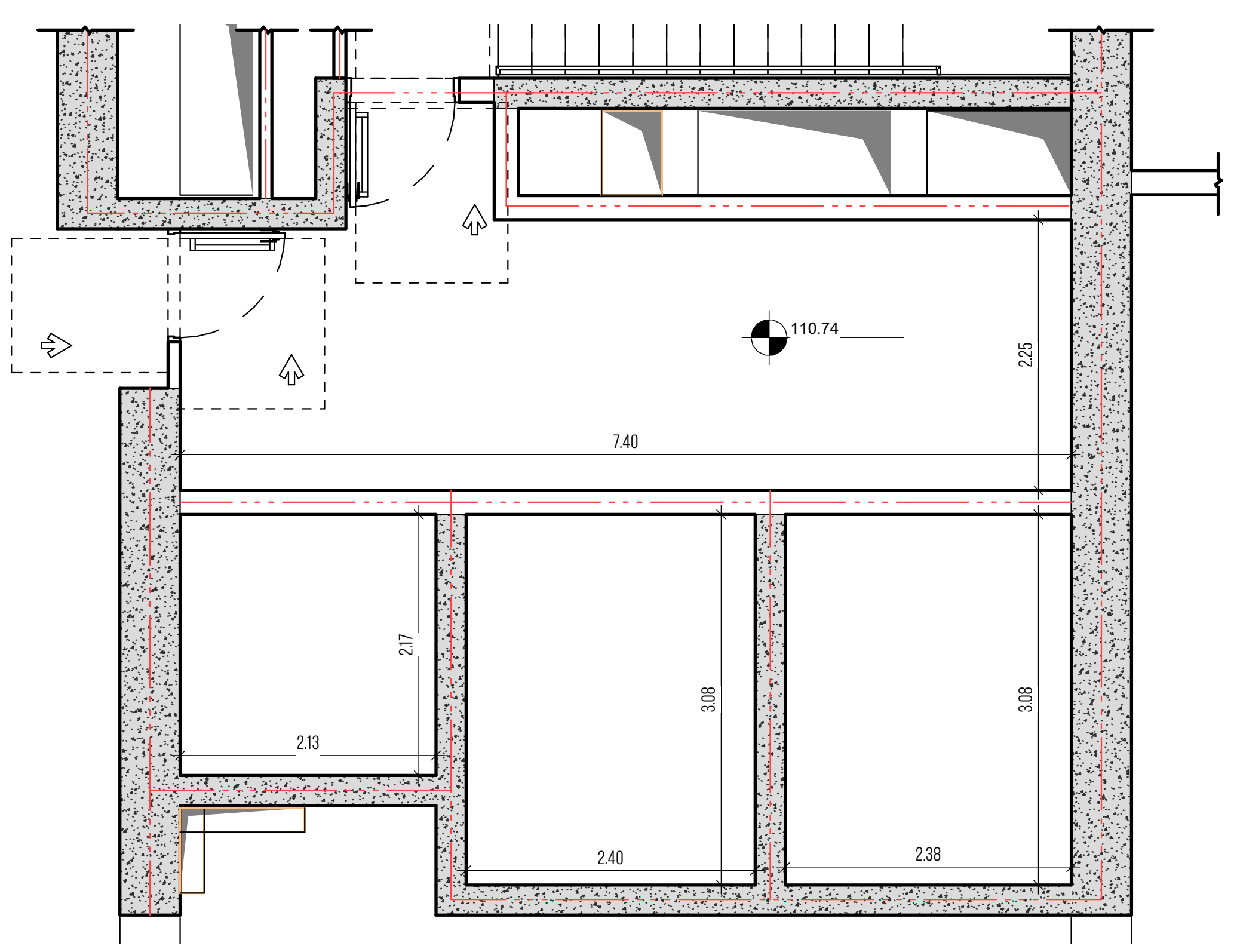

მთავარი არქიტექტორი, ავტორი:

ხმალაძე

არქიტექტორები

პროექტის დასახელება:

მრავალფუნქციური კომპლექსი

პროექტის მისამართი:

ქ.თბილისი, გორგასლის ქუჩა.

დამკვეთი:

ქისთოუნ დეველოპმენტი

პირობითი აღნიშვნები:

პირობითი აღნიშვნები/LEGEND:

	მზიდი კონსტრუქცია
	არამზიდი კონსტრუქცია
	საკადასტრო საზღვარი
	განაშენიანების რეგულირების წითელი ხაზი
	სამეზობლო მიჯნის რეგულირების ხაზი

დაკავებულობის ჯგუფები	აღნიშვნა	ფერის კოდი
დამხმარე ჯგუფი (დს)		RGB 57-57-56
სამრეწველო ჯგუფი (სმ)		RGB 160-32-240
საქმიანი ჯგუფი (სქ)		RGB 79-12-187
სავაჭრო ჯგუფი (სვ)		RGB 255-0-0
სასაწყობე ჯგუფი (სწ)		RGB 136-135-134
საცხოვრებელი ჯგუფი (სც)		RGB 220-185-0

ტექნიკურ-ეკონომიკური მაჩვენებელი

სტადია:	PROJECT STATUS
მასშტაბი:	AS INDICATED
ფურცლის ზომა:	A2
თარიღი:	ISSUE DATE
ფურცლის სახელი:	

ლიფტი დეტალი ა ბლოკი

ფურცლის N:	D 219
ავტორი:	გ.ხმალაძე
დახაზა:	AUTHOR
შეამოწმა:	CHECKER

დოკუმენტი ატვირთულია საჯარო რეესტრის ეროვნული სააგენტოს მიერ.

ხელმწიფე

სრული სახელმწიფო

ავტორი/ავტორები დასახელება:

არქიტექტონიკა კონცეპტი

პროექტის დასახელება, მისამართი:
ქ.თბილისი, ვარკეთილი 3ბრ.

დეტალის:
ამოსაღები დეტალური ნახაზები

პროექტის ეტაპი/ფაზა:

ანოტაციები და ლეგენდა/LEGEND:

ბეტონი კონტრაქტორის	
არსებული კონსტრუქციის	
საზღვარი ფართის ან ნაკვეთის	
მანძილების ნაჩვენები ღერძიდან ღერძამდე	
საზღვარი ტიპური ბინის	
საზღვარი ნაჩვენები ბინის	

დასახელება	კოდი/ID	
დაბეტონება (ფილა)	RGB	57-57-56
საძირკვლის ჯაჭვი (ცემენტი)	RGB	160-32-240
ხანდაზმული ჯაჭვი (ქვა)	RGB	79-12-187
საბანაო ჯაჭვი (ქვა)	RGB	255-0-0
საბანაო ჯაჭვი (აგური)	RGB	136-135-134
საბეტონე ჯაჭვი (ცემენტი)	RGB	220-165-0

ფანჯრის-კარის ბლოკების ანალიზი

ეტაპი:	PROJECT STATUS
მასშტაბი:	1:20
ფურცლის ზომა:	A2
თარიღი:	ISSUE DATE
ფურცლის ასახვა:	

საინჟინრო ქსელების დიაგრამები

ფურცლის N:	D 300
პროექტი:	პროექტი
ტიპი:	AUTHOR
შემოწმება:	CHECKER

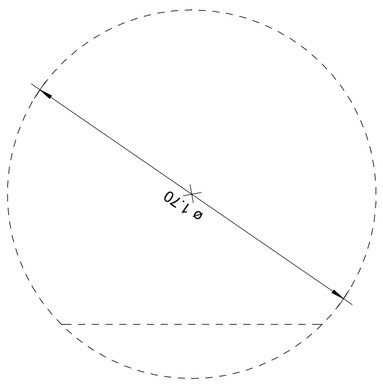

ამოსაღები ფანჯრის ბლოკი 1

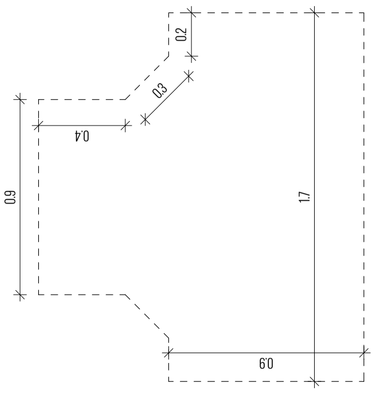

ამოსაღები ფანჯრის ბლოკი 2

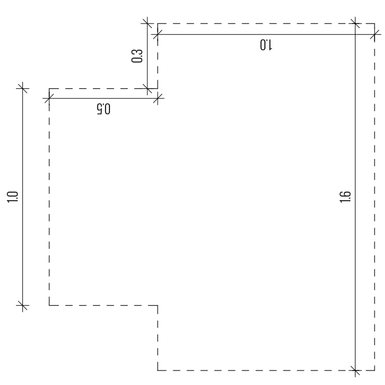

ამოსაღები ფანჯრის ბლოკი 3

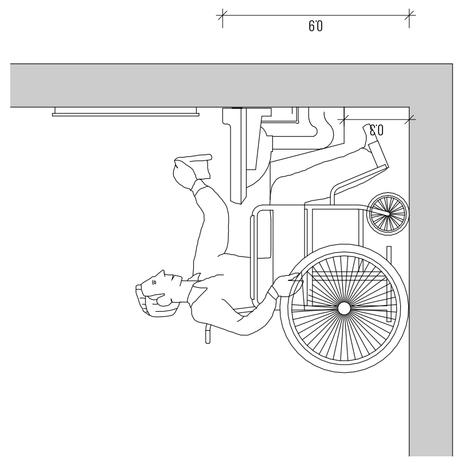

ადამიანის სავარაუდო მოძრაობის ტრაექტორია

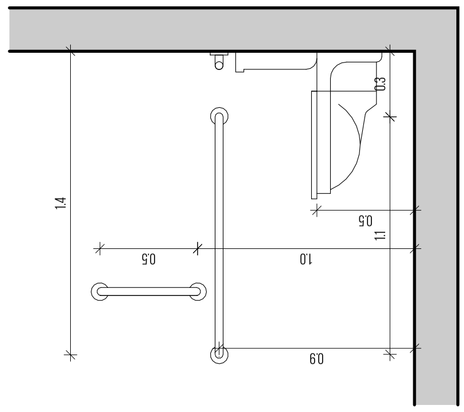

სანიტარული კვანძის ტიპური განლაგების სქემა

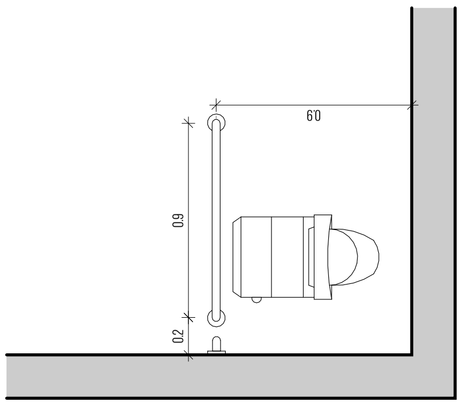

სანიტარული კვანძის ტიპური განლაგების სქემა

სან.კვანძის აბრა

1:25

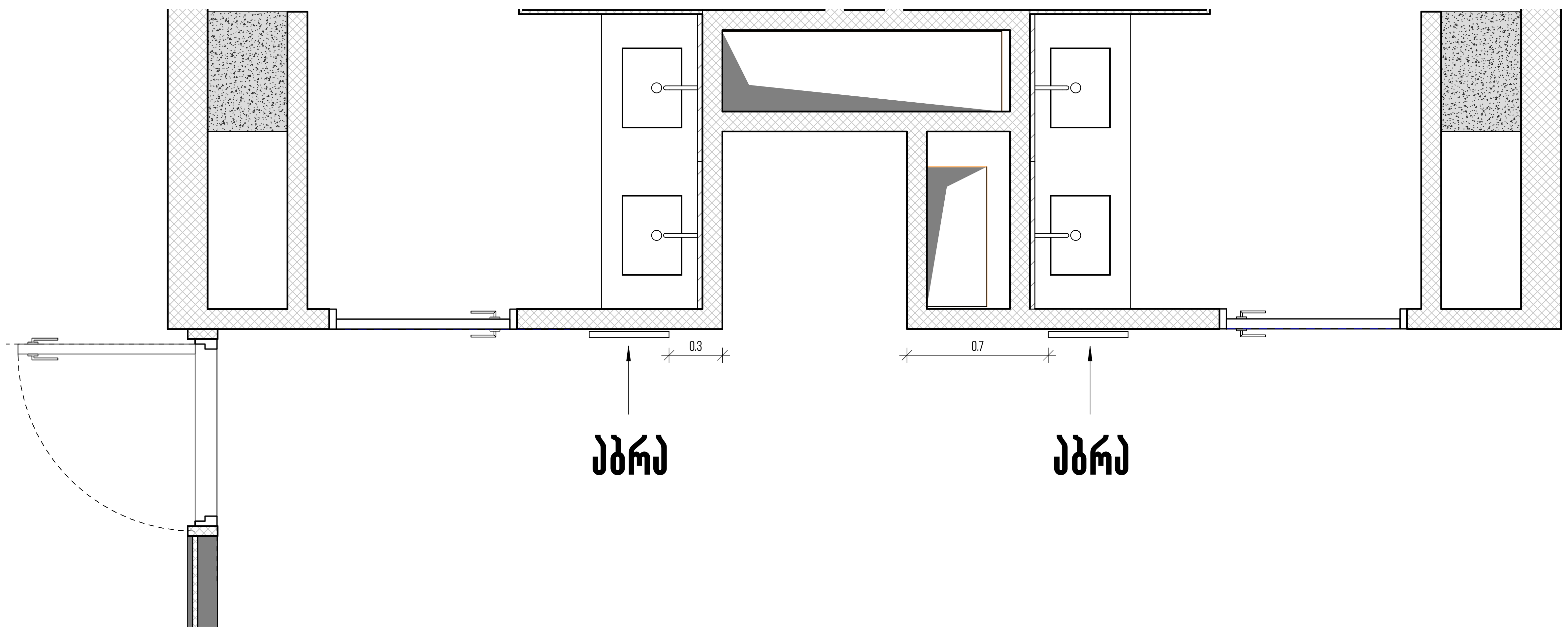

დეტალი - ნიშნები პიქტოგრამებით, ამობურცული ნიშნებით და ბრაილით

1:2

განთავსდება მისაწვდომ ტუალეტებთან კარის მომიჯნავედ

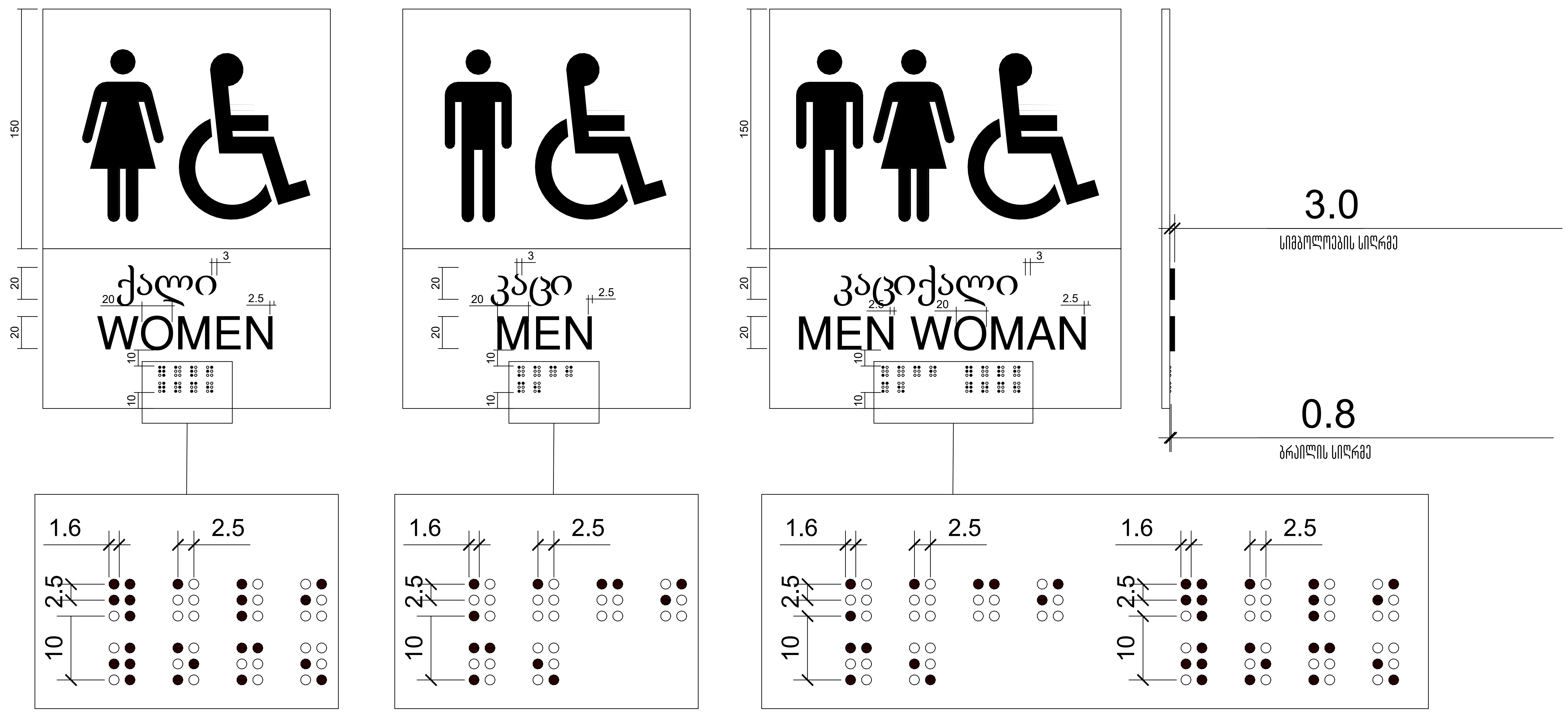

მთავარი არქიტექტორი, ავტორი:

ხმალაძე

არქიტექტორები

პროექტის დასახელება:

მრავალფუნქციური კომპლექსი

პროექტის მისამართი:

ქ.თბილისი, გორგასლის ქუჩა.

დამკვეთი:

ქისთოუნ დეველოპმენტი

პირობითი აღნიშვნები:

პირობითი აღნიშვნები/LEGEND:

- მზიდი კონსტრუქცია
- არამზიდი კონსტრუქცია
- საკადასტრო საზღვარი
- განაშენიანების რეგულირების წითელი ხაზი
- სამეზობლო მიჯნის რეგულირების ხაზი

დაკავებულობის ჯგუფები	აღნიშვნა	ფერის კოდი
დამხმარე ჯგუფი (დს)		RGB 57-57-56
სამრეწველო ჯგუფი (სმ)		RGB 160-32-240
საქმიანი ჯგუფი (სქ)		RGB 79-12-187
სავაჭრო ჯგუფი (სვ)		RGB 255-0-0
სასაწყობე ჯგუფი (სწ)		RGB 136-135-134
საცხოვრებელი ჯგუფი (სც)		RGB 220-185-0

ტექნიკურ-ეკონომიკური მაჩვენებელი

სტადია:	PROJECT STATUS
მასშტაბი:	AS INDICATED
ფურცლის ზომა:	A2
თარიღი:	ISSUE DATE
ფურცლის სახელი:	

სან.კვანძის აბრა

ფურცლის N:	D 301
ავტორი:	გ.ხმალაძე
დახაზა:	AUTHOR
შეამოწმა:	CHECKER

ევაკუაციის სქემა EXIT ნიშნებით

მარჯვენა სამკალმახის მარკირება

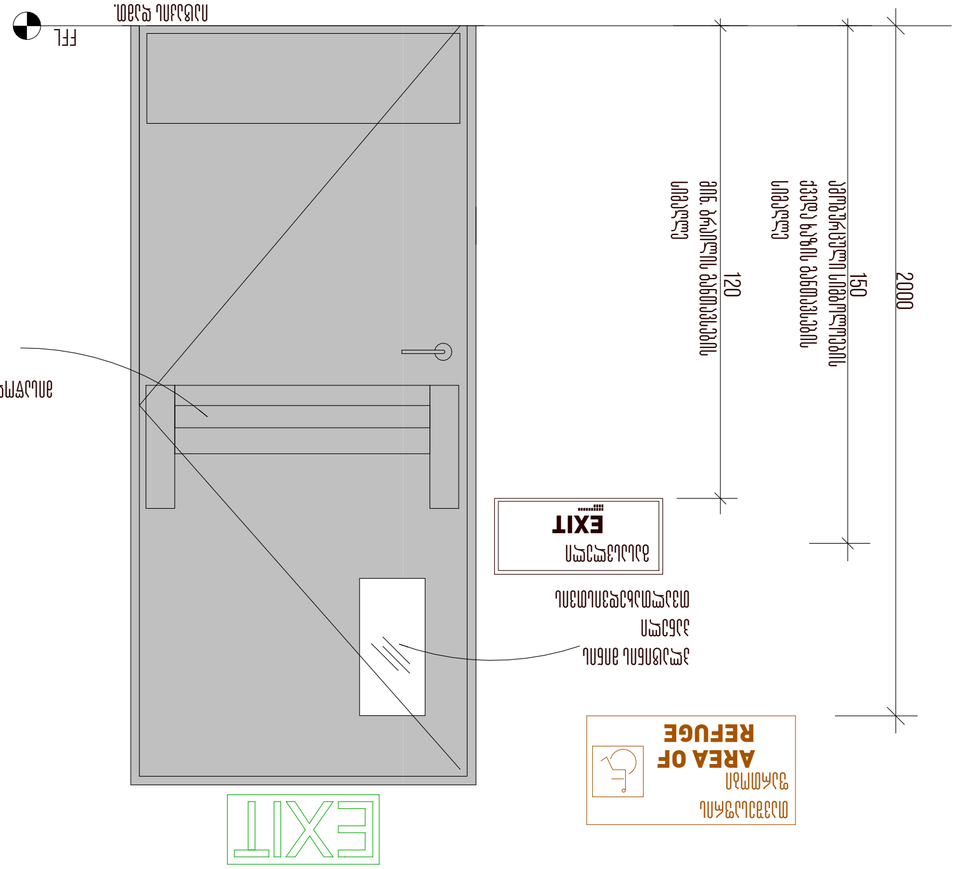

ევაკუაციის სქემა EXIT ნიშნებით

მარცხენა სამკალმახის მარკირება

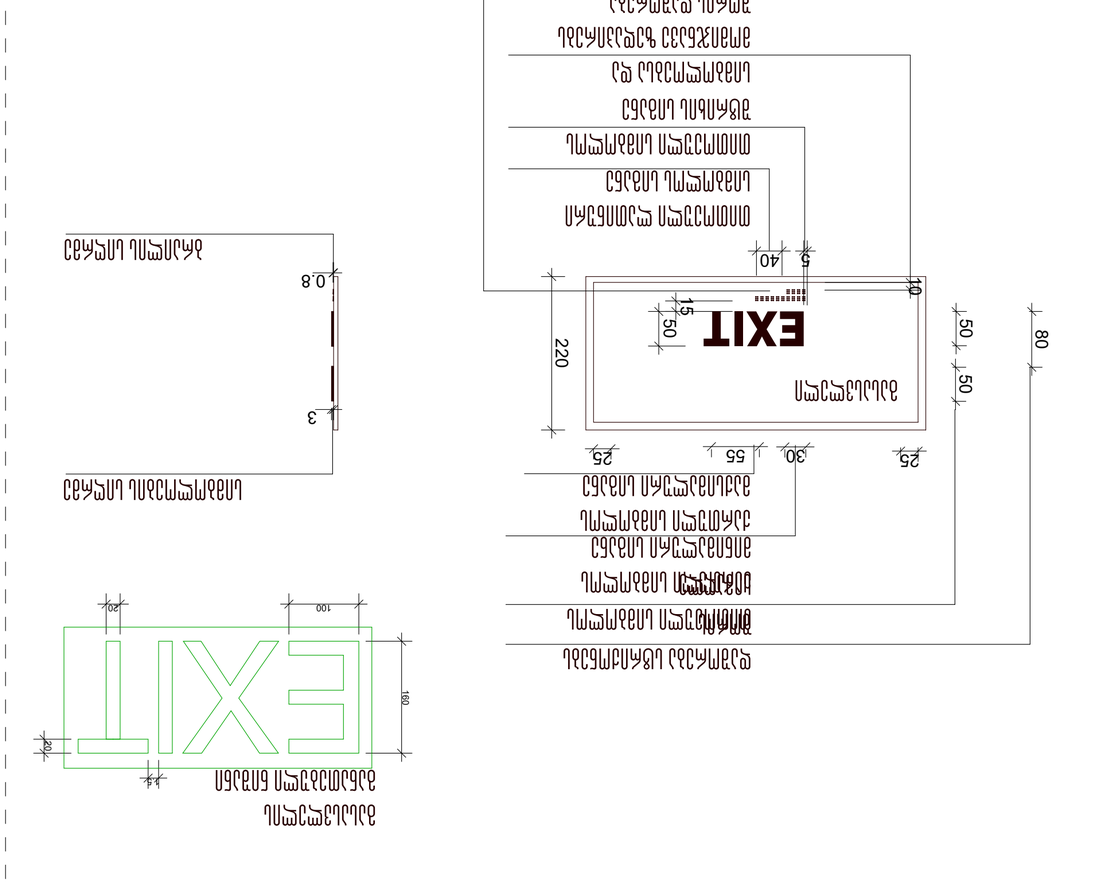

პროექტის სტატუსი:	PROJECT STATUS
მასშტაბი:	1 : 10
ფურცლის ზომა:	A2
თარიღი:	ISSUE DATE
ფურცლის ნომერი:	

ტექნიკური აღწერილობა

ფურცლის N:	D 302
პროექტის ავტორი:	გ.გვასალია
ფაზა:	AUTHOR
შემოწმებულია:	CHECKER

			ფურცლის ტექნიკური მახასიათებლები
			ფურცლის ზომა A2
			ფურცლის ორიენტაცია ალბომური
			ფურცლის ველები: მარცხნივ 30მმ, მარჯვნივ 10მმ, ზემოთ 10მმ, ქვემოთ 10მმ.
			ტექსტის ფერი: შავი
			ფურცლის ფონის ფერი: თეთრი
			ტექსტის ტიპი: მრავალხაზოვანი
			ტექსტის ფონტი: Sylfaen
			ტექსტის ზომა: 3.5მმ
			ტექსტის სტილი: ჩვეულებრივი
			ტექსტის ვერტიკალური განლაგება: ცენტრი
			ტექსტის ჰორიზონტალური განლაგება: ცენტრი
			ტექსტის ხაზებს შორის ინტერვალი: 1.5
			ტექსტის ორიენტაცია: ჰორიზონტალური
			ტექსტის ტრანსფორმაცია: არა
			ტექსტის ბრუნვა: 0°
			ტექსტის ირიბი დახრა: 0°
			ტექსტის სიგანის კოეფიციენტი: 100%
			ტექსტის ინტერვალი: 0მმ
			ტექსტის ფერი: შავი
			ტექსტის გამჭვირვალობა: 0
			ტექსტის ტიპი: ტექსტი
			ტექსტის ფონტი: Sylfaen

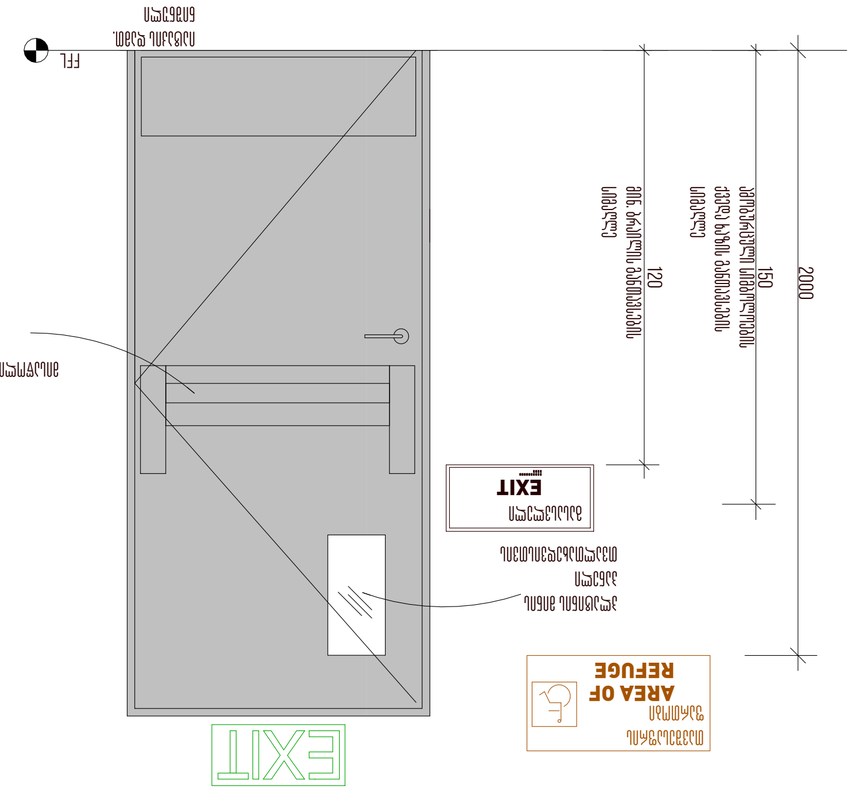
EXIT
AREA OF REFUGE
מרחב מוגן
מעלית כיבוי אש
מדרגות בטון אל חלד
מדרגות בטון
מדרגות בטון
מעלית
מרחב מוגן
EXIT
מעלית
מדרגות בטון
מדרגות בטון
מדרגות בטון אל חלד
מדרגות בטון
מדרגות בטון
מדרגות בטון

დოკუმენტის ავტორ(ებ)ი, პასუხისმგებელი:

ხვალე

არქიტექტორები

პროექტის დასახელება:

მრავალფუნქციური კომპლექსი

პროექტის მისამართი:
ქ.თბილისი, მრავალწლის ქუჩა.

დეტალის:
ამსაძირკვლე ფილა-ელემენტის ანკერული ელემენტების განლაგების სქემა

პროექტის ეტაპი:

ფირფიტის ანკერული ელემენტების განლაგების სქემა/LEGEND:

	ფილის კონტური
	ანკერული ელემენტის ადგილი
	საყრდენი ბადე ქვედა
	ანკერული ელემენტის ღერძული წრფე
	საბეტონირებო ნაკერის ღერძული წრფე

ფასადის ფერადოვანი ელემენტი (ტიპი)	პანტონი	ფერადი ელემენტი
ფასადის ფერადოვანი ელემენტი (ტიპი)	RGB	57-57-56
ალუმინის ფერადოვანი ელემენტი (ტიპი)	RGB	160-32-240
ალუმინის ფერადოვანი ელემენტი (ტიპი)	RGB	79-12-187
ალუმინის ფერადოვანი ელემენტი (ტიპი)	RGB	255-0-0
ალუმინის ფერადოვანი ელემენტი (ტიპი)	RGB	136-135-134
ალუმინის ფერადოვანი ელემენტი (ტიპი)	RGB	220-185-0

ფასადების არქიტექტურული ელემენტების განლაგების სქემა

სტატუსი:	PROJECT STATUS
მასშტაბი:	AS INDICATED
ფურცლის ზომა:	A2
თარიღი:	ISSUE DATE
ფურცლის სახელი:	

სართულის პანი

ფურცლის N:	D 304
პროექტი:	მაგალითი
დაამოწმა:	AUTHOR
შეასრულა:	CHECKER



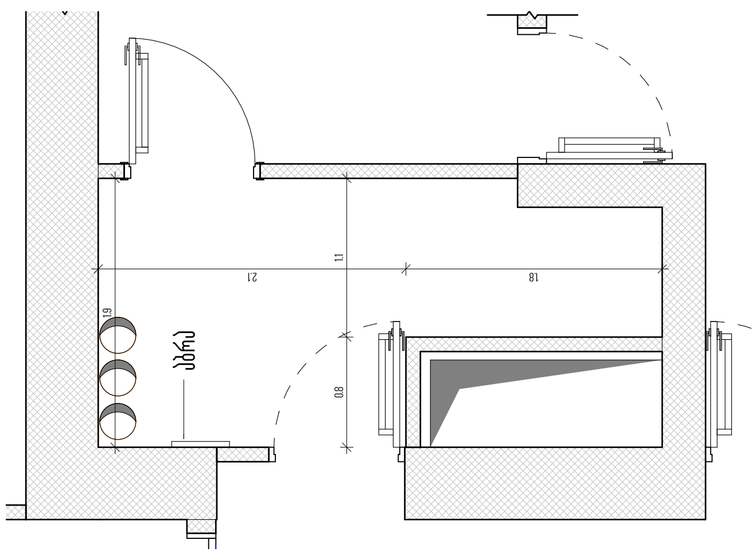

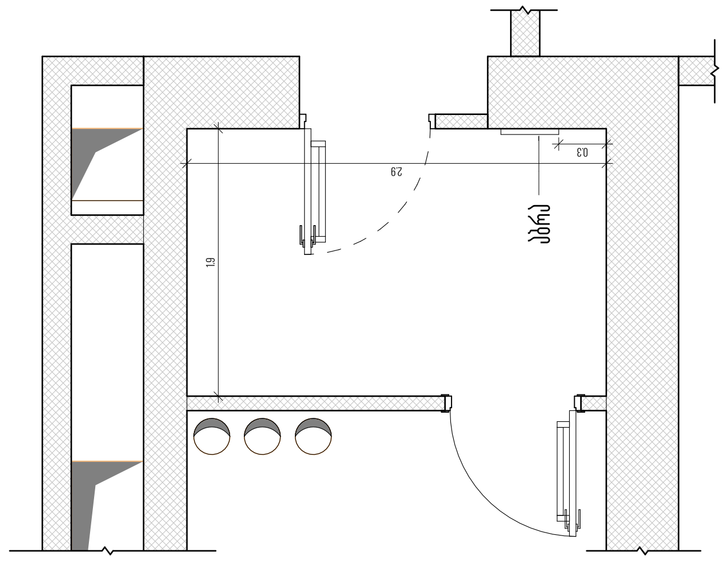

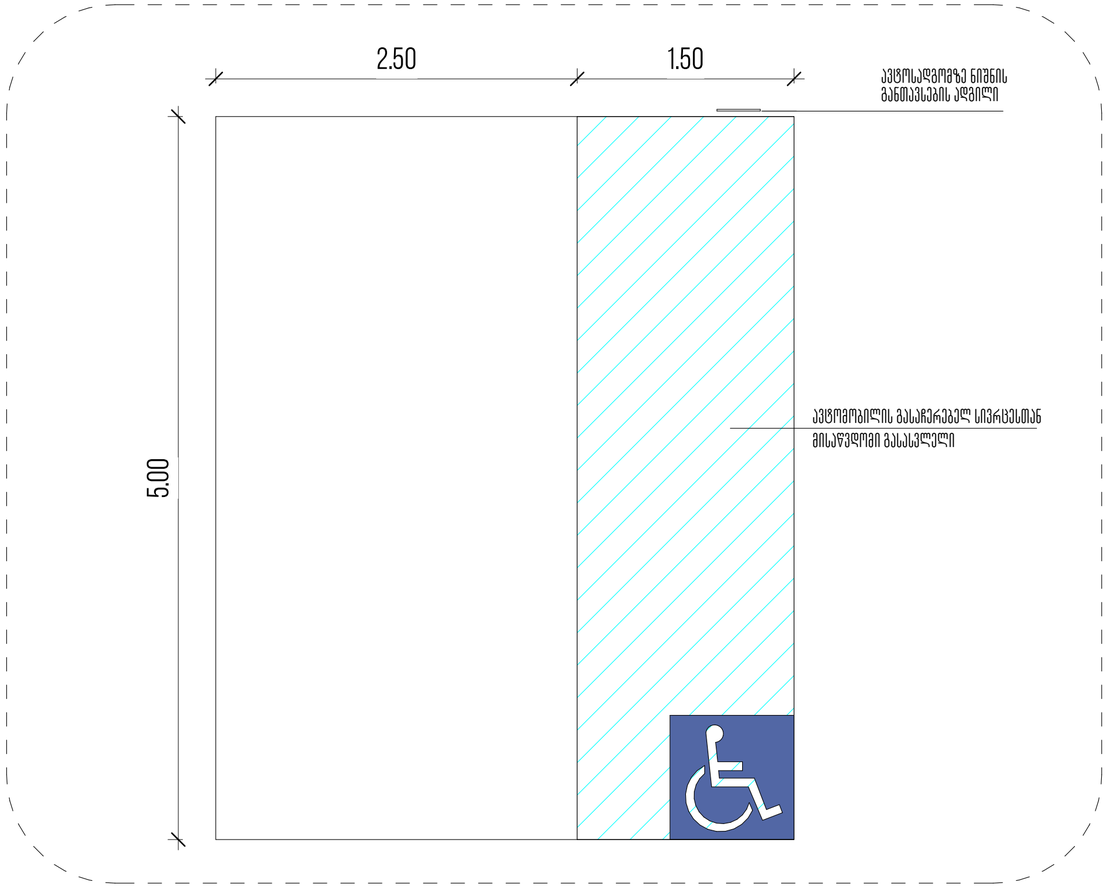

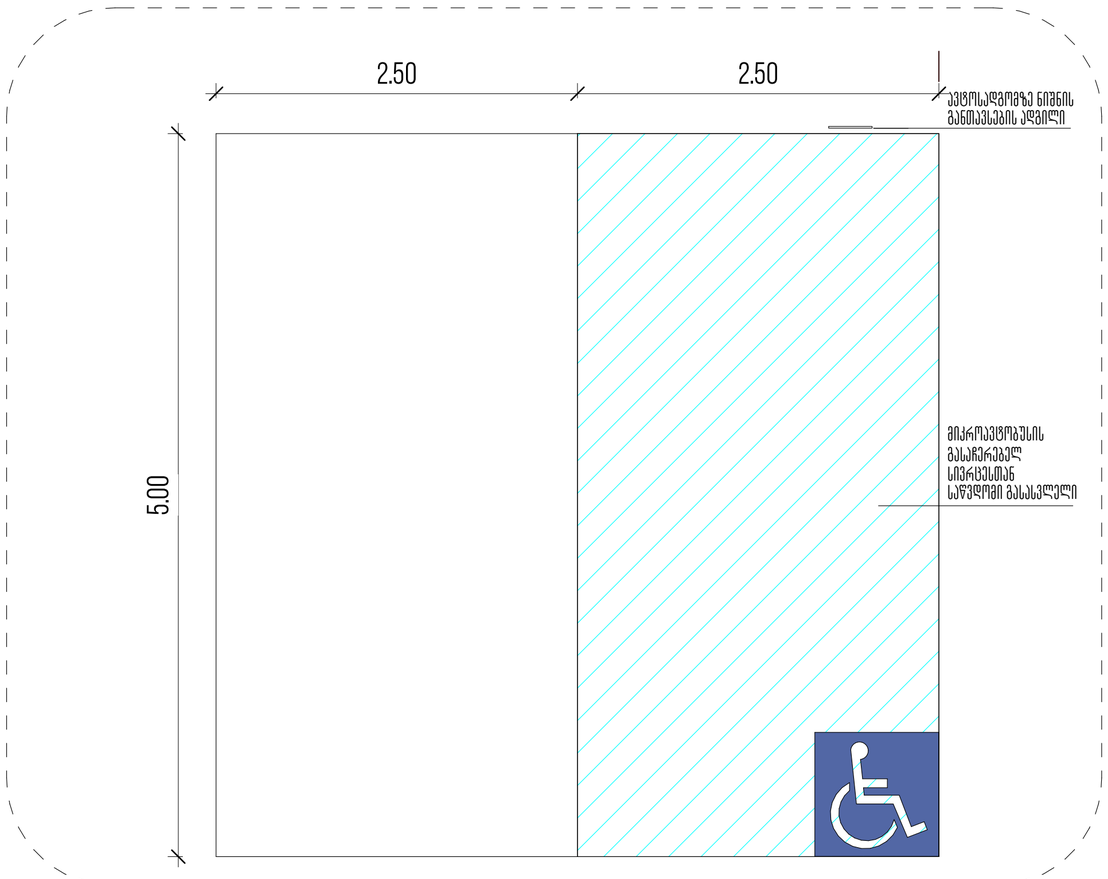

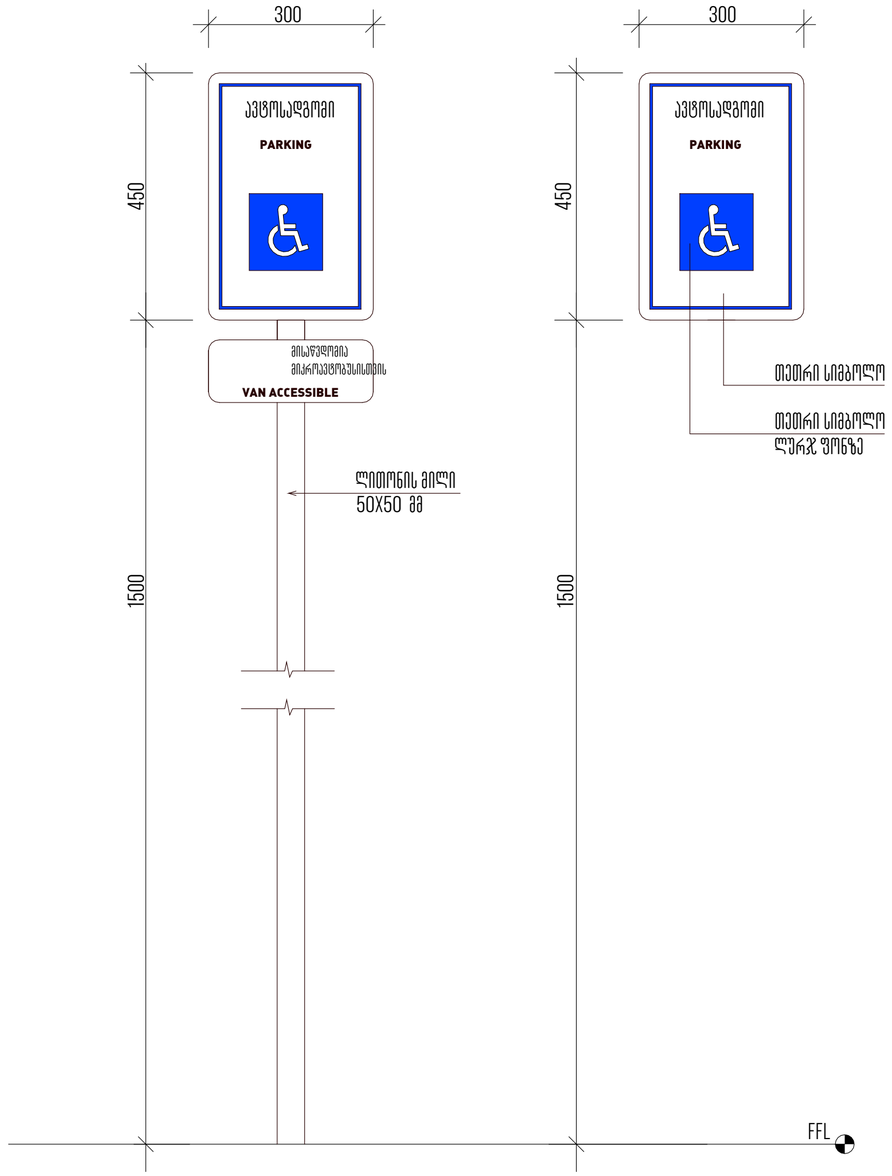

მომავარი არქიტექტორი, ავტორი:

ხმალაძე

არქიტექტორები

პროექტის დასახელება:

მრავალფუნქციური კომპლექსი

პროექტის მისამართი:
ქ.თბილისი, ვორკალის ქუჩა.

დამკვეთი:
ქისთოუნ დეველოპმენტი

პირობითი აღნიშვნები:

პირობითი აღნიშვნები/LEGEND:

	მზიდი კონსტრუქცია
	არამზიდი კონსტრუქცია
	საავდასტრო საზღვარი
	განაშენიანების რეგულირების წითელი ხაზი
	სამეზობლო მიჯნის რეგულირების ხაზი

დაკავებულობის ჯგუფები	აღნიშვნა	ფერის კოდი
დამხმარე ჯგუფი (დ)		RGB 57-57-56
საგრეფველო ჯგუფი (ს)		RGB 160-32-240
საქმიანი ჯგუფი (ქ)		RGB 79-12-187
საშიში ჯგუფი (შ)		RGB 255-0-0
საზოგადო ჯგუფი (ზ)		RGB 136-135-134
სატრანზიტო ჯგუფი (ტ)		RGB 220-185-0

ტექნიკურ-ეკონომიკური მაჩვენებელი

სტადია:	PROJECT STATUS
მასშტაბი:	1:30
ფურცლის ზომა:	A2
თარიღი:	ISSUE DATE
ფურცლის სახელი:	

ავტოსადგომის აბრა

ფურცლის N:	D 305
ავტორი:	მ.ხმალაძე
დახაზა:	AUTHOR
შეამოწმა:	CHECKER

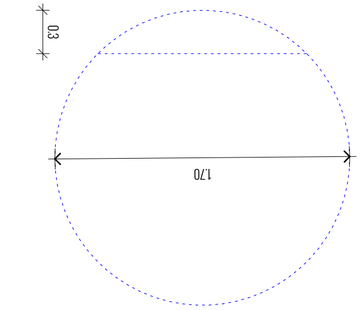

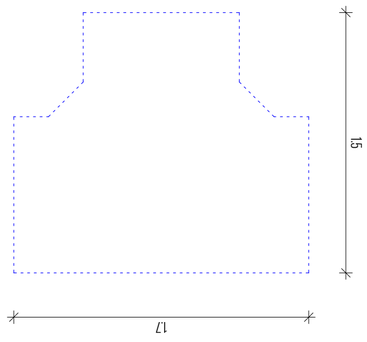

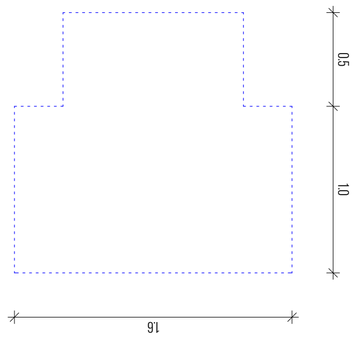

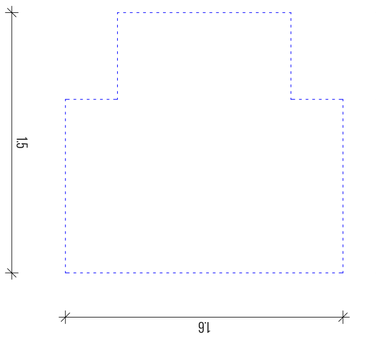



אזור תאורה מוגבלת

סטטוס:	PROJECT STATUS
קנה מידה:	1:25
גודל גיליון:	A2
תאריך:	ISSUE DATE
גיליון מס':	306 מ

תוכנית מערכת תאורת הולכי רגל ותאורת רחובות

שלב:	שלב ב' - תכנון מפורט
מהנדס:	אלעד אלמגור
מתכנן:	AUTHOR
בדיקה:	CHECKER

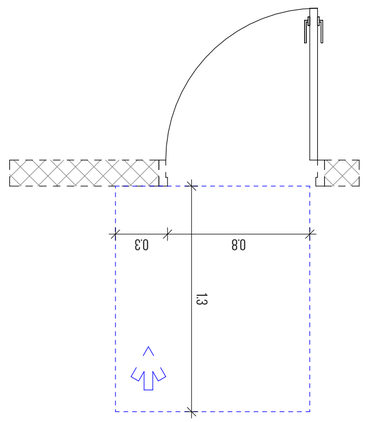

מדרכה רחבה מ-2.5 מ' - תאורת הולכי רגל מעמודי 4 מ' - אלעד אלמגור

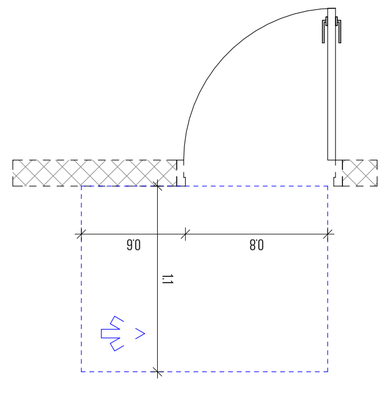

מדרכה רחבה מ-2.5 מ' - תאורת הולכי רגל מעמודי 4 מ' - אלעד אלמגור

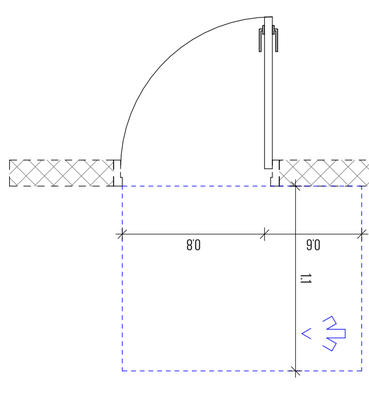

מדרכה רחבה מ-2.5 מ' - תאורת הולכי רגל מעמודי 4 מ' - אלעד אלמגור

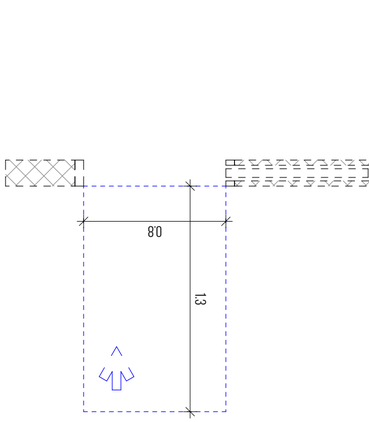

מדרכה רחבה מ-2.5 מ' - תאורת הולכי רגל מעמודי 4 מ' - אלעד אלמגור

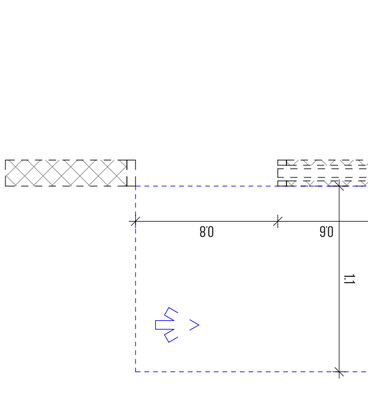

מדרכה רחבה מ-2.5 מ' - תאורת הולכי רגל מעמודי 4 מ' - אלעד אלמגור

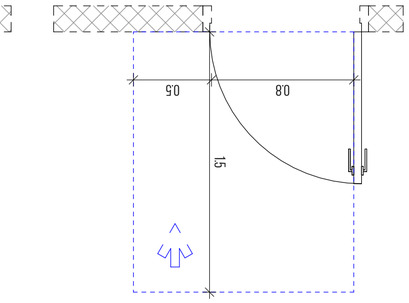

מדרכה רחבה מ-2.5 מ' - תאורת הולכי רגל מעמודי 4 מ' - אלעד אלמגור

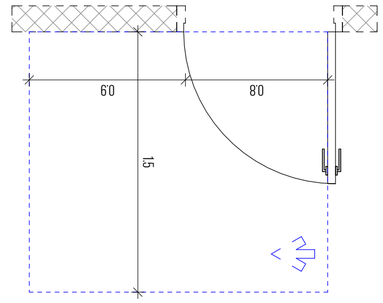

מדרכה רחבה מ-2.5 מ' - תאורת הולכי רגל מעמודי 4 מ' - אלעד אלמגור

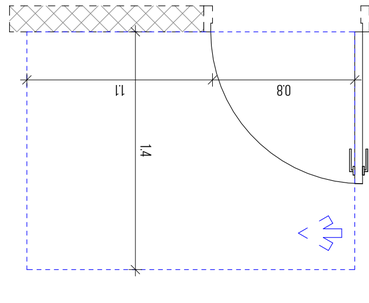

מדרכה רחבה מ-2.5 מ' - תאורת הולכי רגל מעמודי 4 מ' - אלעד אלמגור

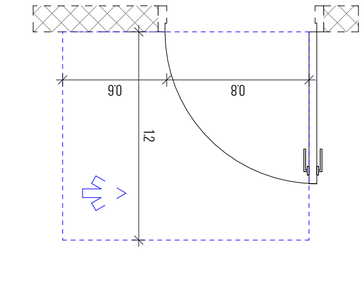

מדרכה רחבה מ-2.5 מ' - תאורת הולכי רגל מעמודי 4 מ' - אלעד אלמגור

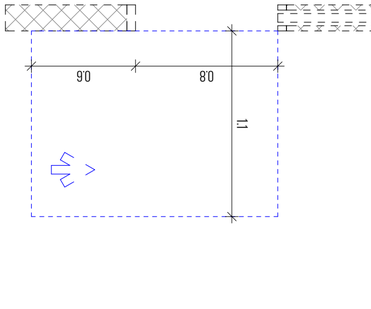

מדרכה רחבה מ-2.5 מ' - תאורת הולכי רגל מעמודי 4 מ' - אלעד אלמגור

טבלת מקרא-אביזרים ואביזרי תאורה

	RGB 220-185-0	אביזרים ואביזרי תאורת הולכי רגל	(L1)
	RGB 136-135-134	אביזרי תאורת רחובות	(L2)
	RGB 255-0-0	אביזרי תאורת הולכי רגל	(L3)
	RGB 79-12-187	אביזרי תאורת רחובות	(L4)
	RGB 160-32-240	אביזרים ואביזרי תאורת הולכי רגל	(L5)
	RGB 57-57-56	אביזרי בטיחות	(PL)

מקרא תאורה	רמת הזיהום	אביזרי תאורת רחובות	
		אביזרי תאורת הולכי רגל	
		קווי תאורת עמודים	
		קווי תאורת עמודים מוגבהים	
		קווי תאורת הולכי רגל	
		קווי תאורת הולכי רגל מוגבהים	

LEGEND: סימון אביזרים ומערכות

כל הזכויות שמורות, אלעד אלמגור אדריכלות

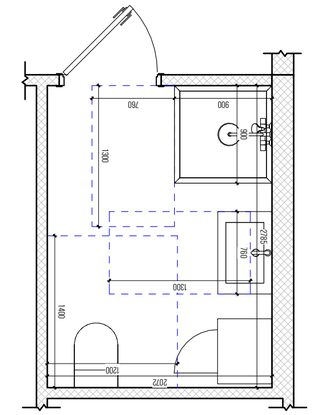

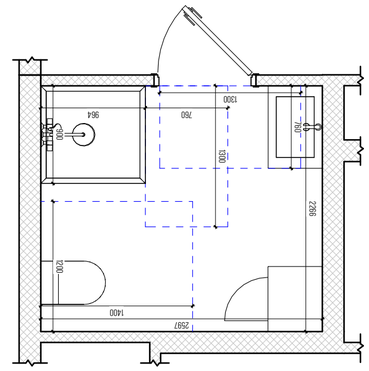

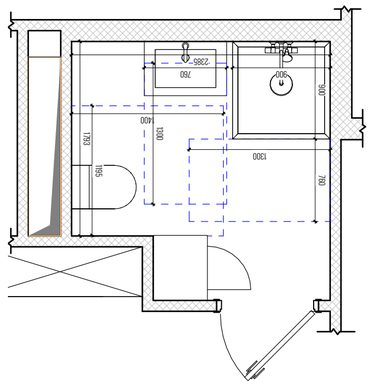

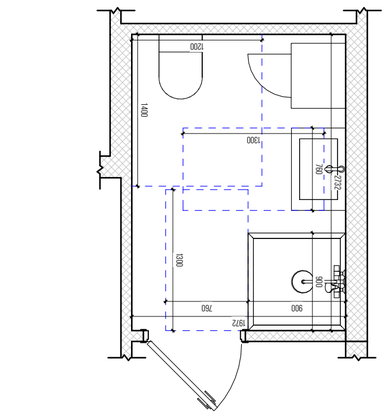

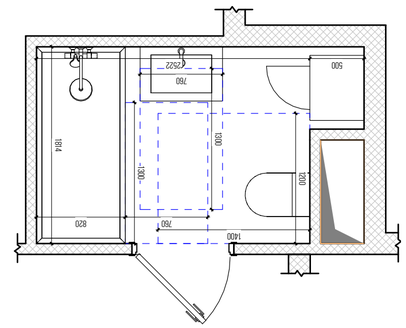

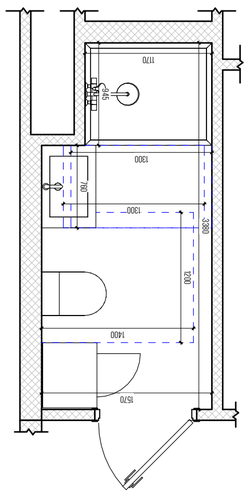

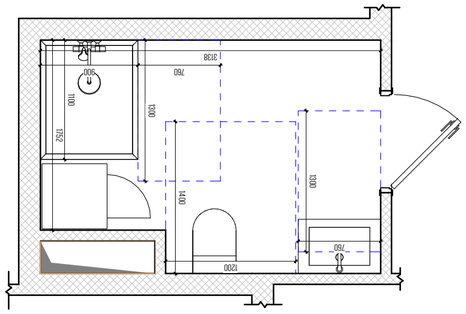

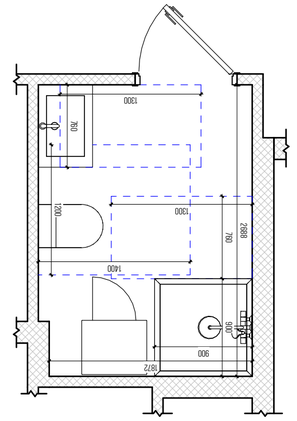

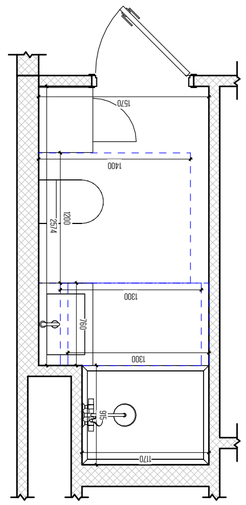

תכנית חדר אמבטיה לדוגמה
מדידה ומידות בס"מ

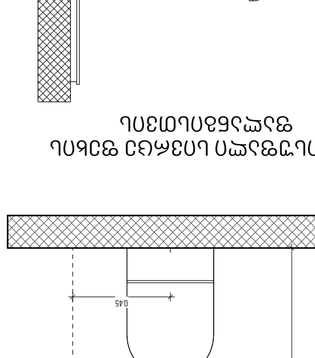

תכנית חדר אמבטיה לדוגמה עבור נכה
מדידה ומידות בס"מ

תכנית חדר אמבטיה לדוגמה עבור נכה
מדידה ומידות בס"מ

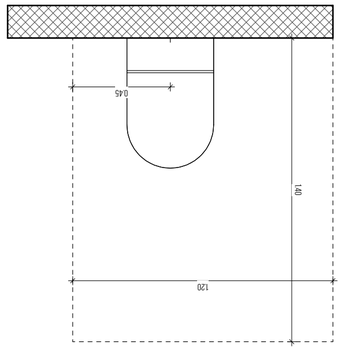

כפר חביון

מדמ"ח אדריכלות

תכנית חדר אמבטיה לדוגמה

מדידה ומידות בס"מ, מתוכנן ומבוצע.

המחלקה לשיקום נכים

משרד הבינוי והשיכון - מינהל הדיור

LEGEND/מקרא:

קווי חתך אופקי	
קווי חתך אנכי	
מערכת מים קרים	
מערכת ניקוז/ביוב/גזים	
קווי מערכת אוורור/מיזוג אויר	
קווי מערכת חשמל ותקשורת	
קווי מערכת מים חמים	
קווי מערכת מים קרים	

קווי מערכת אוורור/מיזוג אויר	RGB	57-57-56	(ע"פ)
קווי מערכת חשמל ותקשורת	RGB	160-32-240	(ע"פ)
קווי מערכת ביוב/ניקוז	RGB	79-12-187	(ע"פ)
קווי מערכת אספקת מים	RGB	255-0-0	(ע"פ)
קווי מערכת כיבוי אש	RGB	136-135-134	(ע"פ)
קווי מערכת חשמל/תקשורת	RGB	220-185-0	(ע"פ)

טבלת מערכות אינסטלציה-צבעים

שלב:	PROJECT STATUS
מהדורה:	AS INDICATED
קנ"מ:	A2
תאריך:	ISSUE DATE
מספר תכנית:	

מס' תוספת/שינוי ו תאריך כ"ח אייר תשפ"ג

מתכנן:	D 333
בדק:	AUTHOR
בקר:	CHECKER

ცალკე ა ტიპის ერთეული 3 ოთახიან ბინაში N - 2

1:40

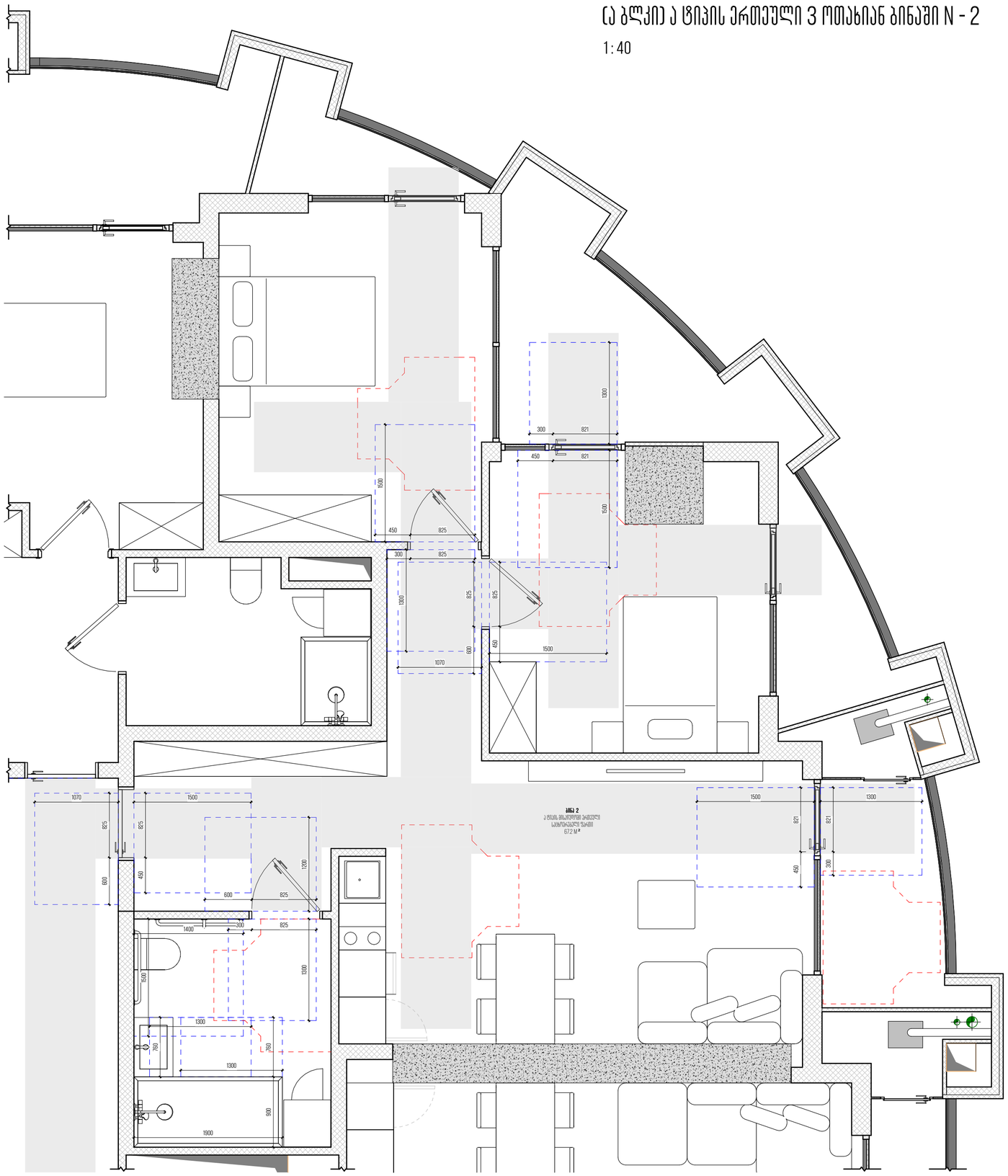

მომავარი არქიტექტორი, პატრონი:

ხმალაძე

არქიტექტორები

პროექტის დასახელება:

მრავალფუნქციური კომპლექსი

პროექტის მისამართი:

ქ.თბილისი, ვორკაულის ქუჩა.

დამკვეთი:

ქისთოუნ დეველოპმენტი

პირობითი აღნიშვნები:

პირობითი აღნიშვნები/LEGEND:

	მზიდი კონსტრუქცია
	არამზიდი კონსტრუქცია
	საკადასტრო საზღვარი
	განაშენიანების რეგულირების წითელი ხაზი
	სამეზობლო მიჯნის რეგულირების ხაზი

დაკანონებული ჯგუფები	აღნიშვნა	ფერის კოდი
დემონტარე ჯგუფი (დ)		RGB 57-57-56
სამრეწველო ჯგუფი (ს)		RGB 160-32-240
საქმიანი ჯგუფი (ქ)		RGB 79-12-187
საპატრო ჯგუფი (პ)		RGB 255-0-0
საკაწყობე ჯგუფი (კ)		RGB 136-135-134
საცხოვრებელი ჯგუფი (ც)		RGB 220-185-0

ტექნიკურ-ეკონომიკური მაჩვენებელი

სტადია:	PROJECT STATUS
მასშტაბი:	1:40
ფურცლის ზომა:	A2
თარიღი:	ISSUE DATE

ფურცლის სახელი:

ცალკე ა ტიპის ერთეული 3 ოთახიან ბინაში

ფურცლის N:	D 334
ავტორი:	გ.ხმალაძე
დახაზა:	AUTHOR
შეამოწმა:	CHECKER

(ა ბლკი) ა ტიპის ერთეული 3 ოთახიან ბინაში N - 3

1: 40

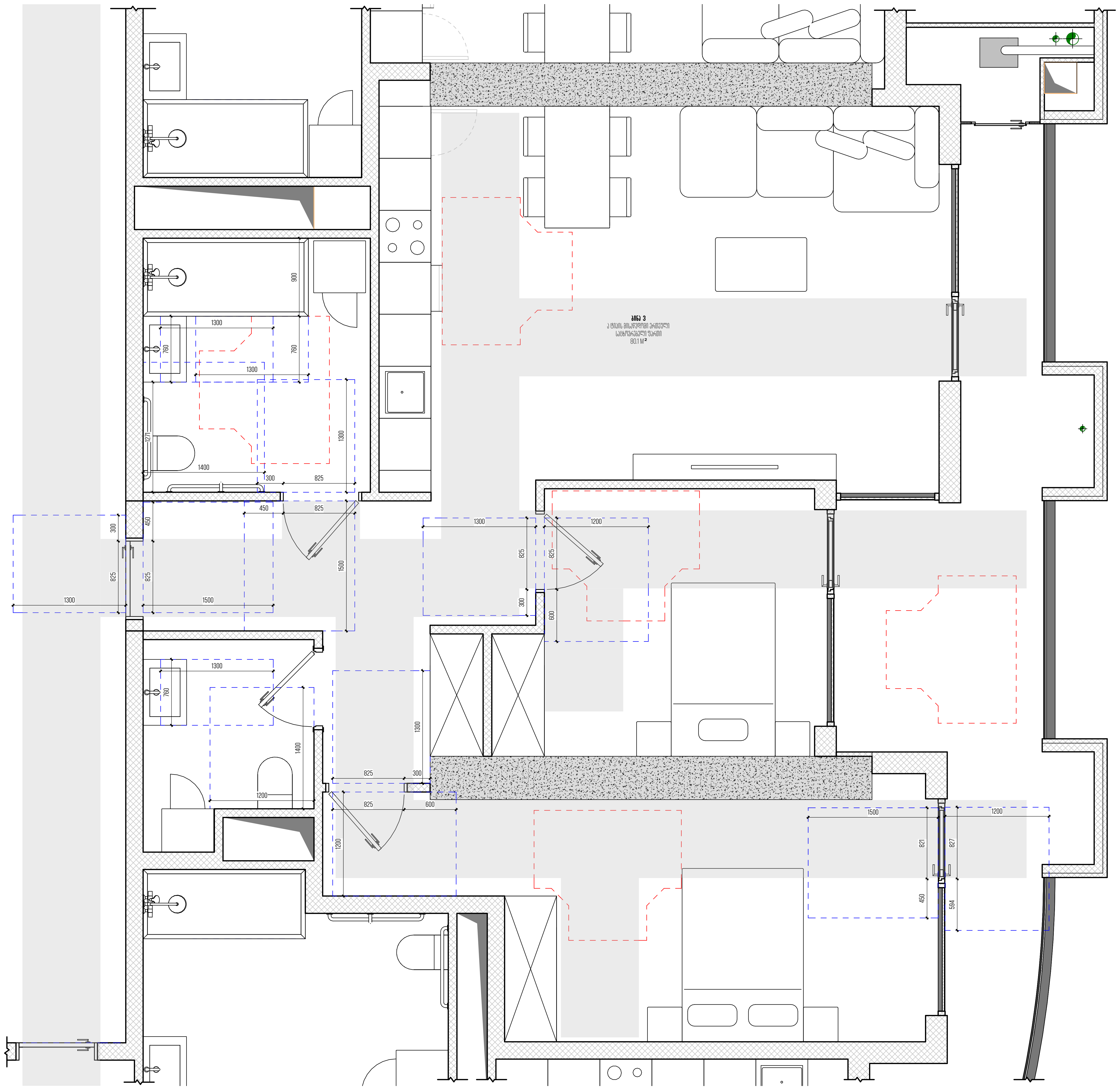

მთავარი არქიტექტორი, ავტორი:

ხმალაძე

არქიტექტორები

პროექტის დასახელება:

მრავალფუნქციური კომპლექსი

პროექტის მისამართი:

ქ.თბილისი, გორგასლის ქუჩა.

დამკვეთი:

ქისთოუნ დეველოპმენტი

პირობითი აღნიშვნები:

პირობითი აღნიშვნები/LEGEND:

	მზიდი კონსტრუქცია
	არამზიდი კონსტრუქცია
	საკადასტრო საზღვარი
	განაშენიანების რეგულირების წითელი ხაზი
	სამეზობლო მიჯნის რეგულირების ხაზი

დაკავებულობის ჯგუფები	აღნიშვნა	ფერის კოდი
დამხმარე ჯგუფი (დს)		RGB 57-57-56
სამრეწველო ჯგუფი (სმ)		RGB 160-32-240
საქმიანი ჯგუფი (სქ)		RGB 79-12-187
სავაჭრო ჯგუფი (სვ)		RGB 255-0-0
სასაწყობე ჯგუფი (სწ)		RGB 136-135-134
საცხოვრებელი ჯგუფი (სც)		RGB 220-185-0

ტექნიკურ-ეკონომიკური მაჩვენებელი

სტადია:	PROJECT STATUS
მასშტაბი:	1: 40
ფურცლის ზომა:	A2
თარიღი:	ISSUE DATE

ფურცლის სახელი:

(ა ბლკი) ა ტიპის ერთეული 3 ოთახიან ბინაში

ფურცლის N:	D 335
ავტორი:	გ.ხმალაძე
დახაზა:	AUTHOR
შეამოწმა:	CHECKER

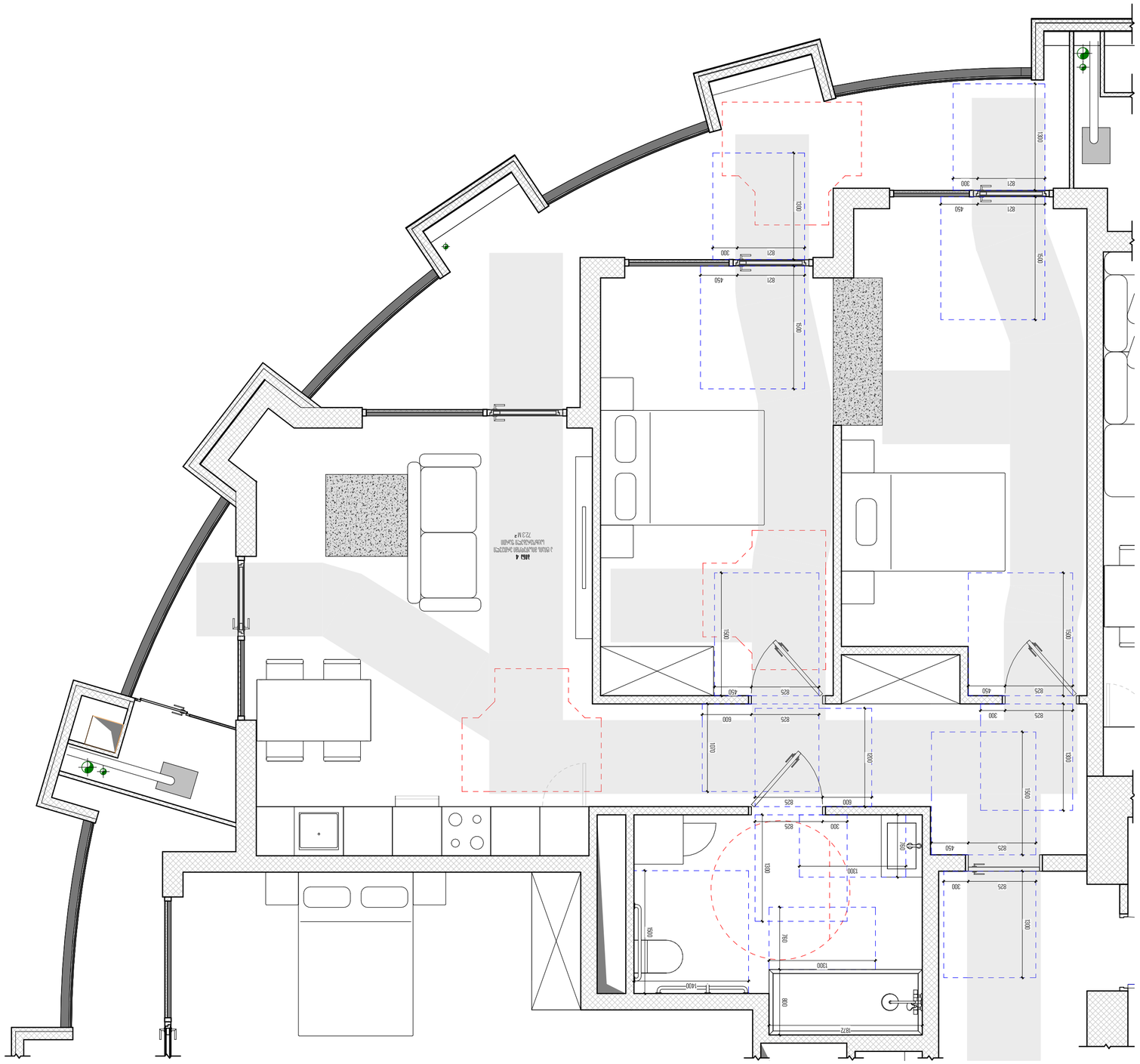

N - 4 ՀԱՐԿԱՆԻ ՏԱՐԱԾՔԱՅԻՆ Յ ՍԵՆՅԱԿԱՅԻՆ ՊԱՏՄՈՒԱԾՔ Ր (ՍԻՆՅԻ Ր)

1 : 40

ՀԱՅԱՍՏԱՆԻ ՀԱՆՐԱՊԵՏՈՒԹՅԱՆ ԱՐԱՐԱՏ

ԱՐԱՐԱՏ

ՔԱՂԱՔԱՇԻՆՈՒԹՅԱՆ ԿՈՄԻՏԵ

ՀԱՐԿԱՅԻՆ ՏԱՐԱԾՔԱՅԻՆ ՊԼԱՆԱՎՈՐՈՒՄ

ՀԱՍՑԵՆԵՐԻ ՀԱՄԱՐ ՊԱՏԱՍԽԱՆԱՏՈՒ

ՀԱՍՑԵՆԵՐԻ ՀԱՄԱՐ ՊԱՏԱՍԽԱՆԱՏՈՒ

ՀԱՍՑԵՆԵՐԻ ՀԱՄԱՐ ՊԱՏԱՍԽԱՆԱՏՈՒ

ՀԱՍՑԵՆԵՐԻ ՀԱՄԱՐ ՊԱՏԱՍԽԱՆԱՏՈՒ

ՀԱՍՑԵՆԵՐԻ ՀԱՄԱՐ ՊԱՏԱՍԽԱՆԱՏՈՒ ՀԱՄԱՐ

ՀԱՍՑԵՆԵՐԻ ՀԱՄԱՐ ՊԱՏԱՍԽԱՆԱՏՈՒ

ՀԱՍՑԵՆԵՐԻ ՀԱՄԱՐ ՊԱՏԱՍԽԱՆԱՏՈՒ

ՀԱՍՑԵՆԵՐԻ ՀԱՄԱՐ ՊԱՏԱՍԽԱՆԱՏՈՒ ՀԱՄԱՐ

ՀԱՍՑԵՆԵՐԻ ՀԱՄԱՐ ՊԱՏԱՍԽԱՆԱՏՈՒ

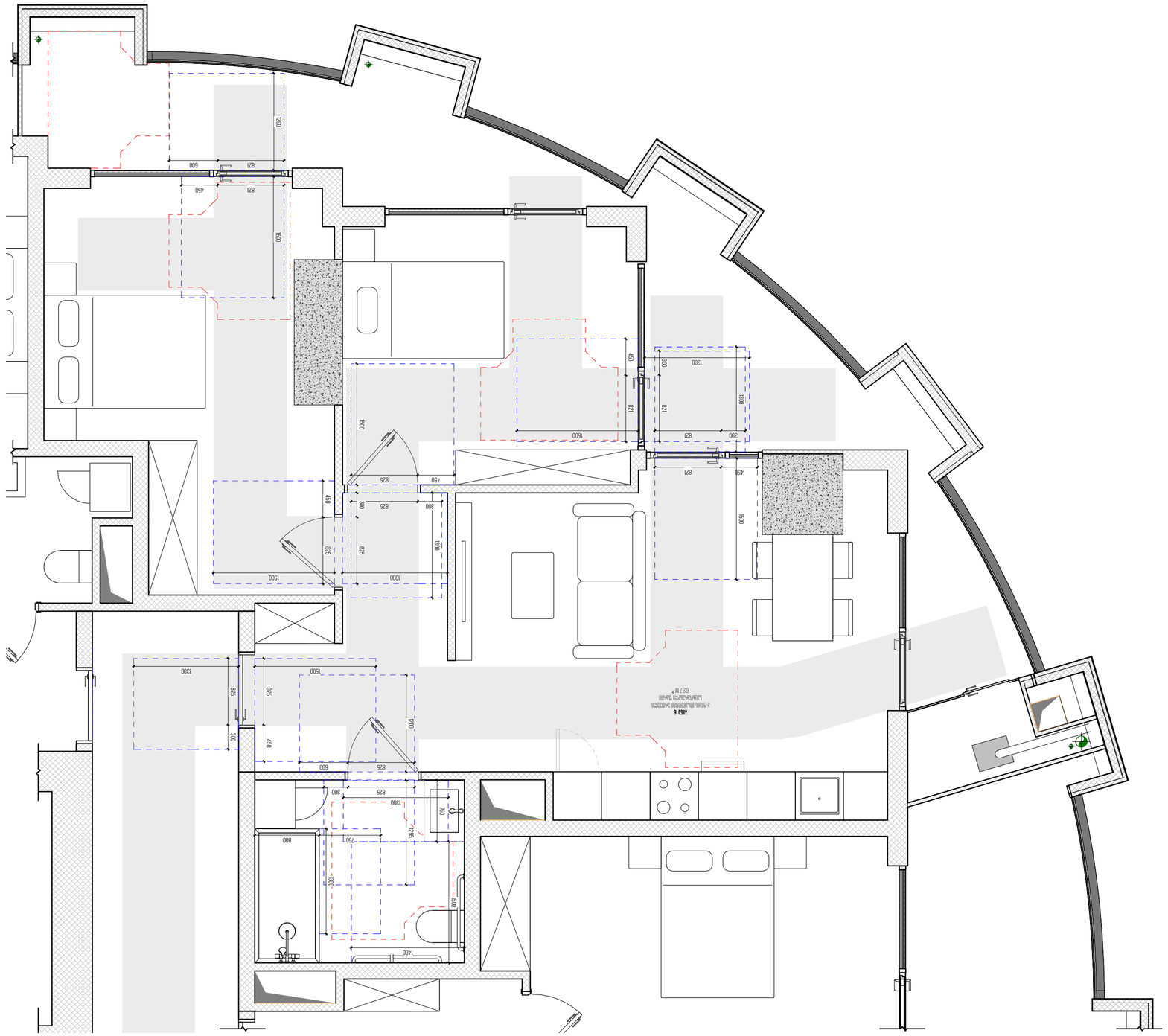
1500
825
450
1300
300
600
760
1400
900
150
1200
821
1500
450
825
300
1300
760
600
1400
900
150
1200
821
1500
450
825
300
1300
760
600
1400
900
150
1200
821
1500
450
825
300
1300
760
600

(ა ბლოკი) ა ტიპის ერთეული 1 ოთახიან ბინაში N - 9

1: 40

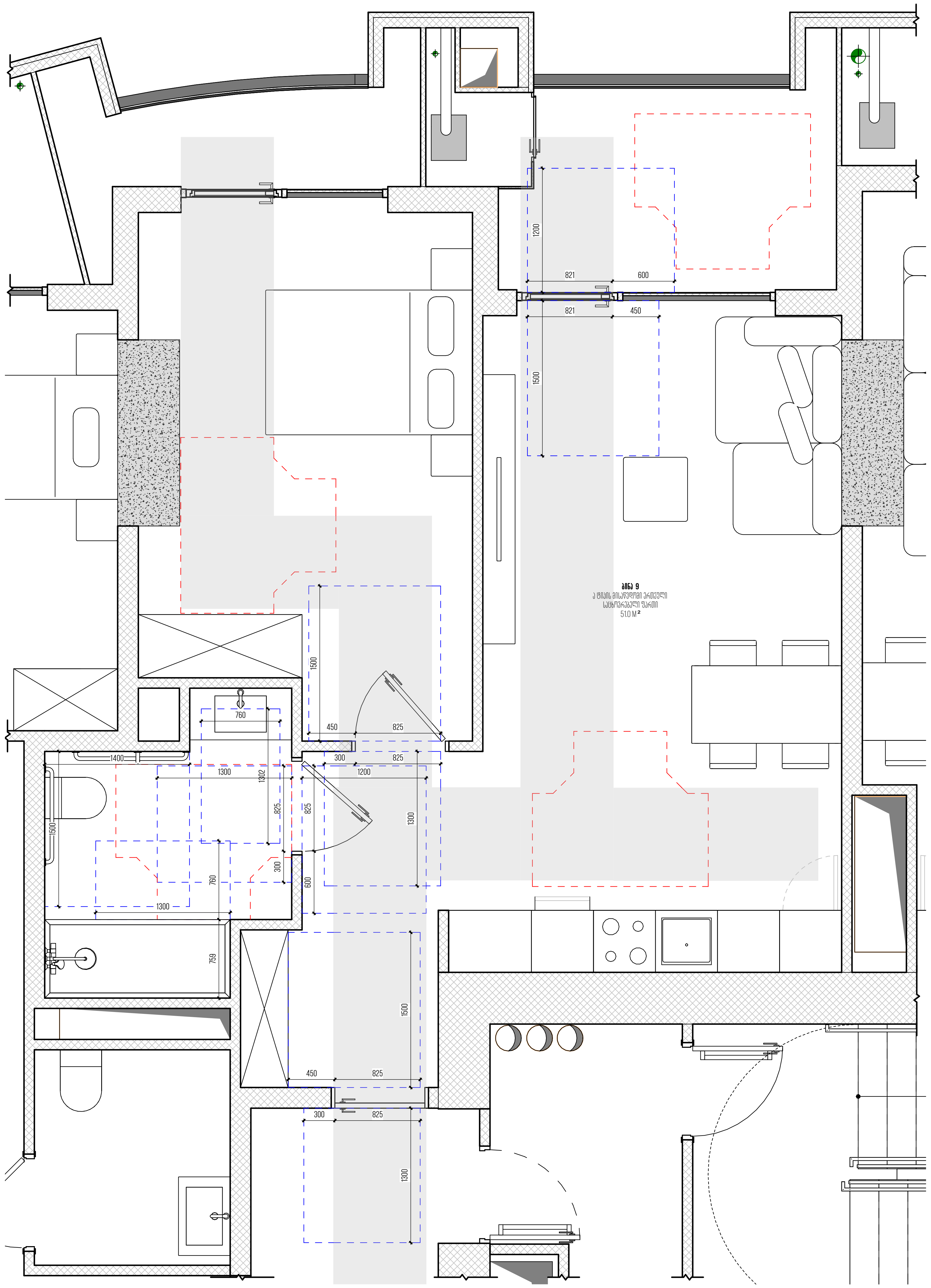

მთავარი არქიტექტორი, ავტორი:

ხმალაძე

არქიტექტორები

პროექტის დასახელება:

მრავალფუნქციური კომპლექსი

პროექტის მისამართი:
ქ.თბილისი, გორგასლის ქუჩა.

დამკვეთი:
ქისთოუნ დეველოპმენტი

პირობითი აღნიშვნები:

პირობითი აღნიშვნები/LEGEND:

- მზიდი კონსტრუქცია
- არამზიდი კონსტრუქცია
- საკადასტრო საზღვარი
- განაშენიანების რეგულირების წითელი ხაზი
- სამშენებლო მიჯნის რეგულირების ხაზი

დაკავებულობის ჯგუფები	აღნიშვნა	ფერის კოდი
დამხმარე ჯგუფი (და)		RGB 57-57-56
სამრეწველო ჯგუფი (სმ)		RGB 160-32-240
საქმიანი ჯგუფი (სქ)		RGB 79-12-187
სავაჭრო ჯგუფი (სვ)		RGB 255-0-0
სასაწყობო ჯგუფი (სწ)		RGB 136-135-134
საცხოვრებელი ჯგუფი (სც)		RGB 220-185-0

ტექნიკურ-ეკონომიკური მაჩვენებლი

სტადია:	PROJECT STATUS
მასშტაბი:	1 : 40
ფურცლის ზომა:	A2
თარიღი:	ISSUE DATE
ფურცლის სახელი:	

(ა ბლოკი) ა ტიპის ერთეული 1 ოთახიან ბინაში

ფურცლის N:	D 338
ავტორი:	გ.ხმალაძე
დახაზა:	AUTHOR
შეამოწმა:	CHECKER

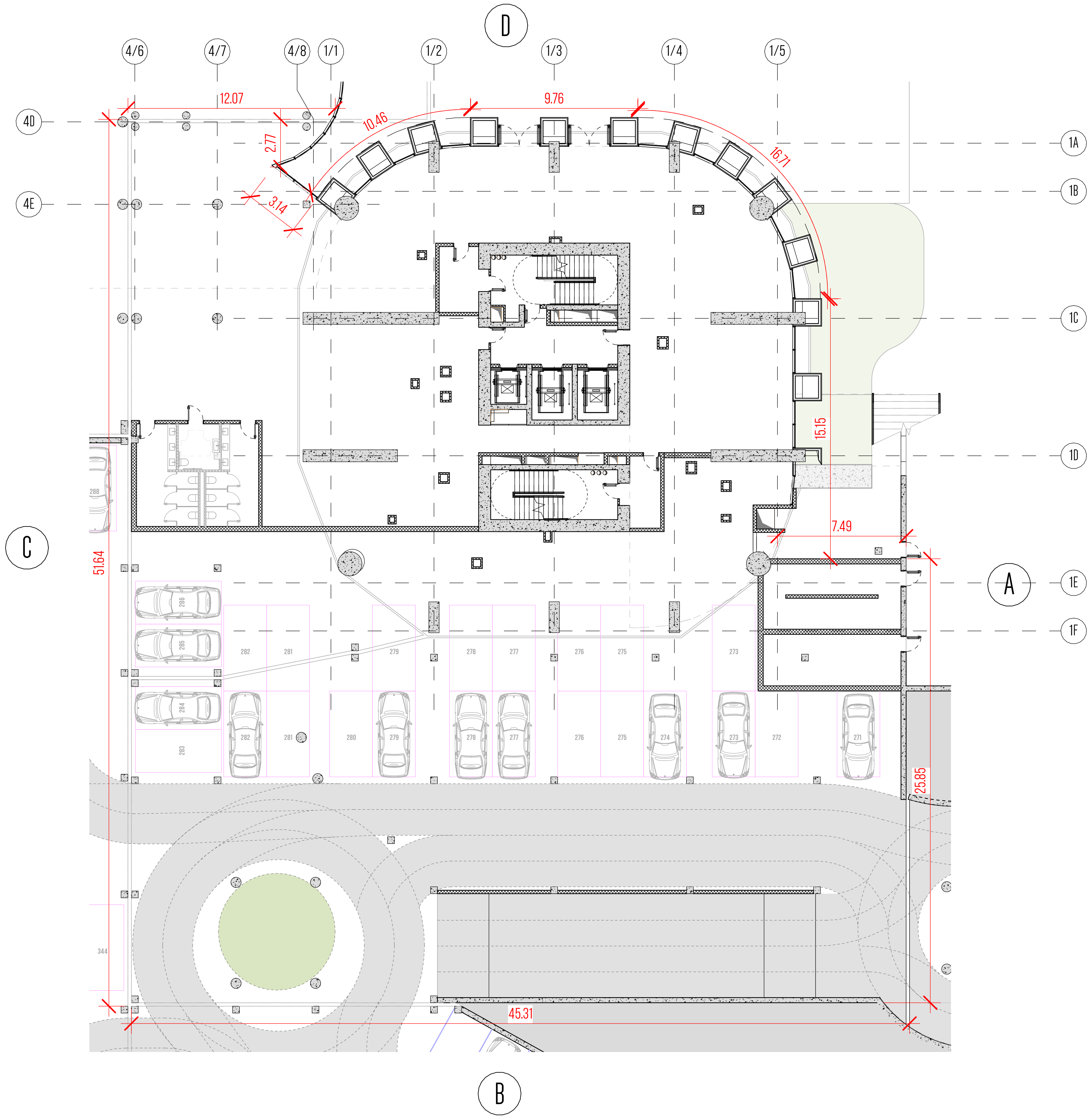

-4 ,00 ნიშნულის პერიმეტრი

P= 45.3+51.6+12+2.7+3.1+10.5+9.7+16.7+15.1+7.5+25.8=200

-4 ,00 ნიშნულის   მიწისზედა ფასადის ფართობი

S=122+131+76=329

მიწის ზედაპირიდან ამოწევის საშუალო სიმაღლე S/P=329/200= 1.64

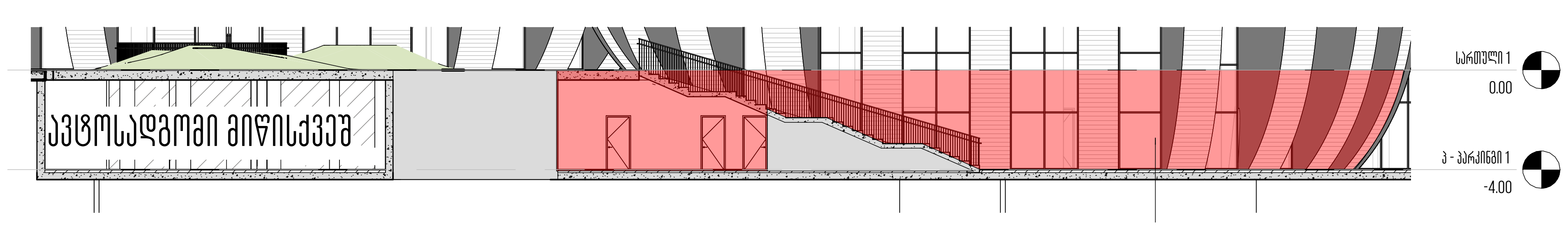

მიწის ზევით ფასადი 122 M2

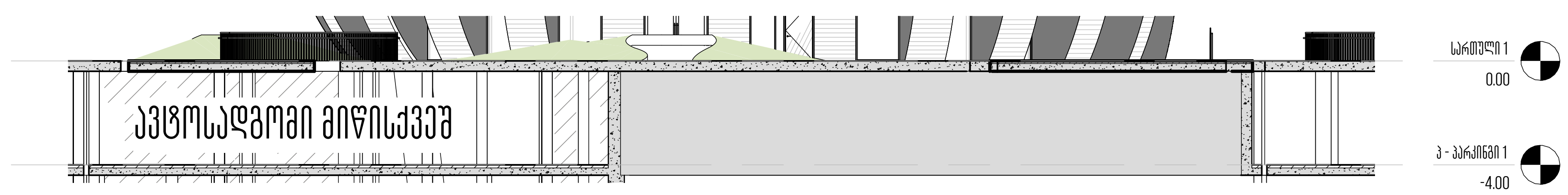

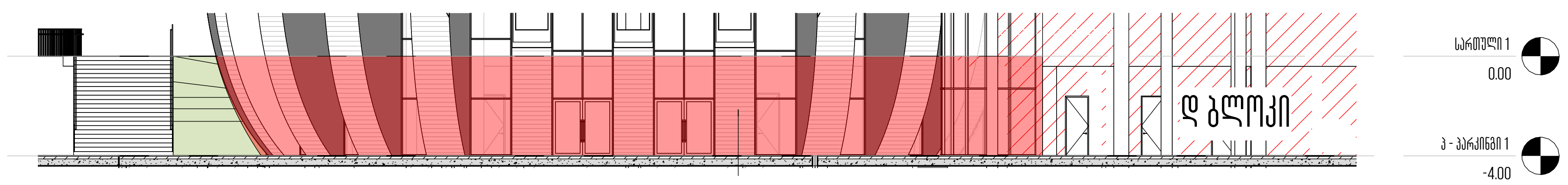

მიწის ზევით ფასადი 131 M2

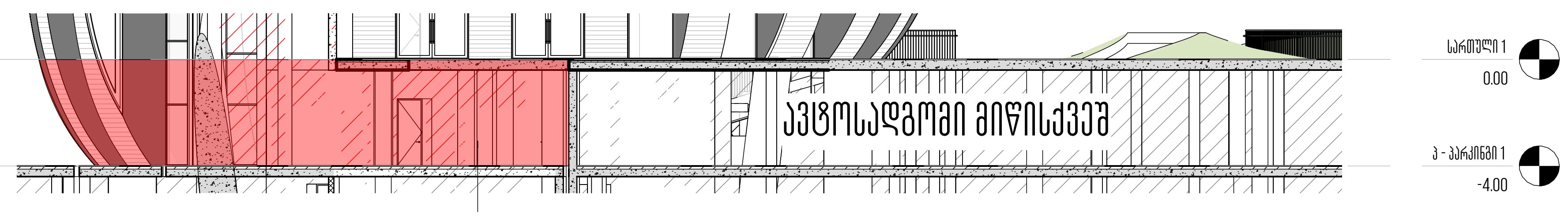

მიწის ზევით ფასადი 76 M2

მთავარი არქიტექტორი, ავტორი:

ხმალაძე

არქიტექტორები

პროექტის დასახელება:

მრავალფუნქციური კომპლექსი

პროექტის მისამართი:
ქ.თბილისი, გორგასლის ქუჩა.

დამკვეთი:
ქისთოუნ დეველოპმენტი

პირობითი აღნიშვნები:

პირობითი აღნიშვნები/LEGEND:

- მზიდი კონსტრუქცია
- არამზიდი კონსტრუქცია
- საკადასტრო საზღვარი
- განაშენიანების რეგულირების წითელი ხაზი
- სამეზობლო მიჯნის რეგულირების ხაზი

დაკავებულობის ჯგუფები	აღნიშვნა	ფერის კოდი
დამხმარე ჯგუფი (დს)		RGB 57-57-56
სამრეწველო ჯგუფი (სმ)		RGB 160-32-240
საქმიანი ჯგუფი (სქ)		RGB 79-12-187
სავაჭრო ჯგუფი (სვ)		RGB 255-0-0
სასაწყობო ჯგუფი (სწ)		RGB 136-135-134
საცხოვრებელი ჯგუფი (სც)		RGB 220-185-0

ტექნიკურ-ეკონომიკური მაჩვენებელი

სტადია:	PROJECT STATUS
მასშტაბი:	1 : 250
ფურცლის ზომა:	A2
თარიღი:	ISSUE DATE
ფურცლის სახელი:	

ა ბლოკის მიწისპირა სართულის ანგარიში გეგმა

ფურცლის N:	D 401
ავტორი:	გ.ხმალაძე
დახაზა:	AUTHOR
შეამოწმა:	CHECKER

სახურავი

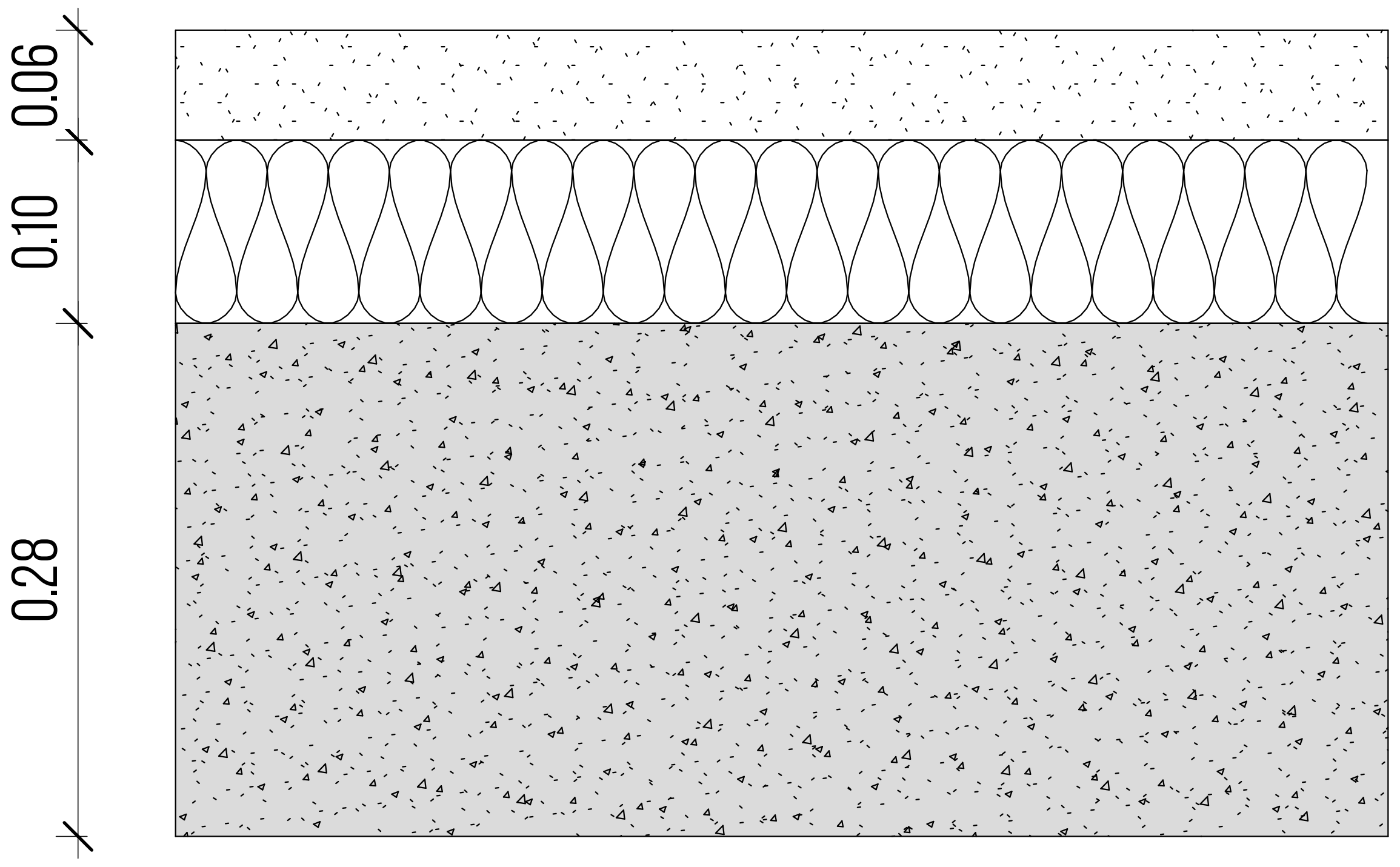

1. ბეტონი 28 სმ
2. ექსტრუდირებული პოლისტირონის ქაფი (XPS) 10სმ
3. ცემენტით მოჭიმვა 6 სმ

იატაკი

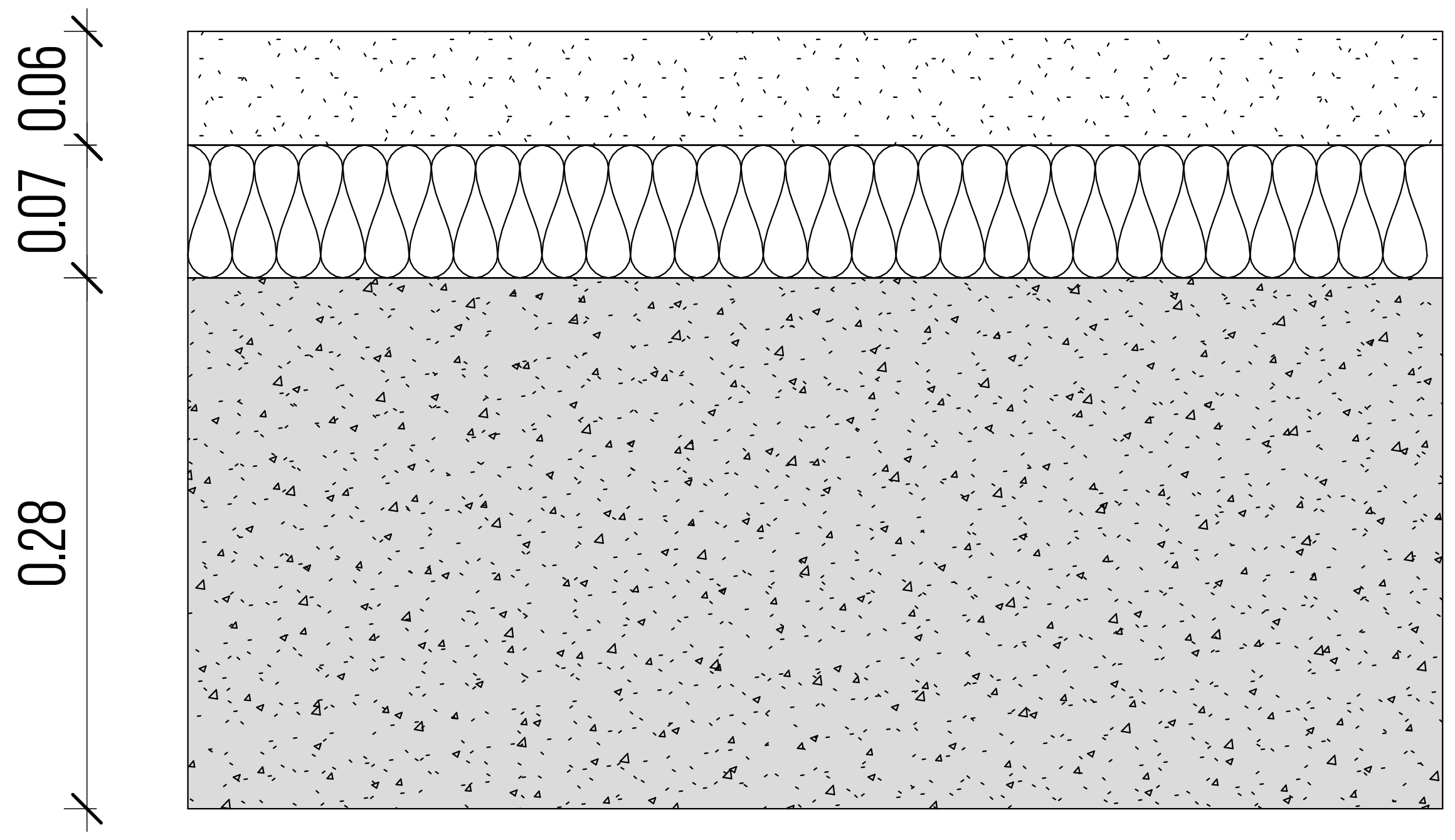

1. ბეტონი 28 სმ
2. ექსტრუდირებული პოლისტირონის ქაფი (XPS) 7სმ
3. ცემენტით მოჭიმვა 6 სმ

აირბლოკის კედელი

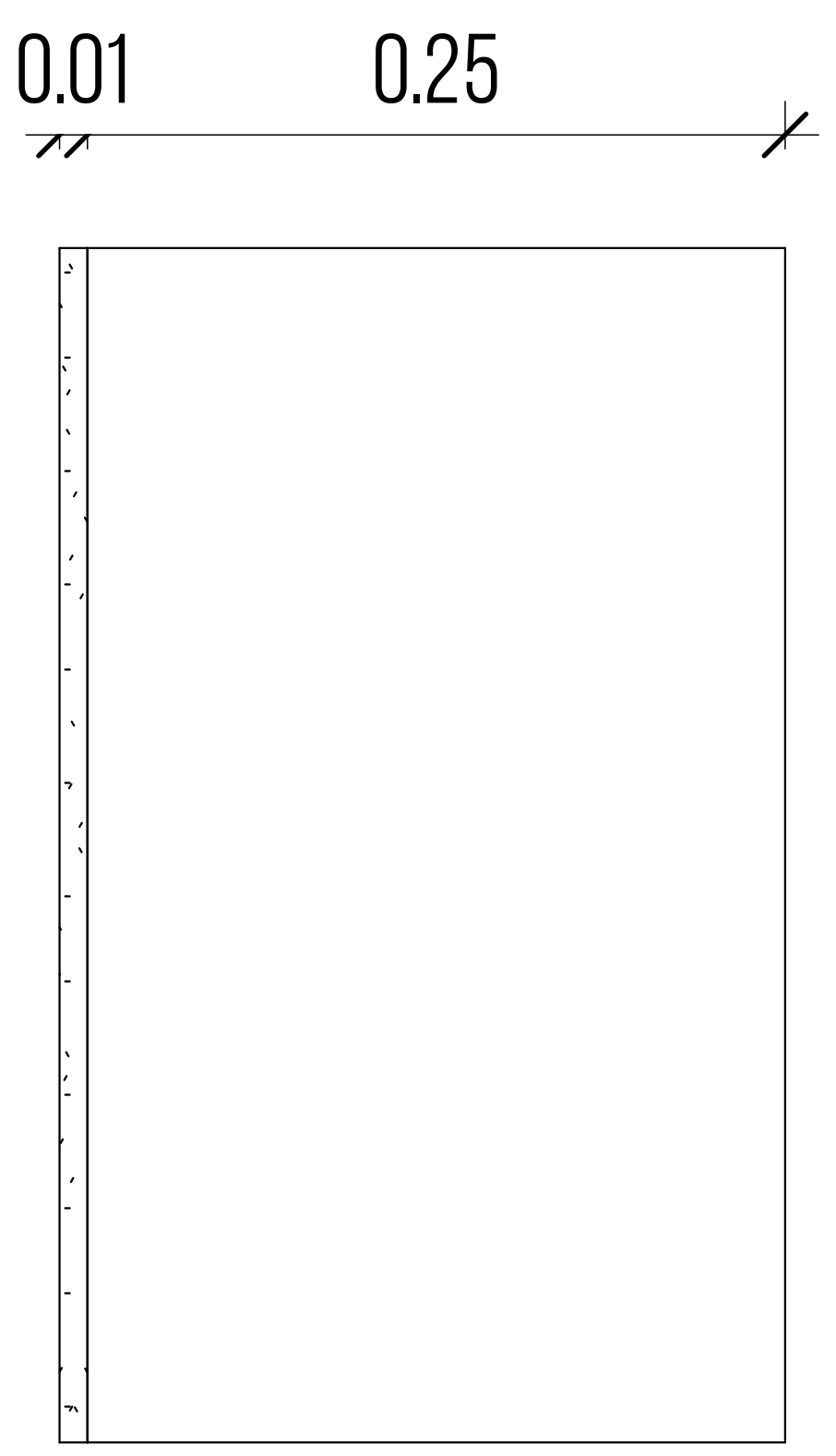

1. აირბლოკი 25 სმ
2. თაბაშირის ფითხი/ბათქაში 1სმ

მონოლითური ბეტონის სვეტი

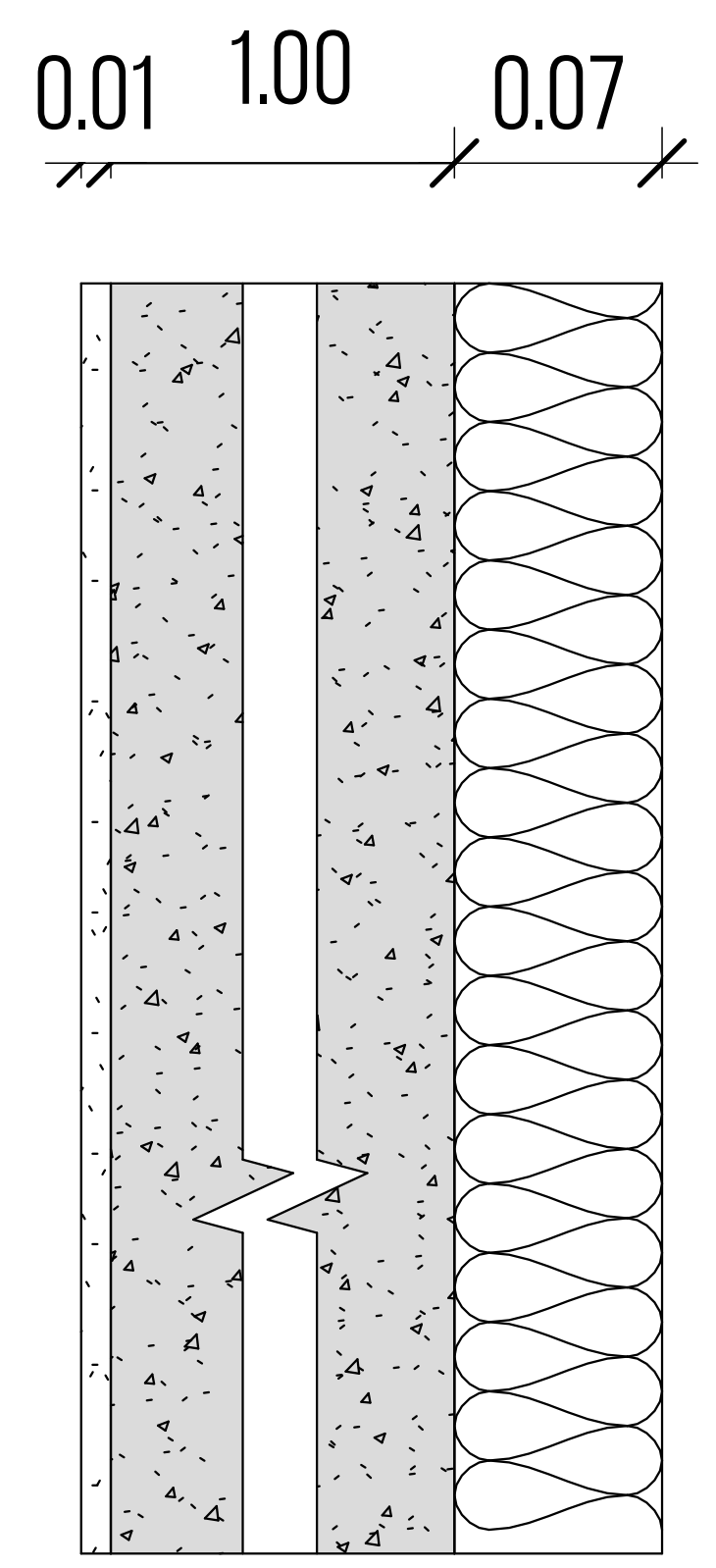

1. თაბაშირის ფითხი/ბათქაში 1სმ
2. ბეტონი 10სმ
3. მინერალური ბამბა (MW) 7სმ

მთავარი არქიტექტორი, ავტორი:
ხმალაძე
არქიტექტორები

პროექტის დასახელება:
მრავალფუნქციური კომპლექსი

პროექტის მისამართი:
ქ.თბილისი, გორგასლის ქუჩა.

დამკვეთი:
ქისთოუნ დეველოპმენტი

პირობითი აღნიშვნები:

პირობითი აღნიშვნები/LEGEND:

- მზიდი კონსტრუქცია
- არამზიდი კონსტრუქცია
- საკადასტრო საზღვარი
- განაშენიანების რეგულირების წითელი ხაზი
- სამეზობლო მიჯნის რეგულირების ხაზი

დაკავებულობის ჯგუფები	აღნიშვნა	ფერის კოდი
დამხმარე ჯგუფი (და)		RGB 57-57-56
სამრეწველო ჯგუფი (სმ)		RGB 160-32-240
საქმიანი ჯგუფი (სქ)		RGB 79-12-187
სავაჭრო ჯგუფი (სვ)		RGB 255-0-0
სასაწყობე ჯგუფი (სწ)		RGB 136-135-134
საცხოვრებელი ჯგუფი (სც)		RGB 220-185-0

ტექნიკურ-ეკონომიკური მაჩვენებელი

სტადია:	PROJECT STATUS
მასშტაბი:	1 : 5
ფურცლის ზომა:	A2
თარიღი:	ISSUE DATE

ფურცლის სახელი:
ენერგოეფექტურობა ა,ბ,ც ბლოკი

ფურცლის N:	D 501
ავტორი:	გ.ხმალაძე
დახაზა:	AUTHOR
შეამოწმა:	CHECKER