ՀԱՅԿԱԿԱՆ ԱՐԽԻՏԵԿՏՈՆԻԿԱ ՍԱՀՄԱՆԱՓԱԿ ՊԱՏԱՍԽԱՆԱՏՎՈՒԹՅՈՒՆ

ՀԱՅԿԱԿԱՆ ՀԱՄԱՐԱՆ

ՀԱՍՏԱՏՎԱԾ ՆԱԽԱԳԻԾ

ՀԱՅԿԱԿԱՆ ՀԱՄԱՐԱՆ

ՀՈՂԱՄԱՍԻ

ՀՀ, ՀԱՅԿԱԿԱՆ ՀԱՄԱՐԱՆ, ՀՈՂԱՄԱՍ

ՀՀԱՅՐԱՊԵՏԱՐԱՆ ՏԵՂԱՄԱՍ

ՀՈՂԱՄԱՍ

ՀԱՍՏԱՏՎԱԾ ՆԱԽԱԳԻԾ

ԱՊՀԱՍՏՈՒՄ ՉԵՆ/LEGEND:

ՀԱՍՏԱՏՎԱԾ ՊԱՏԵՐ	
ՀԱՍՏԱՏՎԱԾ ՊԱՏԵՐԱՅԻՆ	
ՀԱՍՏԱՏՎԱԾ ՊԱՏԵՐԱՅԻՆ ՄԱՍՆԱՎՈՐ	
ՀԱՍՏԱՏՎԱԾ ԱՅԼ ՇԻՆՈՒԹՅՈՒՆՆԵՐ	
ՀԱՍՏԱՏՎԱԾ ՇԻՆՈՒԹՅՈՒՆՆԵՐԻ ԱՆՑԱԿԱՆ ՀԱՏԱԿԱՄԱՍԵՐ	
ՊԼԱՆԱՅԻՆ ԱՆՑՈՒՄՆԵՐ	
ՀԱՏԱԿԱՄԱՍԵՐԻ ՀԱՄԱՐԱԿԱՆ ԱՆՎԱՆՈՒՄՆԵՐ	

ՆՅՈՒԹԵՐ	ԿՈԴԱՅԻՆ ԱՆՎԱՆՈՒՄՆԵՐ	ԳՈՒՆԱՅԻՆ ԼՈՒԾՈՒՄ
ՊՎՀ (ԹԵՍ)	RAL 9005 ՅԱՆՈՒՑԻԿ ՍԵՎ	57-57-56
ՊՎՀ (ԼԱՅ)	RAL 9005 ՅԱՆՈՒՑԻԿ ՍԵՎ	160-32-240
ՊՎՀ (ԼԱՅ)	RAL 9005 ՅԱՆՈՒՑԻԿ ՍԵՎ	79-12-187
ՊՎՀ (ԼԱՅ)	RAL 9005 ՅԱՆՈՒՑԻԿ ՍԵՎ	255-0-0
ՊՎՀ (ԼԱՅ)	RAL 9005 ՅԱՆՈՒՑԻԿ ՍԵՎ	136-136-134
ՊՎՀ (ԱՍԵՂ)	RAL 9005 ՅԱՆՈՒՑԻԿ ՍԵՎ	220-185-0

ՄԱՇՏԱԲԱՅԻՆ ԱՅԳԵՊԱՀԱՊԱՐՏԱԿԱՆ ՊԱՀԱՆՋՆԵՐ

ՊՐՈՅԵԿՏԻ ՓՈՒԼ	PROJECT STATUS
ՄԱՍՇՏԱԲ	1:150
ՊՐՈՅԵԿՏԻ ՓՈՒԼ	A2
ՀՐԱՏԱՐԱԿՄԱՆ ԱՄՍԱԹԻՎ	ISSUE DATE

ԳԾԱՅԻՆ ՀԱՏԱԿԱՆԵՐ - 8-1 ՀՀ E-A

ՀԱՏԱԿԱՆԵՐ

ՊՐՈՅԵԿՏԻ ՀԵՂԻՆԱԿ:	B 107
ՀԵՂԻՆԱԿԻ ԱԶԳԱՆՈՒՆ:	ՀԱՅԿԱԿԱՆ
ՍՏՈՒԳԵՑ:	AUTHOR
ՀԱՍՏԱՏՎԱԾ:	CHECKED

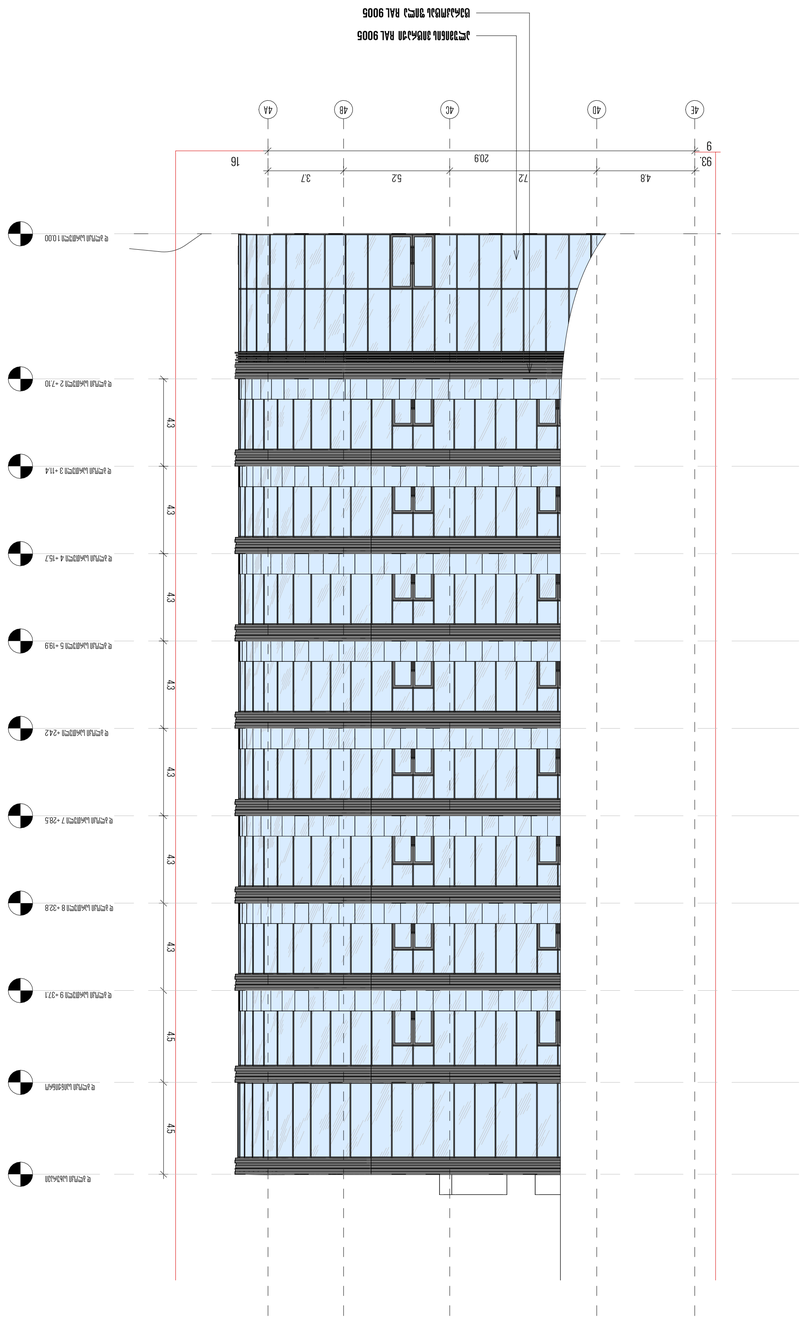

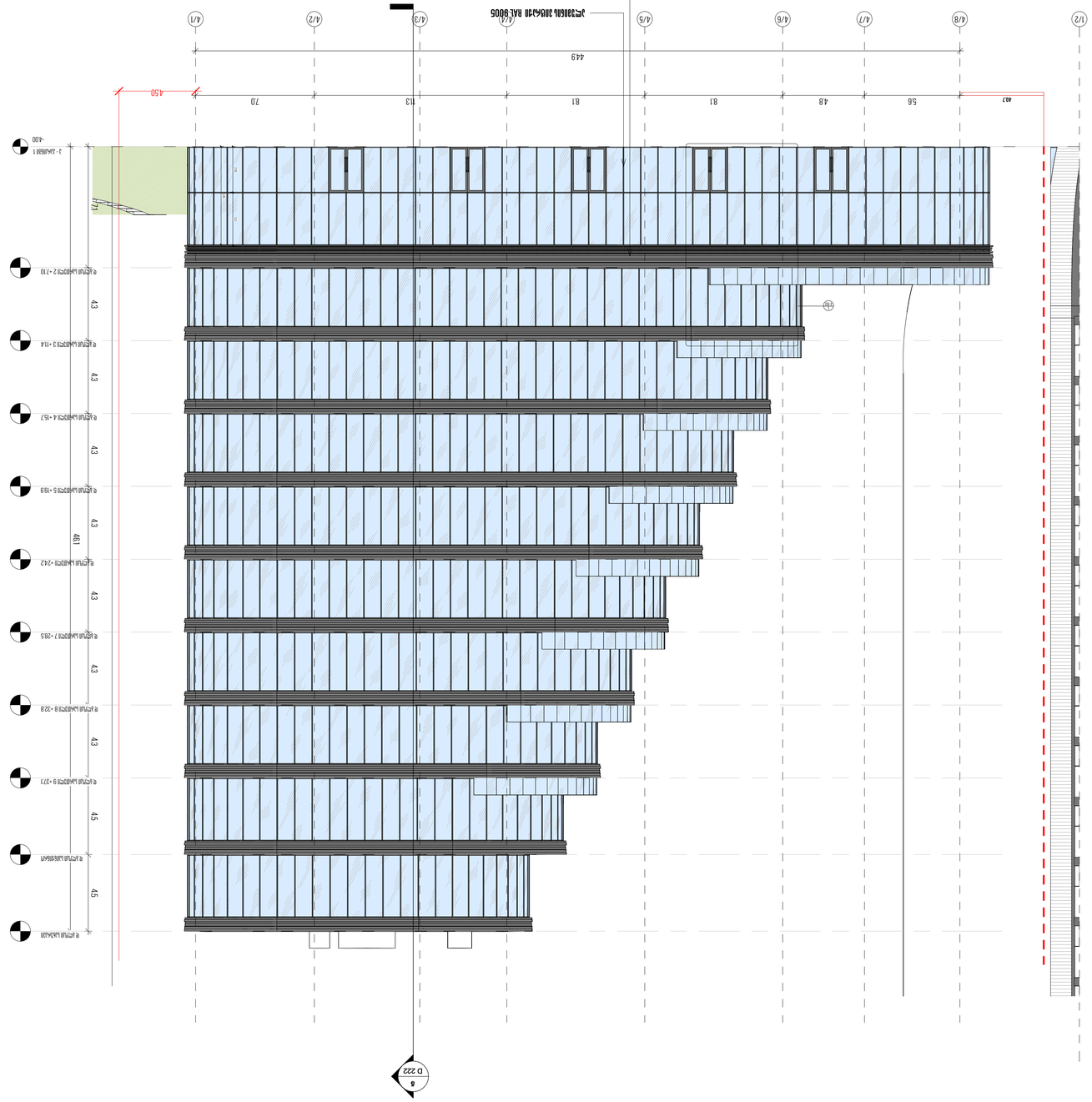

ARCHITECTURE, PLANNING & INTERIOR DESIGN
ARCHITEKTUR & INNENARCHITEKTUR
Schlosser
Schlosser Architekten GmbH
Schlosser Straße 1
D-12345 Musterstadt
T +49 (0) 123 456-0
info@schlosser-architekten.de
www.schlosser-architekten.de

Projekt
Wohnanlage Am Stadtpark
Am Stadtpark 12–18, 12345 Musterstadt

Maßstab
1 : 150

Datum
ISSUE DATE

Gezeichnet
GEZEICHNET

Projekt-Nr.
B 108

Index
A2

Status
PROJECT STATUS

Ansicht Süd - Nord, Achsen 1-6 zu A-E
SOUTH - NORTH ELEVATION

Bauteil / Material	Nr.	Farbton / Oberfläche
Putzfassade, weiß	1	RAL 9010
Putzfassade, grau	2	RAL 7035
Sockel, Betonoptik	3	RAL 7023
Fensterrahmen, Aluminium	4	RAL 9005
Balkonbrüstung, Glas	5	Klarglas
Attika, Blech	6	RAL 9005
Dachrinne, Zink	7	Naturzink
Fallrohr, Zink	8	Naturzink
Markise, Stoff	9	RAL 7016
Geländer, Stahl	10	RAL 9005

Legende / Legend:

Gelände Höhenlinien	Terrain contour lines
Abgrabungslinie	Excavation line
Grundstücksgrenze	Property boundary
Baugrenze	Building envelope
Bestandsgebäude, Nachbargebäude	Existing building, neighboring building
Bäume, Sträucher	Trees, shrubs

Bauteil-Schichtaufbau / Material-Verbrauch
Construction layer build-up / material consumption

Bauteil / Component	Schicht / Layer	Dicke / Thickness	Material / Material
Außenwand / Exterior wall	1	15 mm	Gipsputz / Plaster
	2	240 mm	Mauerwerk / Masonry
	3	160 mm	Wärmedämmung / Insulation
	4	20 mm	Hinterlüftung / Ventilated cavity
	5	40 mm	Fassadenplatte / Facade panel
Dach / Roof	1	5 mm	Abdichtung / Waterproofing
	2	200 mm	Stahlbeton / Reinforced concrete
	3	300 mm	Gefälledämmung / Insulation
	4	2 mm	Dachbahn / Roofing membrane
Bodenplatte / Slab	1	300 mm	Stahlbeton / Reinforced concrete
	2	200 mm	Perimeterdämmung / Insulation
	3	100 mm	Sauberkeitsschicht / Blinding

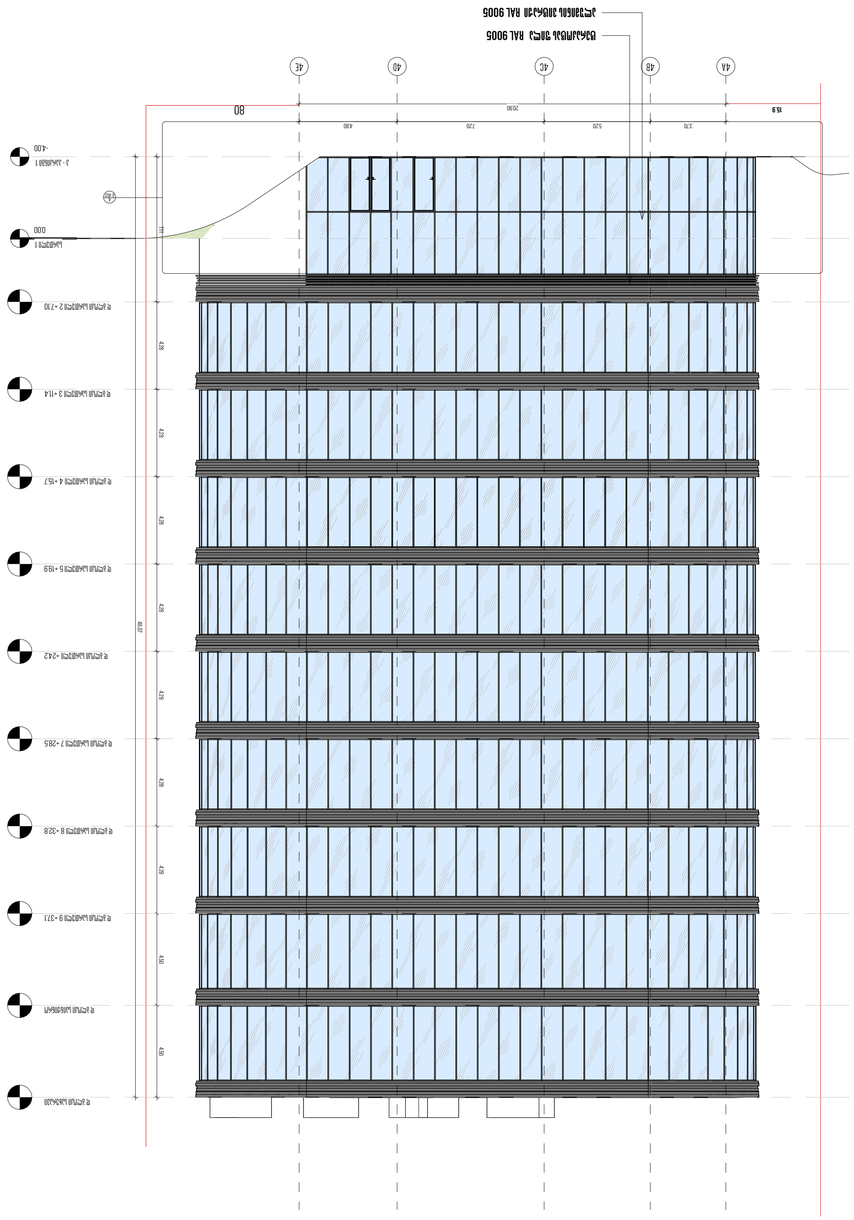

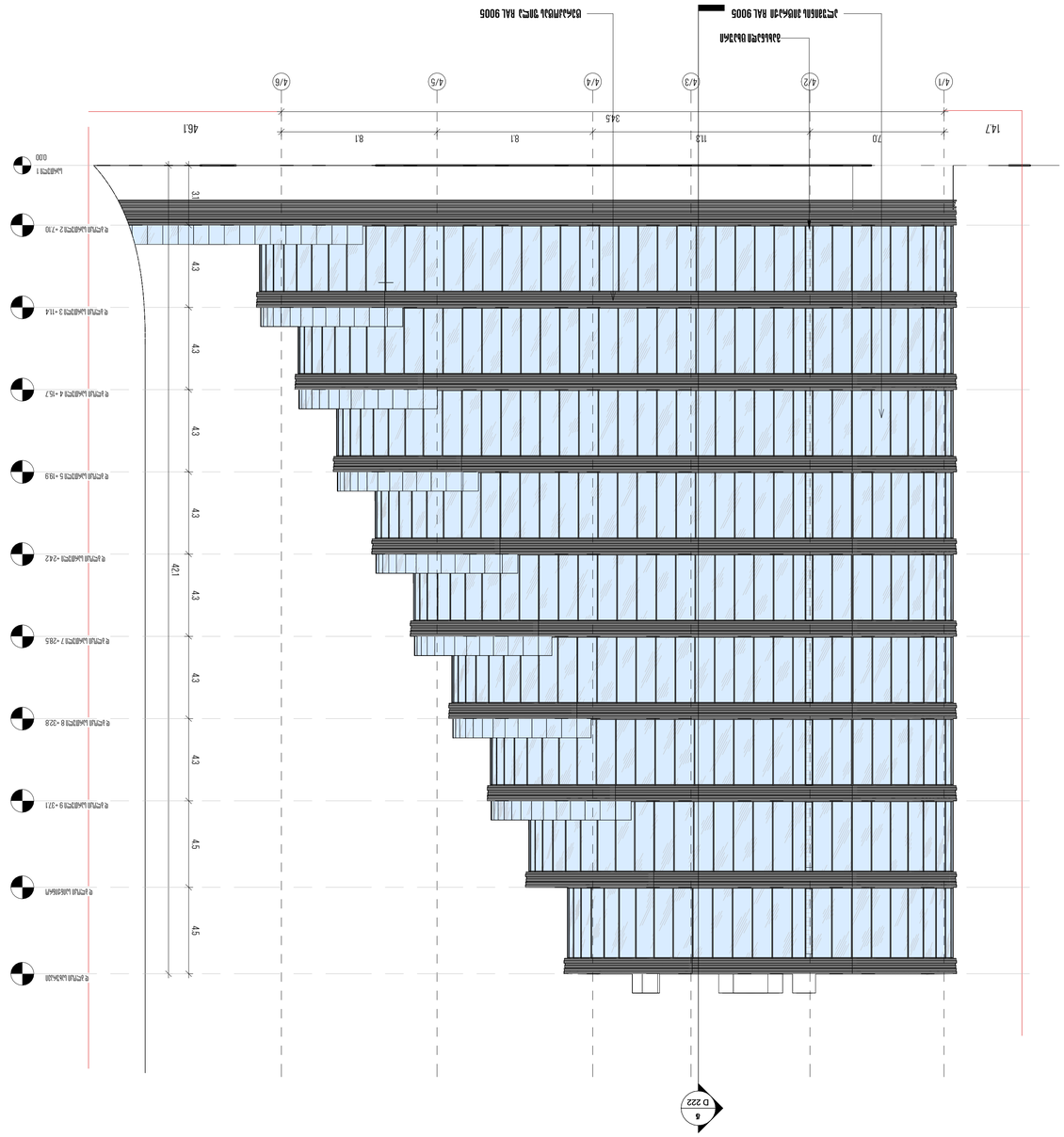

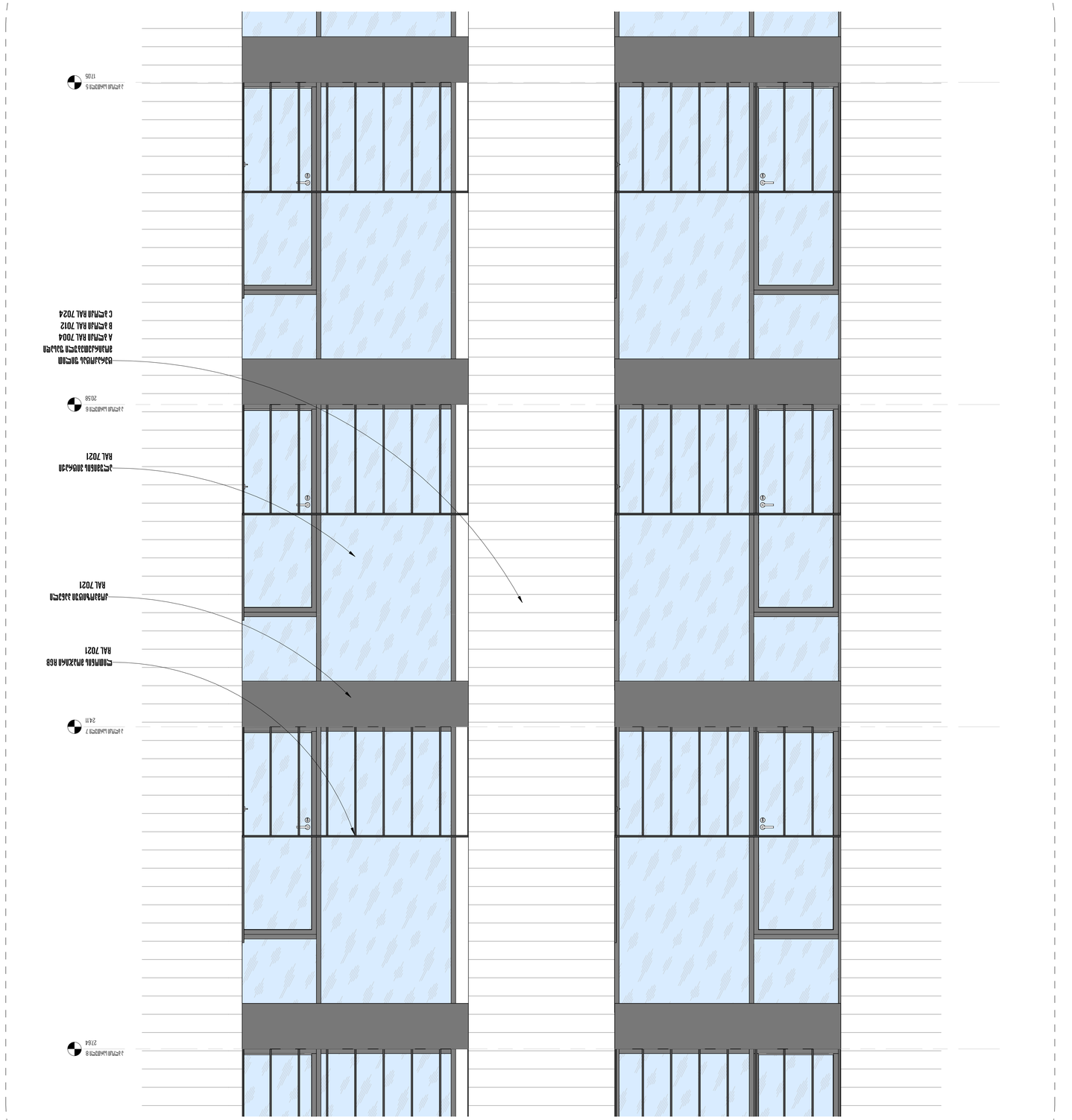
RAL 7021
RAL 7021
RAL 7021

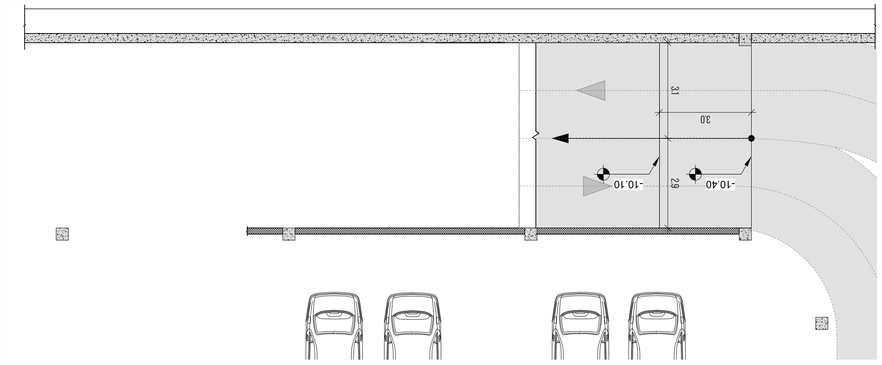

1 מגרש 3 - חתך אורכי

1:100

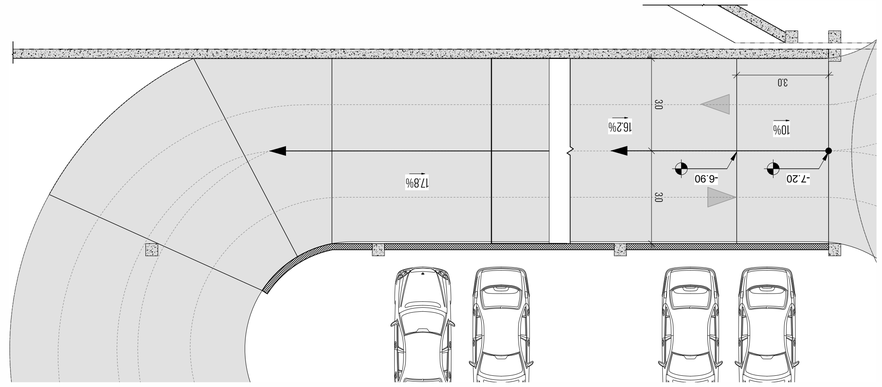

1 מגרש 2 - חתך אורכי

1:100

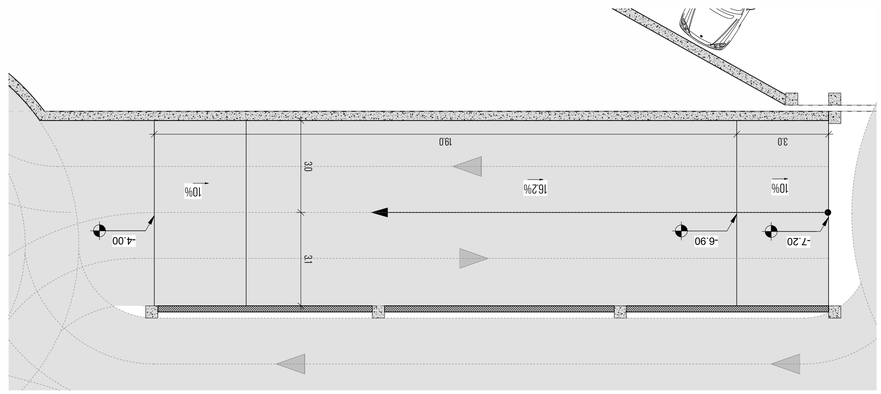

1 מגרש 1 - חתך אורכי

1:100

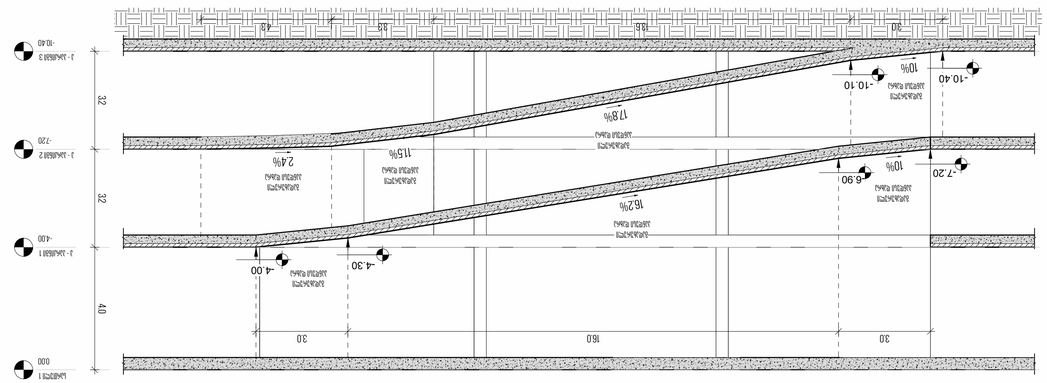

חתך אורכי 1 - מגרש 1

1:100

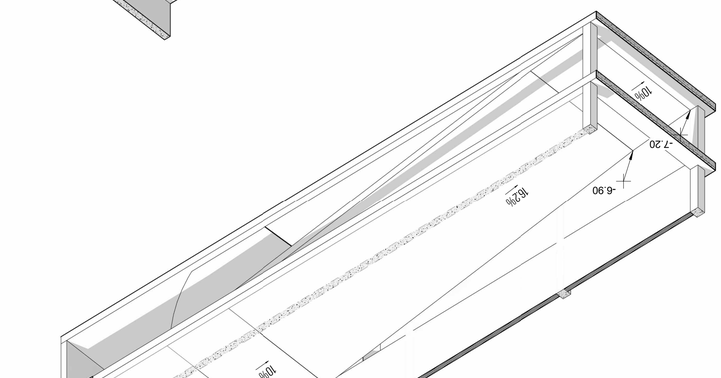

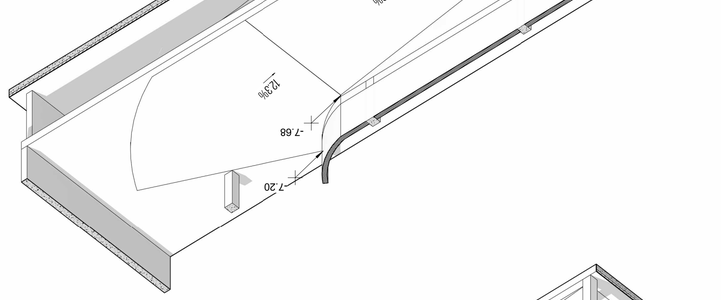

מערכת מידות: מטרים

מפלסים: מפלס 0.00 = 3.000 מ' מעל פני הים

הערה: כל המידות בתכנית זו מחייבות

אין למדוד מתכנית זו

SCALE & MEASUREMENTS: METRIC

מפתח סימונים LEGEND:

כביש אספלט חדש	
כביש אספלט קיים	
מדרכת בטון חדשה	
מדרכת בטון קיימת	
גבול מגרש חדש / גבול מגרש קיים	
גבול מגרש חדש / גבול מגרש קיים	
גבול מגרש חדש / גבול מגרש קיים

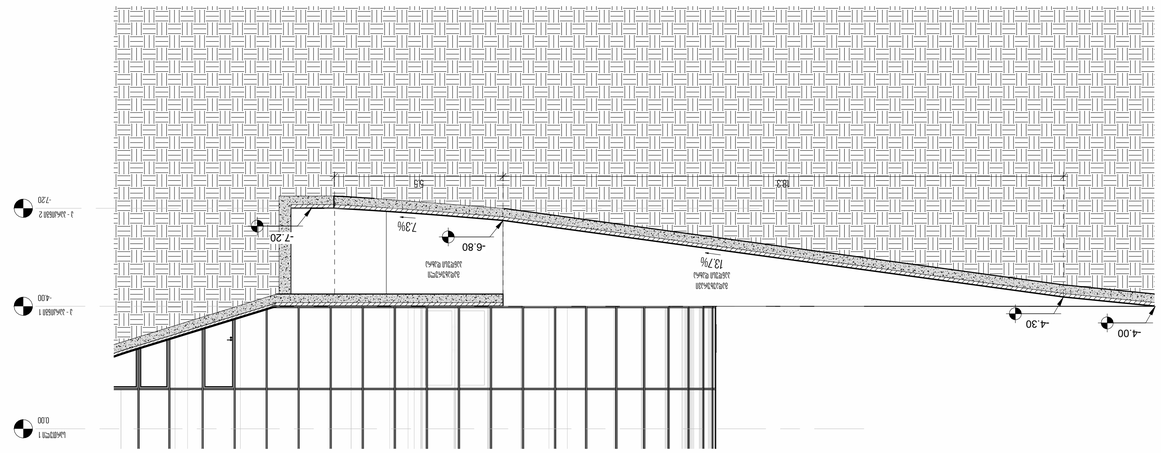

2 ՀԱՏԱԿԻ ԱՆՑՈՒՄԸ - ԱՌԱՋՆԱՅԻՆ

1:100

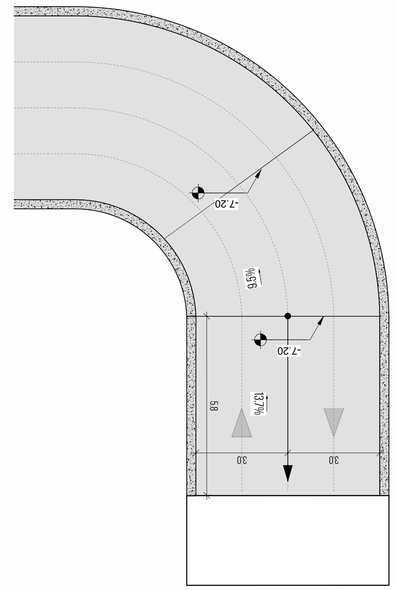

2 ՀԱՏԱԿԻ ԱՆՑՈՒՄ

1:100

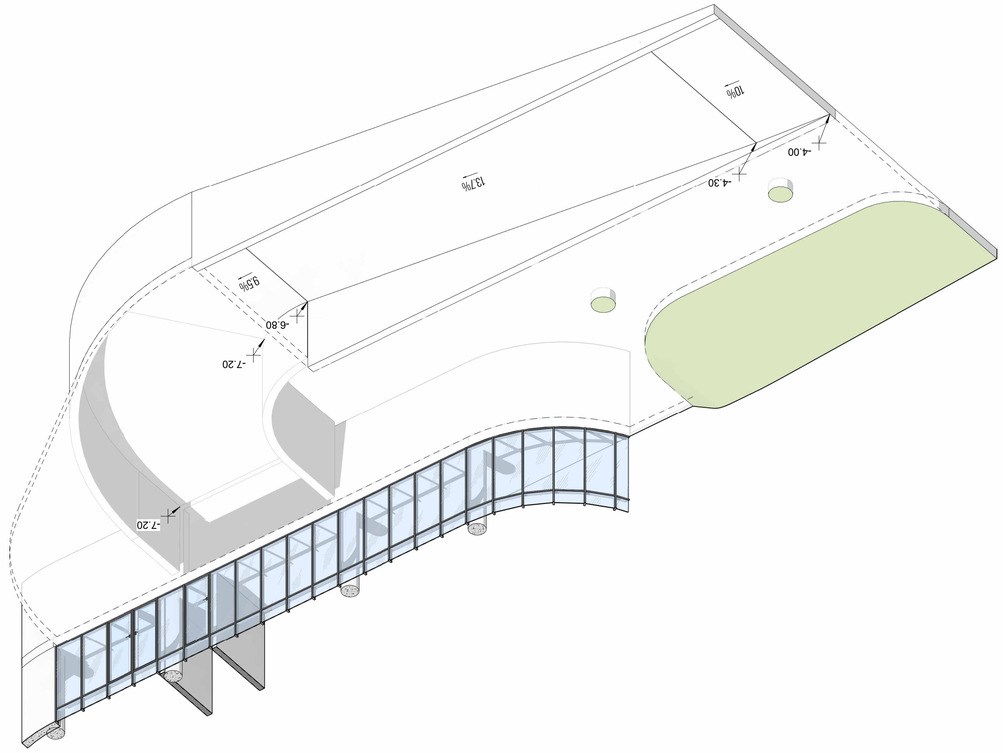

2 ՀԱՏԱԿԻ 1 - ԱՆՑՈՒՄ

1:100

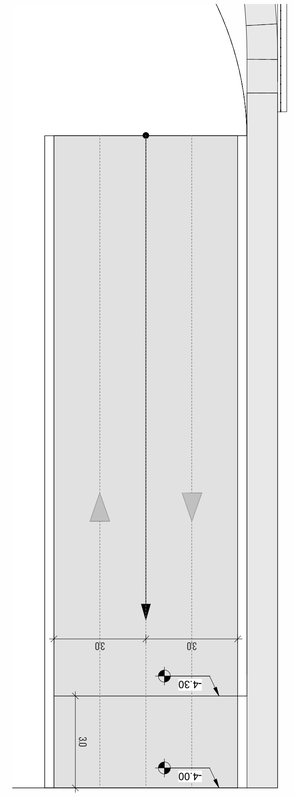

ՀԱՅԱՍՏԱՆԻ ՀԱՆՐԱՊԵՏՈՒԹՅԱՆ ԱՐԱՐԱՏԻ ՄԱՐԶԻ

ՀԱՅԱՍՏԱՆԻ ՀԱՆՐԱՊԵՏՈՒԹՅԱՆ ԱՐԱՐԱՏԻ ՄԱՐԶԻ ՄԱՍԻՍ ԳՅՈՒՂԱՊԵՏԱՐԱՆԻ ՄԱՍՆԱՇԵՆՔ

ՀԱՍՑԵՈՐՈՇՄԱՆ ՏԱՐԱԾՔԻ ՄԱՍՆԱՇԵՆՔ

ՀԱՍՑԵՈՐՈՇՄԱՆ ՏԱՐԱԾՔԻ ՍԱՀՄԱՆՆԵՐԸ ՍԱՀՄԱՆԱՓԱԿՈՒՄ

ՀՈՂԱՄԱՍԵՐԻ ՀԱՄԱՐ ՍԱՀՄԱՆՎՈՂ ՏԱՐԱԾՔԻ ՄԱՍՆԱՇԵՆՔ

אדריכלים ומתכננים בע"מ
ARCHITECTS & URBAN DESIGNERS LTD.
דפנה שרון
DAFNA SHARON
אדריכלית
ARCHITECT
רישוי וניהול פרויקט
PERMITS & PROJECT MANAGEMENT
מתכננת שלד
STRUCTURAL ENGINEER
אורי אבן חן
URI AVEN HEN
מתכנן מערכות מים וביוב
WATER & SEWAGE ENGINEER
מתכנן מערכות חשמל ותקשורת
ELECTRICITY & COMMUNICATION ENGINEER
מתכנן מערכות מיזוג אויר
HVAC ENGINEER
יועץ נגישות
ACCESSIBILITY CONSULTANT
יועץ בטיחות אש
FIRE SAFETY CONSULTANT
יועץ תנועה
TRAFFIC ENGINEER
יועץ נוף
LANDSCAPE ARCHITECT

מועצה אזורית מבואות החרמון

מרכז מבקרים

תוכנית פיתוח

מתחם מבקרים, תחנת מידע ושירותים

מבואות החרמון

שלבי ביצוע

מפתח

PROJECT STATUS

קנ"מ:	1:100
שלב:	A2
תאריך:	ISSUE DATE
מתכנן:	CHECKER
בדק:	AUTHOR
תאריך:	3.3.25
גרסה מס':	D 105

פרט מתלול 3 - שלב 3

1:100

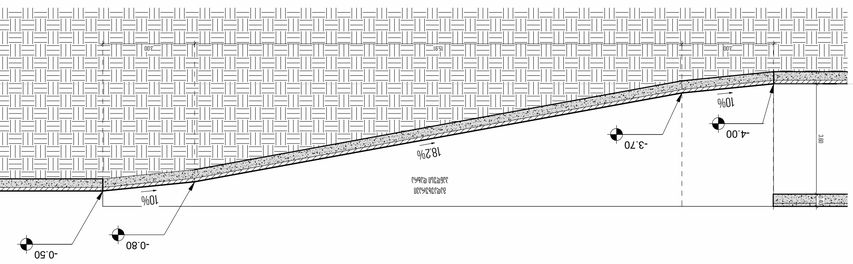
-0.50
-0.80
10%
18.2%
-3.70
-4.00
10%
3.00
שביל מרוצף
אבן משתלבת
1.00
1.00
1.00

תל אביב, רחוב הרצליה 17, תל אביב
ברנשטיין
אדריכלים ומתכננים
רחוב הרצליה 17, תל אביב
טל. 03-5444444 | פקס. 03-5444445

תוכנית גג
מערכת סולארית

מערכת אנרגיה סולארית למים חמים
ומערכת אנרגיה סולארית לחימום בריכת שחיה

הוראות התקנה ושימוש

מקרא/LEGEND:

קולטי אנרגיה סולארית	
מיכלי אחסון	
מערכת אספקת מים חמים	
מערכת חימום בריכת שחיה	
מערכת אספקת מים חמים	
מערכת חימום בריכת שחיה	
מים חמים	
קולטים	
מערכת אספקת מים חמים	
קולטים שטוחים	RGB 57-57-56
מערכת חימום בריכת שחיה	RGB 160-32-240
מיכלי אחסון	RGB 79-12-187
מערכת אספקת מים חמים	RGB 255-0-0
מערכת חימום בריכת שחיה	RGB 136-135-134
מערכת אספקת מים חמים	RGB 220-185-0

הערות והנחיות למתקין-הבהרות

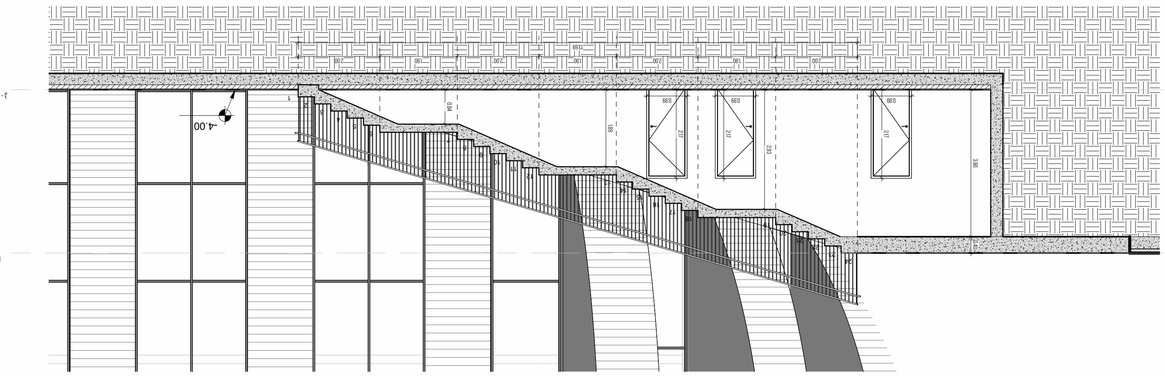

חתך A-A
1 : 75

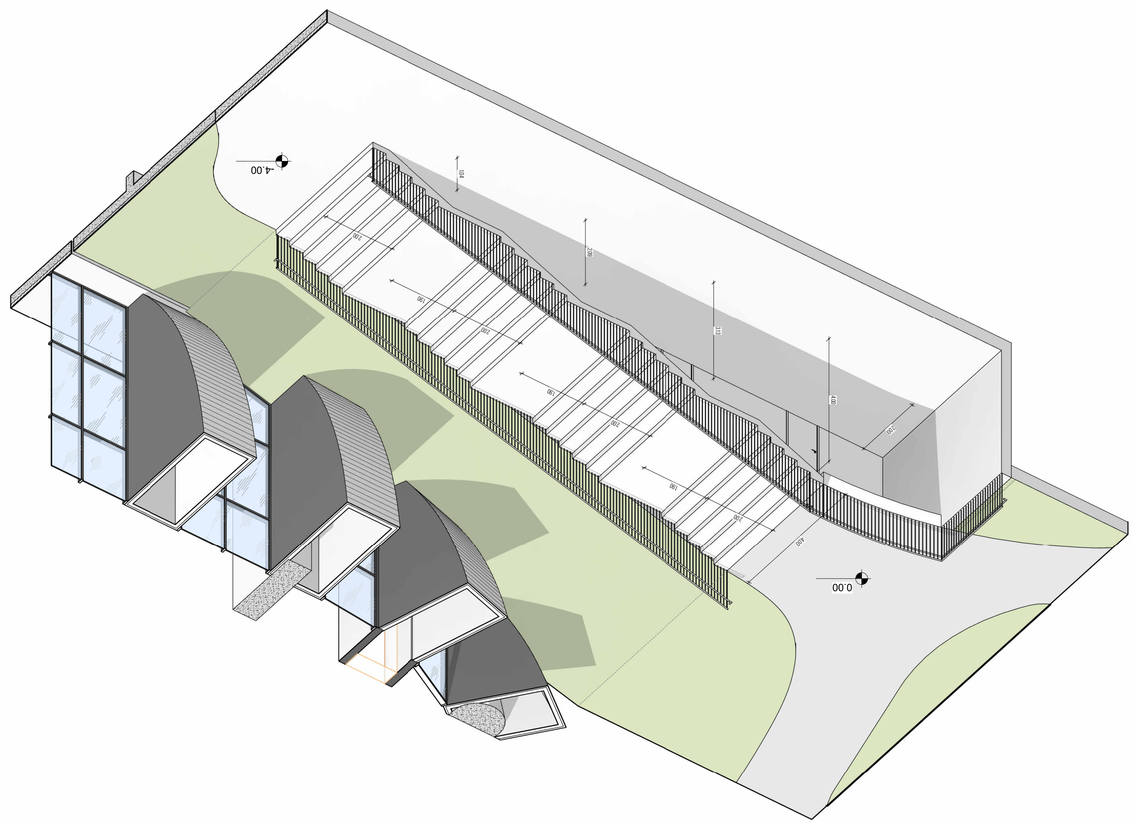

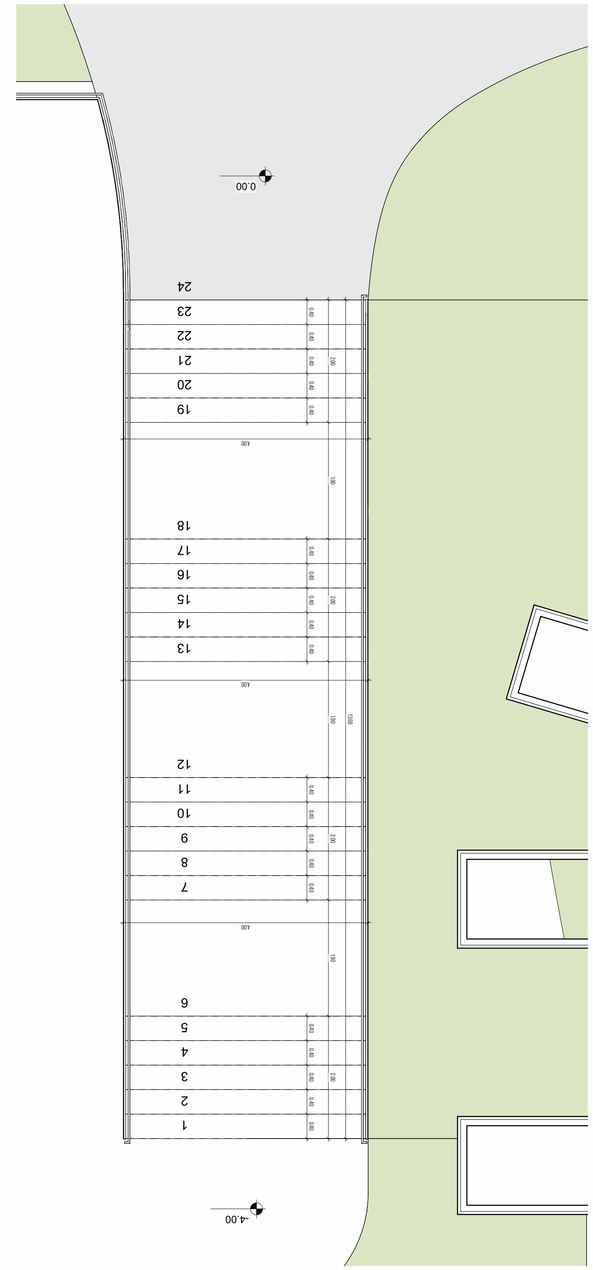

בריכה - חתך רוחב
1 : 50

STATUS פרויקט:	
AS INDICATED תאריך:	
A2 גרסה:	
ISSUE DATE תאריך:	
מתכנן:	
AUTHOR	
CHECKER	

גרסה מס': D 106
מספר תוכנית: 3.3.3.5.0.1.0

კიბის მოაჯირის ტიპური დეტალი

1:15

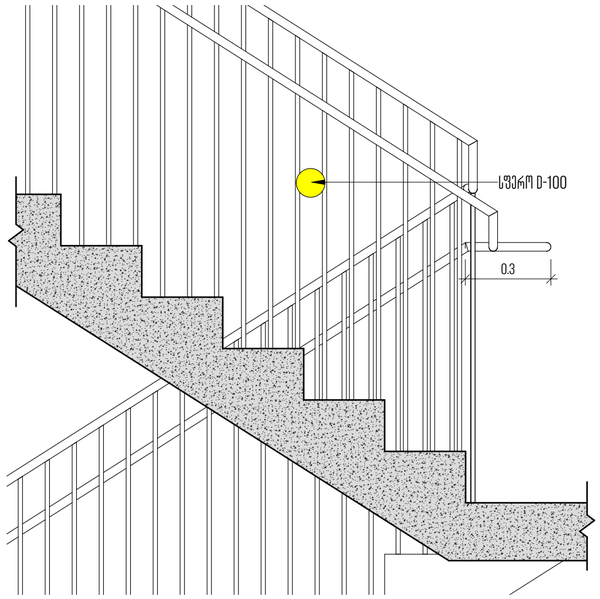

კიბის სახელურის ტიპური დეტალი

1:2

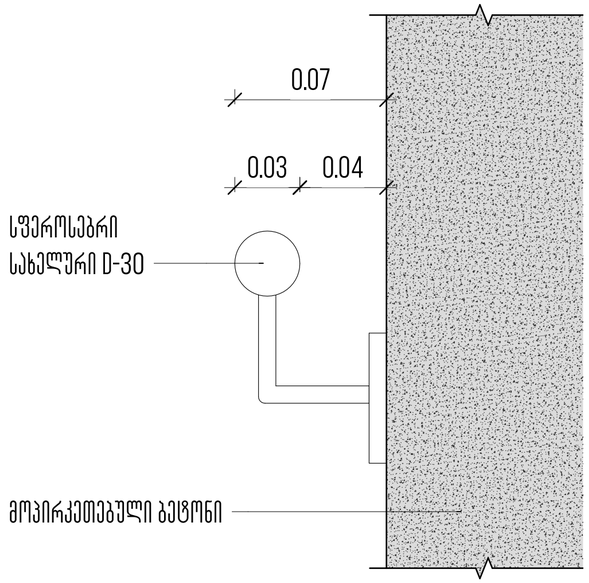

კიბის თავისუფალი მანძილის ტიპური დეტალი

1:10

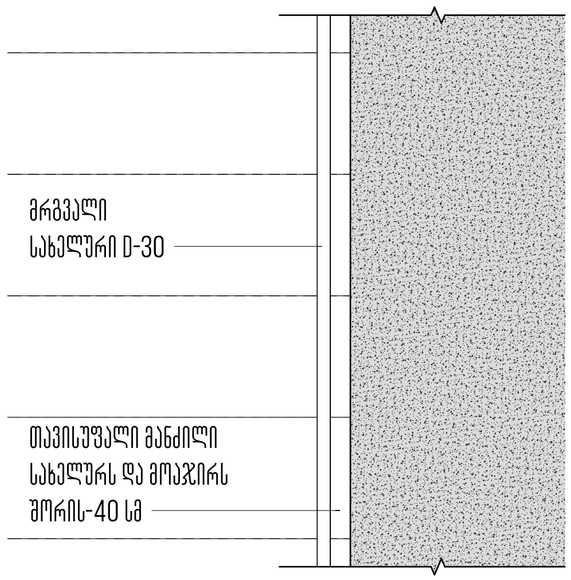

მომავალი არქიტექტორი, ავტორი:
ხმალაძე
არქიტექტორები

პროექტის დასახელება:
მრავალფუნქციური კომპლექსი

პროექტის მისამართი:
ქ.თბილისი, ვორგალის ქუჩა.

დამკვეთი:
ქისთოუნ დეველოპმენტი

პირობითი აღნიშვნები:

პირობითი აღნიშვნები/LEGEND:

	მზიდი კონსტრუქცია
	არამზიდი კონსტრუქცია
	საკადასტრო საზღვარი
	განაშენიანების რეგულირების წითელი ხაზი
	სამეზობლო მიჯნის რეგულირების ხაზი

დაკავებულობის ჯგუფები	აღნიშვნა	ფერის კოდი
დამხმარე ჯგუფი (დ)		RGB 57-57-56
საგრეხველო ჯგუფი (ს)		RGB 160-32-240
საძმიანი ჯგუფი (ძ)		RGB 79-12-187
საშიში ჯგუფი (შ)		RGB 255-0-0
სასანყობე ჯგუფი (ს)		RGB 136-135-134
სასტოვრებელი ჯგუფი (ს)		RGB 220-185-0

ტექნიკურ-ეკონომიკური მაჩვენებელი

სტადია:	PROJECT STATUS
მასშტაბი:	AS INDICATED
ფურცლის ზომა:	A2
თარიღი:	ISSUE DATE
ფურცლის სახელი:	

კიბე ტიპური დეტალები

ფურცლის N:	D 200
ავტორი:	გ.ხმალაძე
დახაზა:	AUTHOR
შეამოწმა:	CHECKER

დოკუმენტის სტატუსი, ავტორი:

ხედები

სრული პროექტი

პროექტის დასახელება:

მრავალფუნქციური კომპლექსი

პროექტის მისამართი:
ქ.თბილისი, მრავალწლის ქუჩა.

დეველოპერი:
შპს თეთრი ლეკვების ბაღი

პროექტირების ეტაპი:

ფერადი გამოსახულების აღნიშვნები/LEGEND:

	მონოლითური კონსტრუქციები
	არსებული კონსტრუქციები
	საფეხურების ნაფენი
	ბანდუსების/პანდუსის რამპების ზედა წახნაგის ხაზი
	საფეხურების რამპების ბიჯების ზედა
ფერადი გამოსახულების ჯგუფები (ფჯ)	ფერის კოდი
ფერადობის ჯგუფი (ფჯ)	RGB 57-57-56
საშენაწერეთო ჯგუფი (საჯ)	RGB 160-32-240
საძირკვლის ჯგუფი (საძ)	RGB 79-12-187
საბეტონე ჯგუფი (სჯ)	RGB 255-0-0
საარმატურე ჯგუფი (სარ)	RGB 136-135-134
საბეტონე ნაკეთების ჯგუფი (სნჯ)	RGB 220-185-0

დამატებითი აღნიშვნები ბმებისთვის

სამუშაო სიმაღლე:	PROJECT STATUS
მასშტაბი:	1:50
ფურცლის ზომა:	A2
თარიღი:	ISSUE DATE
ფურცლის ასახვა:	

ქვედა დებეტის და ბელტის

ფურცლის N:	D 215
პროექტი:	პროექტი
ტიპი:	AUTHOR
პასუხი:	CHECKER

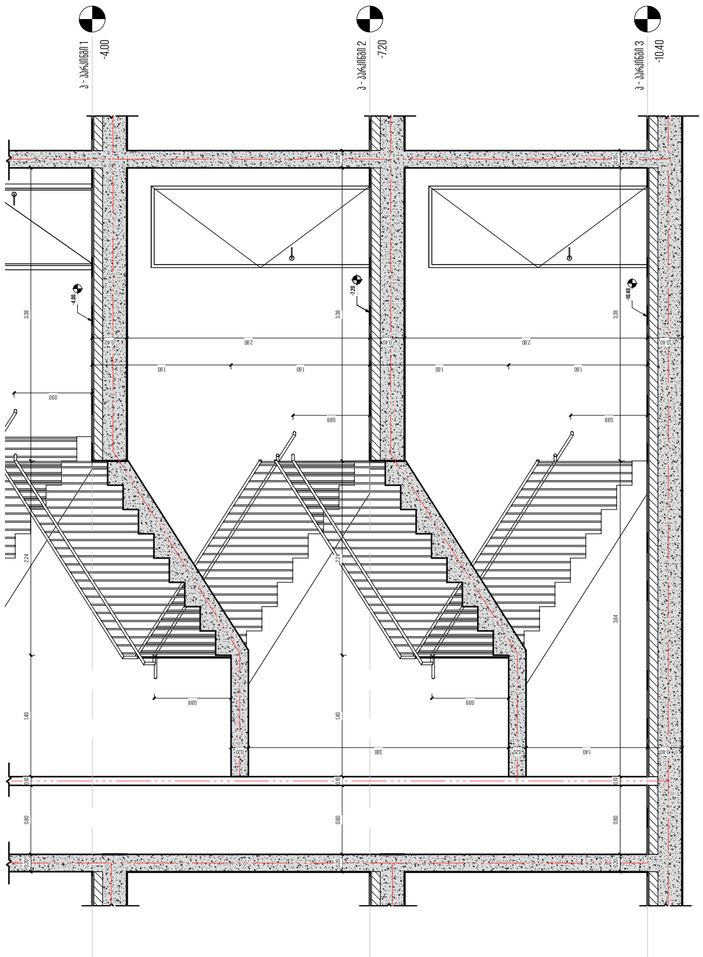

დ ბლოკი -2 სრ. ჯიბის უჯრედის ჭრილი (მასშტაბში)

1:50

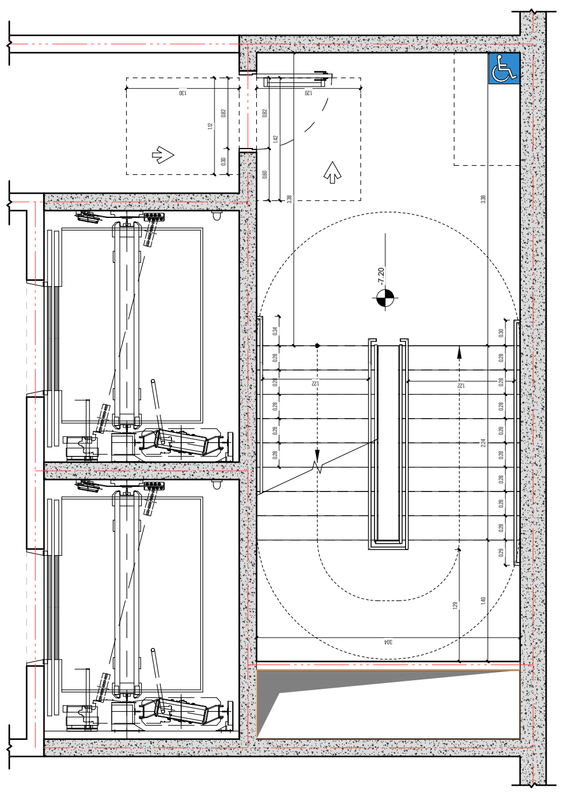

დ ბლოკი -2 სრ. ჯიბის უჯრედი (მასშტაბში)

1:50

ՀԱՏԱԿԱԳԾԱՅԻՆ ՀԱՏԱԿ

ՀԱՐԿԱՅԻՆ ՀԱՏԱԿԱԳԾԵՐԻ ՀԱՄԱԿԱՐԳ

ՀԱՐԿԱՅԻՆ ՀԱՏԱԿԱԳԾԵՐԻ ՀԱՄԱԿԱՐԳ

ՀԱՏԱԿԱԳԾԵՐԻ ՊԱՏՐԱՍՏՈՒՄ.

ՀԱՏԱԿԱԳԾԵՐԻ ՊԱՏՐԱՍՏՈՒՄ, ՀԱՄԱՁԱՅՆԵՑՎԱԾ ՀԱՐԿԱՅԻՆ ՀԱՏԱԿԱԳԾԵՐԻ ՀԱՄԱՐ.

ՀԱՏԱԿԱԳԾԵՐԻ ՑԱՆԿ

ՀԱՐԿԱՅԻՆ ՀԱՏԱԿԱԳԾԵՐԻ ՀԱՄԱՐ ՆԱԽԱՏԵՍՎՈՂ ԱՇԽԱՏԱՆՔՆԵՐԻ ԾԱՎԱԼԸ

ՀԱՏԱԿԱԳԾԵՐԻ ՀԱՄԱՐ ՆԱԽԱՏԵՍՎՈՂ ԱՇԽԱՏԱՆՔՆԵՐԻ ԾԱՎԱԼԸ.

**

დ ბლოკი ტიპიური სრ. კიბის უჯრედის ჭრილი (თავშესაფრიანი)

1:50

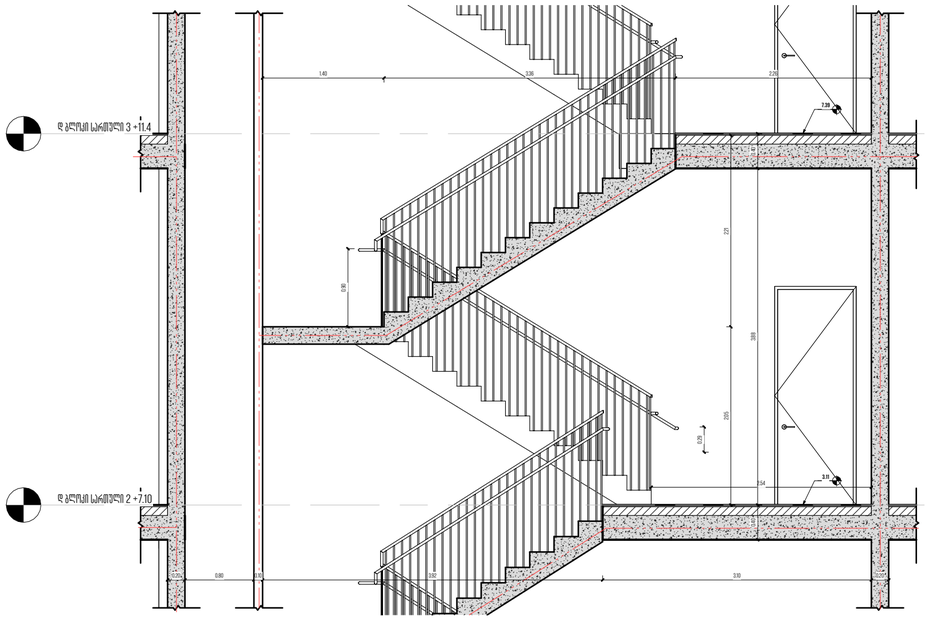

დ ბლოკი ტიპიური სრ. კიბის უჯრედი (თავშესაფრიანი)

1:50

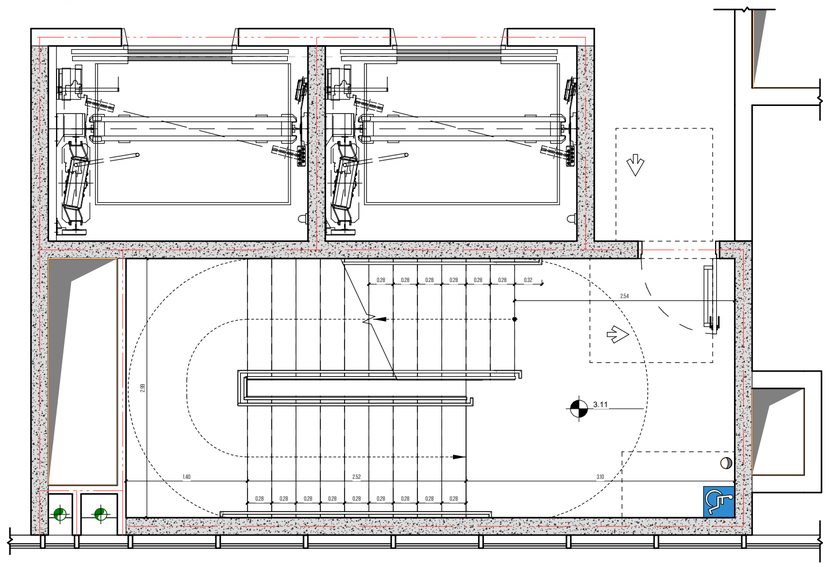

დ ბლოკი ტიპიური სრ. კიბის უჯრედის ჭრილი

1:50

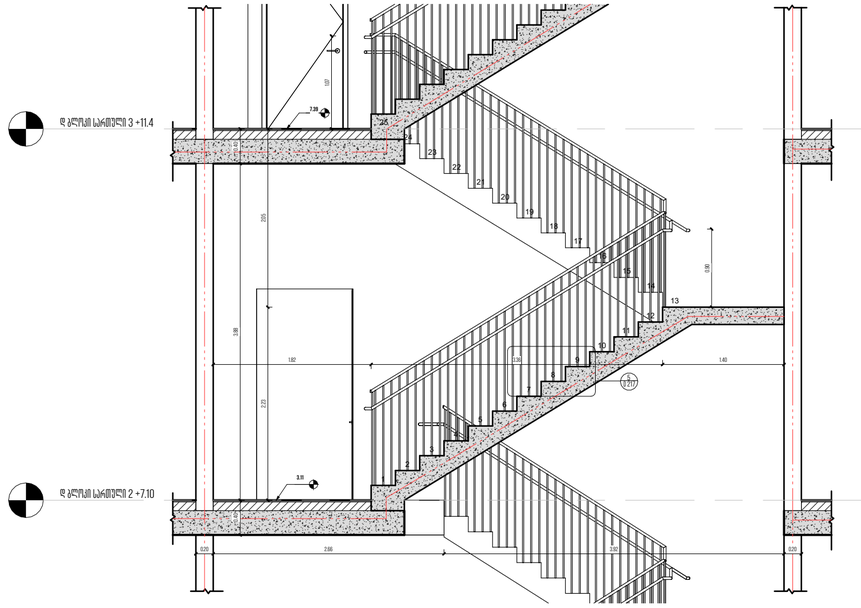

დ ბლოკი ტიპიური სრ. კიბის უჯრედი

1:50

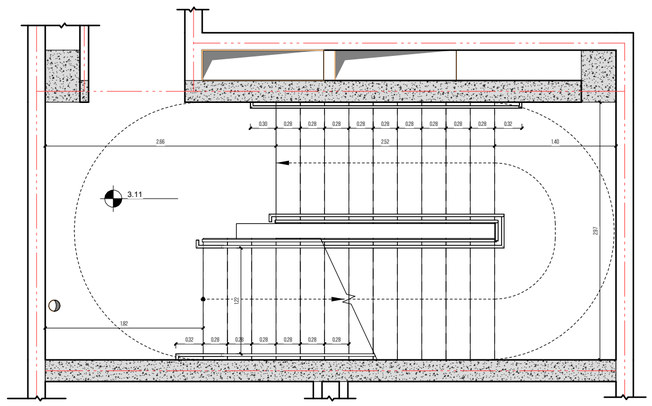

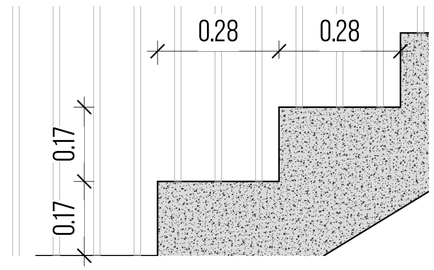

მომჯარი არქიტექტორი, პპტორი:

ხმალაძე

არქიტექტორები

პროექტის დასახელება:

მრავალფუნქციური კომპლექსი

პროექტის მისამართი:
ქ.თბილისი, ვორგალის ქუჩა.

დამკვეთი:
ქისთოუნ დეველოპმენტი

პირობითი აღნიშვნები:

პირობითი აღნიშვნები/LEGEND:

	მზიდი კონსტრუქცია
	არამზიდი კონსტრუქცია
	საკადასტრო საზღვარი
	განაშენიანების რეგულირების წითელი ხაზი
	სამეზობლო მიჯნის რეგულირების ხაზი

დაკვეთებულობის ჯგუფები	აღნიშვნა	ფერის კოდი
დამხმარე ჯგუფი (დ)		RGB 57-57-56
სამრეწველო ჯგუფი (ს)		RGB 160-32-240
საქმიანი ჯგუფი (ქ)		RGB 79-12-187
საკაჭრო ჯგუფი (კ)		RGB 255-0-0
საკაფეტერიო ჯგუფი (კ)		RGB 136-135-134
საცხოვრებელი ჯგუფი (ც)		RGB 220-185-0

ტექნიკურ-ეკონომიკური მაჩვენებელი

სტადია:	PROJECT STATUS
მასშტაბი:	AS INDICATED
ფურცლის ზომა:	A2
თარიღი:	ISSUE DATE
ფურცლის სახელი:	

კიბე დეტალი დ ბლოკი

ფურცლის N:	D 217
ავტორი:	მ.ხმალაძე
დახაზა:	AUTHOR
შეამოწმა:	CHECKER

ՀԱՏԱԿ ԱՐՁԱՆԱԳՐՈՒԹՅԱՆ ՀԱՄԱՐ

ՀԱՅԱՍՏԱՆԻ ՀԱՆՐԱՊԵՏՈՒԹՅՈՒՆ, ԵՐԵՎԱՆ ՔԱՂԱՔԱՊԵՏԱՐԱՆ

ՀԱՍՏԱՏՈՒԹՅԱՆ ՀԱՅԿԱԿԱՆ ՀԱՎԱՏԱՐԿՄԱՆ ԳՐԱՍԵՆՅԱԿ

არქიტექტორი: ა.ბერიშვილი

ხვალე

არქიტექტორები

პროექტის დასახელება:

მრავალფუნქციური კომპლექსი

პროექტის მისამართი:
ქ.თბილისი, მრავალწლის ქუჩა.

დეველოპერი:
შპს.თიბისი დეველოპმენტი

პროექტის ეტაპი:

ანრიფიციი ანდეიგეი/LEGEND:

	მიწის კონსტრუქციები
	არსებული კონსტრუქციები
	საზღვარი საკუთრების
	ბანდუსების რეგისტრირების წითელი ხაზი
	საგზაო ტროტუარების რეგისტრირების ხაზი

ფასადის ელემენტის ფერი	ფერის კოდი
ფასადის პანელი (ფპ)	RGB 57-57-56
საშინაო ველური ჯამური (აჯ)	RGB 160-32-240
საშინაო ჯამური (აჯ)	RGB 79-12-187
საზვარაო ჯამური (აჯ)	RGB 255-0-0
საზარაფრე ჯამური (აჯ)	RGB 136-135-134
საზარაფრე ველური ჯამური (აჯ)	RGB 220-185-0

დეველოპერ-პროექტირების მენეჯმენტი

ეტაპი:	PROJECT STATUS
მასშტაბი:	AS INDICATED
ფურცლის ზომა:	A2
თარიღი:	ISSUE DATE
ფურცლის ავტორი:	

ლიფტის დერეფნის დ ჭერის

ფურცლის N:	D 222
პროექტი:	მაისური
ტიპი:	AUTHOR
შემოწმება:	CHECKER

დ ჭერის ლიფტის მანიპულაციური სართულები

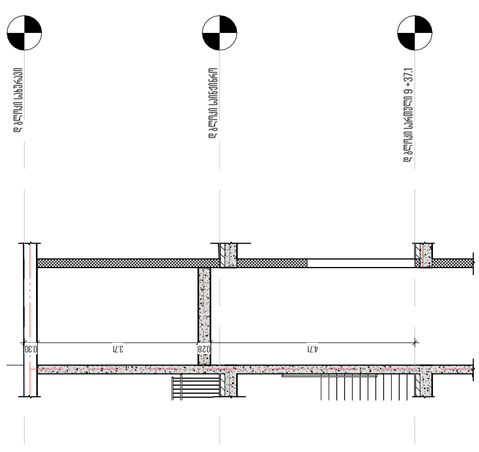

დ ჭერის ლიფტის მანიპულაციური სართულები

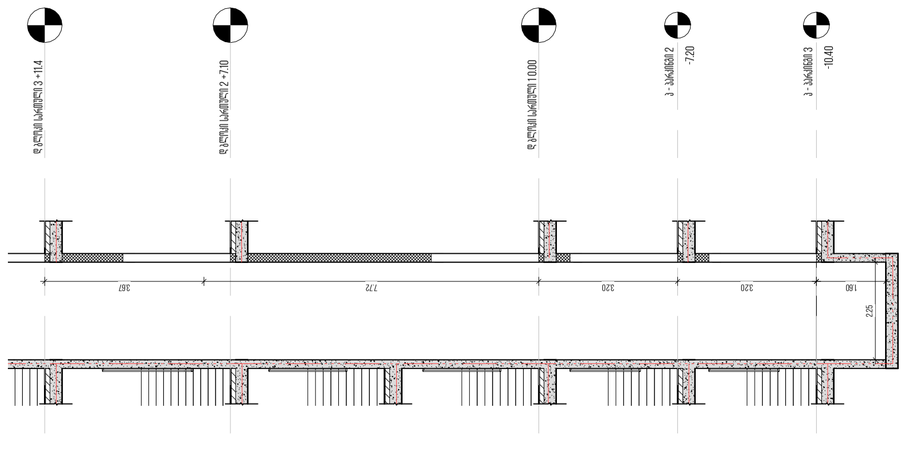

დ ჭერის - ლიფტის ბაზრის 3

1:100

დ ჭერის - ლიფტის ბაზრის

1:100

დ ჭერის ლიფტის მანიპულაციური ბაზრის 3

1:75

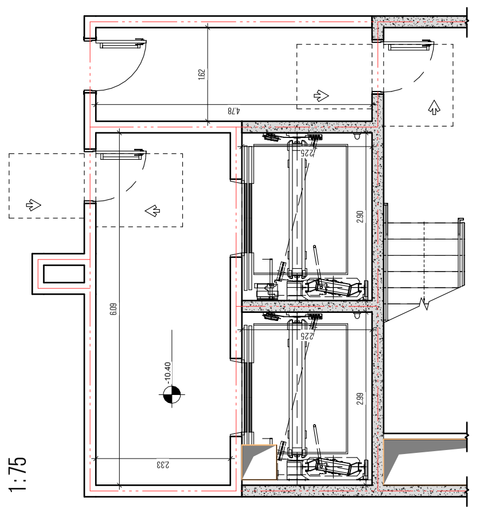

დ ჭერის ლიფტის მანიპულაციური მრავალფუნქციური სართული

1:75

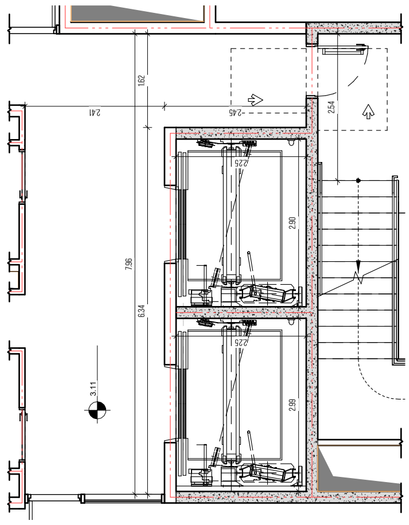

დ ჭერის ლიფტის მანიპულაციური საბინაო

1:75

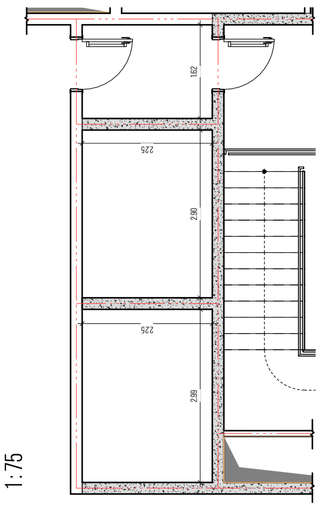

დოკუმენტი ატვირთულია საჯარო რეესტრის ეროვნული სააგენტოს მიერ.

ხელმწიფე

სრული სახელმწიფო

ავტორი/ავტორები დასახელება:

არქიტექტონიკა კონცეპტი

პროექტის დასახელება, მისამართი:
ქ.თბილისი, ვარკეთილი 3ბრ.

დეტალის:
ამოსაღები დეტალური ნახაზები

პროექტის ეტაპი/ფაზა:

ანოტაციები და ლეგენდა/LEGEND:

ბეტონი კონტრაქტორის	
არსებული კონსტრუქციის	
საზღვარი ფართის ან ნაკვეთის	
მანძილების ნაჩვენები ღერძიდან ღერძამდე	
საზღვარი ტიპური ბინის	
საზღვარი ნაჩვენები ბინის	

დასახელება	კოდი/ID	
დაბეტონება (ფილა)	RGB	57-57-56
საძირკვლის ჯაჭვი (ცემენტი)	RGB	160-32-240
ხანდაზმული ჯაჭვი (ქვა)	RGB	79-12-187
საბანაო ჯაჭვი (ქვა)	RGB	255-0-0
საბანაო ჯაჭვი (აგური)	RGB	136-135-134
საბეტონე ჯაჭვი (ცემენტი)	RGB	220-165-0

ფანჯრის-კარის ბლოკების ანალიზი

ეტაპი:	PROJECT STATUS
მასშტაბი:	1:20
ფურცლის ზომა:	A2
თარიღი:	ISSUE DATE
ფურცლის ასახვა:	

საინჟინრო ქსელების დიაგრამები

ფურცლის N:	D 300
პროექტი:	პროექტი
ტიპი:	AUTHOR
შემოწმება:	CHECKER

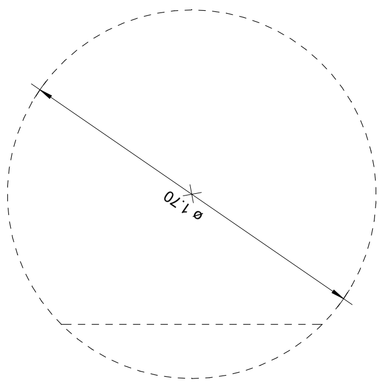

ამოსაღები ფანჯრის ბლოკი 1

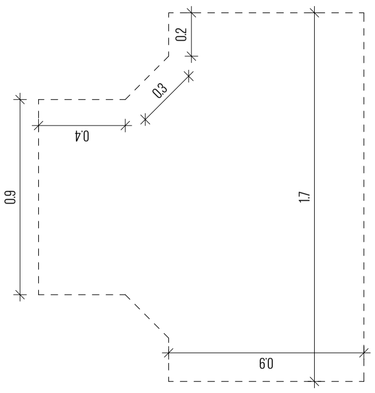

ამოსაღები ფანჯრის ბლოკი 2

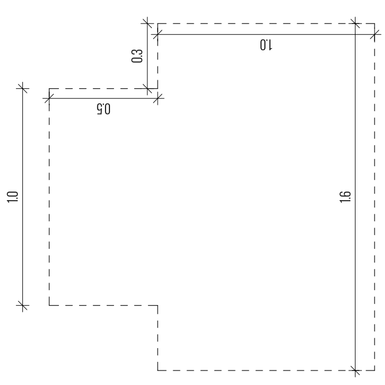

ამოსაღები ფანჯრის ბლოკი 3

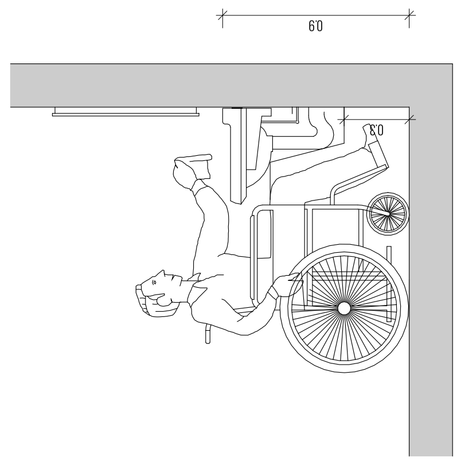

ადამიანის სავარაუდო მოძრაობის ტრაექტორია

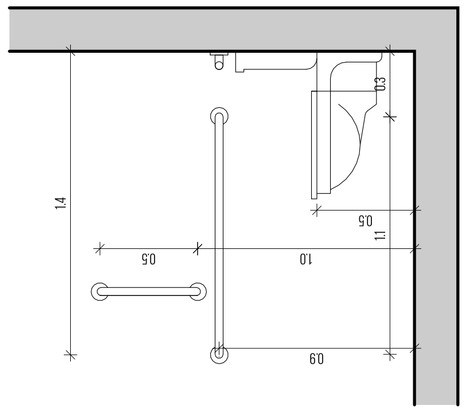

სანიტარული კვანძის ტიპური განლაგების სქემა

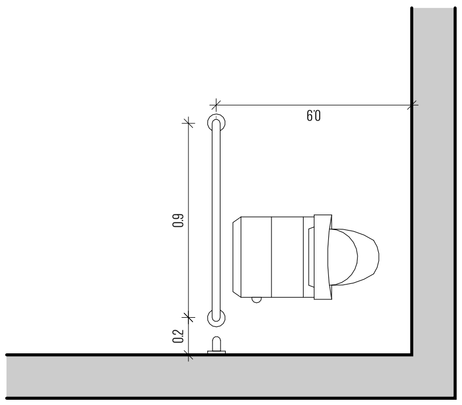

სანიტარული კვანძის ტიპური განლაგების სქემა

სან.კვანძის აბრა

1:25

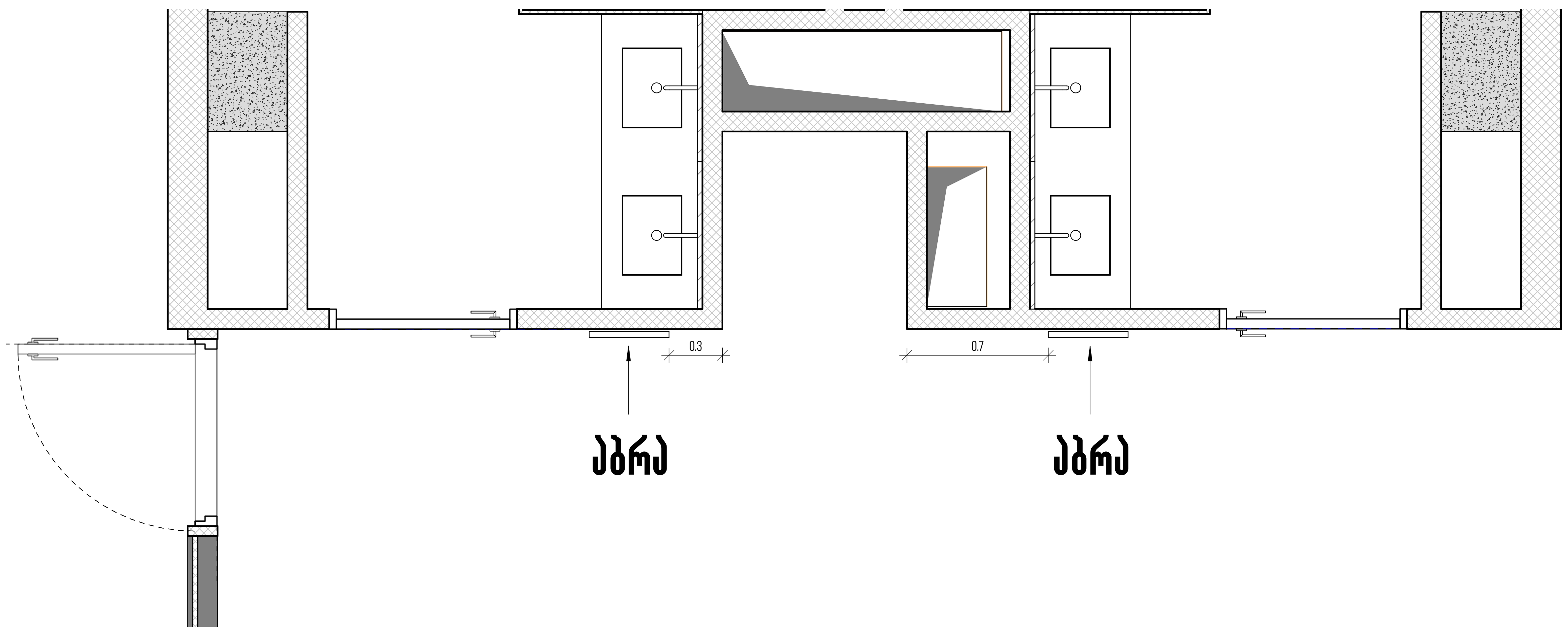

დეტალი - ნიშნები პიქტოგრამებით, ამობურცული ნიშნებით და ბრაილით

1:2

განთავსდება მისაწვდომ ტუალეტებთან კარის მომიჯნავედ

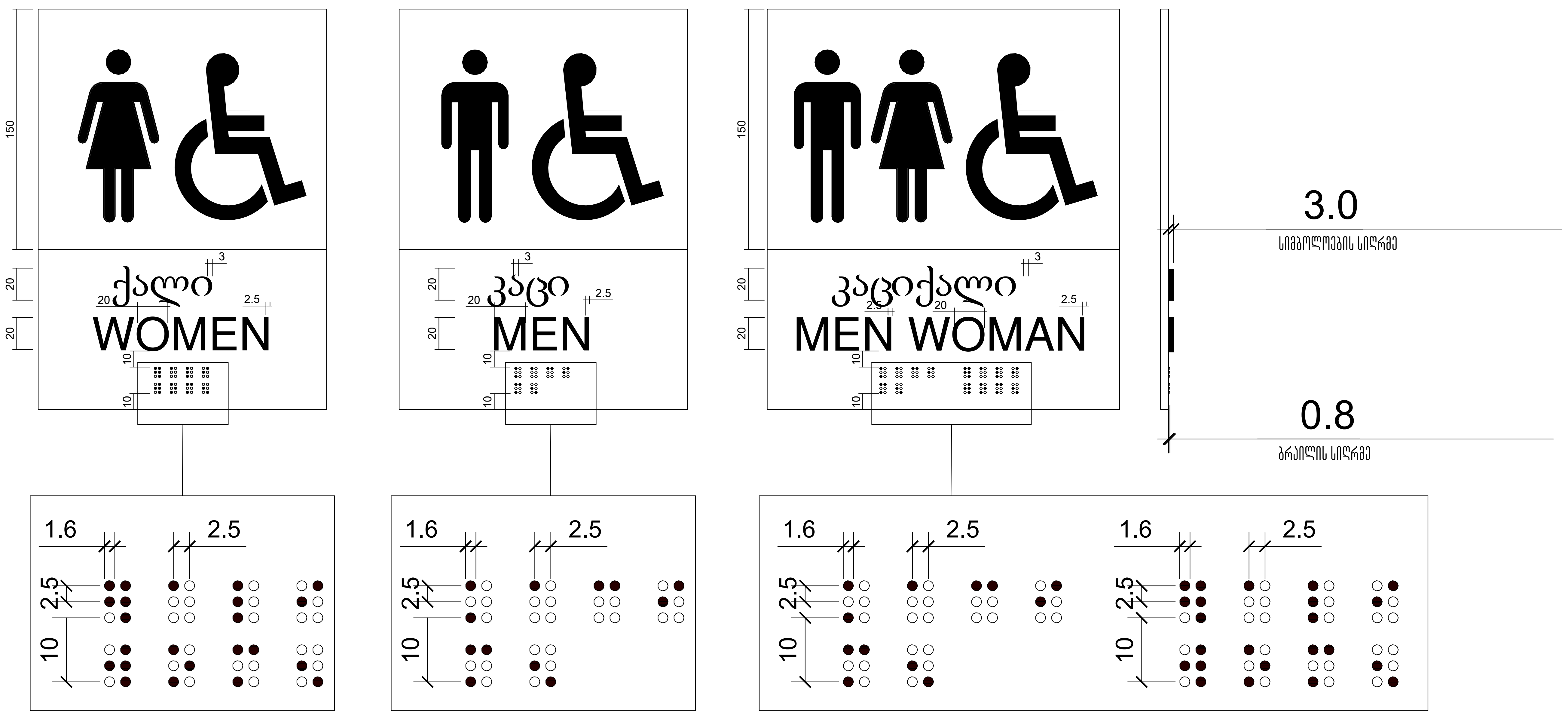

მთავარი არქიტექტორი, ავტორი:

ხმალაძე

არქიტექტორები

პროექტის დასახელება:

მრავალფუნქციური კომპლექსი

პროექტის მისამართი:

ქ.თბილისი, გორგასლის ქუჩა.

დამკვეთი:

ქისთოუნ დეველოპმენტი

პირობითი აღნიშვნები:

პირობითი აღნიშვნები/LEGEND:

	მზიდი კონსტრუქცია
	არამზიდი კონსტრუქცია
	საკადასტრო საზღვარი
	განაშენიანების რეგულირების წითელი ხაზი
	სამეზობლო მიჯნის რეგულირების ხაზი

დაკავებულობის ჯგუფები	აღნიშვნა	ფერის კოდი
დამხმარე ჯგუფი (დს)		RGB 57-57-56
სამრეწველო ჯგუფი (სმ)		RGB 160-32-240
საქმიანი ჯგუფი (სქ)		RGB 79-12-187
სავაჭრო ჯგუფი (სვ)		RGB 255-0-0
სასაწყობე ჯგუფი (სწ)		RGB 136-135-134
საცხოვრებელი ჯგუფი (სც)		RGB 220-185-0

ტექნიკურ-ეკონომიკური მაჩვენებელი

სტადია:	PROJECT STATUS
მასშტაბი:	AS INDICATED
ფურცლის ზომა:	A2
თარიღი:	ISSUE DATE
ფურცლის სახელი:	

სან.კვანძის აბრა

ფურცელი N:	D 301
ავტორი:	გ.ხმალაძე
დახაზა:	AUTHOR
შეამოწმა:	CHECKER

ევაკუაციის სქემა EXIT ნიშნებით

მარჯვენა სამკალმახის მე-2 სართული

ევაკუაციის მარშრუტის სქემა, მარჯვენა სამკალმახის მე-2 სართული
მარჯვენა სამკალმახის მე-2 სართულის ევაკუაციის მარშრუტის სქემა
ევაკუაციის მარშრუტის სქემა, მათ შორის EXIT ნიშნების განთავსების ადგილები

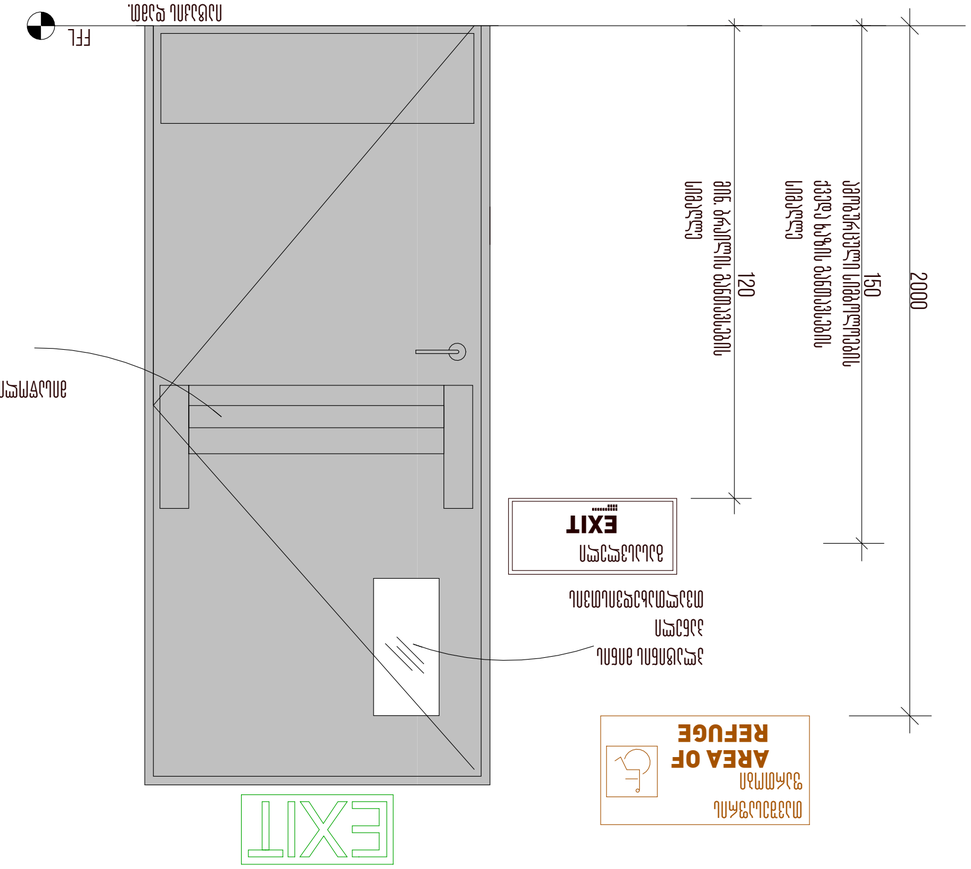

ევაკუაციის სქემა EXIT ნიშნებით

მარჯვენა სამკალმახის მე-2 სართული

მარჯვენა სამკალმახის მე-2 სართულის ევაკუაციის მარშრუტის სქემა, მათ შორის EXIT ნიშნების განთავსების ადგილები

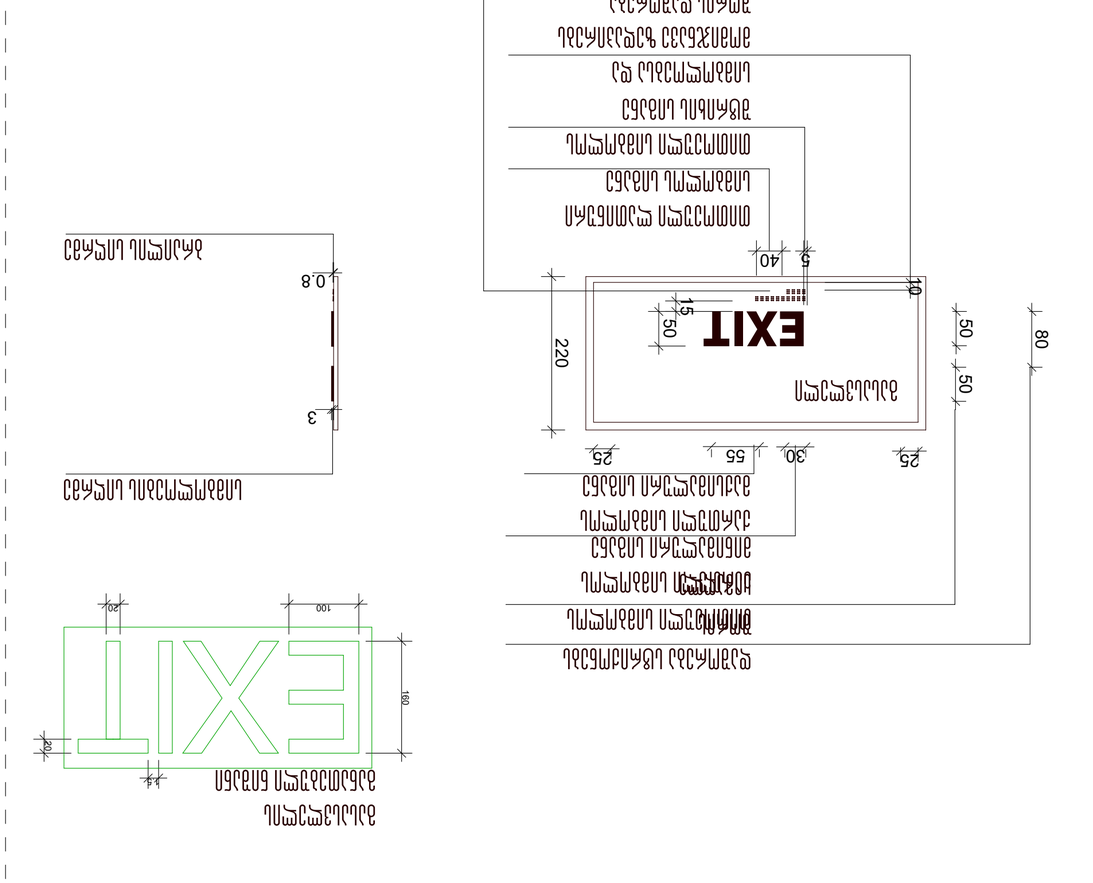
სართულის ევაკუაციის
მარშრუტის სქემა
EXIT
ნიშნების განთავსების
ადგილები
ევაკუაციის მარშრუტის
მიმართულების
ისრები
ევაკუაციის მარშრუტის
მიმართულების
ისრები
EXIT
ნიშნების განთავსების
ადგილები
სართულის ევაკუაციის
მარშრუტის სქემა
EXIT

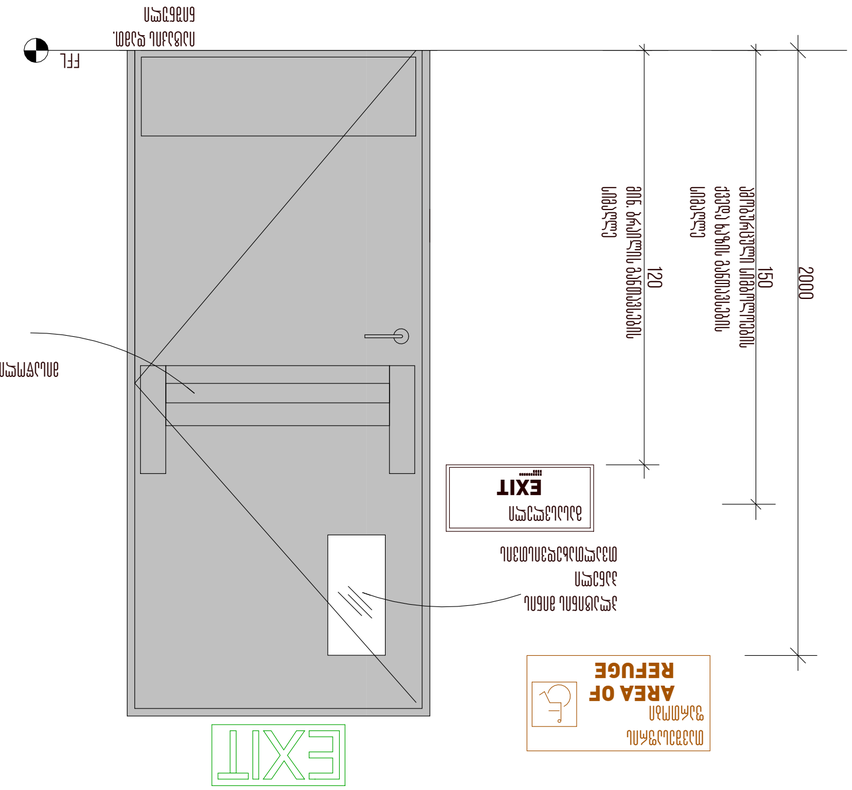
EXIT
AREA OF REFUGE
מרחב מוגן
מעלית כיבוי אש
מדרגות בטון אל חלד
מדרגות בטון
מדרגות בטון
מעלית
מרחב מוגן
EXIT
מעלית
מדרגות בטון
מדרגות בטון
מדרגות בטון אל חלד
מדרגות בטון
מדרגות בטון
מדרגות בטון

დოკუმენტის ავტორ(ებ)ი, პასუხისმგებელი:

ხვალე

არქიტექტორები

პროექტის დასახელება:

მრავალფუნქციური კომპლექსი

პროექტის მისამართი:
ქ.თბილისი, მრავალწლის ქუჩა.

დეტალის:
ამსაძირკვლე ფილა-ელემენტის ანკერული ელემენტების განლაგების სქემა

პროექტის ეტაპი:

ფირფიტის ანკერული ელემენტების განლაგების სქემა/LEGEND:

	ფილის კონტური
	ანკერული ელემენტის ადგილი
	საყრდენი ბადე ქვედა
	ანკერული ელემენტის ღერძული წრფე
	საბეტონირებო ნაკერის ღერძული წრფე

ფასადის ფერადოვანი ელემენტი (ტიპი)	პანტონი	ფერადი ელემენტი
ფასადის ფერადოვანი ელემენტი (ტიპი)	RGB	57-57-56
ალუმინის ფერადოვანი ელემენტი (ტიპი)	RGB	160-32-240
ალუმინის ფერადოვანი ელემენტი (ტიპი)	RGB	79-12-187
ალუმინის ფერადოვანი ელემენტი (ტიპი)	RGB	255-0-0
ალუმინის ფერადოვანი ელემენტი (ტიპი)	RGB	136-135-134
ალუმინის ფერადოვანი ელემენტი (ტიპი)	RGB	220-185-0

ფასადების არქიტექტურული ელემენტების განლაგების სქემა

სტატუსი:	PROJECT STATUS
მასშტაბი:	AS INDICATED
ფურცლის ზომა:	A2
თარიღი:	ISSUE DATE
ფურცლის სახელი:	

სართულის პანი

ფურცლის N:	D 304
პროექტი:	მაგალითი
დაამოწმა:	AUTHOR
შეასრულა:	CHECKER



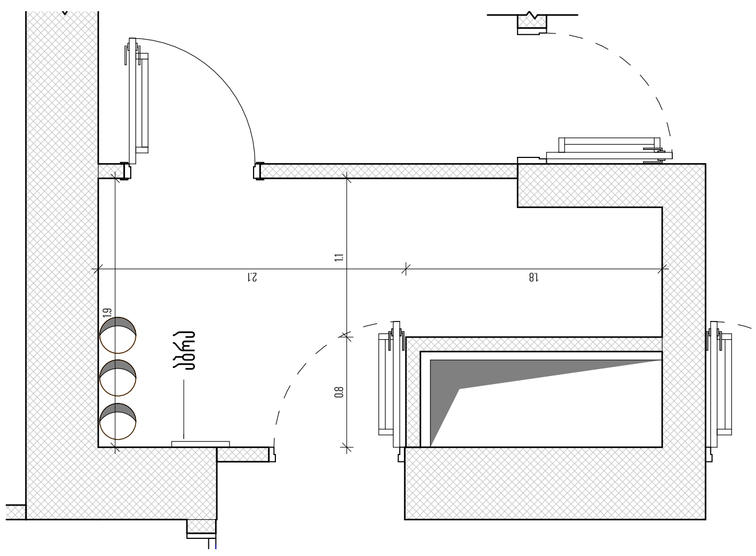

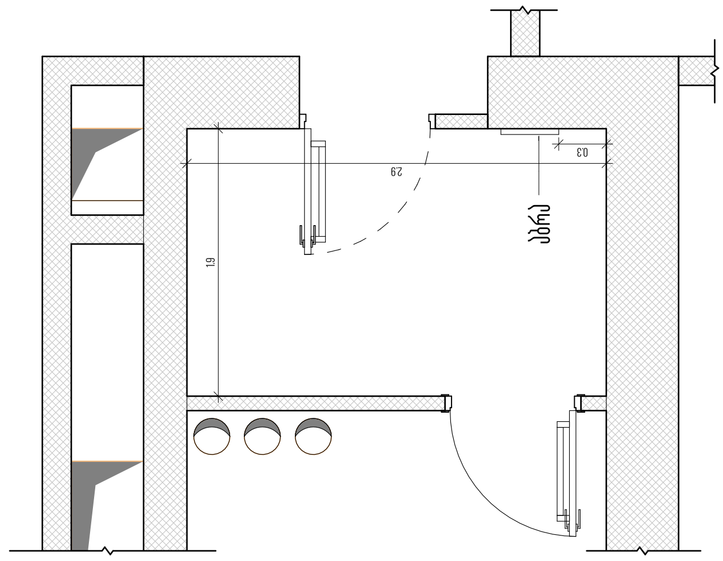

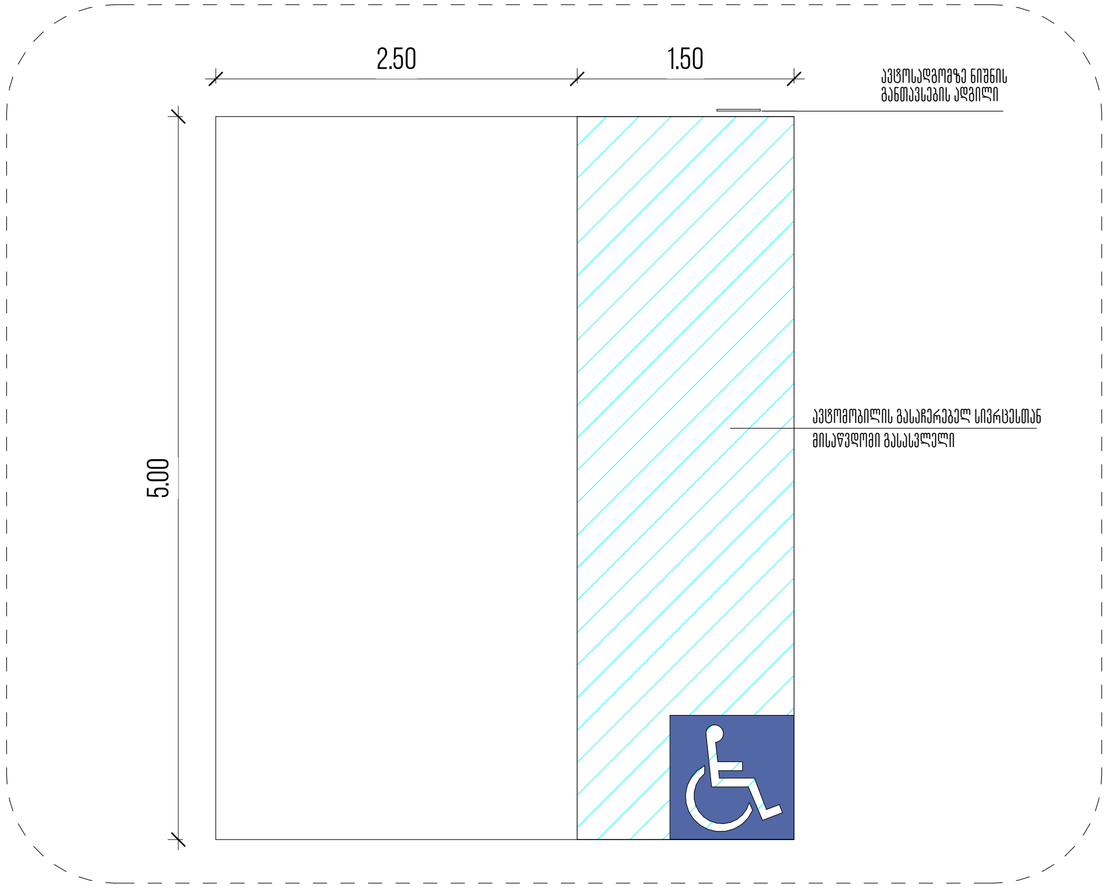

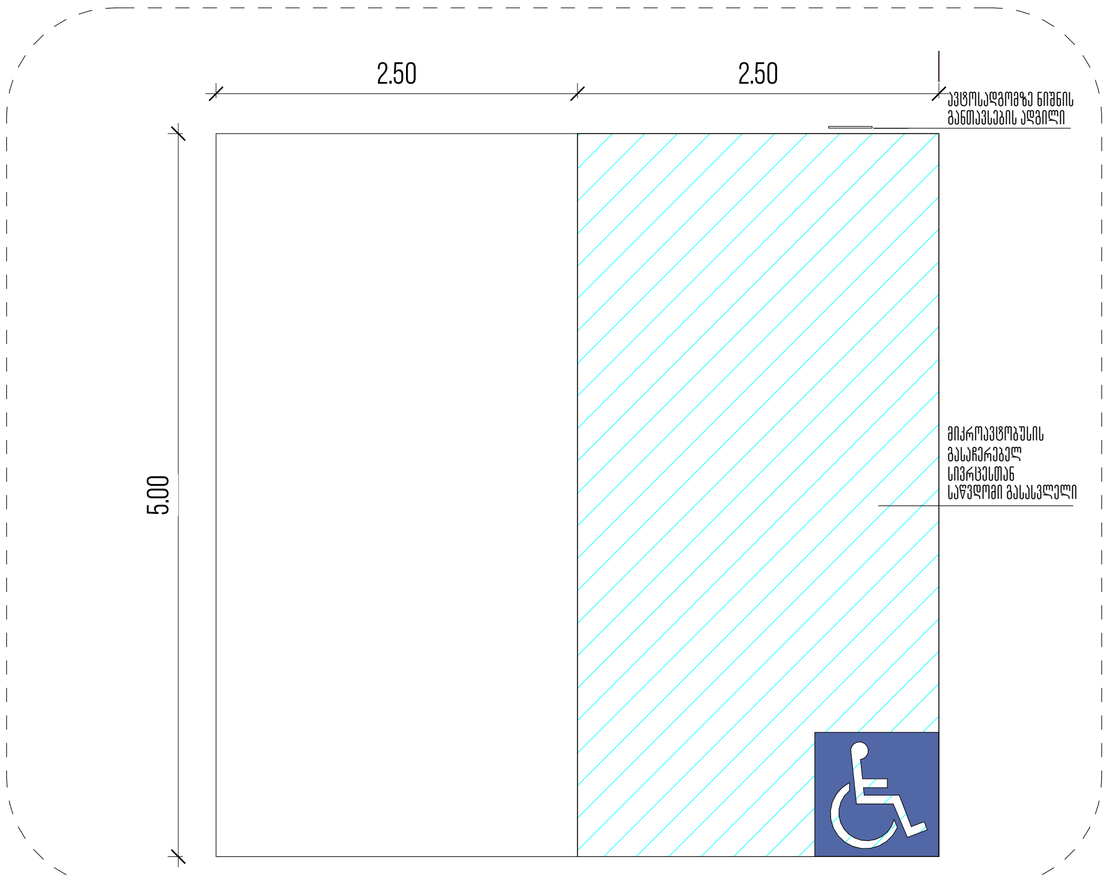

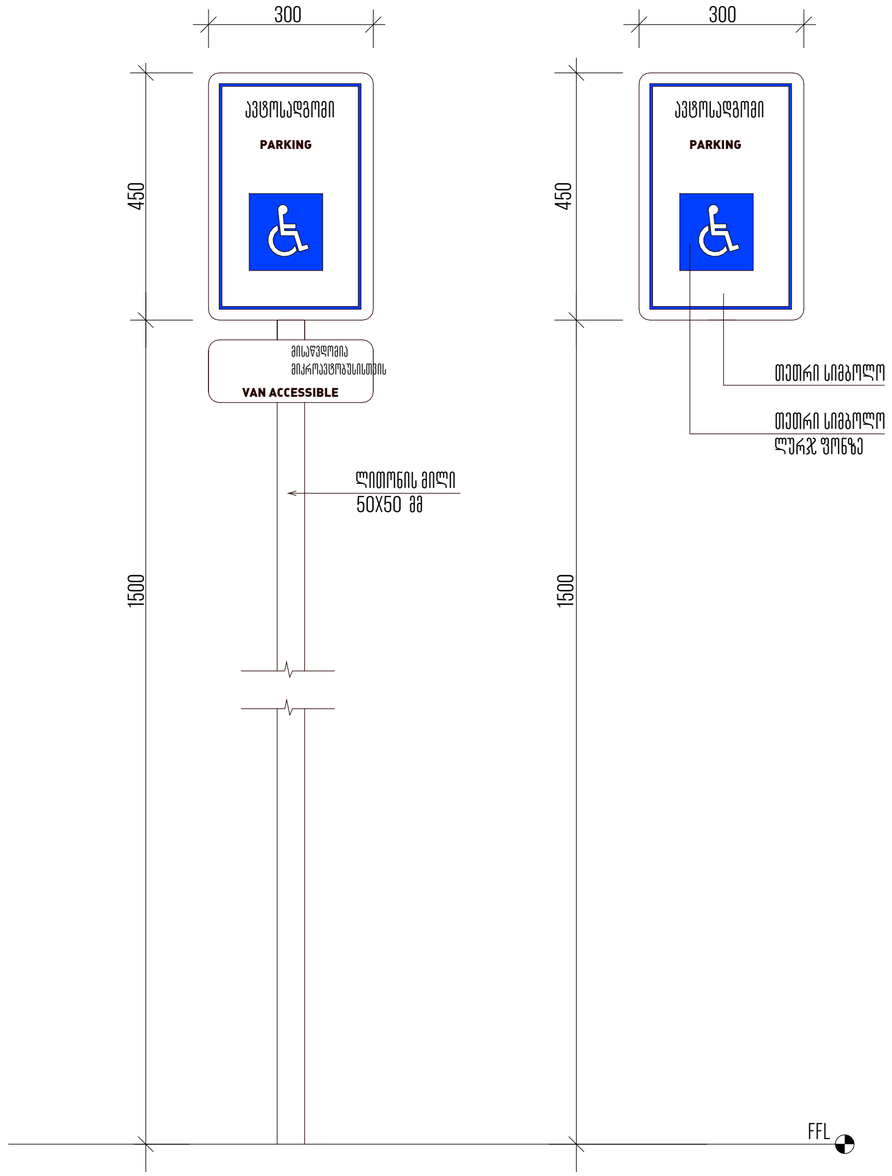

მომავარი არქიტექტორი, ავტორი:

ხმალაძე

არქიტექტორები

პროექტის დასახელება:

მრავალფუნქციური კომპლექსი

პროექტის მისამართი:
ქ.თბილისი, ვორკალის ქუჩა.

დამკვეთი:
ქისთოუნ დეველოპმენტი

პირობითი აღნიშვნები:

პირობითი აღნიშვნები/LEGEND:

	მზიდი კონსტრუქცია
	არამზიდი კონსტრუქცია
	საავდასტრო საზღვარი
	განაშენიანების რეგულირების წითელი ხაზი
	სამეზობლო მიჯნის რეგულირების ხაზი

დაკავებულობის ჯგუფები	აღნიშვნა	ფერის კოდი
დამხმარე ჯგუფი (დ)		RGB 57-57-56
საგრეფველო ჯგუფი (ს)		RGB 160-32-240
საქმიანი ჯგუფი (ქ)		RGB 79-12-187
საშიში ჯგუფი (შ)		RGB 255-0-0
საზოგადო ჯგუფი (ზ)		RGB 136-135-134
სატრანზიტო ჯგუფი (ტ)		RGB 220-185-0

ტექნიკურ-ეკონომიკური მაჩვენებელი

სტადია:	PROJECT STATUS
მასშტაბი:	1:30
ფურცლის ზომა:	A2
თარიღი:	ISSUE DATE
ფურცლის სახელი:	

ავტოსადგომის აბრა

ფურცლის N:	D 305
ავტორი:	მ.ხმალაძე
დახაზა:	AUTHOR
შეამოწმა:	CHECKER

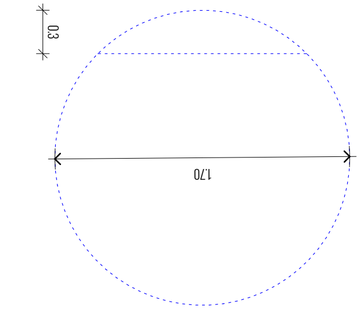

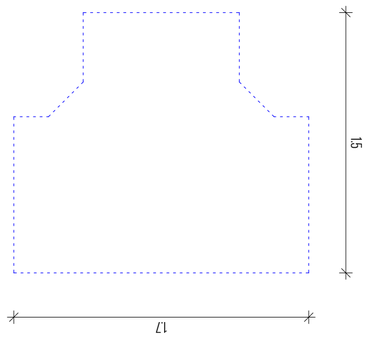

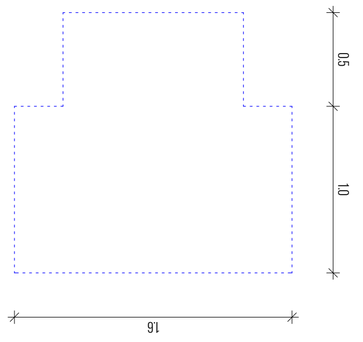

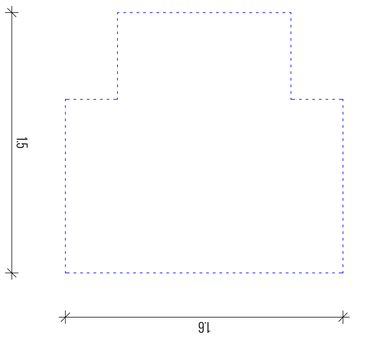



אזור תאורה מוגבלת

סטטוס:	PROJECT STATUS
קנה מידה:	1:25
גודל גיליון:	A2
תאריך:	ISSUE DATE
גיליון מס':	306 מ

תוכנית מערכת תאורת הולכי רגל ותאורת רחובות

שלב:	שלב ב' - תכנון מפורט
מהנדס:	אלעד אלמגור
מתכנן:	AUTHOR
בדיקה:	CHECKER

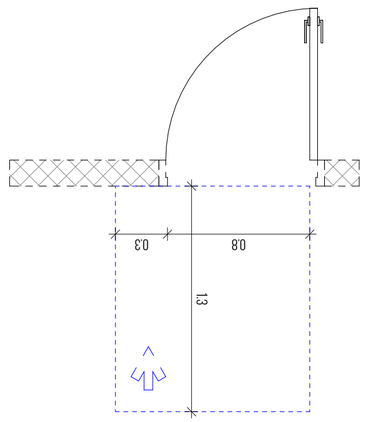

מדרכה רחבה מ-2.5 מ' - תאורת הולכי רגל מעמודי 4 מ' - אלעד אלמגור

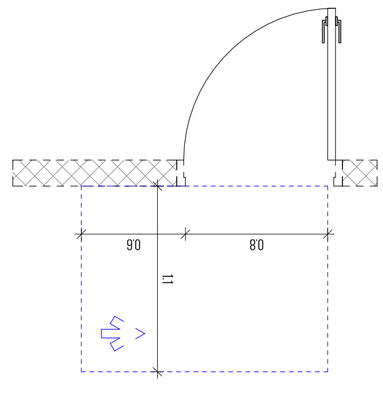

מדרכה רחבה מ-2.5 מ' - תאורת הולכי רגל מעמודי 4 מ' - אלעד אלמגור

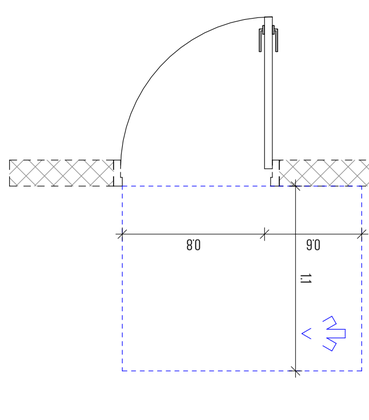

מדרכה רחבה מ-2.5 מ' - תאורת הולכי רגל מעמודי 4 מ' - אלעד אלמגור

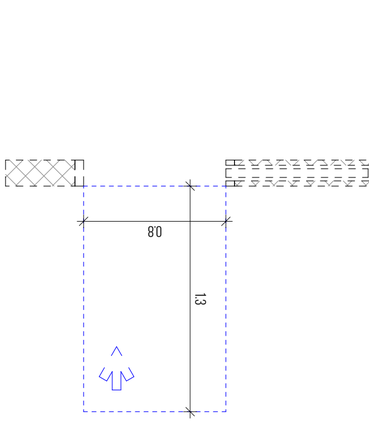

מדרכה רחבה מ-2.5 מ' - תאורת הולכי רגל מעמודי 4 מ' - אלעד אלמגור

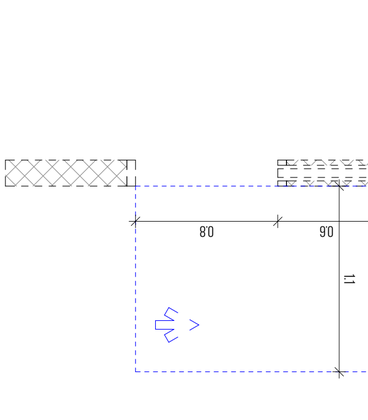

מדרכה רחבה מ-2.5 מ' - תאורת הולכי רגל מעמודי 4 מ' - אלעד אלמגור

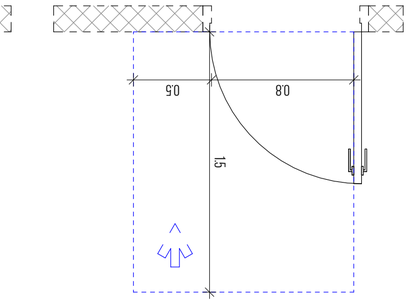

מדרכה רחבה מ-2.5 מ' - תאורת הולכי רגל מעמודי 4 מ' - אלעד אלמגור

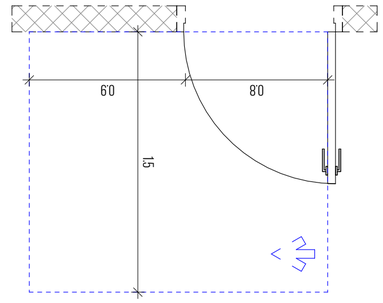

מדרכה רחבה מ-2.5 מ' - תאורת הולכי רגל מעמודי 4 מ' - אלעד אלמגור

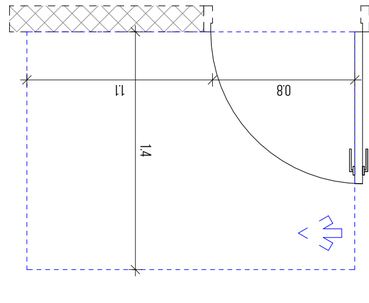

מדרכה רחבה מ-2.5 מ' - תאורת הולכי רגל מעמודי 4 מ' - אלעד אלמגור

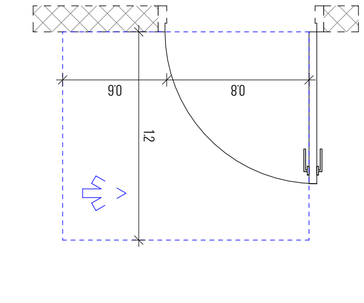

מדרכה רחבה מ-2.5 מ' - תאורת הולכי רגל מעמודי 4 מ' - אלעד אלמגור

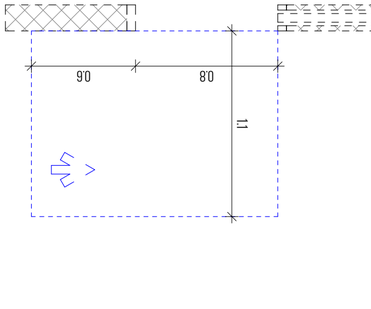

מדרכה רחבה מ-2.5 מ' - תאורת הולכי רגל מעמודי 4 מ' - אלעד אלמגור

טבלת מקרא-אביזרים ואביזרי תאורה

	RGB 220-185-0	אביזרים ואביזרי תאורת הולכי רגל	(L1)
	RGB 136-135-134	אביזרי תאורת רחובות	(L2)
	RGB 255-0-0	אביזרי תאורת הולכי רגל	(L3)
	RGB 79-12-187	אביזרי תאורת רחובות	(L4)
	RGB 160-32-240	אביזרים ואביזרי תאורת הולכי רגל	(L5)
	RGB 57-57-56	אביזרי בטיחות	(PL)

מקרא תאורה	רמת הזיהום	אביזרי תאורת רחובות	
		אביזרי תאורת הולכי רגל	
		קווי תאורת עמודים	
		קווי תאורת עמודים מוגבהים	
		קווי תאורת הולכי רגל	
		קווי תאורת הולכי רגל מוגבהים	

LEGEND: סימון אביזרים ומערכות

כל הזכויות שמורות, אלעד אלמגור אדריכלות

(დ ბლკი) ა და ბ ტიპის სანკვანძები

1: 40

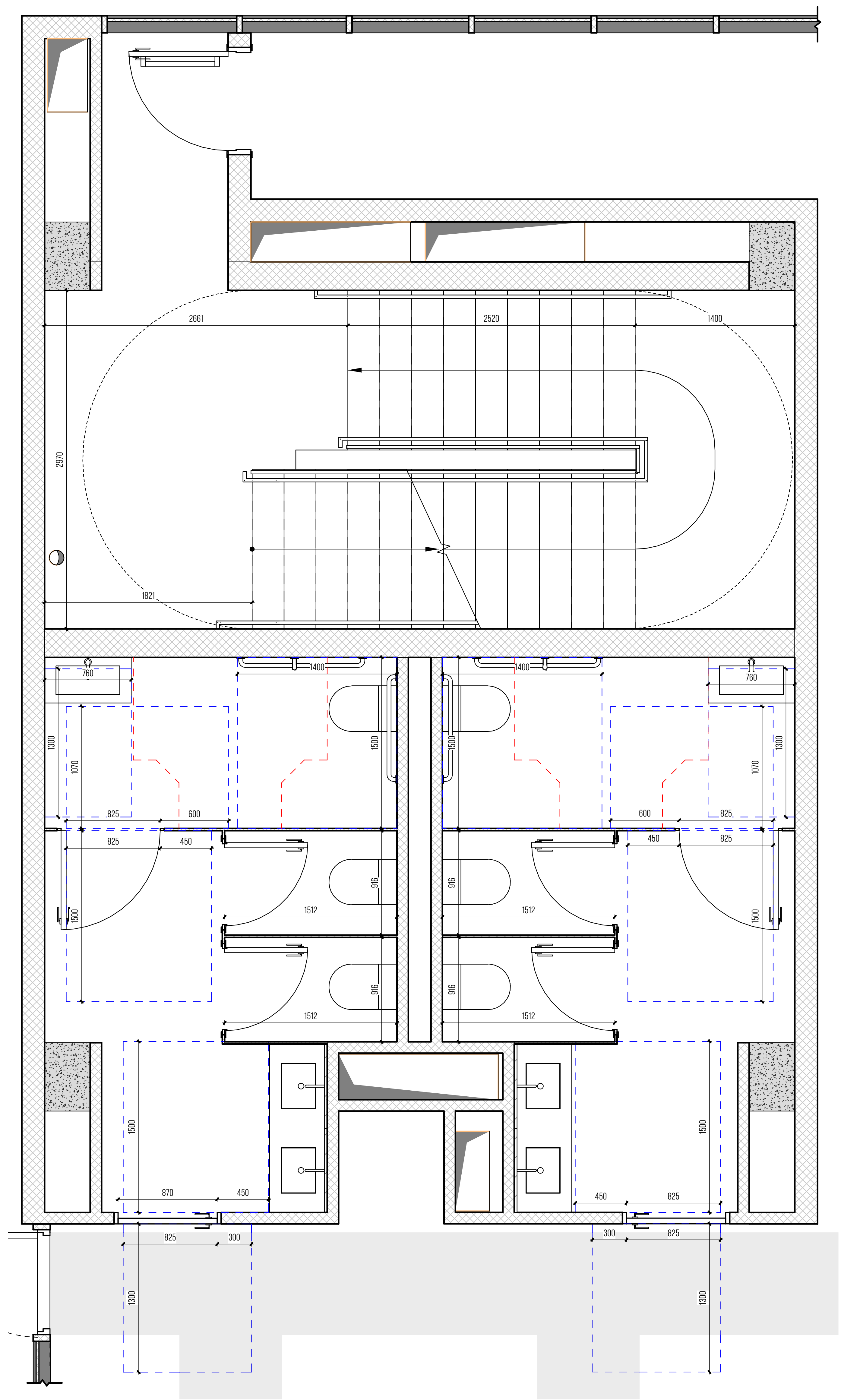

მთავარი არქიტექტორი, ავტორი:

ხმალაძე

არქიტექტორები

პროექტის დასახელება:

მრავალფუნქციური კომპლექსი

პროექტის მისამართი:

ქ.თბილისი, გორგასლის ქუჩა.

დამკვეთი:

ქისთოუნ დეველოპმენტი

პირობითი აღნიშვნები:

პირობითი აღნიშვნები/LEGEND:

- მზიდი კონსტრუქცია
- არამზიდი კონსტრუქცია
- საკადასტრო საზღვარი
- განაშენიანების რეგულირების წითელი ხაზი
- სამეზობლო მიჯნის რეგულირების ხაზი

დაკავებულობის ჯგუფები	აღნიშვნა	ფერის კოდი
დამხმარე ჯგუფი (დს)		RGB 57-57-56
სამრეწველო ჯგუფი (სმ)		RGB 160-32-240
საქმიანი ჯგუფი (სქ)		RGB 79-12-187
სავაჭრო ჯგუფი (სვ)		RGB 255-0-0
სასაწყობე ჯგუფი (სწ)		RGB 136-135-134
საცხოვრებელი ჯგუფი (სც)		RGB 220-185-0

ტექნიკურ-ეკონომიკური მაჩვენებელი

სტადია:	PROJECT STATUS
მასშტაბი:	1: 40
ფურცლის ზომა:	A2
თარიღი:	ISSUE DATE

ფურცლის სახელი:

(დ ბლკი) ა და ბ ტიპის სანკვანძები

ფურცლის N:	D 350
ავტორი:	გ.ხმალაძე
დახაზა:	AUTHOR
შეამოწმა:	CHECKER

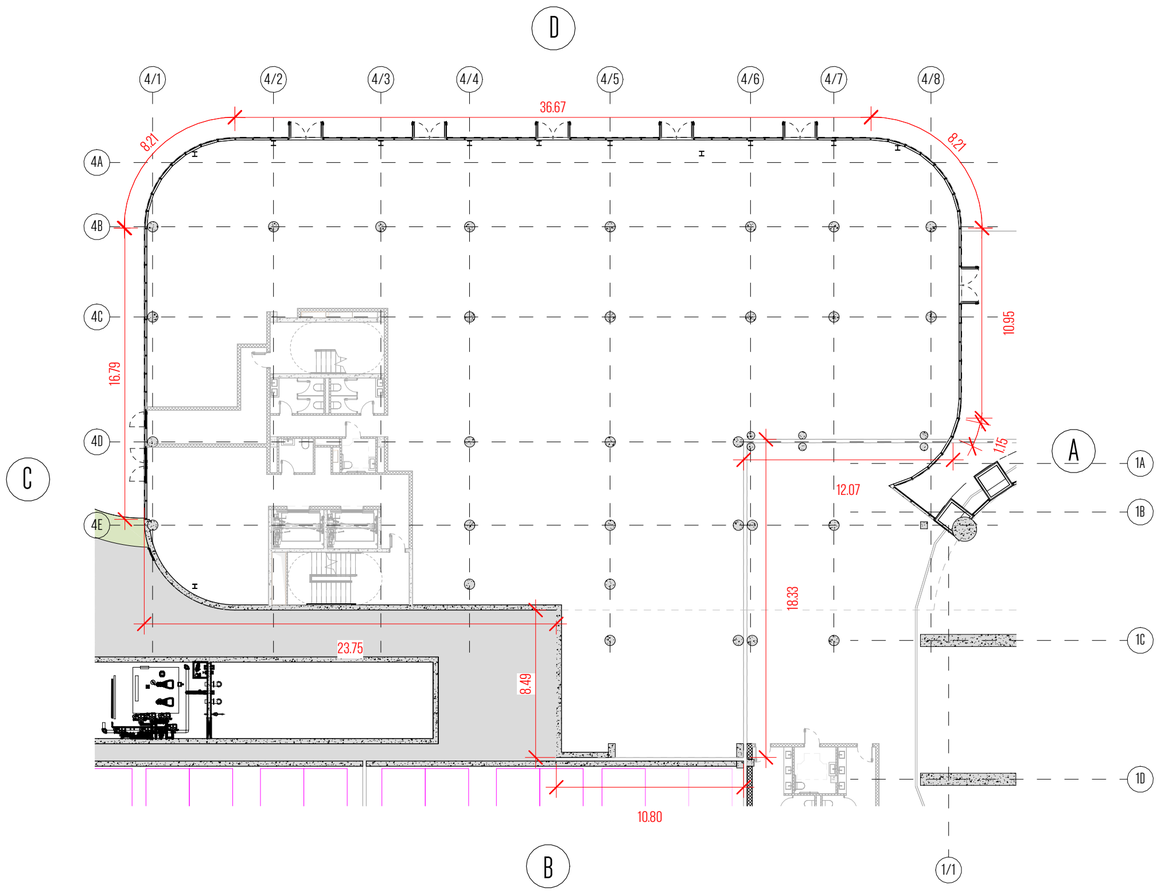

0,00 ნიშნულის პერიმეტრი
P= 36.7+8.2+10.9+1.2+12.1+18.3+10.8+8.5+23.8+16.8+8.2=155.5

0,00 ნიშნულის მიწისზედა ფასადის ფართობი
S=116+88+188=392

მიწის ზედაპირიდან ამოწევის საშუალო სიმაღლე S/P=392/155.5= 2.5

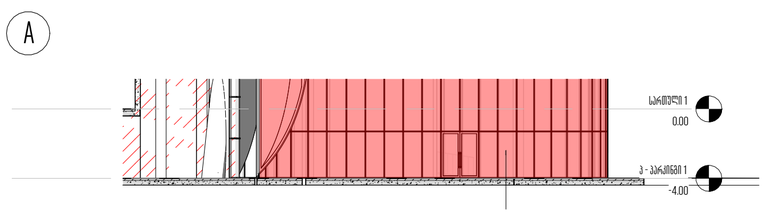

მიწის ზევით ფასადი 116 M2

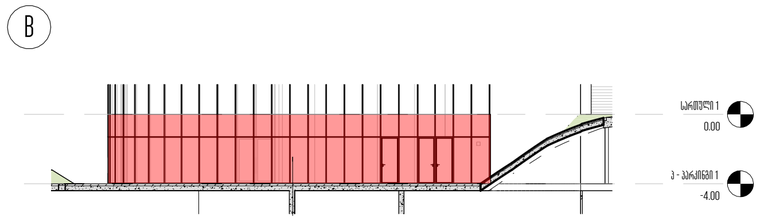

მიწის ზევით ფასადი 88 M2

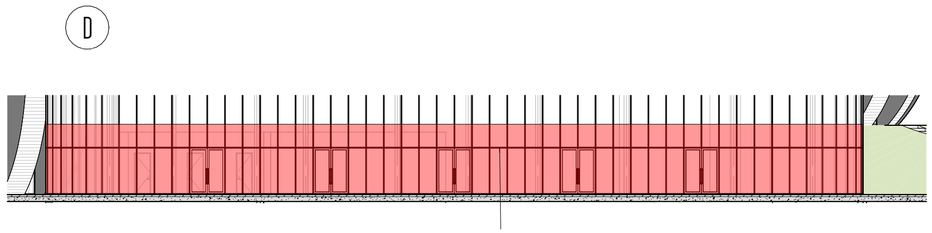

მიწის ზევით ფასადი 188 M2

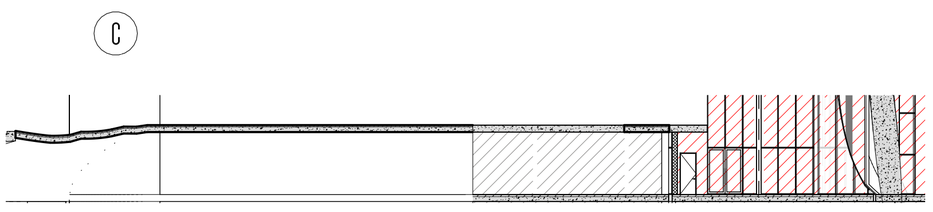

მომავარი არქიტექტორი, პატრონი:

ხმალაძე

არქიტექტორები

პროექტის დასახელება:

მრავალფუნქციური კომპლექსი

პროექტის მისამართი:
ქ.თბილისი, ვორგაულის ქუჩა.

დამკვეთი:
ქისთოუნ დეველოპმენტი

პირობითი აღნიშვნები:

პირობითი აღნიშვნები/LEGEND:

	მზიდი კონსტრუქცია
	არამზიდი კონსტრუქცია
	საპროექტო საზღვარი
	განაშენიანების რეგულირების წითელი ხაზი
	სამეზობლო მიჯნის რეგულირების ხაზი

დაკანონებულობის ჯგუფები	აღნიშვნა	ფერის კოდი
დამხმარე ჯგუფი (დ)		RGB 57-57-56
სამრეწველო ჯგუფი (ს)		RGB 160-32-240
საქმიანი ჯგუფი (ქ)		RGB 79-12-187
სპეციალური ჯგუფი (ც)		RGB 255-0-0
სასაწყობე ჯგუფი (წ)		RGB 136-135-134
სახიფათო ჯგუფი (ც)		RGB 220-185-0

ტექნიკურ-ეკონომიკური მაჩვენებელი

სტადია:	PROJECT STATUS
მასშტაბი:	1:250
ფურცლის ზომა:	A2
თარიღი:	ISSUE DATE
ფურცლის სახელი:	

დ ბლოკის მიწისპირა სართულის ანგარიში გეგმა

ფურცლის N:	D 402
ავტორი:	გ.ხმალაძე
დახაზა:	AUTHOR
შეამოწმა:	CHECKER

სახურავი

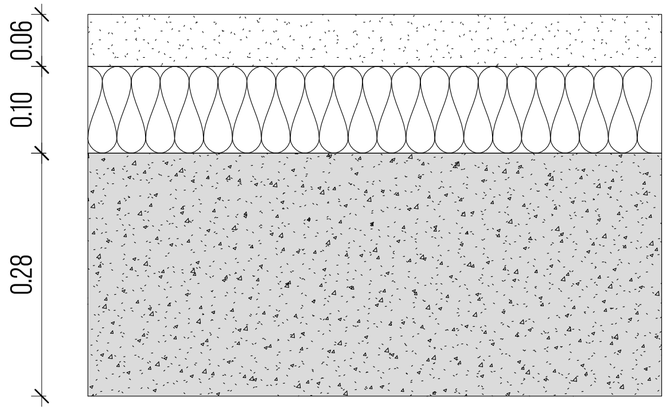

1. ბეტონი 28 სმ
2. ექსტრუდირებული პოლისტირონის ქაფი (XPS) 10სმ
3. ცემენტით მოჭიმვა 6 სმ

იატაკი

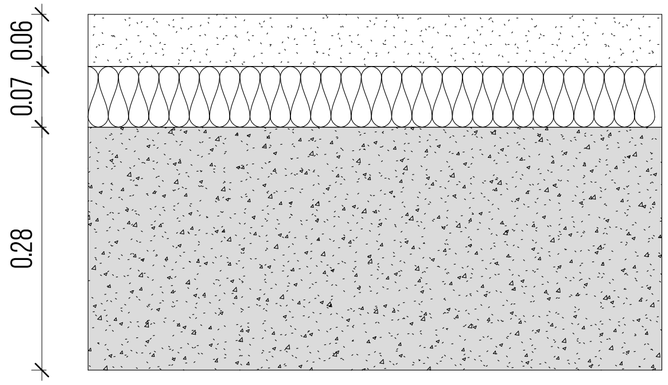

1. ბეტონი 28 სმ
2. ექსტრუდირებული პოლისტირონის ქაფი (XPS) 7სმ
3. ცემენტით მოჭიმვა 6 სმ

მონოლითური კედელი პარკინგთან

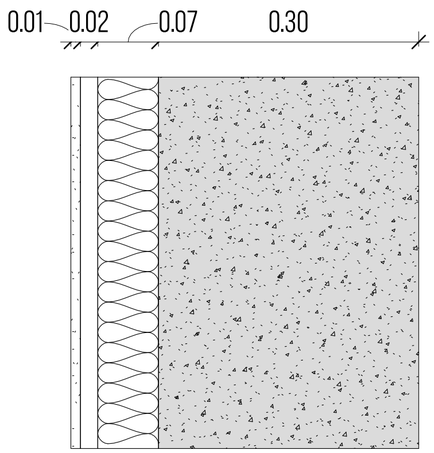

1. ბეტონი 30 სმ
2. მინერალური ბამბა (MW) 7 სმ
3. ჰაერი 2 სმ
4. თაბაშირ-მუყაოს ფილა 1.1 სმ

მონოლითრი კედელი მიწაში

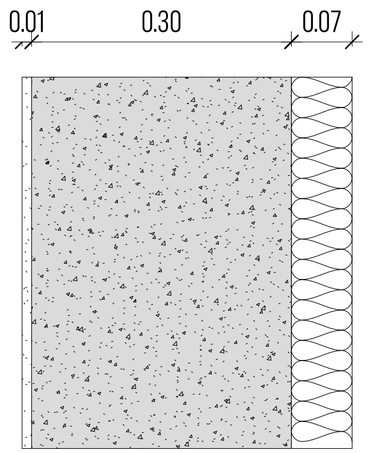

1. ექსტრუდირებული პოლისტირონის ქაფი (XPS) 7 სმ
2. ბეტონი 30სმ
3. თაბაშირ-მუყაოს ფილა 1.1 სმ

მომავალი არქიტექტორი, ავტორი:

ხმალაძე

არქიტექტორები

პროექტის დასახელება:

მრავალფუნქციური კომპლექსი

პროექტის მისამართი:
ქ.თბილისი, ვორგასლის ქუჩა.

დამკვეთი:
ქისთოუნ დეველოპმენტი

პირობითი აღნიშვნები:

პირობითი აღნიშვნები/LEGEND:

	მზიდი კონსტრუქცია
	არამზიდი კონსტრუქცია
	საკადასტრო საზღვარი
	განაშენიანების რეგულირების წითელი ხაზი
	სამეზობლო მიჯნის რეგულირების ხაზი

დაკავებულობის ჯგუფები	აღნიშვნა	ფერის კოდი
დამხმარე ჯგუფი (დ)		RGB 57-57-56
სამრეწველო ჯგუფი (ს)		RGB 160-32-240
საქმიანი ჯგუფი (ა)		RGB 79-12-187
საპარკო ჯგუფი (პ)		RGB 255-0-0
სასაწყობე ჯგუფი (წ)		RGB 136-135-134
სასტუმრო ჯგუფი (ს)		RGB 220-185-0

ტექნიკურ-ეკონომიკური მაჩვენებელი

სტადია:	PROJECT STATUS
მასშტაბი:	1:5
ფურცლის ზომა:	A2
თარიღი:	ISSUE DATE
ფურცლის სახელი:	

ენერგოეფექტურობა დ ბლოკი

ფურცლის N:	D 502
ავტორი:	გ.ხმალაძე
დახაზა:	AUTHOR
შეამოწმა:	CHECKER