ბ ბლოკი ფასადი 4-4

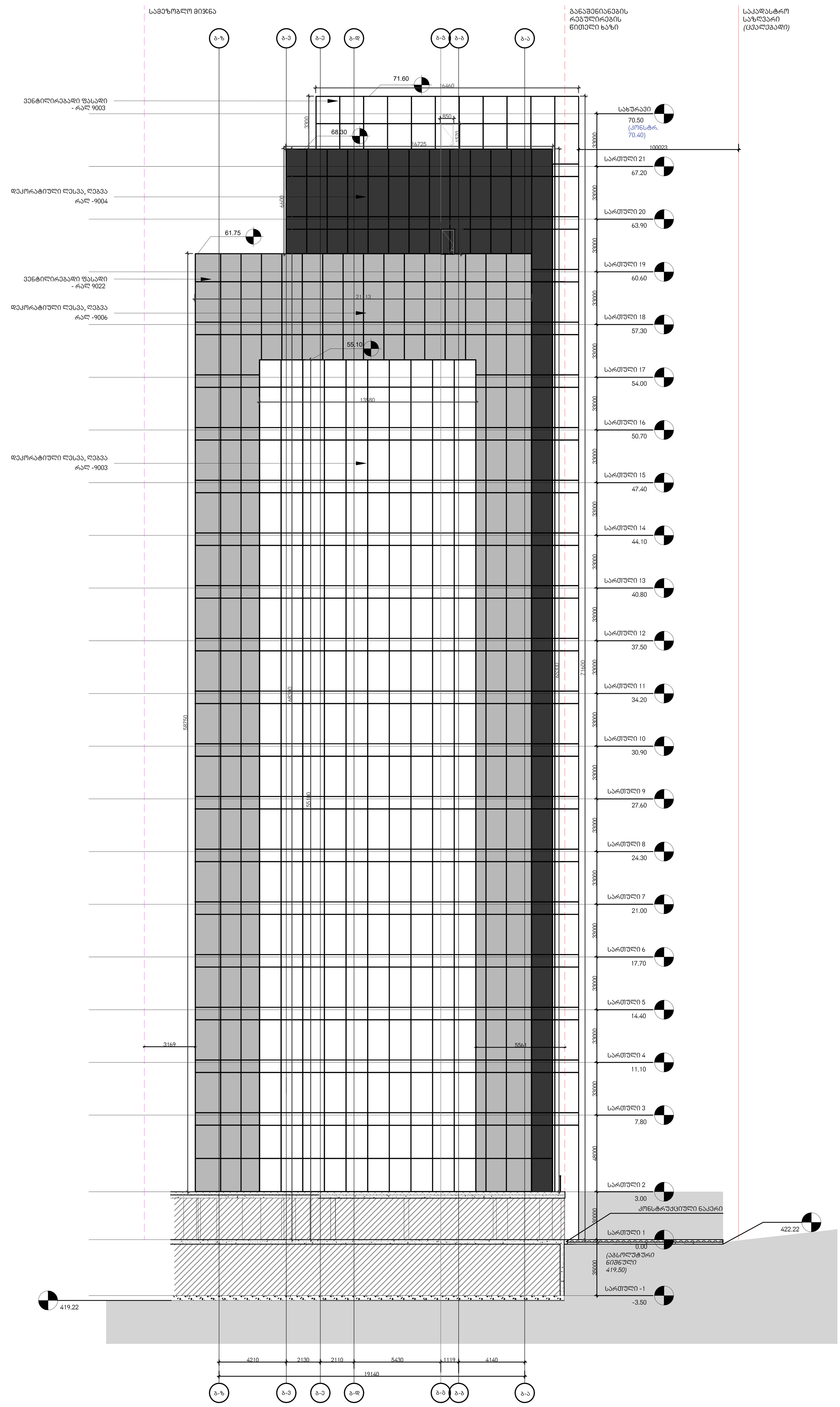

ხმალაძე
არქიტექტორები

E-mail: Giorgi@Khmaladze.ge
ზ. ანჯაფარიძის 7

Dimensions to be verified on side.

This drawing should not be scaled.

Any discrepancies should be referred to the Architect prior to work being put in hand.

This drawing is the property of Khmaladze Architects, and the drawing is issued on the condition that it is not copied, reproduced, retained or disclosed to any unauthorized person, either wholly or in part without the consent in writing of Khmaladze Architects.

პროექტის დასახელება:

მრავალბინიანი სახლი

მისამართი:

ა. ბელიაშვილის ქუჩა

დამკვეთი:

შ.პ.ს. ბლოქსი

პირობითი აღნიშვნები

მზიდი კონსტრუქცია

არამზიდი კონსტრუქცია

საკადასტრო საზღვარი

განაშენიანების რეგულირების წითელი ხაზი

სამეზობლო მიჯნის რეგულირების ხაზი

დაკავებულობის ჯგუფი	დაკავებულობის ჯგუფის აღნიშვნა	ფერის კოდი
დამხმარე ჯგუფი (დს)		RGB: 57-57-56
სამრეწველო ჯგუფი (სწ)		RGB: 160-32-240
საქმიანი ჯგუფი (სქ)		RGB: 79-12-187
სავაჭრო ჯგუფი (სვ)		RGB: 255-0-0
სასაწყობე ჯგუფი (სწ)		RGB: 136-135-134
საცხოვრებელი ჯგუფი (სც)		RGB: 220-185-0

შენიშვნა: სახანძრო უსაფრთოების მოწყობილობების ზომები არ შეესაბამება მასშტაბს

ეტაპი: პროექტის შეთანხმება

ფურცლის ზომა A1

თარიღი

ფურცლის დასახელება:

ბ ბლოკი
ფასადი 4-4

ფურცლის ნომერი:

ავტორი: გიორგი ხმალაძე

დახაზა: სესილი მეტრეველი

შეამოწმა: ლევან თავაძე

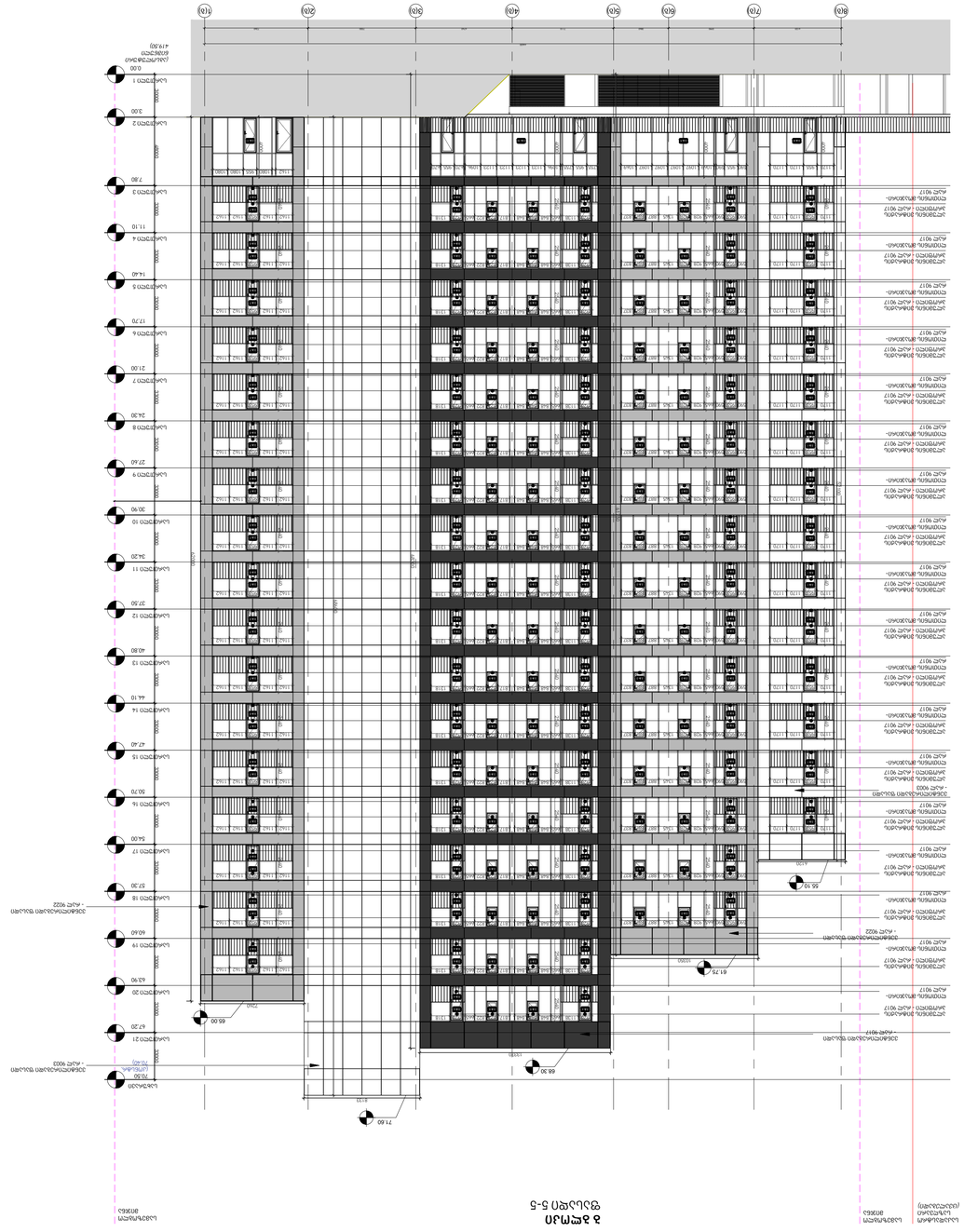

ზ ᲐᲛᲜᲘᲐ
ფასადი 5-5

ᲐᲠᲥᲘᲢᲔᲥᲢᲣᲠᲣᲚᲘ ᲑᲣᲠᲝ
ᲛᲐᲠᲘᲐᲛ ᲙᲘᲚᲐᲫᲔ
(ᲐᲠᲥᲘᲢᲔᲥᲢᲝᲠᲘ)
ᲡᲐᲘᲓᲔᲜᲢᲘᲤᲘᲙᲐᲪᲘᲝ ᲜᲝᲛᲔᲠᲘ
ᲐᲠᲥ 30363

ᲙᲝᲜᲡᲢᲠᲣᲥᲪᲘᲘᲡ ᲓᲘᲠᲔᲥᲢᲝᲠᲘ
ᲒᲘᲝᲠᲒᲘ ᲛᲐᲠᲒᲘᲐᲜᲘ
ᲡᲐᲘᲓᲔᲜᲢᲘᲤᲘᲙᲐᲪᲘᲝ ᲜᲝᲛᲔᲠᲘ
ᲐᲠᲥ 30363

ᲐᲠᲥᲘᲢᲔᲥᲢᲣᲠᲣᲚᲘ ᲒᲔᲒᲛᲐ
ᲛᲐᲠᲘᲐᲛ ᲙᲘᲚᲐᲫᲔ
ᲡᲐᲘᲓᲔᲜᲢᲘᲤᲘᲙᲐᲪᲘᲝ ᲜᲝᲛᲔᲠᲘ
ᲐᲠᲥ 30363

ᲙᲝᲜᲡᲢᲠᲣᲥᲪᲘᲘᲡ ᲓᲘᲠᲔᲥᲢᲝᲠᲘ
ᲒᲘᲝᲠᲒᲘ ᲛᲐᲠᲒᲘᲐᲜᲘ
ᲡᲐᲘᲓᲔᲜᲢᲘᲤᲘᲙᲐᲪᲘᲝ ᲜᲝᲛᲔᲠᲘ
ᲐᲠᲥ 30363

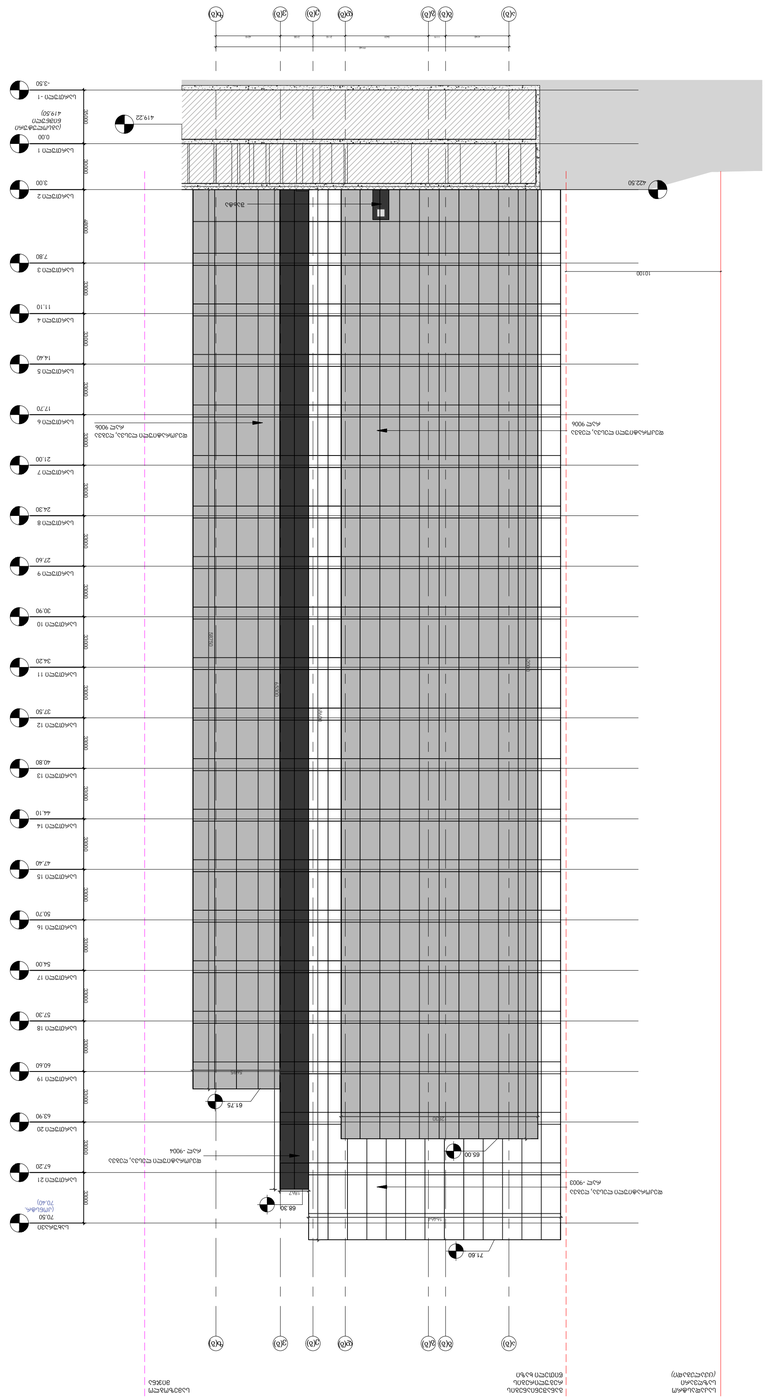

ბლოკის ფასადის ფრაგმენტი

ფასადის ფრაგმენტი

ფასადის ფრაგმენტის ელემენტები

ფასადის ფრაგმენტის ელემენტები

ფასადის ფრაგმენტის ელემენტები

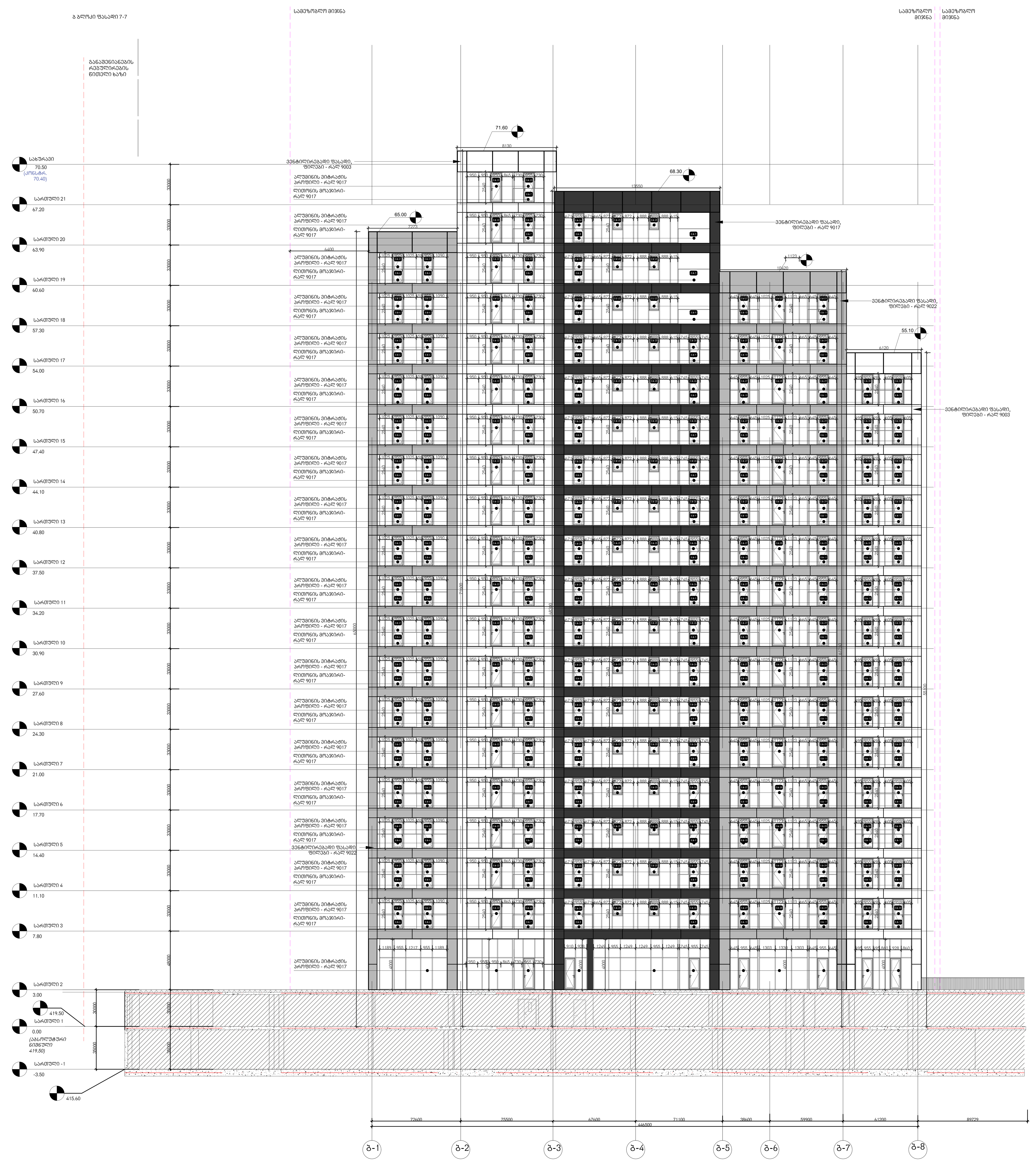

ხმალაძე
არქიტექტორები

E-mail: Giorgi@Khmaladze.ge
ზ. ანჯაფარიძის 7

Dimensions to be verified on side.

This drawing should not be scaled.

Any discrepancies should be referred to the Architect prior to work being put in hand.

This drawing is the property of Khmaladze Architects, and the drawing is issued on the condition that it is not copied, reproduced, retained or disclosed to any unauthorized person, either wholly or in part without the consent in writing of Khmaladze Architects.

პროექტის დასახელება:
მრავალბინიანი სახლი

მისამართი:
ა. ბელიაშვილის ქუჩა

დამკვეთი:
შ.პ.ს. ბლოქსი

პირობითი აღნიშვნები

- მზიდი კონსტრუქცია
- არამზიდი კონსტრუქცია
- საკადასტრო საზღვარი
- განაშენიანების რეგულირების წითელი ხაზი
- სამეზობლო მიჯნის რეგულირების ხაზი

დაკავებულობის ჯგუფი	დაკავებულობის ჯგუფის აღნიშვნა	ფერის კოდი
დამხმარე ჯგუფი (დს)		RGB: 57-57-56
სამრეწველო ჯგუფი (სწ)		RGB: 160-32-240
საქმიანი ჯგუფი (სქ)		RGB: 79-12-187
სავაჭრო ჯგუფი (სვ)		RGB: 255-0-0
სასაწყობე ჯგუფი (სწ)		RGB: 136-135-134
საცხოვრებელი ჯგუფი (სც)		RGB: 220-185-0

შენიშვნა: სახანძრო უსაფრთოების მოწყობილობების ზომები არ შეესაბამება მასშტაბს

ეტაპი: პროექტის შეთანხმება

ფურცლის ზომა A1

თარიღი

ფურცლის დასახელება:

ბ ბლოკი ფასადი 7-7

ფურცლის ნომერი:

ავტორი: გიორგი ხმალაძე

დახაზა: სესილი მეტრეველი

შეამოწმა: ლევან თავაძე

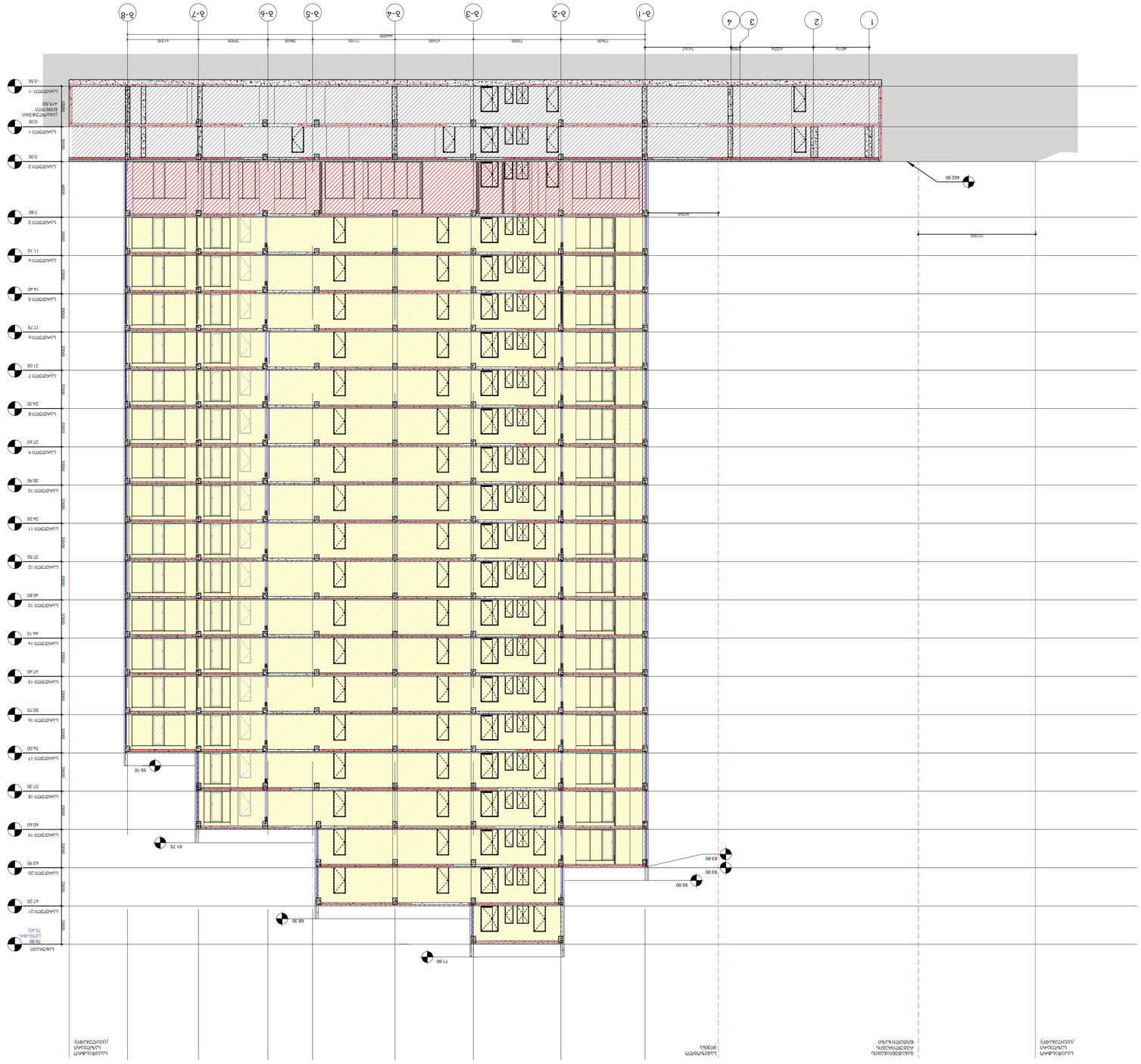

ՕԴԱՅԻՆ ՏՈՒՆ ԱՐԵՎԱԳԱՅԱՑ

ԱՐԵՎԱԳԱՅԱՑ ՏՈՒՆ

ՀԱՐԿԱՅԻՆ ՍԱՀՄԱՆԱՓԱԿՈՒՄ

ՀԱՐԿԱՅԻՆ ՍԱՀՄԱՆԱՓԱԿՈՒՄ ՉՈՒՆԵՑՈՂ ՇԵՆՔԵՐԻ ՄԱՍԵՐ

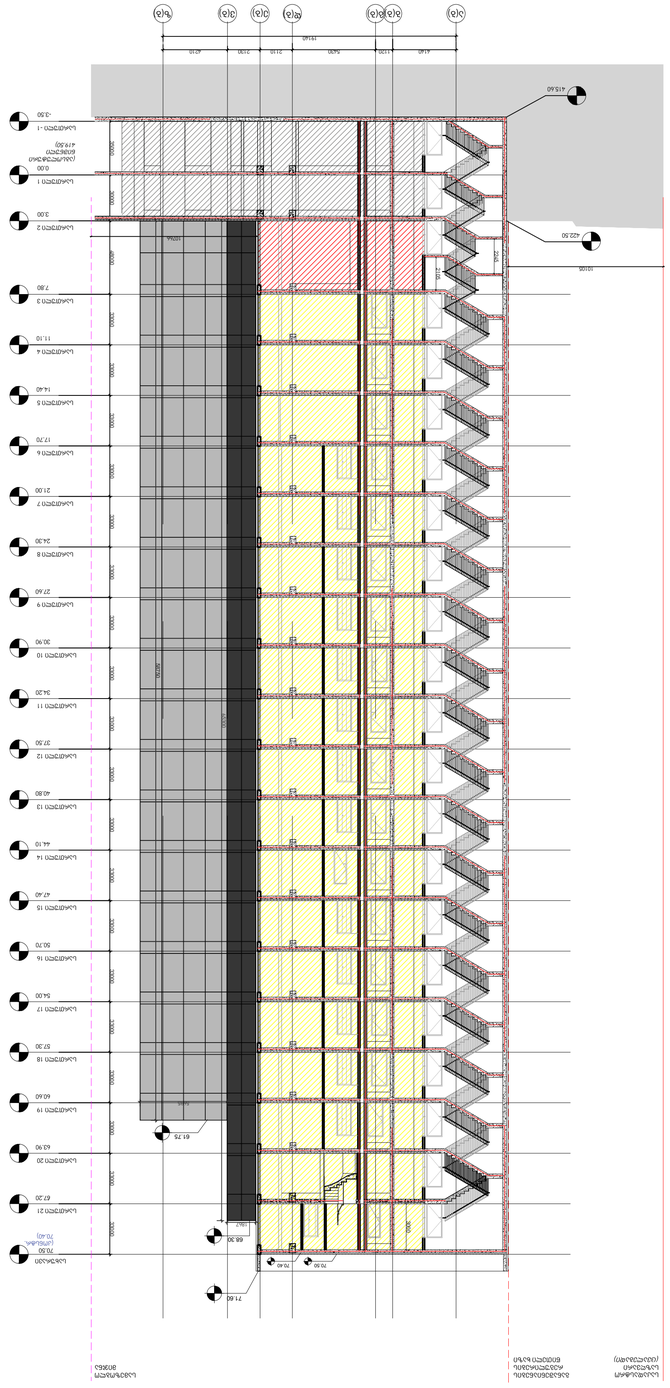
ა-ა ჭრილი ღერძი 2-2
ასაწევი ლიფტის ბოძი
ასაწევი ლიფტის ბოძი
(დამატებითი)
ასაწევი ლიფტის
ბოძის ლიანდაგის
ანკერული ნაწილი
ასაწევი ლიფტის
ბოძის ლიანდაგის
ანკერული ნაწილი
(დამატებითი)

გეგმა

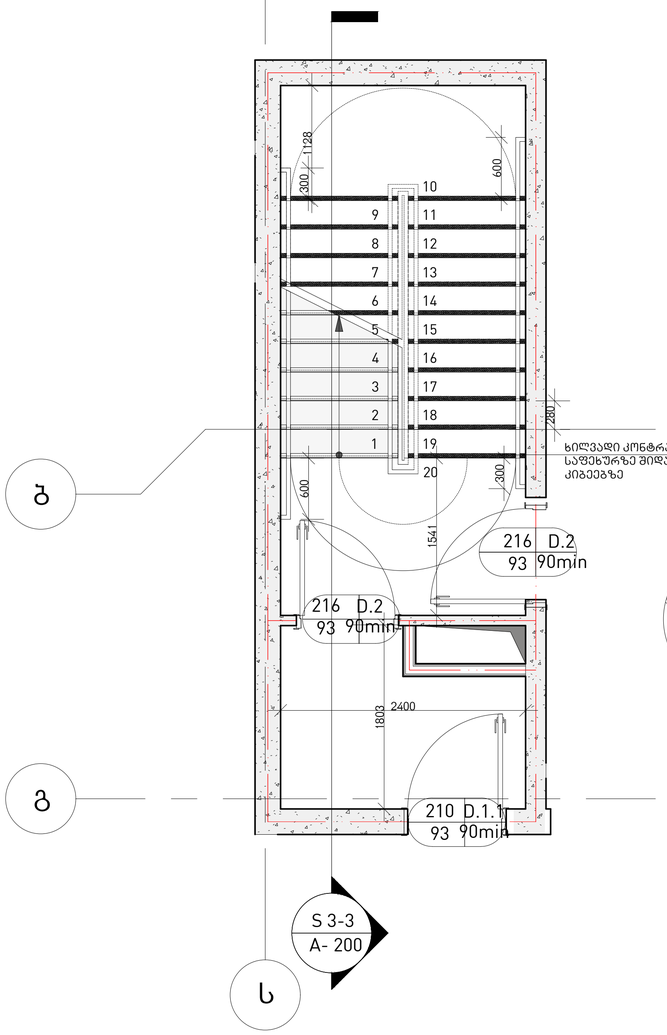

ჭრილი 3-3

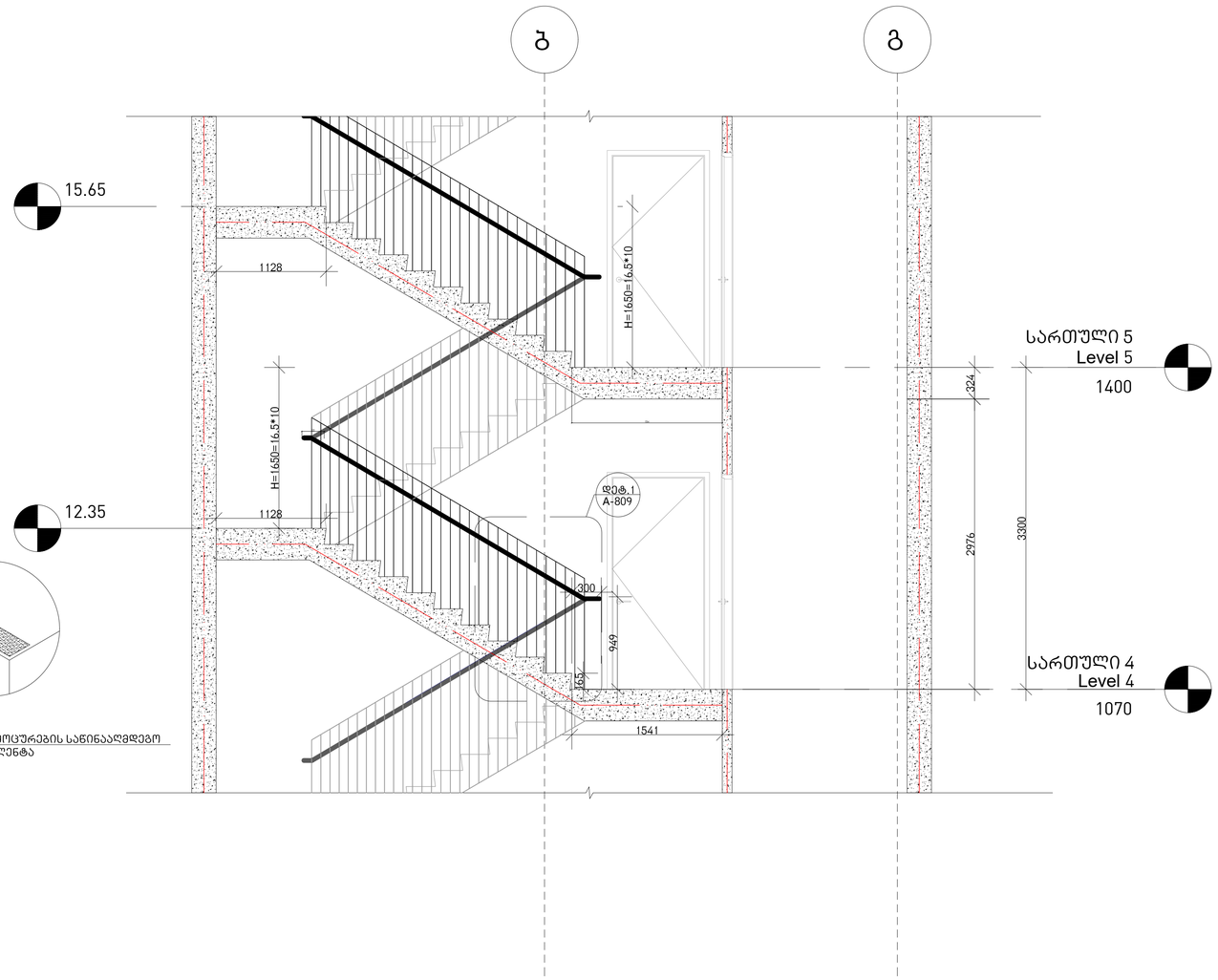

დეტალი 1

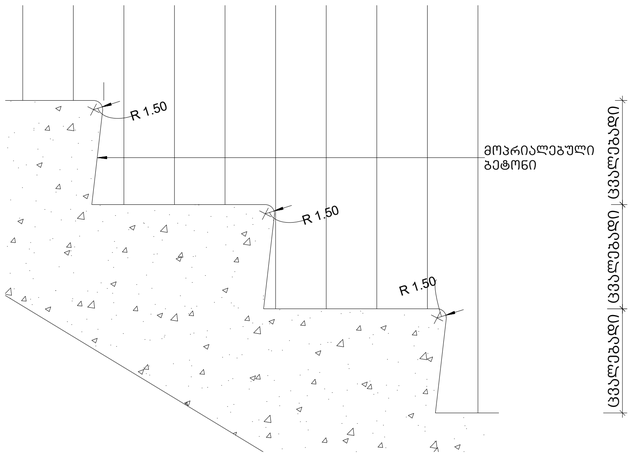

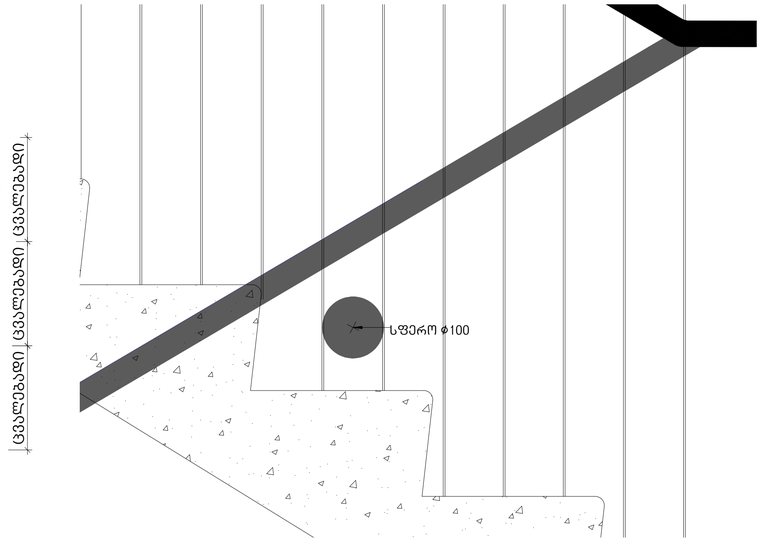

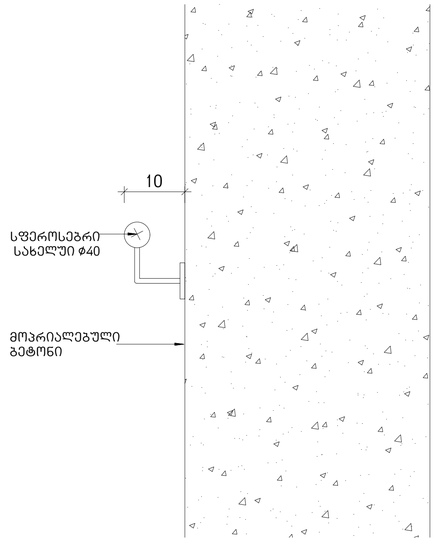

მთავარი არქიტექტორი, ავტორი:
ARCHITECT, AUTHOR:

ხმალაძე
არქიტექტორები

პროექტის დასახელება/PROJECT NAME:

მრავალფუნქციური კომპლექსი

მისამართი/ ADDRESS:

ქ. თბილისი, ჟუჩა ლუგლიანა,N 2/6 ; ქ.თბილისი, ლუგლიანას, ჩაჩავასა და გელიაშვილის ქუჩებს შორის, ნაკვეთი 09/024

დამკვეთი,მესაკუთრე/CLIENT, OWNER:

შ.პ.ს "გლოძსი"

პირობითი აღნიშვნები /LEGEND:

- მზიდი კონსტრუქცია / LOAD BEARING STRUCTURE
- არამზიდი კონსტრუქცია/PARTITION
- საკადასტრო საზღვარი
- განაშენიანების რეგულირების წითელი ხაზი
- სამეზობლო მიჯნის რეგულირების ხაზი

დაკავებულობის ჯგუფები	დაკავებულობის ჯგუფის აღნიშვნა	ფერის კოდი
დამხმარე ჯგუფი (დს)		RGB 57-57-56
საგრეწველო ჯგუფი (სგ)		RGB 160-32-240
საქმიანი ჯგუფი (სქ)		RGB 79-12-187
საკაჭრო ჯგუფი (სვ)		RGB 255-0-0
სასაწყობე ჯგუფი (სწ)		RGB 136-135-134
სასაწყობე ჯგუფი (სც)		RGB 220-185-0

***შენიშვნა**: სახანძრო უსაფრთხოების მოწყობილობების ზომები არ შეესაბამება მასშტაბს*

სტადია/STAGE	პროექტის შეთანხმება
მასშტაბი/SCALE	
ფურცლის ზომა/SHEET SIZE	A1
თარიღი/DATE	

ფურცლის სახელი /SHEET NAME
ბლოკი/BLOCK

კიბის დეტალური ნახაზები

ფურცლის N SHEET N	ა-200
ავტორი: AUTHOR:	გიორგი ხმალაძე
დახაზა: DRAWN BY:	ნუცა შონია ალექსი სოლომნიშვილი
შეამოწმა: CHECKED BY:	ლევან თავაძე

D.1 ბინის შესასვლელი კარი, ზღურბლის გარეშე

გაღების მიმართულება-მარჯვნივ | გაღების მიმართულება-მარცხნივ

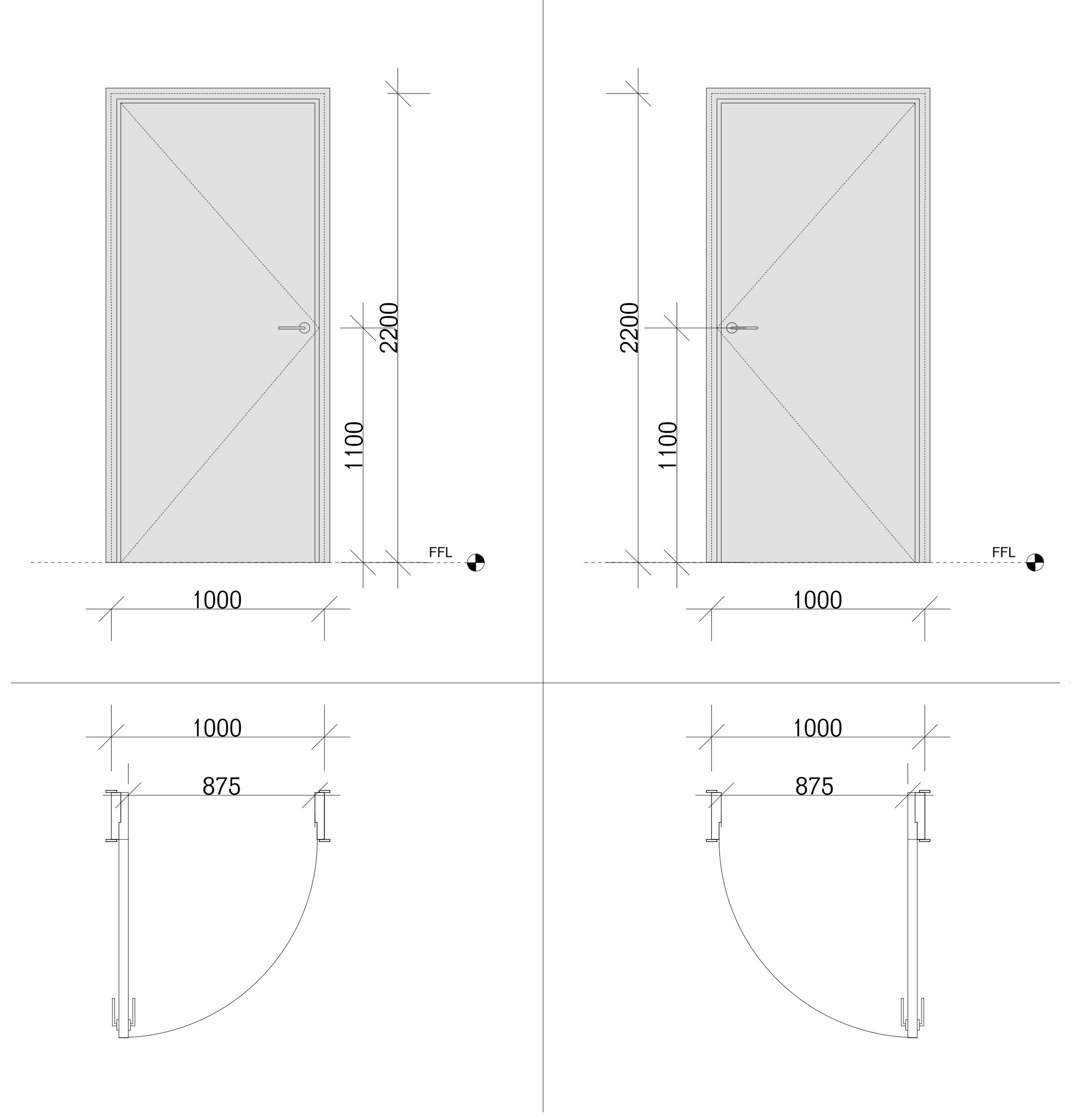

ტიპი:	D.1
სართული:	
ღიობის ზომები:	1000 mm X 2200 mm
ხანძარმედეგობა:	30 min
მდებარეობა:	ბინაში შესასვლელი

D.1.1 კიბის ტამბურში შესასვლელი კარი, ზღურბლის გარეშე

გაღების მიმართულება-მარჯვნივ | გაღების მიმართულება-მარცხნივ

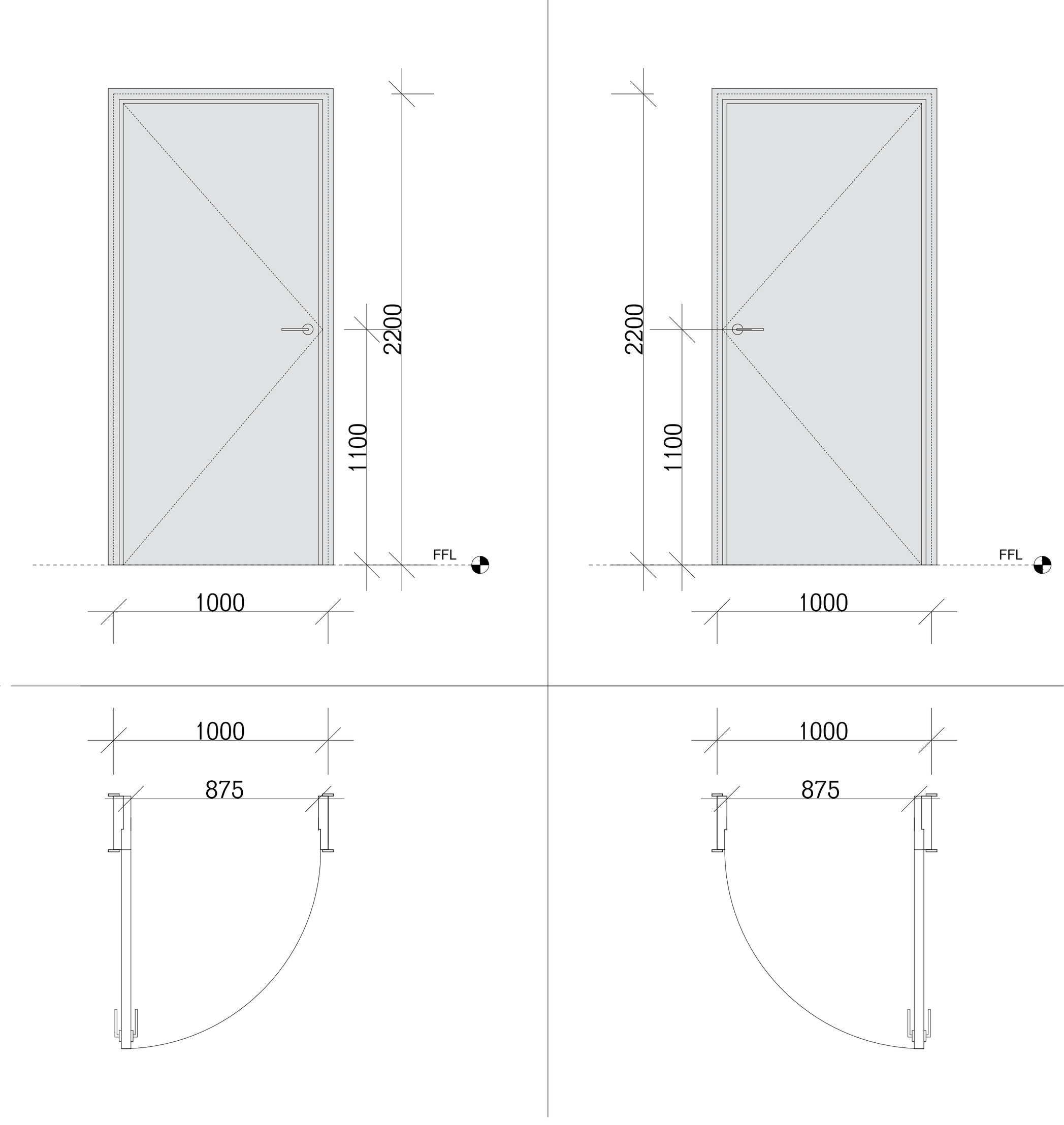

ტიპი:	D.1.1
სართული:	
ღიობის ზომები:	1000 mm X 2200 mm
ხანძარმედეგობა:	90 min
მდებარეობა:	კიბის ტამბურში შესასვლელი

D.2 კიბის უჯრედიდან გასაქცევი გზა- კარი, ზღურბლის გარეშე

გაღების მიმართულება-მარჯვნივ | გაღების მიმართულება-მარცხნივ

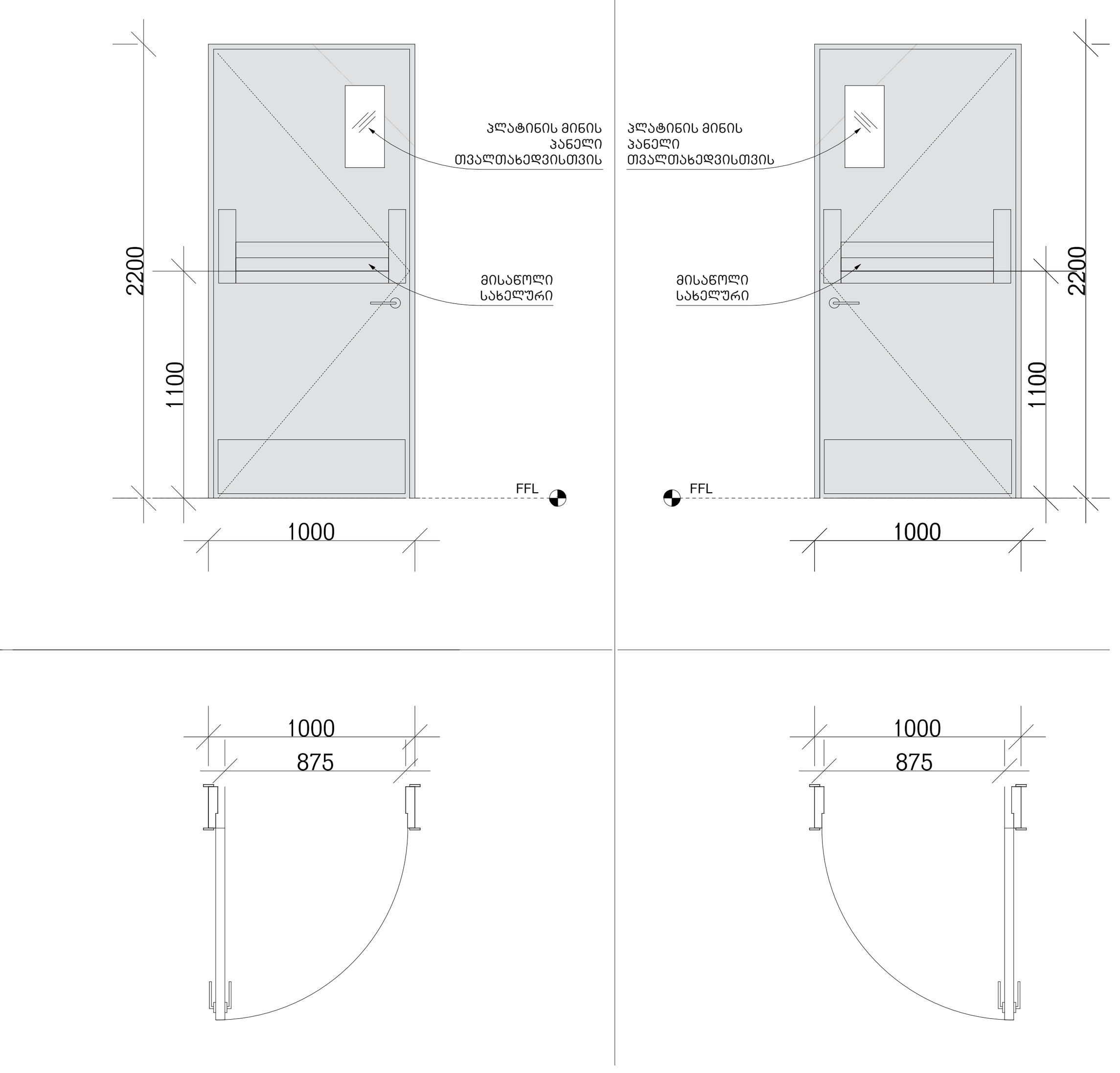

ტიპი:	D.2
სართული:	
ღიობის ზომები:	1000 mm X 2200 mm
ხანძარმედეგობა:	90 min
მდებარეობა:	კიბის უჯრედი

D.3 სახანძრო ლიფტის ჰოლში შესასვლელი კარი, ზღურბლის გარეშე

გაღების მიმართულება-მარჯვნივ | გაღების მიმართულება-მარცხნივ

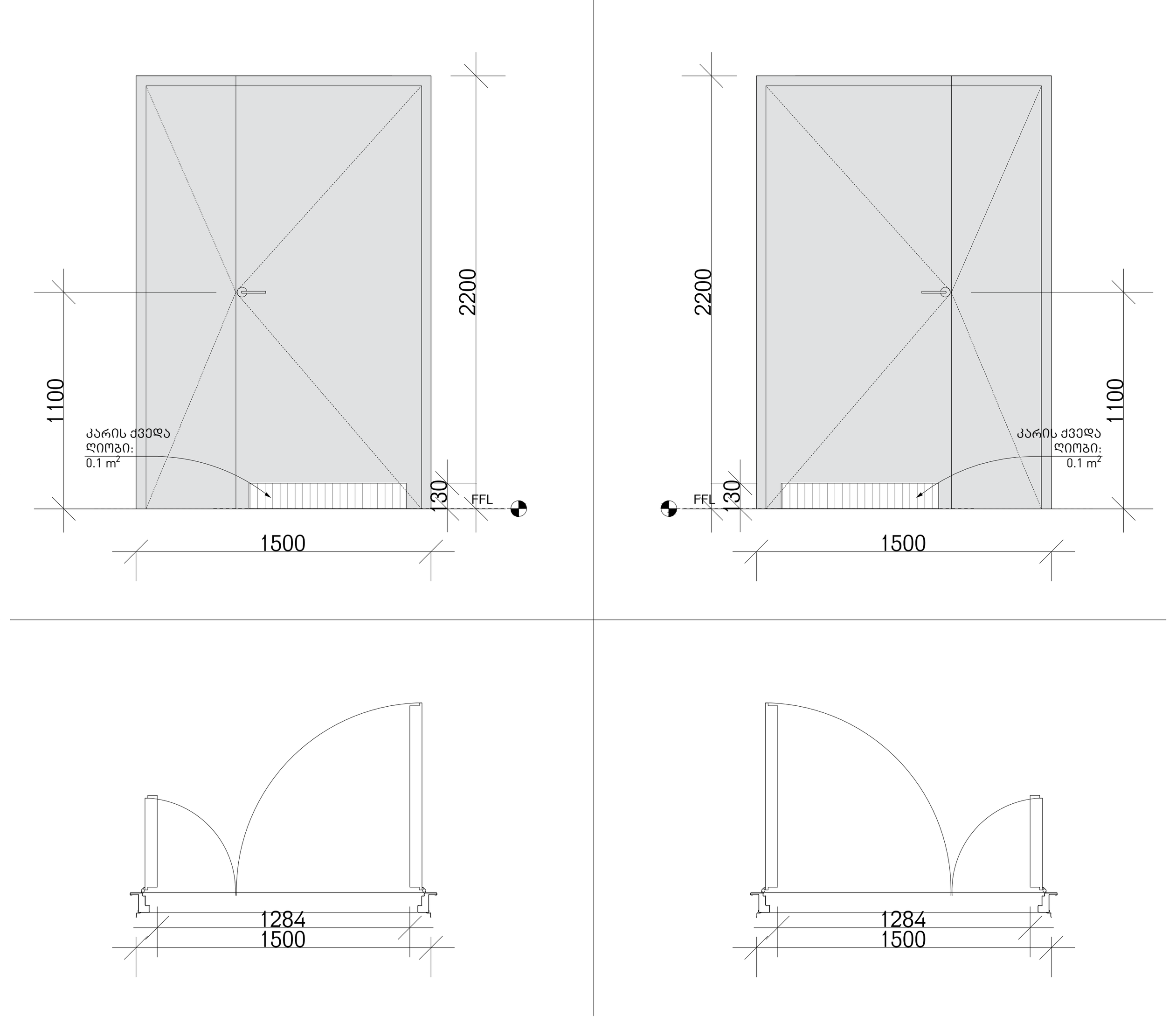

ტიპი:	D.3
სართული:	
ღიობის ზომები:	1500 mm X 2200 mm
ხანძარმედეგობა:	90 min
მდებარეობა:	ლიფტის ჰოლში შესასვლელი

D.4 წყლის კარადის კარი

გაღების მიმართულება-მარჯვნივ

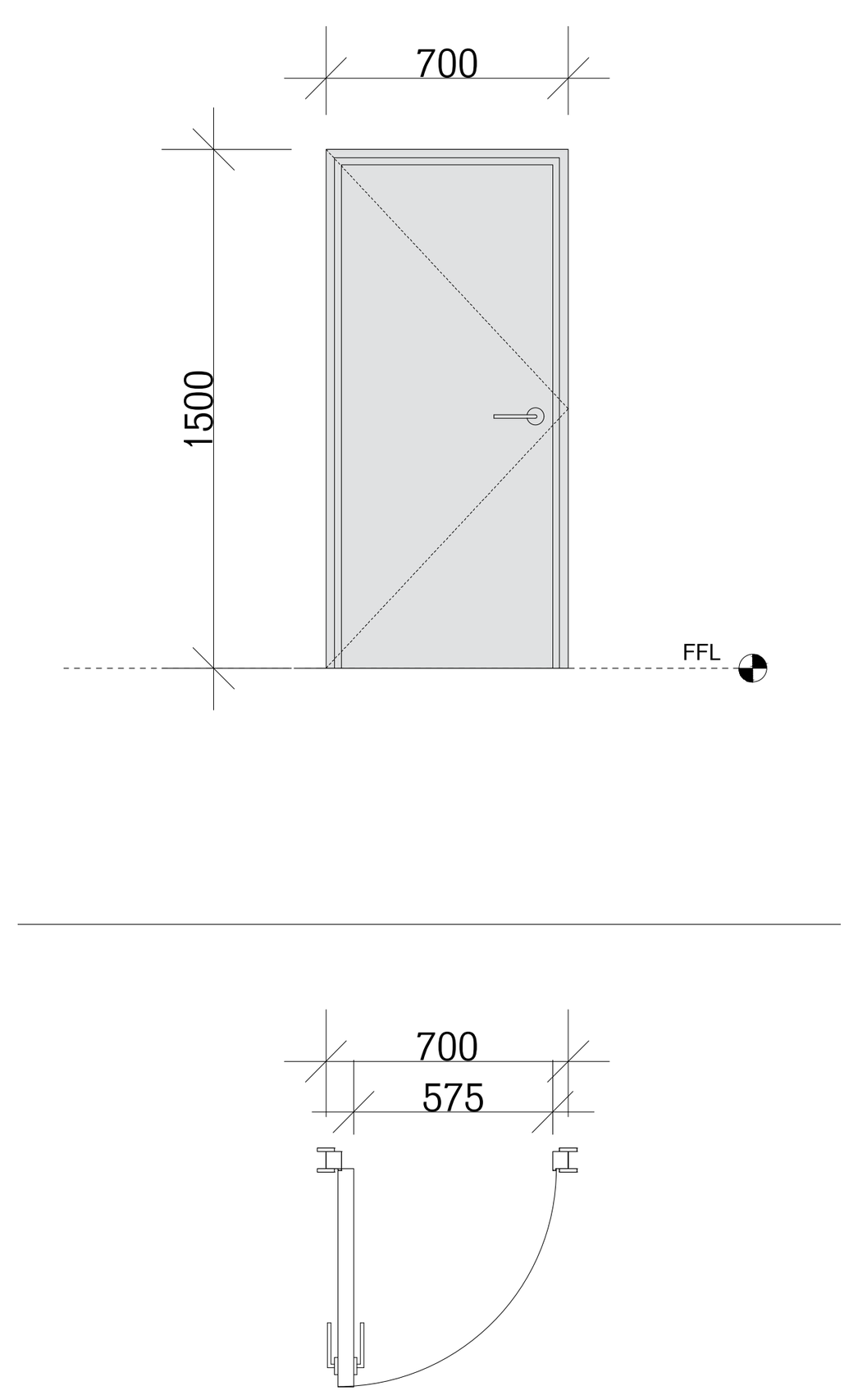

ტიპი:	D.4
სართული:	
ღიობის ზომები:	700 mm X 1500 mm
ხანძარმედეგობა:	90 min
მდებარეობა:	

D.5. გარედან შესასვლელი კარი, ზღურბლის გარეშე

გაღების მიმართულება-მარჯვნივ | გაღების მიმართულება-მარცხნივ

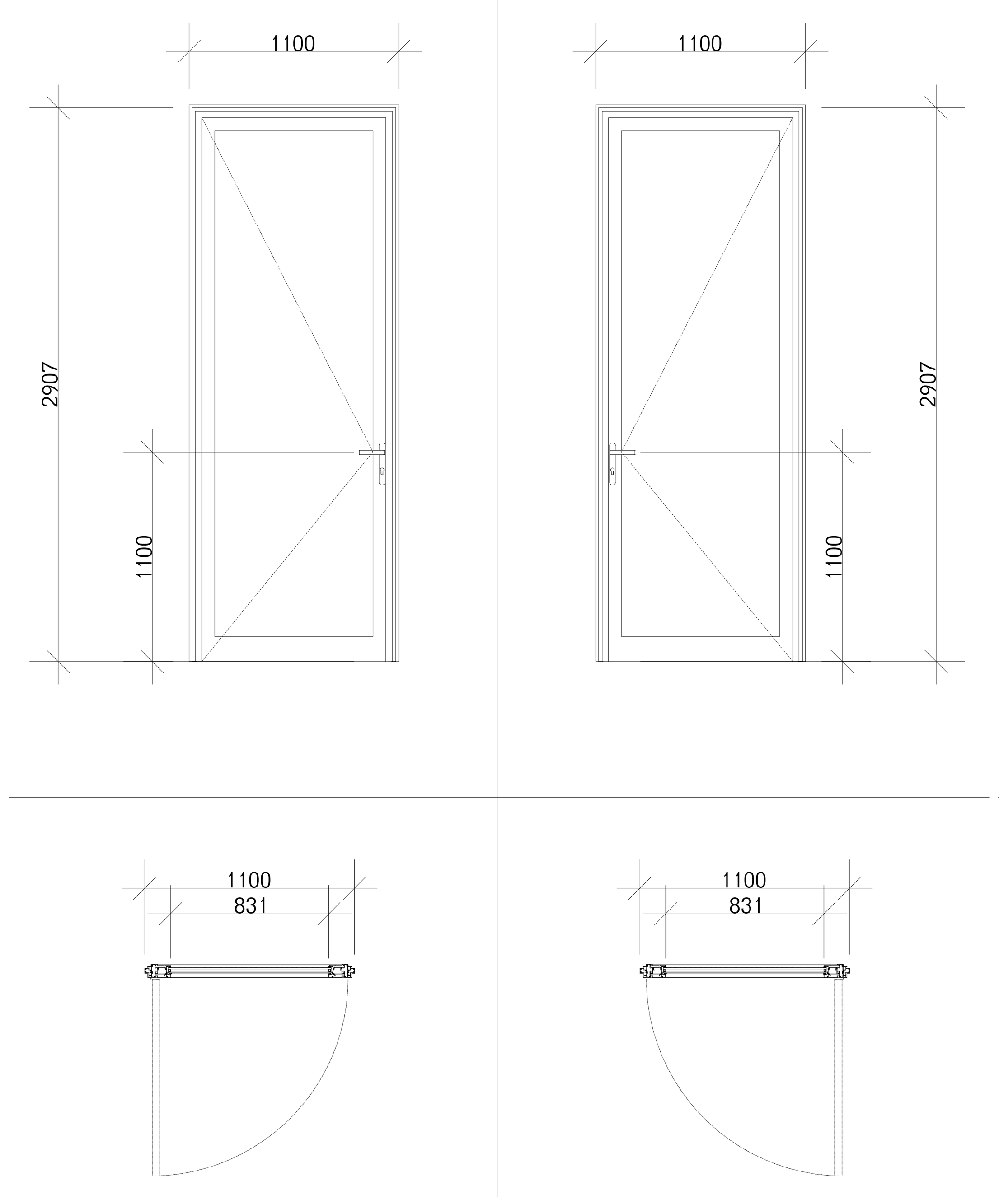

ტიპი:	D.5.
სართული:	
ღიობის ზომები:	1100 mm X 2907 mm
ხანძარმედეგობა:	30 min
მდებარეობა:	გარედან შესასვლელი კარი
შენიშვნა:	მოცემული კარის სიმაღლეები განსხვავებულია და იცვლება ფასადზე ვიტრაჟების დანაყოფების მიხედვით

D.5.1 გარედან შესასვლელი კარი, ზღურბლის გარეშე

გაღების მიმართულება-მარჯვნივ | გაღების მიმართულება-მარცხნივ

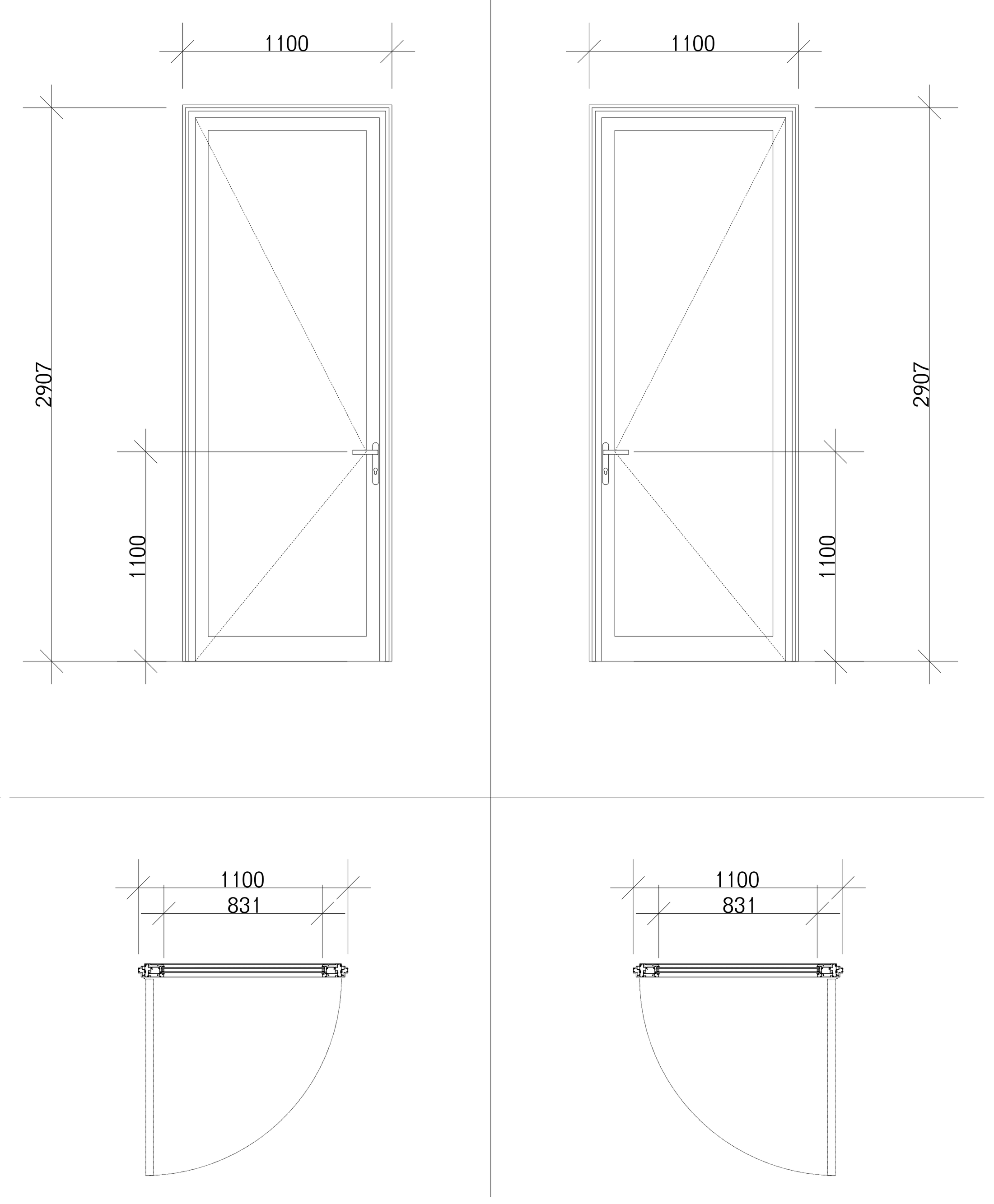

ტიპი:	D.5.1
სართული:	
ღიობის ზომები:	1100 mm X 2907 mm
ხანძარმედეგობა:	90 min
მდებარეობა:	გარედან შესასვლელი კარი
შენიშვნა:	მოცემული კარის სიმაღლეები განსხვავებულია და იცვლება ფასადზე ვიტრაჟების დანაყოფების მიხედვით

D.6 სახურავზე გასასვლელი კარი, ზღურბლის გარეშე

გაღების მიმართულება-მარჯვნივ | გაღების მიმართულება-მარცხნივ

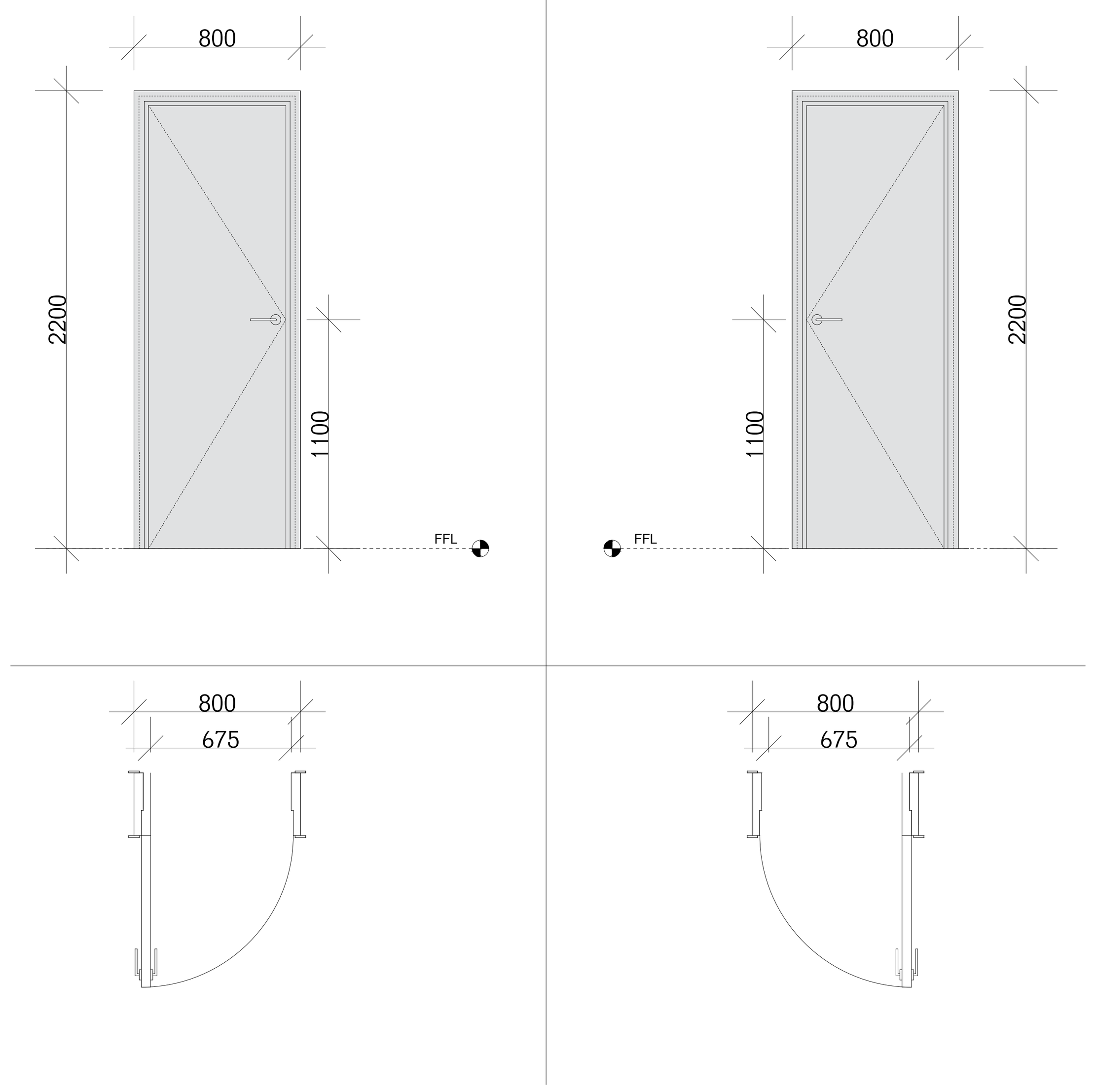

ტიპი:	D.6
სართული:	
ღიობის ზომები:	800 mm X 2200 mm
ხანძარმედეგობა:	90 min
მდებარეობა:	სახურავზე გასასვლელი კარი

D.7 დენის კარადის კარი

გაღების მიმართულება-ორფრთიანი

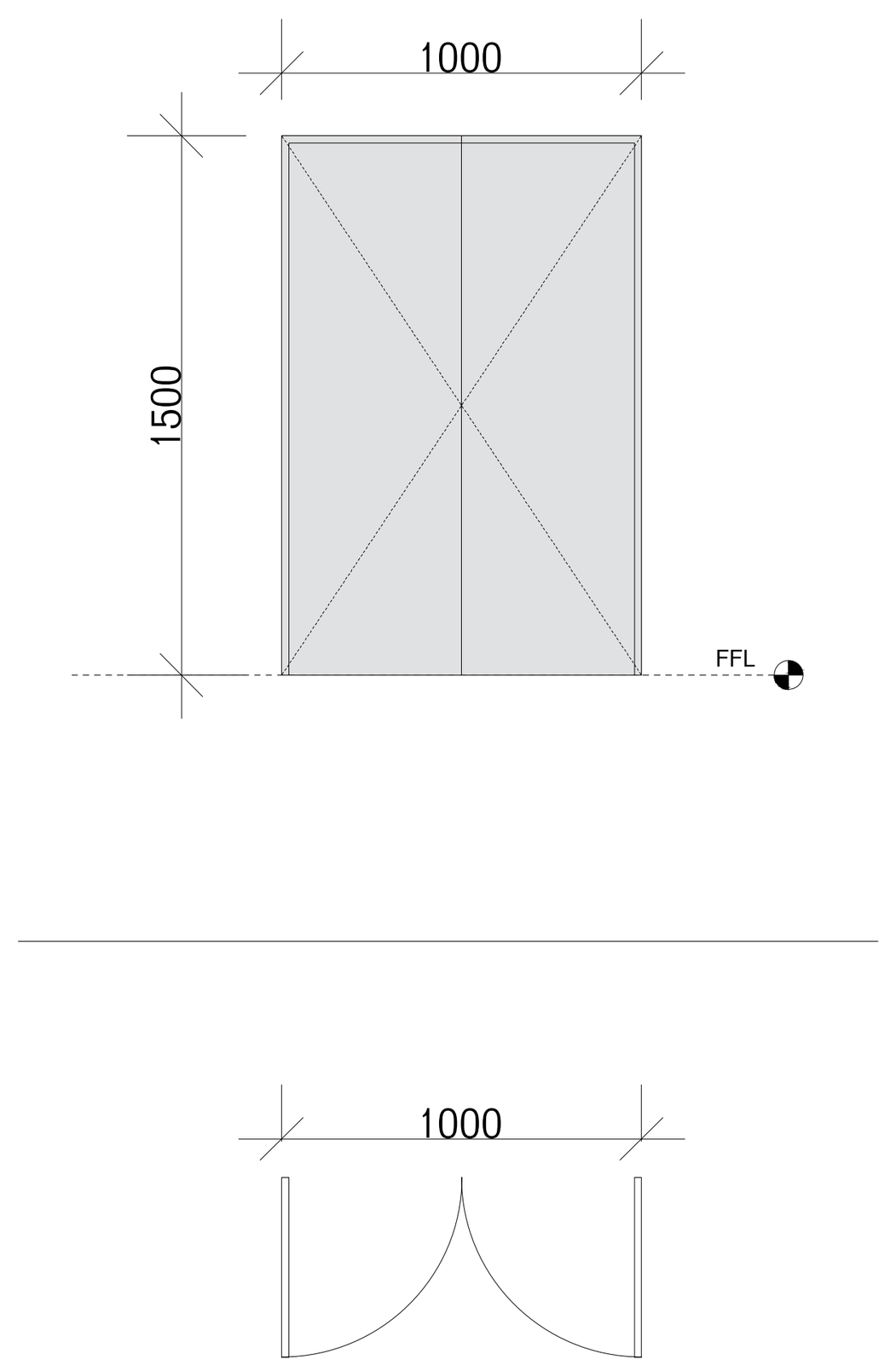

ტიპი:	D.7
სართული:	
ღიობის ზომები:	1000 mm X 1500 mm
ხანძარმედეგობა:	90 min
მდებარეობა:	

მთავარი არქიტექტორი, ავტორი:
ARCHITECT, AUTHOR:

ხმალაძე
არქიტექტორები

პროექტის დასახელება/PROJECT NAME:
მრავალფუნქციური კომპლექსი

მისამართი/ ADDRESS:
ქ. თბილისი, ქუჩა ლუბლიანა,N 2/6 ;
ქ.თბილისი, ლუბლიანას, ჩარაბასა და ბელიაშვილის ქუჩებს შორის, ნაკვეთი 09/024

დამკვეთი,მესაკუთრე/CLIENT, OWNER:
შ.პ.ს "ბლოქსი"

პირობითი აღნიშვნები /LEGEND:

- მზიდი კონსტრუქცია LOAD BEARING STRUCTURE
- არამზიდი კონსტრუქცია/PARTITION
- საკადასტრო საზღვარი
- განაშენიანების რეგულირების წითელი ხაზი
- სამეზობლო მიჯნის რეგულირების ხაზი

დაკავებულობის ჯგუფები	დაკავებულობის ჯგუფის აღნიშვნა	ფერის კოდი
დამხმარე ჯგუფი (დს)		RGB 57-57-56
სამრეწველო ჯგუფი (სმ)		RGB 160-32-240
საქმიანი ჯგუფი (სქ)		RGB 79-12-187
სავაჭრო ჯგუფი (სვ)		RGB 255-0-0
სასაწყობე ჯგუფი (სწ)		RGB 136-135-134
სასაწყობე ჯგუფი (სვ)		RGB 220-185-0

შენიშვნა: სახანძრო უსაფრთხოების მოწყობილობების ზომები არ შეესაბამება მასშტაბს

სტადია/STAGE	პროექტის შეთანხმება
მასშტაბი/SCALE	
ფურცლის ზომა/SHEET SIZE	A1
თარიღი/DATE	
ფურცლის სახელი /SHEET NAME ბლოკი/BLOCK	

კარის ტიპების დეტალური ნახაზები

ფურცლის N
SHEET N
ა-206

ავტორი:
AUTHOR:
გიორგი ხმალაძე

დახაზა:
DRAWN BY:
ნუცა შონია
ალექსი სოლომნიშვილი

შეამოწმა:
CHECKED BY:
ლევან თავაძე

მისაწვდომი, საფეხმავლო პანდუსი დ-3

ფასადი

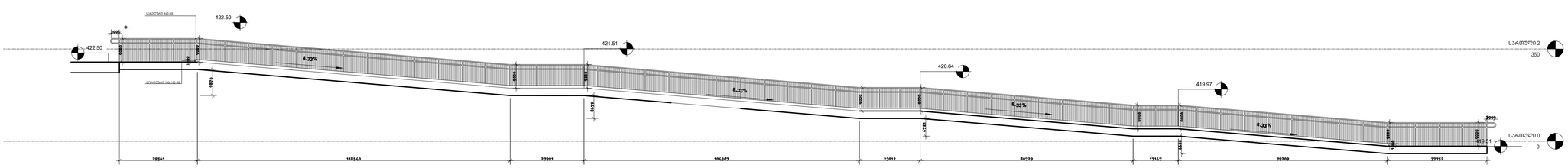

გეგმა

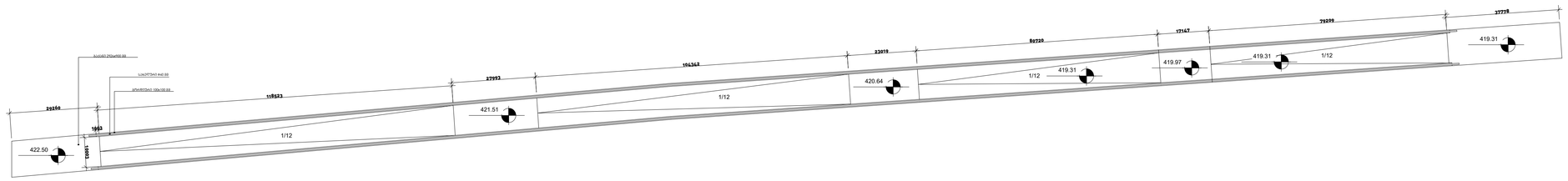

სახურავის გეგმა



ჭრილი

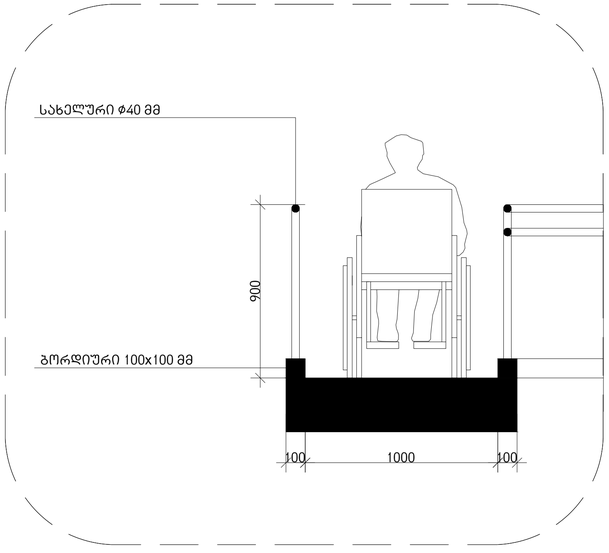

დეტალი 1

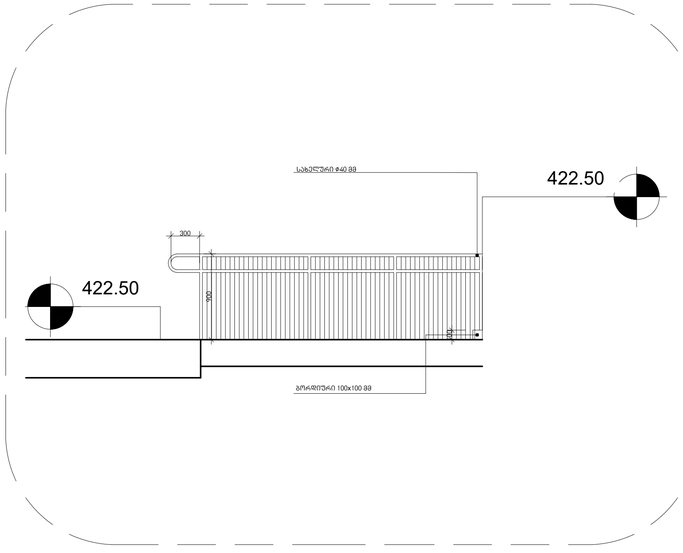

მთავარი არქიტექტორი, ავტორი:
ARCHITECT, AUTHOR:

ᲒᲛᲐᲚᲐᲫᲔ
არქიტექტორები

პროექტის დასახელება/PROJECT NAME:
მრავალფუნქციური კომპლექსი

მისამართი/ ADDRESS:
ქ. თბილისი, ქუჩა ლუბლიანა,N 2/6 ; ქ.თბილისი, ლუბლიანას, ჩაჩავასა და გელიაშვილის ქუჩებს შორის, ნაკვეთი 09/024

დამკვეთი,მესაკუთრე/CLIENT, OWNER:
შ.პ.ს "გლოქსი"

პირობითი აღნიშვნები /LEGEND:

- მზიდი კონსტრუქცია
- არამზიდი კონსტრუქცია
- საკადასტრო საზღვარი
- განაშენიანების რეგულირების წითელი ხაზი
- სამეზობლო მიჯნის რეგულირების ხაზი

დაკავებულობის ჯგუფები	დაკავებულობის ჯგუფის აღნიშვნა	ფერის კოდი
დამხმარე ჯგუფი (დს)		RGB 57-57-56
სამრეწველო ჯგუფი (სმ)		RGB 160-32-240
საქმიანი ჯგუფი (სქ)		RGB 79-12-187
სავაჭრო ჯგუფი (სვ)		RGB 255-0-0
სასაწყობე ჯგუფი (სწ)		RGB 136-135-134
სასაწყობე ჯგუფი (სც)		RGB 220-185-0

შენიშვნა: *სახანძრო უსაფრთხოების მოწყობილობების ზომები არ შეესაბამება მასშტაბს*

სტადია/**STAGE** პროექტის შეთანხმება

მასშტაბი/**SCALE**

ფურცლის ზომა/**SHEET SIZE** A1

თარიღი/**DATE**

ფურცლის სახელი /**SHEET NAME**
ბლოკი/**BLOCK**

მისაწვდომი პანდუსის დეტალური ნახაზები

ფურცლის N
SHEET N ა-201-1

ავტორი: გიორგი ხმალაძე
AUTHOR:

დახაზა: ნუცა შონია
DRAWN BY:
ალექსი სოლომნიშვილი

შეამოწმა: ლევან თავაძე
CHECKED BY:

სართული -1

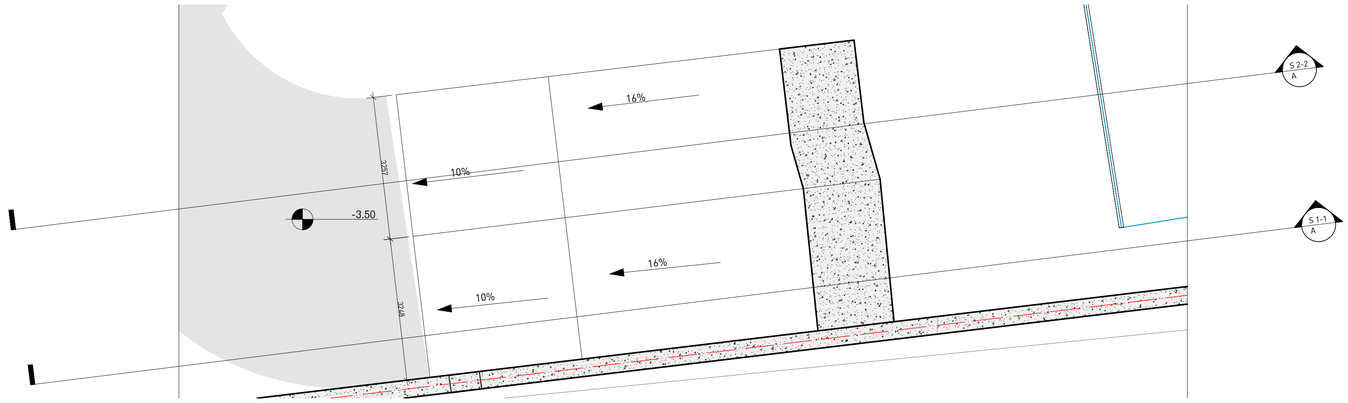

სართული G

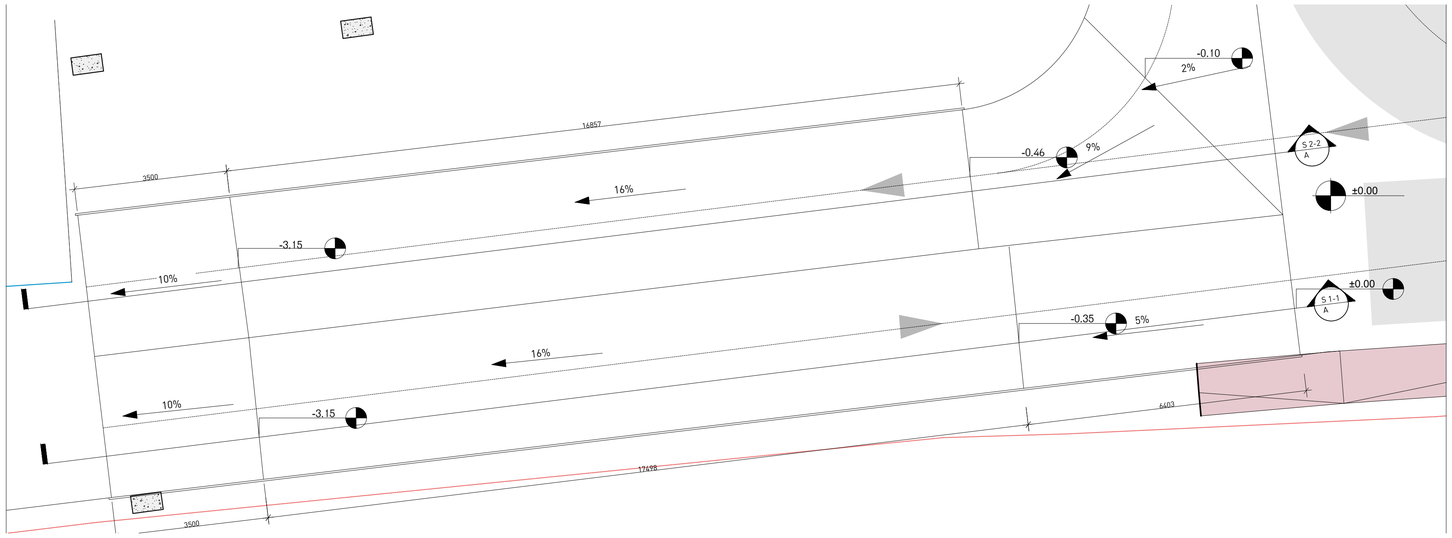

ჭრილი 1-1

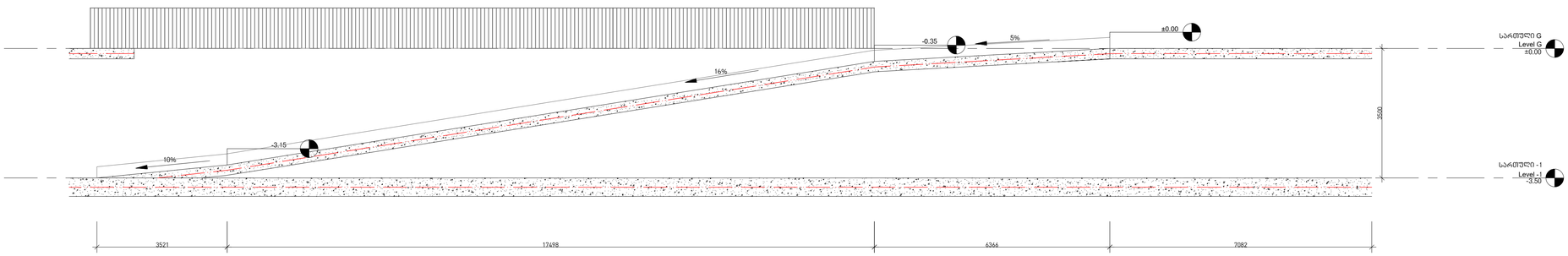

ჭრილი 2-2

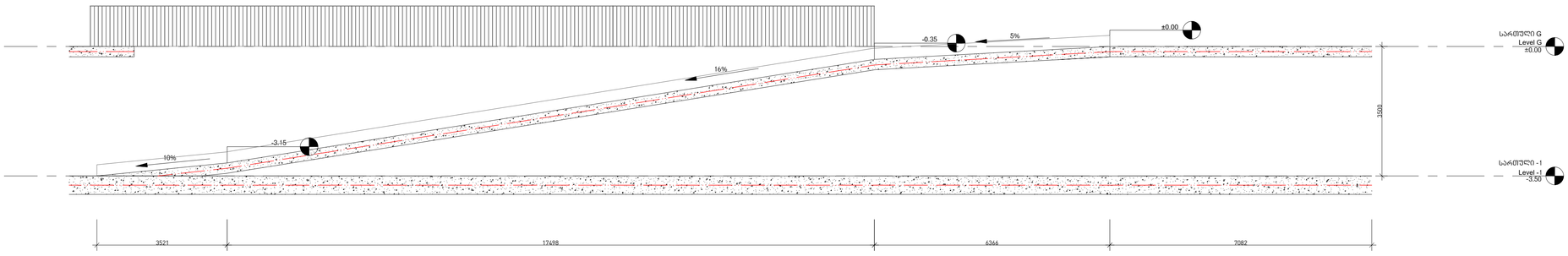

მთავარი არქიტექტორი, ავტორი:
ARCHITECT, AUTHOR:

ხმალაძე
არქიტექტორები

პროექტის დასახელება/PROJECT NAME:

მრავალფუნქციური კომპლექსი

მისამართი/ ADDRESS:

ქ. თბილისი, ჟუჩა ლუბლიანა,N 2/6 ;
ქ.თბილისი, ლუბლიანას, ჩაჩავასა და გელიაშვილის ქუჩებს შორის, ნაკვეთი 09/024

დამკვეთი,მესაკუთრე/CLIENT, OWNER:

შ.პ.ს "ბლოქსი"

პირობითი აღნიშვნები /LEGEND:

- მზიდი კონსტრუქცია / LOAD BEARING STRUCTURE
- არამზიდი კონსტრუქცია/PARTITION
- საკადასტრო საზღვარი
- განაშენიანების რეგულირების წითელი ხაზი
- სამეზობლო მიჯნის რეგულირების ხაზი

დაკავებულობის ჯგუფები	დაკავებულობის ჯგუფის აღნიშვნა	ფერის კოდი
დამხმარე ჯგუფი (დს)		RGB 57-57-56
საგრეწველო ჯგუფი (სმ)		RGB 160-32-240
საძმიანი ჯგუფი (სძ)		RGB 79-12-187
სავაჭრო ჯგუფი (სვ)		RGB 255-0-0
სასაწყობე ჯგუფი (სწ)		RGB 136-135-134
სასაწყობე ჯგუფი (სც)		RGB 220-185-0

***შენიშვნა**: სახანძრო უსაფრთხოების მოწყობილობების ზომები არ შეესაბამება მასშტაბს*

სტადია/STAGE	პროექტის შეთანხმება
მასშტაბი/SCALE	
ფურცლის ზომა/SHEET SIZE	A1
თარიღი/DATE	

ფურცლის სახელი /SHEET NAME
ბლოკი/BLOCK

პანდუსის დეტალური ნახაზები

ფურცლის N SHEET N	ა-201
ავტორი: AUTHOR:	გიორგი ხმალაძე
დახაზა: DRAWN BY:	ნუცა შონია ალექსი სოლომნიშვილი
შეამოწმა: CHECKED BY:	ლევან თავაძე

გეგმა

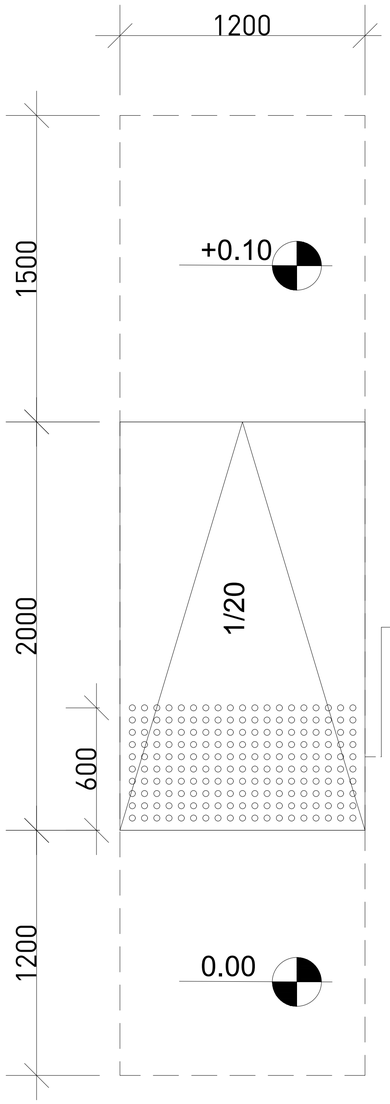

ამოცნობადი გამაფრთხილებელი

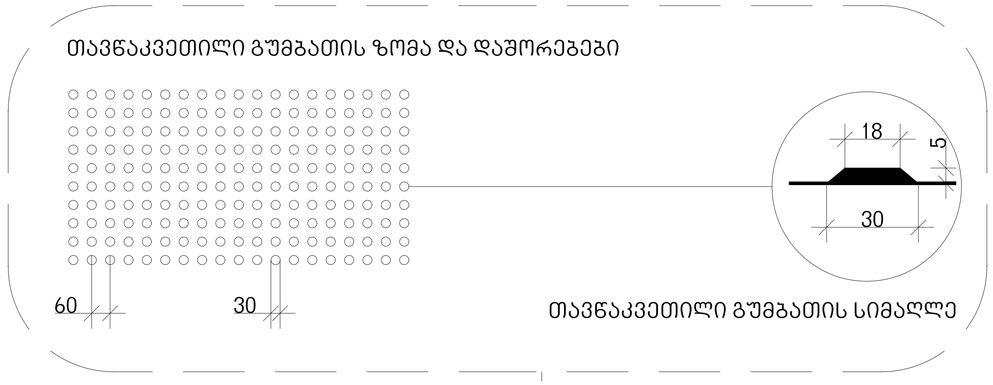

მთავარი არქიტექტორი, ავტორი:
ARCHITECT, AUTHOR:

ხმალაძე
არქიტექტორები

პროექტის დასახელება/PROJECT NAME:

მრავალფუნქციური კომპლექსი

მისამართი/ ADDRESS:

ქ. თბილისი, ქუჩა ლუბლიანა,N 2/6 ;
ქ.თბილისი, ლუბლიანას, ჩაჩავასა და გელიაშვილის ქუჩებს შორის,
ნაკვეთი 09/024

დამკვეთი,მესაკუთრე/CLIENT, OWNER:

შ.პ.ს "გლოქსი"

პირობითი აღნიშვნები /LEGEND:

- მზიდი კონსტრუქცია / LOAD BEARING STRUCTURE
- არამზიდი კონსტრუქცია/PARTITION
- საკადასტრო საზღვარი
- განაშენიანების რეგულირების წითელი ხაზი
- სამეზობლო მიჯნის რეგულირების ხაზი

დაკავებულობის ჯგუფები	დაკავებულობის ჯგუფის აღნიშვნა	ფერის კოდი
დამხმარე ჯგუფი (დს)		RGB 57-57-56
საგრეწველო ჯგუფი (სმ)		RGB 160-32-240
საქმიანი ჯგუფი (სქ)		RGB 79-12-187
სავაჭრო ჯგუფი (სვ)		RGB 255-0-0
სასაწყობე ჯგუფი (სწ)		RGB 136-135-134
სასაწყობე ჯგუფი (სც)		RGB 220-185-0

შენიშვნა: *სახანძრო უსაფრთხოების მოწყობილობების ზომები არ შეესაბამება მასშტაბს*

სტადია/STAGE	პროექტის შეთანხმება
მასშტაბი/SCALE	
ფურცლის ზომა/SHEET SIZE	A1
თარიღი/DATE	

ფურცლის სახელი /SHEET NAME
ბლოკი/BLOCK

ბორდიურის პანდუსი

ფურცლის N SHEET N	ა-201-2
ავტორი: AUTHOR:	გიორგი ხმალაძე
დახაზა: DRAWN BY:	ნუცა შონია ალექსი სოლომნიშვილი
შეამოწმა: CHECKED BY:	ლევან თავაძე

გეგმა

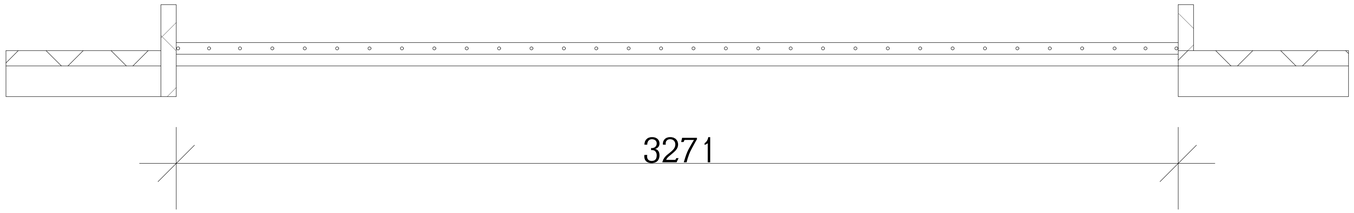

ფასადი

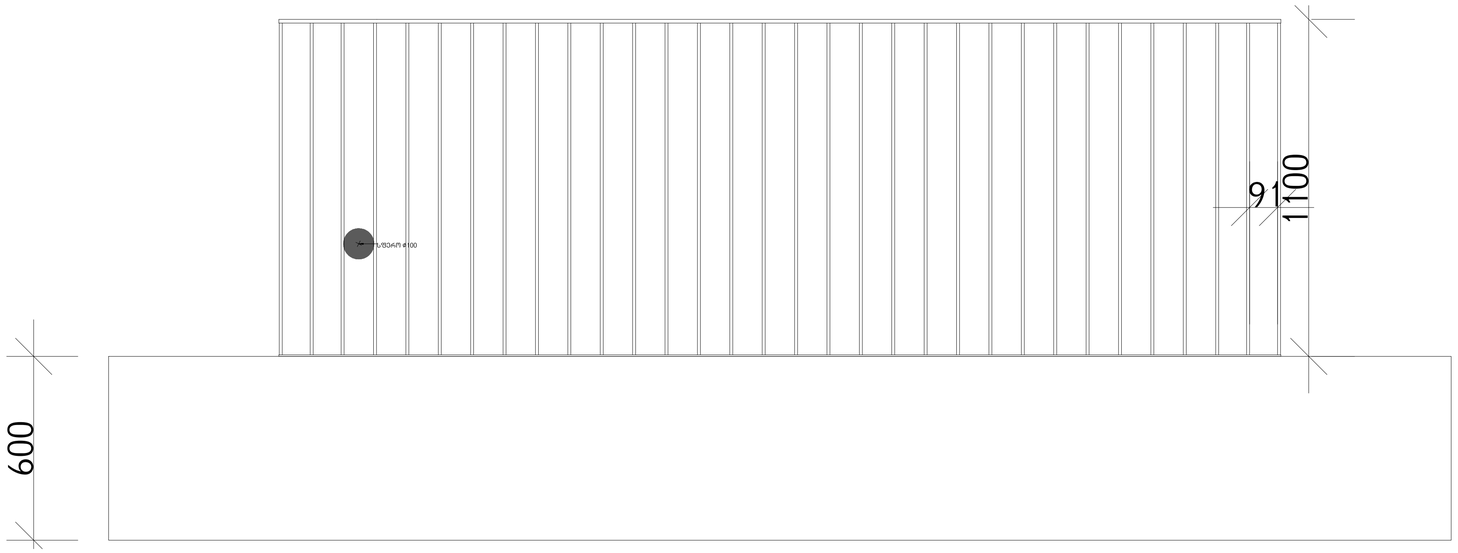

ჭრილი

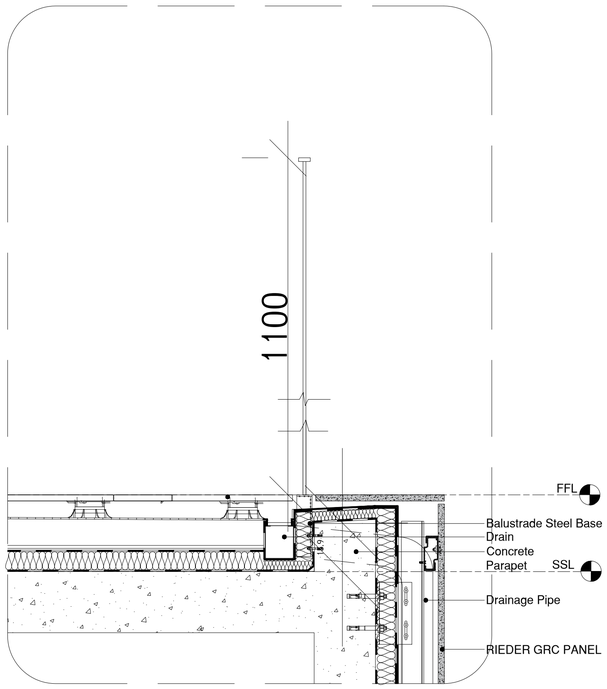

მთავარი არქიტექტორი, ავტორი:
ARCHITECT, AUTHOR:

ხმალაძე
არქიტექტორები

პროექტის დასახელება/PROJECT NAME:

მრავალფუნქციური კომპლექსი

მისამართი/ ADDRESS:

ქ. თბილისი, ქუჩა ლუგლიანა,N 2/6 ;
ქ.თბილისი, ლუგლიანას, ჩაჩავასა და გელიაშვილის ქუჩებს შორის,
ნაკვეთი 09/024

დამკვეთი,მესაკუთრე/CLIENT, OWNER:

შ.პ.ს "ბლოქსი"

პირობითი აღნიშვნები /LEGEND:

- მზიდი კონსტრუქცია / LOAD BEARING STRUCTURE
- არამზიდი კონსტრუქცია/PARTITION
- საკადასტრო საზღვარი
- განაშენიანების რეგულირების წითელი ხაზი
- სამეზობლო მიჯნის რეგულირების ხაზი

დაკავებულობის ჯგუფები	დაკავებულობის ჯგუფის აღნიშვნა	ფერის კოდი
დამხმარე ჯგუფი (დს)		RGB 57-57-56
საგრეწველო ჯგუფი (სმ)		RGB 160-32-240
საქმიანი ჯგუფი (სქ)		RGB 79-12-187
სავაჭრო ჯგუფი (სვ)		RGB 255-0-0
სასაწყობე ჯგუფი (სწ)		RGB 136-135-134
სასაწყობე ჯგუფი (სგ)		RGB 220-185-0

შენიშვნა: *სახანძრო უსაფრთხოების მოწყობილობების ზომები არ შეესაბამება მასშტაბს*

სტადია/STAGE	პროექტის შეთანხმება
მასშტაბი/SCALE	
ფურცლის ზომა/SHEET SIZE	A1
თარიღი/DATE	

ფურცლის სახელი /SHEET NAME
ბლოკი/BLOCK

აივნის მოაჯირის ტიპიური ნახაზი

ფურცლის N SHEET N	ა-203
ავტორი: AUTHOR:	გიორგი ხმალაძე
დახაზა: DRAWN BY:	ნუცა შონია ალექსი სოლომნიშვილი
შეამოწმა: CHECKED BY:	ლევან თავაძე

გეგმა

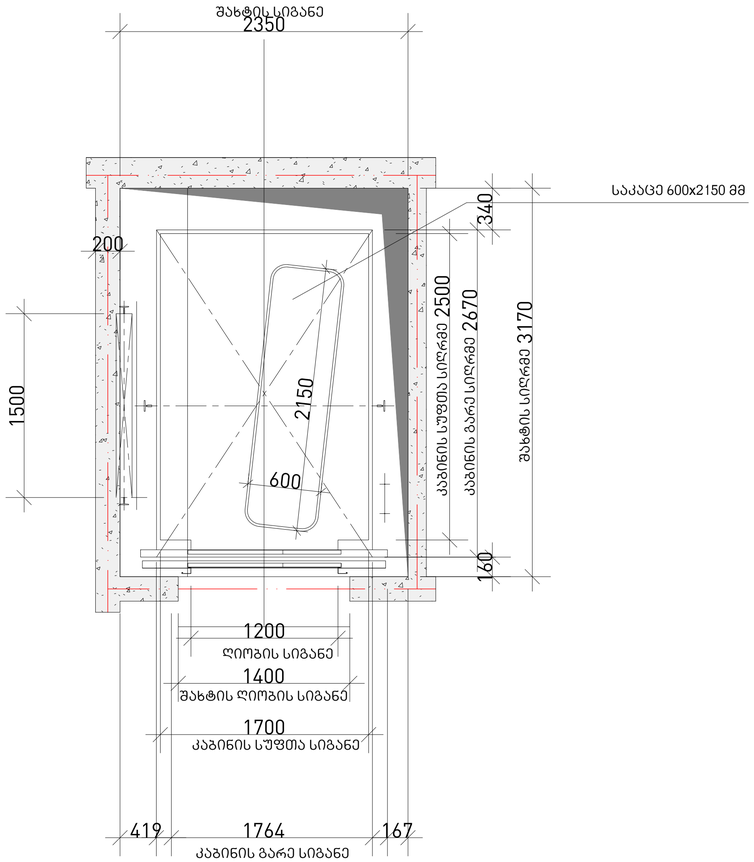

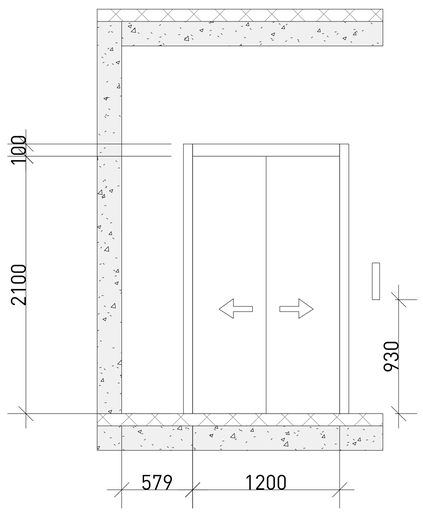

ჭრილი

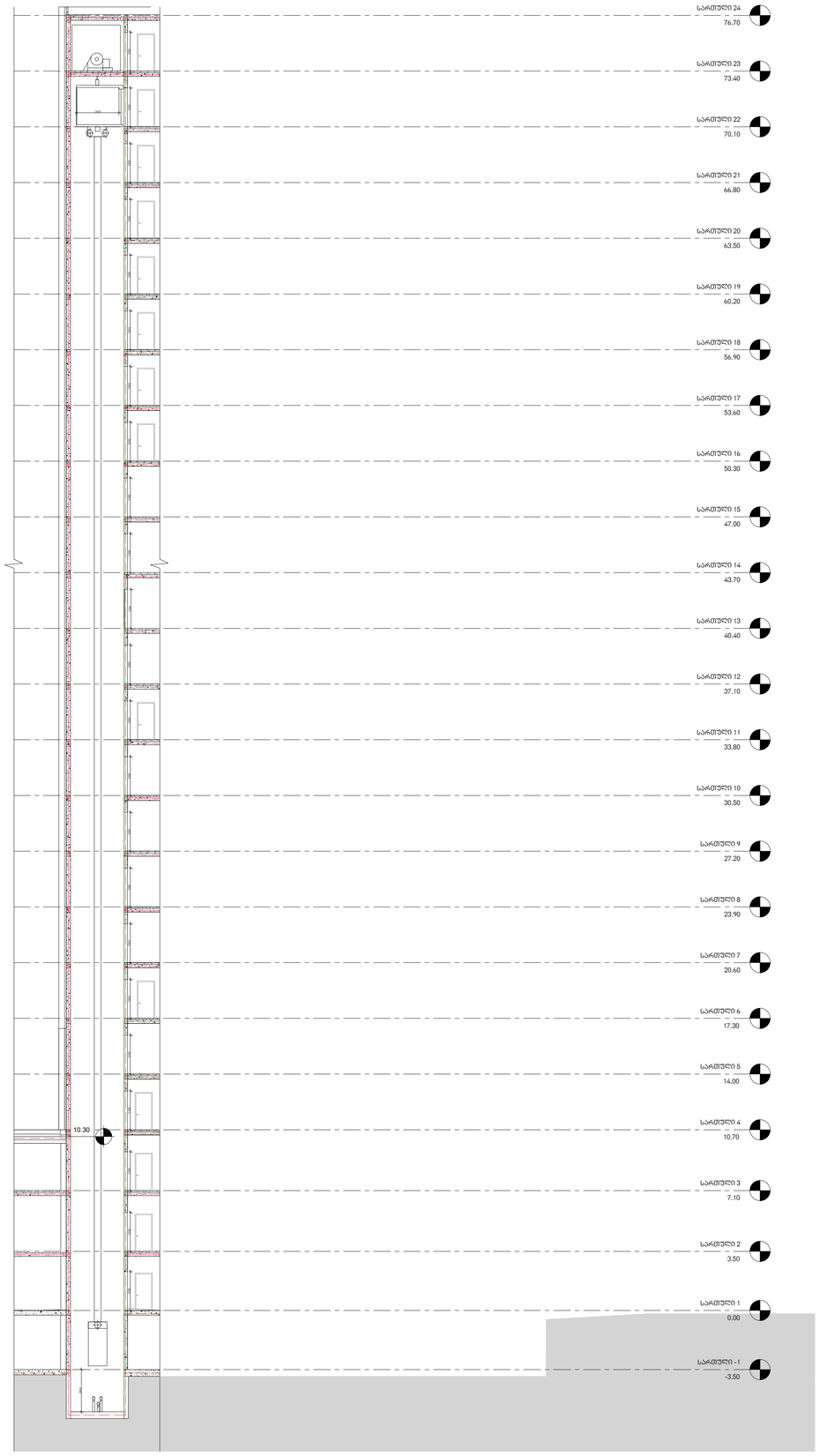

მთავარი არქიტექტორი, ავტორი:
ARCHITECT, AUTHOR:

ხმალაძე
არქიტექტორები

პროექტის დასახელება/PROJECT NAME:

მრავალფუნქციური კომპლექსი

მისამართი/ ADDRESS:

ქ. თბილისი, ჟუჩა ლუგლიანა,N 2/6 ; ქ.თბილისი, ლუგლიანას, ჩაჩავასა და გელიაშვილის ქუჩებს შორის, ნაკვეთი 09/024

დამკვეთი,მესაკუთრე/CLIENT, OWNER:

შ.პ.ს "გლოძსი"

პირობითი აღნიშვნები /LEGEND:

- მზიდი კონსტრუქცია / LOAD BEARING STRUCTURE
- არამზიდი კონსტრუქცია/PARTITION
- საკადასტრო საზღვარი
- განაშენიანების რეგულირების წითელი ხაზი
- სამეზობლო მიჯნის რეგულირების ხაზი

დაკავებულობის ჯგუფები	დაკავებულობის ჯგუფის აღნიშვნა	ფერის კოდი
დამხმარე ჯგუფი (დს)		RGB 57-57-56
საგრეწველო ჯგუფი (სგ)		RGB 160-32-240
საქმიანი ჯგუფი (სქ)		RGB 79-12-187
საცალო ჯგუფი (სც)		RGB 255-0-0
სასაწყობე ჯგუფი (სწ)		RGB 136-135-134
სასაწყობე ჯგუფი (სც)		RGB 220-185-0

***შენიშვნა**: სახანძრო უსაფრთხოების მოწყობილობების ზომები არ შეესაბამება მასშტაბს*

სტადია/STAGE	პროექტის შეთანხმება
მასშტაბი/SCALE	
ფურცლის ზომა/SHEET SIZE	A1
თარიღი/DATE	

ფურცლის სახელი /SHEET NAME
ბლოკი/BLOCK

ლიფტის შახტის ტიპიური ნახაზი

ფურცლის N SHEET N	ა-204
ავტორი: AUTHOR:	გიორგი ხმალაძე
დახაზა: DRAWN BY:	ნუცა შონია ალექსი სოლომნიშვილი
შეამოწმა: CHECKED BY:	ლევან თავაძე

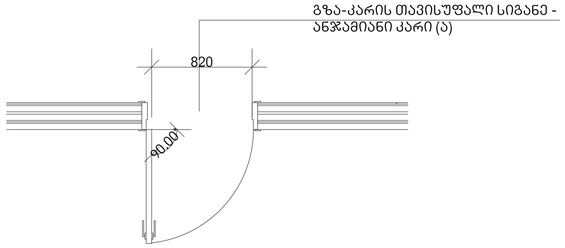

გზა-კარის თავისუფალი სიგანე - ანჯამიანი კარი (ა)

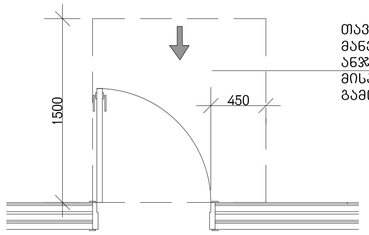

თავისუფალი სივრცე კართან მანევრირებისთვის- ანჯამიანი კარი-წინიდან მისაწვდომი გამოწევით გაღება (ა)

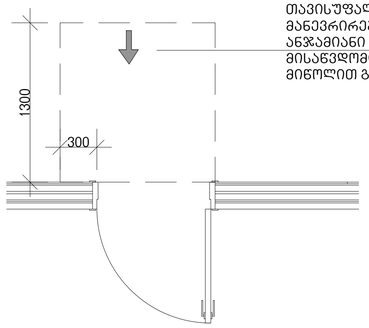

თავისუფალი სივრცე კართან მანევრირებისთვის- ანჯამიანი კარი-წინიდან მისაწვდომი მიწოლით გაღება (გ)

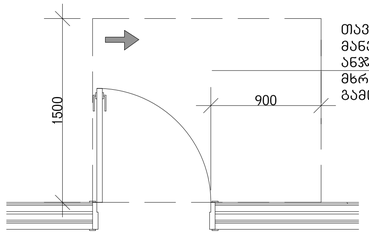

თავისუფალი სივრცე კართან მანევრირებისთვის- ანჯამიანი კარი-ანჯამის მხრიდან მისაწვდომი გამოწევით გაღება (დ)

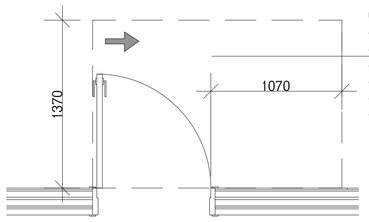

თავისუფალი სივრცე კართან მანევრირებისთვის- ანჯამიანი კარი-ანჯამის მხრიდან მისაწვდომი გამოწევით გაღება (ე)

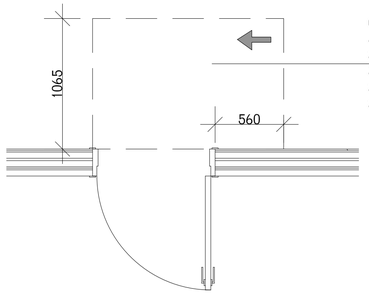

თავისუფალი სივრცე კართან მანევრირებისთვის- ანჯამიანი კარი-ანჯამის მხრიდან მისაწვდომი მიწოლით გაღება (ვ)

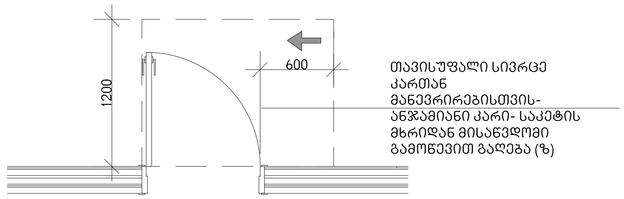

თავისუფალი სივრცე კართან მანევრირებისთვის- ანჯამიანი კარი- საკეტის მხრიდან მისაწვდომი გამოწევით გაღება (ზ)

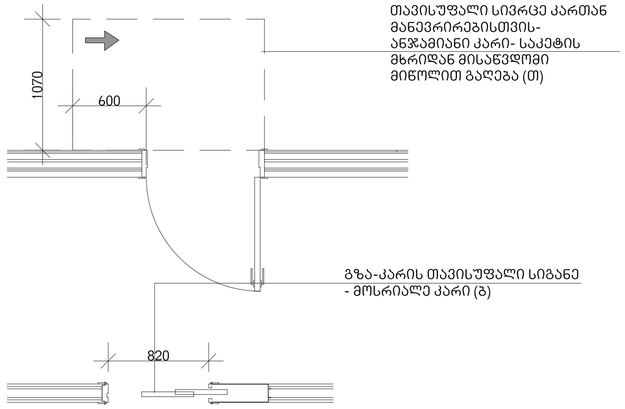

თავისუფალი სივრცე კართან მანევრირებისთვის- ანჯამიანი კარი- საკეტის მხრიდან მიწოლით გაღება (თ)

გზა-კარის თავისუფალი სიგანე - მოსრიალე კარი (გ)

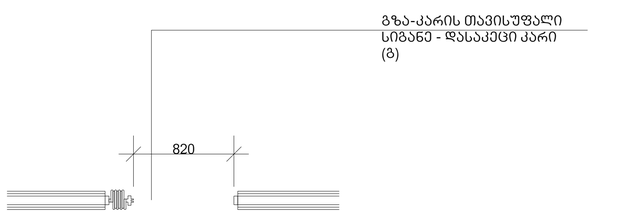

გზა-კარის თავისუფალი სიგანე - დასაკეცი კარი (გ)

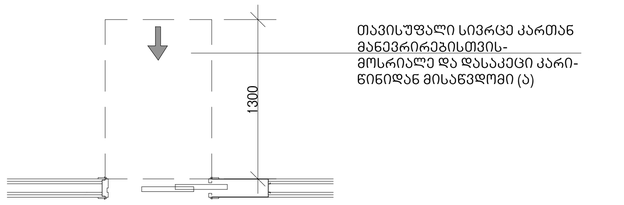

თავისუფალი სივრცე კართან მანევრირებისთვის- მოსრიალე და დასაკეცი კარი-წინიდან მისაწვდომი (ა)

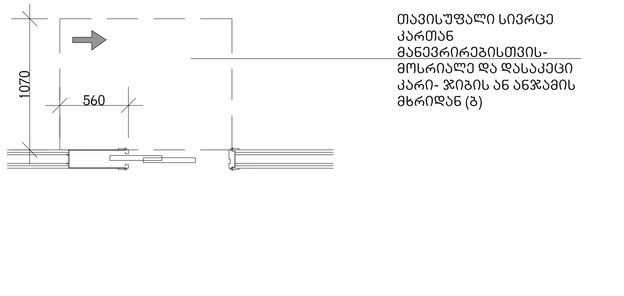

თავისუფალი სივრცე კართან მანევრირებისთვის- მოსრიალე და დასაკეცი კარი- ჯიბის ან ანჯამის მხრიდან (გ)

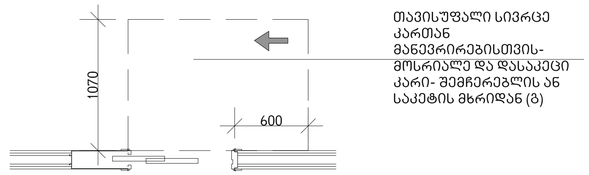

თავისუფალი სივრცე კართან მანევრირებისთვის- მოსრიალე და დასაკეცი კარი- შემჩერებლის ან საკეტის მხრიდან (გ)

მთავარი არქიტექტორი, ავტორი:
ARCHITECT, AUTHOR:

ხმალაძე
არქიტექტორები

პროექტის დასახელება/PROJECT NAME:

მრავალფუნქციური კომპლექსი

მისამართი/ ADDRESS:

ქ. თბილისი, ქუჩა ლუბლიანა,N 2/6 ; ქ.თბილისი, ლუბლიანას, ჩაჩავასა და გელიაშვილის ქუჩებს შორის, ნაკვეთი 09/024

დამკვეთი,მესაკუთრე/CLIENT, OWNER:

შ.პ.ს "გლოქსი"

პირობითი აღნიშვნები /LEGEND:

- მზიდი კონსტრუქცია — LOAD BEARING STRUCTURE
- არამზიდი კონსტრუქცია/PARTITION
- საკადასტრო საზღვარი
- განაშენიანების რეგულირების წითელი ხაზი
- სამეზობლო მიჯნის რეგულირების ხაზი

დაკავებულობის ჯგუფები	დაკავებულობის ჯგუფის აღნიშვნა	ფერის კოდი
დამხმარე ჯგუფი	(დს)	RGB 57-57-56
საგრეწველო ჯგუფი	(სგ)	RGB 160-32-240
საქმიანი ჯგუფი	(სქ)	RGB 79-12-187
სავაჭრო ჯგუფი	(სვ)	RGB 255-0-0
სასაწყობე ჯგუფი	(სწ)	RGB 136-135-134
სასაწყობე ჯგუფი	(სც)	RGB 220-185-0

შენიშვნა: *სახანძრო უსაფრთხოების მოწყობილობების ზომები არ შეესაბამება მასშტაბს*

სტადია/STAGE	პროექტის შეთანხმება
მასშტაბი/SCALE	
ფურცლის ზომა/SHEET SIZE	A1
თარიღი/DATE	

ფურცლის სახელი /SHEET NAME
გლოკი/BLOCK

კარის წინ თავისუფალი სივრცის ტიპიური ნახაზები

ფურცლის N SHEET N	ა-320
ავტორი: AUTHOR:	გიორგი ხმალაძე
დახაზა: DRAWN BY:	ნუცა შონია ალექსი სოლომნიშვილი
შეამოწმა: CHECKED BY:	ლევან თავაძე

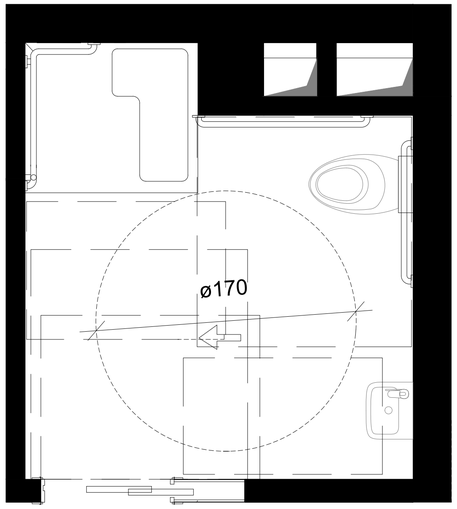

ეტლის შესაგორებელი საშხაპის არმქონე ნაკვეთურის ზომა-ვარიანტი 1

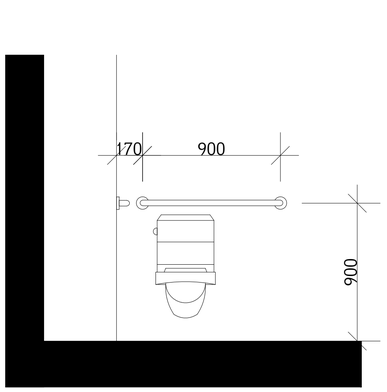

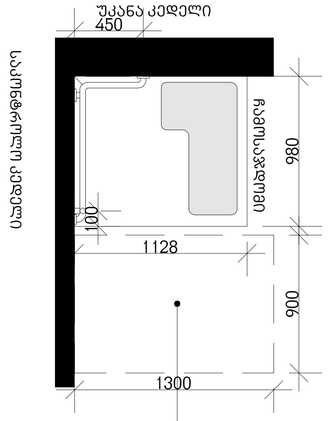

ხელმოსაჭიდი ძელები ეტლის შესაგორებელ საშხაპის არმქონე ნაკვეთურში- სიმაღლე

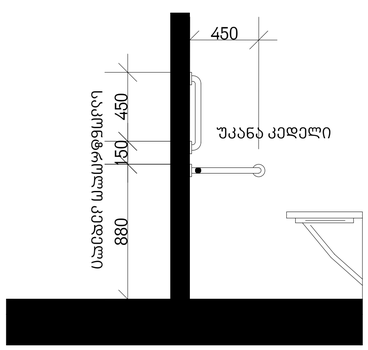

თავისუალი სივრცე კართან მანევრირებისთვის მოსრიალე და დასაკეცი კარი ჯიბის ან ანჯამის მხრიდან

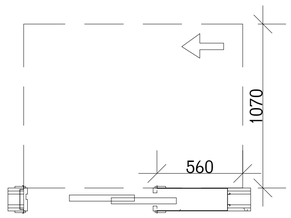

ცრიული მოსატრიალებელი სივრცე

გადაფარვა

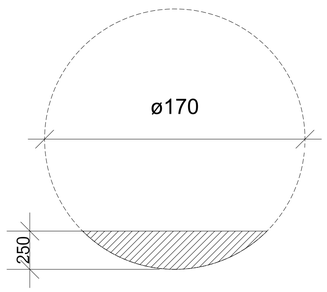

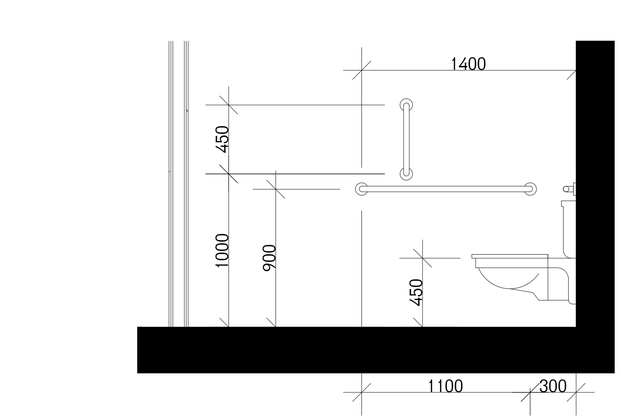

ხელმოსაჭიდი ძელები ეტლის შესაგორებელ საშხაპის არმქონე ნაკვეთურში

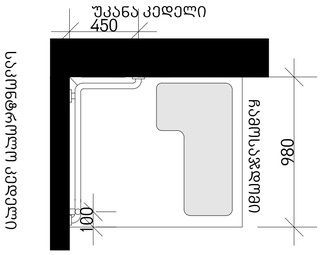

L- ფორმის საშხაპე ნაკვეთურის დასაჯდომი

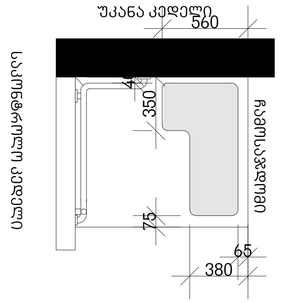

ხელსაბანის მდებარეობა თავისუფალი მანძილი ხელსაბანთან "ა" ტიპის ერთეულში

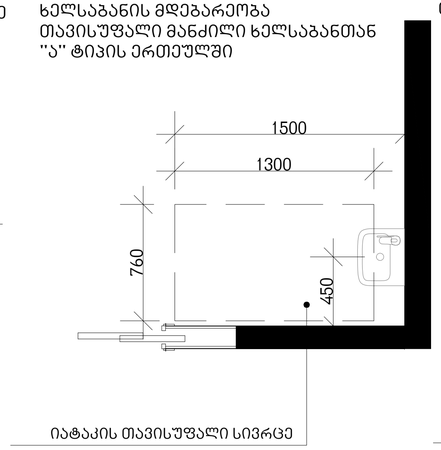

თავისუფალი სივრცე ფეხის ფალანგისთვის

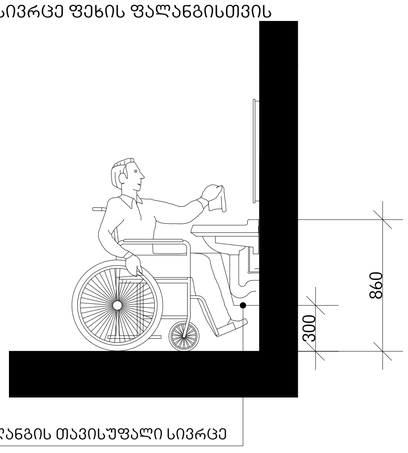

მთავარი არქიტექტორი, ავტორი:
ARCHITECT, AUTHOR:

ხმალაძე
არქიტექტორები

პროექტის დასახელება/PROJECT NAME:

მრავალფუნქციური კომპლექსი

მისამართი/ ADDRESS:

ქ. თბილისი, ქუჩა ლუბლიანა,N 2/6 ; ქ.თბილისი, ლუბლიანას, ჩაჩავასა და გელიაშვილის ქუჩებს შორის, ნაკვეთი 09/024

დამკვეთი,მესაკუთრე/CLIENT, OWNER:

შ.პ.ს "ბლოქსი"

პირობითი აღნიშვნები /LEGEND:

- მზიდი კონსტრუქცია — LOAD BEARING STRUCTURE
- არამზიდი კონსტრუქცია/PARTITION
- საკადასტრო საზღვარი
- განაშენიანების რეგულირების წითელი ხაზი
- სამეზობლო მიჯნის რეგულირების ხაზი

დაკავებულობის ჯგუფები	დაკავებულობის ჯგუფის აღნიშვნა	ფერის კოდი
დამხმარე ჯგუფი	(დს)	RGB 57-57-56
საგრეწველო ჯგუფი	(სგ)	RGB 160-32-240
საქმიანი ჯგუფი	(სქ)	RGB 79-12-187
სავაჭრო ჯგუფი	(სვ)	RGB 255-0-0
სასაწყობე ჯგუფი	(სწ)	RGB 136-135-134
სასაწყობე ჯგუფი	(სც)	RGB 220-185-0

***შენიშვნა**: სახანძრო უსაფრთხოების მოწყობილობების ზომები არ შეესაბამება მასშტაბს*

სტადია/STAGE	პროექტის შეთანხმება
მასშტაბი/SCALE	
ფურცლის ზომა/SHEET SIZE	A1
თარიღი/DATE	
ფურცლის სახელი /SHEET NAME	
ბლოკი/BLOCK	მისაწვდომი ტუალეტი "ა" ტიპის საცხოვრებელ ერთეულში
ფურცლის N SHEET N	ა-322
ავტორი: AUTHOR:	გიორგი ხმალაძე
დახაზა: DRAWN BY:	ნუცა შონია ალექსი სოლომნიშვილი
შეამოწმა: CHECKED BY:	ლევან თავაძე

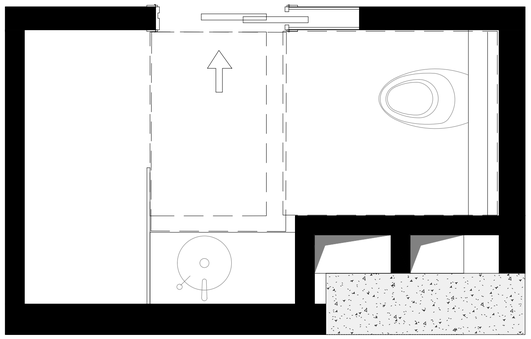

თავისუფალი სივრცე ფეხის ფალანგისთვის

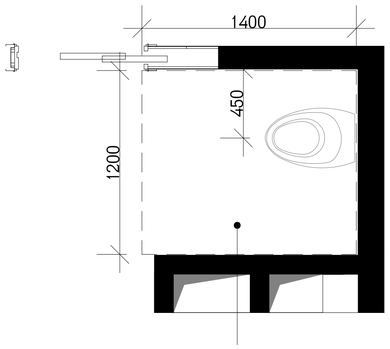

თავისუფალი მანძილი უნიტაზთან
"გ" ტიპის ერთეულში

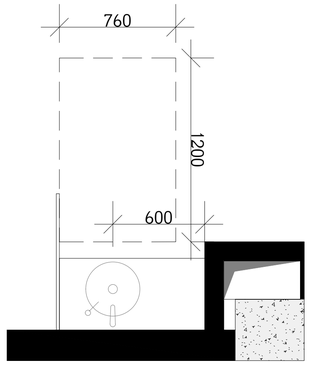

ხელსაბანის მდებარეობა
თავისუფალი მანძილი ხელსაბანთან
"გ" ტიპის ერთეულში

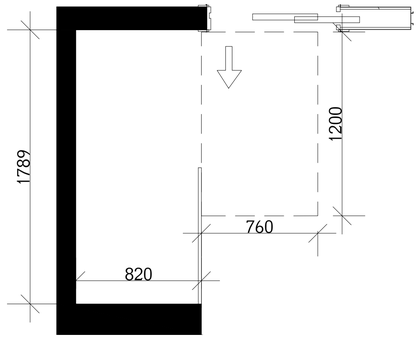

პარალელურად მისაწვდომი აბაზანა
"გ" ტიპის ერთეულში
ვარიანტი ა, სააბაზანოები

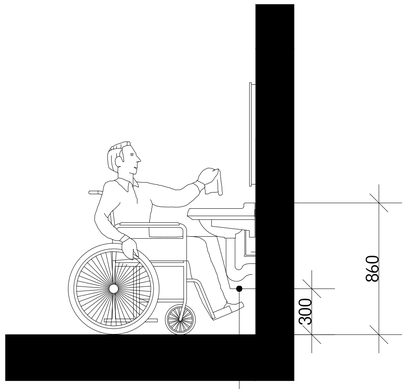

ფეხის ფალანგის თავისუფალი სივრცე

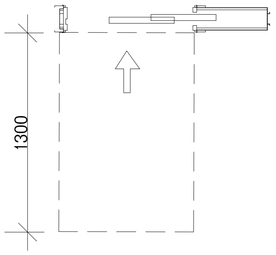

თავისუალი სივრცე კართან მანევრირებისთვის
მოსრიალე და დასაკეცი კარი
წინიდან მისაწვდომი

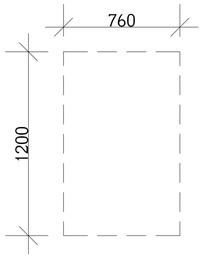

იატაკის თავისუფალი სივრცე "გ" ტიპის ერთეულებისთვის

მთავარი არქიტექტორი, ავტორი:
ARCHITECT, AUTHOR:

ხმალაძე
არქიტექტორები

პროექტის დასახელება/PROJECT NAME:

მრავალფუნქციური კომპლექსი

მისამართი/ ADDRESS:

ქ. თბილისი, ქუჩა ლუბლიანა,N 2/6 ;
ქ.თბილისი, ლუბლიანას, ჩაჩავასა და
გელიაშვილის ქუჩებს შორის,
ნაკვეთი 09/024

დამკვეთი,მესაკუთრე/CLIENT, OWNER:

შ.პ.ს "გლოძსი"

პირობითი აღნიშვნები /LEGEND:

- მზიდი კონსტრუქცია — LOAD BEARING STRUCTURE
- არამზიდი კონსტრუქცია/PARTITION
- საკადასტრო საზღვარი
- განაშენიანების რეგულირების წითელი ხაზი
- სამეზობლო მიჯნის რეგულირების ხაზი

დაკავებულობის ჯგუფები	დაკავებულობის ჯგუფის აღნიშვნა	ფერის კოდი
დამხმარე ჯგუფი (დს)		RGB 57-57-56
საგრეწველო ჯგუფი (სგ)		RGB 160-32-240
საქმიანი ჯგუფი (სქ)		RGB 79-12-187
სავაჭრო ჯგუფი (სვ)		RGB 255-0-0
სასაწყობე ჯგუფი (სწ)		RGB 136-135-134
სასაწყობე ჯგუფი (სც)		RGB 220-185-0

შენიშვნა: *სახანძრო უსაფრთხოების მოწყობილობების ზომები არ შეესაბამება მასშტაბს*

სტადია/STAGE	პროექტის შეთანხმება
მასშტაბი/SCALE	
ფურცლის ზომა/SHEET SIZE	A1
თარიღი/DATE	

ფურცლის სახელი /SHEET NAME
ბლოკი/BLOCK

მისაწვდომი ტუალეტი "გ" ტიპის საცხოვრებელ ერთეულში

ფურცლის N SHEET N	ა-323
ავტორი: AUTHOR:	გიორგი ხმალაძე
დახაზა: DRAWN BY:	ნუცა შონია ალექსი სოლომნიშვილი
შეამოწმა: CHECKED BY:	ლევან თავაძე

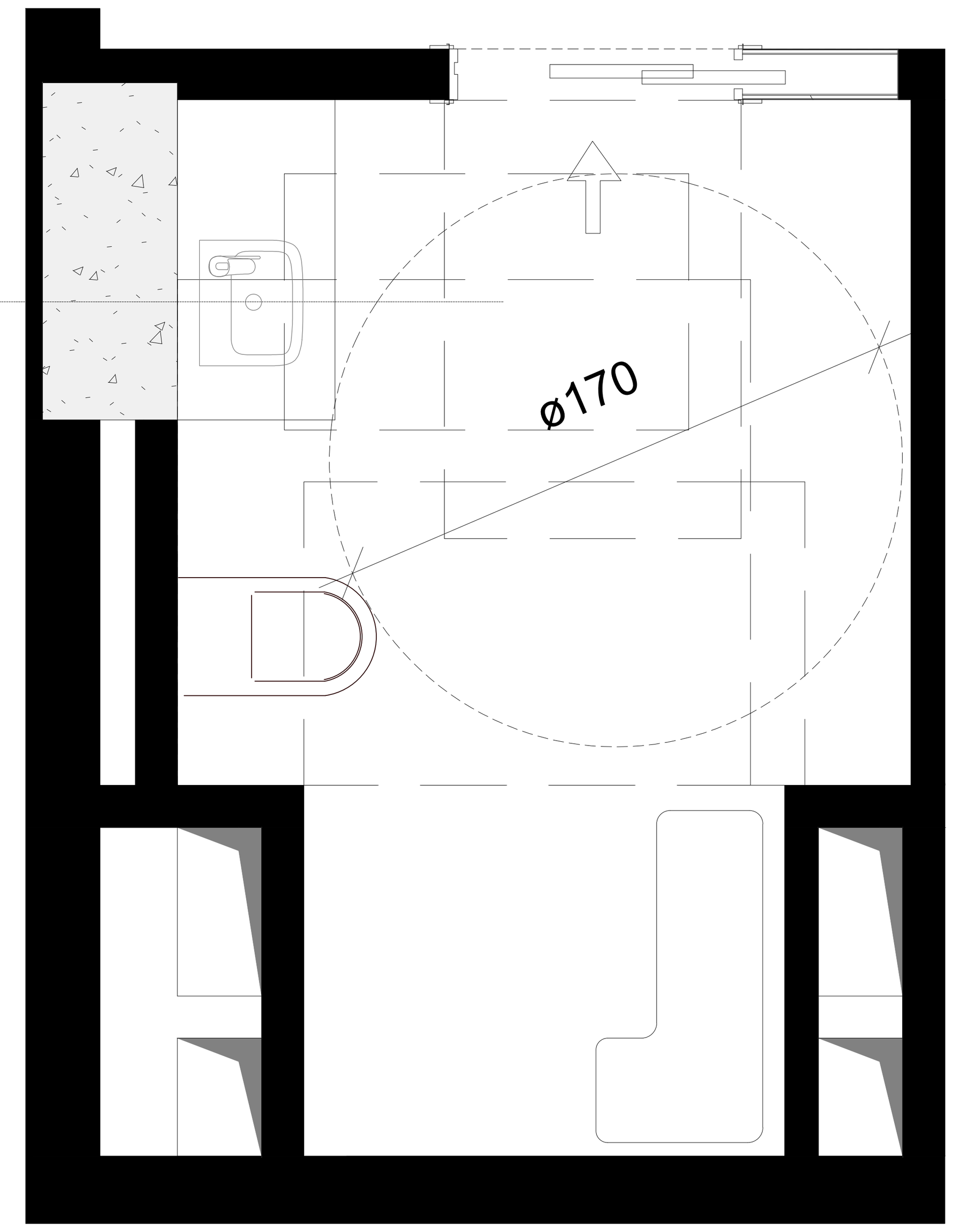

თავისუფალი მანძილი უნიტაზთან
''ა'' ტიპის ერთეული

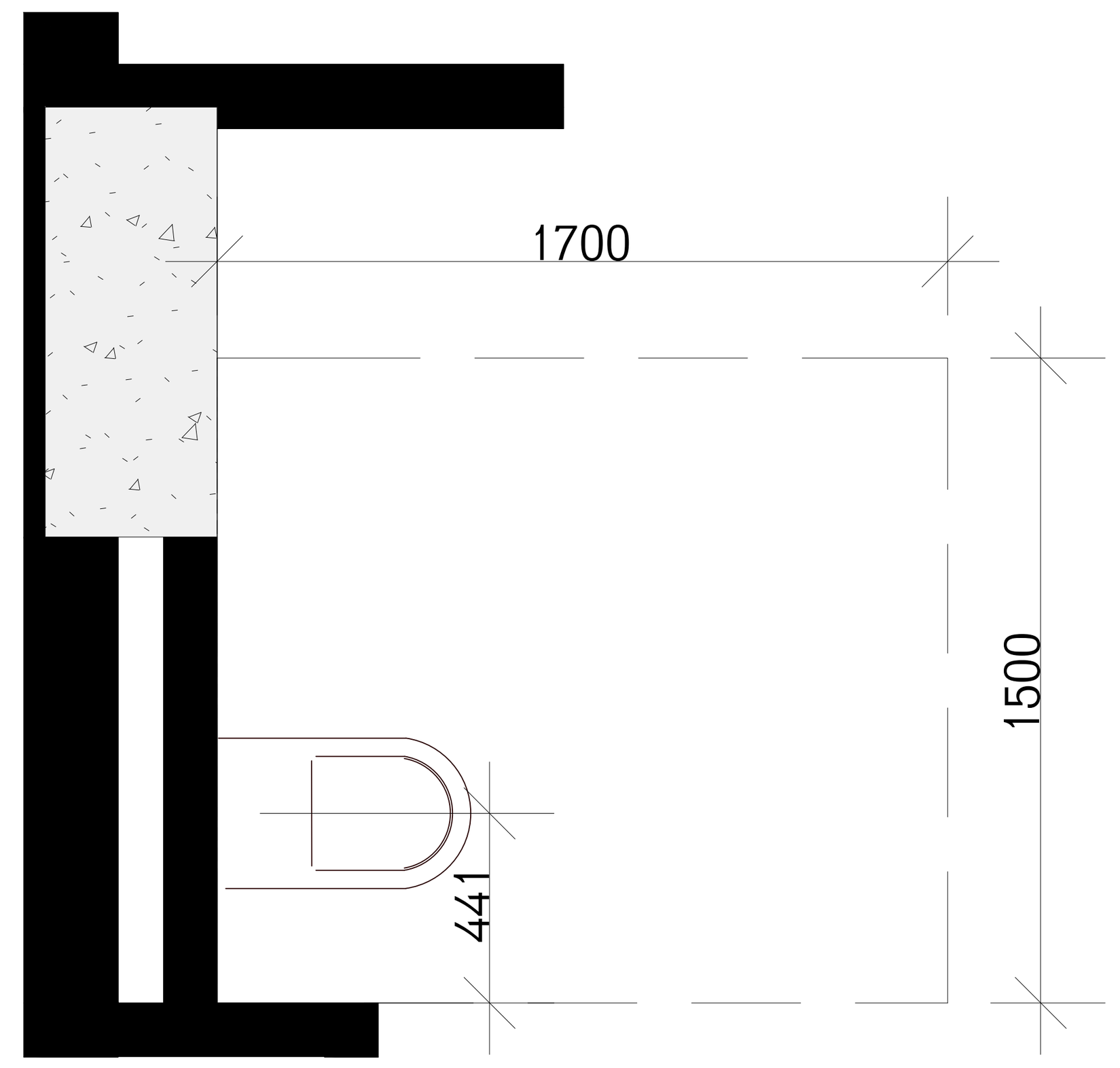

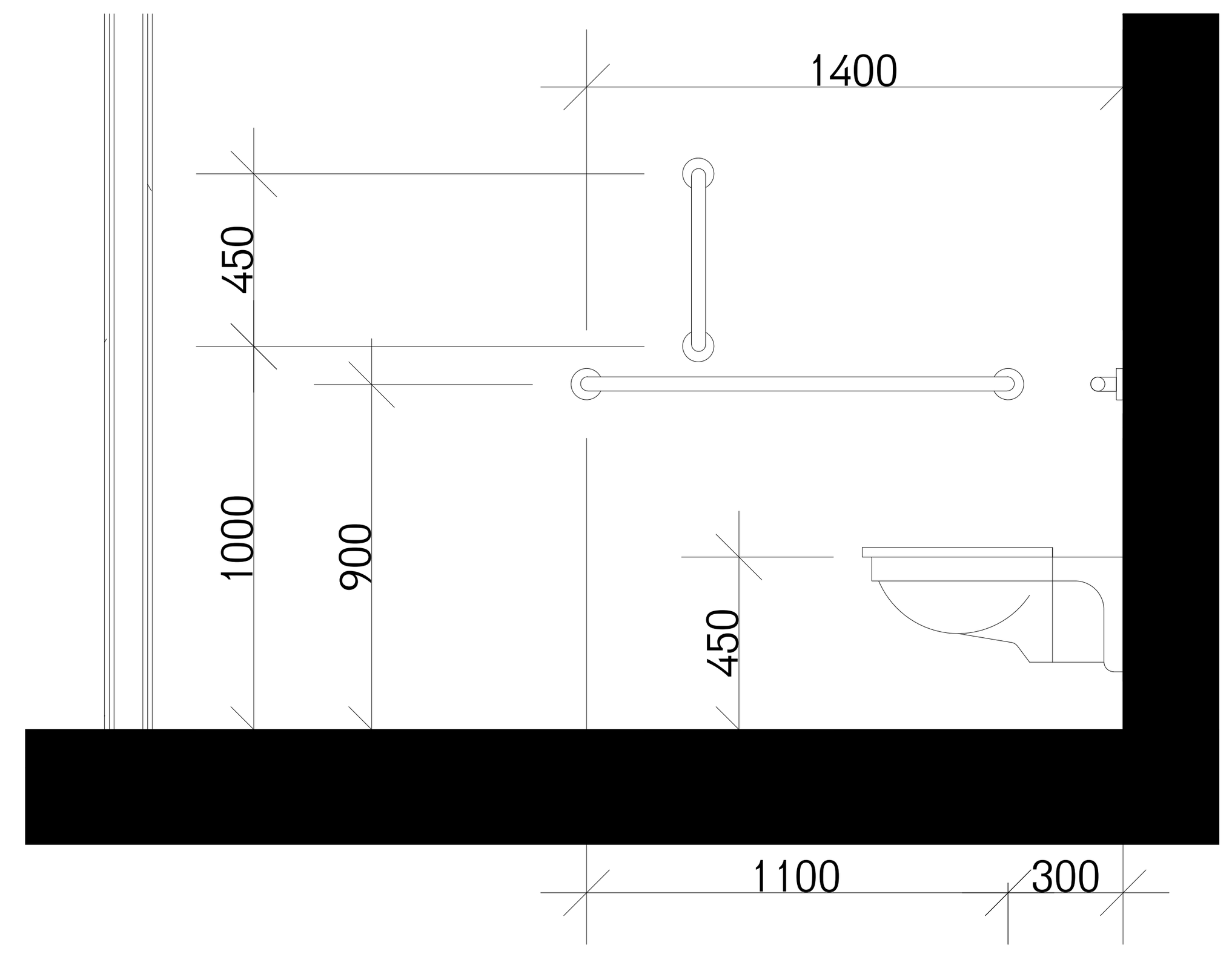

ეტლის შესაგორებელი საშხაპის არმქონე ნაკვეთურის ზომა- ვარიანტი 1

ხელმოსაჭიდი ძელები ეტლის შესაგორებელ საშხაპის არმქონე ნაკვეთურში

L- ფორმის საშხაპე ნაკვეთურის დასაჯდომი

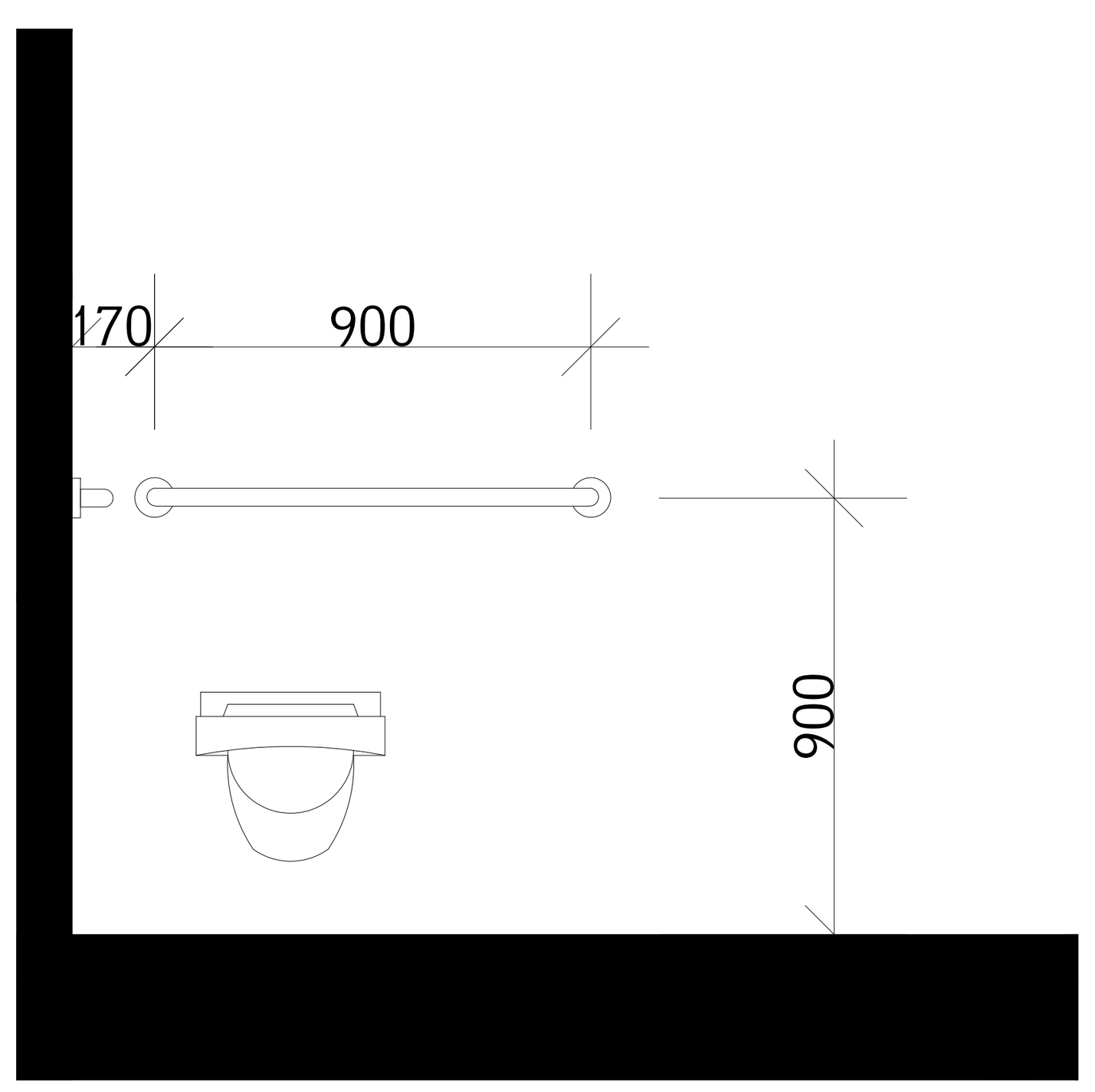

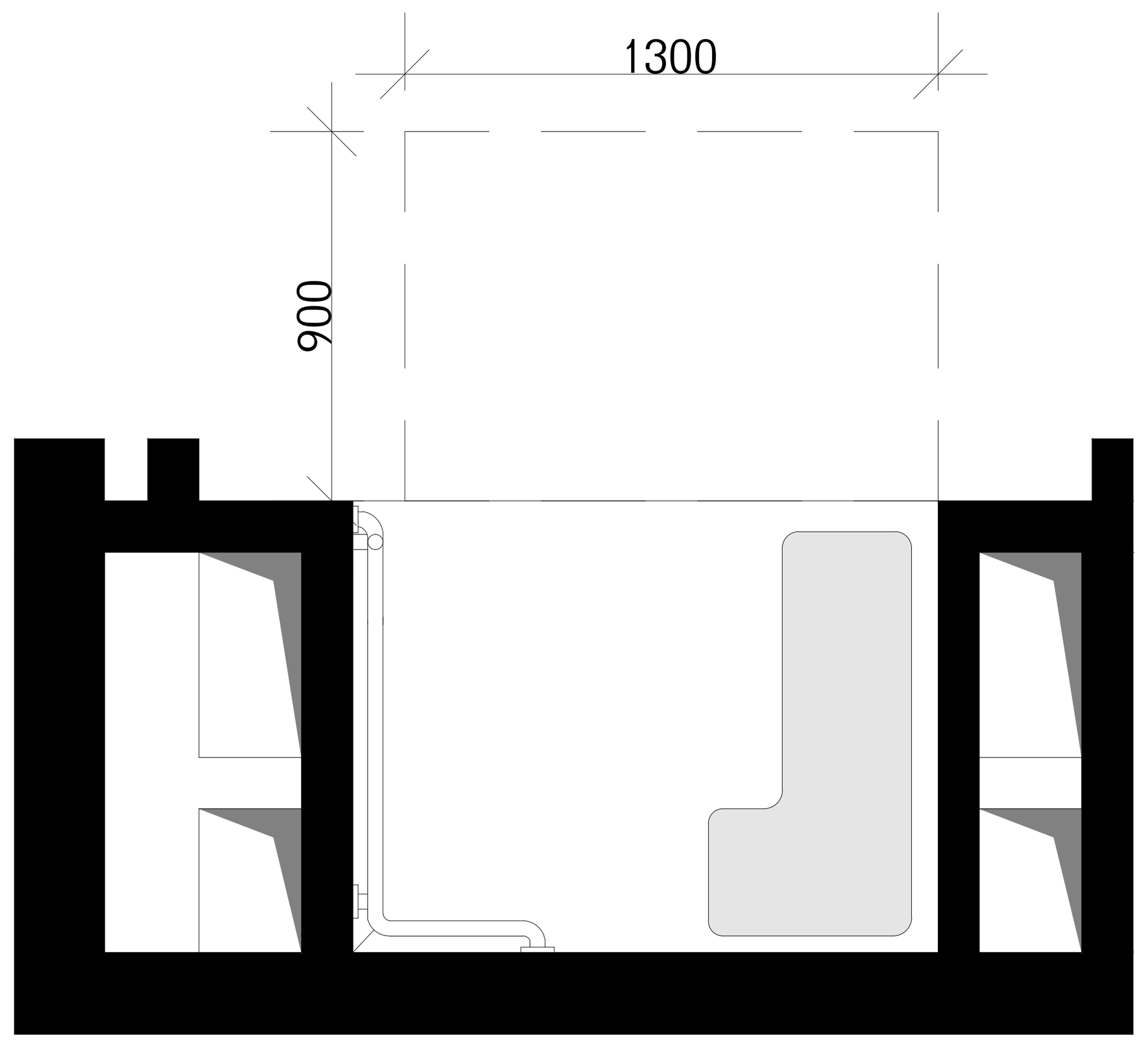

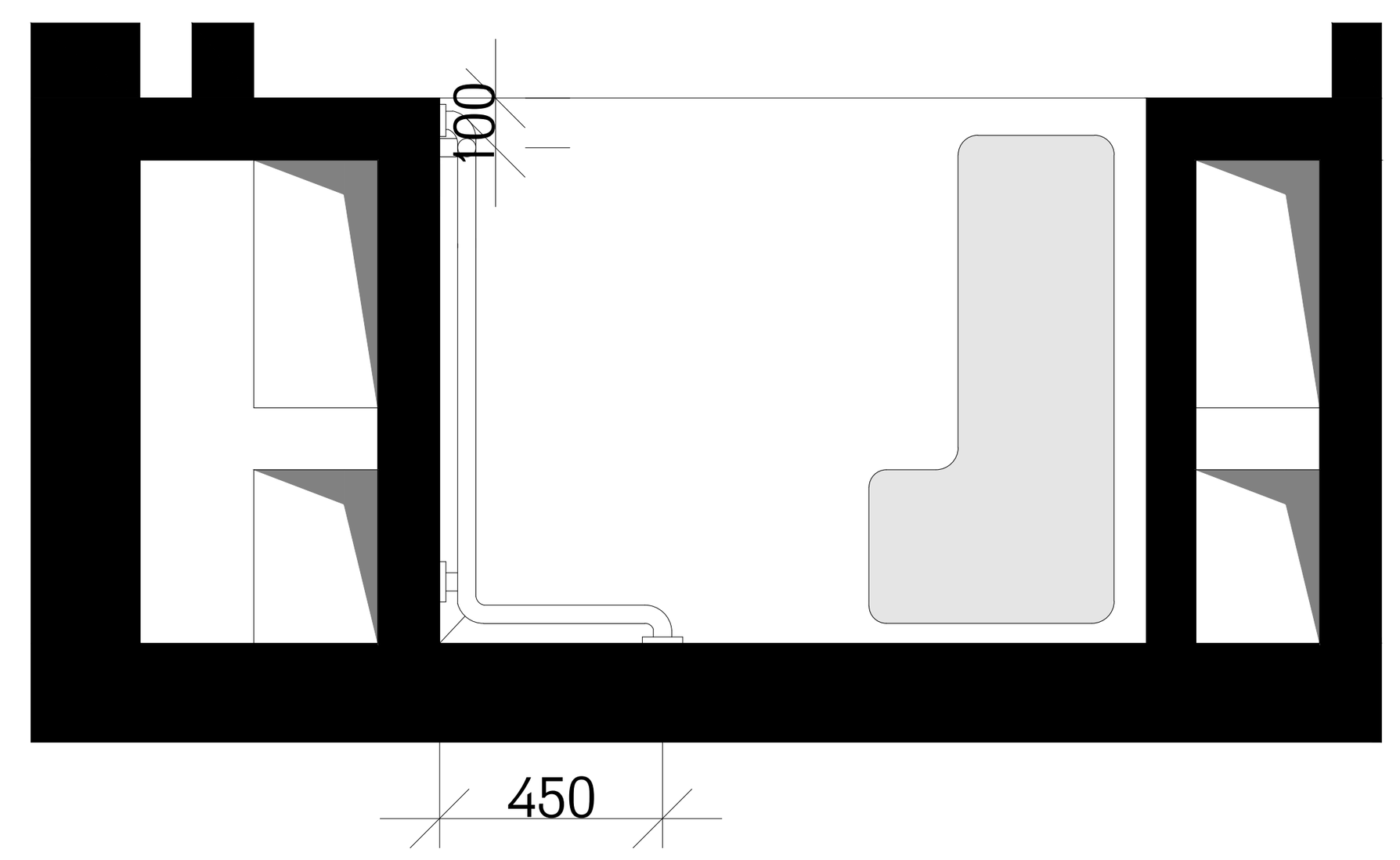

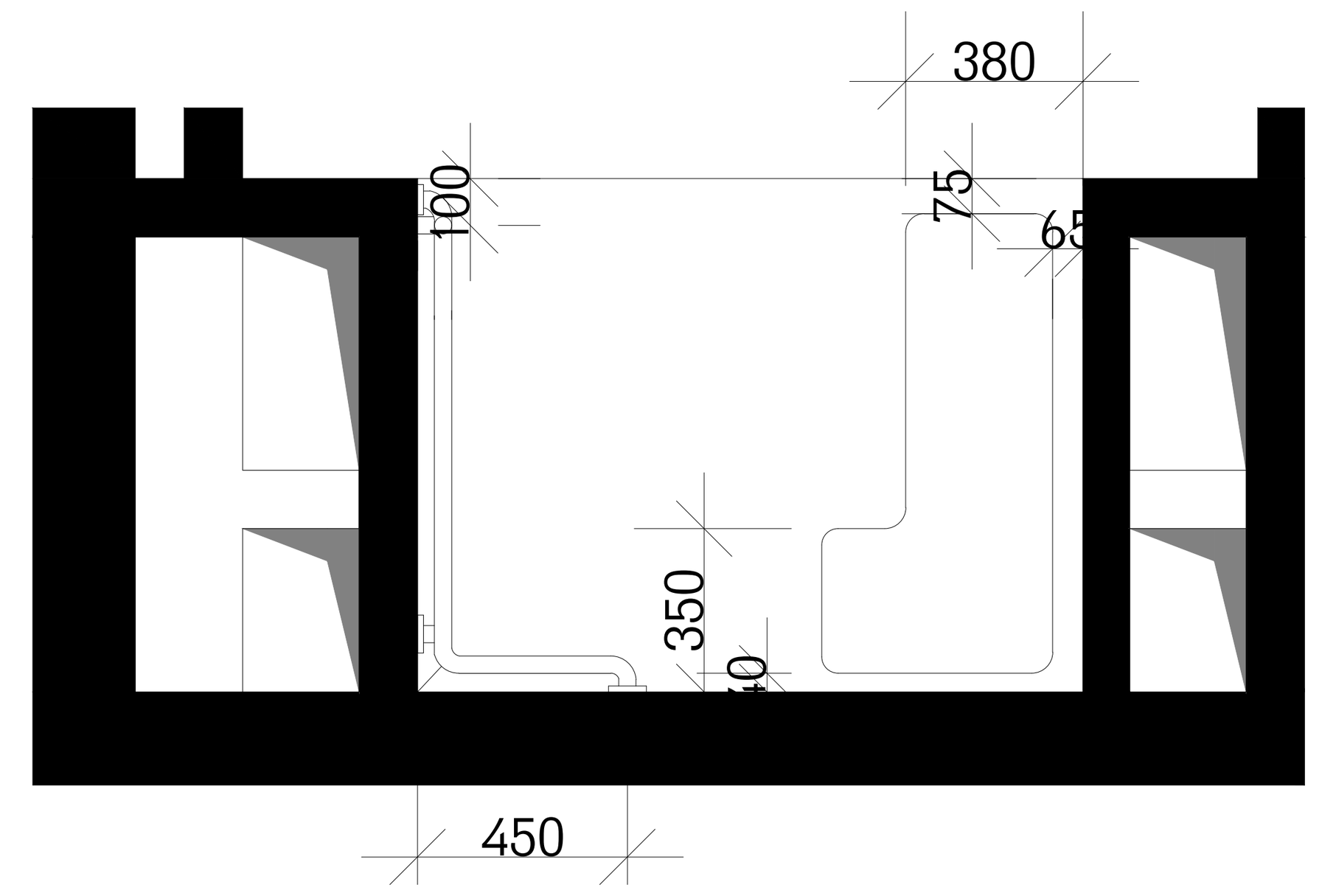

ხელმოსაჭიდი ძელები ეტლის შესაგორებელ საშხაპის არმქონე ნაკვეთურში- სიმაღლე

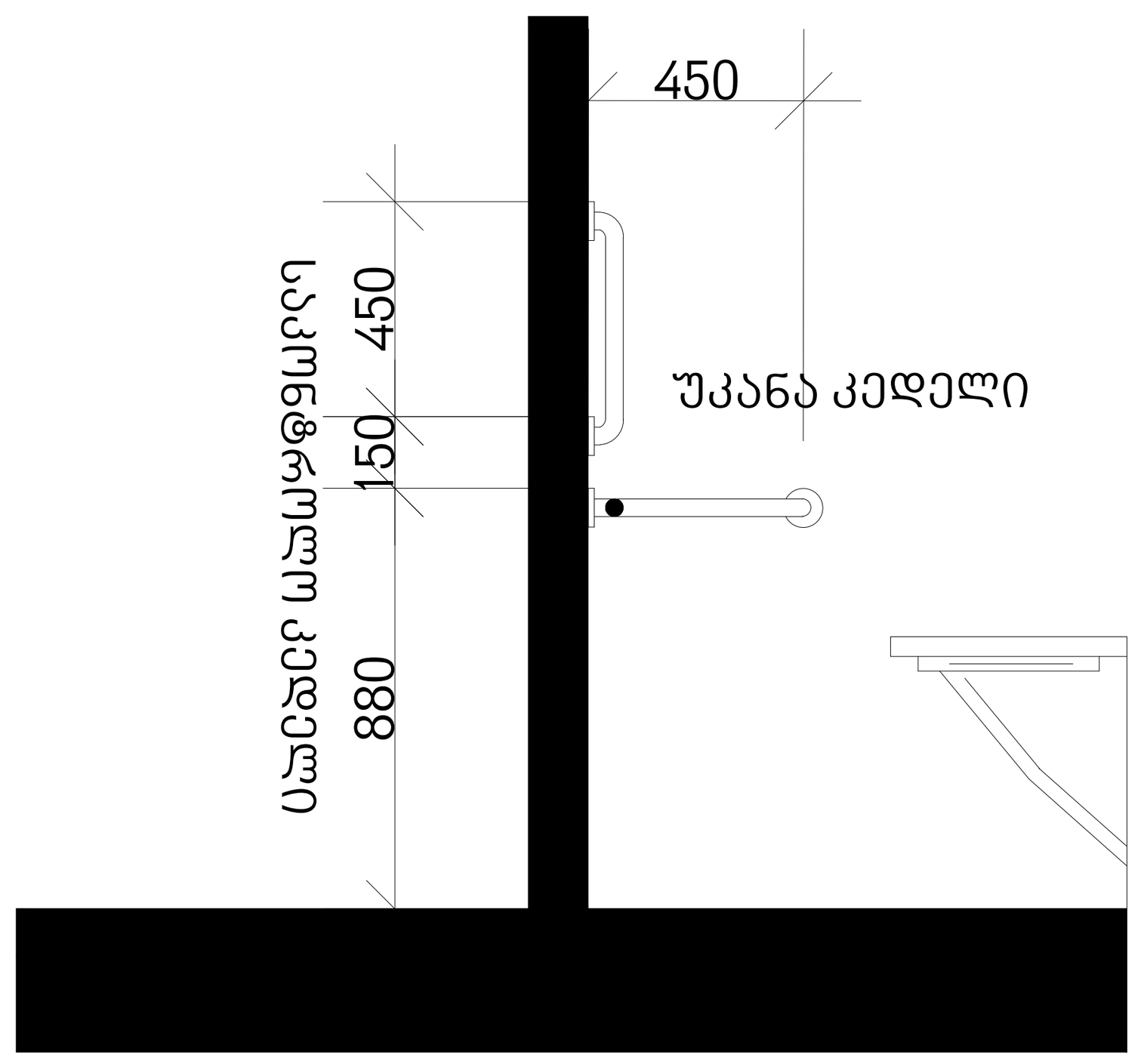

თავისუალი სივრცე კართან მანევრირებისთვის მოსრიალე და დასაკეცი კარი ჯიბის ან ანჯამის მხრიდან

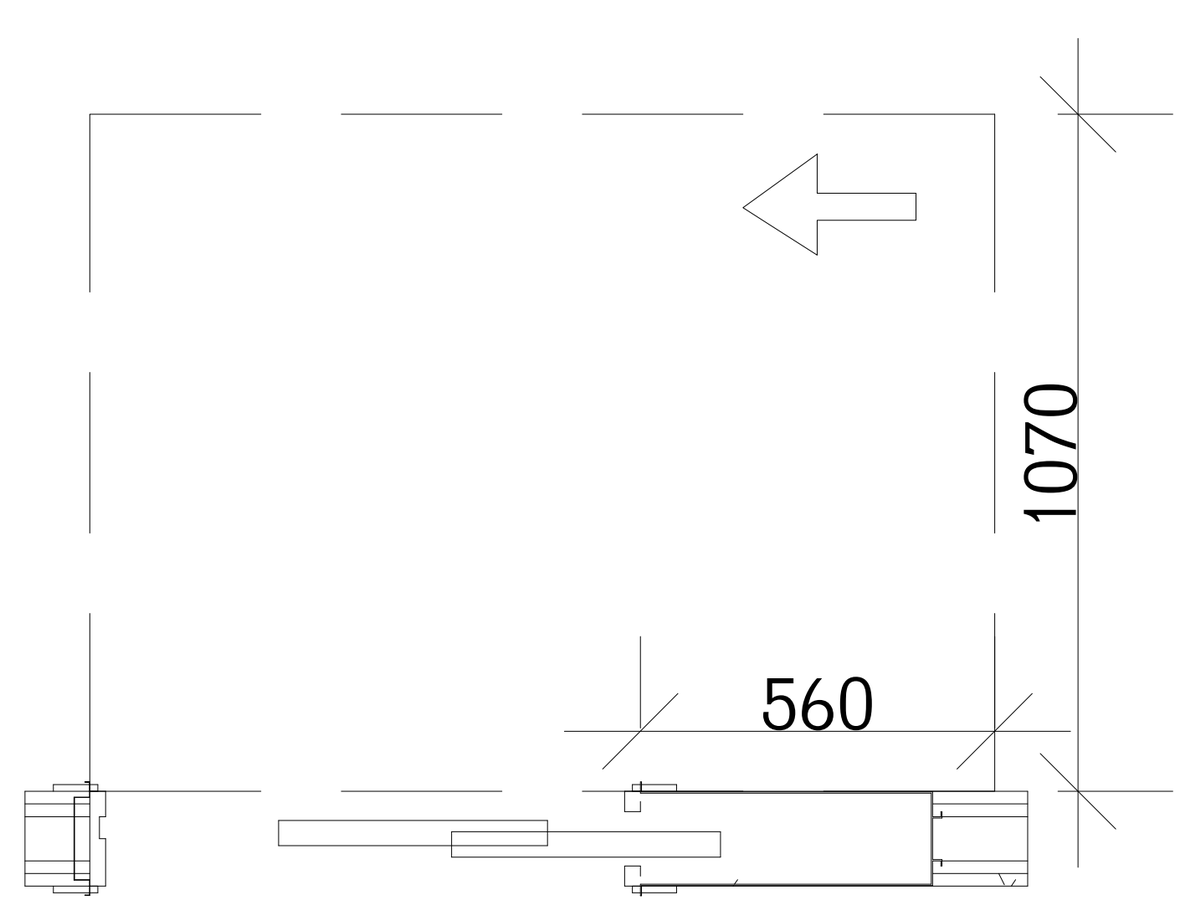

წრიული მოსატრიალებელი სივრცე
გადაფარვა

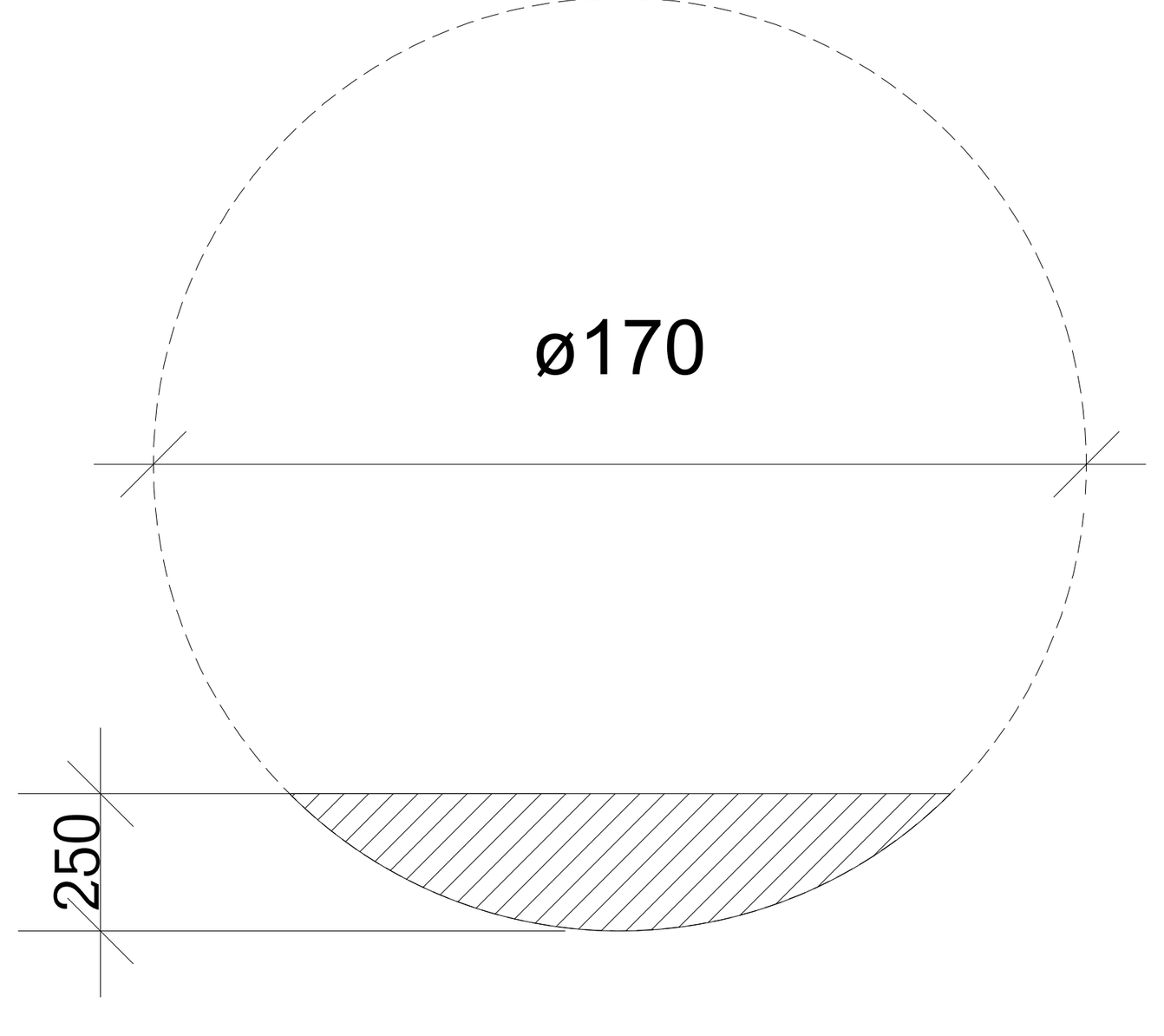

ხელსაბანის მდებარეობა
თავისუფალი მანძილი ხელსაბანთან
''ა'' ტიპის ერთეულში

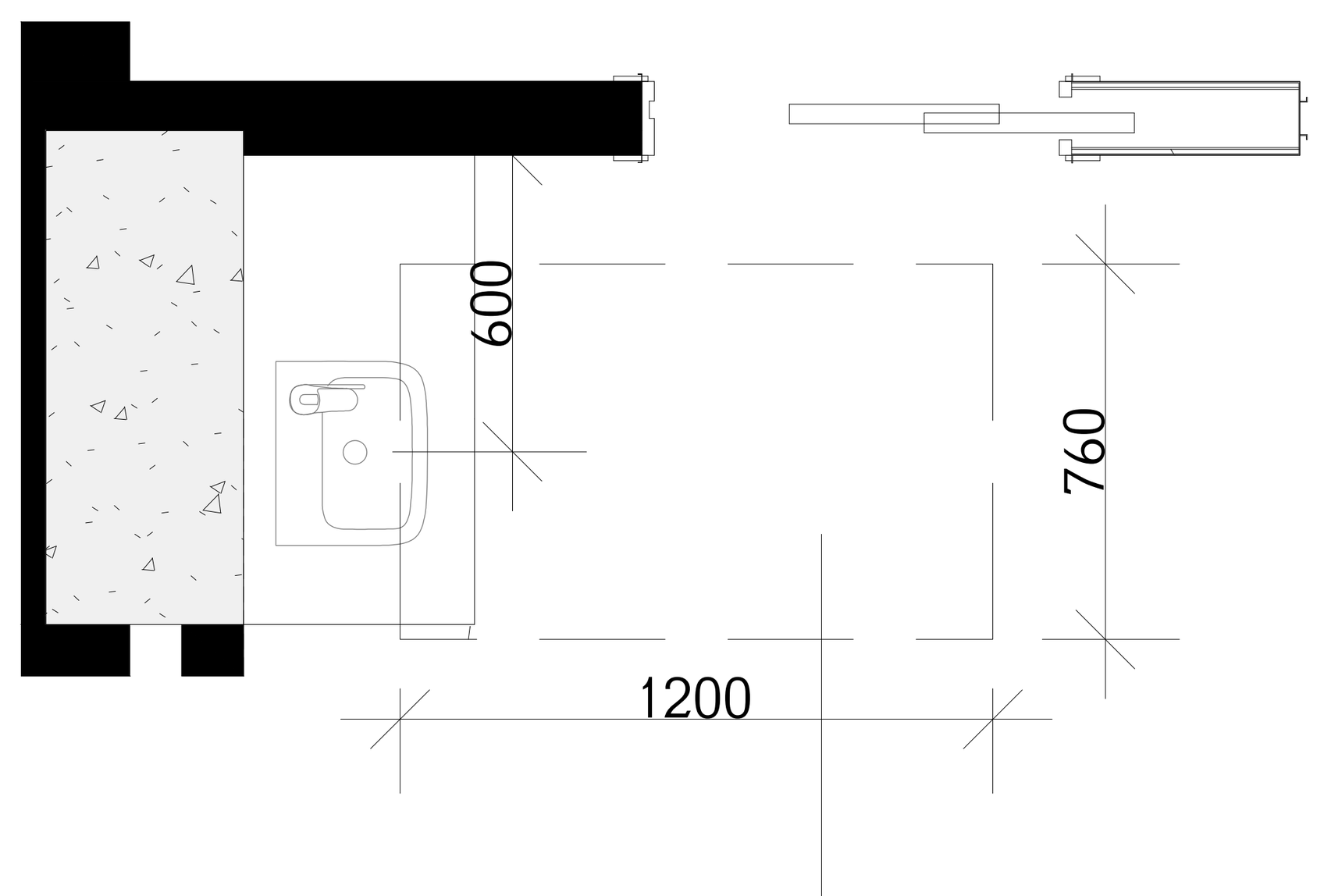

იატაკის თავისუფალი სივრცე

თავისუფალი სივრცე ფეხის ფალანგისთვის

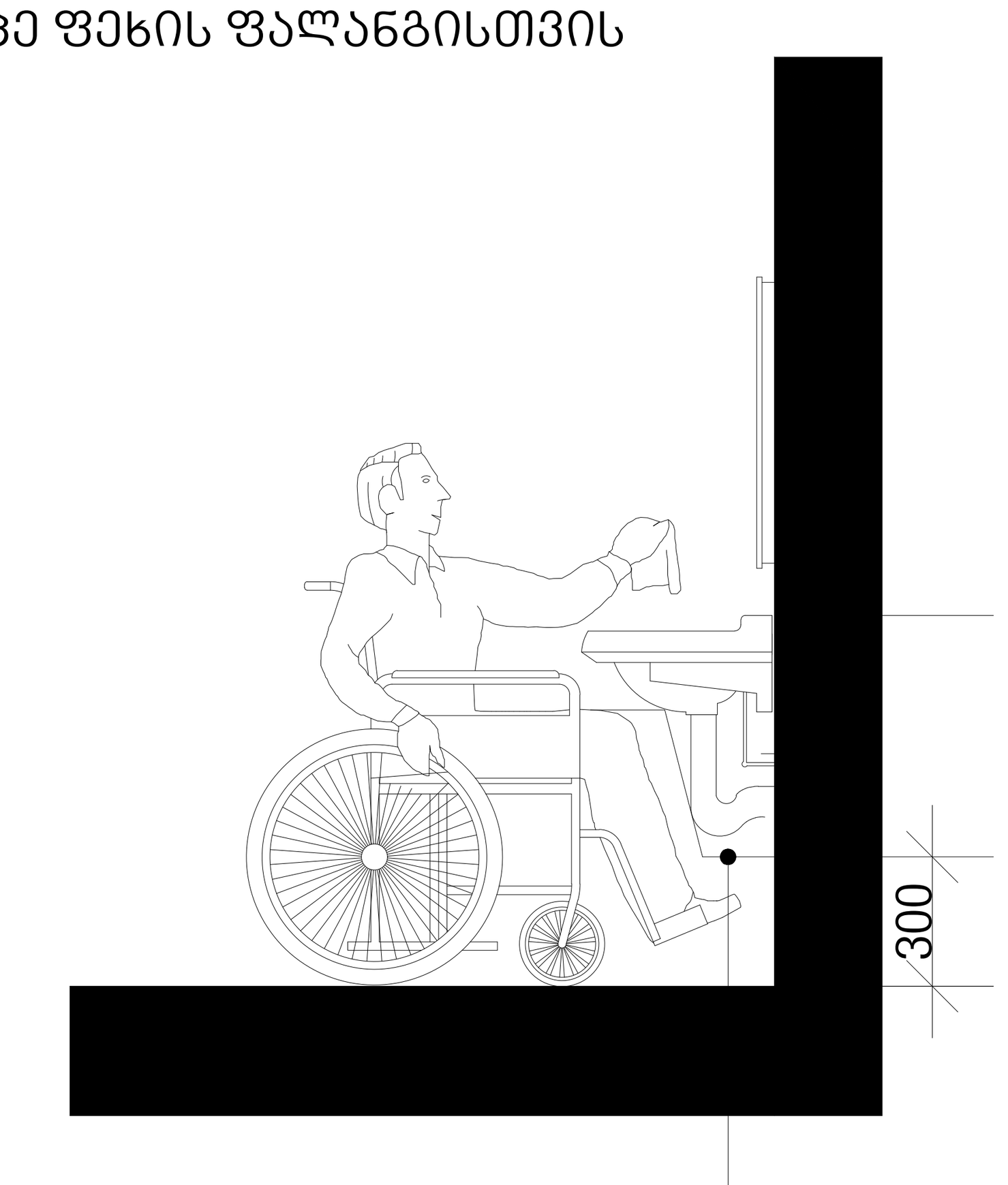

ფეხის ფალანგის თავისუფალი სივრცე

მთავარი არქიტექტორი, ავტორი:
ARCHITECT, AUTHOR:

ხმალაძე
არქიტექტორები

პროექტის დასახელება/PROJECT NAME:
მრავალფუნქციური კომპლექსი

მისამართი/ ADDRESS:
ქ. თბილისი, ქუჩა ლუბლიანა,N 2/6 ; ქ.თბილისი, ლუბლიანას, ჩარავასა და ბელიაშვილის ქუჩებს შორის, ნაკვეთი 09/024

დამკვეთი,მესაკუთრე/CLIENT, OWNER:
შ.პ.ს "ბლოქსი"

პირობითი აღნიშვნები /LEGEND:

მზიდი კონსტრუქცია
LOAD BEARING STRUCTURE

არამზიდი კონსტრუქცია/PARTITION

საკადასტრო საზღვარი

განაშენიანების რეგულირების წითელი ხაზი

სამეზობლო მიჯნის რეგულირების ხაზი

დაკავებულობის ჯგუფები	დაკავებულობის ჯგუფის აღნიშვნა	ფერის კოდი
დამხმარე ჯგუფი (დს)		RGB 57-57-56
სამრეწველო ჯგუფი (სმ)		RGB 160-32-240
საქმიანი ჯგუფი (სქ)		RGB 79-12-187
სავაჭრო ჯგუფი (სვ)		RGB 255-0-0
სასაწყობე ჯგუფი (სწ)		RGB 136-135-134
სასაწყობე ჯგუფი (სც)		RGB 220-185-0

***შენიშვნა**: სახანძრო უსაფრთხოების მოწყობილობების ზომები არ შეესაბამება მასშტაბს*

სტადია/STAGE	პროექტის შეთანხმება
მასშტაბი/SCALE	
ფურცლის ზომა/SHEET SIZE	A1
თარიღი/DATE	

ფურცლის სახელი /SHEET NAME
ბლოკი/BLOCK

მისაწვდომი ტუალეტი ''ა'' ტიპის საცხოვრებელ ერთეულში

ფურცლის N
SHEET N — ა-324

ავტორი:
AUTHOR: გიორგი ხმალაძე

დახაზა:
DRAWN BY: ნუცა შონია, ალექსი სოლომნიშვილი

შეამოწმა:
CHECKED BY: ლევან თავაძე

თავისუფალი მანძილი უნიტაზთან
"გ" ტიპის ერთეულში

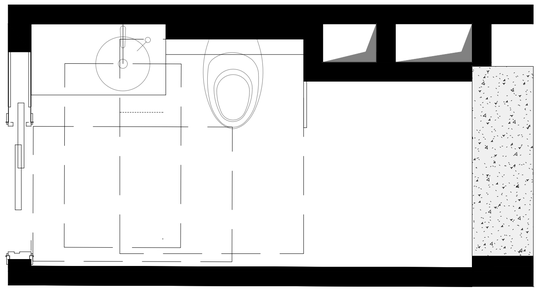

პარალელურად მისაწვდომი აბაზანა
"გ" ტიპის ერთეულში
ვარიანტი ა, სააბაზანოები

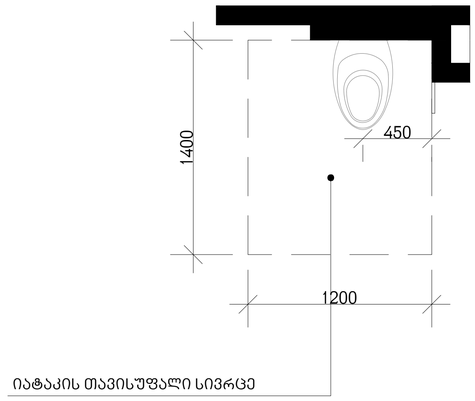

იატაკის თავისუფალი სივრცე

თავისუფალი სივრცე ფეხის ფალანგისთვის

ხელსაბანის მდებარეობა
თავისუფალი მანძილი ხელსაბანთან
"გ" ტიპის ერთეულში

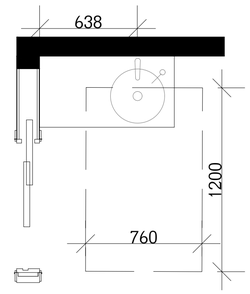

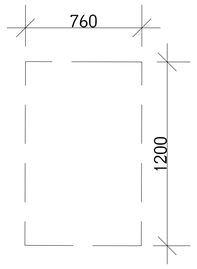

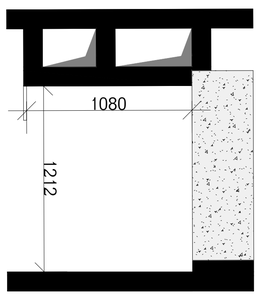

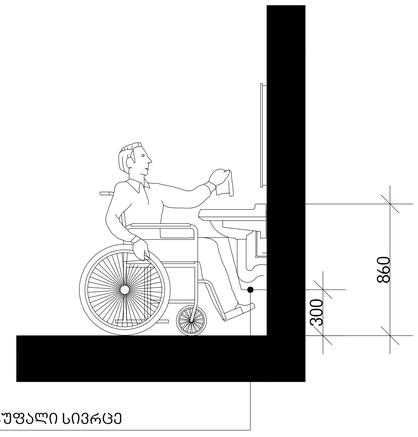

ფეხის ფალანგის თავისუფალი სივრცე

თავისუალი სივრცე კართან მანევრირებისთვის
მოსრიალე და დასაკეცი კარი
წინიდან მისაწვდომი

იატაკის თავისუფალი სივრცე "გ" ტიპის ერთეულებისთვის

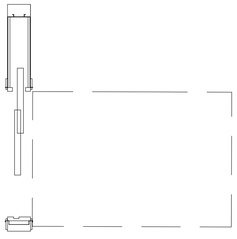

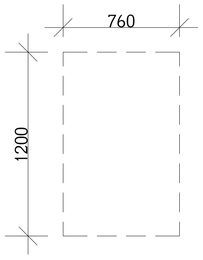

მთავარი არქიტექტორი, ავტორი:
ARCHITECT, AUTHOR:

ხმალაძე
არქიტექტორები

პროექტის დასახელება/PROJECT NAME:

მრავალფუნქციური კომპლექსი

მისამართი/ ADDRESS:

ქ. თბილისი, ქუჩა ლუგლიანა,N 2/6 ;
ქ.თბილისი, ლუგლიანას, ჩაჩავასა და გელიაშვილის ქუჩებს შორის, ნაკვეთი 09/024

დამკვეთი,მესაკუთრე/CLIENT, OWNER:

შ.პ.ს "გლოქსი"

პირობითი აღნიშვნები /LEGEND:

- მზიდი კონსტრუქცია / LOAD BEARING STRUCTURE
- არამზიდი კონსტრუქცია/PARTITION
- საკადასტრო საზღვარი
- განაშენიანების რეგულირების წითელი ხაზი
- სამეზობლო მიჯნის რეგულირების ხაზი

დაკავებულობის ჯგუფები	დაკავებულობის ჯგუფის აღნიშვნა	ფერის კოდი
დამხმარე ჯგუფი (დს)		RGB 57-57-56
საგრეწველო ჯგუფი (სმ)		RGB 160-32-240
საქმიანი ჯგუფი (სქ)		RGB 79-12-187
სავაჭრო ჯგუფი (სვ)		RGB 255-0-0
სასაწყობე ჯგუფი (სწ)		RGB 136-135-134
სასაწყობე ჯგუფი (სც)		RGB 220-185-0

***შენიშვნა**: სახანძრო უსაფრთხოების მოწყობილობების ზომები არ შეესაბამება მასშტაბს*

სტადია/STAGE	პროექტის შეთანხმება
მასშტაბი/SCALE	
ფურცლის ზომა/SHEET SIZE	A1
თარიღი/DATE	

ფურცლის სახელი /SHEET NAME
ბლოკი/BLOCK

მისაწვდომი ტუალეტი "გ" ტიპის საცხოვრებელ ერთეულში

ფურცლის N SHEET N	ა-325
ავტორი: AUTHOR:	გიორგი ხმალაძე
დახაზა: DRAWN BY:	ნუცა შონია ალექსი სოლომნიშვილი
შეამოწმა: CHECKED BY:	ლევან თავაძე

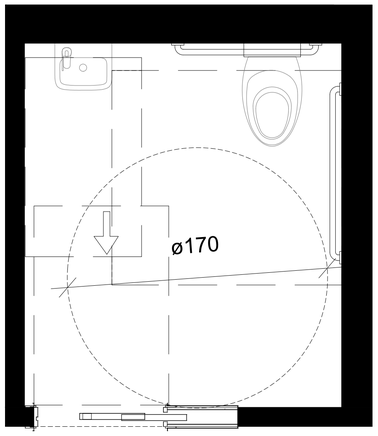

თავისუფალი მანძილი უნიტაზთან
"ა" ტიპის ერთეული

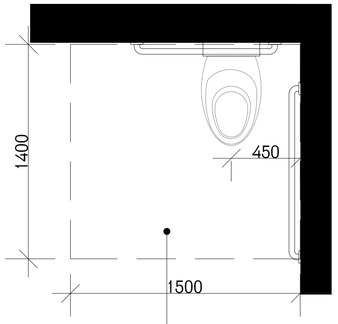

იატაკის თავისუფალი სივრცე

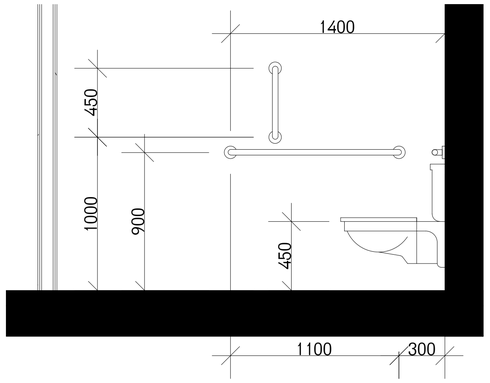

თავისუალი სივრცე კართან მანევრირებისთვის
მოსრიალე და დასაკეცი კარი
ჯიბის ან ანჯამის მხრიდან

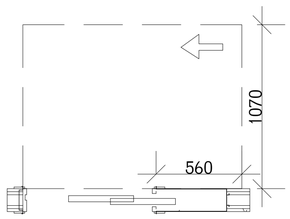

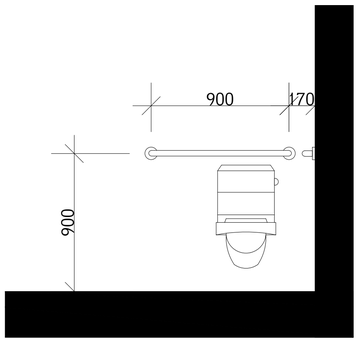

წრიული მოსატრიალებელი სივრცე
გადაფარვა

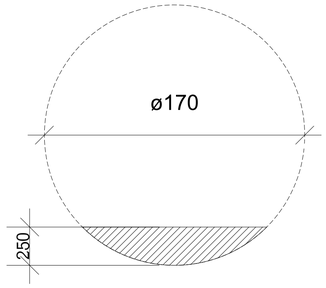

ხელსაბანის მდებარეობა
თავისუფალი მანძილი ხელსაბანთან
"ა" ტიპის ერთეულში

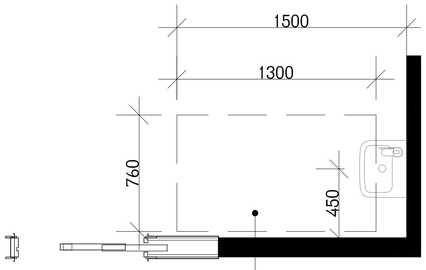

იატაკის თავისუფალი სივრცე

თავისუფალი სივრცე ფეხის ფალანგისთვის

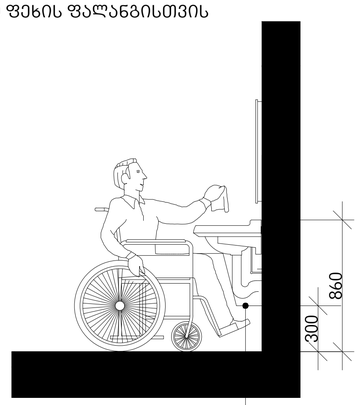

ფეხის ფალანგის თავისუფალი სივრცე

მთავარი არქიტექტორი, ავტორი:
ARCHITECT, AUTHOR:

ხმალაძე
არქიტექტორები

პროექტის დასახელება/PROJECT NAME:

მრავალფუნქციური კომპლექსი

მისამართი/ ADDRESS:

ქ. თბილისი, ქუჩა ლუგლიანა,N 2/6 ;
ქ.თბილისი, ლუგლიანას, ჩაჩავასა და გელიაშვილის ქუჩებს შორის,
ნაკვეთი 09/024

დამკვეთი,მესაკუთრე/CLIENT, OWNER:

შ.პ.ს "გლოძსი"

პირობითი აღნიშვნები /LEGEND:

- მზიდი კონსტრუქცია / LOAD BEARING STRUCTURE
- არამზიდი კონსტრუქცია/PARTITION
- საკადასტრო საზღვარი
- განაშენიანების რეგულირების წითელი ხაზი
- სამეზობლო მიჯნის რეგულირების ხაზი

დაკავებულობის ჯგუფები	დაკავებულობის ჯგუფის აღნიშვნა	ფერის კოდი
დამხმარე ჯგუფი (დს)		RGB 57-57-56
საშრეწველო ჯგუფი (სმ)		RGB 160-32-240
საქმიანი ჯგუფი (სძ)		RGB 79-12-187
სავაჭრო ჯგუფი (სვ)		RGB 255-0-0
სასაწყობე ჯგუფი (სწ)		RGB 136-135-134
სასაწყობე ჯგუფი (სც)		RGB 220-185-0

***შენიშვნა**: სახანძრო უსაფრთხოების მოწყობილობების ზომები არ შეესაბამება მასშტაბს*

სტადია/STAGE	პროექტის შეთანხმება
მასშტაბი/SCALE	
ფურცლის ზომა/SHEET SIZE	A1
თარიღი/DATE	

ფურცლის სახელი /SHEET NAME
ბლოკი/BLOCK

მისაწვდომი ტუალეტი საზოგადოებრივ სივრცეებში (კომერციული, ოფისი)

ფურცლის N SHEET N	ა-326
ავტორი: AUTHOR:	გიორგი ხმალაძე
დახაზა: DRAWN BY:	ნუცა შონია ალექსი სოლომნიშვილი
შეამოწმა: CHECKED BY:	ლევან თავაძე

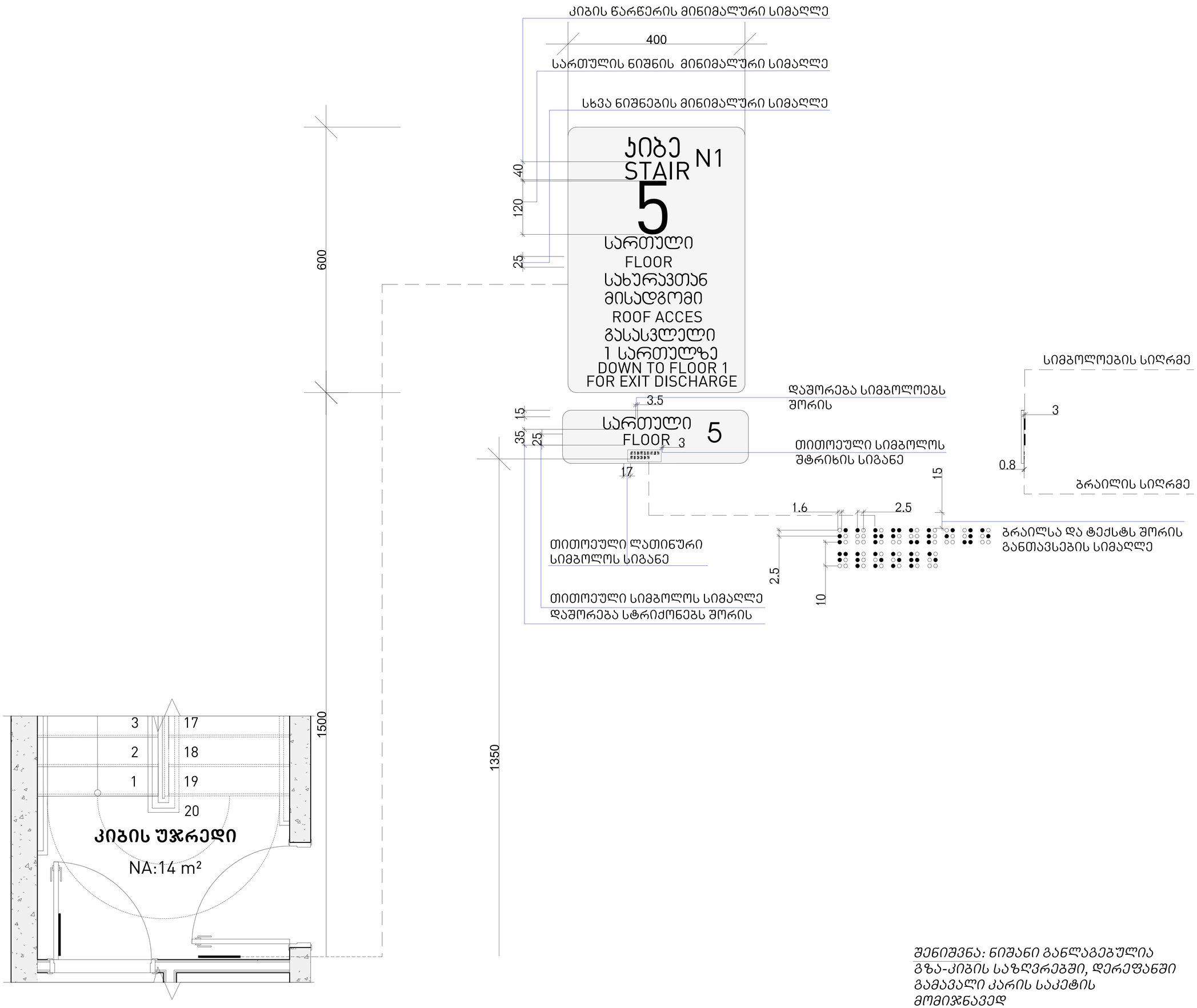

შენიშვნა: ნიშანი განლაგებულია გზა-კიბის საზღვრებში, დერეფანში გამავალი კარის საკეტის მომიჯნავედ

მთავარი არქიტექტორი, ავტორი:
ARCHITECT, AUTHOR:

ხმალაძე
არქიტექტორები

პროექტის დასახელება/PROJECT NAME:

მრავალფუნქციური კომპლექსი

მისამართი/ ADDRESS:

ქ. თბილისი, ჟუჩა ლუბლიანა,N 2/6 ; ქ.თბილისი, ლუბლიანას, ჩაჩავასა და გელიაშვილის ქუჩებს შორის, ნაკვეთი 09/024

დამკვეთი,მესაკუთრე/CLIENT, OWNER:

შ.პ.ს "ბლოქსი"

პირობითი აღნიშვნები /LEGEND:

- მზიდი კონსტრუქცია LOAD BEARING STRUCTURE
- არამზიდი კონსტრუქცია/PARTITION
- საკადასტრო საზღვარი
- განაშენიანების რეგულირების წითელი ხაზი
- სამეზობლო მიჯნის რეგულირების ხაზი

დაკავებულობის ჯგუფები	დაკავებულობის ჯგუფის აღნიშვნა	ფერის კოდი
დამხმარე ჯგუფი	(დს)	RGB 57-57-56
საგრეწველო ჯგუფი	(სგ)	RGB 160-32-240
საქმიანი ჯგუფი	(სქ)	RGB 79-12-187
სავაჭრო ჯგუფი	(სვ)	RGB 255-0-0
სასაწყობე ჯგუფი	(სწ)	RGB 136-135-134
სასაწყობე ჯგუფი	(სც)	RGB 220-185-0

შენიშვნა: სახანძრო უსაფრთხოების მოწყობილობების ზომები არ შეესაბამება მასშტაბს

სტადია/STAGE	პროექტის შეთანხმება
მასშტაბი/SCALE	
ფურცლის ზომა/SHEET SIZE	A1
თარიღი/DATE	
ფურცლის სახელი /SHEET NAME	
ბლოკი/BLOCK	

გზა-კიბის ამოსაცნობის ნიშანი

ფურცლის N SHEET N	ა-327
ავტორი: AUTHOR:	გიორგი ხმალაძე
დახაზა: DRAWN BY:	ნუცა შონია ალექსი სოლომნიშვილი
შეამოწმა: CHECKED BY:	ლევან თავაძე

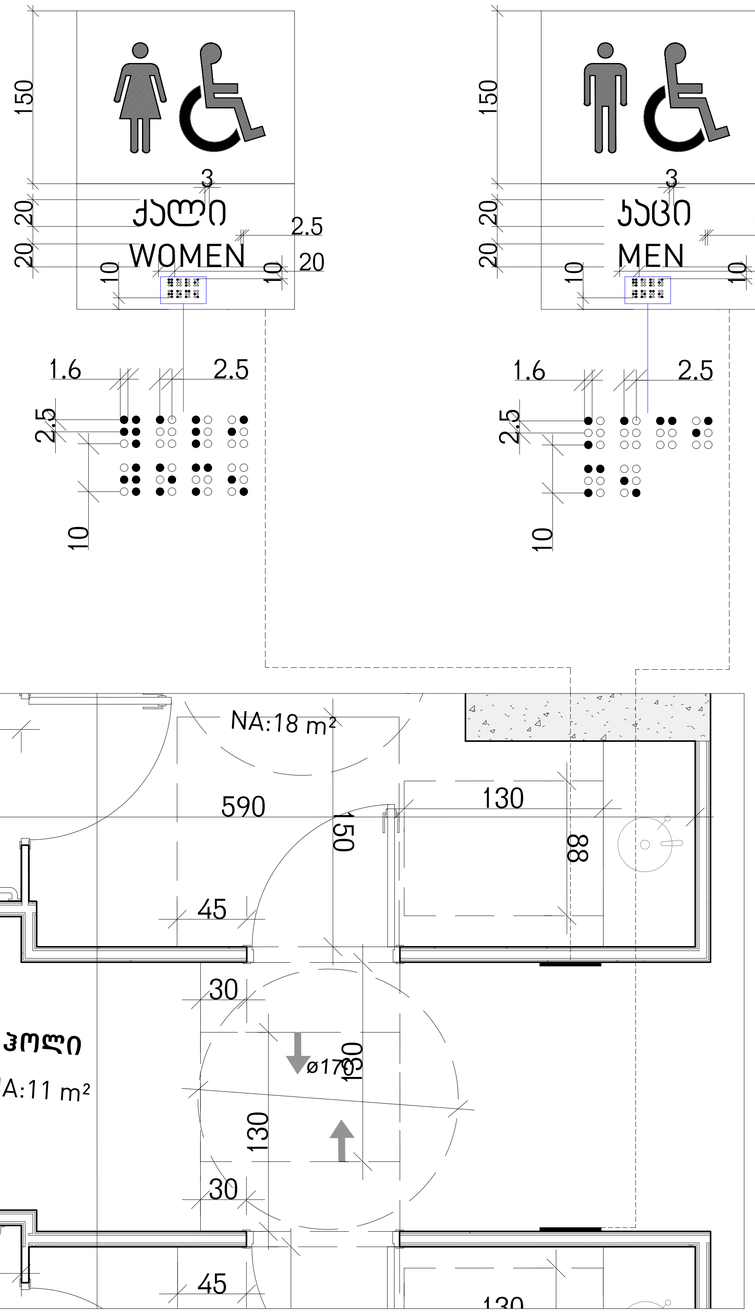

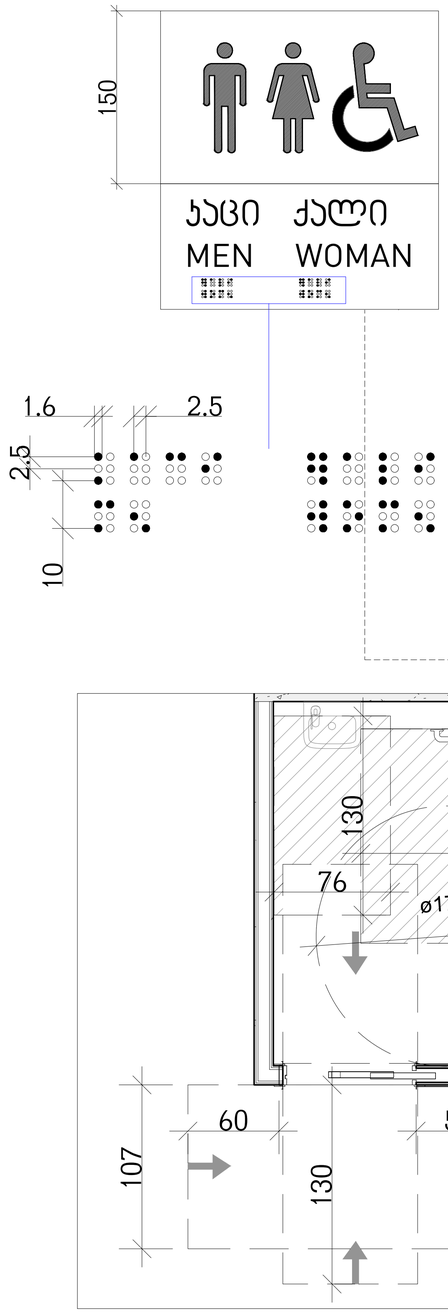



შენიშვნა: ნიშნები განთავსდება მისაწვდომ ტუალეტებთან კარის მომიჯნავედ

მთავარი არქიტექტორი, ავტორი:
ARCHITECT, AUTHOR:

ხმალაძე
არქიტექტორები

პროექტის დასახელება/PROJECT NAME:
მრავალფუნქციური კომპლექსი

მისამართი/ ADDRESS:
ქ. თბილისი, ქუჩა ლუბლიანა,N 2/6 ; ქ.თბილისი, ლუბლიანას, ჩაჩავასა და გელიაშვილის ქუჩებს შორის, ნაკვეთი 09/024

დამკვეთი,მესაკუთრე/CLIENT, OWNER:
შ.პ.ს "ბლოქსი"

პირობითი აღნიშვნები /LEGEND:
- მზიდი კონსტრუქცია LOAD BEARING STRUCTURE
- არამზიდი კონსტრუქცია/PARTITION
- საკადასტრო საზღვარი
- განაშენიანების რეგულირების წითელი ხაზი
- სამეზობლო მიჯნის რეგულირების ხაზი

დაკავებულობის ჯგუფები	დაკავებულობის ჯგუფის აღნიშვნა	ფერის კოდი
დამხმარე ჯგუფი (დს)		RGB 57-57-56
საგრეწველო ჯგუფი (სგ)		RGB 160-32-240
საქმიანი ჯგუფი (სქ)		RGB 79-12-187
სავაჭრო ჯგუფი (სვ)		RGB 255-0-0
სასაწყობე ჯგუფი (სწ)		RGB 136-135-134
სასაწყობე ჯგუფი (სც)		RGB 220-185-0

შენიშვნა: *სახანძრო უსაფრთხოების მოწყობილობების ზომები არ შეესაბამება მასშტაბს*

სტადია/STAGE	პროექტის შეთანხმება
მასშტაბი/SCALE	
ფურცლის ზომა/SHEET SIZE	A1
თარიღი/DATE	

ფურცლის სახელი /SHEET NAME
ბლოკი/BLOCK
ნიშანი პიქტოგრამებით, ამოგურცული ნიშნებით და ბრაილით

ფურცლის N SHEET N	ა-327-1
ავტორი: AUTHOR:	გიორგი ხმალაძე
დახაზა: DRAWN BY:	ნუცა შონია ალექსი სოლომნიშვილი
შეამოწმა: CHECKED BY:	ლევან თავაძე

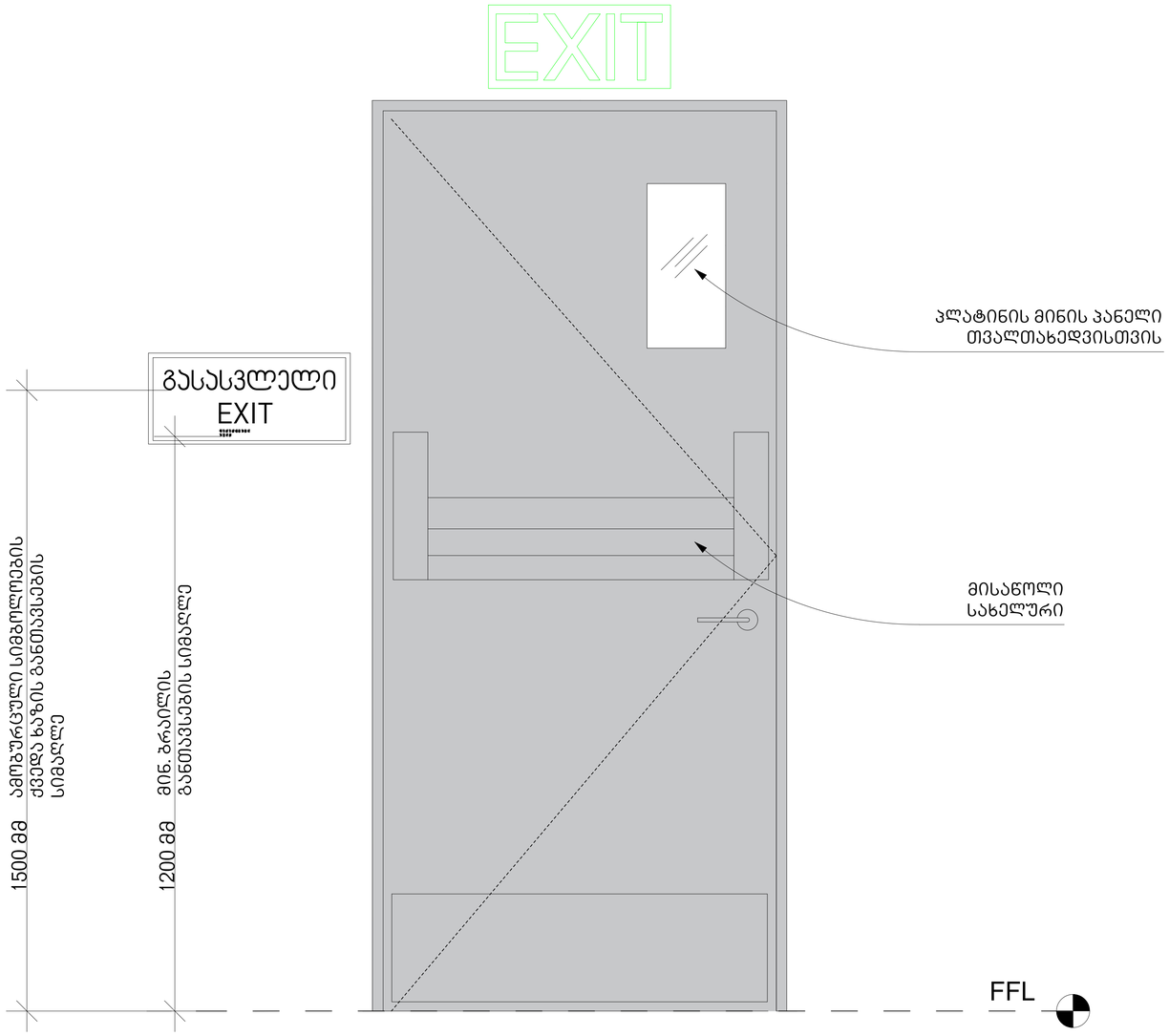

მთავარი არქიტექტორი, ავტორი:
ARCHITECT, AUTHOR:

ᲮᲛᲐᲚᲐᲫᲔ
არქიტექტორები

პროექტის დასახელება/PROJECT NAME:

მრავალფუნქციური კომპლექსი

მისამართი/ ADDRESS:

ქ. თბილისი, ქუჩა ლუგლიანა,N 2/6 ;
ქ.თბილისი, ლუგლიანას, ჩაჩავასა და გელიაშვილის ქუჩებს შორის,
ნაკვეთი 09/024

დამკვეთი,მესაკუთრე/CLIENT, OWNER:

შ.პ.ს "ბლოქსი"

პირობითი აღნიშვნები /LEGEND:

- მზიდი კონსტრუქცია — LOAD BEARING STRUCTURE
- არამზიდი კონსტრუქცია/PARTITION
- საკადასტრო საზღვარი
- განაშენიანების რეგულირების წითელი ხაზი
- სამეზობლო მიჯნის რეგულირების ხაზი

დაკავებულობის ჯგუფები	დაკავებულობის ჯგუფის აღნიშვნა	ფერის კოდი
დამხმარე ჯგუფი	(დს)	RGB 57-57-56
საგრეწველო ჯგუფი	(სმ)	RGB 160-32-240
საქმიანი ჯგუფი	(სქ)	RGB 79-12-187
სავაჭრო ჯგუფი	(სვ)	RGB 255-0-0
სასაწყობე ჯგუფი	(სწ)	RGB 136-135-134
სასაწყობე ჯგუფი	(სც)	RGB 220-185-0

***შენიშვნა**: სახანძრო უსაფრთხოების მოწყობილობების ზომები არ შეესაბამება მასშტაბს*

სტადია/STAGE	პროექტის შეთანხმება
მასშტაბი/SCALE	
ფურცლის ზომა/SHEET SIZE	A1
თარიღი/DATE	

ფურცლის სახელი /SHEET NAME
ბლოკი/BLOCK

სიმბოლოების და ნიშნების ნახაზები

ფურცლის N SHEET N	ა-327-2
ავტორი: AUTHOR:	გიორგი ხმალაძე
დახაზა: DRAWN BY:	ნუცა შონია ალექსი სოლომნიშვილი
შეამოწმა: CHECKED BY:	ლევან თავაძე

გასასვლელის განათებული ნიშანი

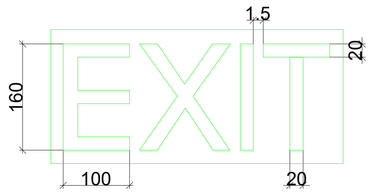

განათებული ნიშანი თავშესაფრის ფართობთან მიმავალ კართან

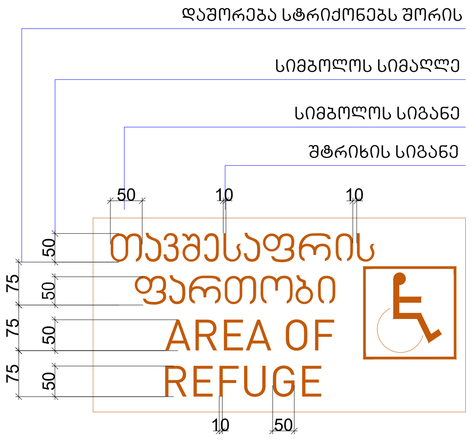

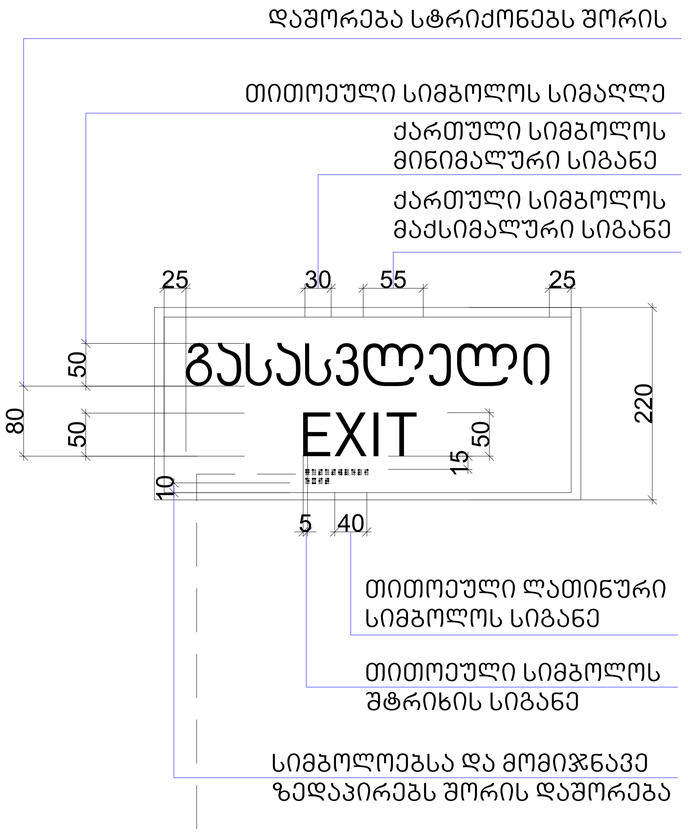



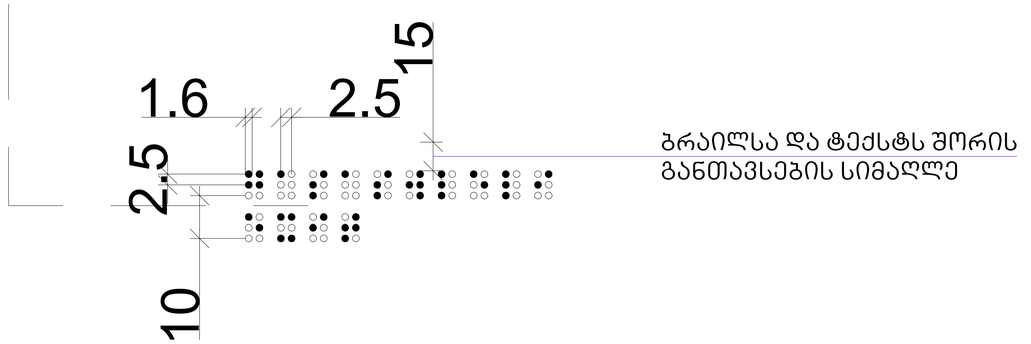

მთავარი არქიტექტორი, ავტორი:
ARCHITECT, AUTHOR:

ხმალაძე
არქიტექტორები

პროექტის დასახელება/PROJECT NAME:

მრავალფუნქციური კომპლექსი

მისამართი/ ADDRESS:

ქ. თბილისი, ჟუჩა ლუგლიანა,N 2/6 ; ქ.თბილისი, ლუგლიანას, ჩაჩავასა და გელიაშვილის ქუჩებს შორის, ნაკვეთი 09/024

დამკვეთი,მესაკუთრე/CLIENT, OWNER:

შ.პ.ს "გლოქსი"

პირობითი აღნიშვნები /LEGEND:

- მზიდი კონსტრუქცია — LOAD BEARING STRUCTURE
- არამზიდი კონსტრუქცია/PARTITION
- საკადასტრო საზღვარი
- განაშენიანების რეგულირების წითელი ხაზი
- სამეზობლო მიჯნის რეგულირების ხაზი

დაკავებულობის ჯგუფები	დაკავებულობის ჯგუფის აღნიშვნა	ფერის კოდი
დამხმარე ჯგუფი (დს)		RGB 57-57-56
საგრეწველო ჯგუფი (სგ)		RGB 160-32-240
საქმიანი ჯგუფი (სქ)		RGB 79-12-187
სავაჭრო ჯგუფი (სვ)		RGB 255-0-0
სასაწყობე ჯგუფი (სწ)		RGB 136-135-134
სასაწყობე ჯგუფი (სც)		RGB 220-185-0

***შენიშვნა**: სახანძრო უსაფრთხოების მოწყობილობების ზომები არ შეესაბამება მასშტაბს*

სტადია/STAGE	პროექტის შეთანხმება
მასშტაბი/SCALE	
ფურცლის ზომა/SHEET SIZE	A1
თარიღი/DATE	

ფურცლის სახელი /SHEET NAME
ბლოკი/BLOCK

სიმბოლოების და ნიშნების ნახაზები

ფურცლის N SHEET N	ა-327-3
ავტორი: AUTHOR:	გიორგი ხმალაძე
დახაზა: DRAWN BY:	ნუცა შონია ალექსი სოლომნიშვილი
შეამოწმა: CHECKED BY:	ლევან თავაძე

ორმხრივი კავშირის გამოყენების წესები, ნიშანი უნდა გაიკრას თავშესაფრის ფართობებთან

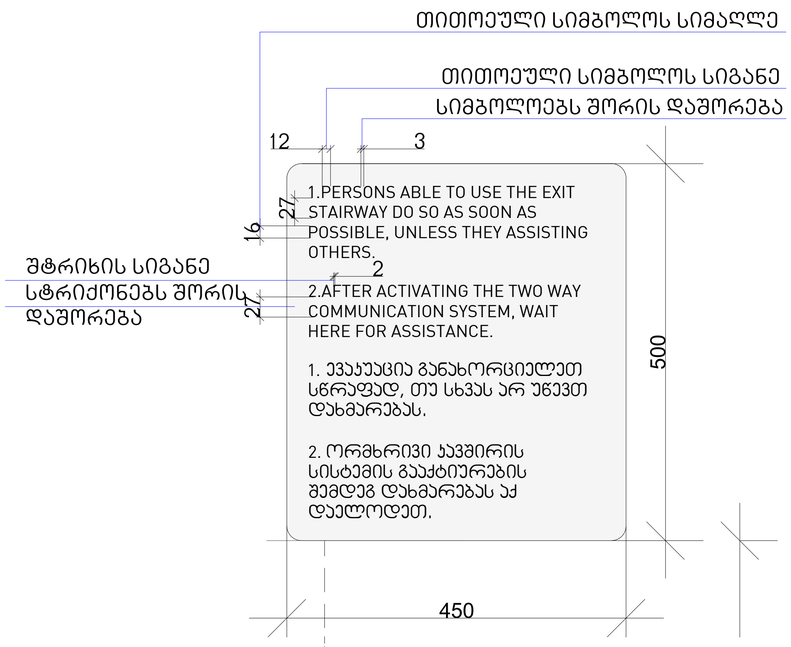

განათებული ნიშანი თავშესაფრის ფართობთან მიმავალ კართან

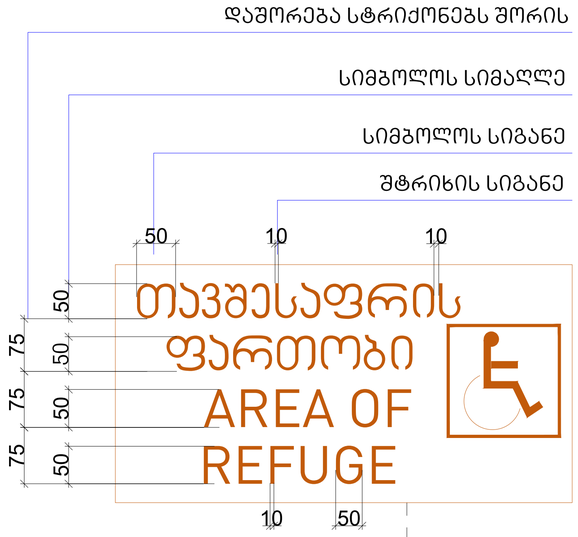

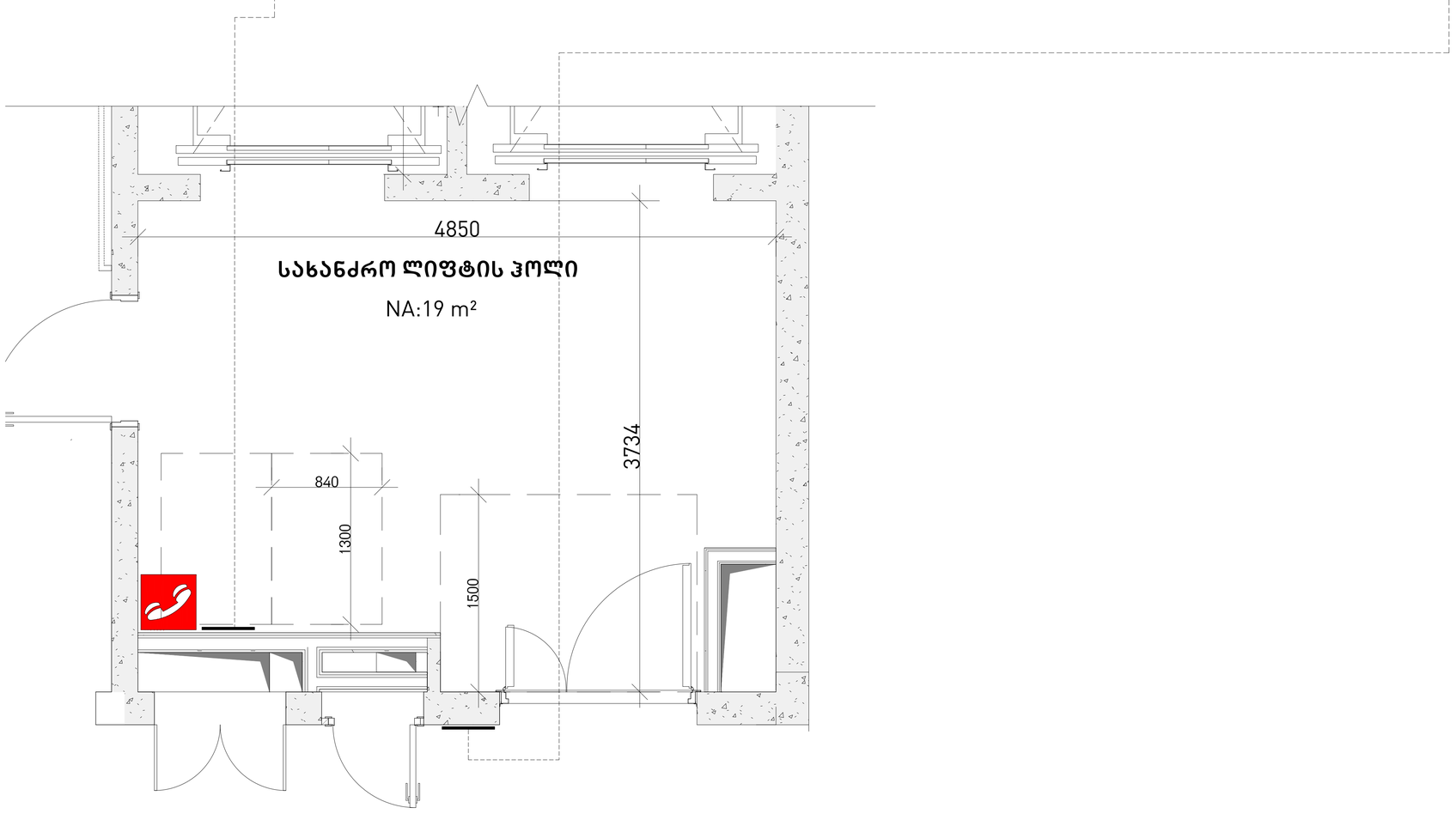

მთავარი არქიტექტორი, ავტორი:
ARCHITECT, AUTHOR:

ხმალაძე
არქიტექტორები

პროექტის დასახელება/PROJECT NAME:

მრავალფუნქციური კომპლექსი

მისამართი/ ADDRESS:

ქ. თბილისი, ქუჩა ლუბლიანა,N 2/6 ; ქ.თბილისი, ლუბლიანას, ჩაჩავასა და გელიაშვილის ქუჩებს შორის, ნაკვეთი 09/024

დამკვეთი,მესაკუთრე/CLIENT, OWNER:

შ.პ.ს "გლოქსი"

ᲐᲘᲠᲝᲑᲘᲗᲘ ᲐᲦᲜᲘᲨᲕᲜᲔᲑᲘ /LEGEND:

- ᲛᲖᲘᲓᲘ ᲙᲝᲜᲡᲢᲠᲣᲥᲪᲘᲐ LOAD BEARING STRUCTURE
- ᲐᲠᲐᲛᲖᲘᲓᲘ ᲙᲝᲜᲡᲢᲠᲣᲥᲪᲘᲐ/PARTITION
- ᲡᲐᲙᲐᲓᲐᲡᲢᲠᲝ ᲡᲐᲖᲦᲕᲐᲠᲘ
- ᲒᲐᲜᲐᲗᲔᲑᲘᲜᲔᲑᲘᲡ ᲠᲔᲒᲣᲚᲘᲠᲔᲑᲘᲡ ᲬᲘᲗᲔᲚᲘ ᲮᲐᲖᲘ
- ᲡᲐᲛᲔᲖᲦᲝ ᲛᲘᲯᲜᲘᲡ ᲠᲔᲒᲣᲚᲘᲠᲔᲑᲘᲡ ᲮᲐᲖᲘ

ᲓᲐᲙᲐᲕᲔᲑᲣᲚᲝᲑᲘᲡ ᲯᲒᲣᲤᲔᲑᲘ	ᲓᲐᲙᲐᲕᲔᲑᲣᲚᲝᲑᲘᲡ ᲯᲒᲣᲤᲘᲡ ᲐᲦᲜᲘᲨᲕᲜᲐ	ᲤᲔᲠᲘᲡ ᲙᲝᲓᲘ
ᲓᲐᲛᲮᲛᲐᲠᲔ ᲯᲒᲣᲤᲘ (ᲓᲮ)		RGB 57-57-56
ᲡᲐᲛᲠᲔᲬᲔᲚᲝ ᲯᲒᲣᲤᲘ (ᲡᲛ)		RGB 160-32-240
ᲡᲐᲫᲘᲘᲐᲜᲘ ᲯᲒᲣᲤᲘ (ᲡᲫ)		RGB 79-12-187
ᲡᲐᲕᲐᲭᲠᲝ ᲯᲒᲣᲤᲘ (ᲡᲕ)		RGB 255-0-0
ᲡᲐᲡᲐᲬᲧᲝᲑᲔ ᲯᲒᲣᲤᲘ (ᲡᲬ)		RGB 136-135-134
ᲡᲐᲡᲐᲬᲧᲝᲑᲔ ᲯᲒᲣᲤᲘ (ᲡᲒ)		RGB 220-185-0

ᲨᲔᲜᲘᲨᲕᲜᲐ: *ᲡᲐᲮᲐᲜᲫᲠᲝ ᲣᲡᲐᲤᲠᲗᲮᲝᲔᲑᲘᲡ ᲛᲝᲬᲧᲝᲑᲘᲚᲝᲑᲔᲑᲘᲡ ᲖᲝᲛᲔᲑᲘ ᲐᲠ ᲨᲔᲔᲡᲐᲑᲐᲛᲔᲑᲐ ᲛᲐᲡᲨᲢᲐᲑᲡ*

ᲡᲢᲐᲓᲘᲐ/STAGE	ᲞᲠᲝᲔᲥᲢᲘᲡ ᲨᲔᲪᲕᲚᲔᲑᲐ
ᲛᲐᲡᲨᲢᲐᲑᲘ/SCALE	
ᲤᲣᲠᲪᲚᲘᲡ ᲖᲝᲛᲐ/SHEET SIZE	A1
ᲗᲐᲠᲘᲦᲘ/DATE	

ᲤᲣᲠᲪᲚᲘᲡ ᲡᲐᲮᲔᲚᲘ /SHEET NAME
ᲑᲚᲝᲙᲘ/BLOCK

სიმბოლოების და ნიშნების ნახაზები

ᲤᲣᲠᲪᲚᲘᲡ N SHEET N	ა-327-4
ᲐᲕᲢᲝᲠᲘ: AUTHOR:	ᲒᲘᲝᲠᲒᲘ ᲮᲛᲐᲚᲐᲫᲔ
ᲓᲐᲮᲐᲖᲐ: DRAWN BY:	ᲜᲣᲪᲐ ᲨᲝᲜᲘᲐ ᲐᲚᲔᲥᲡᲘ ᲡᲝᲚᲝᲛᲜᲘᲨᲕᲘᲚᲘ
ᲨᲔᲐᲛᲝᲬᲛᲐ: CHECKED BY:	ᲚᲔᲕᲐᲜ ᲗᲐᲕᲐᲫᲔ

ნიშანი განთავსდება გზა-ჯიბის საზღვრებში ჯარის მომიჯნავედ

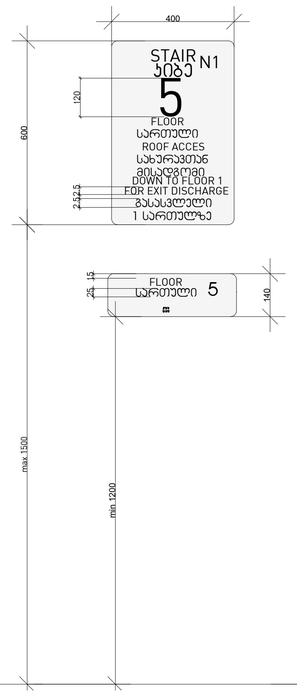

ნიშანი განთავსდება გზა-ჯიბის საზღვრებში ჯარის მომიჯნავედ

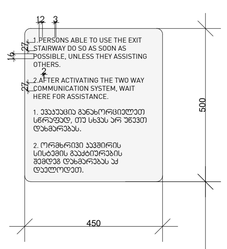

ნიშანი განთავსდება გარე მისაწვდომ ავტოსადგომთან

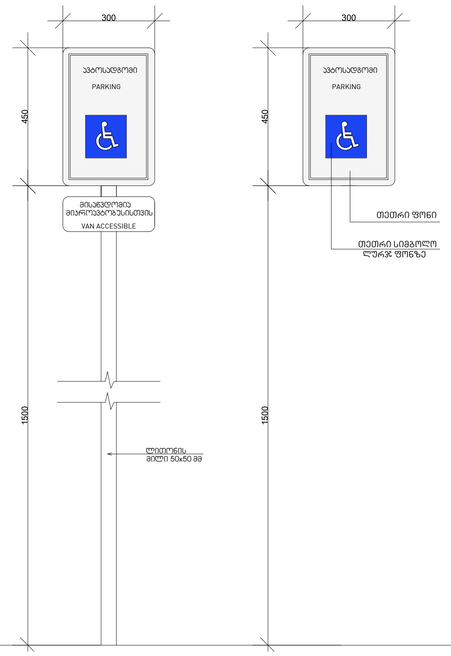

ნიშანი განთავსდება შიგა მისაწვდომ ავტოსადგომთან

მიკროავტობუსის გასაჩერებელი სივრცე

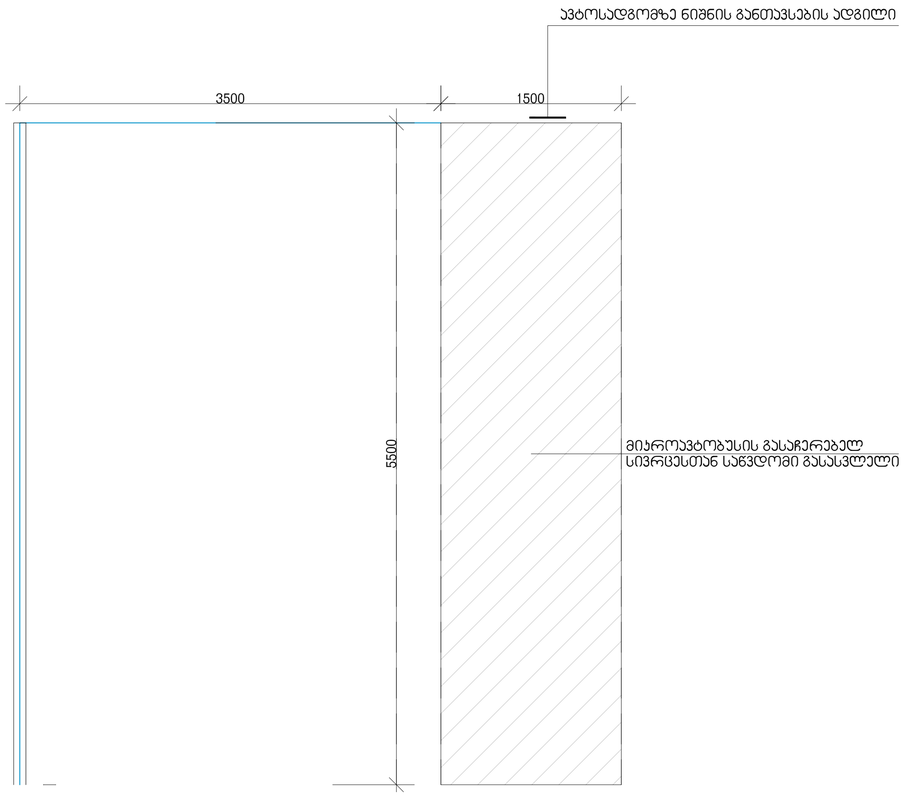

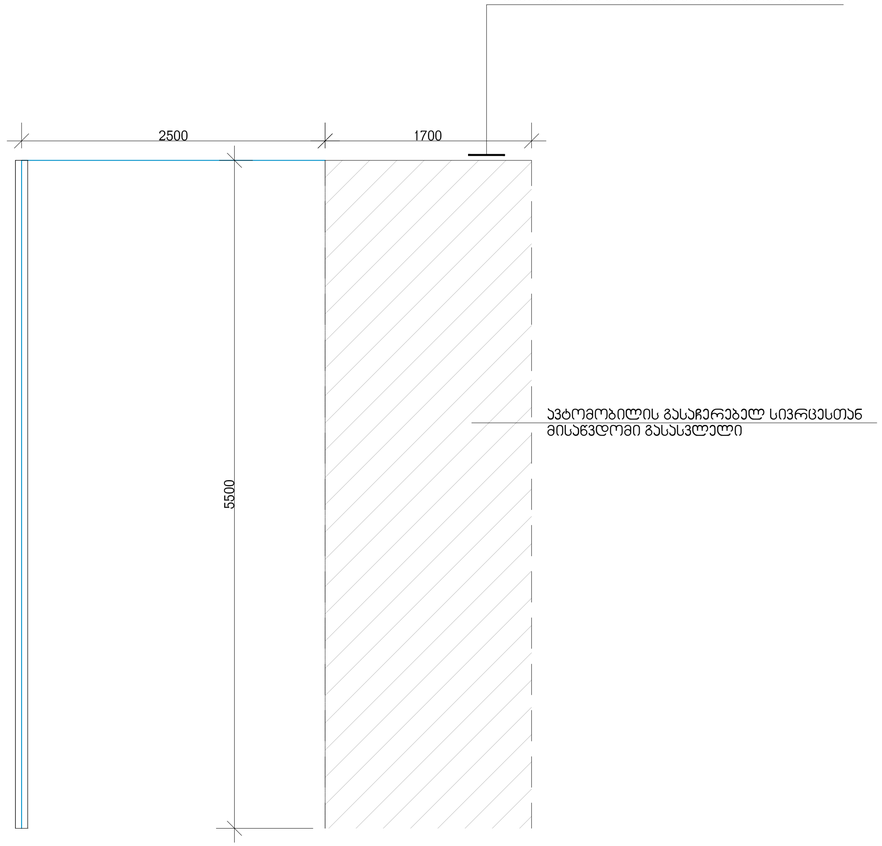

მთავარი არქიტექტორი, ავტორი:
ARCHITECT, AUTHOR:

ხმალაძე
არქიტექტორები

პროექტის დასახელება/PROJECT NAME:

მრავალფუნქციური კომპლექსი

მისამართი/ ADDRESS:

ქ. თბილისი, ქუჩა ლუბლიანა,N 2/6 ; ქ.თბილისი, ლუბლიანას, ჩაჩავასა და გელიაშვილის ქუჩებს შორის, ნაკვეთი 09/024

დამკვეთი,მესაკუთრე/CLIENT, OWNER:

შ.პ.ს "გლოქსი"

პირობითი აღნიშვნები /LEGEND:

- მზიდი კონსტრუქცია LOAD BEARING STRUCTURE
- არამზიდი კონსტრუქცია/PARTITION
- საკადასტრო საზღვარი
- განაშენიანების რეგულირების წითელი ხაზი
- სამეზობლო მიჯნის რეგულირების ხაზი

დაკავებულობის ჯგუფები	დაკავებულობის ჯგუფის აღნიშვნა	ფერის კოდი
დამხმარე ჯგუფი (დს)		RGB 57-57-56
საგრეწველო ჯგუფი (სგ)		RGB 160-32-240
საქმიანი ჯგუფი (სქ)		RGB 79-12-187
სავაჭრო ჯგუფი (სვ)		RGB 255-0-0
სასაწყობე ჯგუფი (სწ)		RGB 136-135-134
სასაწყობე ჯგუფი (სც)		RGB 220-185-0

***შენიშვნა**: სახანძრო უსაფრთხოების მოწყობილობების ზომები არ შეესაბამება მასშტაბს*

სტადია/STAGE	პროექტის შეთანხმება
მასშტაბი/SCALE	
ფურცლის ზომა/SHEET SIZE	A1
თარიღი/DATE	
ფურცლის სახელი /SHEET NAME	
ბლოკი/BLOCK	

სიმბოლოების და ნიშნების ნახაზები

ფურცლის N SHEET N	ა-327-5
ავტორი: AUTHOR:	გიორგი ხმალაძე
დახაზა: DRAWN BY:	ნუცა შონია ალექსი სოლომნიშვილი
შეამოწმა: CHECKED BY:	ლევან თავაძე

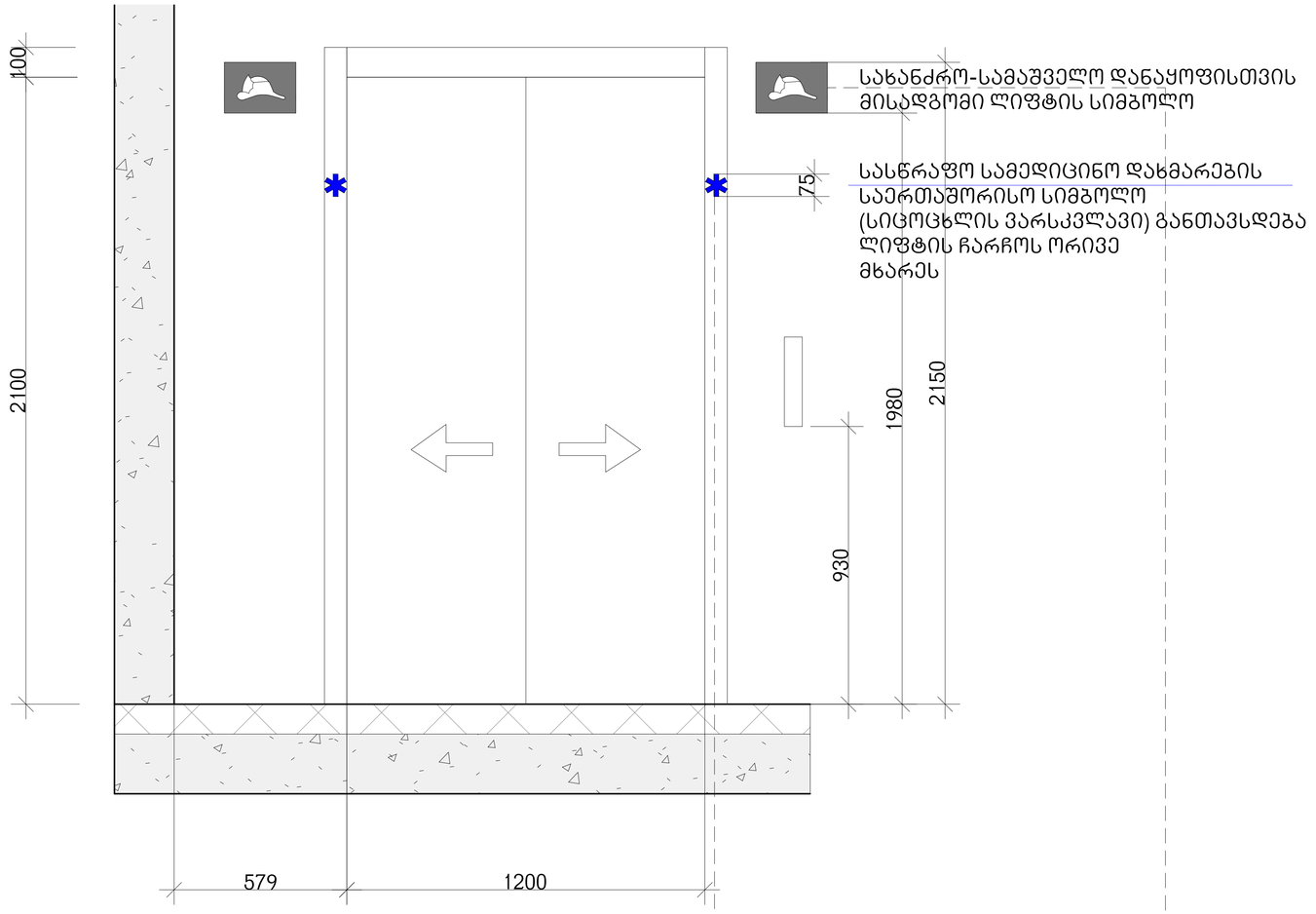

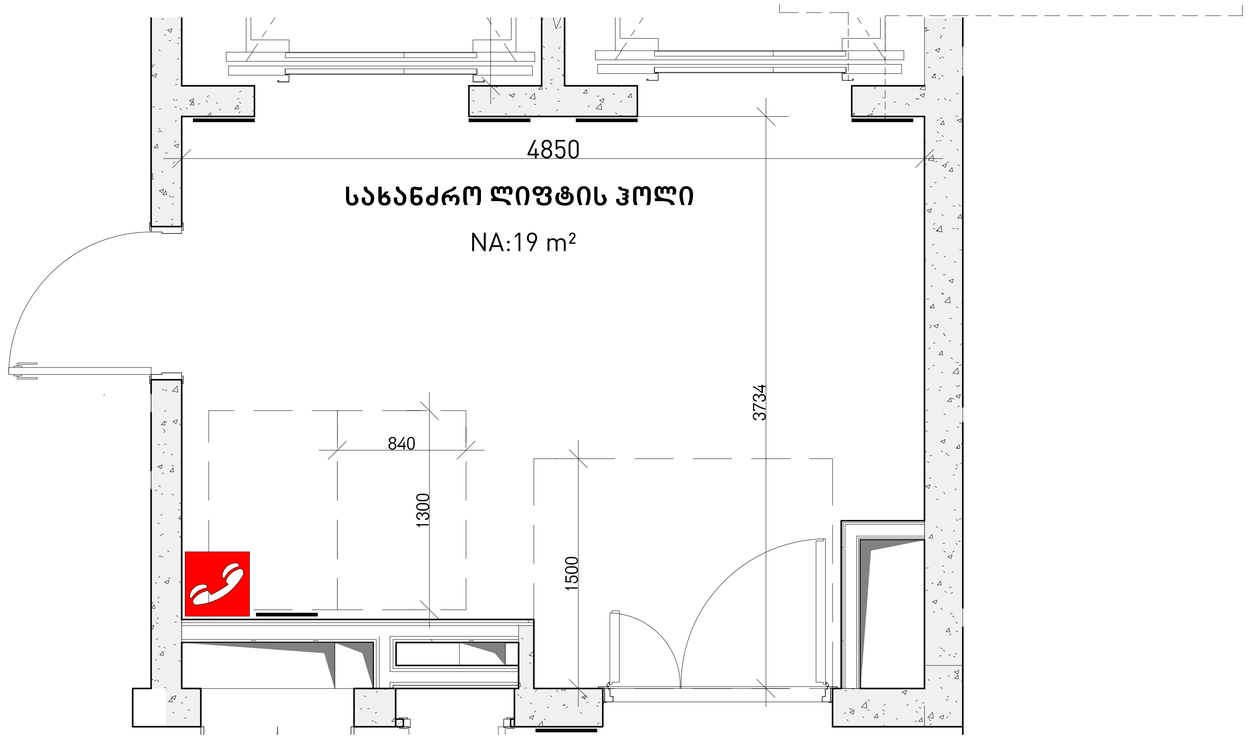

მთავარი არქიტექტორი, ავტორი:
ARCHITECT, AUTHOR:

ხმალაძე
არქიტექტორები

პროექტის დასახელება/PROJECT NAME:

მრავალფუნქციური კომპლექსი

მისამართი/ ADDRESS:

ქ. თბილისი, ჟუჩა ლუგლიანა,N 2/6 ; ქ.თბილისი, ლუგლიანას, ჩაჩავასა და გელიაშვილის ქუჩებს შორის, ნაკვეთი 09/024

დამკვეთი,მესაკუთრე/CLIENT, OWNER:

შ.პ.ს "გლოძსი"

პირობითი აღნიშვნები /LEGEND:

- მზიდი კონსტრუქცია / LOAD BEARING STRUCTURE
- არამზიდი კონსტრუქცია/PARTITION
- საკადასტრო საზღვარი
- განაშენიანების რეგულირების წითელი ხაზი
- სამეზობლო მიჯნის რეგულირების ხაზი

დაკავებულობის ჯგუფები	დაკავებულობის ჯგუფის აღნიშვნა	ფერის კოდი
დამხმარე ჯგუფი (დს)		RGB 57-57-56
საგრეწველო ჯგუფი (სმ)		RGB 160-32-240
საქმიანი ჯგუფი (სქ)		RGB 79-12-187
სავაჭრო ჯგუფი (სვ)		RGB 255-0-0
სასაწყობე ჯგუფი (სწ)		RGB 136-135-134
სასაწყობე ჯგუფი (სც)		RGB 220-185-0

***შენიშვნა**: სახანძრო უსაფრთხოების მოწყობილობების ზომები არ შეესაბამება მასშტაბს*

სტადია/STAGE	პროექტის შეთანხმება
მასშტაბი/SCALE	
ფურცლის ზომა/SHEET SIZE	A1
თარიღი/DATE	
ფურცლის სახელი /SHEET NAME	
ბლოკი/BLOCK	

სიმბოლოების და ნიშნების ნახაზები

ფურცლის N SHEET N	ა-327-6
ავტორი: AUTHOR:	გიორგი ხმალაძე
დახაზა: DRAWN BY:	ნუცა შონია ალექსი სოლომნიშვილი
შეამოწმა: CHECKED BY:	ლევან თავაძე