არსებული შენობის (შენობა 01/1, 02/1, 03/3, 04/2, 05/1, 06/3, 07/1, 08/1)

მისამართი: ქ.თბილისი, ც. დადიანის ქუჩა №32; რკინიგზის ქუჩა №30
ს/კ 01.12.12.011.152

დემონტაჟის პროექტის არქიტექტურული ნაწილი



ქ. თბილისი 2025წ.

საკადასტრო გეგმა

საჯარო რეესტრის ეროვნული სააგენტო

საკადასტრო კოდი:	**01.12.12.011.152**	ნაკვეთის დანიშნულება:	**არასასოფლო სამეურნეო**
განცხადების ნომერი:	**892024114727**	ფართობი:	**24295 კვ.მ (WGS 84 / UTM zone 38N)**
მომზადების თარიღი:	**30/07/2024**	ვალდებულების ფართობი:	**1559 კვ.მ (WGS 84 / UTM zone 38N)**

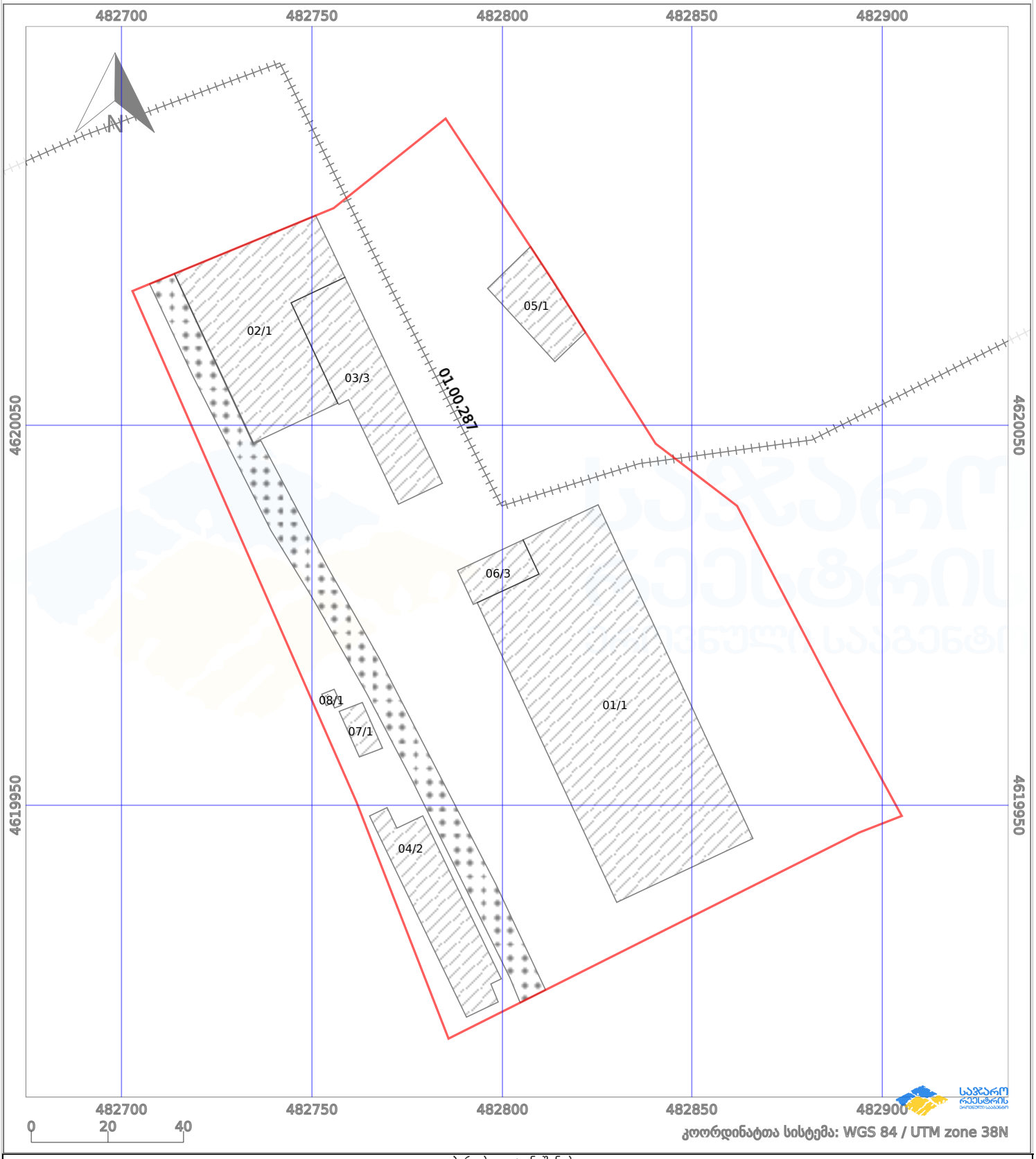

პირობითი აღნიშვნები:

ნაკვეთის საზღვარი		მშენებარე ნაგებობა	02/4	აშენებული ნაგებობა		მიწისქვეშა ნაგებობა
ხაზობრივი ნაგებობა		ტყის ფონდი		ვალდებულება		ქარსაფარი ზოლი

მიწის (უძრავი ქონების) საკადასტრო კოდი **N 01.12.12.011.152**

ამონაწერი საჯარო რეესტრიდან

განცხადების რეგისტრაცია **მომზადების თარიღი**

N 882025748969 - 01/07/2025 17:21:39 **07/07/2025 14:23:33**

საკუთრების განყოფილება

ზონა	სექტორი	კვარტალი	ნაკვეთი
თბილისი	ნაძალადევი		
01	**12**	**12**	**011/152**

მისამართი: ქალაქი თბილისი , ქუჩა ც. დადიანი , 32 ; ქალაქი თბილისი , ქუჩა რკინიგზა , N 30 ; ქალაქი თბილისი , ქუჩა ც. დადიანი , N 32

ნაკვეთის საკუთრების ტიპი: საკუთრება

ნაკვეთის დანიშნულება: არასასოფლო სამეურნეო

დაზუსტებული ფართობი: 24295.00 კვ.მ.

ნაკვეთის წინა ნომერი:**01.12.12.011.148;**

შენობა-ნაგებობის ჩამონათვალი:N1(საერთო ფართით 3498.71 კვ.მ.); N2; N3 საერთო ფართით 2704.85 კვ.მ. (მათ შორის: სარდაფი 309.59 კვ.მ. I სართული 762.36 კვ.მ. II სართული 814.22 კვ.მ. III სართული 818.68 კვ.მ.); N4 (საერთო ფართით 666.04 კვ.მ. (მათ შორის: I სართული 596.88 კვ.მ., II სართული 69.16 კვ.მ.)); N5; N6 საერთო ფართით 472.26 კვ.მ. (მათ შორის: 161.79 კვ.მ. II სართული 160.72 კვ.მ. III სართული 149.75 კვ.მ.), ; N7 (საერთო ფართით 77.92 კვ.მ.), ; N8 (საერთო ფართით 10.24 კვ.მ.)

მესაკუთრის განყოფილება

განცხადების რეგისტრაცია : ნომერი 882025444862 , თარიღი 17/04/2025 14:49:14
უფლების რეგისტრაცია: თარიღი 17/04/2025

უფლების დამადასტურებელი დოკუმენტი:

- ნასყიდობის ხელშეკრულება N 405766381-2025 , დამოწმების თარიღი:17/04/2025 , საქართველოს იუსტიციის სამინისტროს საჯარო რეესტრის ეროვნული სააგენტო

მესაკუთრეები:
შპს "დადიანი ინვესტი" , ID ნომერი:405766381

მესაკუთრე: **აღწერა:**

შპს "დადიანი ინვესტი"

იპოთეკა

1) განცხადების რეგისტრაცია ნომერი 882025446228 თარიღი 17/04/2025 17:12:42

იპოთეკარი: **სააქციო საზოგადოება "საქართველოს ბანკი"** 204378869;

საგანი:დაზუსტებული ფართობი: 24295.00 კვ.მ., შენობა-ნაგებობის ჩამონათვალი:N1(საერთო ფართით 3498.71 კვ.მ.); N2; N3 საერთო ფართით 2704.85 კვ.მ.(მათ შორის: სარდაფი 309.59 კვ.მ. I სართული 762.36 კვ.მ. II სართული 814.22 კვ.მ. III სართული 818.68 კვ.მ.); N4 (საერთო ფართით 666.04 კვ.მ. (მათ შორის: I სართული 596.88 კვ.მ., II სართული 69.16 კვ.მ.)); N5; N6 საერთო ფართით 472.26 კვ.მ. (მათ შორის: 161.79 კვ.მ. II სართული 160.72 კვ.მ. III სართული 149.75 კვ.მ.), ; N7 (საერთო ფართით 77.92 კვ.მ.), ; N8 (საერთო ფართით 10.24 კვ.მ.);

უფლების რეგისტრაცია: თარიღი 17/04/2025

იპოთეკის ხელშეკრულება N MA0002222988, დამოწმების თარიღი17/04/2025, საქართველოს იუსტიციის სამინისტროს საჯარო რეესტრის ეროვნული სააგენტო ,

2) განცხადების რეგისტრაცია ნომერი 882025446629 თარიღი 17/04/2025 18:23:50

იპოთეკარი: **სააქციო საზოგადოება "საქართველოს ბანკი"** 204378869;

საგანი:დაზუსტებული ფართობი: 24295.00 კვ.მ., შენობა-ნაგებობის ჩამონათვალი:N1(საერთო ფართით 3498.71 კვ.მ.); N2; N3 საერთო ფართით 2704.85 კვ.მ.(მათ შორის: სარდაფი 309.59 კვ.მ. I სართული 762.36 კვ.მ. II სართული 814.22 კვ.მ. III სართული 818.68 კვ.მ.); N4 (საერთო ფართით 666.04 კვ.მ. (მათ შორის: I სართული 596.88 კვ.მ., II სართული 69.16 კვ.მ.)); N5; N6 საერთო ფართით 472.26 კვ.მ. (მათ შორის: 161.79 კვ.მ. II სართული 160.72 კვ.მ. III სართული 149.75 კვ.მ.), ; N7 (საერთო ფართით 77.92 კვ.მ.), ; N8 (საერთო ფართით 10.24 კვ.მ.);

უფლების რეგისტრაცია: თარიღი 17/04/2025

იპოთეკის ხელშეკრულება N MA0002266140, დამოწმების თარიღი17/04/2025, საქართველოს იუსტიციის სამინისტროს საჯარო რეესტრის ეროვნული სააგენტო

3) განცხადების რეგისტრაცია ნომერი 882025748969 თარიღი 01/07/2025 17:21:39	**იპოთეკარი**: **შპს ,,ვილსონ გარდენი''** 400300410; საგანი:დაზუსტებული ფართობი: 24295.00 კვ.მ.; შენობა-ნაგებობის ჩამონათვალი:N1(საერთო ფართით 3498.71 კვ.მ.); N2; N3 საერთო ფართით 2704.85 კვ.მ.(მათ შორის: სარდაფი 309.59 კვ.მ. I სართული 762.36 კვ.მ. II სართული 814.22 კვ.მ. III სართული 818.68 კვ.მ.); N4 (საერთო ფართით 666.04 კვ.მ. (მათ შორის: I სართული 596.88 კვ.მ., II სართული 69.16 კვ.მ.)); N5; N6 საერთო ფართით 472.26 კვ.მ. (მათ შორის: 161.79 კვ.მ. II სართული 160.72 კვ.მ. III სართული 149.75 კვ.მ.), ; N7 (საერთო ფართით 77.92 კვ.მ.), ; N8 (საერთო ფართით 10.24 კვ.მ.);
უფლების რეგისტრაცია: თარიღი 07/07/2025	**იპოთეკის ხელშეკრულება, რეესტრის ნომერი N250781346, დამოწმების თარიღი24/06/2025, ნოტარიუსი ნ.ჩუბინიძე**

საგადასახადო გირავნობა:

რეგისტრირებული არ არის

შეზღუდული სარგებლობა

განცხადების რეგისტრაცია ნომერი 892024114727 თარიღი 25/07/2024 13:41:17	საგანი:საგანი:რკინიგზის გასხვისების ზოლი ფართობით 1559 კვ.მ. დაიტვირთოს სერვიტუტით; ;
უფლების რეგისტრაცია: თარიღი 30/07/2024	

ვალდებულება

განცხადების რეგისტრაცია ნომერი 882025723262 თარიღი 25/06/2025 12:12:58	**პირველი მხარე**: **შპს ''ვილსონ გარდენი''** 400300410; საგანი:დაზუსტებული ფართობი: 24295.00 კვ.მ, შენობა-ნაგებობის ჩამონათვალი:N1(საერთო ფართით 3498.71 კვ.მ.); N2; N3 საერთო ფართით 2704.85 კვ.მ.(მათ შორის: სარდაფი 309.59 კვ.მ. I სართული 762.36 კვ.მ. II სართული 814.22 კვ.მ. III სართული 818.68 კვ.მ.); N4 (საერთო ფართით 666.04 კვ.მ. (მათ შორის: I სართული 596.88 კვ.მ., II სართული 69.16 კვ.მ.)); N5; N6 საერთო ფართით 472.26 კვ.მ. (მათ შორის: 161.79 კვ.მ. II სართული 160.72 კვ.მ. III სართული 149.75 კვ.მ.), ; N7 (საერთო ფართით 77.92 კვ.მ.), ; N8 (საერთო ფართით 10.24 კვ.მ.); მხარეთა მიერ შეთანხმებით გათვალისწინებული ვალდებულების შესრულების პირობით (ხელშეკრულების 1(1) მუხლი);
უფლების რეგისტრაცია: თარიღი 01/07/2025	**შეთანხმება შეზღუდვის/ვალდებულების რეგისტრაციის შესახებ, რეესტრის ნომერი N250781258, დამოწმების თარიღი24/06/2025, ნოტარიუსი ნ. ჩუბინიძე,**

ყადაღა/აკრძალვა:

რეგისტრირებული არ არის

მოვალეთა რეესტრი:

რეგისტრირებული არ არის

- ფიზიკური პირის მიერ არასამეწარმეო საქმიანობის ფარგლებში 2 წლამდე ვადით საკუთრებაში არსებული ქონების/აქტივის მიწოდებით ნამეტი შემოსავლის მიღების შემთხვევაში ფიზიკური პირი ვალდებულია არაუგვიანეს საანგარიშო თვის მომდევნო თვის 15 რიცხვისა საგადასახადო ორგანოს წარუდგინოს დეკლარაცია საშემოსავლო გადასახადის შესახებ და ამავე ვადაში გადაიხადოს კუთვნილი საშემოსავლო გადასახდი.
- საგადასახადო წლის განმავლობაში გადახდის წყაროსთან დაუკავებლად 1000 ლარის ან მეტი ღირებულების ქონების საჩუქრად მიღებისას საშემოსავლო გადასახადი გადახდას ექვემდებარება საანგარიშო წლის მომდევნო წლის 1 აპრილამდე, რის შესახებაც აღნიშნული ფიზიკური პირი იმავე ვადაში წარუდგენს დეკლარაციას საგადასახადო ორგანოს.
- აღნიშნული ვალდებულების შეუსრულებლობა წარმოადგენს საგადასახადო სამართალდარღვევას, რაც იწვევს პასუხისმგებლობას საგადასახადო კოდექსის XL თავის მიხედვით.
- დოკუმენტის ნამდვილობის გადამოწმება შესაძლებელია საჯარო რეესტრის ეროვნული სააგენტოს ოფიციალურ ვებ–გვერდზე www.napr.gov.ge;
- ამონაწერის მიღება შესაძლებელია ვებ–გვერდზე www.napr.gov.ge, ნებისმიერ ტერიტორიულ სარეგისტრაციო სამსახურში, იუსტიციის სახლებსა და სააგენტოს ავტორიზებულ პირებთან;
- ამონაწერში ტექნიკური ხარვეზის აღმოჩენის შემთხვევაში დაგვიკავშირდით: 2 405405 ან პირადად შეავსეთ განაცხადი ვებ–გვერდზე;
- კონსულტაციის მიღება შესაძლებელია იუსტიციის სახლის ცხელ ხაზზე 2 405405;
- საჯარო რეესტრის თანამშრომელთა მხრიდან უკანონო ქმედების შემთხვევაში დაგვიკავშირდით ცხელ ხაზზე: 2 405405
- თქვენთვის საინტერესო ნებისმიერ საკითხთან დაკავშირებით მოგვწერეთ ელ-ფოსტით: info@napr.gov.ge

არსებული გეგმა ±0.00 ნიშნულზე
შენობა 01/1; 06/3

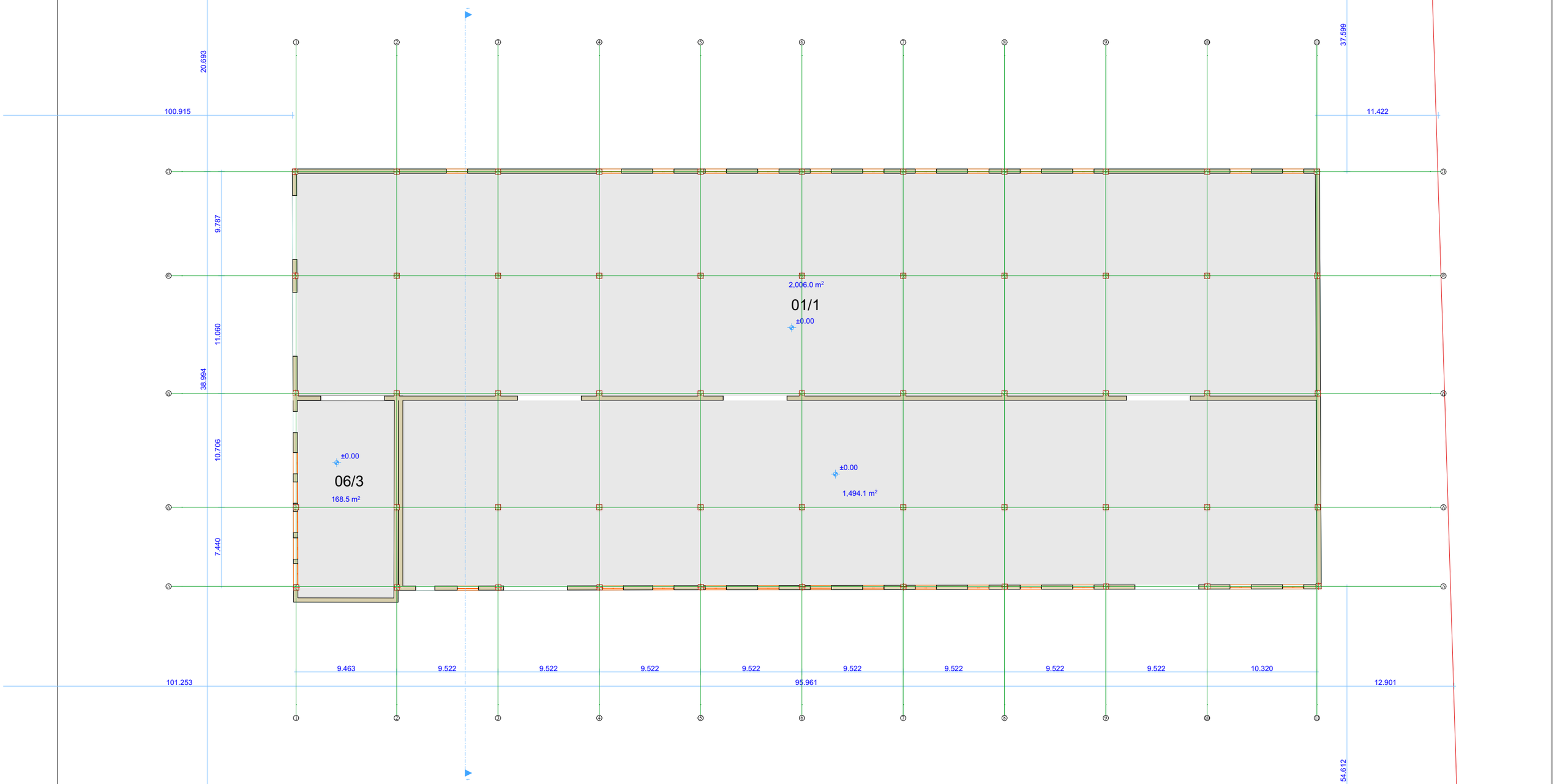

დირექტორი		გ.ჭანკვეტაძე	დემონტაჟის პროექტი		
				მასშტაბი	1:100
დამკვეთი		შპს "დადიანი ინვესტი"	ქალაქი ობილისი, ცოტნე დადიანის ქუჩა №32; რკინიგზის ქუჩა №30; ს/კ 01.12.12.011.152	ფორმატი	A3
				შ.პ.ს. "ოპტიმუსი"	
				ობილისი 2025 წელი	

არსებული გეგმა +3.30 ნიშნულზე
შენობა 01/1; 06/3

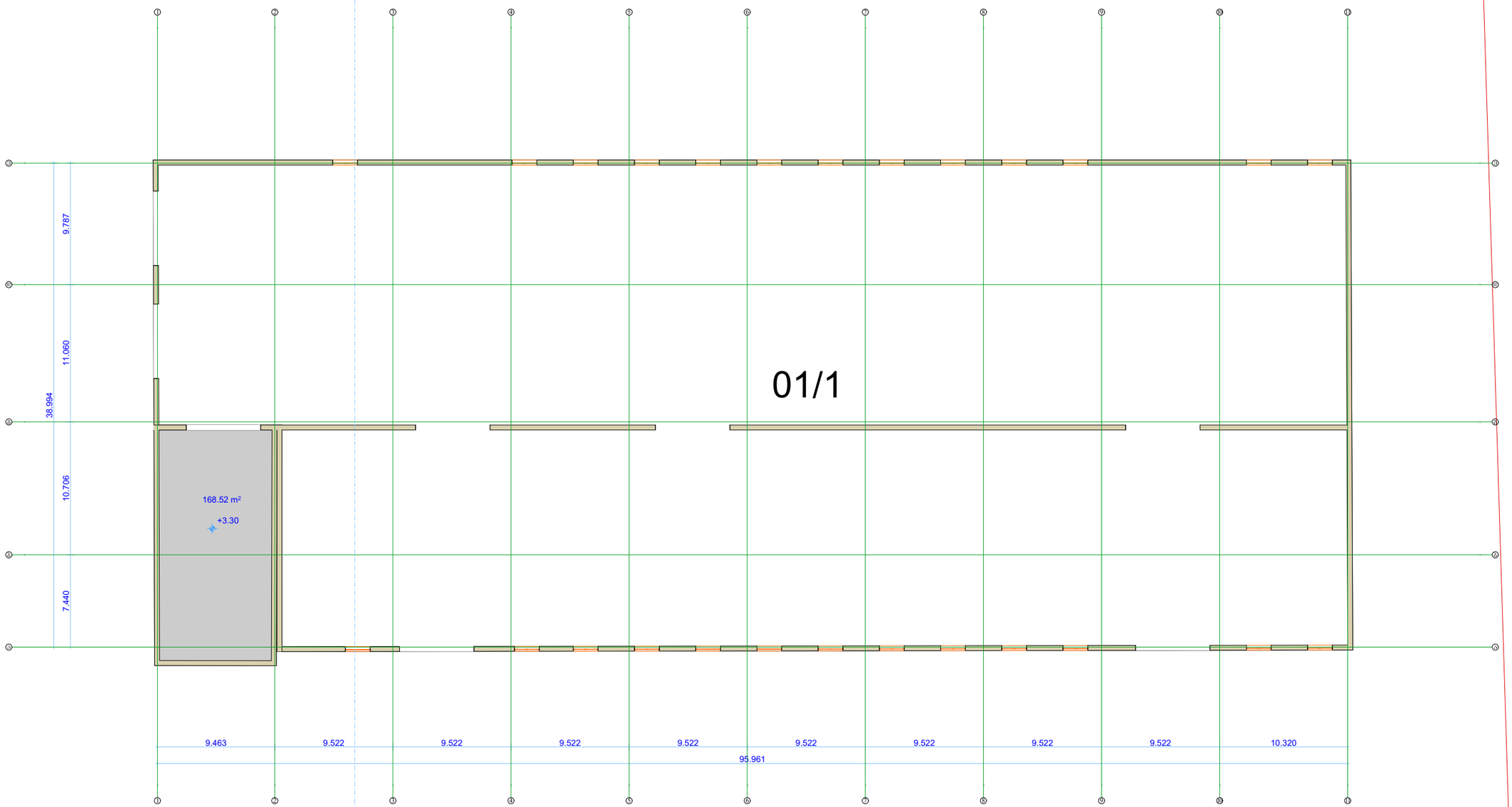

დირექტორი		გ.ჭანკვეტაძე	დემონტაჟის პროექტი	
				მასშტაბი 1:100
დამკვეთი		შპს "დადიანი ინვესტი"	ქალაქი ობილისი, ცოტნე დადიანის ქუჩა №32; რკინიგზის ქუჩა №30; ს/კ 01.12.12.011.152	ფორმატი A3
				შ.პ.ს. "ოპტიმუსი"
				ობილისი 2025 წელი

არსებული გეგმა +7.77 ნიშნულზე
შენობა 01/1; 06/3

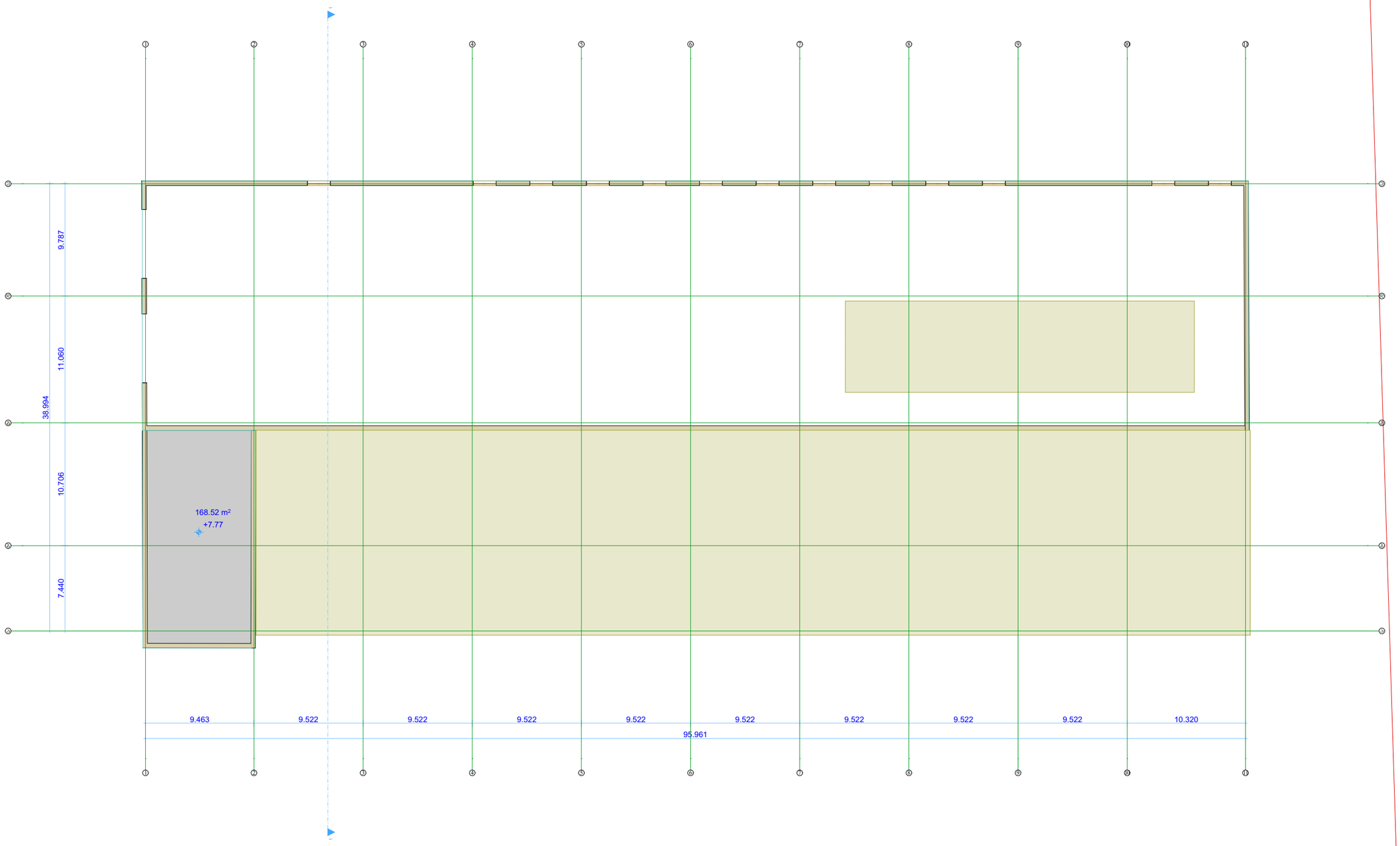

დირექტორი		გ.ჭანკვეტაძე	დემონტაჟის პროექტი		
				მასშტაბი	1:100
დამკვეთი		შპს "ლადიანი ინვესტი"	ქალაქი თბილისი, ცოტნე დადიანის ქუჩა №32; რკინიგზის ქუჩა №30; ს/კ 01.12.12.011.152	ფორმატი	A3
					შ.პ.ს. "ოპტიმუსი"
				თბილისი 2025 წელი	

არსებული გადახურვის გეგმა +9.90 ნიშნულზე
შენობა 01/1; 06/3

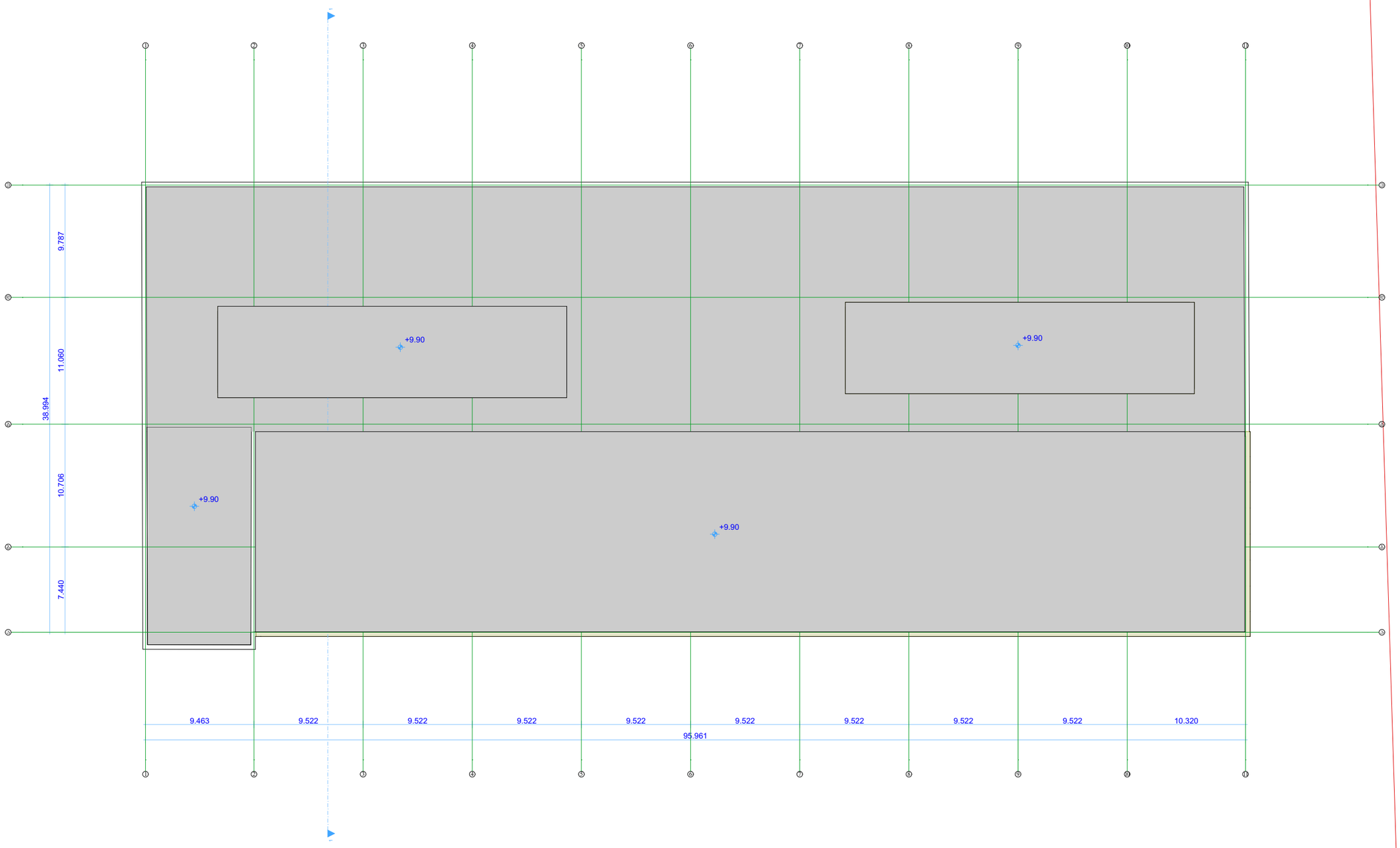

დირექტორი		გ.ჭანკვეტაძე	დემონტაჟის პროექტი		
				მასშტაბი	1:100
დამკვეთი		შპს "ფადიანი ინვესტი"	ქალაქი თბილისი, ცოტნე დადიანის ქუჩა №32; რკინიგზის ქუჩა №30; ს/კ 01.12.12.011.152	ფორმატი	A3
				optimus ოპტიმუსი	შ.პ.ს. "ოპტიმუსი"
				თბილისი 2025 წელი	

არსებული ჭრილი "1-1"
შენობა 01/1; 06/3

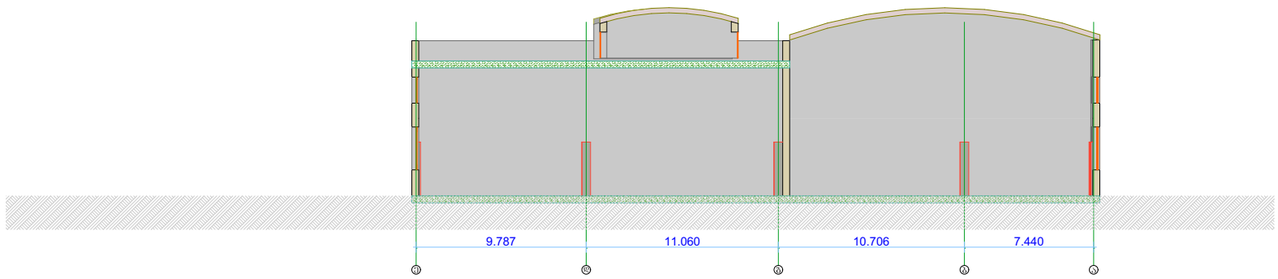

დირექტორი		გ.ჭანკვეტაძე	დემონტაჟის პროექტი		
				მასშტაბი	1:100
დამკვეთი		შპს "ლადიანი ინვესტი"	ქალაქი ობილისი, ცოტნე დადიანის ქუჩა №32; რკინიგზის ქუჩა №30; ს/კ 01.12.12.011.152	ფორმატი	A3
				optimus ოპტიმუსი	შ.პ.ს. "ოპტიმუსი"
				ობილისი 2025 წელი	

არსებული ჭრილი "1-1"
შენობა 01/1; 06/3

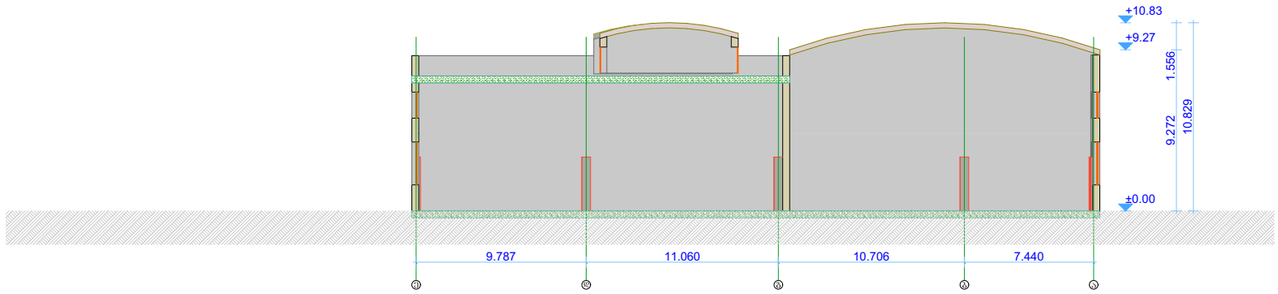

დირექტორი		გ.ჭანკვეტაძე	დემონტაჟის პროექტი		
				მასშტაბი	1:100
დამკვეთი		შპს "ლადიანი ინვესტი"	ქალაქი ობილისი, ცოტნე დადიანის ქუჩა №32; რკინიგზის ქუჩა №30; ს/კ 01.12.12.011.152	ფორმატი	A3
				optimus ოპტიმუსი	შ.პ.ს. "ოპტიმუსი"
				ობილისი 2025 წელი	

არსებული ფასადი "1-11" ღერძებში
შენობა 01/1; 06/3

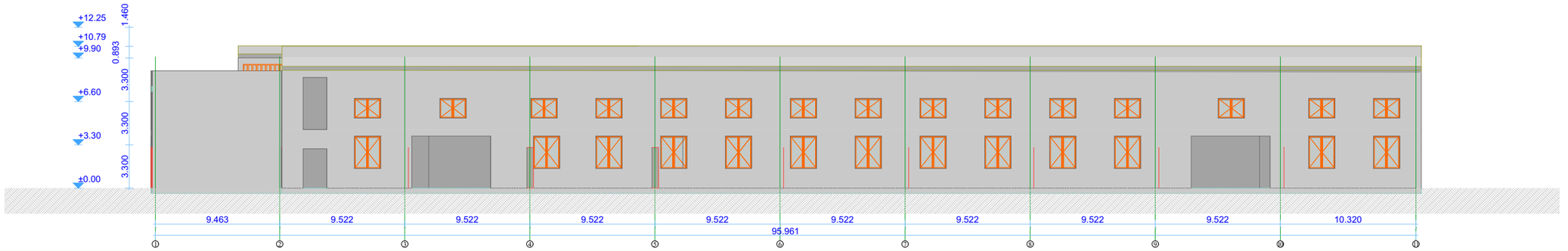

დირექტორი		გ.ჭანკვეტაძე	დემონტაჟის პროექტი	
				მასშტაბი 1:100
დამკვეთი		შპს "ღადიანი ინვესტი"	ქალაქი ობილისი, ცოტნე დადიანის ქუჩა №32; რკინიგზის ქუჩა №30; ს/კ 01.12.12.011.152	ფორმატი A3
				optimus ოპტიმუსი შ.პ.ს. "ოპტიმუსი"
				ობილისი 2025 წელი

არსებული ფასადი "ე-ა" ღერძებში
შენობა 01/1; 06/3

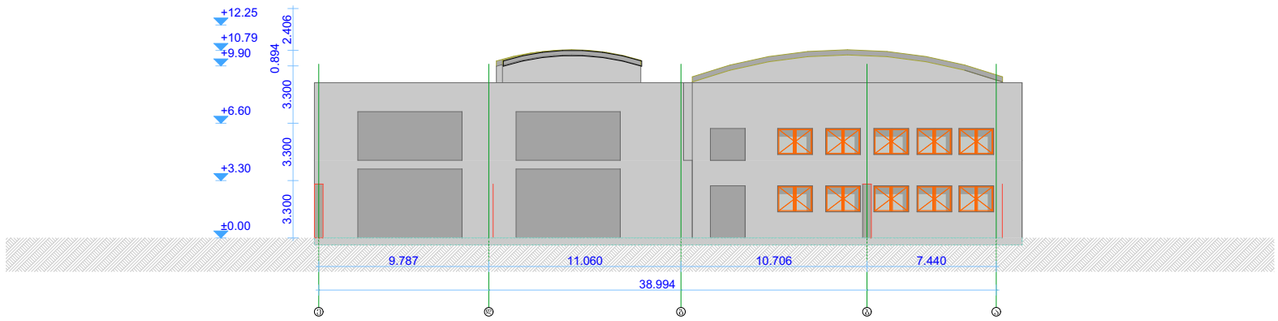

დირექტორი		გ.ჭანკვეტაძე	დემონტაჟის პროექტი		
				მასშტაბი	1:100
დამკვეთი		შპს "ფალიანი ინვესტი"	ქალაქი თბილისი, ცოტნე დადიანის ქუჩა №32; რკინიგზის ქუჩა №30; ს/კ 01.12.12.011.152	ფორმატი	A3
				optimus ოპტიმუსი	შ.პ.ს. "ოპტიმუსი"
				თბილისი 2025 წელი	

არსებული ფასადი "11-1" ღერძებში შენობა 01/1; 06/3

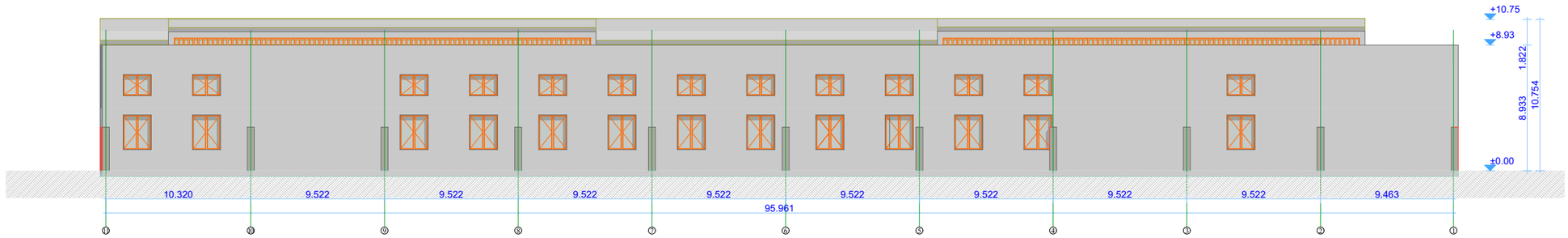

დირექტორი		გ.ჭანკვეტაძე	დემონტაჟის პროექტი	
				მასშტაბი 1:100
დამკვეთი		შპს "დადიანი ინვესტი"	ქალაქი თბილისი, ცოტნე დადიანის ქუჩა №32; რკინიგზის ქუჩა №30; ს/კ 01.12.12.011.152	ფორმატი A3
				შ.პ.ს. "ოპტიმუსი"
				თბილისი 2025 წელი

არსებული შასადი "ა-ე" ღერძებში
შენობა 01/1; 06/3

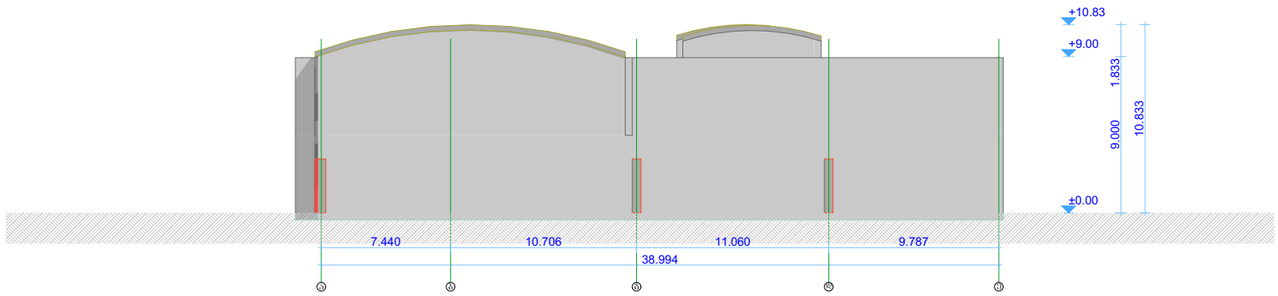

დირექტორი		გ.ჭანკვეტაძე	დემონტაჟის პროექტი	
				მასშტაბი 1:100
დამკვეთი		შპს "დადიანი ინვესტი"	ქალაქი ობილისი, ცოტნე დადიანის ქუჩა №32; რკინიგზის ქუჩა №30; ს/კ 01.12.12.011.152	ფორმატი A3
				შ.პ.ს. "ოპტიმუსი"
				ობილისი 2025 წელი

არსებული გეგმა ±0.00 ნიშნულზე
შენობა 02/1; 03/3

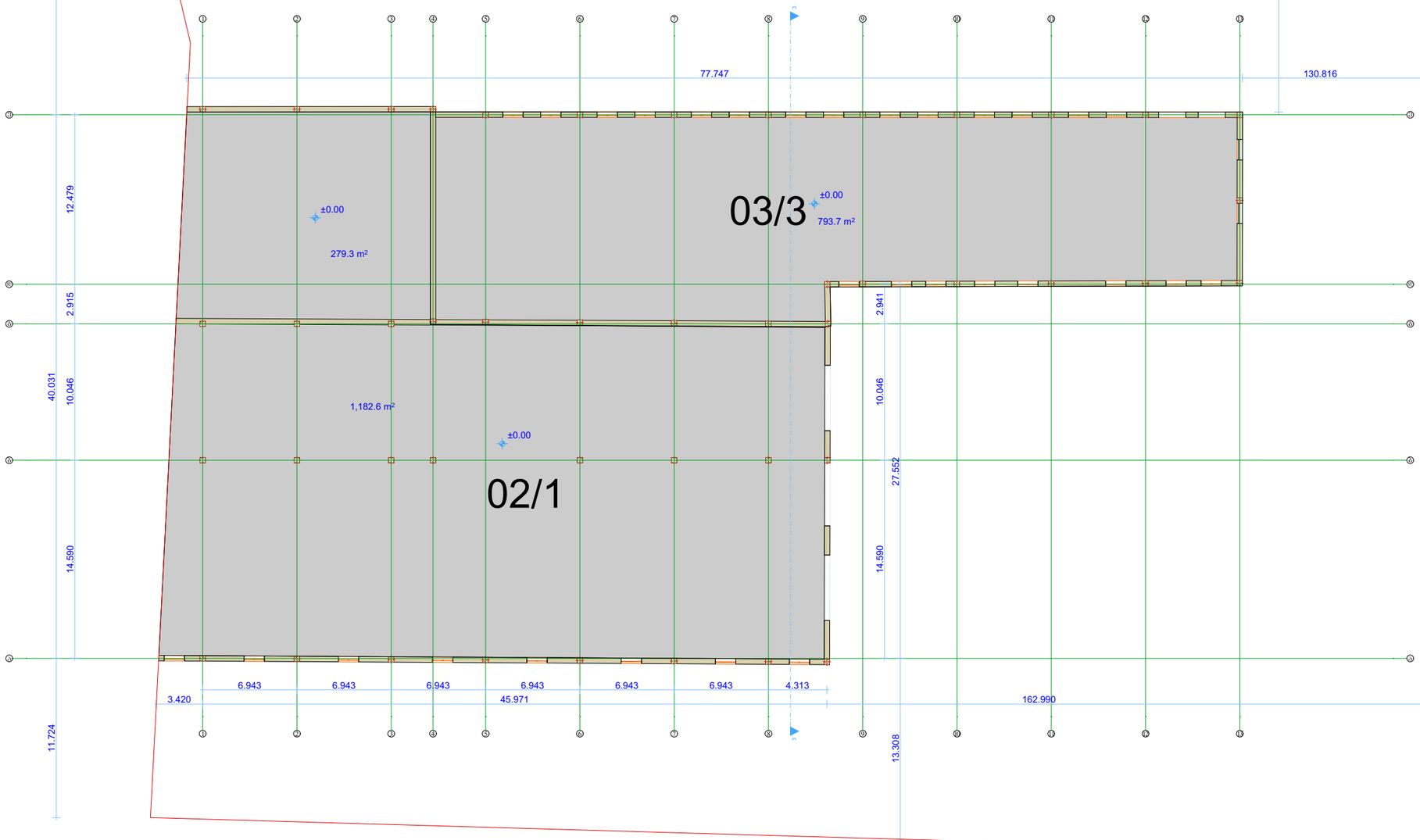

დირექტორი		გ.ჭანკვეტაძე	დემონტაჟის პროექტი	
				მასშტაბი 1:100
დამკვეთი		შპს "ოპტიმუსი ინვესტი"	ქალაქი თბილისი, ცოტნე დადიანის ქუჩა №32; რკინიგზის ქუჩა №30; ს/კ 01.12.12.011.152	ფორმატი A3
				შ.პ.ს. "ოპტიმუსი"
				თბილისი 2025 წელი

არსებული გეგმა +4.47 ნიშნულზე
შენობა 02/1; 03/3

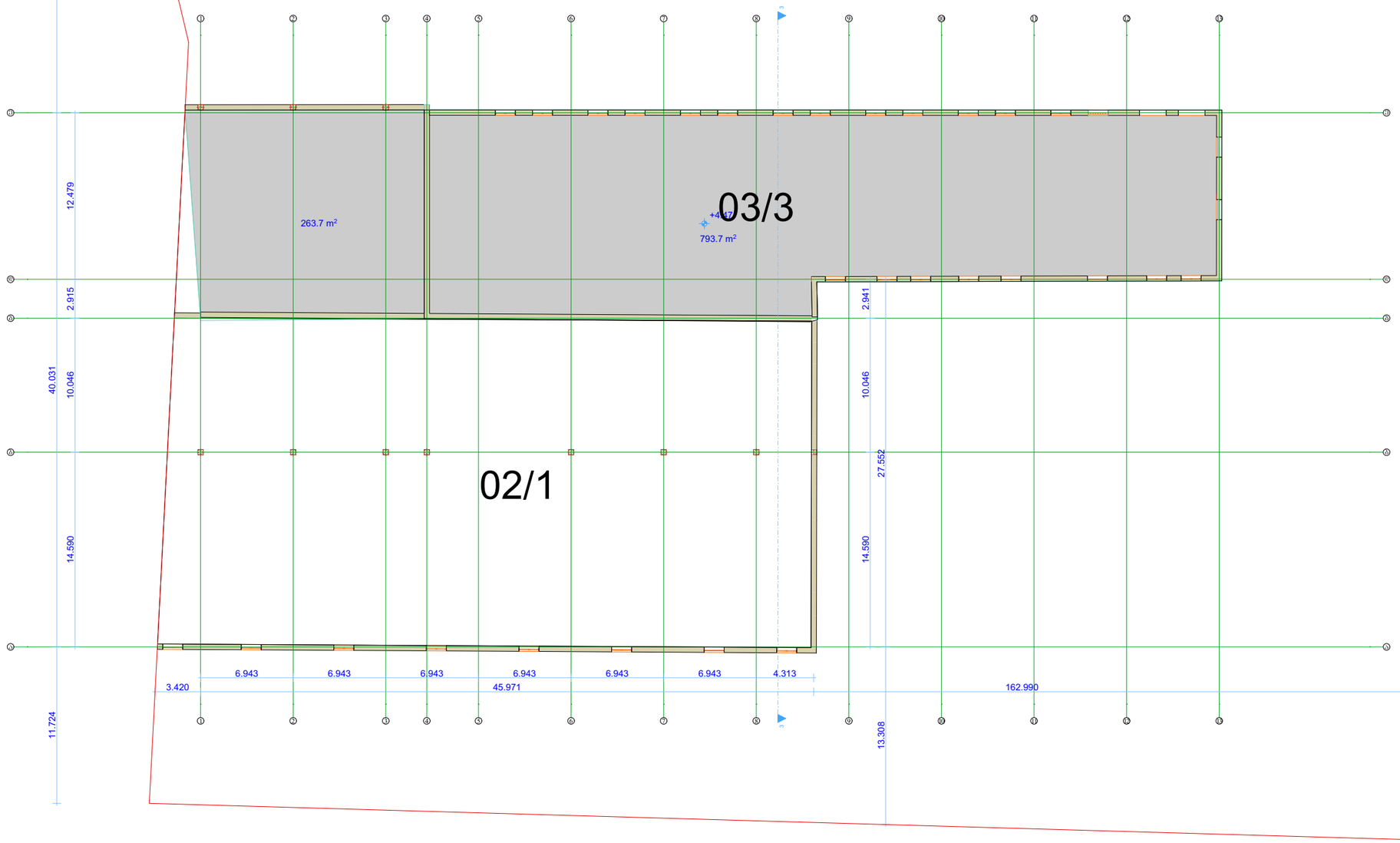

დირექტორი		გ.ჭანკვეტაძე	დემონტაჟის პროექტი	
				მასშტაბი 1:100
დამკვეთი		შპს "ფადიანი ინვესტი"	ქალაქი თბილისი, ცოტნე დადიანის ქუჩა №32; რკინიგზის ქუჩა №30; ს/კ 01.12.12.011.152	ფორმატი A3
				შ.პ.ს. "ოპტიმუსი"
				თბილისი 2025 წელი

არსებული გეგმა +6.60 ნიშნულზე
შენობა 02/1; 03/3

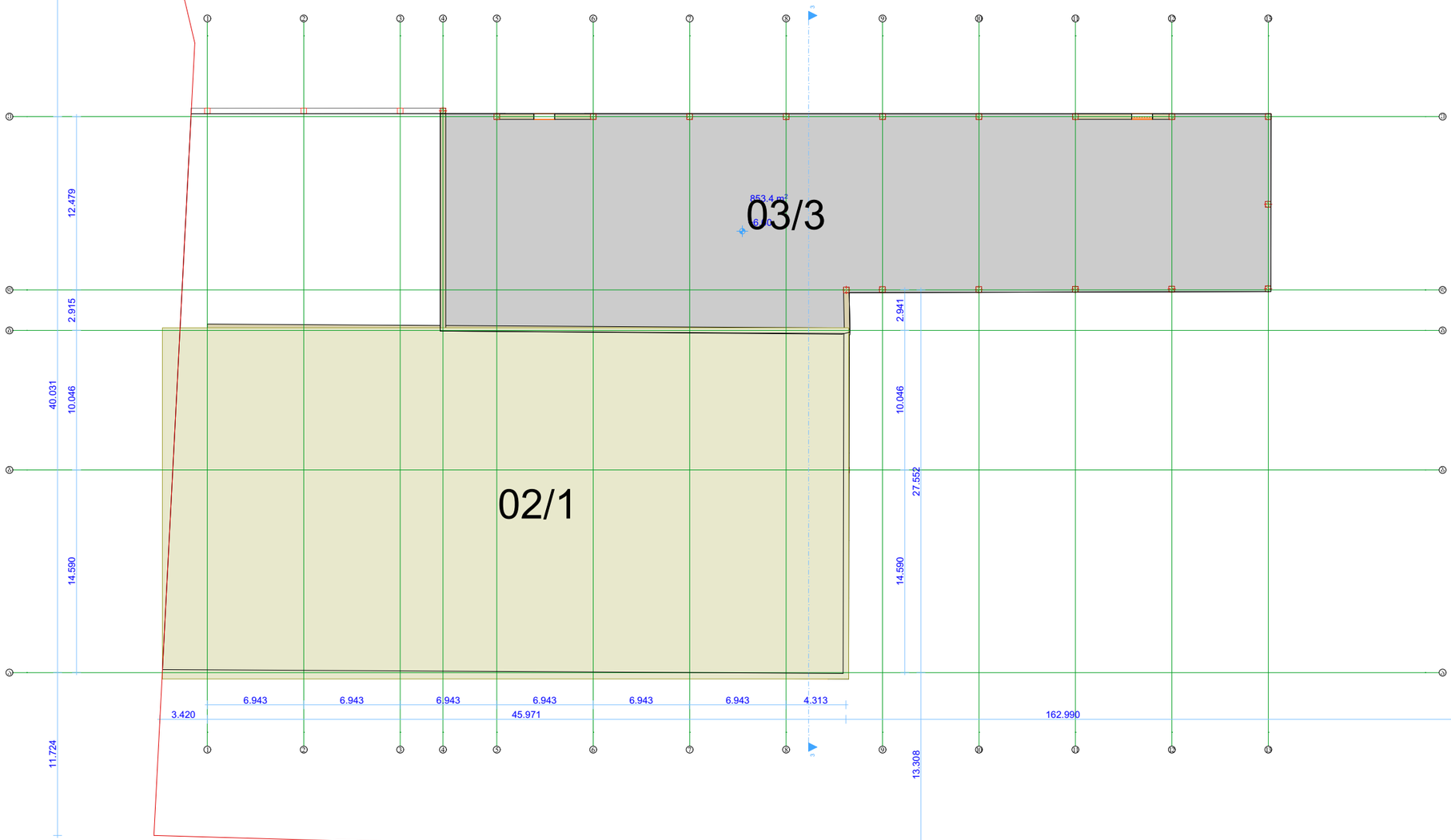

დირექტორი		გ.ჭანკვეტაძე	დემონტაჟის პროექტი		
				მასშტაბი	1:100
დამკვეთი		შპს "ლადიანი ინვესტი"	ქალაქი ობილისი, ცოტნე დადიანის ქუჩა №32; რკინიგზის ქუჩა №30; ს/კ 01.12.12.011.152	ფორმატი	A3
				optimus ოპტიმუსი	შ.პ.ს. "ოპტიმუსი"
				ობილისი 2025 წელი	

არსებული გეგმა +9.90; +12.73 ნიშნულზე
შენობა 02/1; 03/3

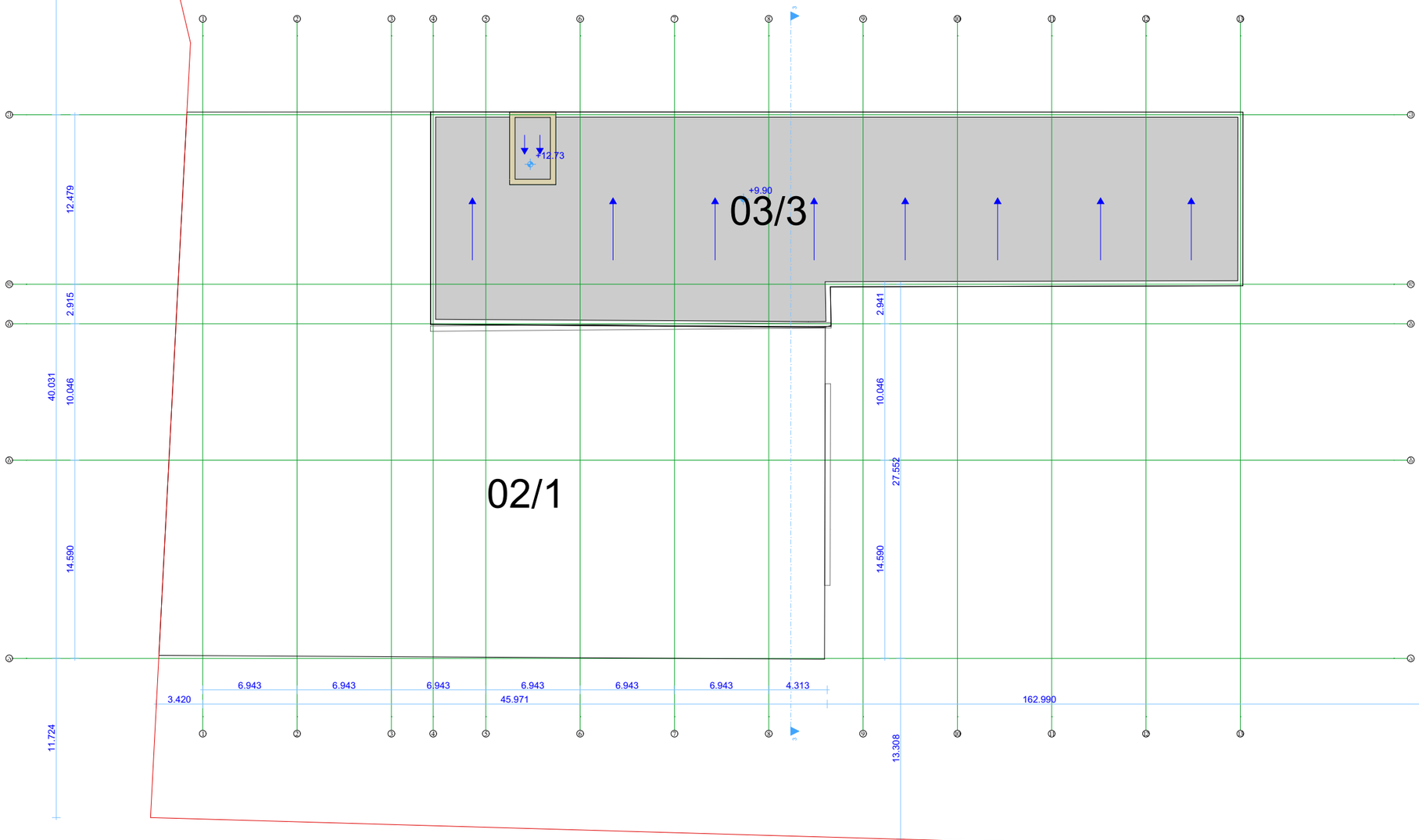

დირექტორი		გ.ჭანკვეტაძე	დემონტაჟის პროექტი		
				მასშტაბი	1:100
დამკვეთი		შპს "ფადიანი ინვესტი"	ქალაქი თბილისი, ცოტნე დადიანის ქუჩა №32; რკინიგზის ქუჩა №30; ს/კ 01.12.12.011.152	ფორმატი	A3
				შ.პ.ს. "ოპტიმუსი"	
				თბილისი 2025 წელი	

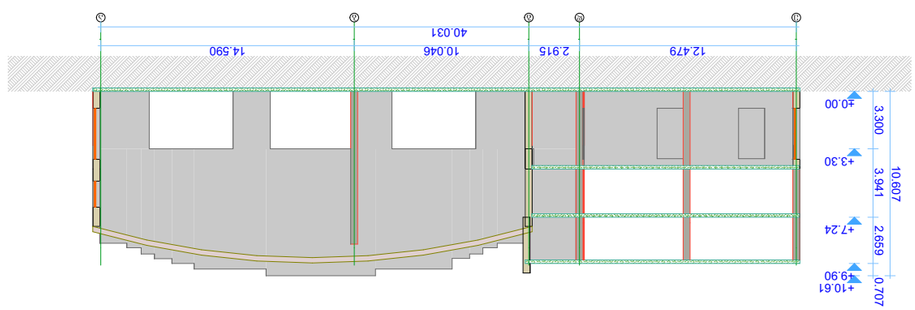

Экология "Э-Э"
Этажность 02/1; 03/3

Изм. Кол.уч. Лист №док. Подп. Дата		Разработка архитектурно-строительной части проекта	Стадия	Лист	Листов
ГИП			Р	1	
Н.контр.					
Разработал					
Проверил					
Гл.инж.проекта					
Гл.архитектор					
Нач.отдела					

Копировал		Формат	А3	
Масштаб	1:100			

ООО "Оптимус Интерьер" г. Ульяновск, ул. Рябикова, д.30, пом.1			
Заказчик			
Объект			
Стадия	Лист	Листов	
Р	1		
Разработал			
Проверил			
Гл.инж.проекта			
Гл.архитектор			
Нач.отдела			

არსებული ფასადი "1-13" ღერძებში
შენობა 02/1; 03/3

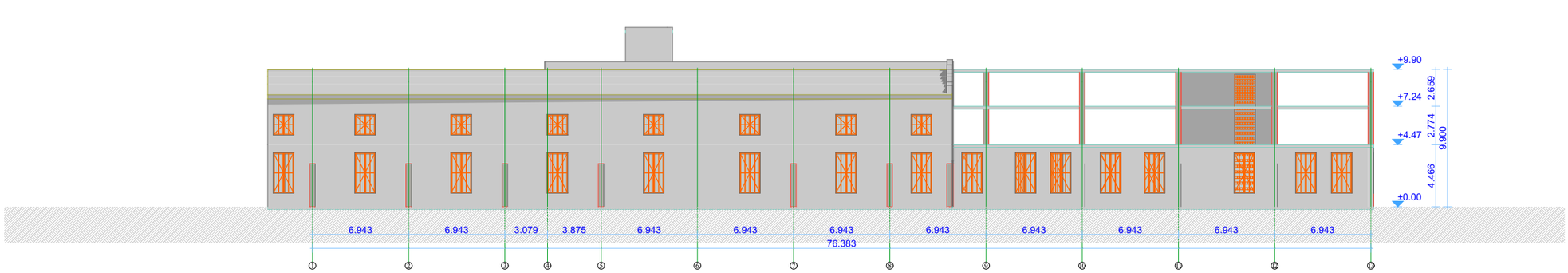

დირექტორი		გ.ჭანკვეტაძე	დემონტაჟის პროექტი		
				მასშტაბი	1:100
დამკვეთი		შპს "ლადიანი ინვესტი"	ქალაქი ობილისი, ცოტნე დადიანის ქუჩა №32; რკინიგზის ქუჩა №30; ს/კ 01.12.12.011.152	ფორმატი	A3
				optimus ოპტიმუსი	შ.პ.ს. "ოპტიმუსი"
				ობილისი 2025 წელი	

არსებული ფასადი "ე-ა" ღერძებში
შენობა 02/1; 03/3

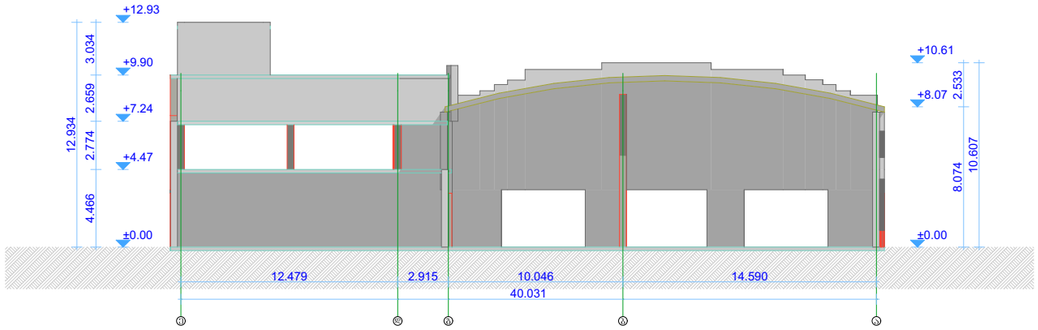

დირექტორი		გ.ჭანკვეტაძე	დემონტაჟის პროექტი		
				მას'შტაბი	1:100
დამკვეთი		შპს "ლადიანი ინვესტი"	ქალაქი თბილისი, ცოტნე დადიანის ქუჩა №32; რკინიგზის ქუჩა №30; ს/კ 01.12.12.011.152	ფორმატი	A3
				შ.პ.ს. "ოპტიმუსი"	
				თბილისი 2025 წელი	

არსებული ფასადი "13-1" ღერძებში შენობა 02/1; 03/3

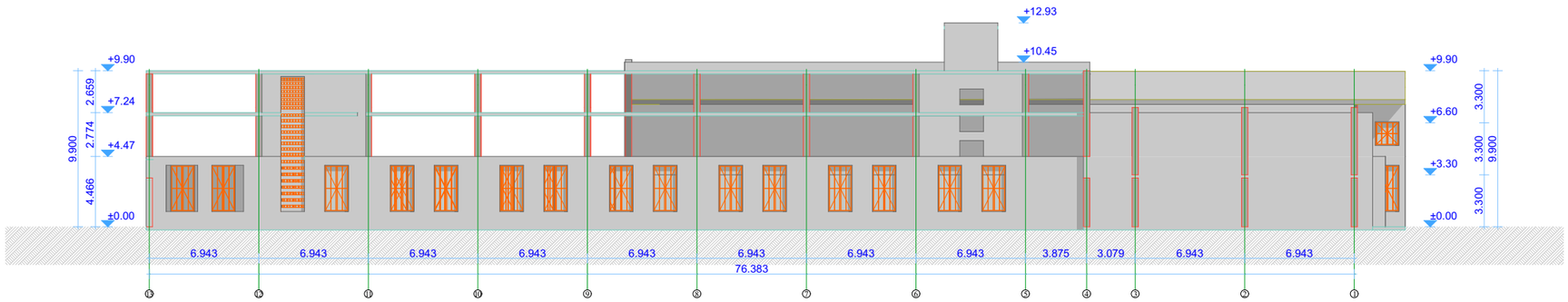

დირექტორი		გ.ჭანკვეტაძე	დემონტაჟის პროექტი		
				მასშტაბი	1:100
დამკვეთი		შპს "ლადიანი ინვესტი"	ქალაქი თბილისი, ცოტნე დადიანის ქუჩა №32; რკინიგზის ქუჩა №30; ს/კ 01.12.12.011.152	ფორმატი	A3
				optimus ოპტიმუსი	შ.პ.ს. "ოპტიმუსი"
				თბილისი 2025 წელი	

არსებული ფასადი "ა-ე" ღერძებში
შენობა 02/1; 03/3

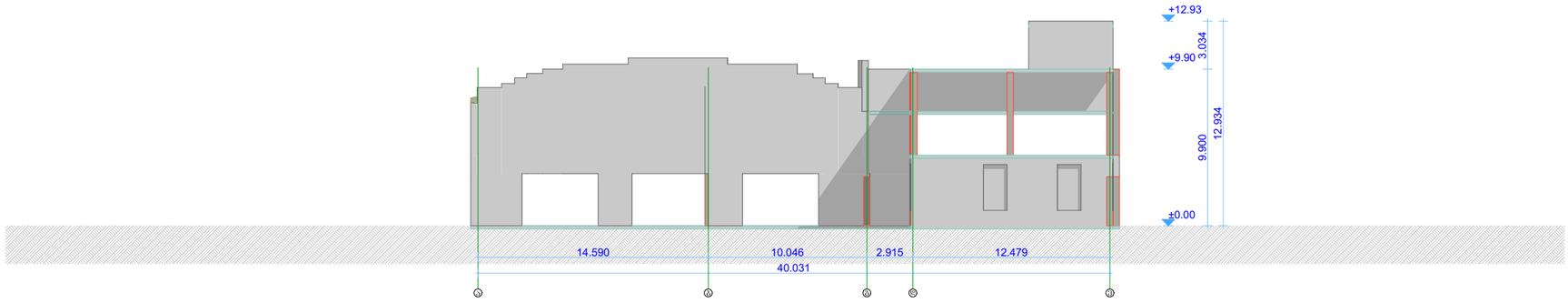

დირექტორი		გ.ჭანკვეტაძე	დემონტაჟის პროექტი	
				მასშტაბი 1:100
დამკვეთი		შპს "ლადიანი ინვესტი"	ქალაქი თბილისი, ცოტნე დადიანის ქუჩა №32; რკინიგზის ქუჩა №30; ს/კ 01.12.12.011.152	ფორმატი A3
				შ.პ.ს. "ოპტიმუსი"
				თბილისი 2025 წელი

არსებული გეგმა ±0.00 ნიშნულზე
შენობა 05/1

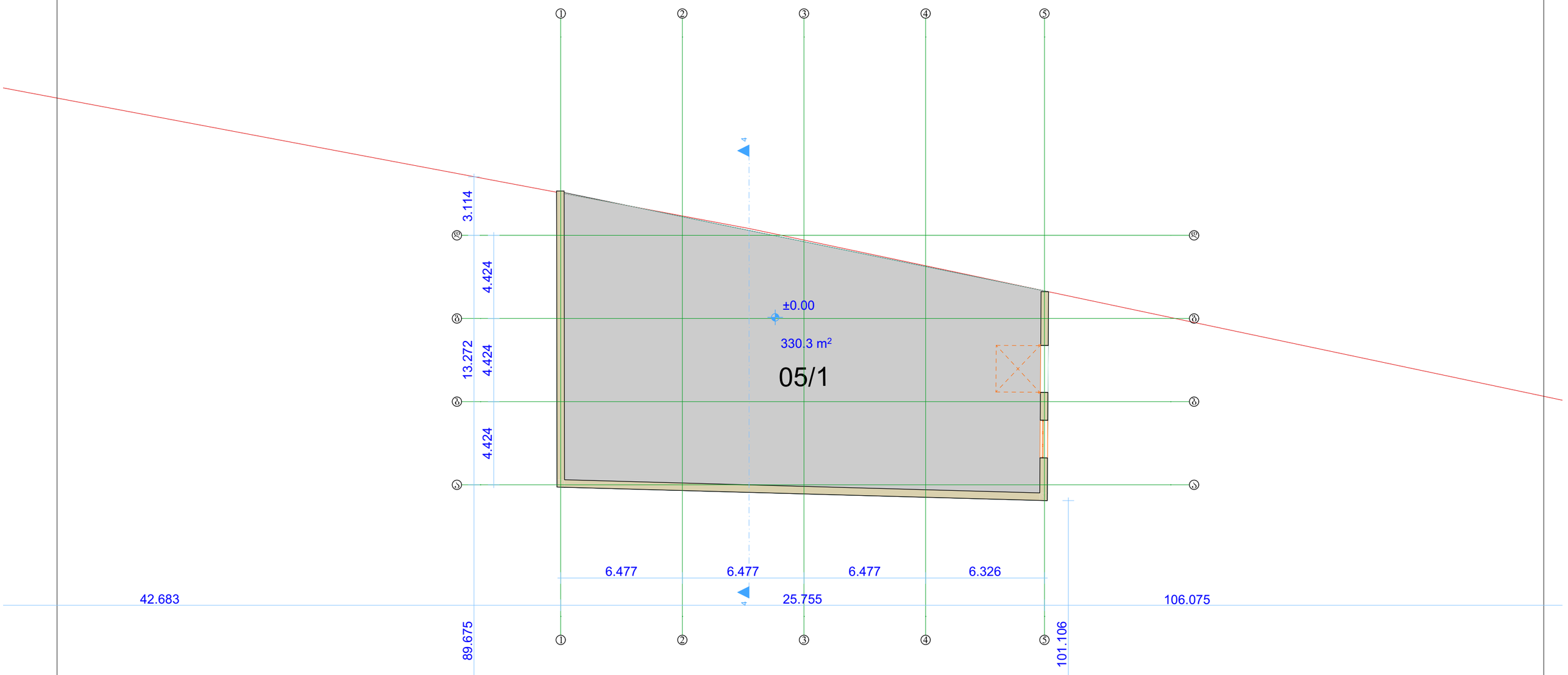

დირექტორი		გ.ჭანკვეტაძე	დემონტაჟის პროექტი		
				მასშტაბი	1:100
დამკვეთი		შპს "ლადიანი ინვესტი"	ქალაქი თბილისი, ცოტნე დადიანის ქუჩა №32; რკინიგზის ქუჩა №30; ს/კ 01.12.12.011.152	ფორმატი	A3
				optimus ოპტიმუსი	შ.პ.ს. "ოპტიმუსი"
				თბილისი 2025 წელი	

არსებული სახურავის გეგმა +10.09 ნიშნულზე
შენობა 05/1

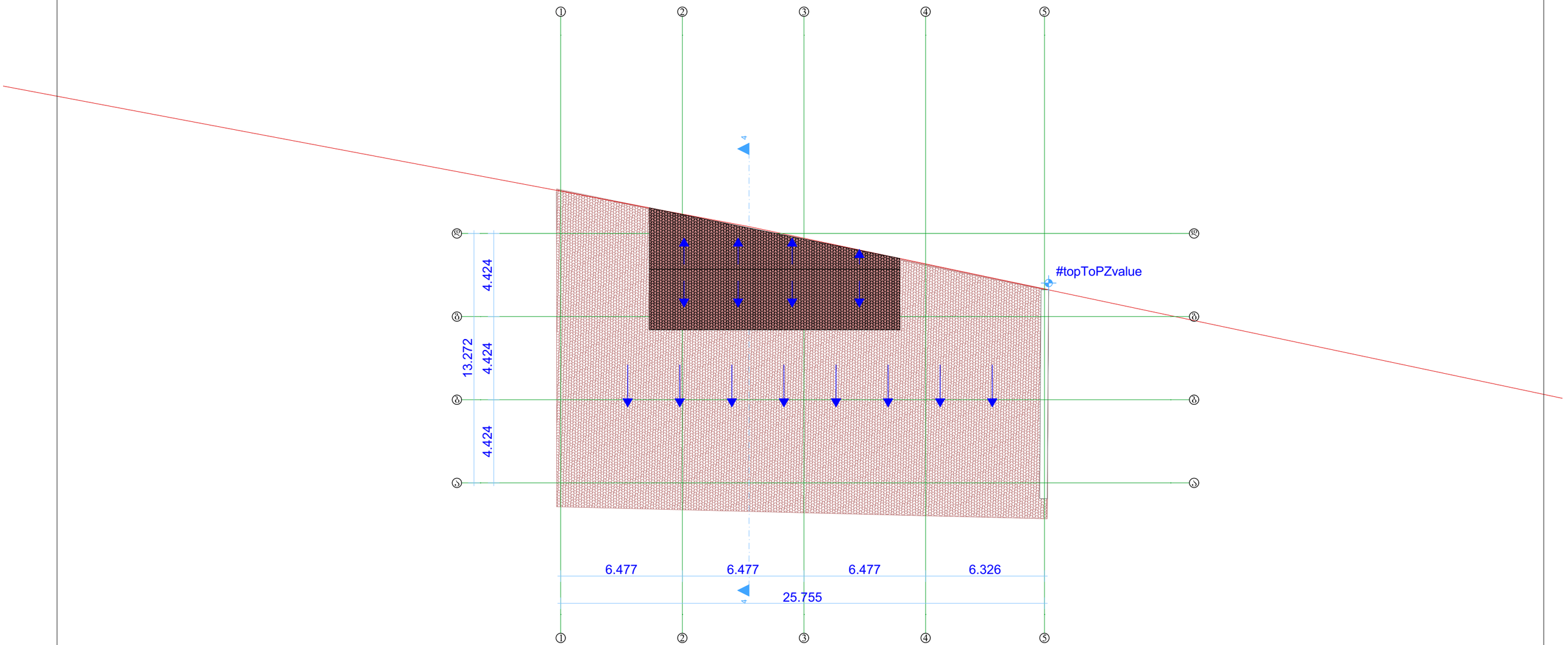

დირექტორი		გ.ჭანკვეტაძე	დემონტაჟის პროექტი	
				მასშტაბი 1:100
დამკვეთი		შპს "ლადიანი ინვესტი"	ქალაქი თბილისი, ცოტნე დადიანის ქუჩა №32; რკინიგზის ქუჩა №30; ს/კ 01.12.12.011.152	ფორმატი A3
				შ.პ.ს. "ოპტიმუსი"
				თბილისი 2025 წელი

არსებული ჭრილი "4-4"
შენობა 05/1

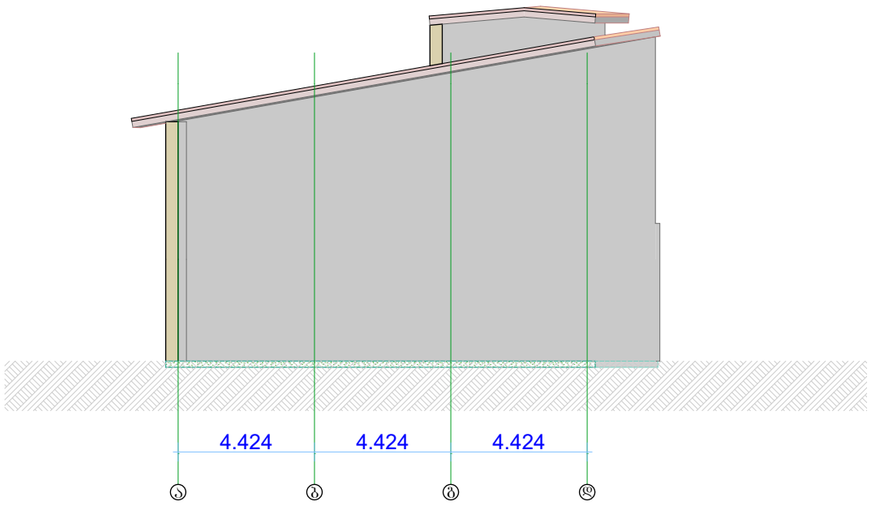

დირექტორი		გ.ჭანკვეტაძე	დემონტაჟის პროექტი	
				მასშტაბი 1:100
დამკვეთი		შპს "ლადიანი ინვესტი"	ქალაქი თბილისი, ცოტნე დადიანის ქუჩა №32; რკინიგზის ქუჩა №30; ს/კ 01.12.12.011.152	ფორმატი A3
				შ.პ.ს. "ოპტიმუსი"
				თბილისი 2025 წელი

არსებული ფასადი "1-5" ღერძებში
შენობა 05/1

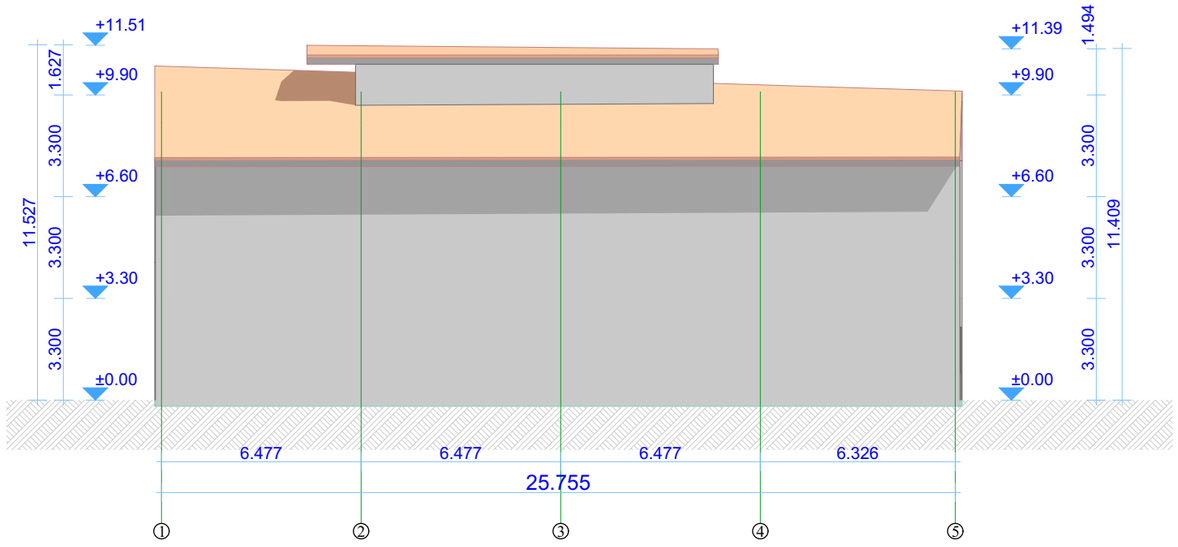

დირექტორი		გ.ჭანკვეტაძე	დემონტაჟის პროექტი		
				მასშტაბი	1:100
დამკვეთი		შპს "ლადიანი ინვესტი"	ქალაქი თბილისი, ცოტნე დადიანის ქუჩა №32; რკინიგზის ქუჩა №30; ს/კ 01.12.12.011.152	ფორმატი	A3
				optimus მშენებლები	შ.პ.ს. "ოპტიმუსი"
				თბილისი 2025 წელი	

არსებული ფასადი "დ-ა" ღერძებში
შენობა 05/1

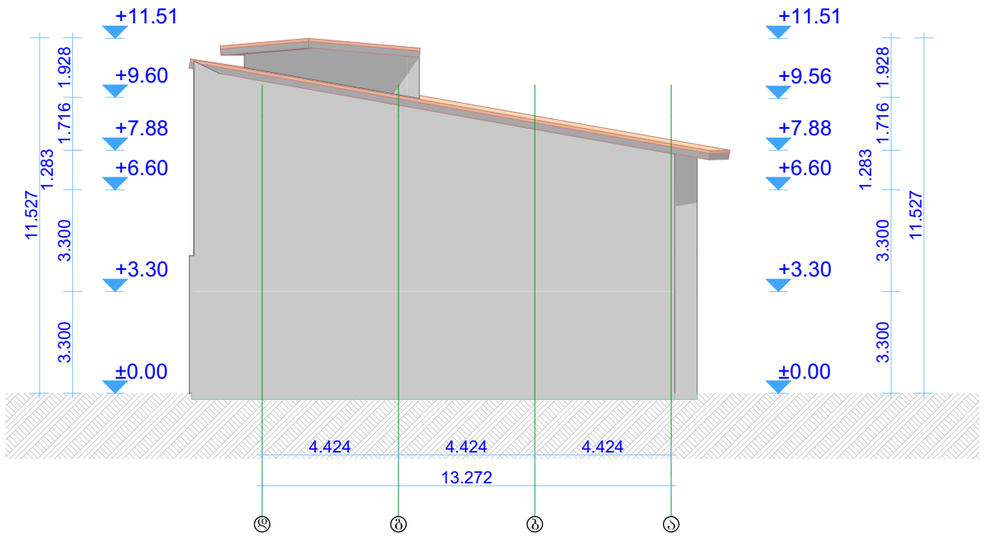

დირექტორი		გ.ჭანკვეტაძე	დემონტაჟის პროექტი	
				მასშტაბი 1:100
დამკვეთი		შპს "ლადიანი ინვესტი"	ქალაქი ობილისი, ცოტნე დადიანის ქუჩა №32; რკინიგზის ქუჩა №30; ს/კ 01.12.12.011.152	ფორმატი A3
				შ.პ.ს. "ოპტიმუსი"
				ობილისი 2025 წელი

არსებული ფასადი "5-1" ღერძებში
შენობა 05/1

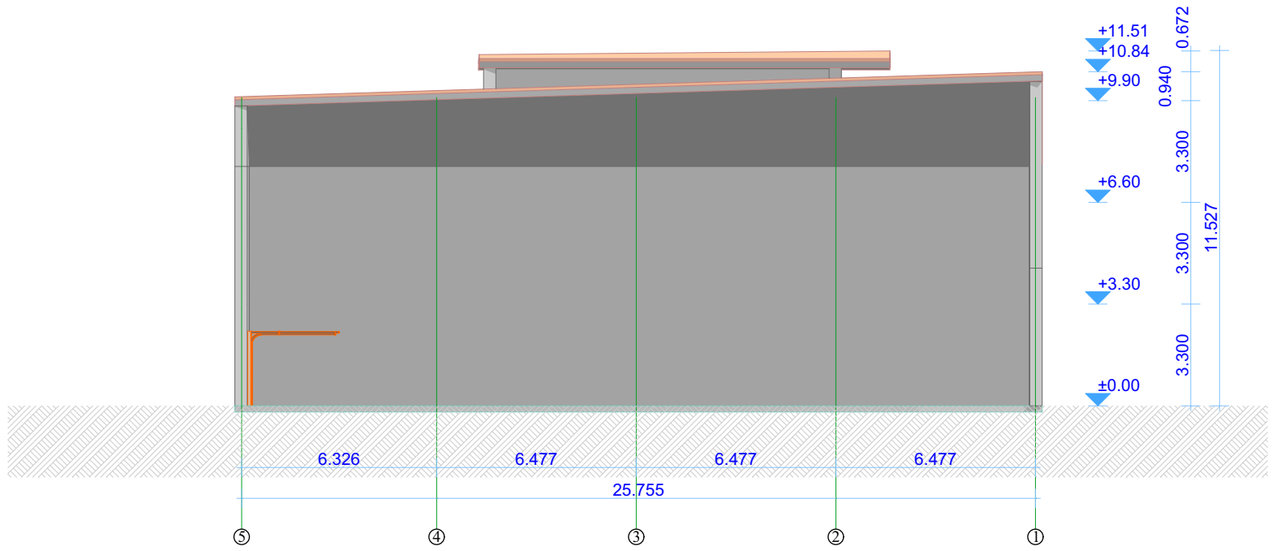

დირექტორი		გ.ჭანკვეტაძე	დემონტაჟის პროექტი		
				მასშტაბი	1:100
დამკვეთი		შპს "ლადიანი ინვესტი"	ქალაქი თბილისი, ცოტნე დადიანის ქუჩა №32; რკინიგზის ქუჩა №30; ს/კ 01.12.12.011.152	ფორმატი	A3
				optimus ოპტიმუსი	შ.პ.ს. "ოპტიმუსი"
				თბილისი 2025 წელი	

არსებული ფასადი "ა-დ" ღერძებში
შენობა 05/1

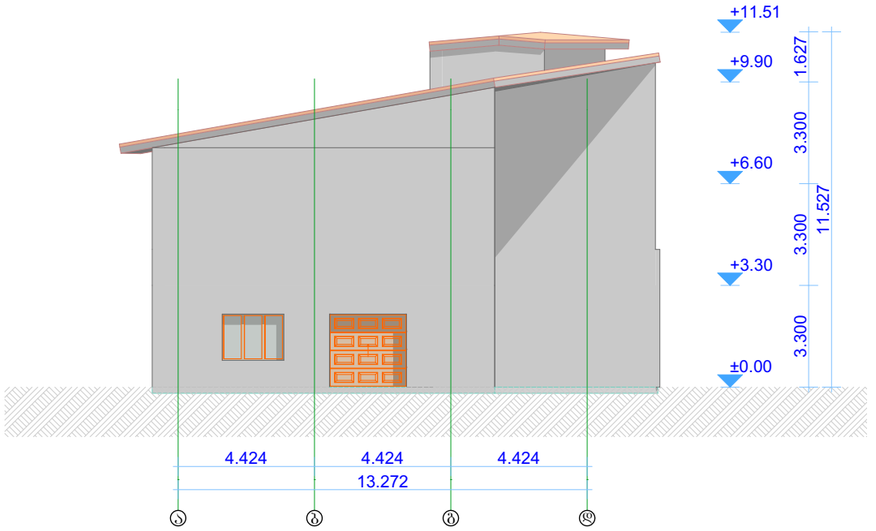

დირექტორი		გ.ჭანკვეტაძე	დემონტაჟის პროექტი	
				მასშტაბი 1:100
დამკვეთი		შპს "ლადიანი ინვესტი"	ქალაქი ობილისი, ცოტნე დადიანის ქუჩა №32; რკინიგზის ქუჩა №30; ს/კ 01.12.12.011.152	ფორმატი A3
				შ.პ.ს. "ოპტიმუსი"
				ობილისი 2025 წელი

არსებული გეგმა ±0.00 ნიშნულზე
შენობა 08/1; 07/1

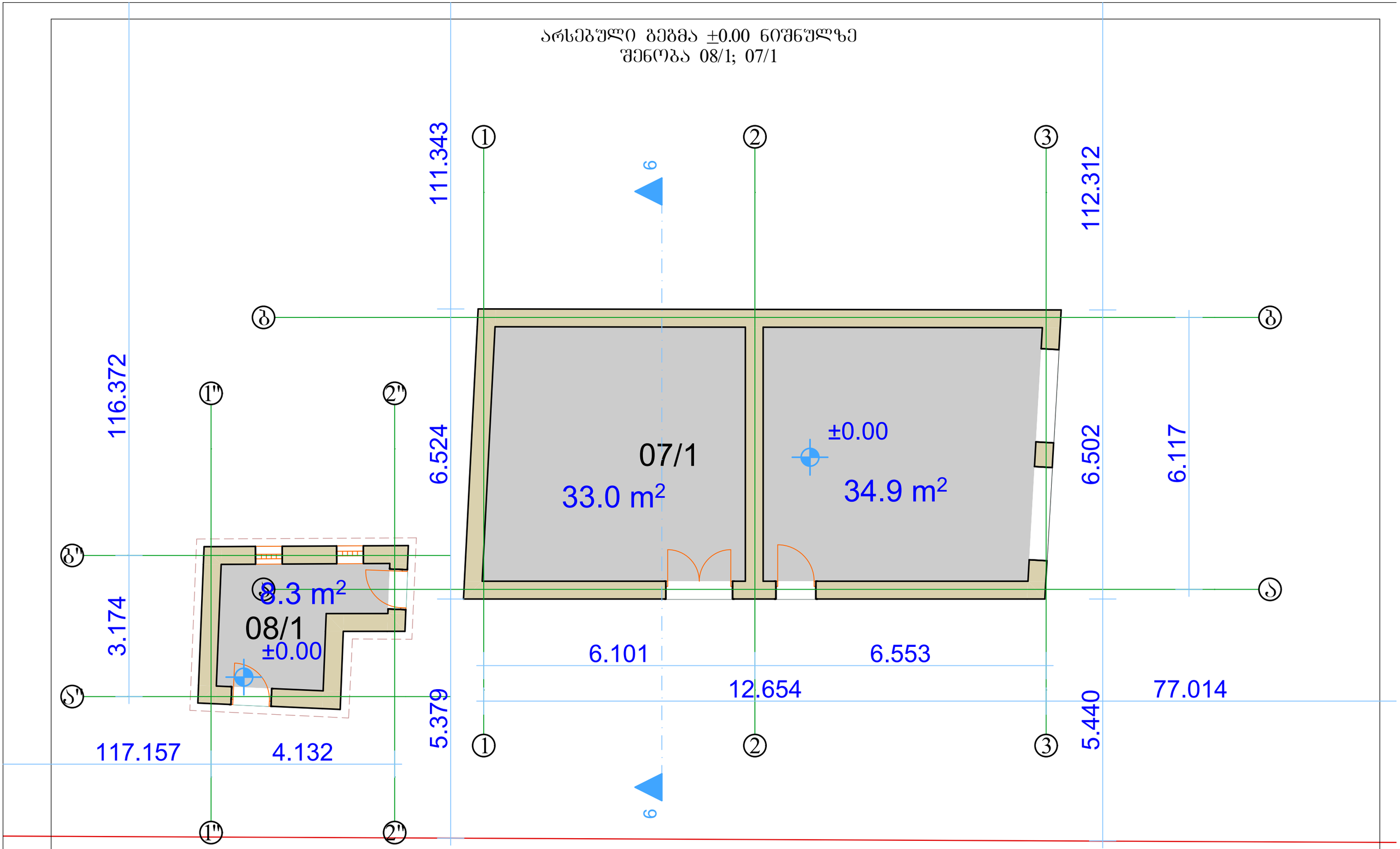

დირექტორი		გ.ჭანკვეტაძე	დემონტაჟის პროექტი		
				მასშტაბი	1:100
დამკვეთი		შპს "ლადიანი ინვესტი"	ქალაქი თბილისი, ცოტნე დადიანის ქუჩა №32; რკინიგზის ქუჩა №30; ს/კ 01.12.12.011.152	ფორმატი	A3
				optimus ოპტიმუსი	შ.პ.ს. "ოპტიმუსი"
				თბილისი 2025 წელი	

არსებული გეგმა +5.05 ნიშნულზე
შენობა 08/1; 07/1

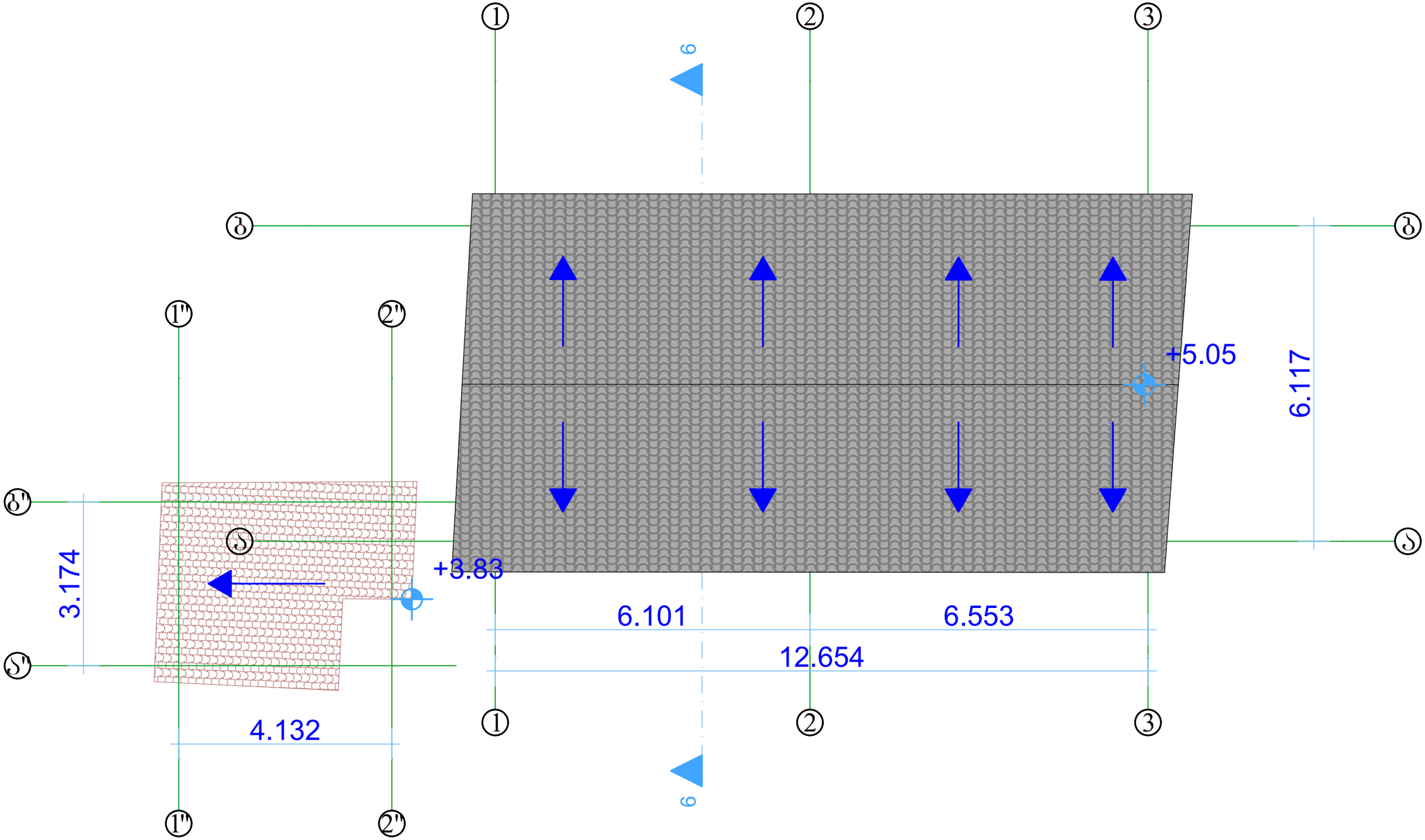

დირექტორი		გ.ჭანკვეტაძე	დემონტაჟის პროექტი	
				მასშტაბი 1:100
დამკვეთი		შპს "ლადიანი ინვესტი"	ქალაქი თბილისი, ცოტნე დადიანის ქუჩა №32; რკინიგზის ქუჩა №30; ს/კ 01.12.12.011.152	ფორმატი A3
				შ.პ.ს. "ოპტიმუსი"
				თბილისი 2025 წელი

არსებული ჭრილი "6-6" ღერძებში
შენობა 08/1; 07/1

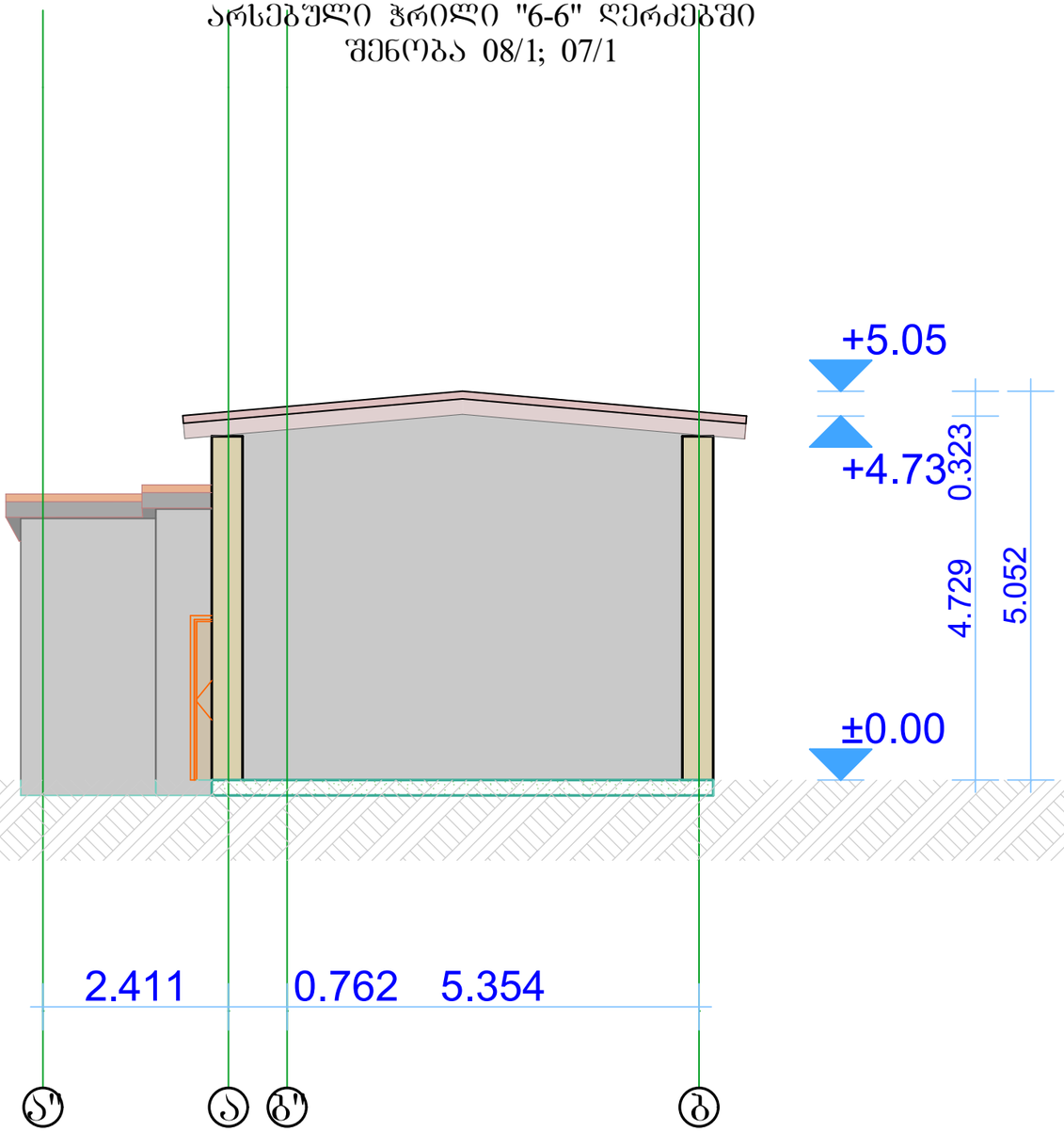

დირექტორი		გ.ჭანკვეტაძე	დემონტაჟის პროექტი	
				მასშტაბი 1:100
დამკვეთი		შპს "ლადიანი ინვესტი"	ქალაქი თბილისი, ცოტნე დადიანის ქუჩა №32; რკინიგზის ქუჩა №30; ს/კ 01.12.12.011.152	ფორმატი A3
				შ.პ.ს. "ოპტიმუსი"
				თბილისი 2025 წელი

არსებული ფასადი 1"-3 ღერძებში
შენობა 08/1; 07/1

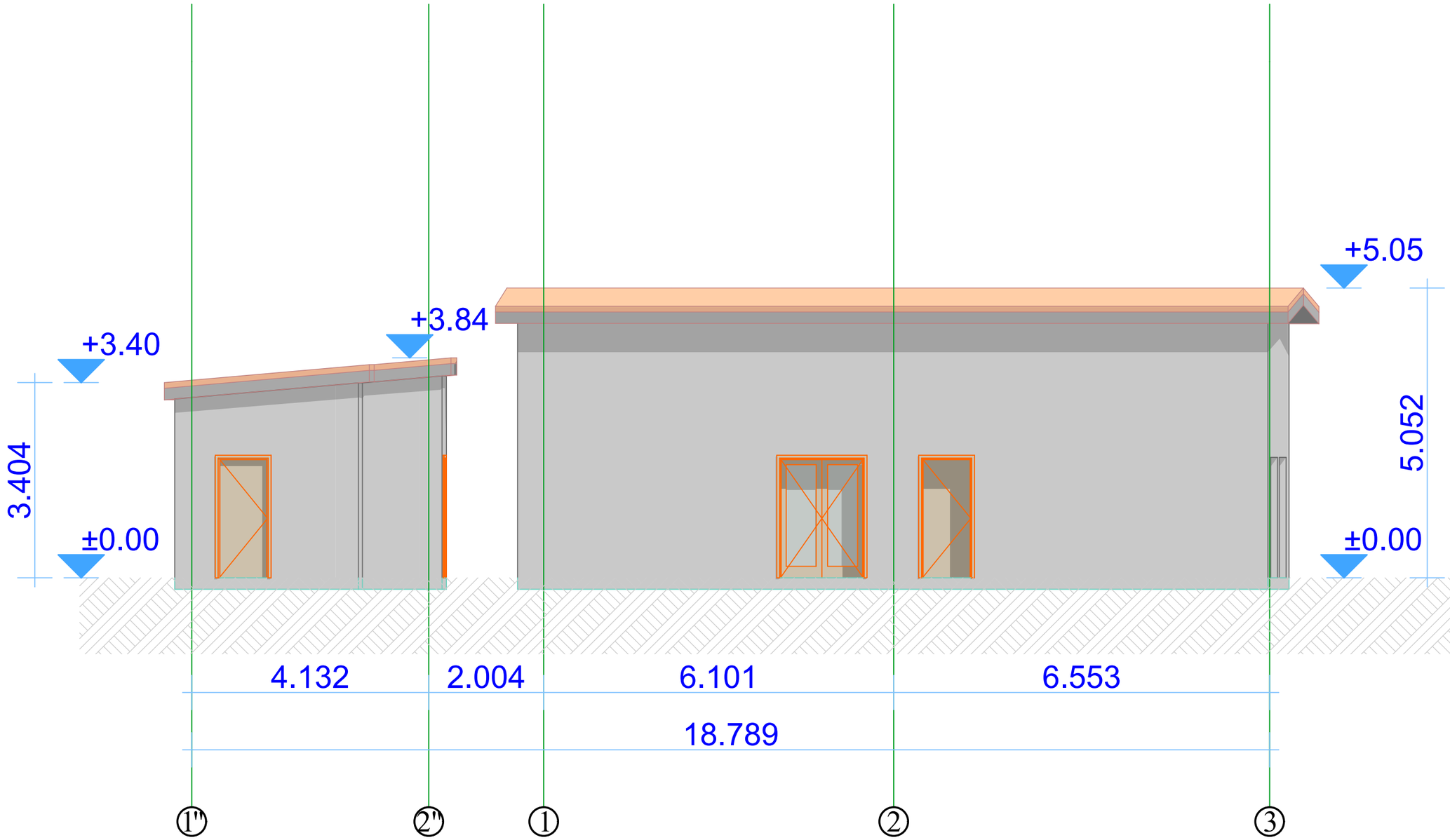

დირექტორი		გ.ჭანკვეტაძე	დემონტაჟის პროექტი		
				მასშტაბი	1:100
დამკვეთი		შპს "ლადიანი ინვესტი"	ქალაქი თბილისი, ცოტნე დადიანის ქუჩა №32; რკინიგზის ქუჩა №30; ს/კ 01.12.12.011.152	ფორმატი	A3
				optimus ოპტიმუსი	შ.პ.ს. "ოპტიმუსი"
				თბილისი 2025 წელი	

არსებული შასადი 1-ა" ღერძებში
შენობა 08/1; 07/1

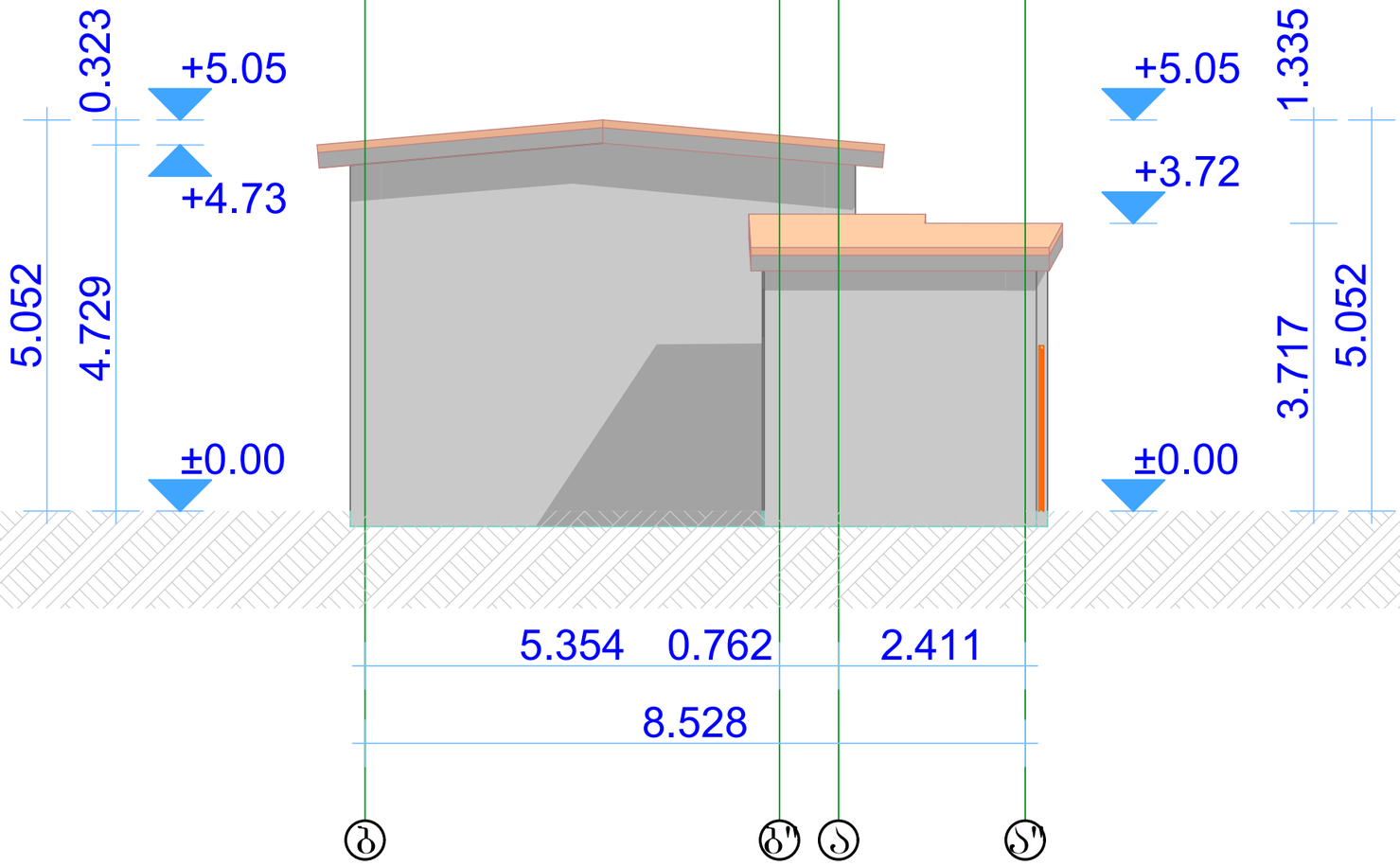

დირექტორი		გ.ჭანკვეტაძე	დემონტაჟის პროექტი	
				მასშტაბი 1:100
დამკვეთი		შპს "ღადიანი ინვესტი"	ქალაქი თბილისი, ცოტნე დადიანის ქუჩა №32; რკინიგზის ქუჩა №30; ს/კ 01.12.12.011.152	ფორმატი A3
				შ.პ.ს. "ოპტიმუსი"
				თბილისი 2025 წელი

არსებული ფასადი 3-1" ღერძებში
შენობა 08/1; 07/1

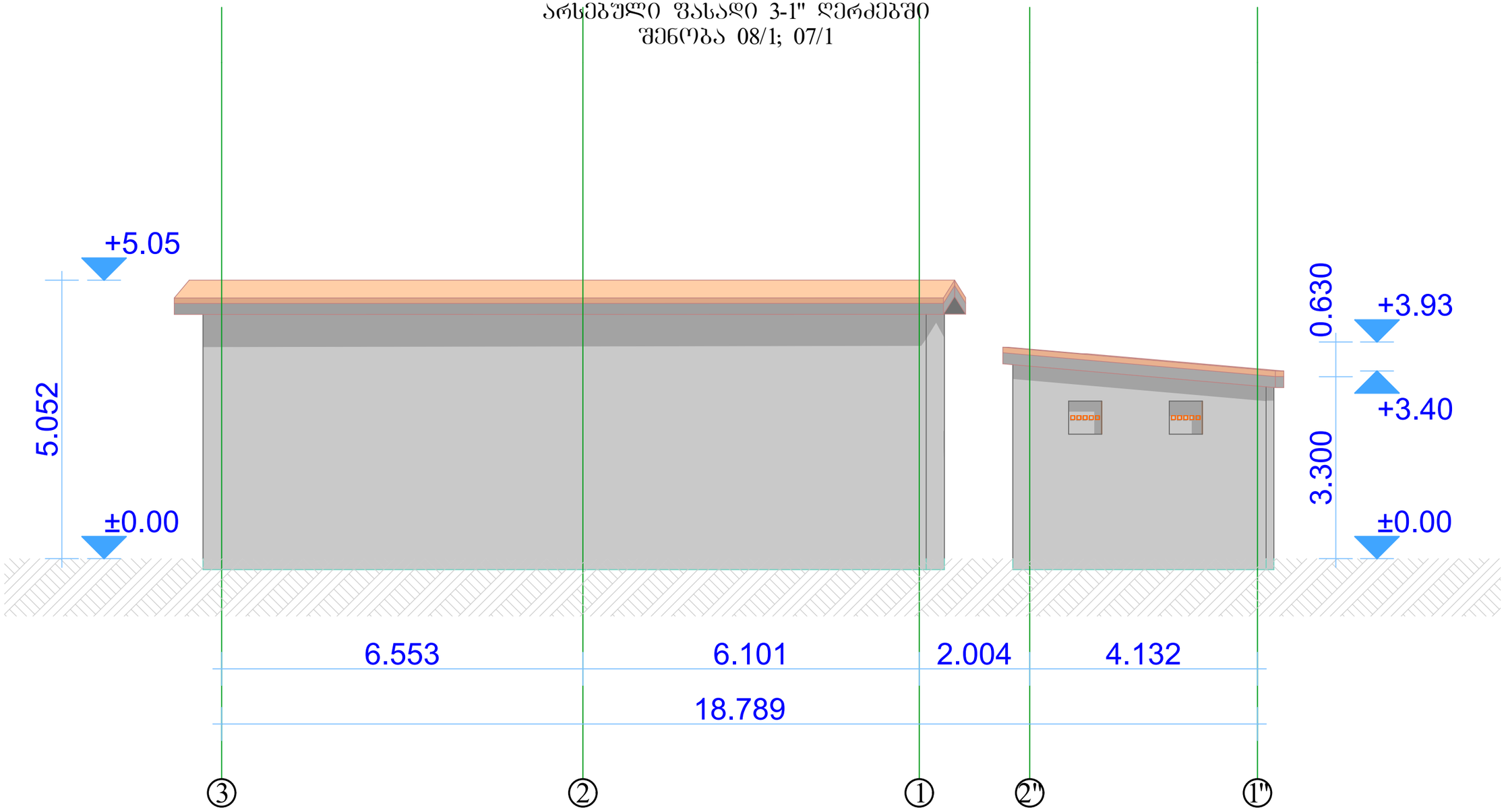

დირექტორი		გ.ჭანკვეტაძე	დემონტაჟის პროექტი		
				მასშტაბი	1:100
დამკვეთი		შპს "ლადიანი ინვესტი"	ქალაქი თბილისი, ცოტნე დადიანის ქუჩა №32; რკინიგზის ქუჩა №30; ს/კ 01.12.12.011.152	ფორმატი	A3
					შ.პ.ს. "ოპტიმუსი"
				თბილისი 2025 წელი	

არსებული ფასადი ა"-ბ ღერძებში
შენობა 08/1; 07/1

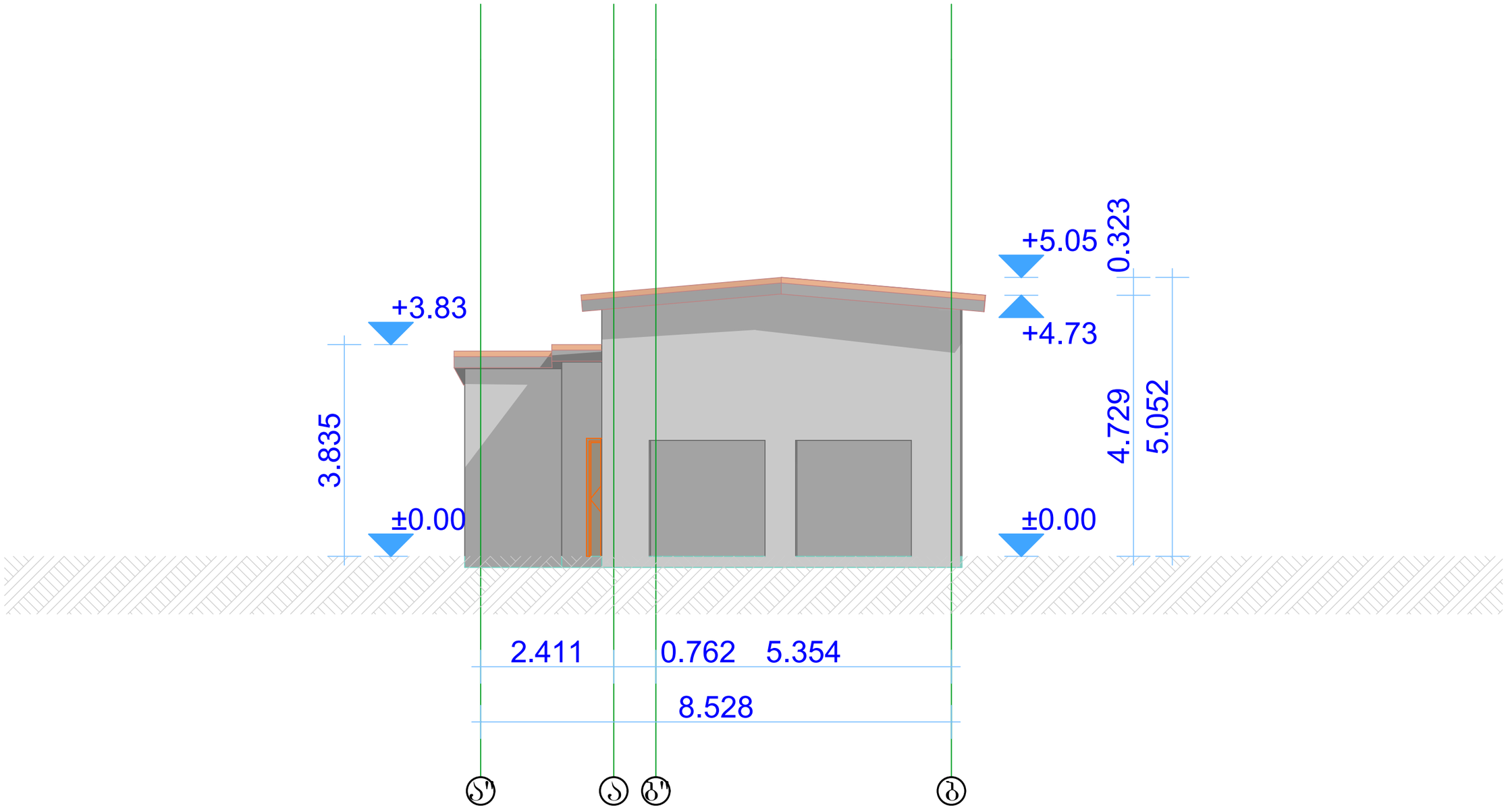

დირექტორი		გ.ჭანკვეტაძე	დემონტაჟის პროექტი	
				მასშტაბი 1:100
დამკვეთი		შპს "ლადიანი ინვესტი"	ქალაქი თბილისი, ცოტნე დადიანის ქუჩა №32; რკინიგზის ქუჩა №30; ს/კ 01.12.12.011.152	ფორმატი A3
				შ.პ.ს. "ოპტიმუსი"
				თბილისი 2025 წელი

არსებული გეგმა ±0.00 ნიშნულზე
შენობა 04/2

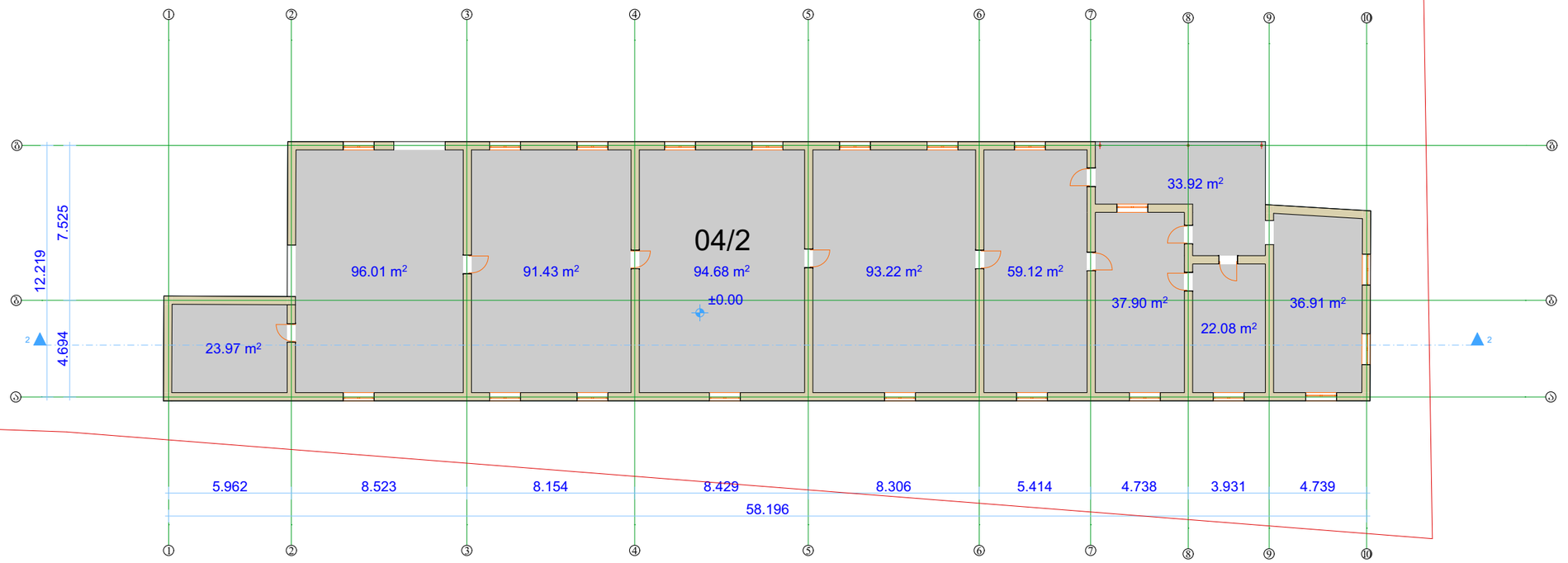

დირექტორი		გ.ჭანკვეტაძე	დემონტაჟის პროექტი		
				მასშტაბი	1:100
დამკვეთი		შპს "ფადიანი ინვესტი"	ქალაქი თბილისი, ცოტნე დადიანის ქუჩა №32; რკინიგზის ქუჩა №30; ს/კ 01.12.12.011.152	ფორმატი	A3
				optimus ოპტიმუსი	შ.პ.ს. "ოპტიმუსი"
				თბილისი 2025 წელი	

არსებული გეგმა +3.30 ნიშნულზე
შენობა 04/2

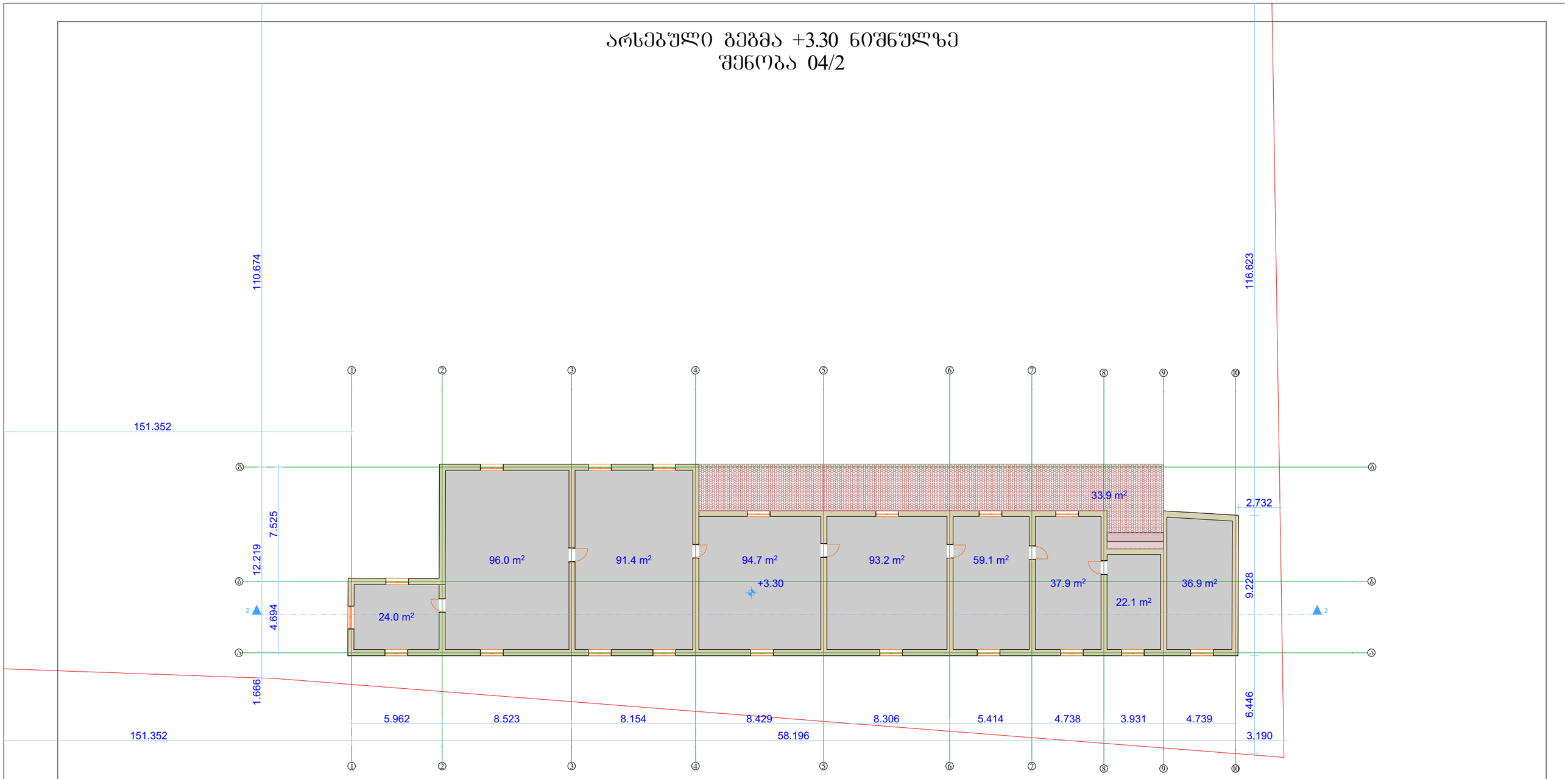

დირექტორი		გ.ჭანკვეტაძე	დემონტაჟის პროექტი	
				მასშტაბი 1:100
დამკვეთი		შპს "ღადიანი ინვესტი"	ქალაქი ობილისი, ცოტნე დადიანის ქუჩა №32; რკინიგზის ქუჩა №30; ს/კ 01.12.12.011.152	ფორმატი A3
				optimus ოპტიმუსი შ.პ.ს. "ოპტიმუსი"
				ობილისი 2025 წელი

არსებული გეგმა +6.60 ნიშნულზე
შენობა 04/2

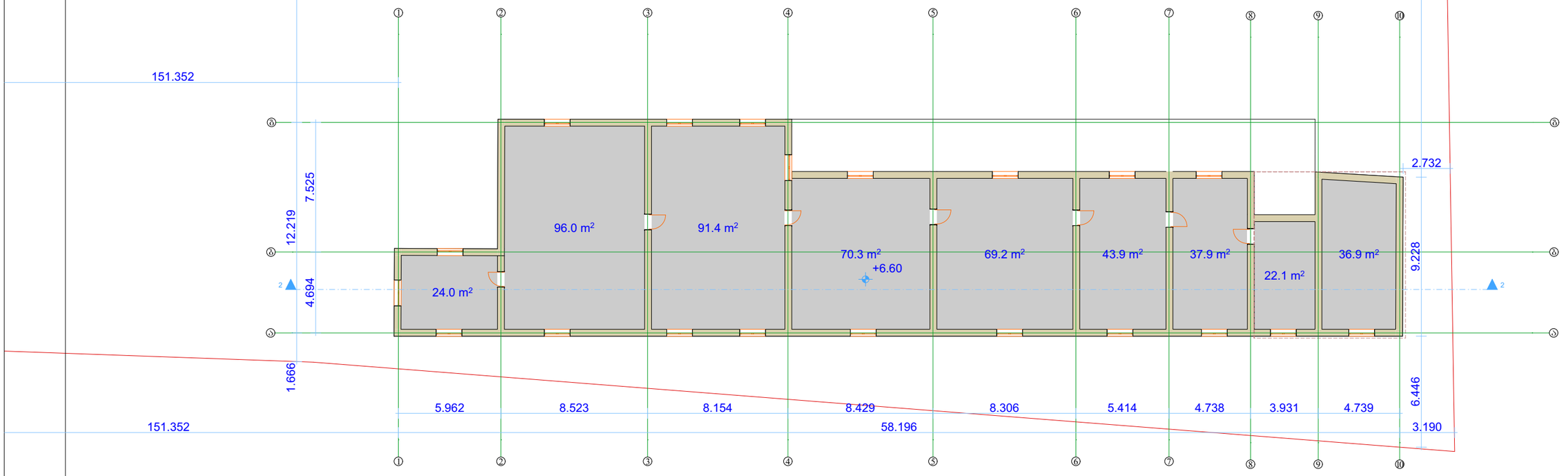

დირექტორი		გ.ჭანკვეტაძე	დემონტაჟის პროექტი	
				მასშტაბი 1:100
დამკვეთი		შპს "ღადიანი ინვესტი"	ქალაქი ობილისი, ცოტნე დადიანის ქუჩა №32; რკინიგზის ქუჩა №30; ს/კ 01.12.12.011.152	ფორმატი A3
				შ.პ.ს. "ოპტიმუსი"
				ობილისი 2025 წელი

არსებული გეგმა +9.900 ნიშნულზე
შენობა 04/2

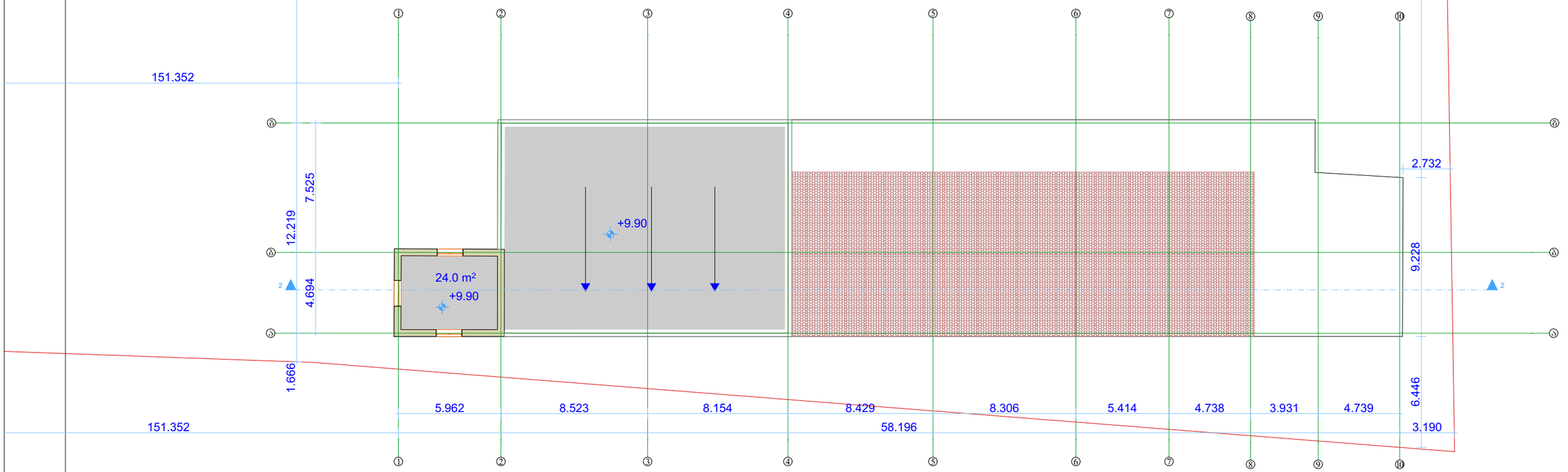

დირექტორი		გ.ჭანკვეტაძე	დემონტაჟის პროექტი		
				მასშტაბი	1:100
დამკვეთი		შპს "ლადიანი ინვესტი"	ქალაქი თბილისი, ცოტნე დადიანის ქუჩა №32; რკინიგზის ქუჩა №30; ს/კ 01.12.12.011.152	ფორმატი	A3
				optimus ოპტიმუსი	შ.პ.ს. "ოპტიმუსი"
				თბილისი 2025 წელი	

არსებული ჭრილი "4-4"
შენობა 04/2

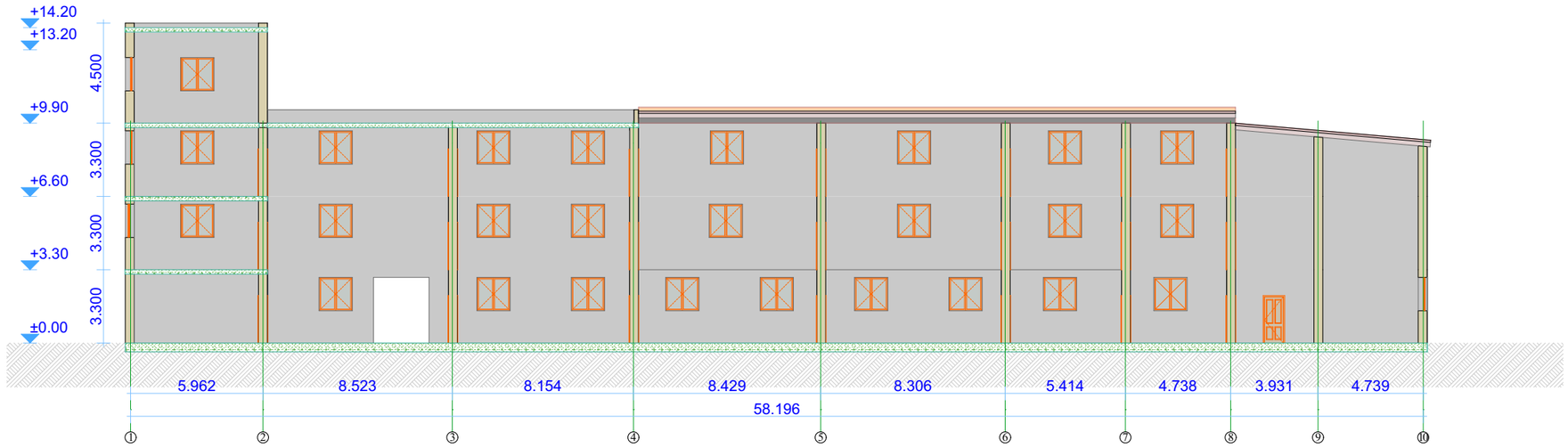

დირექტორი		გ.ჭანკვეტაძე	დემონტაჟის პროექტი		
				მასშტაბი	1:100
დამკვეთი		შპს "ლადიანი ინვესტი"	ქალაქი თბილისი, ცოტნე დადიანის ქუჩა №32; რკინიგზის ქუჩა №30; ს/კ 01.12.12.011.152	ფორმატი	A3
				optimus ოპტიმუსი	შ.პ.ს. "ოპტიმუსი"
				თბილისი 2025 წელი	

არსებული ფასადი "1-10" ღერძებში
შენობა 04/2

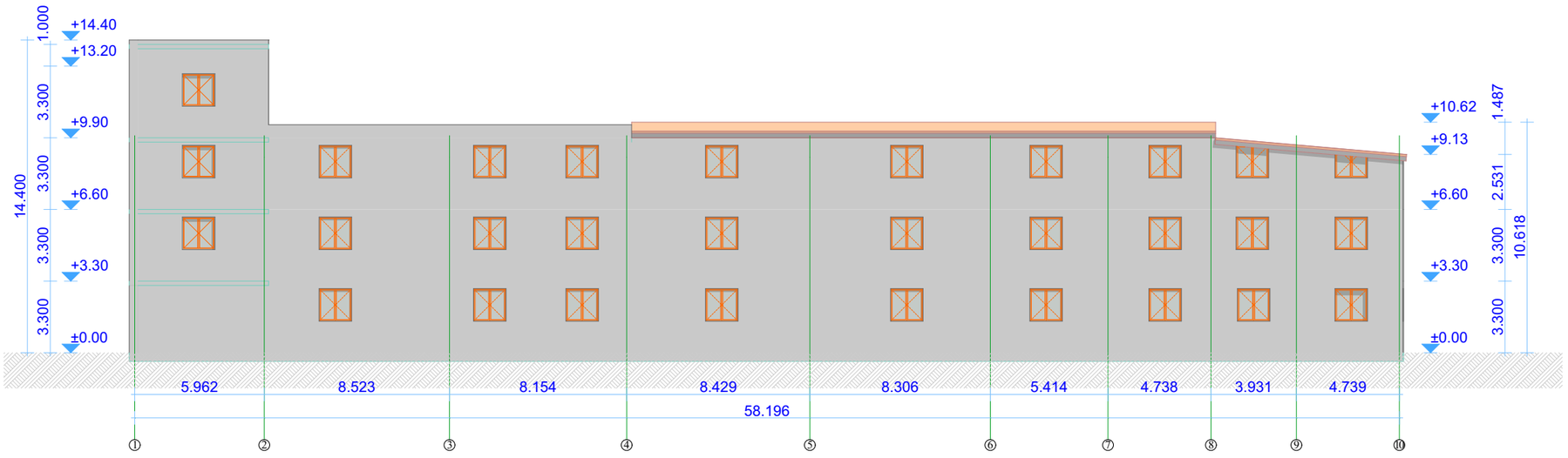

დირექტორი		გ.ჭანკვეტაძე	დემონტაჟის პროექტი		
				მასშტაბი	1:100
დამკვეთი		შპს "ლადიანი ინვესტი"	ქალაქი ობილისი, ცოტნე დადიანის ქუჩა №32; რკინიგზის ქუჩა №30; ს/კ 01.12.12.011.152	ფორმატი	A3
				optimus ოპტიმუსი	შ.პ.ს. "ოპტიმუსი"
				ობილისი 2025 წელი	

არსებული ფასადი "ბ-ა" ღერძებში
შენობა 04/2

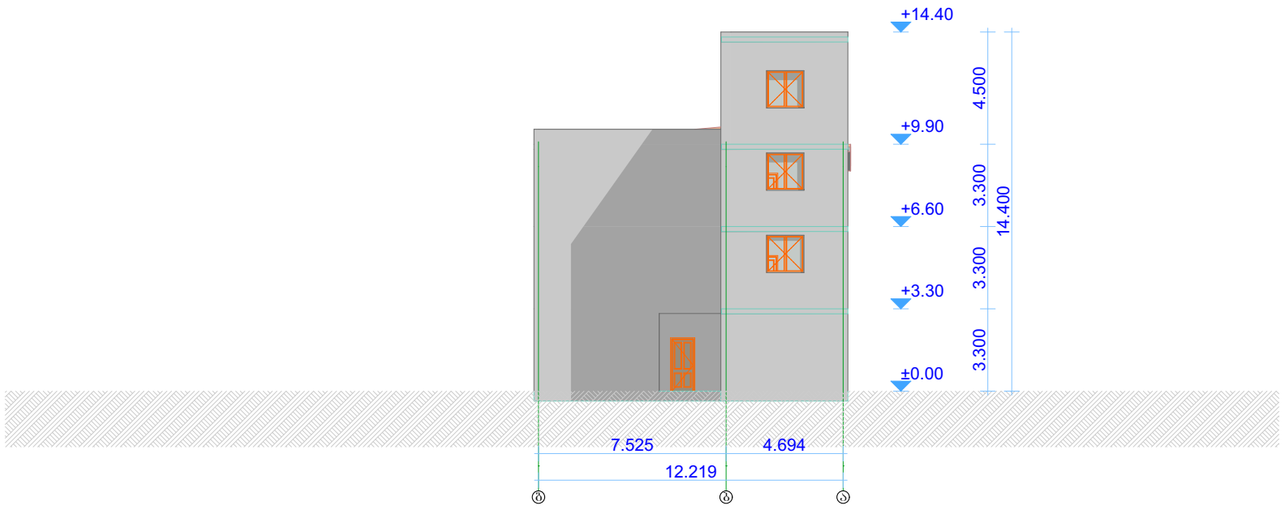

დირექტორი		გ.ჭანკვეტაძე	დემონტაჟის პროექტი		
				მასშტაბი	1:100
დამკვეთი		შპს "ლადიანი ინვესტი"	ქალაქი თბილისი, ცოტნე დადიანის ქუჩა №32; რკინიგზის ქუჩა №30; ს/კ 01.12.12.011.152	ფორმატი	A3
					შ.პ.ს. "ოპტიმუსი"
				თბილისი 2025 წელი	

არსებული ფასადი "10-1" ღერძებში
შენობა 04/2

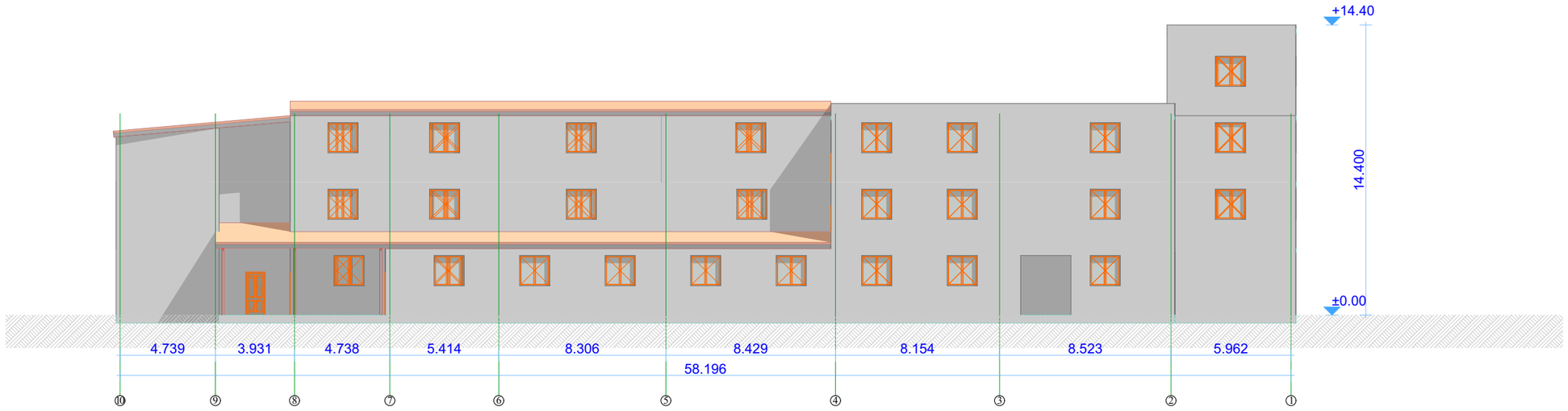

დირექტორი	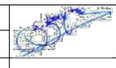	გ.ჭანკვეტაძე	დემონტაჟის პროექტი	
				მასშტაბი 1:100
დამკვეთი		შპს "დადიანი ინვესტი"	ქალაქი თბილისი, ცოტნე დადიანის ქუჩა №32; რკინიგზის ქუჩა №30; ს/კ 01.12.12.011.152	ფორმატი A3
				შ.პ.ს. "ოპტიმუსი"
				თბილისი 2025 წელი

არსებული ფასადი "ა-ბ" ღერძებში
შენობა 04/2

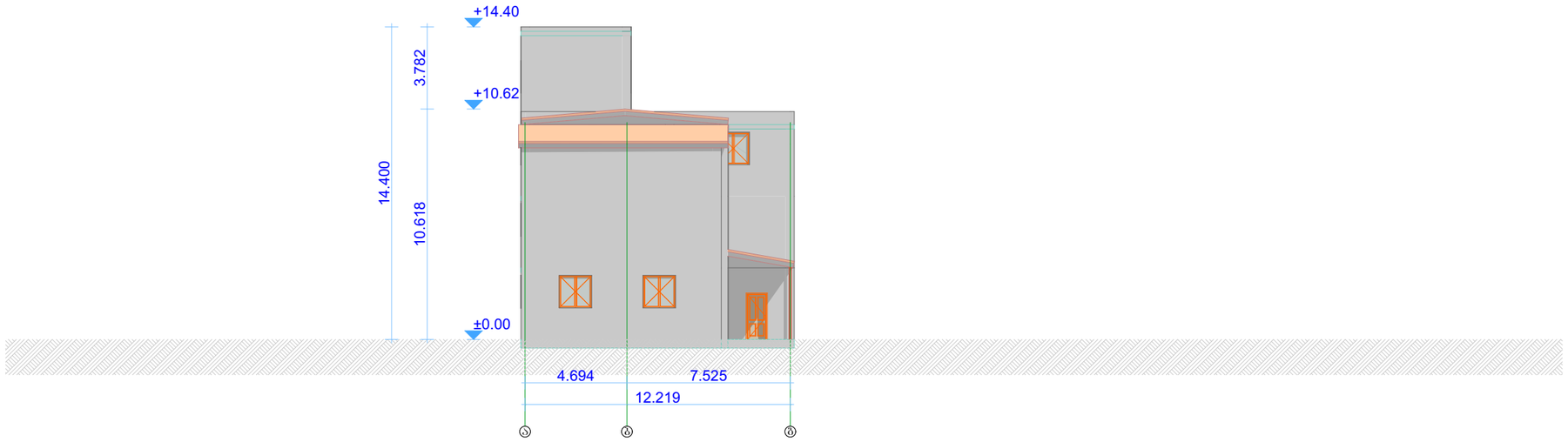

დირექტორი		გ.ჭანკვეტაძე	დემონტაჟის პროექტი	
				მასშტაბი 1:100
დამკვეთი		შპს "ღადიანი ინვესტი"	ქალაქი თბილისი, ცოტნე დადიანის ქუჩა №32; რკინიგზის ქუჩა №30; ს/კ 01.12.12.011.152	ფორმატი A3
				შ.პ.ს. "ოპტიმუსი"
				თბილისი 2025 წელი

არსებული შენობის (შენობა 01/1, 02/1, 03/1, 04/1, 05/1, 06/1, 07/1)

მისამართი: ქ.თბილისი, ც. დადიანის ქუჩა №32; რკინიგზის ქუჩა №30
ს/კ 01.12.12.011.154

დემონტაჟის პროექტის არქიტექტურული ნაწილი



ქ. თბილისი 2025წ.

მიწის (უძრავი ქონების) საკადასტრო კოდი **N 01.12.12.011.154**

ამონაწერი საჯარო რეესტრიდან

განცხადების რეგისტრაცია
N 882025748978 - 01/07/2025 17:23:13

მომზადების თარიღი
04/07/2025 09:36:21

საკუთრების განყოფილება

ზონა	სექტორი	კვარტალი	ნაკვეთი
თბილისი	ნაძალადევი		
01	**12**	**12**	**011/154**

მისამართი: ქალაქი თბილისი , ქუჩა ც. დადიანი , 32 ; ქალაქი თბილისი , ქუჩა რკინიგზა , N 30 ; ქალაქი თბილისი , ქუჩა ც. დადიანი , N 32

ნაკვეთის საკუთრების ტიპი: საკუთრება

ნაკვეთის დანიშნულება: არასასოფლო სამეურნეო

დაზუსტებული ფართობი: 10062.00 კვ.მ.

ნაკვეთის წინა ნომერი: **01.12.12.011.148;**

შენობა-ნაგებობის ჩამონათვალი: N1 (საერთო ფართით 1045.66 კვ.მ.); N2; N3 (საერთო ფართით 55.418 კვ.მ;) N4(საერთო ფართით 43.09 კვ.მ.,); N5 (საერთო ფართით 43.05 კვ.მ.,) ; N6 (საერთო ფართით 34.08 კვ.მ,) N7 (საერთო ფართით 26.51 კვ.მ.,); N8; N9 (საერთო ფართით 3.86 კვ.მ.)

მესაკუთრის განყოფილება

განცხადების რეგისტრაცია : ნომერი 882025444927 , თარიღი 17/04/2025 14:55:38
უფლების რეგისტრაცია: თარიღი 17/04/2025

უფლების დამადასტურებელი დოკუმენტი:

- ნასყიდობის ხელშეკრულება N405766381-2025 , დამოწმების თარიღი:17/04/2025 , საქართველოს იუსტიციის სამინისტროს საჯარო რეესტრის ეროვნული სააგენტო

მესაკუთრეები:
შპს "დადიანი ინვესტი", ID ნომერი:405766381

მესაკუთრე:
შპს "დადიანი ინვესტი"

აღწერა:

იპოთეკა

1) განცხადების რეგისტრაცია ნომერი 882025446236 თარიღი 17/04/2025 17:13:47	**იპოთეკარი: სააქციო საზოგადოება "საქართველოს ბანკი"**204378869; საგანი:დაზუსტებული ფართობი: 10062.00 კვ.მ. შენობა-ნაგებობის ჩამონათვალი:N1 (საერთო ფართით 1045.66 კვ.მ.); N2; N3 (საერთო ფართით 55.418 კვ.მ;) N4(საერთო ფართით 43.09 კვ.მ.,); N5 (საერთო ფართით 43.05 კვ.მ.,) ; N6 (საერთო ფართით 34.08 კვ.მ,) N7 (საერთო ფართით 26.51 კვ.მ.,); N8; N9 (საერთო ფართით 3.86 კვ.მ.) ;
უფლების რეგისტრაცია: თარიღი 17/04/2025	**იპოთეკის ხელშეკრულება N MA0002222988, დამოწმების თარიღი17/04/2025, საქართველოს იუსტიციის სამინისტროს საჯარო რეესტრის ეროვნული სააგენტო**
2) განცხადების რეგისტრაცია ნომერი 882025446610 თარიღი 17/04/2025 18:15:15	**იპოთეკარი: სააქციო საზოგადოება "საქართველოს ბანკი"**204378869; საგანი:დაზუსტებული ფართობი: 10062.00 კვ.მ. შენობა-ნაგებობის ჩამონათვალი:N1 (საერთო ფართით 1045.66 კვ.მ.); N2; N3 (საერთო ფართით 55.418 კვ.მ;) N4(საერთო ფართით 43.09 კვ.მ.,); N5 (საერთო ფართით 43.05 კვ.მ.,) ; N6 (საერთო ფართით 34.08 კვ.მ,) N7 (საერთო ფართით 26.51 კვ.მ.,); N8; N9 (საერთო ფართით 3.86 კვ.მ.) ;
უფლების რეგისტრაცია: თარიღი 17/04/2025	**იპოთეკის ხელშეკრულება N MA0002266140, დამოწმების თარიღი17/04/2025, საქართველოს იუსტიციის სამინისტროს საჯარო რეესტრის ეროვნული სააგენტო**
3) განცხადების რეგისტრაცია ნომერი 882025748978 თარიღი 01/07/2025 17:23:13	**იპოთეკარი: შპს "ვილსონ გარდენი"** 400300410; საგანი:დაზუსტებული ფართობი: 10062.00 კვ.მ. შენობა-ნაგებობის ჩამონათვალი:N1 (საერთო ფართით 1045.66 კვ.მ.); N2; N3 (საერთო ფართით 55.418 კვ.მ;) N4(საერთო ფართით 43.09 კვ.მ.,); N5 (საერთო ფართით 43.05 კვ.მ.,) ; N6 (საერთო ფართით 34.08 კვ.მ,) N7 (საერთო ფართით 26.51 კვ.მ.,); N8; N9 (საერთო ფართით 3.86 კვ.მ.);
უფლების რეგისტრაცია: თარიღი 04/07/2025	**იპოთეკის ხელშეკრულება, რეესტრის ნომერი N250781346, დამოწმების თარიღი24/06/2025, ნოტარიუსი ნ. ჩუბინიძე**

საგადასახადო გირავნობა:

რეგისტრირებული არ არის

ვალდებულება

განცხადების რეგისტრაცია ნომერი 882025723258 თარიღი 25/06/2025 12:12:37	**პირველი მხარე: შპს "ვილსონ გარდენი"** 400300410; საგანი:დაზუსტებული ფართობი: 10062.00 კვ.მ.,შენობა-ნაგებობის ჩამონათვალი:N1 (საერთო ფართით 1045.66 კვ.მ.); N2; N3 (საერთო ფართით 55.418 კვ.მ;) N4(საერთო ფართით 43.09 კვ.მ.,); N5 (საერთო ფართით 43.05 კვ.მ.,) ; N6 (საერთო ფართით 34.08 კვ.მ,) N7 (საერთო ფართით 26.51 კვ.მ.,); N8; N9 (საერთო ფართით 3.86 კვ.მ.) ; ვალდებულების შესრულების პირობით (ხელშეკრულების 3(1) და 3(2) მუხლი);;
უფლების რეგისტრაცია: თარიღი 01/07/2025	**შეთანხმება შეზღუდვის/ვალდებულების რეგისტრაციის შესახებ, რეესტრის ნომერი N250781258, დამოწმების თარიღი24/06/2025, ნოტარიუსი ნ. ჩუბინიძე**

ყადაღა/აკრძალვა:

რეგისტრირებული არ არის

მოვალეთა რეესტრი:

რეგისტრირებული არ არის

- ფიზიკური პირის მიერ არასამეწარმეო საქმიანობის ფარგლებში 2 წლამდე ვადით საკუთრებაში არსებული ქონების/აქტივის მიწოლებით ნამეტი შემოსავლის მიღების შემთხვევაში ფიზიკური პირი ვალდებულია არაუგვიანეს საანგარიშო თვის მომდევნო თვის 15 რიცხვისა საგადასახადო ორგანოს წარუდგინოს დეკლარაცია საშემოსავლო გადასახადის შესახებ და ამავე ვადაში გადაიხადოს კუთვნილი საშემოსავლო გადასახადი.
- საგადასახადო წლის განმავლობაში გადახდის წყაროსთან დაუკავებლად 1000 ლარის ან მეტი ღირებულების ქონების საჩუქრად მიღებისას საშემოსავლო გადასახადი გადახდას ექვემდებარება საანგარიშო წლის მომდევნო წლის 1 აპრილამდე, რის შესახებაც აღნიშნული ფიზიკური პირი იმავე ვადაში წარუდგენს დეკლარაციას საგადასახადო ორგანოს.
- აღნიშნული ვალდებულების შეუსრულებლობა წარმოადგენს საგადასახადო სამართალდარღვევას, რაც იწვევს პასუხისმგებლობას საგადასახადო კოდექსის XL თავის მიხედვით.
- დოკუმენტის ნამდვილობის გადამოწმება შესაძლებელია საჯარო რეესტრის ეროვნული სააგენტოს ოფიციალურ ვებ–გვერდზე www.napr.gov.ge;
- ამონაწერის მიღება შესაძლებელია ვებ–გვერდზე www.napr.gov.ge, ნებისმიერ ტერიტორიულ სარეგისტრაციო სამსახურში, იუსტიციის სახლებსა და სააგენტოს ავტორიზებულ პირებთან;
- ამონაწერში ტექნიკური ხარვეზის აღმოჩენის შემთხვევაში დაგვიკავშირდით: 2 405405 ან პირადად შეავსეთ განაცხადი ვებ–გვერდზე;
- კონსულტაციის მიღება შესაძლებელია იუსტიციის სახლის ცხელ ხაზზე 2 405405;
- საჯარო რეესტრის თანამშრომელთა მხრიდან უკანონო ქმედების შემთხვევაში დაგვიკავშირდით ცხელ ხაზზე: 2 405405
- თქვენთვის საინტერესო ნებისმიერ საკითხთან დაკავშირებით მოგვწერეთ ელ-ფოსტით: info@napr.gov.ge

საკადასტრო გეგმა

საჯარო რეესტრის ეროვნული სააგენტო

საკადასტრო კოდი:	**01.12.12.011.154**	ნაკვეთის დანიშნულება:	**არასასოფლო სამეურნეო**
განცხადების ნომერი:	**892024121625**	ფართობი:	**10062 კვ.მ (WGS 84 / UTM zone 38N)**
მომზადების თარიღი:	**30/07/2024**		

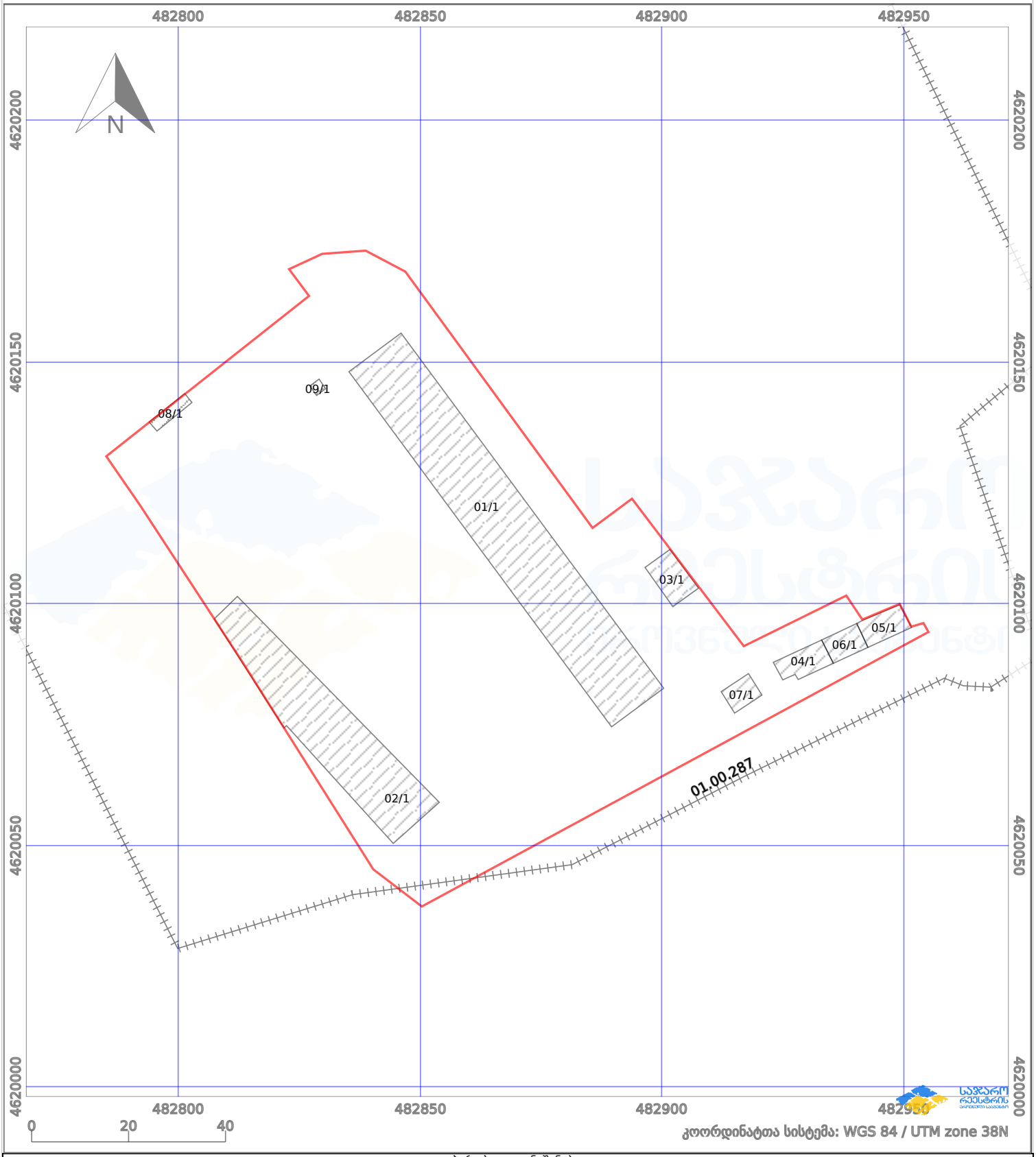

პირობითი აღნიშვნები:

ნაკვეთის საზღვარი	მშენებარე ნაგებობა	02/4	აშენებული ნაგებობა		მიწისქვეშა ნაგებობა
ხაზობრივი ნაგებობა	ტყის ფონდი		ვალდებულება		ქარსაფარი ზოლი

არსებული გეგმა ±0.00 ნიშნულზე
შენობა 02/1;

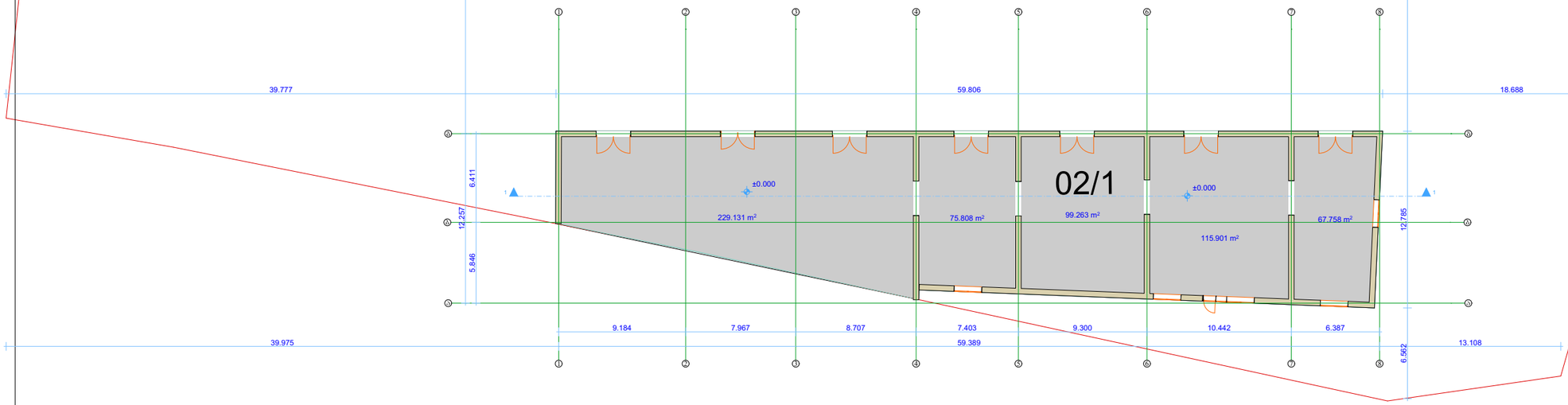

დირექტორი		გ.ჭანკვეტაძე	დემონტაჟის პროექტი	
				მასშტაბი 1:100
დამკვეთი		შპს "დადიანი ინვესტი"	ქალაქი ობილისი, ცოტნე დადიანის ქუჩა №32; რკინიგზის ქუჩა №30; ს/კ 01.12.12.011.154	ფორმატი A3
				optimus ოპტიმუსი შ.პ.ს. "ოპტიმუსი"
				ობილისი 2025 წელი

არსებული გეგმა +4.47 ნიშნულზე
შენობა 02/1;

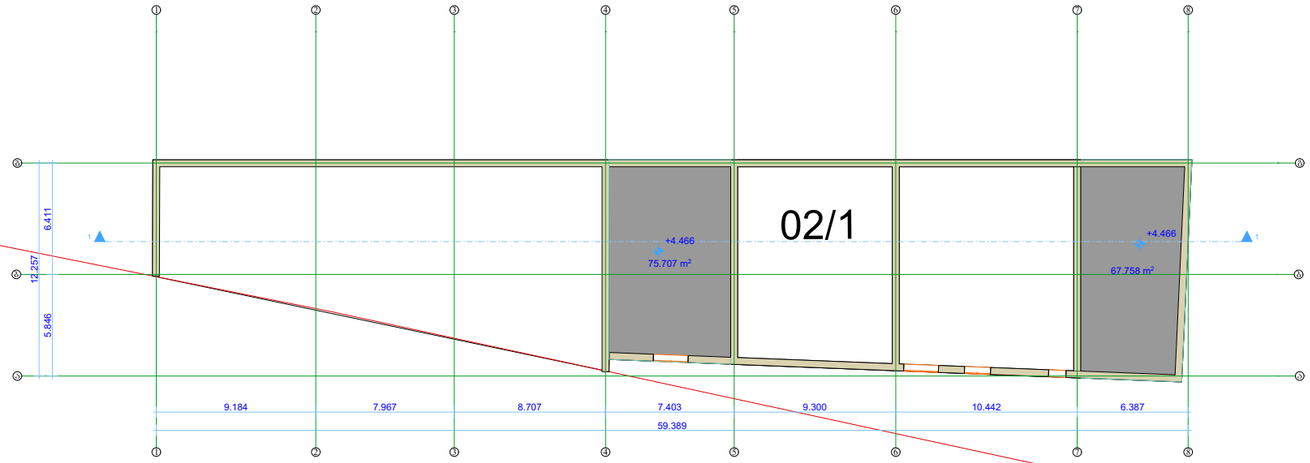

დირექტორი		გ.ჭანკვეტაძე	დემონტაჟის პროექტი	
				მასშტაბი 1:100
დამკვეთი		შპს "დადიანი ინვესტი"	ქალაქი ობილისი, ცოტნე დადიანის ქუჩა №32; რკინიგზის ქუჩა №30; ს/კ 01.12.12.011.154	ფორმატი A3
				შ.პ.ს. "ოპტიმუსი"
				ობილისი 2025 წელი

არსებული გეგმა +13.37 ნიშნულზე
შენობა 02/1;

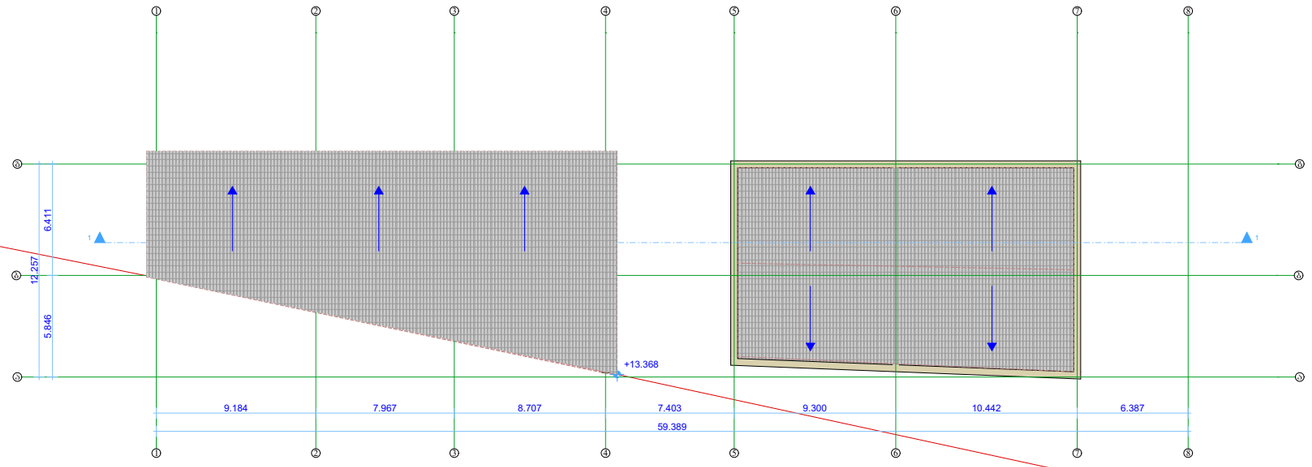

დირექტორი		გ.ჭანკვეტაძე	დემონტაჟის პროექტი	
				მასშტაბი 1:100
დამკვეთი		შპს "დადიანი ინვესტი"	ქალაქი ობილისი, ცოტნე დადიანის ქუჩა №32; რკინიგზის ქუჩა №30; ს/კ 01.12.12.011.154	ფორმატი A3
				შ.პ.ს. "ოპტიმუსი"
				ობილისი 2025 წელი

არსებული ჭრილი "1-1"
შენობა 02/1;

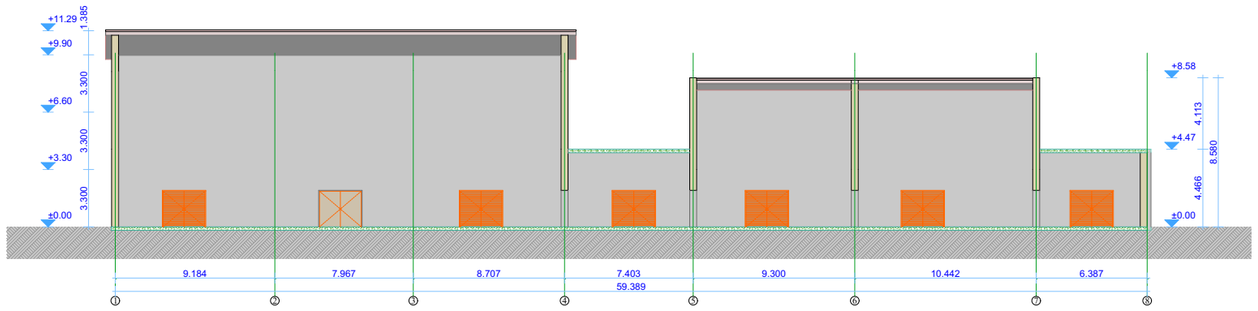

დირექტორი		გ.ჯანკვეტაძე	დემონტაჟის პროექტი		
				მასშტაბი	1:100
დამკვეთი		შპს "დადიანი ინვესტი"	ქალაქი თბილისი, ცოტნე დადიანის ქუჩა №32; რკინიგზის ქუჩა №30; ს/კ 01.12.12.011.154	ფორმატი	A3
				optimus ოპტიმუსი	შ.პ.ს. "ოპტიმუსი"
				თბილისი 2025 წელი	

არსებული ფასადი "1-8" ღერძებში
შენობა 02/1;

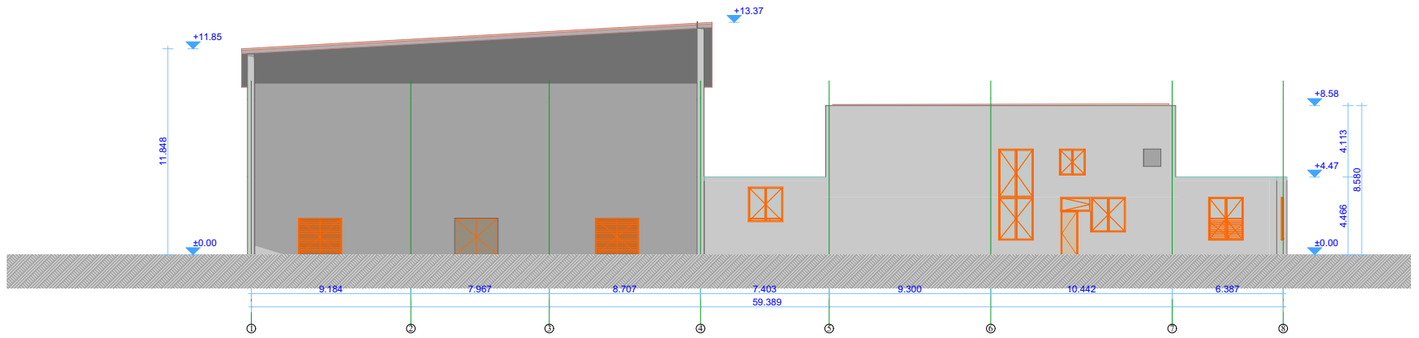

დირექტორი		გ.ჭანკვეტაძე	დემონტაჟის პროექტი	
				მასშტაბი 1:100
დამკვეთი		შპს "დადიანი ინვესტი"	ქალაქი ობილისი, ცოტნე დადიანის ქუჩა №32; რკინიგზის ქუჩა №30; ს/კ 01.12.12.011.154	ფორმატი A3
				optimus ოპტიმუსი შ.პ.ს. "ოპტიმუსი"
				ობილისი 2025 წელი

არსებული შასადი "ბ-ა" ღერძებში შენობა 02/1;

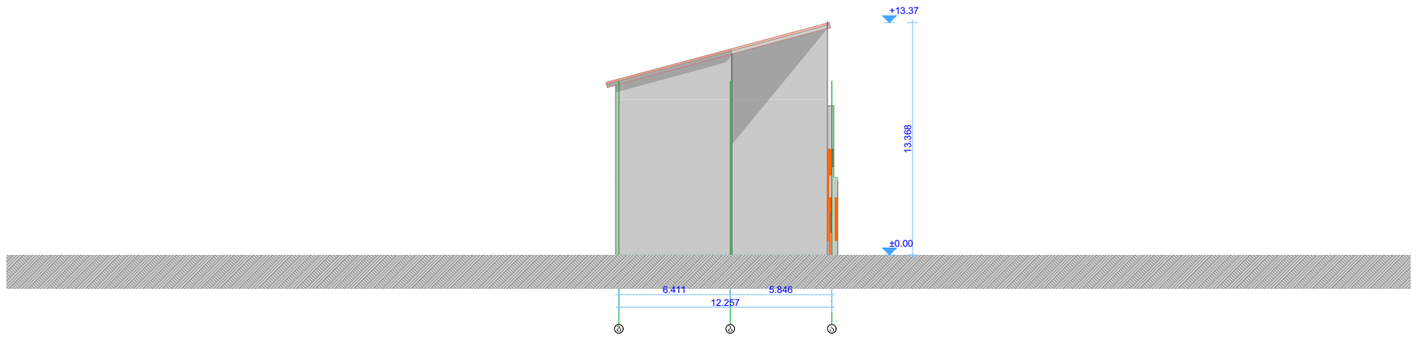

დირექტორი		ბ.ჭანკვეტაძე	დემონტაჟის პროექტი		
				მასშტაბი	1:100
დამკვეთი		შპს "ლადიანი ინვესტი"	ქალაქი თბილისი, ცოტნე დადიანის ქუჩა №32; რკინიგზის ქუჩა №30; ს/კ 01.12.12.011.154	ფორმატი	A3
				optimus ოპტიმუსი	შ.პ.ს. "ოპტიმუსი"
				თბილისი 2025 წელი	

არსებული ფასადი "8-1" ღერძებში შენობა 02/1;

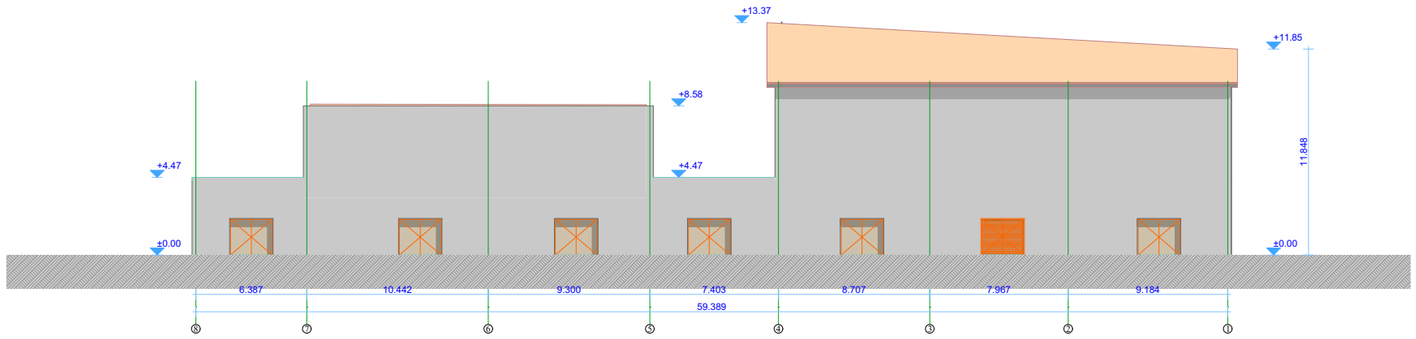

დირექტორი		გ.ჭანკვეტაძე	დემონტაჟის პროექტი		
				მასშტაბი	1:100
დამკვეთი		შპს "ღადიანი ინვესტი"	ქალაქი თბილისი, ცოტნე დადიანის ქუჩა №32; რკინიგზის ქუჩა №30; ს/კ 01.12.12.011.154	ფორმატი	A3
				optimus ოპტიმუსი	შ.პ.ს. "ოპტიმუსი"
				თბილისი 2025 წელი	

არსებული ფასადი "ა-გ" ღერძებში
შენობა 02/1;

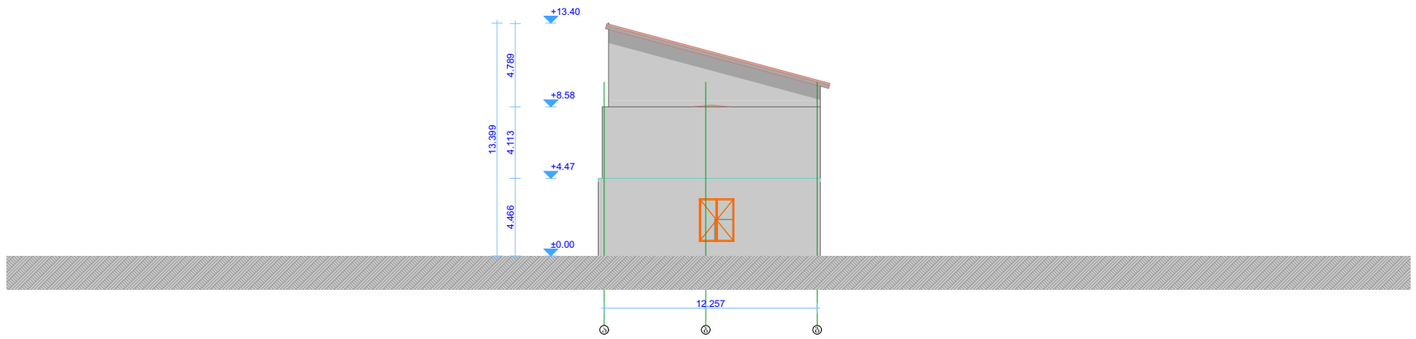

დირექტორი		გ.ჭანკვეტაძე	დემონტაჟის პროექტი	
				მასშტაბი 1:100
დამკვეთი		შპს "ღადიანი ინვესტი"	ქალაქი თბილისი, ცოტნე დადიანის ქუჩა №32; რკინიგზის ქუჩა №30; ს/კ 01.12.12.011.154	ფორმატი A3
				შ.პ.ს. "ოპტიმუსი"
				თბილისი 2025 წელი

არსებული გეგმა ±0.00 ნიშნულზე შენობა 01/1;

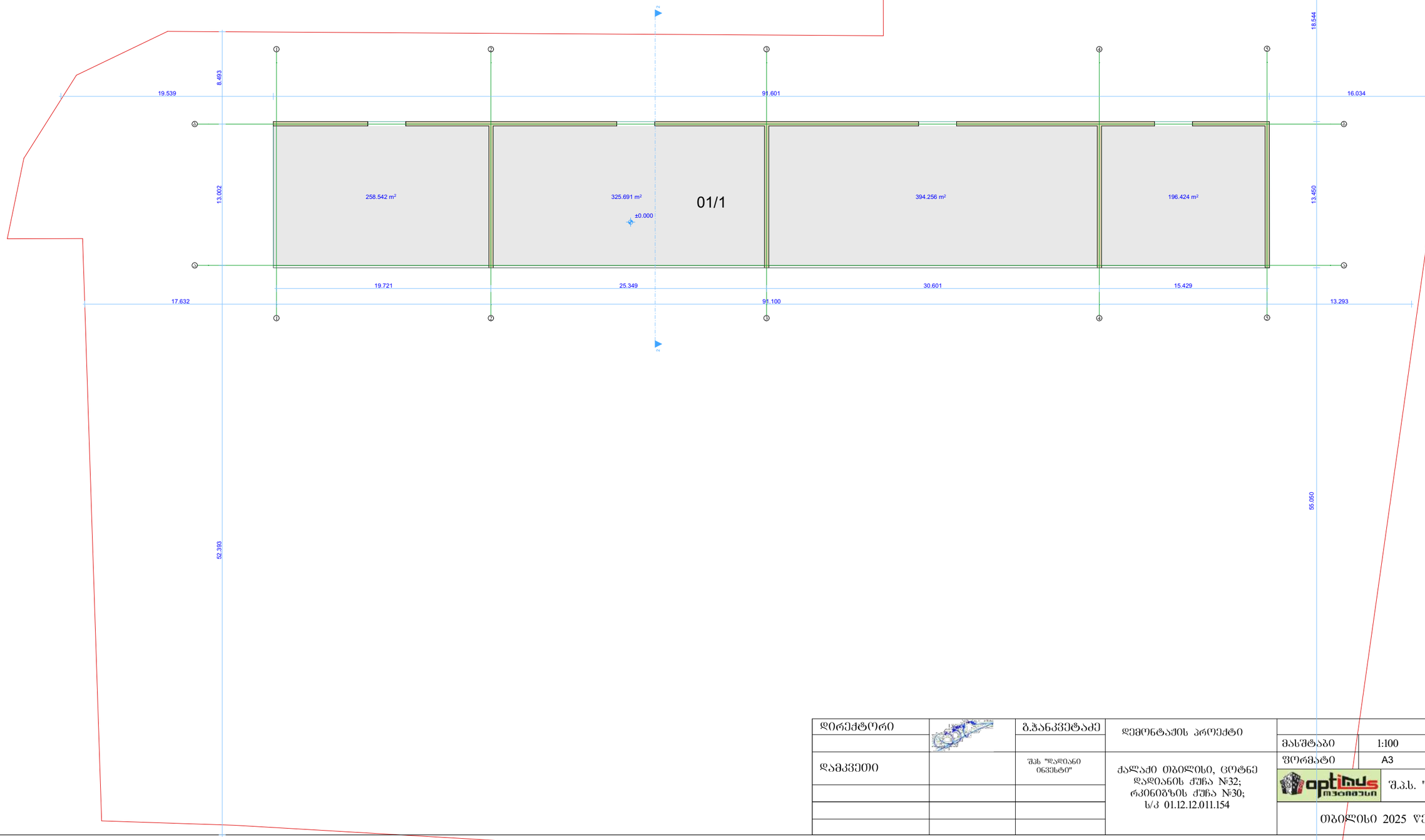

დირექტორი		გ.ჭანკვეტაძე	დემონტაჟის პროექტი		
				მასშტაბი	1:100
დამკვეთი		შპს "ლადიანი ინვესტი"	ქალაქი ობილისი, ცოტნე დადიანის ქუჩა №32; რკინიგზის ქუჩა №30; ს/კ 01.12.12.011.154	ფორმატი	A3
					შ.პ.ს. "ოპტიმუსი"
					ობილისი 2025 წელი

არსებული გეგმა
შენობა 01/1;

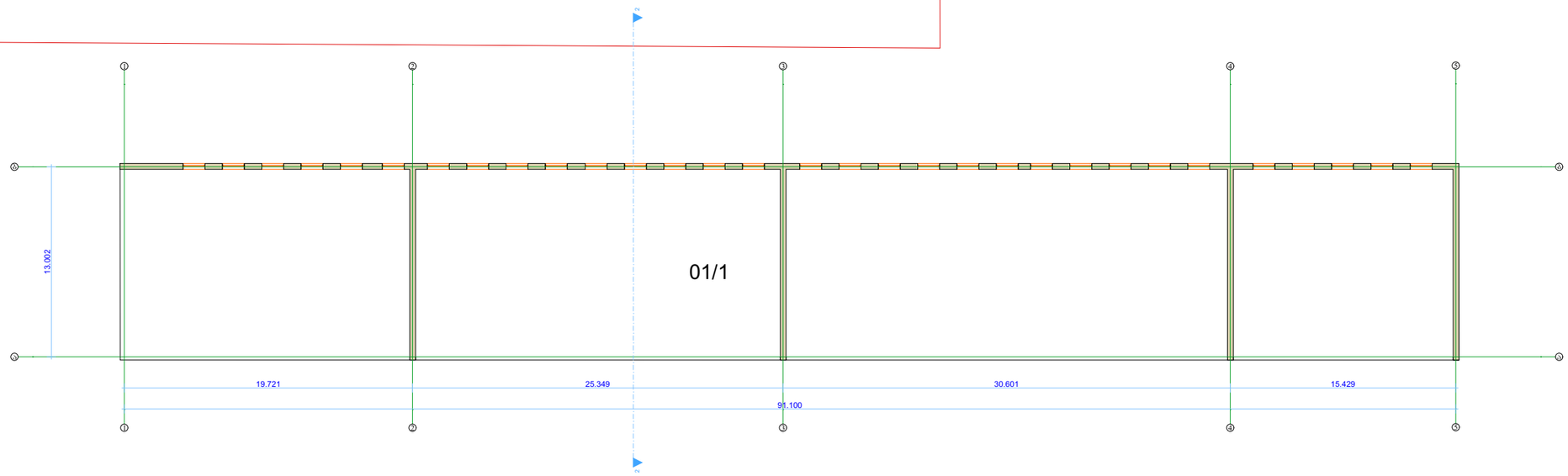

დირექტორი		გ.ჭანკვეტაძე	დემონტაჟის პროექტი		
				მასშტაბი	1:100
დამკვეთი		შპს "დადიანი ინვესტი"	ქალაქი თბილისი, ცოტნე დადიანის ქუჩა №32; რკინიგზის ქუჩა №30; ს/კ 01.12.12.011.154	ფორმატი	A3
				optimus ოპტიმუსი	შ.პ.ს. "ოპტიმუსი"
				თბილისი 2025 წელი	

არსებული ჭრილი "2-2"
შენობა 01/1;

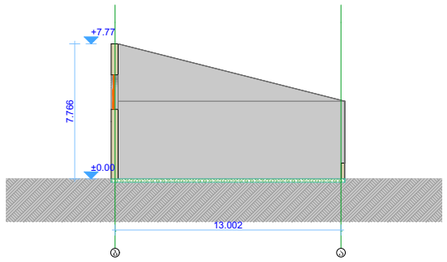

დირექტორი		გ.ჭანკვეტაძე	დემონტაჟის პროექტი		
				მასშტაბი	1:100
დამკვეთი		შპს "დადიანი ინვესტი"	ქალაქი თბილისი, ცოტნე დადიანის ქუჩა №32; რკინიგზის ქუჩა №30; ს/კ 01.12.12.011.154	ფორმატი	A3
				optimus ოპტიმუსი	შ.პ.ს. "ოპტიმუსი"
				თბილისი 2025 წელი	

არსებული ფასადი "1-5" ღერძებს შორის
შენობა 01/1;

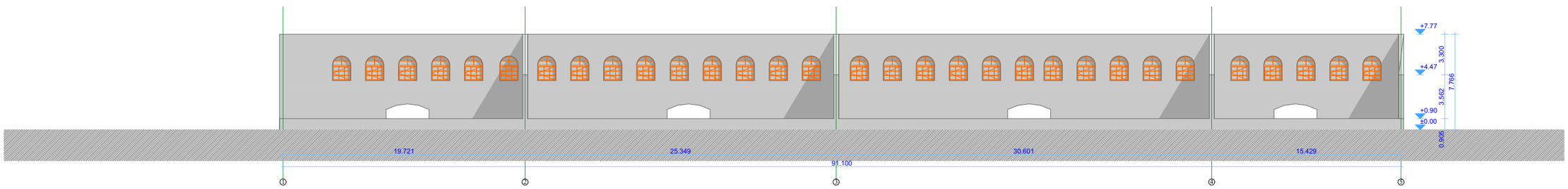

დირექტორი		გ.ჭანკვეტაძე	დემონტაჟის პროექტი		
				მასშტაბი	1:100
დამკვეთი		შპს "ღალიანი ინვესტი"	ქალაქი ობილისი, ცოტნე დადიანის ქუჩა №32; რკინიგზის ქუჩა №30; ს/კ 01.12.12.011.154	ფორმატი	A3
				optimus ოპტიმუსი	შ.პ.ს. "ოპტიმუსი"
				ობილისი 2025 წელი	

არსებული ფასადი "ბ-ა" ღერძებს შორის შენობა 01/1;

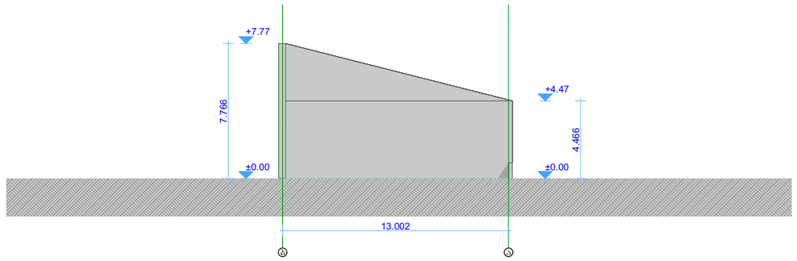

დირექტორი		გ.ჭანკვეტაძე	დემონტაჟის პროექტი	
				მასშტაბი 1:100
დამკვეთი		შპს "ლადიანი ინვესტი"	ქალაქი თბილისი, ცოტნე დადიანის ქუჩა №32; რკინიგზის ქუჩა №30; ს/კ 01.12.12.011.154	ფორმატი A3
				შ.პ.ს. "ოპტიმუსი"
				თბილისი 2025 წელი

არსებული ფასადი "5-1" ნიშნულებს შორის შენობა 01/1;

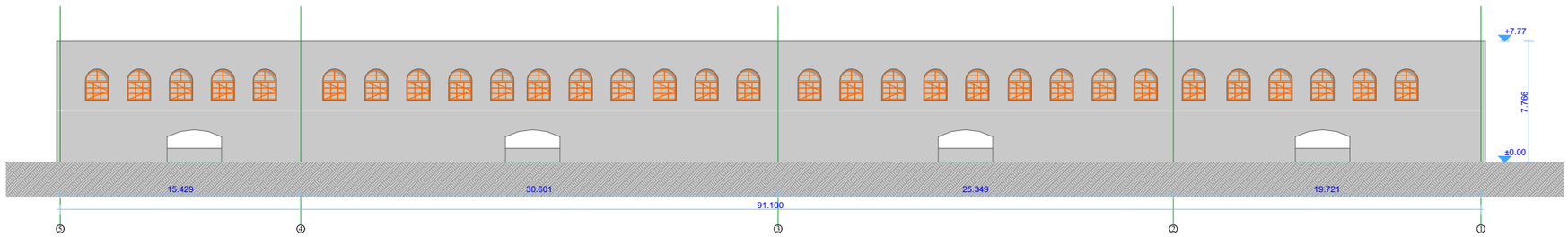

დირექტორი		გ.ჭანკვეტაძე	დემონტაჟის პროექტი		
				მასშტაბი	1:100
დამკვეთი		შპს "ლადიანი ინვესტი"	ქალაქი ობილისი, ცოტნე დადიანის ქუჩა №32; რკინიგზის ქუჩა №30; ს/კ 01.12.12.011.154	ფორმატი	A3
				optimus ოპტიმუსი	შ.პ.ს. "ოპტიმუსი"
				ობილისი 2025 წელი	

არსებული ფასადი "ა-ბ" ღერძებს შორის
შენობა 01/1;

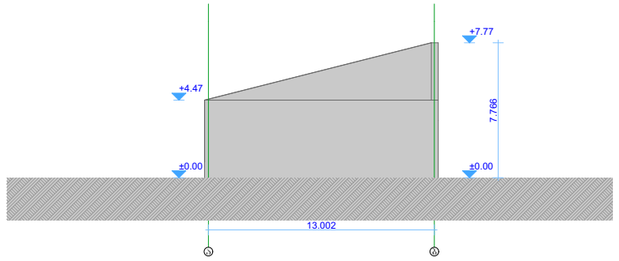

დირექტორი	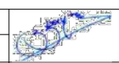	გ.ჭანკვეტაძე	დემონტაჟის პროექტი		
				მასშტაბი	1:100
დამკვეთი		შპს "ფალიანი ინვესტი"	ქალაქი ობილისი, ცოტნე დადიანის ქუჩა №32; რკინიგზის ქუჩა №30; ს/კ 01.12.12.011.154	ფორმატი	A3
				optimus ოპტიმუსი	შ.პ.ს. "ოპტიმუსი"
				ობილისი 2025 წელი	

არსებული ბეგმა ±0.00 ნიშნულზე
შენობა 03/1;

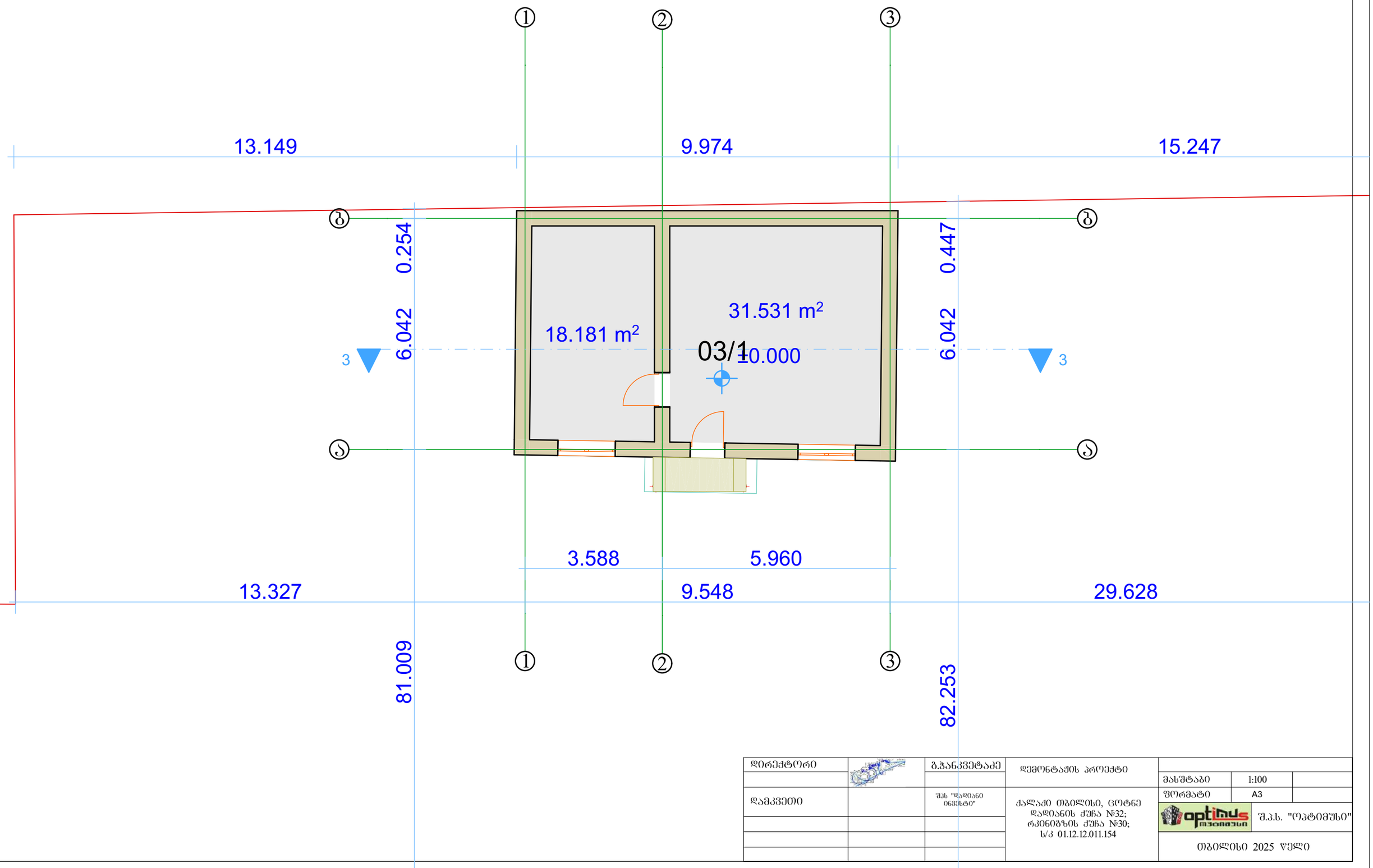

დირექტორი		გ.ჭანკვეტაძე	დემონტაჟის პროექტი		
				მასშტაბი	1:100
დამკვეთი		შპს "ლადიანი 063ისტი"	ქალაქი ობილისი, ცოტნე დადიანის ქუჩა №32; რკინიგზის ქუჩა №30; ს/კ 01.12.12.011.154	ფორმატი	A3
				optimus მშენებელი	შ.პ.ს. "ოპტიმუსი"
				ობილისი 2025 წელი	

არსებული ბეტმა +5.202 ნიშნულზე
შენობა 03/1;

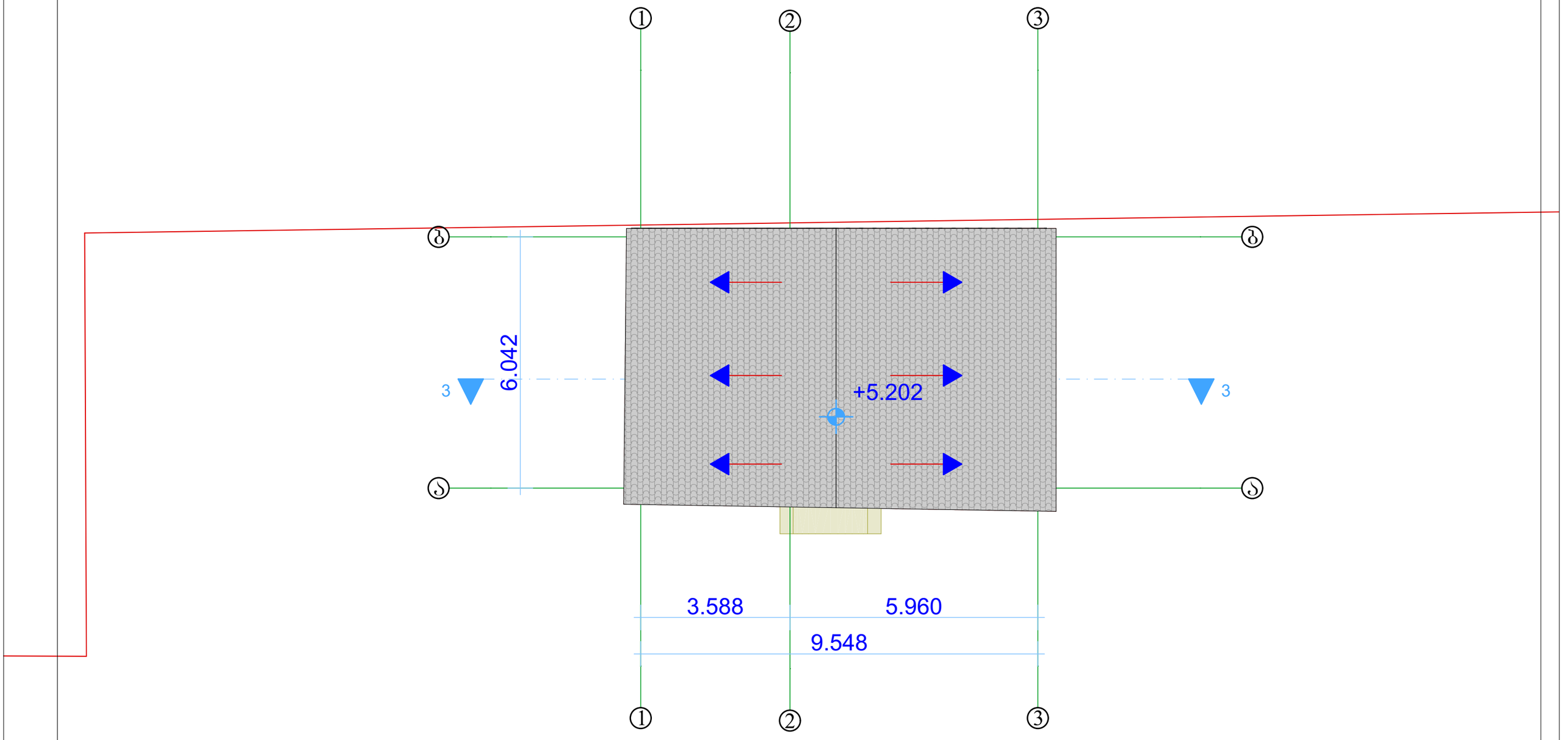

დირექტორი		გ.ჭანკვეტაძე	დემონტაჟის პროექტი		
				მასშტაბი	1:100
დამკვეთი		შპს "ლაღიანი ინვესტი"	ქალაქი თბილისი, ცოტნე დადიანის ქუჩა №32; რკინიგზის ქუჩა №30; ს/კ 01.12.12.011.154	ფორმატი	A3
				optimus მშენებელი	შ.პ.ს. "ოპტიმუსი"
				თბილისი 2025 წელი	

არსებული ფასადი "3-1" ღერძებს შორის
შენობა 03/1;

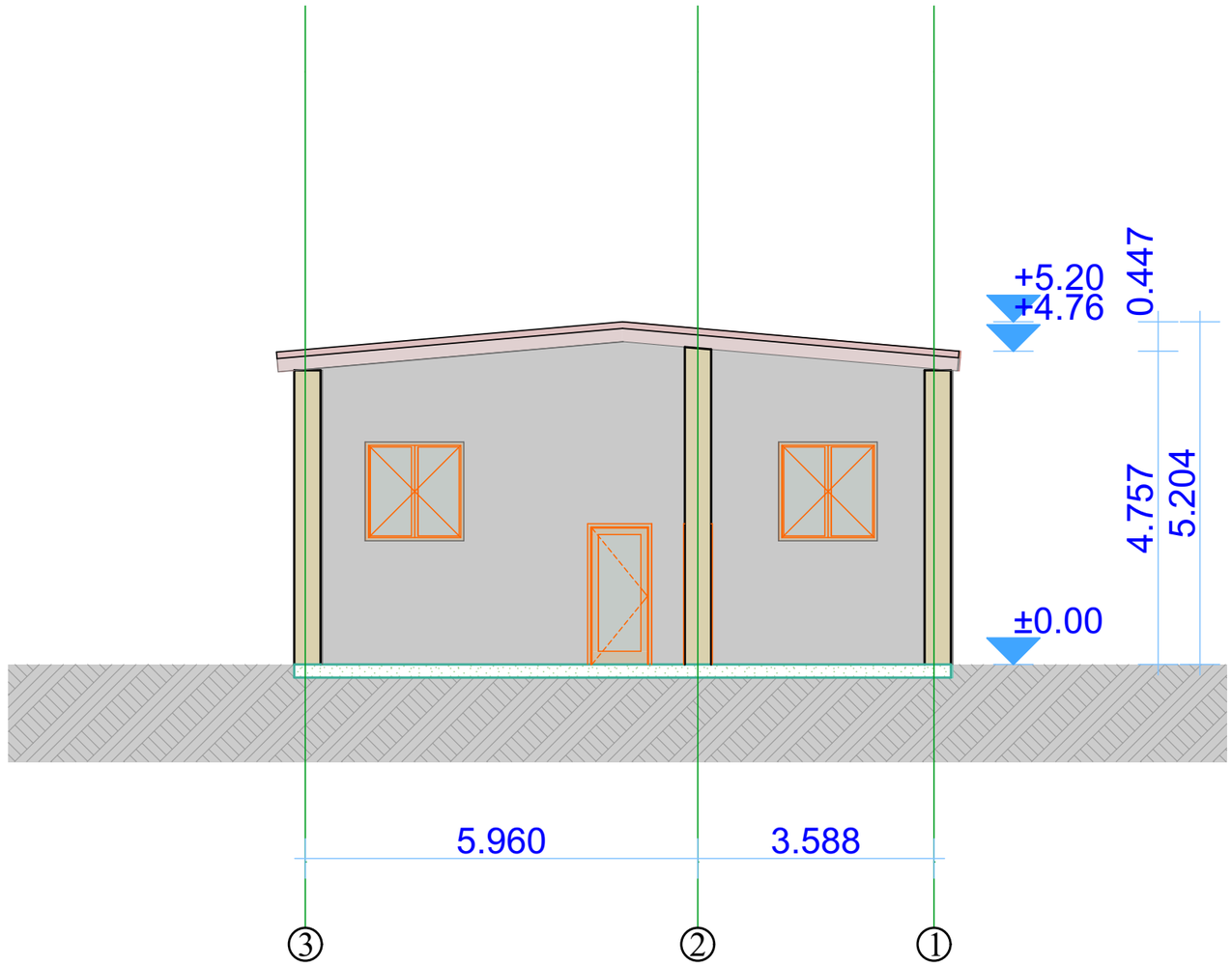

დირექტორი		გ.ჭანკვეტაძე	დემონტაჟის პროექტი	
				მასშტაბი 1:100
დამკვეთი		შპს "დადიანი ინვესტი"	ქალაქი თბილისი, ცოტნე დადიანის ქუჩა №32; რკინიგზის ქუჩა №30; ს/კ 01.12.12.011.154	ფორმატი A3
				შ.პ.ს. "ოპტიმუსი"
				თბილისი 2025 წელი

არსებული ფასადი "1-3" ღერძებში
შენობა 03/1;

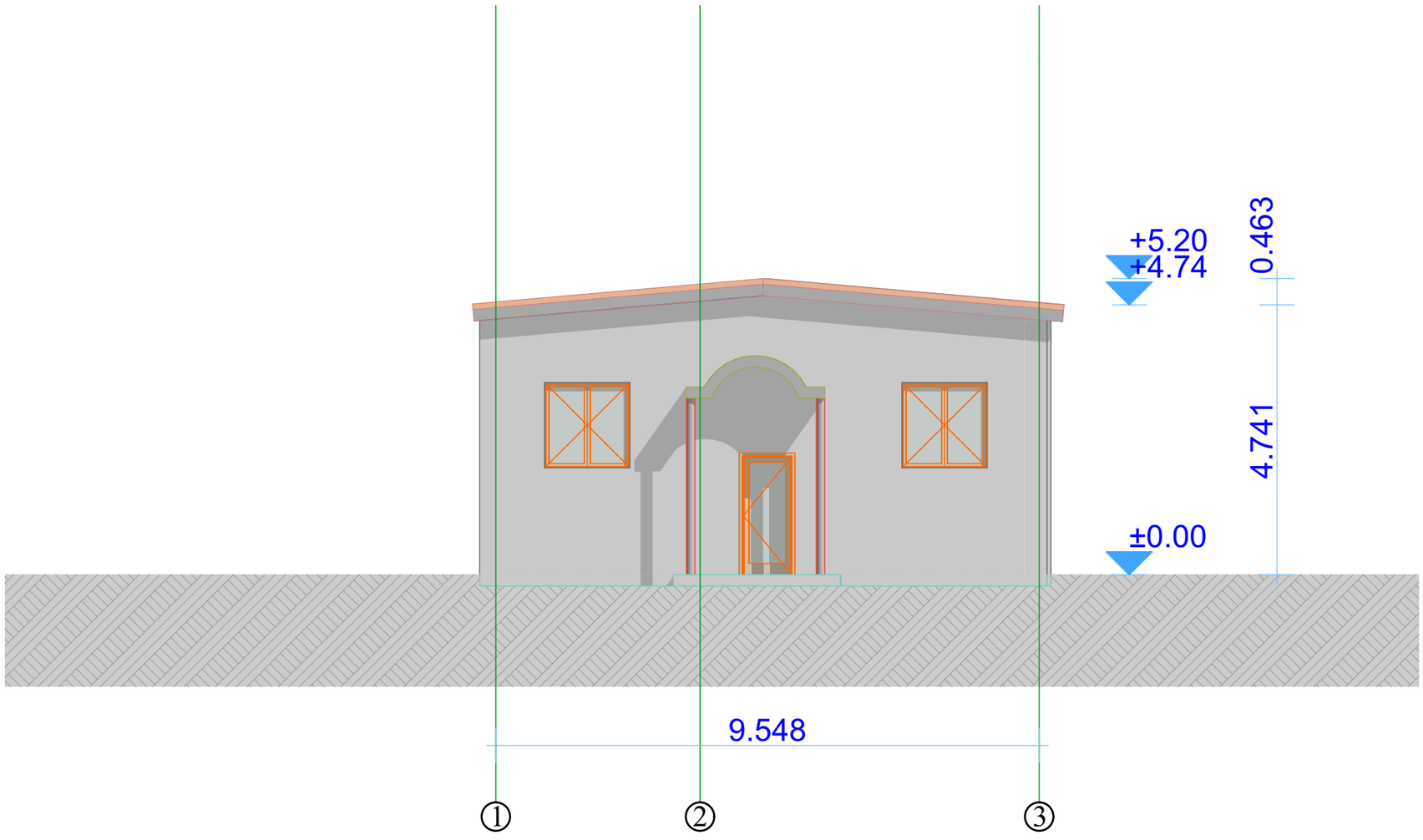

დირექტორი		გ.ჭანკვეტაძე	დემონტაჟის პროექტი		
				მასშტაბი	1:100
დამკვეთი		შპს "დადიანი ინვესტი"	ქალაქი თბილისი, ცოტნე დადიანის ქუჩა №32; რკინიგზის ქუჩა №30; ს/კ 01.12.12.011.154	ფორმატი	A3
				optimus ოპტიმუსი	შ.პ.ს. "ოპტიმუსი"
				თბილისი 2025 წელი	

არსებული ფასადი "ბ-ა" ღერძებში
შენობა 03/1;

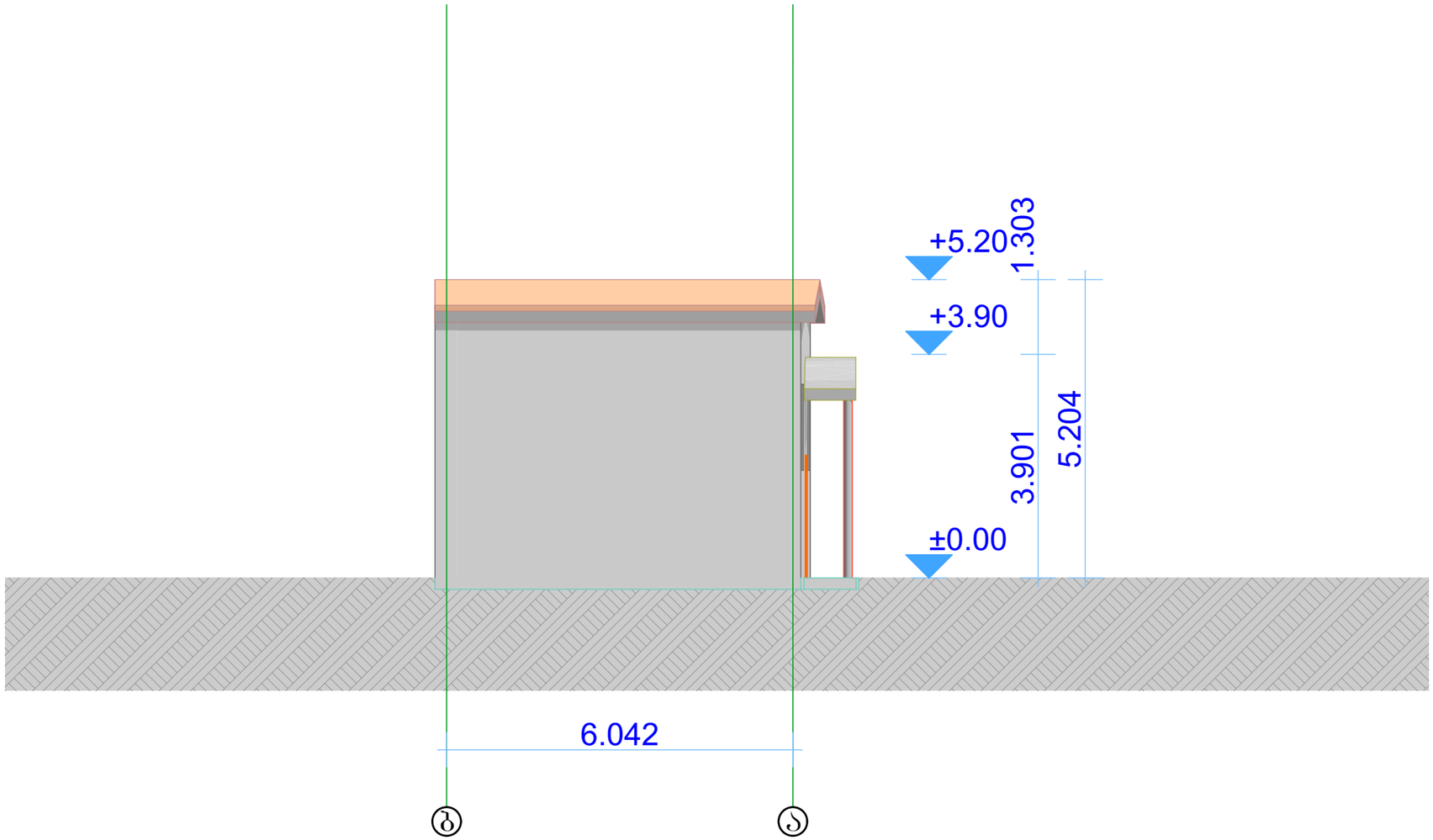

დირექტორი		ბ.ჭანკვეტაძე	დემონტაჟის პროექტი	
				მასშტაბი 1:100
დამკვეთი		შპს "დადიანი ინვესტი"	ქალაქი ობილისი, ცოტნე დადიანის ქუჩა №32; რკინიგზის ქუჩა №30; ს/კ 01.12.12.011.154	ფორმატი A3
				შ.პ.ს. "ოპტიმუსი"
				ობილისი 2025 წელი

არსებული ფასადი "3-1" ღერძებში
შენობა 03/1;

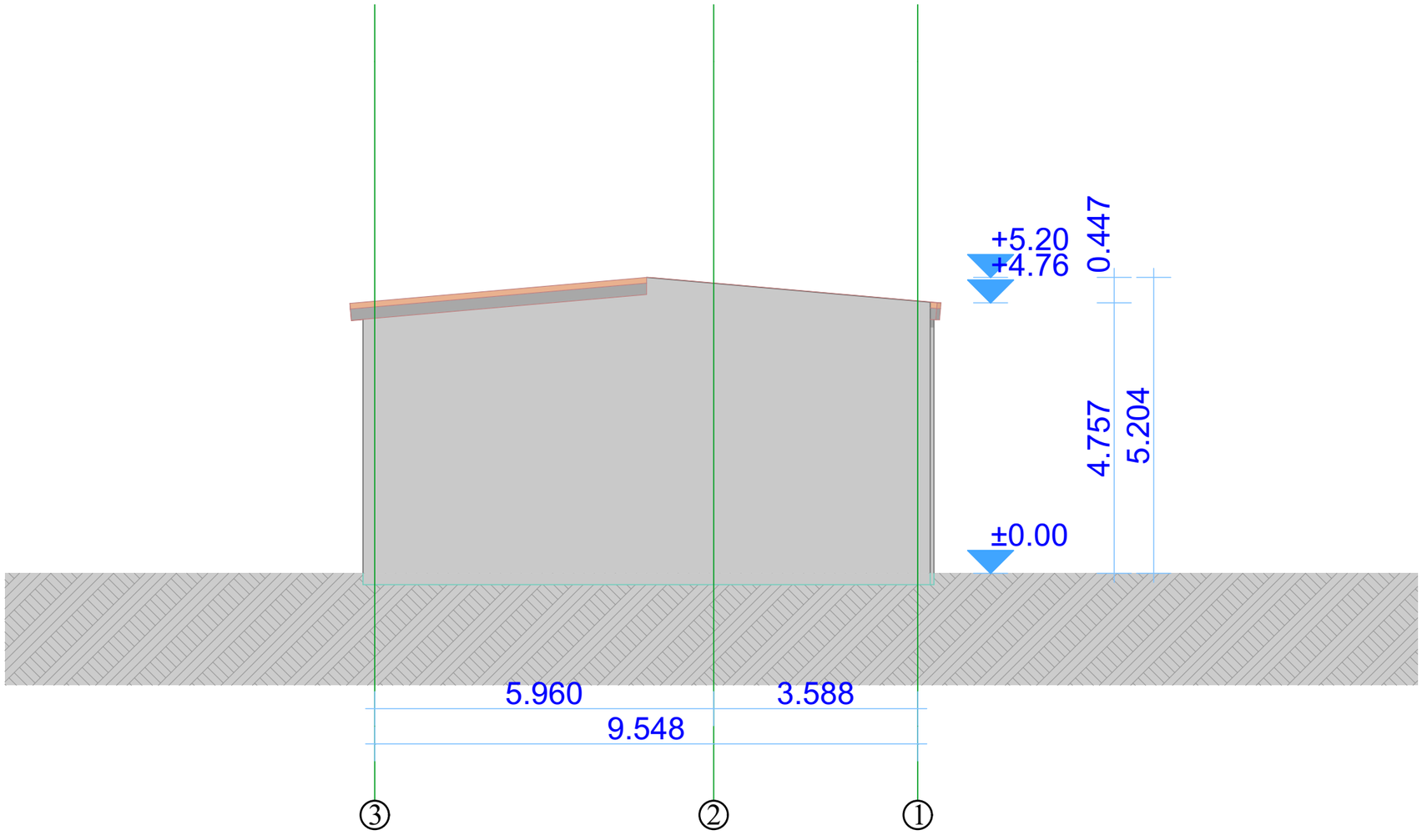

დირექტორი		გ.ჭანკვეტაძე	დემონტაჟის პროექტი	
				მასშტაბი 1:100
დამკვეთი		შპს "ლადიანი ინვესტი"	ქალაქი ობილისი, ცოტნე დადიანის ქუჩა №32; რკინიგზის ქუჩა №30; ს/კ 01.12.12.011.154	ფორმატი A3
				შ.პ.ს. "ოპტიმუსი"
				ობილისი 2025 წელი

არსებული ფასადი "ა-ბ" ღერძებში
შენობა 03/1;

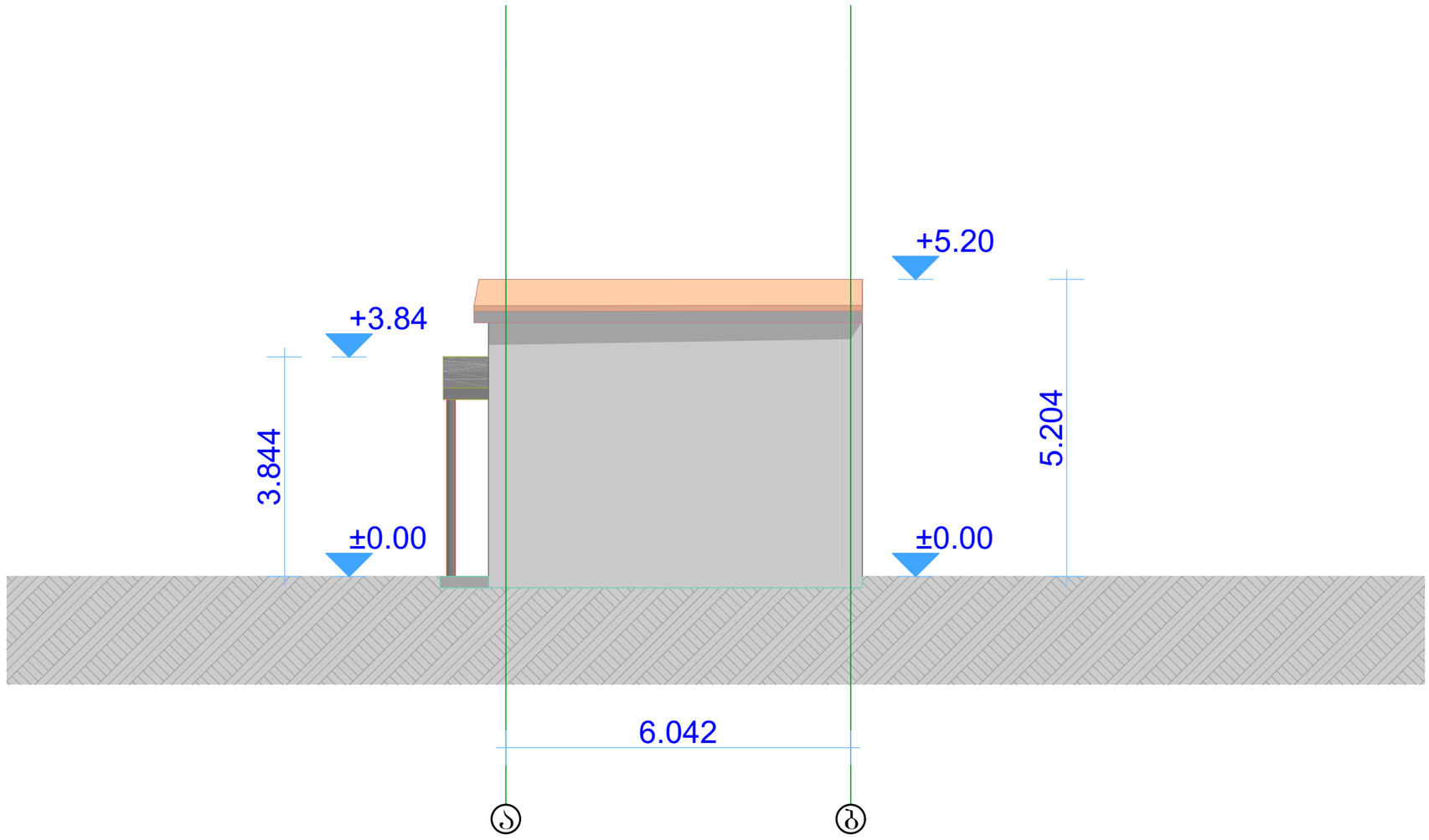

დირექტორი		გ.ჭანკვეტაძე	დემონტაჟის პროექტი	
				მასშტაბი 1:100
დამკვეთი		შპს "დაღიანი ინვესტი"	ქალაქი ობილისი, ცოტნე დადიანის ქუჩა №32; რკინიგზის ქუჩა №30; ს/კ 01.12.12.011.154	ფორმატი A3
				შ.პ.ს. "ოპტიმუსი"
				ობილისი 2025 წელი

არსებული გეგმა ±0.00 ნიშნულზე
შენობა 04/1; 06/1; 05/1

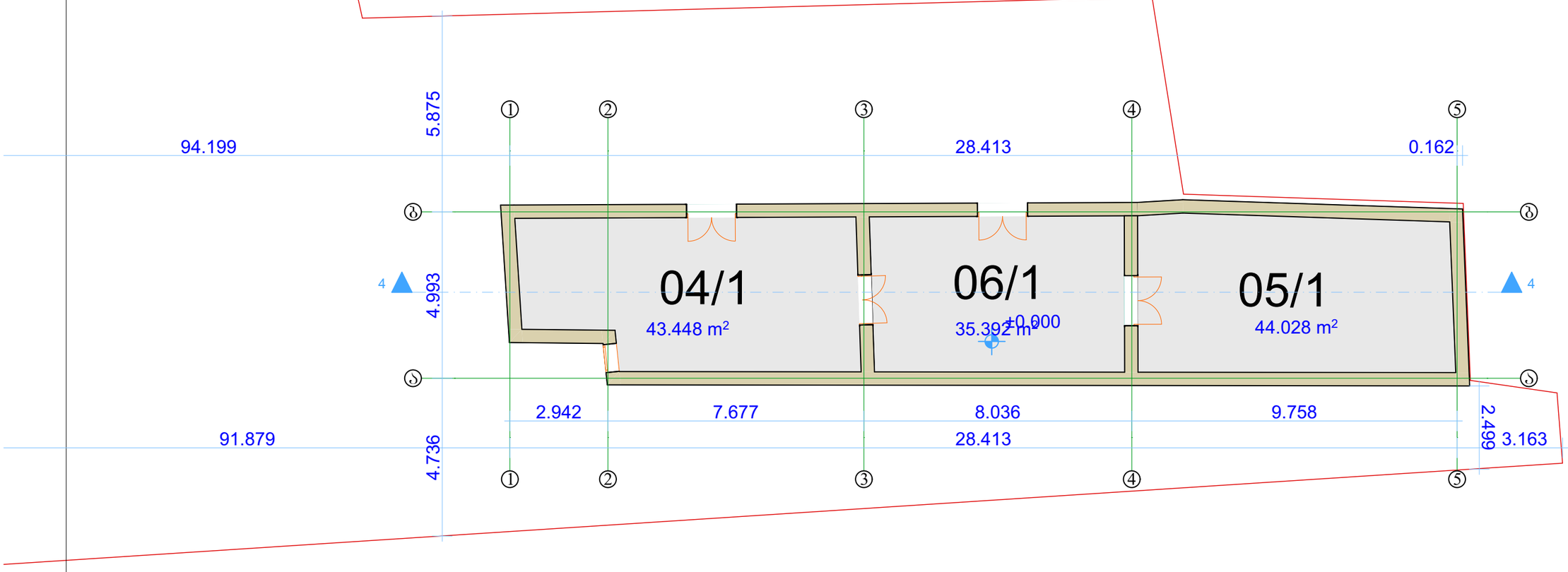

დირექტორი		გ.ჭანკვეტაძე	დემონტაჟის პროექტი		
				მასშტაბი	1:100
დამკვეთი		შპს "ლადიანი ინვესტი"	ქალაქი ობილისი, ცოტნე დადიანის ქუჩა №32; რკინიგზის ქუჩა №30; ს/კ 01.12.12.011.154	ფორმატი	A3
				optimus ოპტიმუსი	შ.პ.ს. "ოპტიმუსი"
				ობილისი 2025 წელი	

არსებული გეგმა ±0.00 ნიშნულზე
შენობა 04/1; 06/1; 05/1

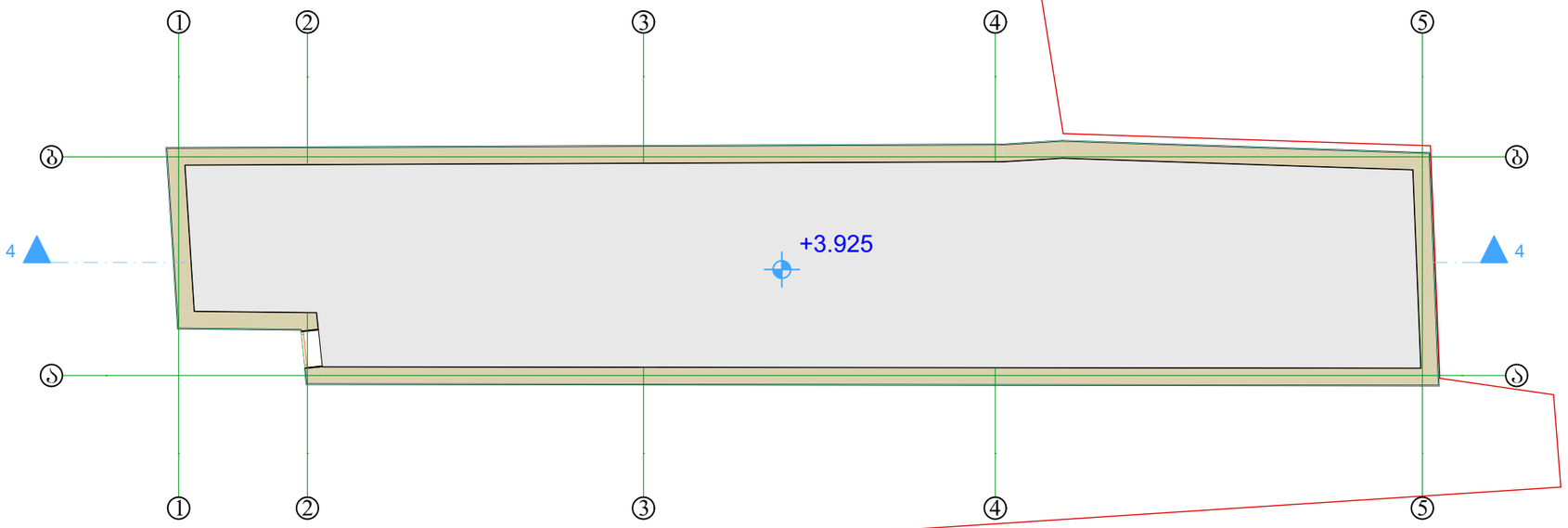

დირექტორი		გ.ჭანკვეტაძე	დემონტაჟის პროექტი		
				მასშტაბი	1:100
დამკვეთი		შპს "დადიანი ინვესტი"	ქალაქი ობილისი, ცოტნე დადიანის ქუჩა №32; რკინიგზის ქუჩა №30; ს/კ 01.12.12.011.154	ფორმატი	A3
				optimus ოპტიმუსი	შ.პ.ს. "ოპტიმუსი"
				ობილისი 2025 წელი	

არსებული ჭრილი "4-4" ღერძებში
შენობა 04/1; 06/1; 05/1

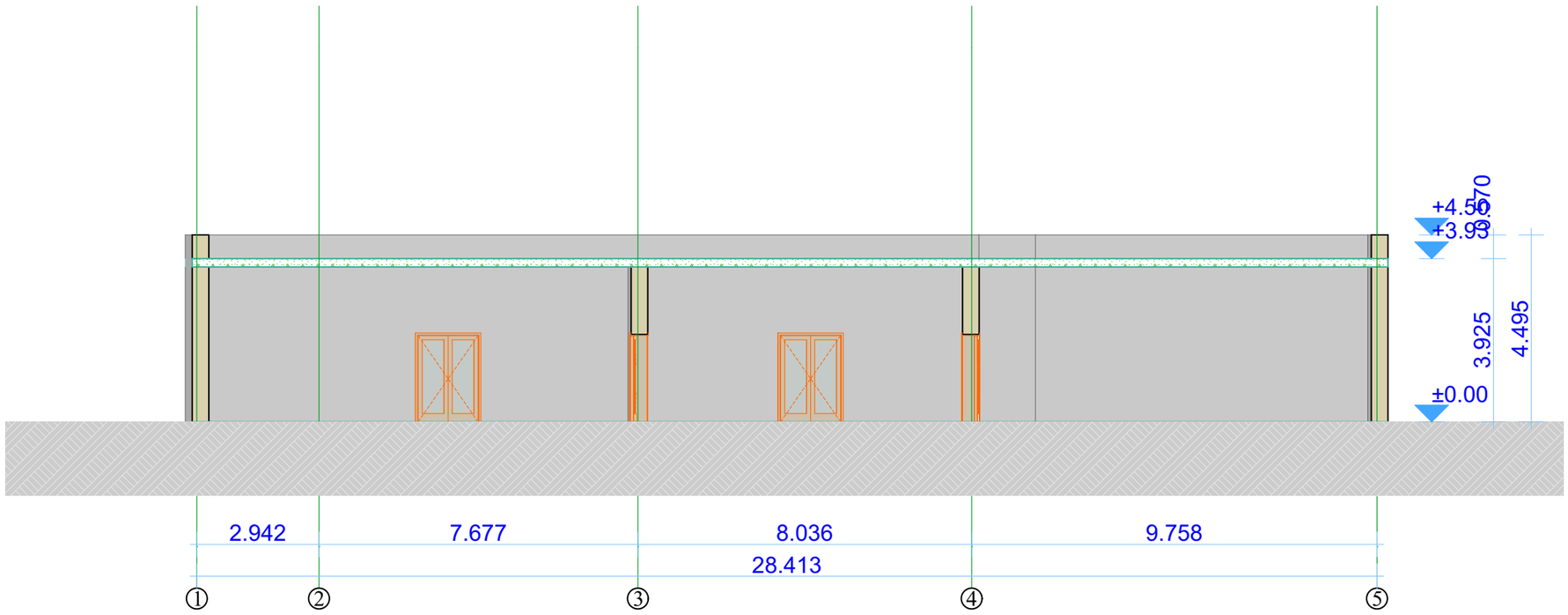

დირექტორი		გ.ჭანკვეტაძე	დემონტაჟის პროექტი		
				მასშტაბი	1:100
დამკვეთი		შპს "დადიანი ინვესტი"	ქალაქი თბილისი, ცოტნე დადიანის ქუჩა №32; რკინიგზის ქუჩა №30; ს/კ 01.12.12.011.154	ფორმატი	A3
				optimus ოპტიმუსი	შ.პ.ს. "ოპტიმუსი"
				თბილისი 2025 წელი	

არსებული ფასადი "1-5" ღერძებში
შენობა 04/1; 06/1; 05/1

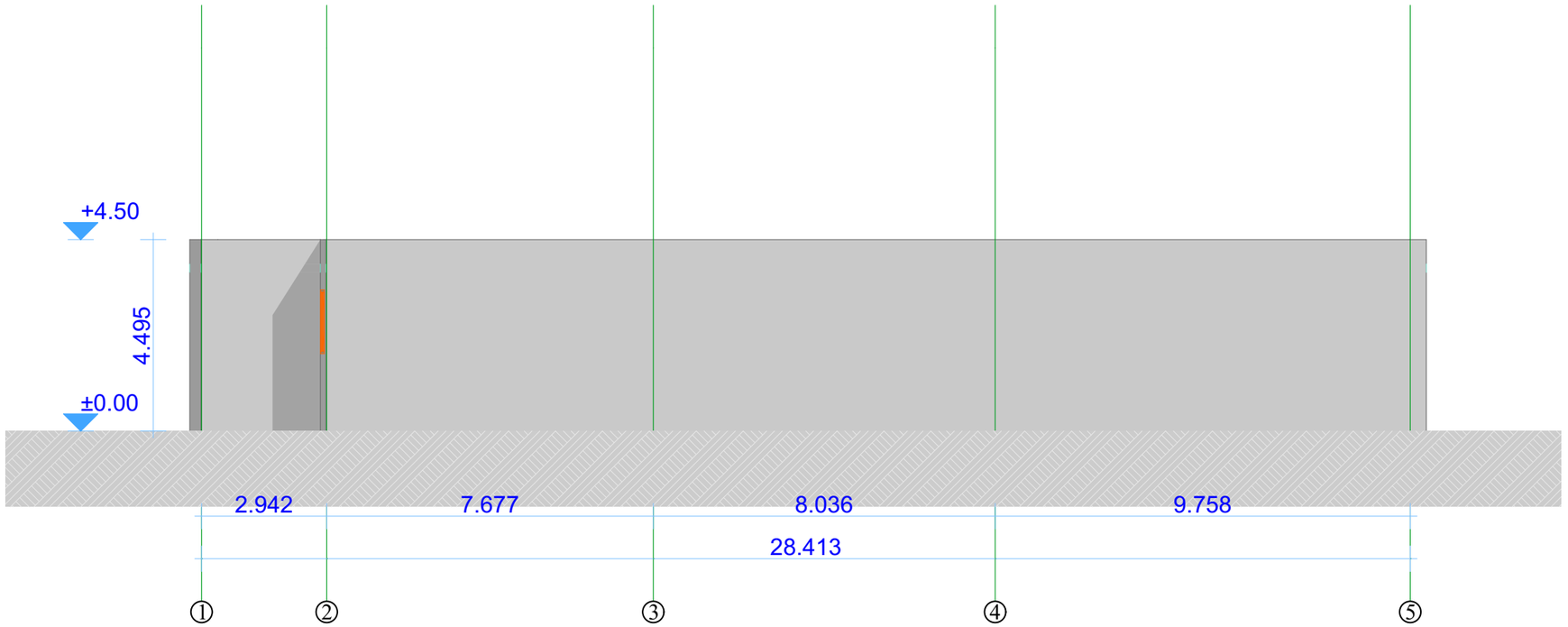

დირექტორი	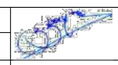	გ.ჭანკვეტაძე	დემონტაჟის პროექტი	
				მასშტაბი 1:100
დამკვეთი		შპს "ლადიანი ინვესტი"	ქალაქი ობილისი, ცოტნე დადიანის ქუჩა №32; რკინიგზის ქუჩა №30; ს/კ 01.12.12.011.154	ფორმატი A3
				optimus ოპტიმუსი შ.პ.ს. "ოპტიმუსი"
				ობილისი 2025 წელი

არსებული ფასადი "ბ-ა" ღერძებში
შენობა 04/1; 06/1; 05/1

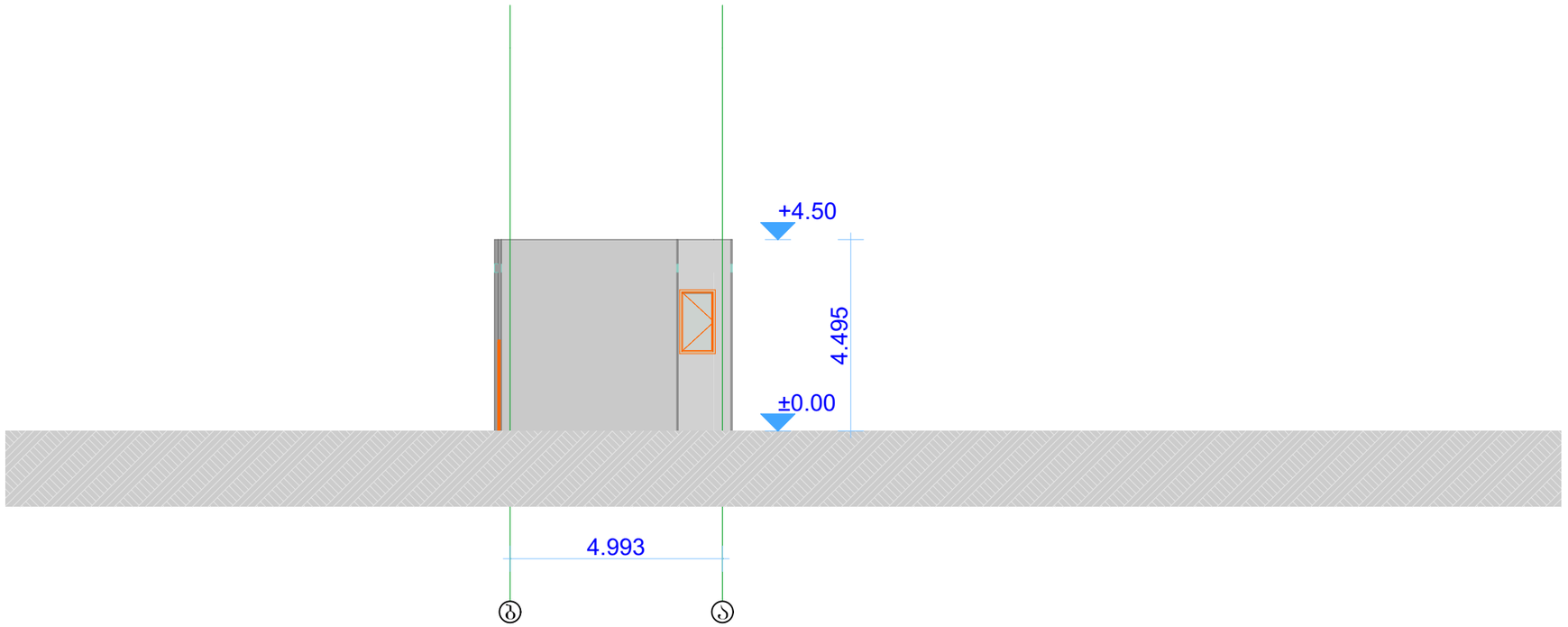

დირექტორი		გ.ჭანკვეტაძე	დემონტაჟის პროექტი		
				მასშტაბი	1:100
დამკვეთი		შპს "ლადიანი ინვესტი"	ქალაქი ობილისი, ცოტნე დადიანის ქუჩა №32; რკინიგზის ქუჩა №30; ს/კ 01.12.12.011.154	ფორმატი	A3
				optimus ოპტიმუსი	შ.პ.ს. "ოპტიმუსი"
				ობილისი 2025 წელი	

არსებული ფასადი "5-1" ღერძებში
შენობა 04/1; 06/1; 05/1

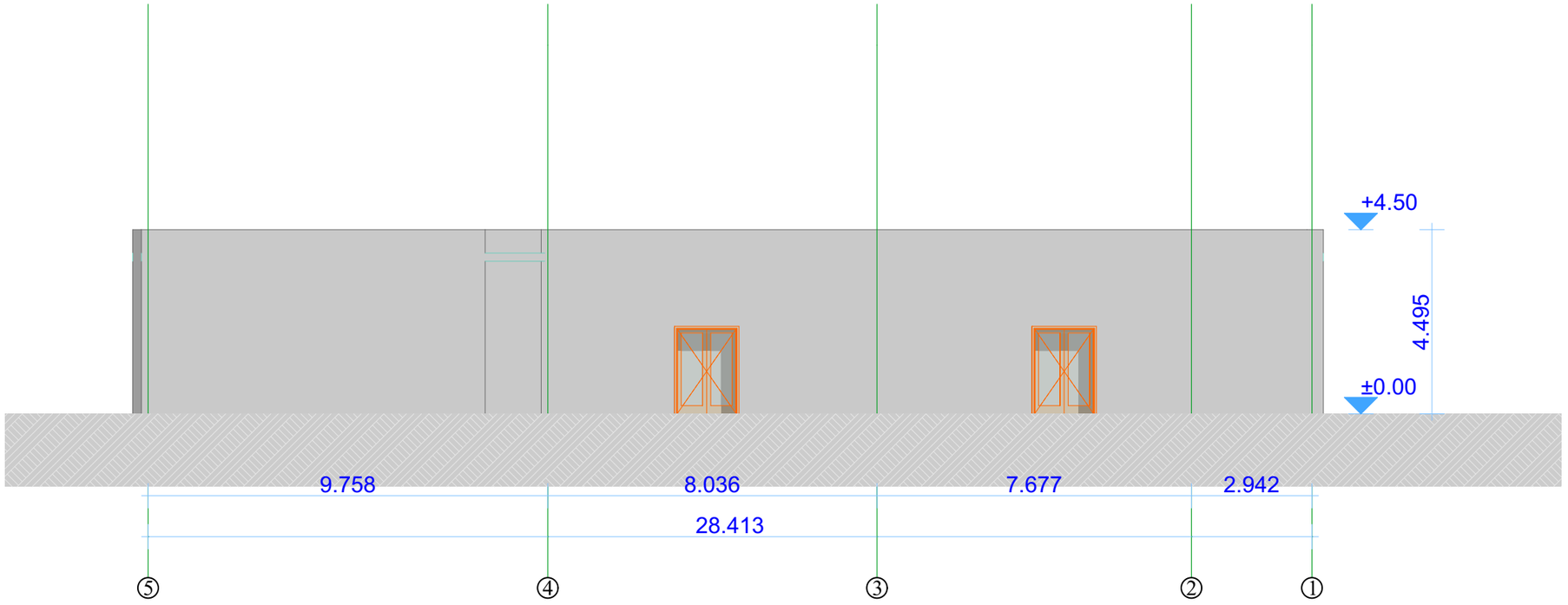

დირექტორი		გ.ჭანკვეტაძე	დემონტაჟის პროექტი		
				მასშტაბი	1:100
დამკვეთი		შპს "დადიანი ინვესტი"	ქალაქი თბილისი, ცოტნე დადიანის ქუჩა №32; რკინიგზის ქუჩა №30; ს/კ 01.12.12.011.154	ფორმატი	A3
				optimus ოპტიმუსი	შ.პ.ს. "ოპტიმუსი"
				თბილისი 2025 წელი	

არსებული ფასადი "ა-ბ" ღერძებში
შენობა 04/1; 06/1; 05/1

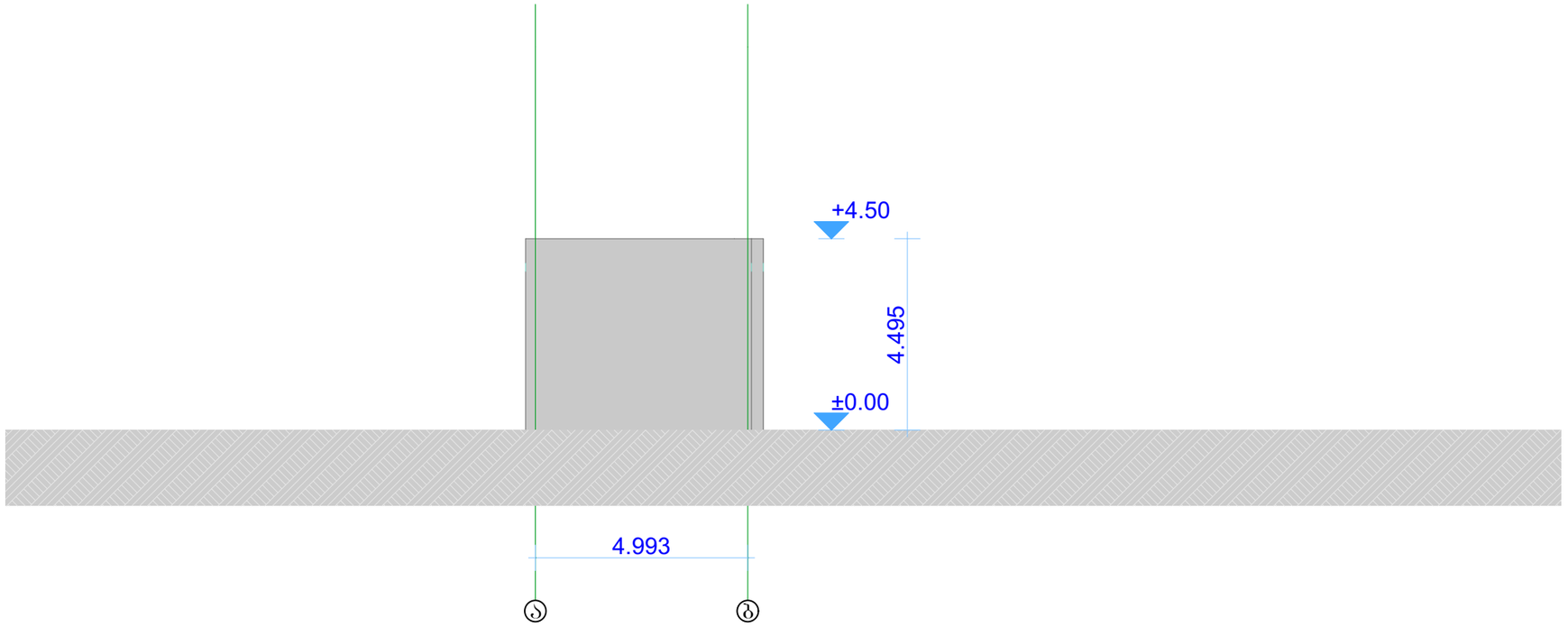

დირექტორი	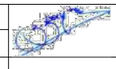	გ.ჭანკვეტაძე	დემონტაჟის პროექტი		
				მასშტაბი	1:100
დამკვეთი		შპს "ლადიანი ინვესტი"	ქალაქი ობილისი, ცოტნე დადიანის ქუჩა №32; რკინიგზის ქუჩა №30; ს/კ 01.12.12.011.154	ფორმატი	A3
				optimus ოპტიმუსი	შ.პ.ს. "ოპტიმუსი"
				ობილისი 2025 წელი	

არსებული ბეგმა ±0.00 ნიშნულზე
შენობა 07/1;

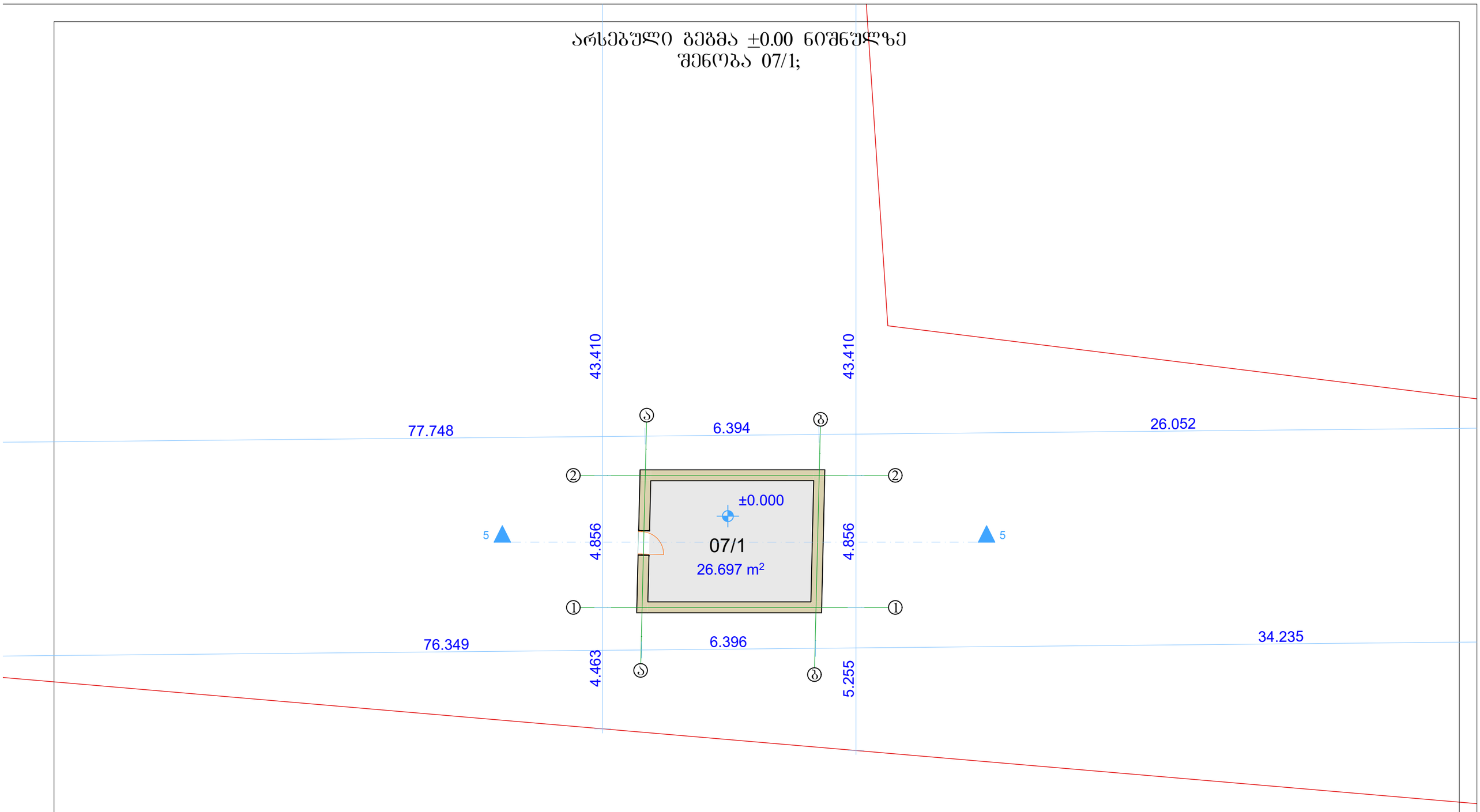

დირექტორი		გ.ჭანკვეტაძე	დემონტაჟის პროექტი		
				მასშტაბი	1:100
დამკვეთი		შპს "დადიანი ინვესტი"	ქალაქი თბილისი, ცოტნე დადიანის ქუჩა №32; რკინიგზის ქუჩა №30; ს/კ 01.12.12.011.154	ფორმატი	A3
				optimus ოპტიმუსი	შ.პ.ს. "ოპტიმუსი"
				თბილისი 2025 წელი	

არსებული გეგმა ±0.00 ნიშნულზე
შენობა 07/1;

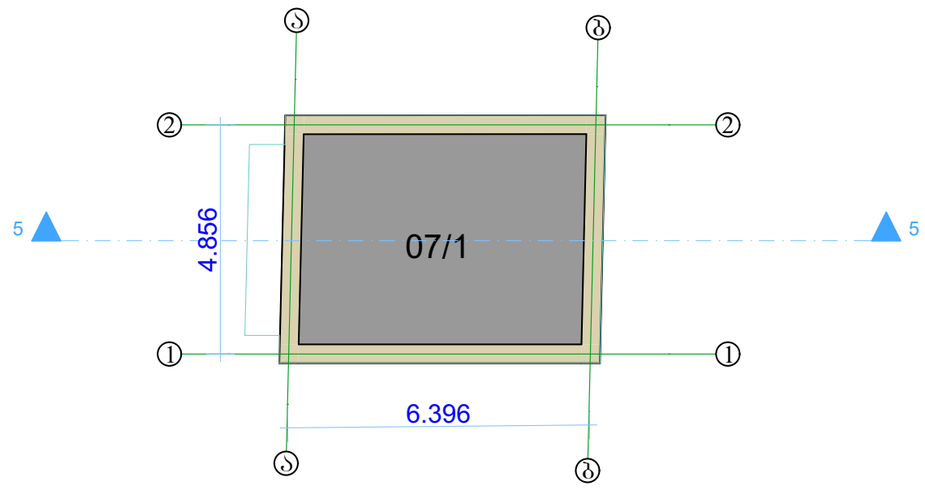

დირექტორი		გ.ჭანკვეტაძე	დემონტაჟის პროექტი	
				მასშტაბი 1:100
დამკვეთი		შპს "დადიანი ინვესტი"	ქალაქი თბილისი, ცოტნე დადიანის ქუჩა №32; რკინიგზის ქუჩა №30; ს/კ 01.12.12.011.154	ფორმატი A3
				შ.პ.ს. "ოპტიმუსი"
				თბილისი 2025 წელი

არსებული ფასადი "ა-ბ" ღერძებში
შენობა 07/1;

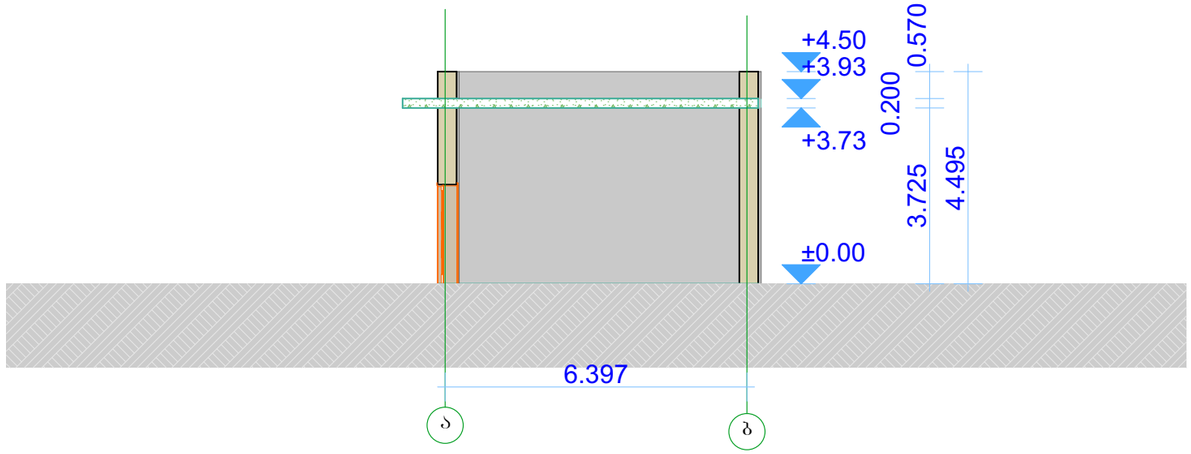

დირექტორი		გ.ჭანკვეტაძე	დემონტაჟის პროექტი	
				მასშტაბი 1:100
დამკვეთი		შპს "ლადიანი ინვესტი"	ქალაქი ობილისი, ცოტნე დადიანის ქუჩა №32; რკინიგზის ქუჩა №30; ს/კ 01.12.12.011.154	ფორმატი A3
				optimus ოპტიმუსი შ.პ.ს. "ოპტიმუსი"
				ობილისი 2025 წელი

არსებული ფასადი "ა-ბ" ღერძებში
შენობა 07/1;

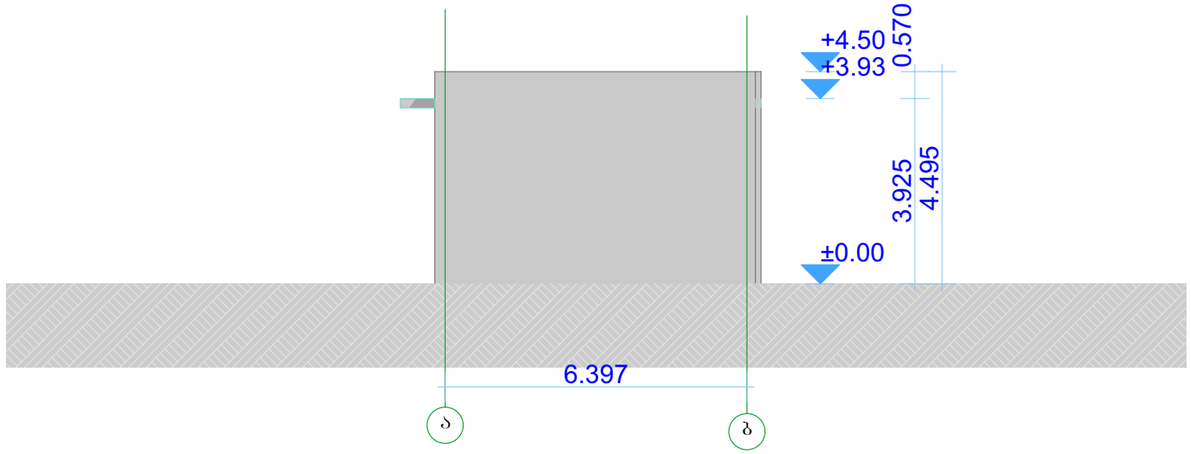

დირექტორი		გ.ჭანკვეტაძე	დემონტაჟის პროექტი	
				მასშტაბი 1:100
დამკვეთი		შპს "დადიანი ინვესტი"	ქალაქი თბილისი, ცოტნე დადიანის ქუჩა №32; რკინიგზის ქუჩა №30; ს/კ 01.12.12.011.154	ფორმატი A3
				შ.პ.ს. "ოპტიმუსი"
				თბილისი 2025 წელი

არსებული ფასადი "2-1" ღერძებში შენობა 07/1;

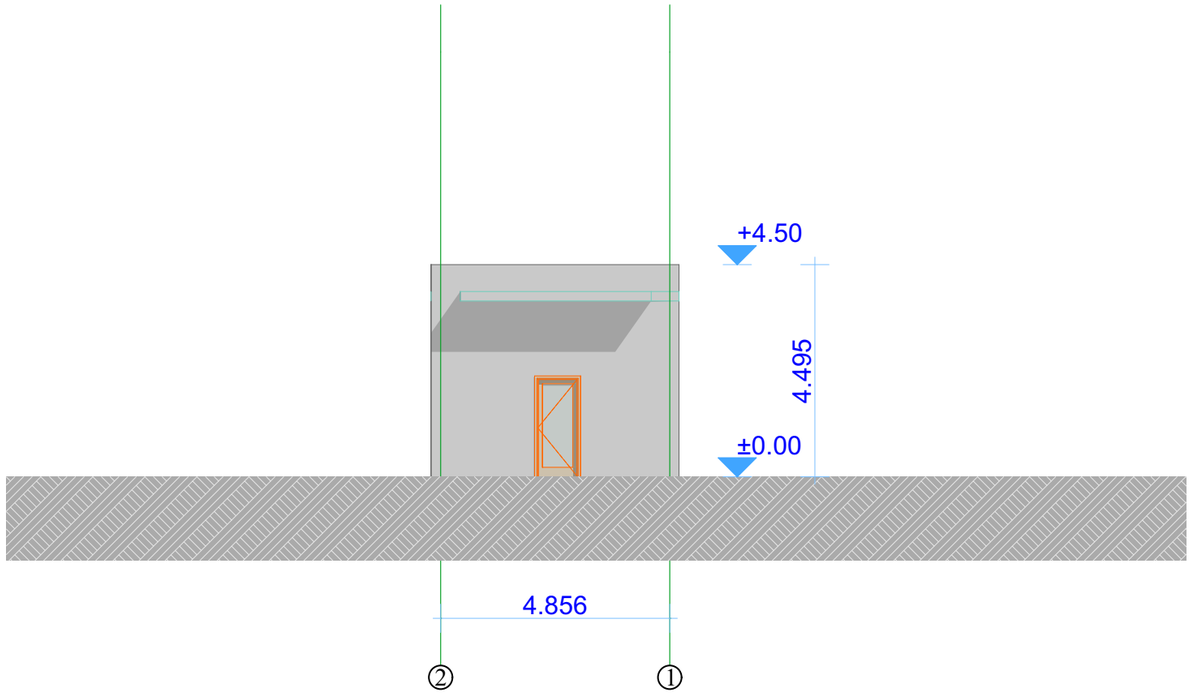

დირექტორი	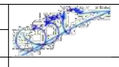	გ.ჭანკვეტაძე	დემონტაჟის პროექტი		
				მასშტაბი	1:100
დამკვეთი		შპს "დადიანი ინვესტი"	ქალაქი თბილისი, ცოტნე დადიანის ქუჩა №32; რკინიგზის ქუჩა №30; ს/კ 01.12.12.011.154	ფორმატი	A3
					შ.პ.ს. "ოპტიმუსი"
				თბილისი 2025 წელი	

არსებული ფასადი "ბ-ა" ღერძებში
შენობა 07/1;

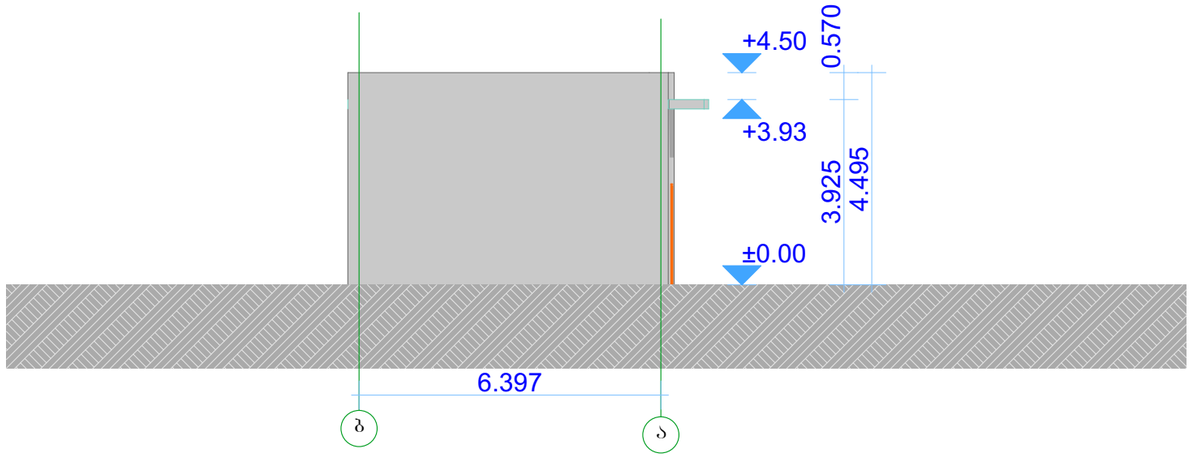

დირექტორი		გ.ჭანკვეტაძე	დემონტაჟის პროექტი		
				მასშტაბი	1:100
დამკვეთი		შპს "დადიანი ინვესტი"	ქალაქი თბილისი, ცოტნე დადიანის ქუჩა №32; რკინიგზის ქუჩა №30; ს/კ 01.12.12.011.154	ფორმატი	A3
				optimus ოპტიმუსი	შ.პ.ს. "ოპტიმუსი"
				თბილისი 2025 წელი	

არსებული ფასადი "1-2" ღერძებში
შენობა 07/1;

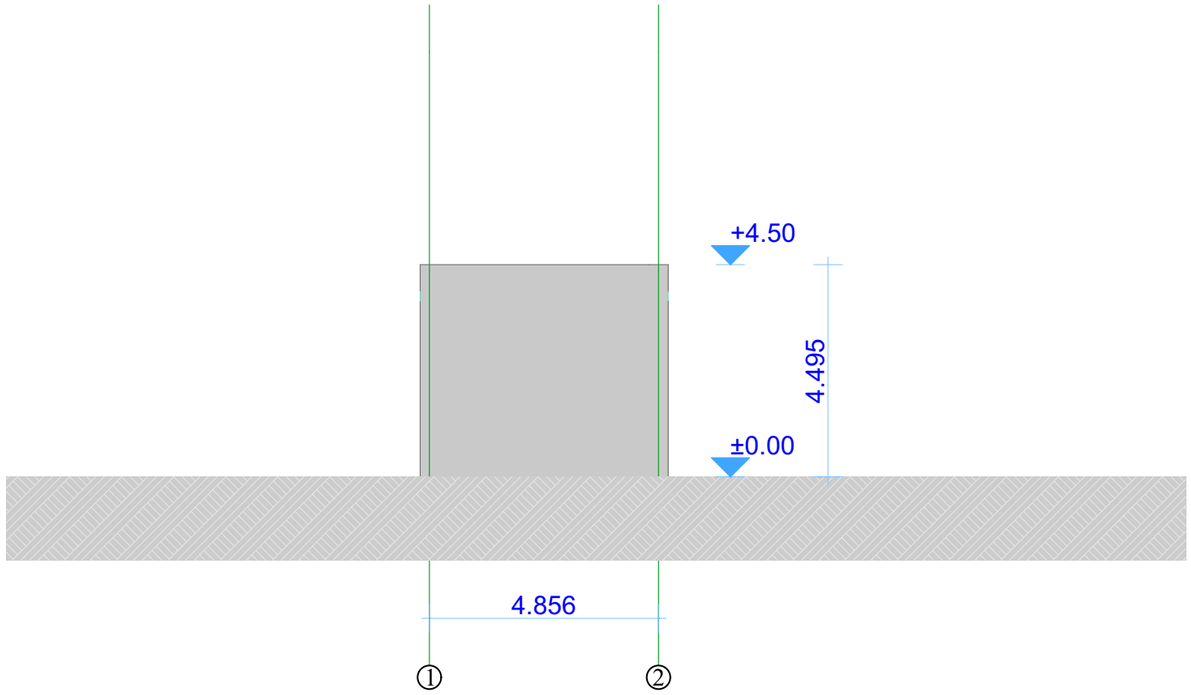

დირექტორი	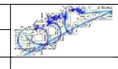	გ.ჭანკვეტაძე	დემონტაჟის პროექტი		
				მასშტაბი	1:100
დამკვეთი		შპს "დადიანი ინვესტი"	ქალაქი თბილისი, ცოტნე დადიანის ქუჩა №32; რკინიგზის ქუჩა №30; ს/კ 01.12.12.011.154	ფორმატი	A3
				შ.პ.ს. "ოპტიმუსი"	
				თბილისი 2025 წელი	

არსებული შენობის (შენობა 01/1, 04/1)
(02/1; 03/1; 05/1; 06/1 ნაგებობები)
დემონტაჟის პროექტის არქიტექტურული ნაწილი

მისამართი: ქ.თბილისი, ც. დადიანის
ქუჩა №32; რკინიგზის ქუჩა №30
ს/კ 01.12.12.011.155

ქ. თბილისი 2025წ.

მიწის (უძრავი ქონების) საკადასტრო კოდი **N 01.12.12.011.155**

ამონაწერი საჯარო რეესტრიდან

განცხადების რეგისტრაცია
N 882025749001 - 01/07/2025 17:26:28

მომზადების თარიღი
07/07/2025 17:39:32

საკუთრების განყოფილება

ზონა	სექტორი	კვარტალი	ნაკვეთი
თბილისი	ნაძალადევი		
01	**12**	**12**	**011/155**

მისამართი: ქალაქი თბილისი , ქუჩა ც. დადიანი , 32 ; ქალაქი თბილისი , ქუჩა რკინიგზა , N 30 ; ქალაქი თბილისი , ქუჩა ც. დადიანი , N 32

ნაკვეთის საკუთრების ტიპი: საკუთრება
ნაკვეთის დანიშნულება: არასასოფლო სამეურნეო
დაზუსტებული ფართობი: 16116.00 კვ.მ.
ნაკვეთის წინა ნომერი: **01.12.12.011.148;**
შენობა-ნაგებობის ჩამონათვალი: N1; N2; N3 (საერთო ფართით 419.72 კვ.მ); N4; N5; N6 (საერთო ფართით 5.13 კვ.მ.)

მესაკუთრის განყოფილება

განცხადების რეგისტრაცია : ნომერი 882025723267 , თარიღი 25/06/2025 12:13:20
უფლების რეგისტრაცია: თარიღი 01/07/2025

უფლების დამადასტურებელი დოკუმენტი:

- ნასყიდობის ხელშეკრულება N 405766381-2025 , დამოწმების თარიღი:17/04/2025 , საქართველოს იუსტიციის'

მესაკუთრეები:
შპს "დადიანი ინვესტი", ID ნომერი:405766381

მესაკუთრე:
შპს "დადიანი ინვესტი"

აღწერა:

იპოთეკა

1) განცხადების რეგისტრაცია ნომერი 882025446245 თარიღი 17/04/2025 17:14:58	**იპოთეკარი: სააქციო საზოგადოება "საქართველოს ბანკი"**204378869; საგანი:დაზუსტებული ფართობი: 16116.00 კვ.მ., შენობა-ნაგებობის ჩამონათვალი:N1; N2; N3 (საერთო ფართით 419.72 კვ.მ); N4; N5; N6 (საერთო ფართით 5.13 კვ.მ.); **იპოთეკის ხელშეკრულება N MA0002222988, დამოწმების თარიღი17/04/2025, საქართველოს იუსტიციის სამინისტროს საჯარო რეესტრის ეროვნული სააგენტო ,**
უფლების რეგისტრაცია: თარიღი 17/04/2025	
2) განცხადების რეგისტრაცია ნომერი 882025446631 თარიღი 17/04/2025 18:24:53	**იპოთეკარი: სააქციო საზოგადოება "საქართველოს ბანკი"**204378869; საგანი:დაზუსტებული ფართობი: 16116.00 კვ.მ. შენობა-ნაგებობის ჩამონათვალი:N1; N2; N3 (საერთო ფართით 419.72 კვ.მ); N4; N5; N6 (საერთო ფართით 5.13 კვ.მ.) ; **იპოთეკის ხელშეკრულება N MA0002266140, დამოწმების თარიღი17/04/2025, საქართველოს იუსტიციის სამინისტროს საჯარო რეესტრის ეროვნული სააგენტო**
უფლების რეგისტრაცია: თარიღი 17/04/2025	
3) განცხადების რეგისტრაცია ნომერი 882025749001 თარიღი 01/07/2025 17:26:28	**იპოთეკარი: შპს ''ვილსონ გარდენი''** 400300410; საგანი:დაზუსტებული ფართობი: 16116.00 კვ.მ.,შენობა-ნაგებობის ჩამონათვალი:N1; N2; N3 (საერთო ფართით 419.72 კვ.მ); N4; N5; N6 (საერთო ფართით 5.13 კვ.მ.); **იპოთეკის ხელშეკრულება, რეესტრის ნომერი N250781346, დამოწმების თარიღი24/06/2025, ნოტარიუსი ნ. ჩუბინიძე,,**
უფლების რეგისტრაცია: თარიღი 07/07/2025	

საგადასახადო გირავნობა:

რეგისტრირებული არ არის

შეზღუდული სარგებლობა

განცხადების რეგისტრაცია ნომერი 012005024182 თარიღი 02/06/2005	საგანი:რკინიგზის გასხვისების ზოლი ფართობით 798 კვ.მ. დაიტვირთოს სერვიტუტით;

ვალდებულება

განცხადების რეგისტრაცია ნომერი 882025723267 თარიღი 25/06/2025 12:13:20

უფლების რეგისტრაცია: თარიღი 01/07/2025

პირველი მხარე: შპს ,,ვილსონ გარდენი'' 400300410;

საგანი:დაზუსტებული ფართობი: 16116.00 კვ.მ.შენობა-ნაგებობის ჩამონათვალი:N1; N2; N3 (საერთო ფართით 419.72 კვ.მ); N4; N5; N6 (საერთო ფართით 5.13 კვ.მ.) ; ხელშეკრულებით გათვალისწინებული ვალდებულების შესრულების პირობით, მათ შორის ხელშეკრულების 6.(1) მუხლი: ვილსონ გარდენის წინასწარი წერილობითი თანხმობის გარეშე, კომპანია არ არის უფლებამოსილი, განკარგოს და/ან რაიმე ფორმით უფლებრივად/ვალდებულებით დატვირთოს ნაკვეთი ან/და აწარმოოს მასზე მშენებლობა. განკარგვის და/ან რაიმე ფორმით უფლებრივად/ვალდებულებით დატვირთვის შეზღუდვა მოიაზრებს როგორც ნაკვეთის, ასევე მასზე სამომავლო უფლების ნებისმიერი ფორმით გასხვისებას (როგორც სასყიდლით, ისე უსასყიდლოდ), გადაცემას,ჩუქებას, იპოტეკით, აღნაგობით, უზუფრუქტით დატვირთვას, ასევე ნებისმიერი სხვა სანივთო-სამართლებრივი თუ სახელშეკრულებო ვალდებულებით/შეზღუდვით დატვირთვას.;

შეთანხმება შეზღუდვის/ვალდებულების რეგისტრაციის შესახებ, რეესტრის ნომერი N250781258, დამოწმების თარიღი24/06/2025, ნოტარიუსი ნ. ჩუბინიძე ,

ყადაღა/აკრძალვა:

რეგისტრირებული არ არის

მოვალეთა რეესტრი:

რეგისტრირებული არ არის

- ფიზიკური პირის მიერ არასამეწარმეო საქმიანობის ფარგლებში 2 წლამდე ვადით საკუთრებაში არსებული ქონების/აქტივის მიწოლებით ნამეტი შემოსავლის მიღების შემთხვევაში ფიზიკური პირი ვალდებულია არაუგვიანეს საანგარიშო თვის მომდევნო თვის 15 რიცხვისა საგადასახადო ორგანოს წარუდგინოს დეკლარაცია საშემოსავლო გადასახადის შესახებ და ამავე ვადაში გადაიხადოს კუთვნილი საშემოსავლო გადასახადი.
- საგადასახადო წლის განმავლობაში გადახდის წყაროსთან დაუკავებლად 1000 ლარის ან მეტი ღირებულების ქონების საჩუქრად მიღებისას საშემოსავლო გადასახადი გადახდას ექვემდებარება საანგარიშო წლის მომდევნო წლის 1 აპრილამდე, რის შესახებაც აღნიშნული ფიზიკური პირი იმავე ვადაში წარუდგენს დეკლარაციას საგადასახადო ორგანოს.
- აღნიშნული ვალდებულების შეუსრულებლობა წარმოადგენს საგადასახადო სამართალდარღვევას, რაც იწვევს პასუხისმგებლობას საგადასახადო კოდექსის XL თავის მიხედვით.
- დოკუმენტის ნამდვილობის გადამოწმება შესაძლებელია სჯარო რეესტრის ეროვნული სააგენტოს ოფიციალურ ვებ–გვერდზე www.napr.gov.ge;
- ამონაწერის მიღება შესაძლებელია ვებ–გვერდზე www.napr.gov.ge, ნებისმიერ ტერიტორიულ სარეგისტრაციო სამსახურში, იუსტიციის სახლებსა და სააგენტოს ავტორიზებულ პირებთან;
- ამონაწერში ტექნიკური ხარვეზის აღმოჩენის შემთხვევაში დაგვიკავშირდით: 2 405405 ან პირადად შეავსეთ განაცხადი ვებ–გვერდზე;
- კონსულტაციის მიღება შესაძლებელია იუსტიციის სახლის ცხელ ხაზზე 2 405405;
- სჯარო რეესტრის თანამშრომელთა მხრიდან უკანონო ქმედების შემთხვევაში დაგვიკავშირდით ცხელ ხაზზე: 2 405405
- თქვენთვის საინტერესო ნებისმიერ საკითხთან დაკავშირებით მოგვწერეთ ელ-ფოსტით: info@napr.gov.ge

საკადასტრო გეგმა

საჯარო რეესტრის ეროვნული სააგენტო

საკადასტრო კოდი:	**01.12.12.011.155**	ნაკვეთის დანიშნულება:	**არასასოფლო სამეურნეო**
განცხადების ნომერი:	**892024114841**	ფართობი:	**16116 კვ.მ (WGS 84 / UTM zone 38N)**
მომზადების თარიღი:	**30/07/2024**	ვალდებულების ფართობი:	**798 კვ.მ (WGS 84 / UTM zone 38N)**

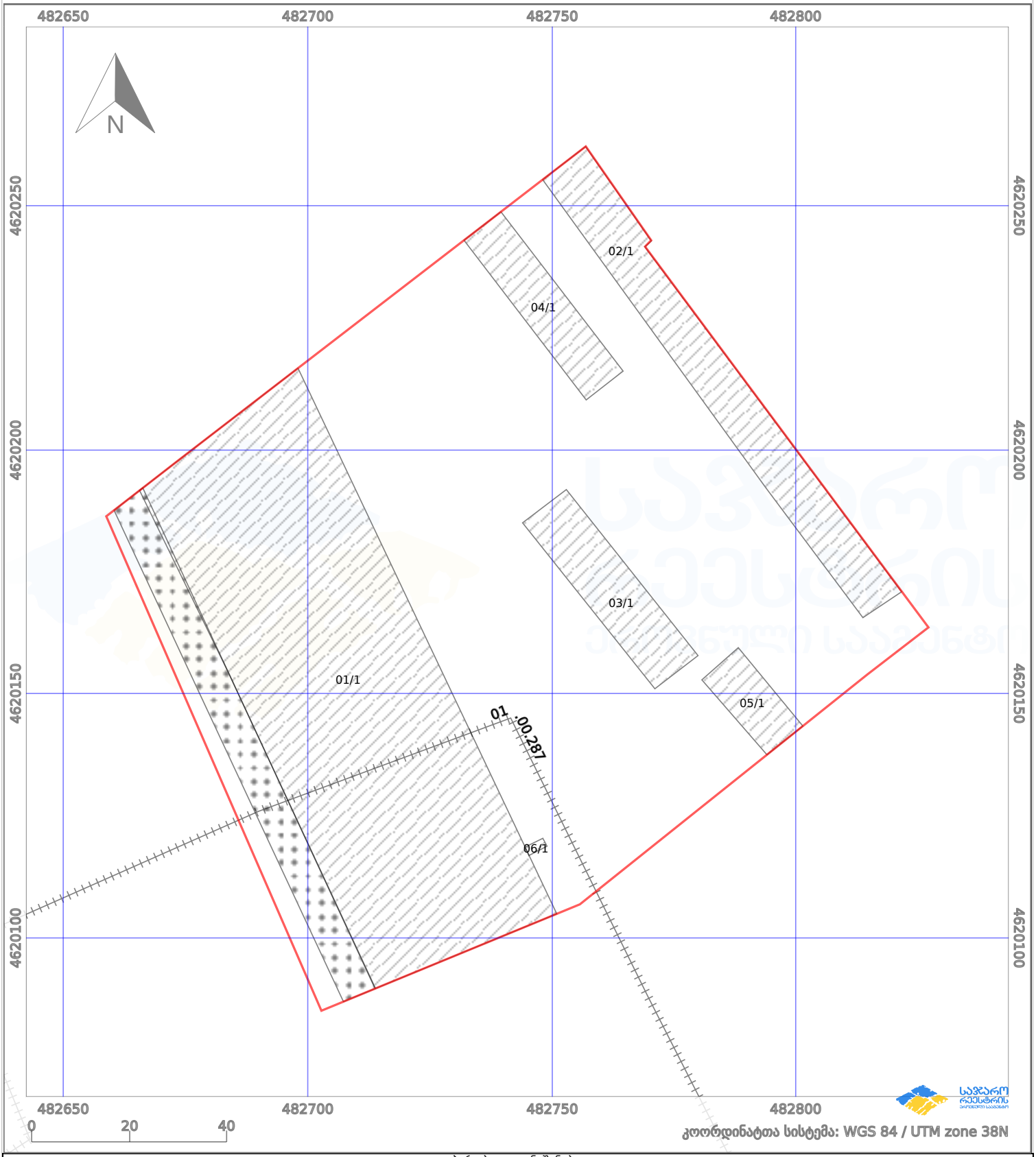

პირობითი აღნიშვნები:

ნაკვეთის საზღვარი	მშენებარე ნაგებობა	02/4	აშენებული ნაგებობა		მიწისქვეშა ნაგებობა
ხაზობრივი ნაგებობა	ტყის ფონდი		ვალდებულება		ქარსაფარი ზოლი

საკადასტრო გეგმა

საჯარო რეესტრის ეროვნული სააგენტო

საკადასტრო კოდი:	01.12.12.011.155	ნაკვეთის დანიშნულება:	არასასოფლო სამეურნეო
განცხადების ნომერი:	892024114841	ფართობი:	16116 კვ.მ (WGS 84 / UTM zone 38N)
მომზადების თარიღი:	30/07/2024	ვალდებულების ფართობი:	798 კვ.მ (WGS 84 / UTM zone 38N)

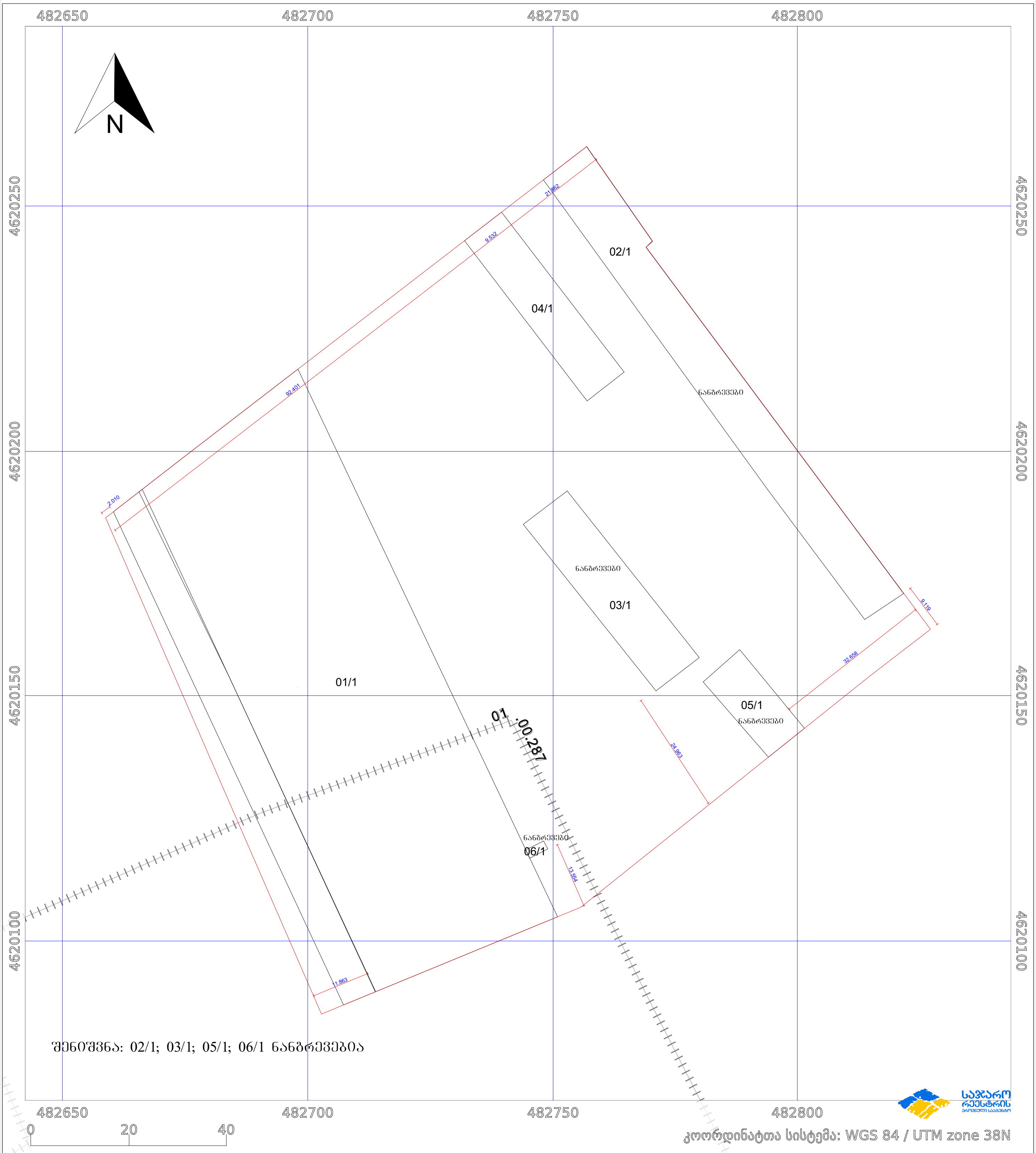

პირობითი აღნიშვნები:

ნაკვეთის საზღვარი	მშენებარე ნაგებობა	აშენებული ნაგებობა	მიწისქვეშა ნაგებობა
ხაზობრივი ნაგებობა	ტყის ფონდი	ვალდებულება	ქარსაფარი ზოლი

არსებული გეგმა ±0.00 ნიშნულზე
შენობა 01/1

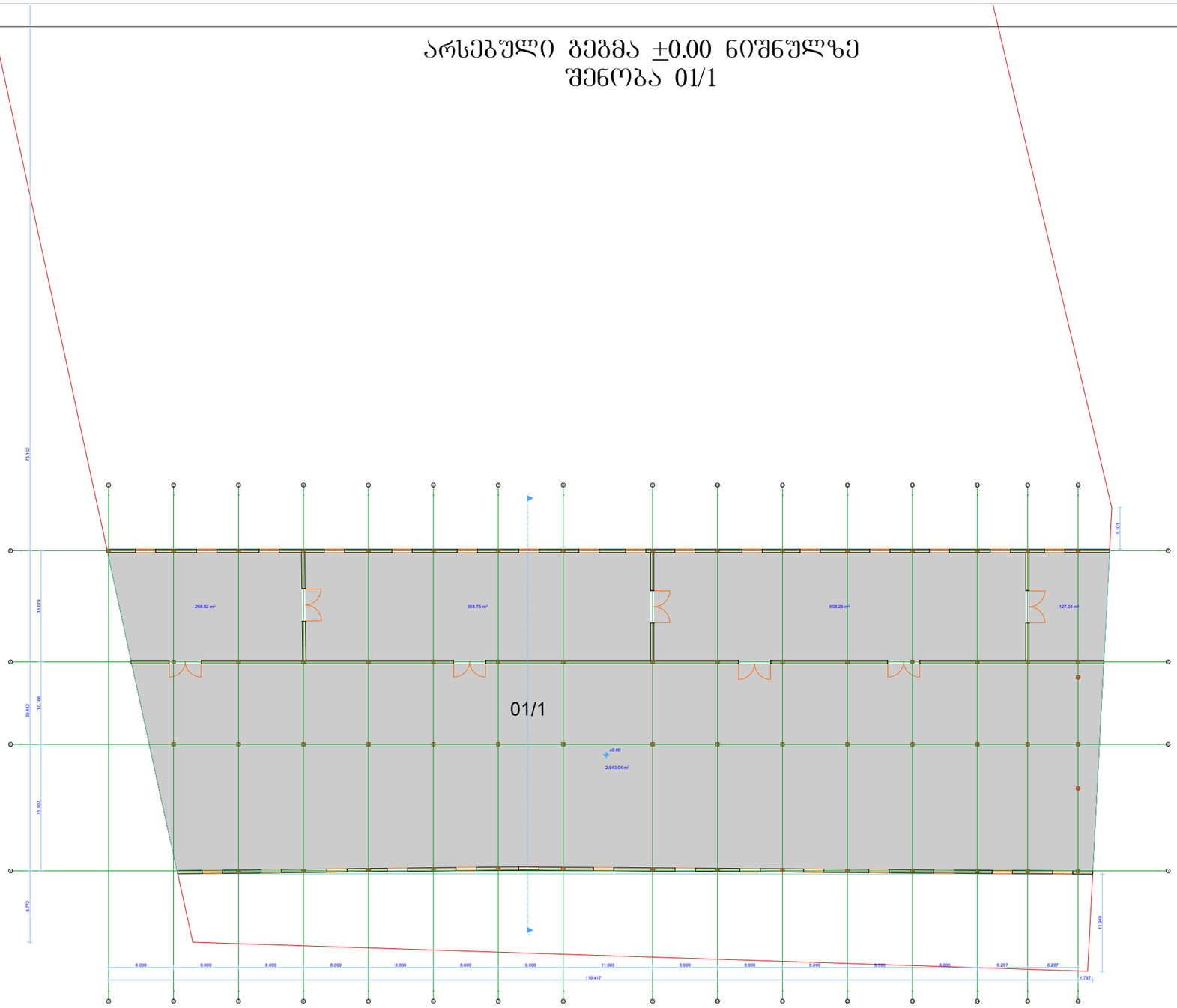

დირექტორი		გ.ჭანკვეტაძე	დემონტაჟის პროექტი	
				მასშტაბი 1:100
დამკვეთი		შპს "ლადიანი ონკოლტი"	ქალაქი ობილისი, ცოტნე დადიანის ქუჩა №32; რკინიგზის ქუჩა №30; ს/კ 01.12.12.011.155	ფორმატი A3
				შ.პ.ს. "ოპტიმუსი"
				ობილისი 2025 წელი

არსებული გეგმა +3.30 ნიშნულზე
შენობა 04/2

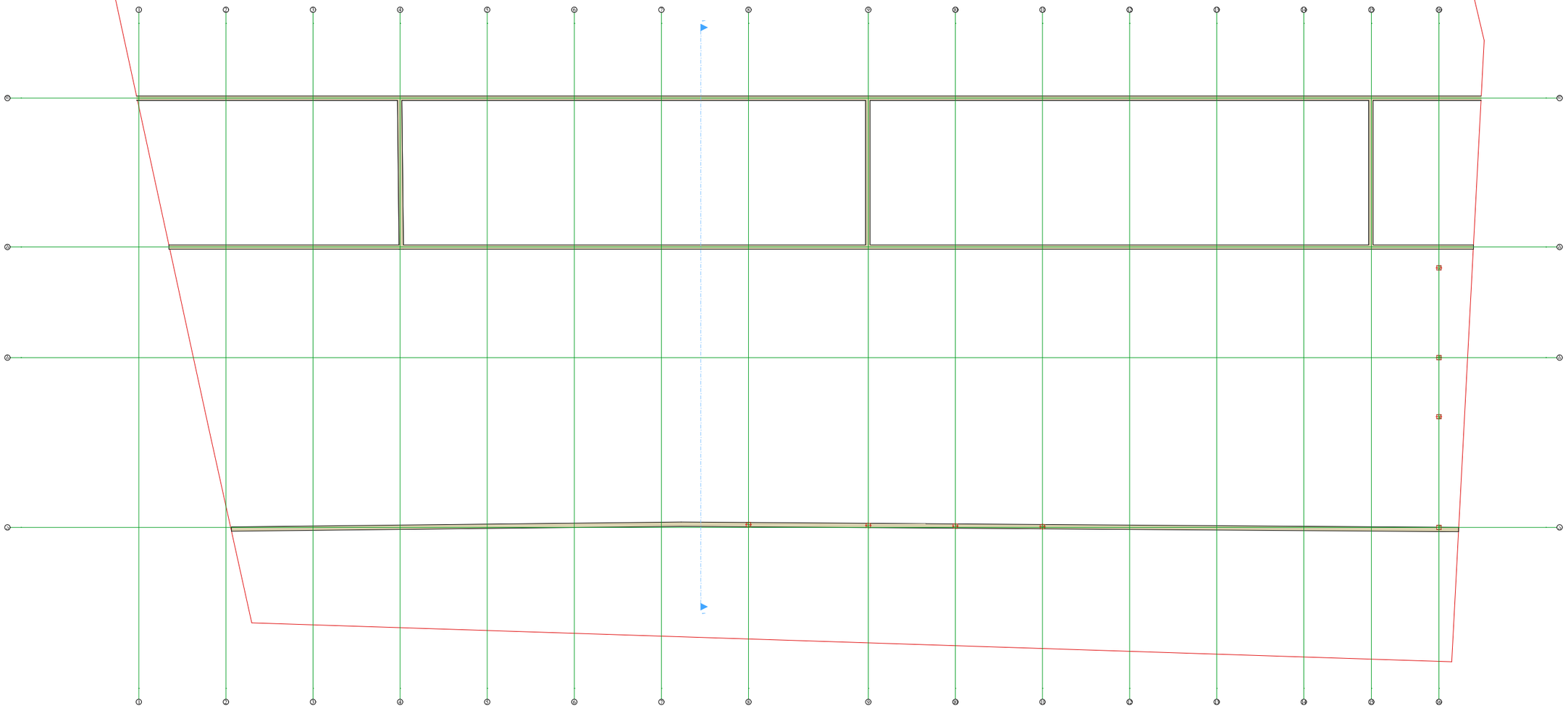

დირექტორი		ბ.ჭანკვეტაძე	დემონტაჟის პროექტი	
				მასშტაბი 1:100
დამკვეთი		შპს "დადიანი ინვესტი"	ქალაქი თბილისი, ცოტნე დადიანის ქუჩა №32; რკინიგზის ქუჩა №30; ს/კ 01.12.12.011.152	ფორმატი A3
				შ.პ.ს. "ოპტიმუსი"
				თბილისი 2025 წელი

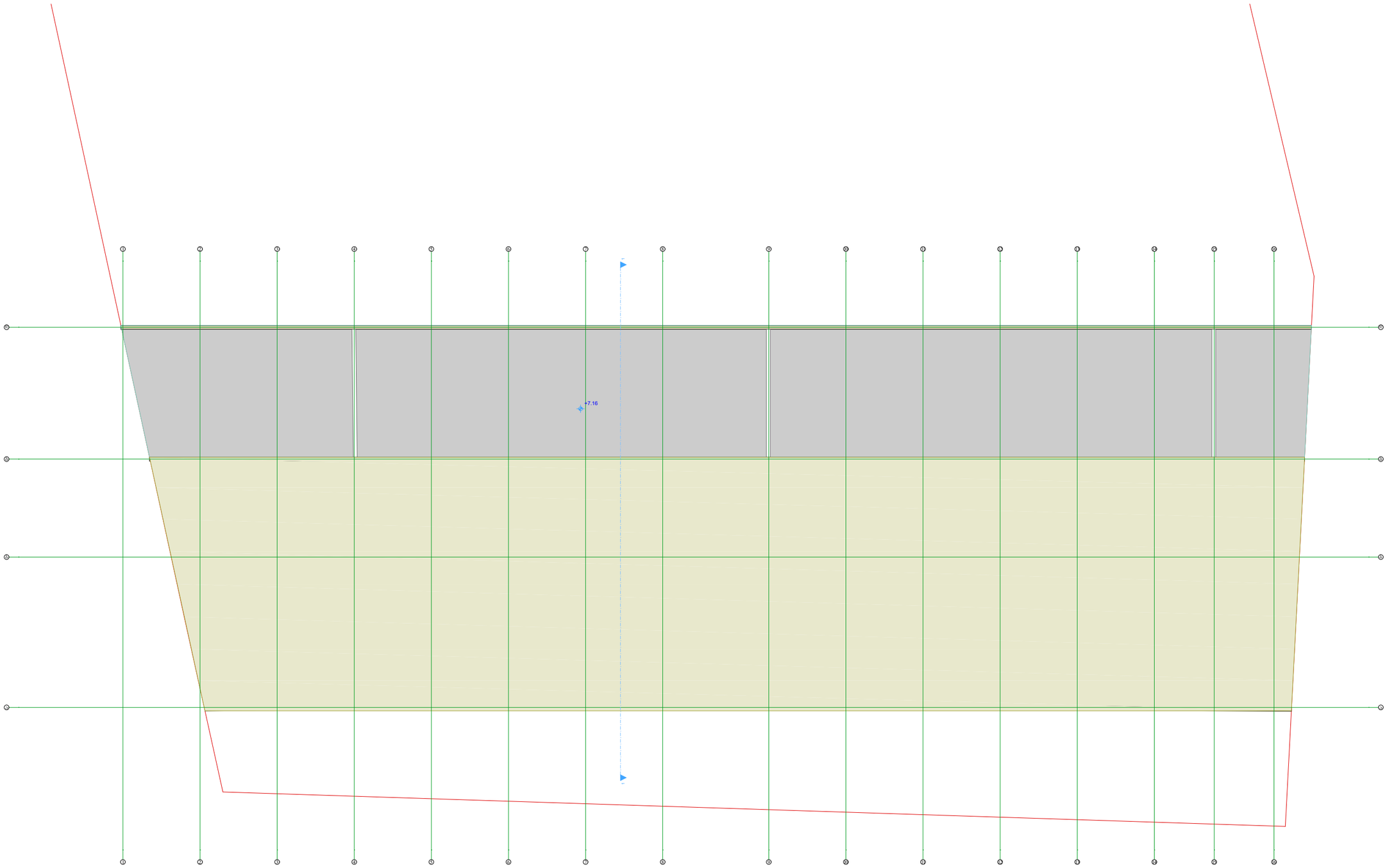
+7.16

არსებული ჭრილი ""
შენობა 01/1

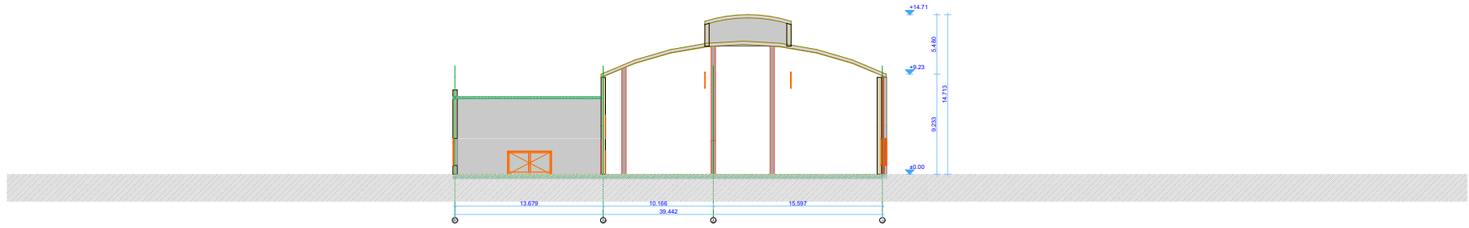

დირექტორი		გ.ჭანკვეტაძე	დემონტაჟის პროექტი		
				მასშტაბი	1:100
დამკვეთი		შპს "ლადიანი ინვესტი"	ქალაქი თბილისი, ცოტნე დადიანის ქუჩა №32; რკინიგზის ქუჩა №30; ს/კ 01.12.12.011.155	ფორმატი	A3
				შ.პ.ს. "ოპტიმუსი"	
				თბილისი 2025 წელი	

არსებული ფასადი "1-16" ღერძებში
შენობა 01/1

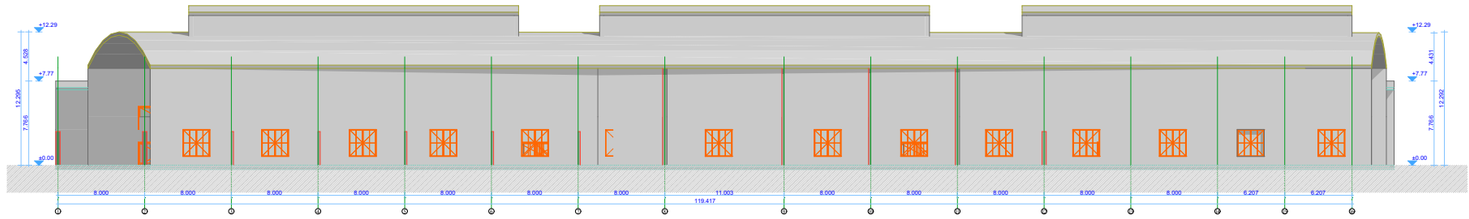

დირექტორი		გ.ჭანკვეტაძე	დემონტაჟის პროექტი		
				მასშტაბი	1:100
დამკვეთი		შპს "დადიანი ინვესტი"	ქალაქი თბილისი, ცოტნე დადიანის ქუჩა №32; რკინიგზის ქუჩა №30; ს/კ 01.12.12.011.155	ფორმატი	A3
				შ.პ.ს. "ოპტიმუსი"	
				თბილისი 2025 წელი	

არსებული ფასადი "დ-ა" ღერძებში
შენობა 01/1

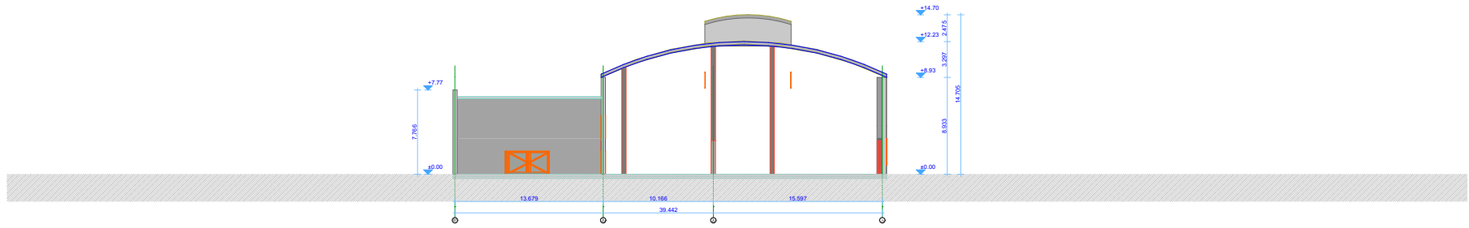

დირექტორი		გ.ჭანკვეტაძე	დემონტაჟის პროექტი		
				მასშტაბი	1:100
დამკვეთი		შპს "ლადიანი ინვესტი"	ქალაქი თბილისი, ცოტნე დადიანის ქუჩა №32; რკინიგზის ქუჩა №30; ს/კ 01.12.12.011.155	ფორმატი	A3
					შ.პ.ს. "ოპტიმუსი"
				თბილისი 2025 წელი	

არსებული ფასადი "16-1" ღერძებში
შენობა 01/1

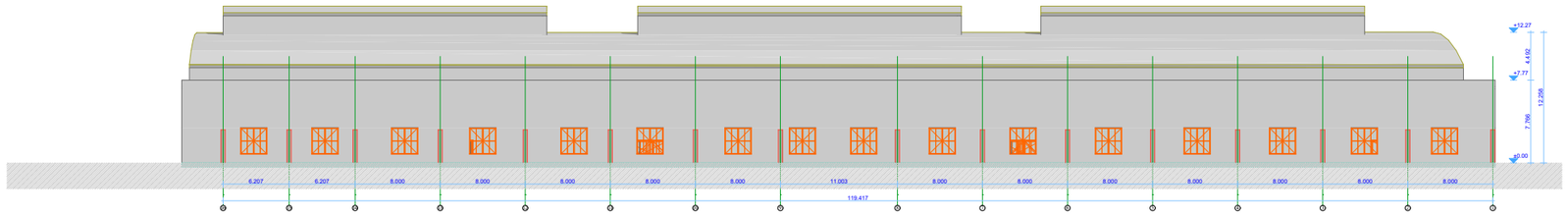

დირექტორი	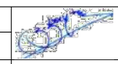	გ.ჭანკვეტაძე	დემონტაჟის პროექტი		
				მასშტაბი	1:100
დამკვეთი		შპს "ლადიანი ინვესტი"	ქალაქი თბილისი, ცოტნე დადიანის ქუჩა №32; რკინიგზის ქუჩა №30; ს/კ 01.12.12.011.155	ფორმატი	A3
					შ.პ.ს. "ოპტიმუსი"
				თბილისი 2025 წელი	

არსებული ფასადი "ა-დ" ღერძებში
შენობა 01/1

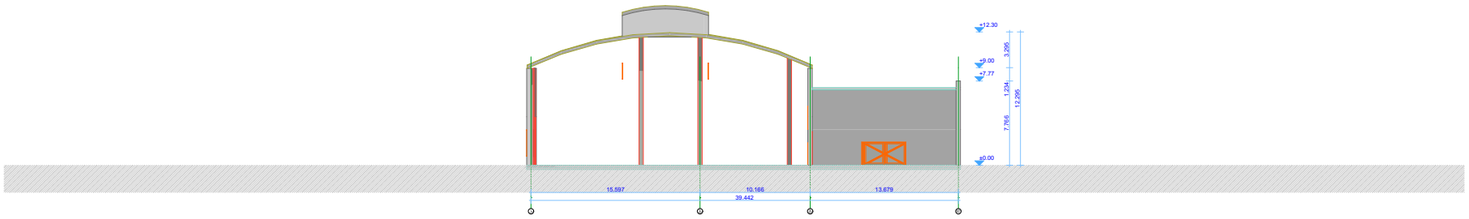

დირექტორი		გ.ჭანკვეტაძე	დემონტაჟის პროექტი		
				მასშტაბი	1:100
დამკვეთი		შპს "ლადიანი ინვესტი"	ქალაქი თბილისი, ცოტნე დადიანის ქუჩა №32; რკინიგზის ქუჩა №30; ს/კ 01.12.12.011.155	ფორმატი	A3
				შ.პ.ს. "ოპტიმუსი"	
				თბილისი 2025 წელი	

არსებული გეგმა ±0.00 ნიშნულზე
შენობა 04/1

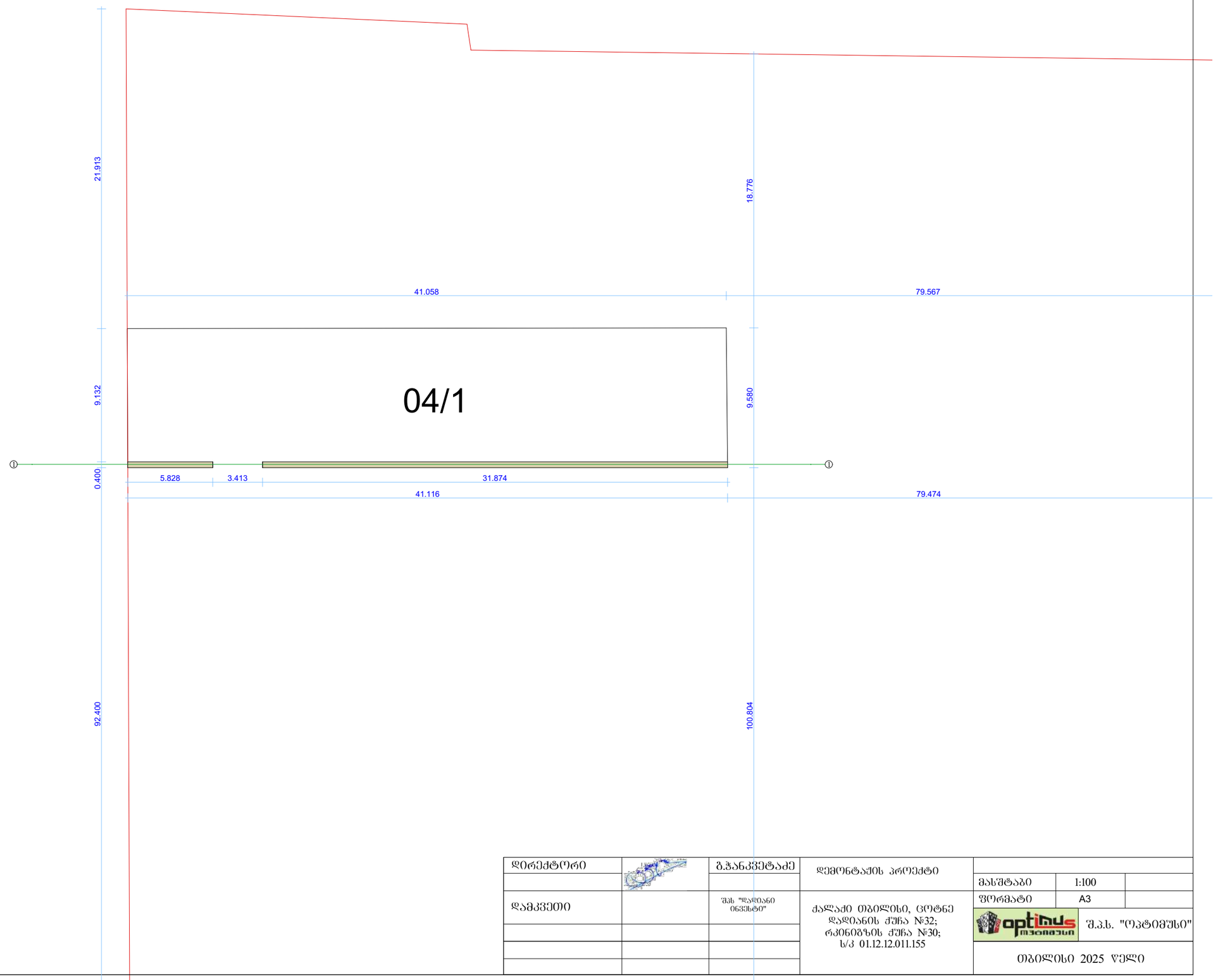

დირექტორი		გ.ჭანკვეტაძე	დემონტაჟის პროექტი	
				მასშტაბი 1:100
დამკვეთი		შპს "ღადიანი ინვესტი"	ქალაქი თბილისი, ცოტნე დადიანის ქუჩა №32; რკინიგზის ქუჩა №30; ს/კ 01.12.12.011.155	ფორმატი A3
				შ.პ.ს. "ოპტიმუსი"
				თბილისი 2025 წელი

არსებული ფასადი
შენობა 04/1

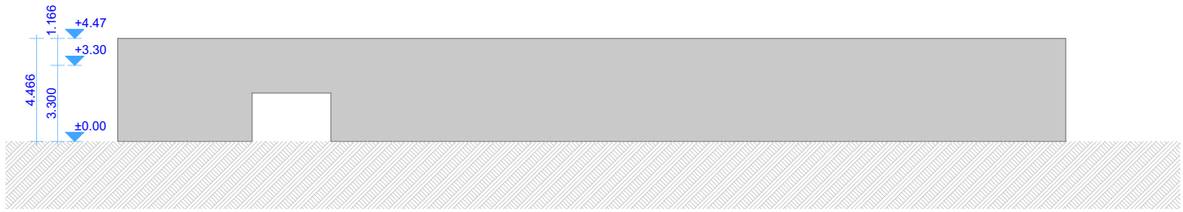

დირექტორი		გ.ჭანკვეტაძე	დემონტაჟის პროექტი		
				მასშტაბი	1:100
დამკვეთი		შპს "ლადიანი ინვესტი"	ქალაქი ობილისი, ცოტნე დადიანის ქუჩა №32; რკინიგზის ქუჩა №30; ს/კ 01.12.12.011.155	ფორმატი	A3
				optimus ოპტიმუსი	შ.პ.ს. "ოპტიმუსი"
				ობილისი 2025 წელი	

არსებული შენობის (შენობა 01/1, 02/1, 03/1) 04/1 ნანგრევები

მისამართი: ქ.თბილისი, ც. დადიანის ქუჩა №32; რკინიგზის ქუჩა №30
ს/კ 01.12.12.011.156

დემონტაჟის პროექტის არქიტექტურული ნაწილი

ქ. თბილისი 2025წ.

მიწის (უძრავი ქონების) საკადასტრო კოდი **N 01.12.12.011.156**

ამონაწერი საჯარო რეესტრიდან

განცხადების რეგისტრაცია
N 882025748939 - 01/07/2025 17:17:24

მომზადების თარიღი
07/07/2025 11:45:54

საკუთრების განყოფილება

ზონა	სექტორი	კვარტალი	ნაკვეთი
თბილისი	ნაძალადევი		
01	**12**	**12**	**011/156**

მისამართი: ქალაქი თბილისი , ქუჩა ც. დადიანი , 32 ; ქალაქი თბილისი , ქუჩა რკინიგზა , N 30 ; ქალაქი თბილისი , ქუჩა ც. დადიანი , N 32

ნაკვეთის საკუთრების ტიპი: საკუთრება
ნაკვეთის დანიშნულება: არასასოფლო სამეურნეო
დაზუსტებული ფართობი: 17701.00 კვ.მ.
ნაკვეთის წინა ნომერი: **01.12.12.011.148;**
შენობა-ნაგებობის ჩამონათვალი: N1; N2 (საერთო ფართით 159.06 კვ.მ.); N3; N4

მესაკუთრის განყოფილება

განცხადების რეგისტრაცია : ნომერი 882025444891 , თარიღი 17/04/2025 14:52:17
უფლების რეგისტრაცია: თარიღი 17/04/2025

უფლების დამადასტურებელი დოკუმენტი:

- ნასყიდობის ხელშეკრულება N405766381-2025 , დამოწმების თარიღი:17/04/2025 , საქართველოს იუსტიციის სამინისტროს საჯარო რეესტრის ეროვნული სააგენტო

მესაკუთრეები:
შპს "დადიანი ინვესტი", ID ნომერი:405766381

მესაკუთრე:
შპს "დადიანი ინვესტი"

აღწერა:

იპოთეკა

1) განცხადების რეგისტრაცია ნომერი 882025446255 თარიღი 17/04/2025 17:16:15	**იპოთეკარი: სააქციო საზოგადოება "საქართველოს ბანკი"**204378869; საგანი:დაზუსტებული ფართობი: 17701.00 კვ.მ. შენობა-ნაგებობის ჩამონათვალი:N1; N2 (საერთო ფართით 159.06 კვ.მ.); N3; N4 ; **იპოთეკის ხელშეკრულება N MA0002222988, დამოწმების თარიღი17/04/2025, საქართველოს იუსტიციის სამინისტროს საჯარო რეესტრის ეროვნული სააგენტო**
უფლების რეგისტრაცია: თარიღი 17/04/2025	
2) განცხადების რეგისტრაცია ნომერი 882025446633 თარიღი 17/04/2025 18:25:58	**იპოთეკარი: სააქციო საზოგადოება "საქართველოს ბანკი"**204378869; საგანი:დაზუსტებული ფართობი: 17701.00 კვ.მ., შენობა-ნაგებობის ჩამონათვალი:N1; N2 (საერთო ფართით 159.06 კვ.მ.); N3; N4; **იპოთეკის ხელშეკრულება N MA0002266140, დამოწმების თარიღი17/04/2025, საქართველოს იუსტიციის სამინისტროს საჯარო რეესტრის ეროვნული სააგენტო ,**
უფლების რეგისტრაცია: თარიღი 17/04/2025	
3) განცხადების რეგისტრაცია ნომერი 882025748939 თარიღი 01/07/2025 17:17:24	**იპოთეკარი: შპს ''ვილსონ გარდენი''** 400300410; საგანი:დაზუსტებული ფართობი: 17701.00 კვ.მ. და მასზე მდებარე შენობა-ნაგებობის ჩამონათვალი:N1; N2 (საერთო ფართით 159.06 კვ.მ.); N3; N4; **იპოთეკის ხელშეკრულება, რეესტრის ნომერი N250781346, დამოწმების თარიღი24/06/2025, ნოტარიუსი ნ. ჩუბინიძე,**
უფლების რეგისტრაცია: თარიღი 07/07/2025	

საგადასახადო გირავნობა:

რეგისტრირებული არ არის

შეზღუდული სარგებლობა

განცხადების რეგისტრაცია ნომერი 012005024182 თარიღი 02/06/2005	საგანი:რკინიგზის გასხვისების ზოლი ფართობით 1130 კვ.მ. დაიტვირთოს სერვიტუტით;

ვალდებულება

განცხადების რეგისტრაცია ნომერი 882025723272 თარიღი 25/06/2025 12:13:48	**პირველი მხარე: შპს ''ვილსონ გარდენი''** 400300410; საგანი:დაზუსტებული ფართობი: 17701.00 კვ.მ.; შენობა-ნაგებობის ჩამონათვალი: N1; N2 (საერთო ფართით 159.06 კვ.მ.); N3; N4.; ხელშეკრულებით გათვალისწინებული ნაკისრი ვალდებულების შესრულების პირობით (ხელშეკრულების 1. (1) მუხლი; 7. (1) მუხლი);
უფლების რეგისტრაცია: თარიღი 01/07/2025	**შეთანხმება შეზღუდვის/ვალდებულების რეგისტრაციის შესახებ, რეესტრის ნომერი N250781258, დამოწმების თარიღი:24/06/2025, ნოტარიუსი ნ. ჩუბინიძე,**

ყადაღა/აკრძალვა:

რეგისტრირებული არ არის

მოვალეთა რეესტრი:

რეგისტრირებული არ არის

- ფიზიკური პირის მიერ არასამეწარმეო საქმიანობის ფარგლებში 2 წლამდე ვადით საკუთრებაში არსებული ქონების/აქტივის მიწოლებით ნამეტი შემოსავლის მიღების შემთხვევაში ფიზიკური პირი ვალდებულია არაუგვიანეს საანგარიშო თვის მომდევნო თვის 15 რიცხვისა საგადასახადო ორგანოს წარუდგინოს დეკლარაცია საშემოსავლო გადასახადის შესახებ და ამავე ვადაში გადაიხადოს კუთვნილი საშემოსავლო გადასახდი.
- საგადასახადო წლის განმავლობაში გადახდის წყაროსთან დაუკავებლად 1000 ლარის ან მეტი ღირებულების ქონების საჩუქრად მიღებისას საშემოსაველო გადასახადი გადახდას ექვემდებარება საანგარიშო წლის მომდევნო წლის 1 აპრილამდე, რის შესახებაც აღნიშნული ფიზიკური პირი იმავე ვადაში წარუდგენს დეკლარაციას საგადასახადო ორგანოს.
- აღნიშნული ვალდებულების შეუსრულებლობა წარმოადგენს საგადასახადო სამართალდარღვევას, რაც იწვევს პასუხისმგებლობას საგადასახადო კოდექსის XL თავის მიხედვით.
- დოკუმენტის ნამდვილობის გადამოწმება შესაძლებელია საჯარო რეესტრის ეროვნული სააგენტოს ოფიციალურ ვებ–გვერდზე www.napr.gov.ge;
- ამონაწერის მიღება შესაძლებელია ვებ–გვერდზე www.napr.gov.ge, ნებისმიერ ტერიტორიულ სარეგისტრაციო სამსახურში, იუსტიციის სახლებსა და სააგენტოს ავტორიზებულ პირებთან;
- ამონაწერში ტექნიკური ხარვეზის აღმოჩენის შემთხვევაში დაგვიკავშირდით: 2 405405 ან პირადად შეავსეთ განაცხადი ვებ–გვერდზე;
- კონსულტაციის მიღება შესაძლებელია იუსტიციის სახლის ცხელ ხაზზე 2 405405;
- საჯარო რეესტრის თანამშრომელთა მხრიდან უკანონო ქმედების შემთხვევაში დაგვიკავშირდით ცხელ ხაზზე: 2 405405
- თქვენთვის საინტერესო ნებისმიერ საკითხთან დაკავშირებით მოგვწერეთ ელ-ფოსტით: info@napr.gov.ge

საკადასტრო გეგმა

საჯარო რეესტრის ეროვნული სააგენტო

საკადასტრო კოდი:	**01.12.12.011.156**	ნაკვეთის დანიშნულება:	**არასასოფლო სამეურნეო**
განცხადების ნომერი:	**882024370728**	ფართობი:	**17701 კვ.მ (WGS 84 / UTM zone 38N)**
მომზადების თარიღი:	**30/07/2024**	ვალდებულების ფართობი:	**1130 კვ.მ (WGS 84 / UTM zone 38N)**

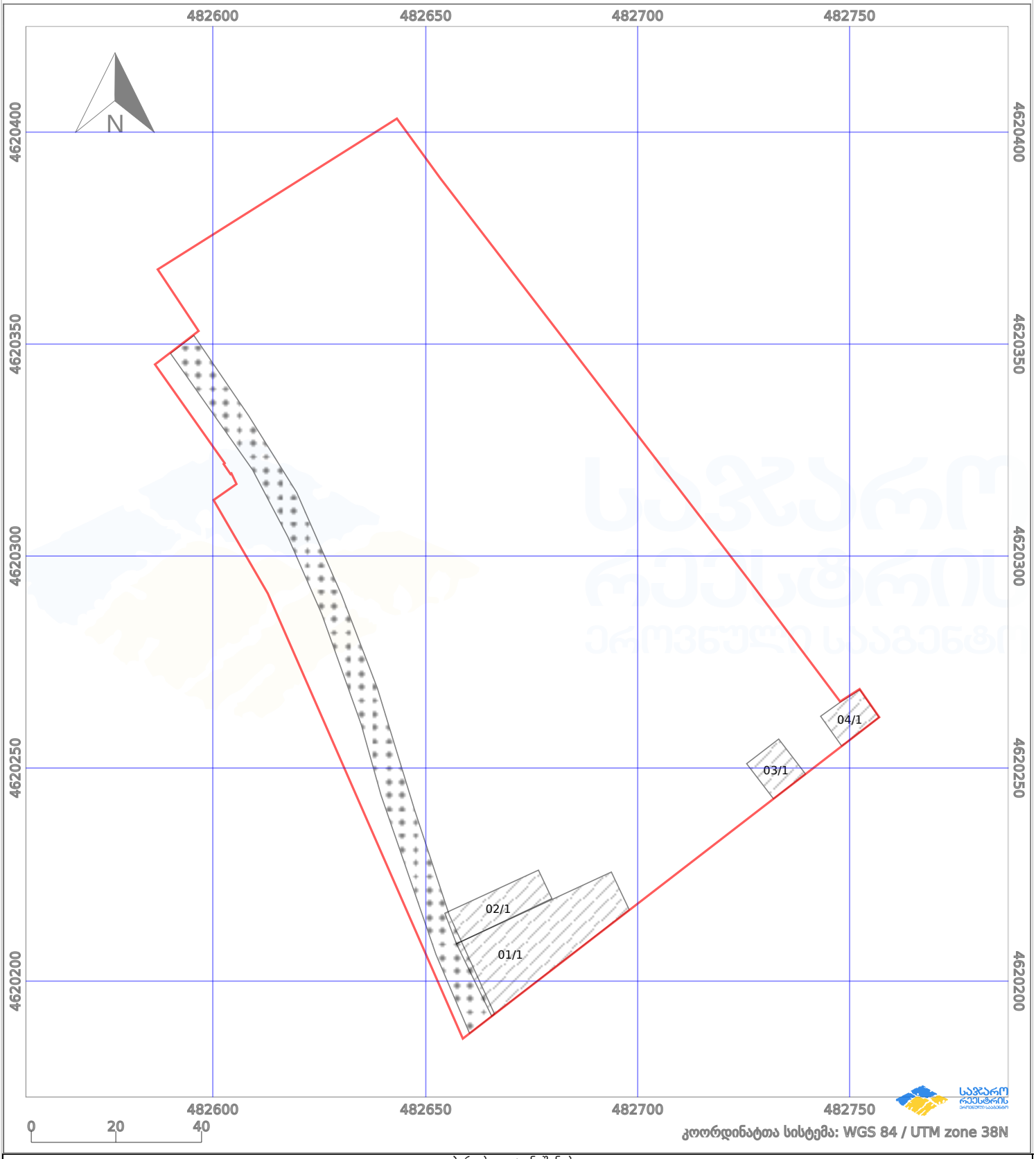

პირობითი აღნიშვნები:

ნაკვეთის საზღვარი	მშენებარე ნაგებობა	02/4	აშენებული ნაგებობა		მიწისქვეშა ნაგებობა
ხაზობრივი ნაგებობა	ტყის ფონდი		ვალდებულება		ქარსაფარი ზოლი

არსებული შენობების სქემატური გეგმა ±0.00 ნიშნულზე
შენობა 01/1; 02/1; 03/1(04/1 ნანგრევები)



დირექტორი		გ.ჭანკვეტაძე	დემონტაჟის პროექტი		
				მასშტაბი	1:100
დამკვეთი		შპს "ფადიანი ინვესტი"	ქალაქი თბილისი, ცოტნე დადიანის ქუჩა №32; რკინიგზის ქუჩა №30; ს/კ 01.12.12.011.156	ფორმატი	A3
				შ.პ.ს. "ოპტიმუსი"	
				თბილისი 2025 წელი	

არსებული გეგმა ±0.00 ნიშნულზე
შენობა 01/1; 02/1

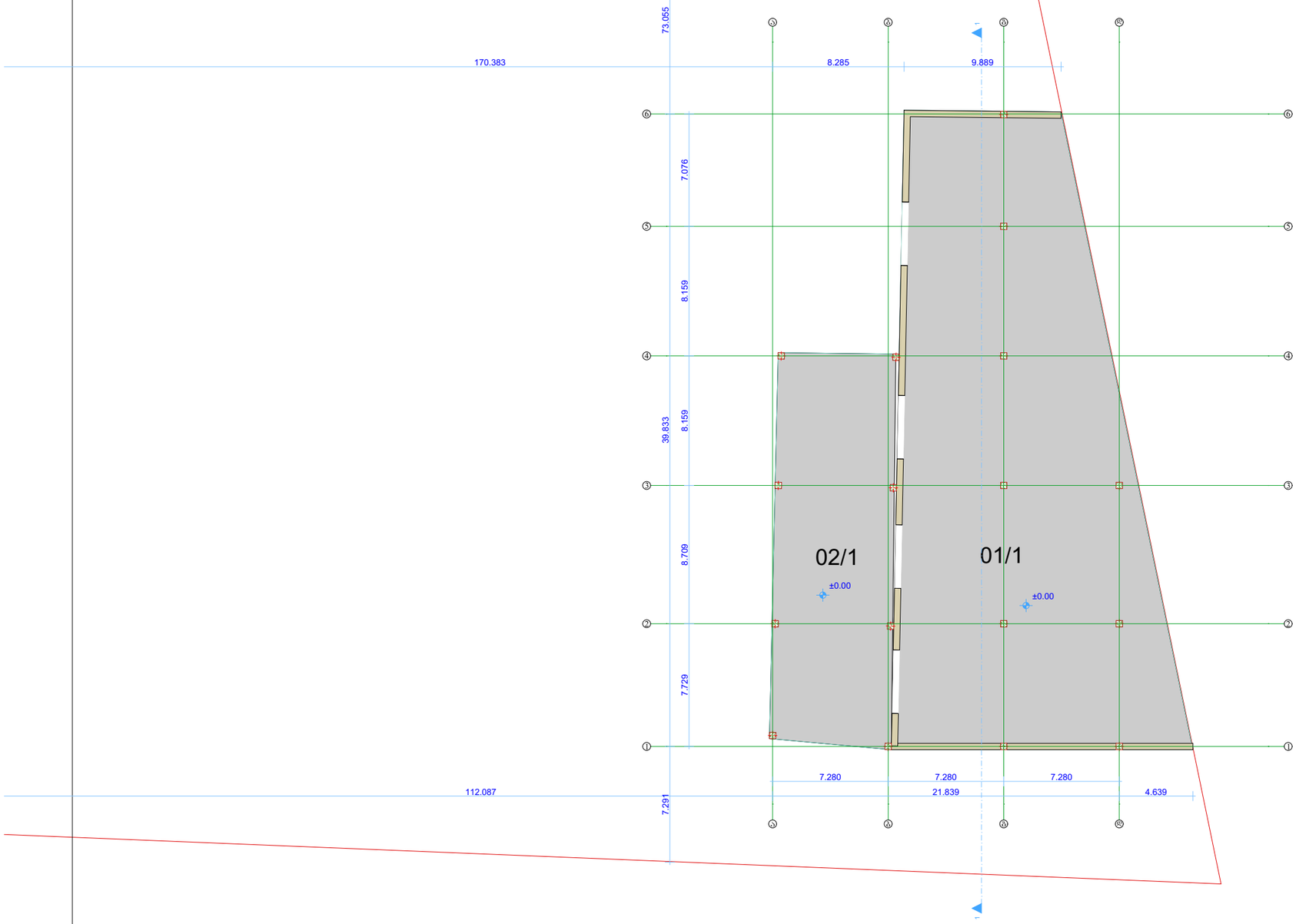

დირექტორი		გ.ჭანკვეტაძე	დემონტაჟის პროექტი		
				მასშტაბი	1:100
დამკვეთი		შპს "ლადიანი ინვესტი"	ქალაქი თბილისი, ცოტნე დადიანის ქუჩა №32; რკინიგზის ქუჩა №30; ს/კ 01.12.12.011.156	ფორმატი	A3
				optimus მშენებლობა	შ.პ.ს. "ოპტიმუსი"
				თბილისი 2025 წელი	

არსებული გეგმა ±0.00 ნიშნულზე
შენობა 01/1; 02/1

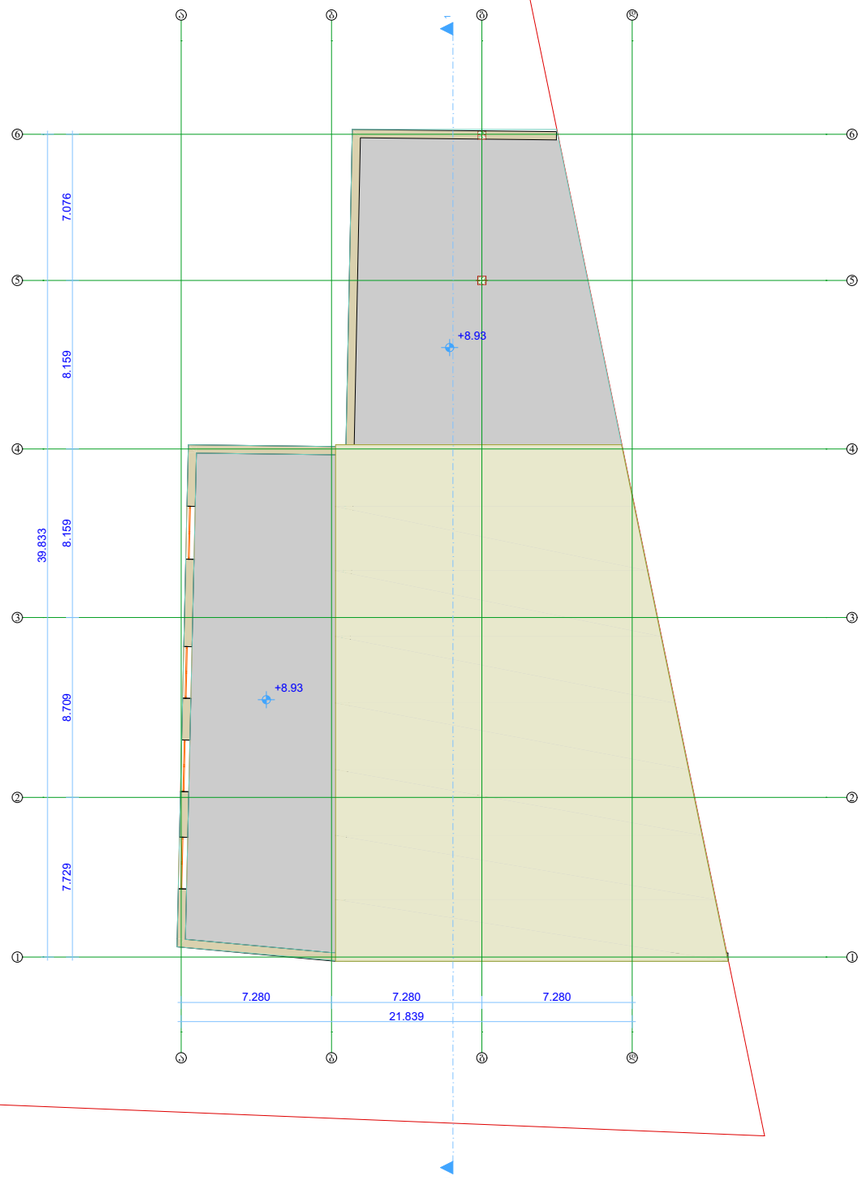

დირექტორი		გ.ჭანკვეტაძე	დემონტაჟის პროექტი		
				მასშტაბი	1:100
დამკვეთი		შპს "ლადიანი ინვესტი"	ქალაქი ობილისი, ცოტნე დადიანის ქუჩა №32; რკინიგზის ქუჩა №30; ს/კ 01.12.12.011.156	ფორმატი	A3
					შ.პ.ს. "ოპტიმუსი"
					ობილისი 2025 წელი

არსებული ჭრილი "1-1"
შენობა 01/1; 02/1

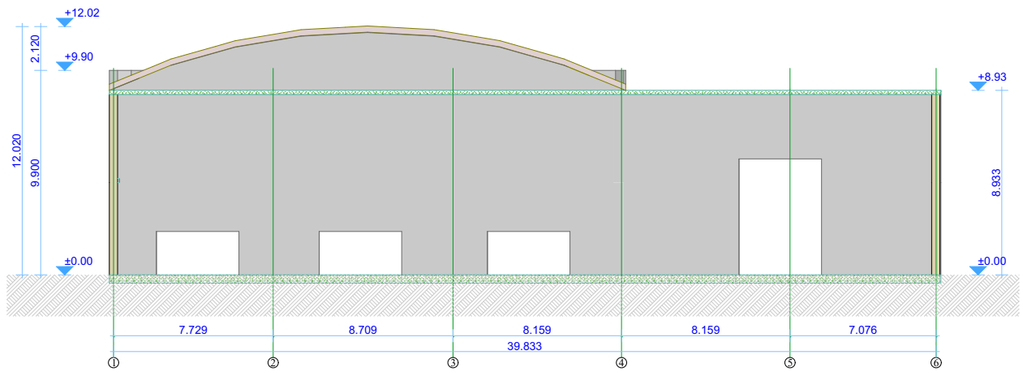

დირექტორი		გ.ჭანკვეტაძე	დემონტაჟის პროექტი	
				მასშტაბი 1:100
დამკვეთი		შპს "ლადიანი ინვესტი"	ქალაქი თბილისი, ცოტნე დადიანის ქუჩა №32; რკინიგზის ქუჩა №30; ს/კ 01.12.12.011.156	ფორმატი A3
				შ.პ.ს. "ოპტიმუსი"
				თბილისი 2025 წელი

არსებული ფასადი "ა-დ" ღერძებში
შენობა 01/1; 02/1

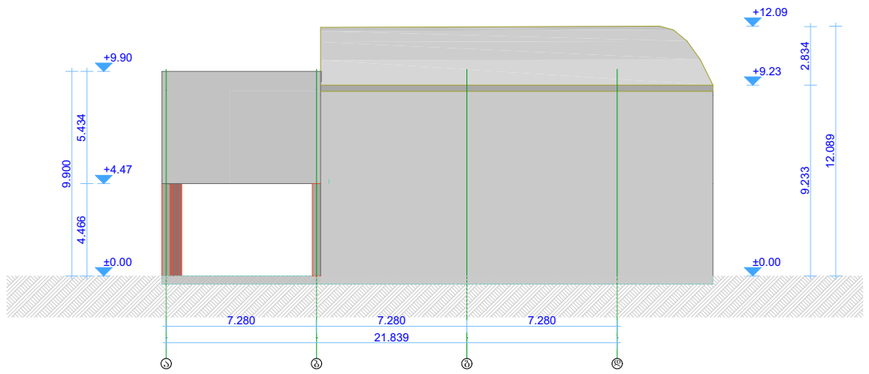

დირექტორი		გ.ჭანკვეტაძე	დემონტაჟის პროექტი	
				მასშტაბი 1:100
დამკვეთი		შპს "ოპტიმუსი ინვესტი"	ქალაქი თბილისი, ცოტნე დადიანის ქუჩა №32; რკინიგზის ქუჩა №30; ს/კ 01.12.12.011.156	ფორმატი A3
				შ.პ.ს. "ოპტიმუსი"
				თბილისი 2025 წელი

არსებული ფასადი "6-1" ღერძებში
შენობა 01/1; 02/1

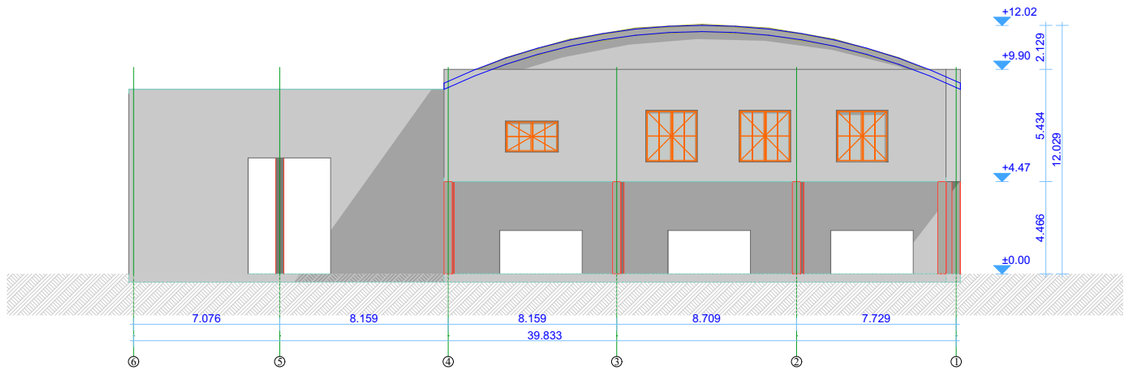

დირექტორი		გ.ჭანკვეტაძე	დემონტაჟის პროექტი	
				მასშტაბი 1:100
დამკვეთი		შპს "ლადიანი ინვესტი"	ქალაქი თბილისი, ცოტნე დადიანის ქუჩა №32; რკინიგზის ქუჩა №30; ს/კ 01.12.12.011.156	ფორმატი A3
				optimus ოპტიმუსი შ.პ.ს. "ოპტიმუსი"
				თბილისი 2025 წელი

არსებული ფასადი "დ-ა" ღერძებში
შენობა 01/1; 02/1

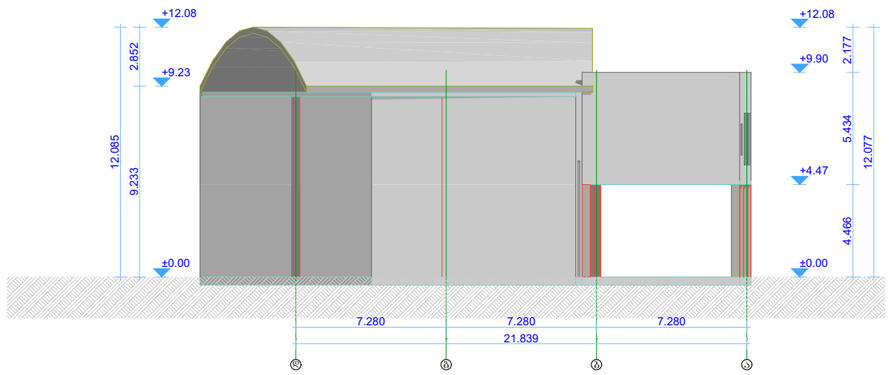

დირექტორი		გ.ჭანკვეტაძე	დემონტაჟის პროექტი		
				მასშტაბი	1:100
დამკვეთი		შპს "ფადიანი ინვესტი"	ქალაქი თბილისი, ცოტნე დადიანის ქუჩა №32; რკინიგზის ქუჩა №30; ს/კ 01.12.12.011.156	ფორმატი	A3
				შ.პ.ს. "ოპტიმუსი"	
				თბილისი 2025 წელი	

არსებული ფასადი "1-6" ღერძებში
შენობა 01/1; 02/1

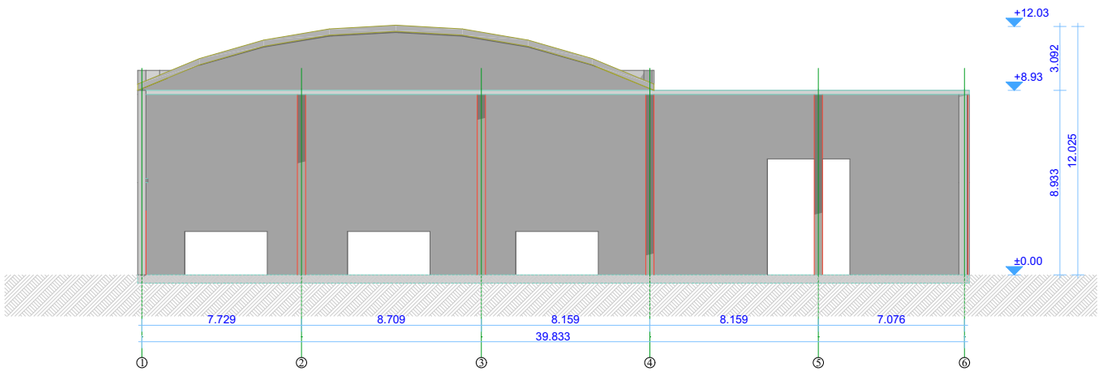

დირექტორი		გ.ჭანკვეტაძე	დემონტაჟის პროექტი	
				მასშტაბი 1:100
დამკვეთი		შპს "დადიანი ინვესტი"	ქალაქი თბილისი, ცოტნე დადიანის ქუჩა №32; რკინიგზის ქუჩა №30; ს/კ 01.12.12.011.156	ფორმატი A3
				შ.პ.ს. "ოპტიმუსი"
				თბილისი 2025 წელი

არსებული გეგმა ±0.00 ნიშნულზე
შენობა 03/1

21.959

16.932

9.140

03/1

9.152

1

1

0.400

0.400

172.578

10.423

89.481

92.597

დირექტორი	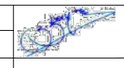	გ.ჭანკვეტაძე	დემონტაჟის პროექტი		
				მასშტაბი	1:100
დამკვეთი		შპს "დადიანი ინვესტი"	ქალაქი ობილისი, ცოტნე დადიანის ქუჩა №32; რკინიგზის ქუჩა №30; ს/კ 01.12.12.011.156	ფორმატი	A3
				optimus ოპტიმუსი	შ.პ.ს. "ოპტიმუსი"
				ობილისი 2025 წელი	

არსებული ფასადი
შენობა 03/1



დირექტორი		გ.ჭანკვეტაძე	დემონტაჟის პროექტი	
				მასშტაბი 1:100
დამკვეთი		შპს "დადიანი ინვესტი"	ქალაქი თბილისი, ცოტნე დადიანის ქუჩა №32; რკინიგზის ქუჩა №30; ს/კ 01.12.12.011.156	ფორმატი A3
				შ.პ.ს. "ოპტიმუსი"
				თბილისი 2025 წელი

ПОЛОЖЕНИЕ ОБ ОХРАННОЙ ЗОНЕ ОБЪЕКТА ЭЛЕКТРОСЕТЕВОГО ХОЗЯЙСТВА, ОБРЕМЕНЕННОЙ ОБЯЗАТЕЛЬСТВАМИ ПО ОГРАНИЧЕНИЮ ИСПОЛЬЗОВАНИЯ ЗЕМЕЛЬНЫХ УЧАСТКОВ

Охранная зона устанавливается вдоль воздушной линии электропередачи 10 кВ ВЛ 10 кВ ПС 110/10 кВ «Заречная» – ТП 10/0,4 кВ «Заречная-1» (инв. № 01.12.036.001-ВЛ, рег. № 4-ОЗ-ВЛ-10-0187) в границах Заречного сельского поселения Заречного района Тульской области.

Протяжённость охранной зоны: 2,4 км.

Ширина охранной зоны: 10 м (по 5 м в каждую сторону от крайних проводов).

Площадь охранной зоны: 2,4 км × 10 м = 24 000 м² (2,4 га).

Границы охранной зоны определены по координатам характерных точек, приведённым в таблице 1 настоящего Положения, в системе координат МСК-71.

Ограничения использования земельных участков в охранной зоне

В охранной зоне запрещается:

1) осуществлять любые виды строительства, реконструкции и капитального ремонта зданий и сооружений;

2) размещать объекты жилищного, культурно-бытового и производственного назначения;

3) складировать материалы, оборудование, топливо, горюче-смазочные материалы;

4) устраивать свалки, полигоны твёрдых бытовых отходов;

5) разводить огонь и проводить пожароопасные работы;

6) производить посадку деревьев и кустарников, высота которых при достижении зрелости может превысить 4 м;

7) производить земляные работы на глубине более 0,3 м.

Разрешается:

1) проезд автотранспорта и сельскохозяйственной техники по существующим дорогам;

2) сенокошение и выпас скота;

3) обработка земельных участков сельскохозяйственными машинами и орудиями.

Таблица 1 – Координаты характерных точек границы охранной зоны

№ точки	X	Y
1	1 248 312,40	2 187 645,10
2	1 248 318,75	2 187 655,62
3	1 248 325,10	2 187 666,15
4	1 248 331,44	2 187 676,67
5	1 248 337,79	2 187 687,20
6	1 248 344,13	2 187 697,72
7	1 248 350,48	2 187 708,25
8	1 248 356,82	2 187 718,77
9	1 248 363,17	2 187 729,30
10	1 248 369,51	2 187 739,82
11	1 248 375,86	2 187 750,35
12	1 248 382,20	2 187 760,87
13	1 248 388,55	2 187 771,40
14	1 248 394,89	2 187 781,92
15	1 248 401,24	2 187 792,45
16	1 248 407,58	2 187 802,97
17	1 248 413,93	2 187 813,50
18	1 248 420,27	2 187 824,02
19	1 248 426,62	2 187 834,55
20	1 248 432,96	2 187 845,07
21	1 248 439,31	2 187 855,60
22	1 248 445,65	2 187 866,12
23	1 248 452,00	2 187 876,65
24	1 248 458,34	2 187 887,17
25	1 248 464,69	2 187 897,70
26	1 248 471,03	2 187 908,22
27	1 248 477,38	2 187 918,75
28	1 248 483,72	2 187 929,27
29	1 248 490,07	2 187 939,80
30	1 248 496,41	2 187 950,32
31	1 248 502,76	2 187 960,85
32	1 248 509,10	2 187 971,37
33	1 248 515,45	2 187 981,90
34	1 248 521,79	2 187 992,42
35	1 248 528,14	2 188 002,95
36	1 248 534,48	2 188 013,47
37	1 248 540,83	2 188 024,00
38	1 248 547,17	2 188 034,52
39	1 248 553,52	2 188 045,05
40	1 248 559,86	2 188 055,57
41	1 248 566,21	2 188 066,10
42	1 248 572,55	2 188 076,62
43	1 248 578,90	2 188 087,15
44	1 248 585,24	2 188 097,67
45	1 248 591,59	2 188 108,20
46	1 248 597,93	2 188 118,72
47	1 248 604,28	2 188 129,25
48	1 248 610,62	2 188 139,77
49	1 248 616,97	2 188 150,30
50	1 248 623,31	2 188 160,82
51	1 248 629,66	2 188 171,35
52	1 248 636,00	2 188 181,87
53	1 248 642,35	2 188 192,40
54	1 248 648,69	2 188 202,92
55	1 248 655,04	2 188 213,45
56	1 248 661,38	2 188 223,97
57	1 248 667,73	2 188 234,50
58	1 248 674,07	2 188 245,02
59	1 248 680,42	2 188 255,55
60	1 248 686,76	2 188 266,07
61	1 248 693,11	2 188 276,60
62	1 248 699,45	2 188 287,12
63	1 248 705,80	2 188 297,65
64	1 248 712,14	2 188 308,17
65	1 248 718,49	2 188 318,70
66	1 248 724,83	2 188 329,22
67	1 248 731,18	2 188 339,75
68	1 248 737,52	2 188 350,27
69	1 248 743,87	2 188 360,80
70	1 248 750,21	2 188 371,32
71	1 248 756,56	2 188 381,85
72	1 248 762,90	2 188 392,37
73	1 248 769,25	2 188 402,90
74	1 248 775,59	2 188 413,42
75	1 248 781,94	2 188 423,95
76	1 248 788,28	2 188 434,47
77	1 248 794,63	2 188 445,00
78	1 248 800,97	2 188 455,52
79	1 248 807,32	2 188 466,05
80	1 248 813,66	2 188 476,57
81	1 248 820,01	2 188 487,10
82	1 248 826,35	2 188 497,62
83	1 248 832,70	2 188 508,15
84	1 248 839,04	2 188 518,67
85	1 248 845,39	2 188 529,20
86	1 248 851,73	2 188 539,72
87	1 248 858,08	2 188 550,25
88	1 248 864,42	2 188 560,77
89	1 248 870,77	2 188 571,30
90	1 248 877,11	2 188 581,82
91	1 248 883,46	2 188 592,35
92	1 248 889,80	2 188 602,87
93	1 248 896,15	2 188 613,40
94	1 248 902,49	2 188 623,92
95	1 248 908,84	2 188 634,45
96	1 248 915,18	2 188 644,97
97	1 248 921,53	2 188 655,50
98	1 248 927,87	2 188 666,02
99	1 248 934,22	2 188 676,55
100	1 248 940,56	2 188 687,07
101	1 248 946,91	2 188 697,60
102	1 248 953,25	2 188 708,12
103	1 248 959,60	2 188 718,65
104	1 248 965,94	2 188 729,17
105	1 248 972,29	2 188 739,70
106	1 248 978,63	2 188 750,22
107	1 248 984,98	2 188 760,75
108	1 248 991,32	2 188 771,27
109	1 248 997,67	2 188 781,80
110	1 249 004,01	2 188 792,32
111	1 249 010,36	2 188 802,85
112	1 249 016,70	2 188 813,37
113	1 249 023,05	2 188 823,90
114	1 249 029,39	2 188 834,42
115	1 249 035,74	2 188 844,95
116	1 249 042,08	2 188 855,47
117	1 249 048,43	2 188 866,00
118	1 249 054,77	2 188 876,52
119	1 249 061,12	2 188 887,05
120	1 249 067,46	2 188 897,57
121	1 249 073,81	2 188 908,10
122	1 249 080,15	2 188 918,62
123	1 249 086,50	2 188 929,15
124	1 249 092,84	2 188 939,67
125	1 249 099,19	2 188 950,20
126	1 249 105,53	2 188 960,72
127	1 249 111,88	2 188 971,25
128	1 249 118,22	2 188 981,77
129	1 249 124,57	2 188 992,30
130	1 249 130,91	2 189 002,82
131	1 249 137,26	2 189 013,35
132	1 249 143,60	2 189 023,87
133	1 249 149,95	2 189 034,40
134	1 249 156,29	2 189 044,92
135	1 249 162,64	2 189 055,45
136	1 249 168,98	2 189 065,97
137	1 249 175,33	2 189 076,50
138	1 249 181,67	2 189 087,02
139	1 249 188,02	2 189 097,55
140	1 249 194,36	2 189 108,07
141	1 249 200,71	2 189 118,60
142	1 249 207,05	2 189 129,12
143	1 249 213,40	2 189 139,65
144	1 249 219,74	2 189 150,17
145	1 249 226,09	2 189 160,70
146	1 249 232,43	2 189 171,22
147	1 249 238,78	2 189 181,75
148	1 249 245,12	2 189 192,27
149	1 249 251,47	2 189 202,80
150	1 249 257,81	2 189 213,32
151	1 249 264,16	2 189 223,85
152	1 249 270,50	2 189 234,37
153	1 249 276,85	2 189 244,90
154	1 249 283,19	2 189 255,42
155	1 249 289,54	2 189 265,95
156	1 249 295,88	2 189 276,47
157	1 249 302,23	2 189 287,00
158	1 249 308,57	2 189 297,52
159	1 249 314,92	2 189 308,05
160	1 249 321,26	2 189 318,57
161	1 249 327,61	2 189 329,10
162	1 249 333,95	2 189 339,62
163	1 249 340,30	2 189 350,15
164	1 249 346,64	2 189 360,67
165	1 249 352,99	2 189 371,20
166	1 249 359,33	2 189 381,72
167	1 249 365,68	2 189 392,25
168	1 249 372,02	2 189 402,77
169	1 249 378,37	2 189 413,30
170	1 249 384,71	2 189 423,82
171	1 249 391,06	2 189 434,35
172	1 249 397,40	2 189 444,87
173	1 249 403,75	2 189 455,40
174	1 249 410,09	2 189 465,92
175	1 249 416,44	2 189 476,45
176	1 249 422,78	2 189 486,97
177	1 249 429,13	2 189 497,50
178	1 249 435,47	2 189 508,02
179	1 249 441,82	2 189 518,55
180	1 249 448,16	2 189 529,07
181	1 249 454,51	2 189 539,60
182	1 249 460,85	2 189 550,12
183	1 249 467,20	2 189 560,65
184	1 249 473,54	2 189 571,17
185	1 249 479,89	2 189 581,70
186	1 249 486,23	2 189 592,22
187	1 249 492,58	2 189 602,75
188	1 249 498,92	2 189 613,27
189	1 249 505,27	2 189 623,80
190	1 249 511,61	2 189 634,32
191	1 249 517,96	2 189 644,85
192	1 249 524,30	2 189 655,37
193	1 249 530,65	2 189 665,90
194	1 249 536,99	2 189 676,42
195	1 249 543,34	2 189 686,95
196	1 249 549,68	2 189 697,47
197	1 249 556,03	2 189 708,00
198	1 249 562,37	2 189 718,52
199	1 249 568,72	2 189 729,05
200	1 249 575,06	2 189 739,57
201	1 249 581,41	2 189 750,10
202	1 249 587,75	2 189 760,62
203	1 249 594,10	2 189 771,15
204	1 249 600,44	2 189 781,67
205	1 249 606,79	2 189 792,20
206	1 249 613,13	2 189 802,72
207	1 249 619,48	2 189 813,25
208	1 249 625,82	2 189 823,77
209	1 249 632,17	2 189 834,30
210	1 249 638,51	2 189 844,82
211	1 249 644,86	2 189 855,35
212	1 249 651,20	2 189 865,87
213	1 249 657,55	2 189 876,40
214	1 249 663,89	2 189 886,92
215	1 249 670,24	2 189 897,45
216	1 249 676,58	2 189 907,97
217	1 249 682,93	2 189 918,50
218	1 249 689,27	2 189 929,02
219	1 249 695,62	2 189 939,55
220	1 249 701,96	2 189 950,07
221	1 249 708,31	2 189 960,60
222	1 249 714,65	2 189 971,12
223	1 249 721,00	2 189 981,65
224	1 249 727,34	2 189 992,17
225	1 249 733,69	2 190 002,70
226	1 249 740,03	2 190 013,22
227	1 249 746,38	2 190 023,75
228	1 249 752,72	2 190 034,27
229	1 249 759,07	2 190 044,80
230	1 249 765,41	2 190 055,32
231	1 249 771,76	2 190 065,85
232	1 249 778,10	2 190 076,37
233	1 249 784,45	2 190 086,90
234	1 249 790,79	2 190 097,42
235	1 249 797,14	2 190 107,95
236	1 249 803,48	2 190 118,47
237	1 249 809,83	2 190 129,00
238	1 249 816,17	2 190 139,52
239	1 249 822,52	2 190 150,05
240	1 249 828,86	2 190 160,57
241	1 249 835,21	2 190 171,10
242	1 249 841,55	2 190 181,62
243	1 249 847,90	2 190 192,15
244	1 249 854,24	2 190 202,67
245	1 249 860,59	2 190 213,20
246	1 249 866,93	2 190 223,72
247	1 249 873,28	2 190 234,25
248	1 249 879,62	2 190 244,77
249	1 249 885,97	2 190 255,30
250	1 249 892,31	2 190 265,82
251	1 249 898,66	2 190 276,35
252	1 249 905,00	2 190 286,87
253	1 249 911,35	2 190 297,40
254	1 249 917,69	2 190 307,92
255	1 249 924,04	2 190 318,45
256	1 249 930,38	2 190 328,97
257	1 249 936,73	2 190 339,50
258	1 249 943,07	2 190 350,02
259	1 249 949,42	2 190 360,55
260	1 249 955,76	2 190 371,07
261	1 249 962,11	2 190 381,60
262	1 249 968,45	2 190 392,12
263	1 249 974,80	2 190 402,65
264	1 249 981,14	2 190 413,17
265	1 249 987,49	2 190 423,70
266	1 249 993,83	2 190 434,22
267	1 250 000,18	2 190 444,75
268	1 250 006,52	2 190 455,27
269	1 250 012,87	2 190 465,80
270	1 250 019,21	2 190 476,32
271	1 250 025,56	2 190 486,85
272	1 250 031,90	2 190 497,37
273	1 250 038,25	2 190 507,90
274	1 250 044,59	2 190 518,42
275	1 250 050,94	2 190 528,95
276	1 250 057,28	2 190 539,47
277	1 250 063,63	2 190 550,00
278	1 250 069,97	2 190 560,52
279	1 250 076,32	2 190 571,05
280	1 250 082,66	2 190 581,57
281	1 250 089,01	2 190 592,10
282	1 250 095,35	2 190 602,62
283	1 250 101,70	2 190 613,15
284	1 250 108,04	2 190 623,67
285	1 250 114,39	2 190 634,20
286	1 250 120,73	2 190 644,72
287	1 250 127,08	2 190 655,25
288	1 250 133,42	2 190 665,77
289	1 250 139,77	2 190 676,30
290	1 250 146,11	2 190 686,82
291	1 250 152,46	2 190 697,35
292	1 250 158,80	2 190 707,87
293	1 250 165,15	2 190 718,40
294	1 250 171,49	2 190 728,92
295	1 250 177,84	2 190 739,45
296	1 250 184,18	2 190 749,97
297	1 250 190,53	2 190 760,50
298	1 250 196,87	2 190 771,02
299	1 250 203,22	2 190 781,55
300	1 250 209,56	2 190 792,07
301	1 250 215,91	2 190 802,60
302	1 250 222,25	2 190 813,12
303	1 250 228,60	2 190 823,65
304	1 250 234,94	2 190 834,17
305	1 250 241,29	2 190 844,70
306	1 250 247,63	2 190 855,22
307	1 250 253,98	2 190 865,75
308	1 250 260,32	2 190 876,27
309	1 250 266,67	2 190 886,80
310	1 250 273,01	2 190 897,32
311	1 250 279,36	2 190 907,85
312	1 250 285,70	2 190 918,37
313	1 250 292,05	2 190 928,90
314	1 250 298,39	2 190 939,42
315	1 250 304,74	2 190 949,95
316	1 250 311,08	2 190 960,47
317	1 250 317,43	2 190 971,00
318	1 250 323,77	2 190 981,52
319	1 250 330,12	2 190 992,05
320	1 250 336,46	2 191 002,57
321	1 250 342,81	2 191 013,10
322	1 250 349,15	2 191 023,62
323	1 250 355,50	2 191 034,15
324	1 250 361,84	2 191 044,67
325	1 250 368,19	2 191 055,20
326	1 250 374,53	2 191 065,72
327	1 250 380,88	2 191 076,25
328	1 250 387,22	2 191 086,77
329	1 250 393,57	2 191 097,30
330	1 250 399,91	2 191 107,82
331	1 250 406,26	2 191 118,35
332	1 250 412,60	2 191 128,87
333	1 250 418,95	2 191 139,40
334	1 250 425,29	2 191 149,92
335	1 250 431,64	2 191 160,45
336	1 250 437,98	2 191 170,97
337	1 250 444,33	2 191 181,50
338	1 250 450,67	2 191 192,02
339	1 250 457,02	2 191 202,55
340	1 250 463,36	2 191 213,07
341	1 250 469,71	2 191 223,60
342	1 250 476,05	2 191 234,12
343	1 250 482,40	2 191 244,65
344	1 250 488,74	2 191 255,17
345	1 250 495,09	2 191 265,70
346	1 250 501,43	2 191 276,22
347	1 250 507,78	2 191 286,75
348	1 250 514,12	2 191 297,27
349	1 250 520,47	2 191 307,80
350	1 250 526,81	2 191 318,32
351	1 250 533,16	2 191 328,85
352	1 250 539,50	2 191 339,37
353	1 250 545,85	2 191 349,90
354	1 250 552,19	2 191 360,42
355	1 250 558,54	2 191 370,95
356	1 250 564,88	2 191 381,47
357	1 250 571,23	2 191 392,00
358	1 250 577,57	2 191 402,52
359	1 250 583,92	2 191 413,05
360	1 250 590,26	2 191 423,57
361	1 250 596,61	2 191 434,10
362	1 250 602,95	2 191 444,62
363	1 250 609,30	2 191 455,15
364	1 250 615,64	2 191 465,67
365	1 250 621,99	2 191 476,20
366	1 250 628,33	2 191 486,72
367	1 250 634,68	2 191 497,25
368	1 250 641,02	2 191 507,77
369	1 250 647,37	2 191 518,30
370	1 250 653,71	2 191 528,82
371	1 250 660,06	2 191 539,35
372	1 250 666,40	2 191 549,87
373	1 250 672,75	2 191 560,40
374	1 250 679,09	2 191 570,92
375	1 250 685,44	2 191 581,45
376	1 250 691,78	2 191 591,97
377	1 250 698,13	2 191 602,50
378	1 250 704,47	2 191 613,02
379	1 250 710,82	2 191 623,55
380	1 250 717,16	2 191 634,07
381	1 250 723,51	2 191 644,60
382	1 250 729,85	2 191 655,12
383	1 250 736,20	2 191 665,65
384	1 250 742,54	2 191 676,17
385	1 250 748,89	2 191 686,70
386	1 250 755,23	2 191 697,22
387	1 250 761,58	2 191 707,75
388	1 250 767,92	2 191 718,27
389	1 250 774,27	2 191 728,80
390	1 250 780,61	2 191 739,32
391	1 250 786,96	2 191 749,85
392	1 250 793,30	2 191 760,37
393	1 250 799,65	2 191 770,90
394	1 250 805,99	2 191 781,42
395	1 250 812,34	2 191 791,95
396	1 250 818,68	2 191 802,47
397	1 250 825,03	2 191 813,00
398	1 250 831,37	2 191 823,52
399	1 250 837,72	2 191 834,05
400	1 250 844,06	2 191 844,57
401	1 250 850,41	2 191 855,10
402	1 250 856,75	2 191 865,62
403	1 250 863,10	2 191 876,15
404	1 250 869,44	2 191 886,67
405	1 250 875,79	2 191 897,20
406	1 250 882,13	2 191 907,72
407	1 250 888,48	2 191 918,25
408	1 250 894,82	2 191 928,77
409	1 250 901,17	2 191 939,30
410	1 250 907,51	2 191 949,82
411	1 250 913,86	2 191 960,35
412	1 250 920,20	2 191 970,87
413	1 250 926,55	2 191 981,40
414	1 250 932,89	2 191 991,92
415	1 250 939,24	2 192 002,45
416	1 250 945,58	2 192 012,97
417	1 250 951,93	2 192 023,50
418	1 250 958,27	2 192 034,02
419	1 250 964,62	2 192 044,55
420	1 250 970,96	2 192 055,07
421	1 250 977,31	2 192 065,60
422	1 250 983,65	2 192 076,12
423	1 250 990,00	2 192 086,65
424	1 250 996,34	2 192 097,17
425	1 251 002,69	2 192 107,70
426	1 251 009,03	2 192 118,22
427	1 251 015,38	2 192 128,75
428	1 251 021,72	2 192 139,27
429	1 251 028,07	2 192 149,80
430	1 251 034,41	2 192 160,32
431	1 251 040,76	2 192 170,85
432	1 251 047,10	2 192 181,37
433	1 251 053,45	2 192 191,90
434	1 251 059,79	2 192 202,42
435	1 251 066,14	2 192 212,95
436	1 251 072,48	2 192 223,47
437	1 251 078,83	2 192 234,00
438	1 251 085,17	2 192 244,52
439	1 251 091,52	2 192 255,05
440	1 251 097,86	2 192 265,57
441	1 251 104,21	2 192 276,10
442	1 251 110,55	2 192 286,62
443	1 251 116,90	2 192 297,15
444	1 251 123,24	2 192 307,67
445	1 251 129,59	2 192 318,20
446	1 251 135,93	2 192 328,72
447	1 251 142,28	2 192 339,25
448	1 251 148,62	2 192 349,77
449	1 251 154,97	2 192 360,30
450	1 251 161,31	2 192 370,82
451	1 251 167,66	2 192 381,35
452	1 251 174,00	2 192 391,87
453	1 251 180,35	2 192 402,40
454	1 251 186,69	2 192 412,92
455	1 251 193,04	2 192 423,45
456	1 251 199,38	2 192 433,97
457	1 251 205,73	2 192 444,50
458	1 251 212,07	2 192 455,02
459	1 251 218,42	2 192 465,55
460	1 251 224,76	2 192 476,07
461	1 251 231,11	2 192 486,60
462	1 251 237,45	2 192 497,12
463	1 251 243,80	2 192 507,65
464	1 251 250,14	2 192 518,17
465	1 251 256,49	2 192 528,70
466	1 251 262,83	2 192 539,22
467	1 251 269,18	2 192 549,75
468	1 251 275,52	2 192 560,27
469	1 251 281,87	2 192 570,80
470	1 251 288,21	2 192 581,32
471	1 251 294,56	2 192 591,85
472	1 251 300,90	2 192 602,37
473	1 251 307,25	2 192 612,90
474	1 251 313,59	2 192 623,42
475	1 251 319,94	2 192 633,95
476	1 251 326,28	2 192 644,47
477	1 251 332,63	2 192 655,00
478	1 251 338,97	2 192 665,52
479	1 251 345,32	2 192 676,05
480	1 251 351,66	2 192 686,57
481	1 251 358,01	2 192 697,10
482	1 251 364,35	2 192 707,62
483	1 251 370,70	2 192 718,15
484	1 251 377,04	2 192 728,67
485	1 251 383,39	2 192 739,20
486	1 251 389,73	2 192 749,72
487	1 251 396,08	2 192 760,25
488	1 251 402,42	2 192 770,77
489	1 251 408,77	2 192 781,30
490	1 251 415,11	2 192 791,82
491	1 251 421,46	2 192 802,35
492	1 251 427,80	2 192 812,87
493	1 251 434,15	2 192 823,40
494	1 251 440,49	2 192 833,92
495	1 251 446,84	2 192 844,45
496	1 251 453,18	2 192 854,97
497	1 251 459,53	2 192 865,50
498	1 251 465,87	2 192 876,02
499	1 251 472,22	2 192 886,55
500	1 251 478,56	2 192 897,07
501	1 251 484,91	2 192 907,60
502	1 251 491,25	2 192 918,12
503	1 251 497,60	2 192 928,65
504	1 251 503,94	2 192 939,17
505	1 251 510,29	2 192 949,70
506	1 251 516,63	2 192 960,22
507	1 251 522,98	2 192 970,75
508	1 251 529,32	2 192 981,27
509	1 251 535,67	2 192 991,80
510	1 251 542,01	2 193 002,32
511	1 251 548,36	2 193 012,85
512	1 251 554,70	2 193 023,37
513	1 251 561,05	2 193 033,90
514	1 251 567,39	2 193 044,42
515	1 251 573,74	2 193 054,95
516	1 251 580,08	2 193 065,47
517	1 251 586,43	2 193 076,00
518	1 251 592,77	2 193 086,52
519	1 251 599,12	2 193 097,05
520	1 251 605,46	2 193 107,57
521	1 251 611,81	2 193 118,10
522	1 251 618,15	2 193 128,62
523	1 251 624,50	2 193 139,15
524	1 251 630,84	2 193 149,67
525	1 251 637,19	2 193 160,20
526	1 251 643,53	2 193 170,72
527	1 251 649,88	2 193 181,25
528	1 251 656,22	2 193 191,77
529	1 251 662,57	2 193 202,30
530	1 251 668,91	2 193 212,82
531	1 251 675,26	2 193 223,35
532	1 251 681,60	2 193 233,87
533	1 251 687,95	2 193 244,40
534	1 251 694,29	2 193 254,92
535	1 251 700,64	2 193 265,45
536	1 251 706,98	2 193 275,97
537	1 251 713,33	2 193 286,50
538	1 251 719,67	2 193 297,02
539	1 251 726,02	2 193 307,55
540	1 251 732,36	2 193 318,07
541	1 251 738,71	2 193 328,60
542	1 251 745,05	2 193 339,12
543	1 251 751,40	2 193 349,65
544	1 251 757,74	2 193 360,17
545	1 251 764,09	2 193 370,70
546	1 251 770,43	2 193 381,22
547	1 251 776,78	2 193 391,75
548	1 251 783,12	2 193 402,27
549	1 251 789,47	2 193 412,80
550	1 251 795,81	2 193 423,32
551	1 251 802,16	2 193 433,85
552	1 251 808,50	2 193 444,37
553	1 251 814,85	2 193 454,90
554	1 251 821,19	2 193 465,42
555	1 251 827,54	2 193 475,95
556	1 251 833,88	2 193 486,47
557	1 251 840,23	2 193 497,00
558	1 251 846,57	2 193 507,52
559	1 251 852,92	2 193 518,05
560	1 251 859,26	2 193 528,57
561	1 251 865,61	2 193 539,10
562	1 251 871,95	2 193 549,62
563	1 251 878,30	2 193 560,15
564	1 251 884,64	2 193 570,67
565	1 251 890,99	2 193 581,20
566	1 251 897,33	2 193 591,72
567	1 251 903,68	2 193 602,25
568	1 251 910,02	2 193 612,77
569	1 251 916,37	2 193 623,30
570	1 251 922,71	2 193 633,82
571	1 251 929,06	2 193 644,35
572	1 251 935,40	2 193 654,87
573	1 251 941,75	2 193 665,40
574	1 251 948,09	2 193 675,92
575	1 251 954,44	2 193 686,45
576	1 251 960,78	2 193 696,97
577	1 251 967,13	2 193 707,50
578	1 251 973,47	2 193 718,02
579	1 251 979,82	2 193 728,55
580	1 251 986,16	2 193 739,07
581	1 251 992,51	2 193 749,60
582	1 251 998,85	2 193 760,12
583	1 252 005

შპს „ოპტიმუსი“

ქ. თბილისი, დადიანის ქ.N32-ში (მიწის ნაკვეთის ს/კ 01.12.12.011.152 მდებარე შენობების N01/1, 02/1, 03/3, 04/2, 05/1, 06/3, 07/1 და 08/1), (მიწის ნაკვეთის ს/კ 01.12.12.011.154 მდებარე შენობების N01/1, 02/1, 03/1, 04/1, 05/1, 06/1, 07/1, 08/1 და 09/1), (მიწის ნაკვეთის ს/კ 01.12.12.011.155 მდებარე შენობების N01/1, 02/1, 03/1, 04/1, 05/1, 06/1) და (მიწის ნაკვეთის ს/კ 01.12.12.011.156 მდებარე შენობების N01/1, 02/1, 03/3, 04/1)

სადემონტაჟო სამუშაოები

მშენებლობის ორგანიზაციის პროექტი

ქ.თბილისი 2025 წ.

მშენებლობის ორგანიზაციის პროექტი

შემადგენლობა:

ა) განმარტებითი ბარათი;

1. შესავალი;

2. სადემონტაჟო მოედნისა და სადემონტაჟო ობიექტის დახასიათება;

3. სამშენებლო მოედნის ორგანიზება და მოსამზადებელი სამუშაოების აღწერა;

4.დემონტაჟის საინჟინრო მომზადება და მითითებები სადემონტაჟო სამუშაოთა წარმართვაზე;

5. სადემონტაჟო სამუშაოთა ხანგრძლივობა;

6. სადემონტაჟო სამუშაოთა რიგითობა და ეტაპები;

7.უსაფრთხოების ტექნიკა;

8. ბუნების დაცვა და ეკოლოგია;

9.რეკომენდირებული მანქანა-მექანიზმების, სპეც.ავტო-ტრანსპორტისა და ხელსაწყოების უწყისი;

ბ) სადემონტაჟო სამუშაოთა წარმოების კალენდარული გეგმა. „მოპ-1“

გ) სამშენებლო მოედანზე სამშენებლო მანქანა-მექანიზმებისა და სპეც.ავტო-ტრანსპორტის გადადგილების გრაფიკული ნაწილი;

ა) განმარტებითი ბარათი

1.შესავალი

ქ. თბილისი, დადიანის ქ.N32-ში (მიწის ნაკვეთის ს/კ 01.12.12.011.152 მდებარე შენობების N01/1, 02/1, 03/3, 04/2, 05/1, 06/3, 07/1 და 08/1), (მიწის ნაკვეთის ს/კ 01.12.12.011.154 მდებარე შენობების N01/1, 02/1, 03/1, 04/1, 05/1, 06/1, 07/1, 08/1 და 09/1), (მიწის ნაკვეთის ს/კ 01.12.12.011.155 მდებარე შენობების N01/1, 02/1, 03/1, 04/1, 05/1, 06/1) და (მიწის ნაკვეთის ს/კ 01.12.12.011.156 მდებარე შენობების N01/1, 02/1, 03/3, 04/1) სადემონტაჟო სამუშაოების პროექტი დამუშავებულია შპს „ოპტიმუსი“-ს სპეციალისტების მიერ“-ს მიერ.

მშენებლობის ორგანიზაციის პროექტის დამუშავებას საფუძვლად დაედო დამკვეთის დავალება პროექტირებაზე, მისი კუთვნილ მიწის ნაკვეთზე მდებარე შენობა-ნაგებობების სადემონტაჟო სამუშაოების ჩატარებასთან დაკავშირებით. გამოყენებულ იქნა პროექტით მიღებული არქიტექტურული და კონსტრუქციული გადაწყვეტები, მშენებლობის რაიონის სიტუაციური გეგმა, ნაკვეთის საინჟნრო-გეოლოგიური კვლევა, ნაკვეთის გეოდეზიური მონაცემები.

წინამდებარე „სამუშაოთა ორგანიზაციის პროექტი“ დამუშავებულია შემდეგი მოქმედი სამშენებლო ნორმებისა და წესების და ტექნიკურ-ნორმატიული დოკუმენტების საფუძველზე:

1. სნდაწ 3.01.01-85* - „სამშენებლო წარმოების ორგანიზაცია“

2. სნდაწ 1.04.03-85 – „მშენებლობის ხანგრძლივობის ნორმები“

3. სნდაწ III-4-80- „უსაფრთხოების ტექნიკა მშენებლობაში” -კრებული სამახსოვრო ქართულ ენაზე-მოქმედი სნ და წ ამონაკრები საქართველოს ურბანიზაციისა და მშენებლობის სამინისტროს გამოცემა. თბილისი 1987 წ.

4. შ.ბაქანიძე, მ.ლორთქიფანიძე, - „ტექნიკური ზედამხედველობა მშენებლობაზე“ ქ.თბილისი 2006წ.

5. სნდაწ 3.01.01-85* „სამშენებლო საქმიანობის წარმოება“

6. სნდაწ 3.01.01-85* „ტექნიკური უსაფრთხოება მშენებლობაშში“

7. N361 27.05. 2014 წ. „მშენებლობის უსაფრთხოების შესახებ ტექნიკური ზედამხედველობის შესახებ ტექნიიკური რეგლამენტი“

8.N477 27.10. 2017 წ. „სიმაღლეზე მუშაობის უსაფრთხოების შესახებ ტექნიკური რეგლამენტი;

9.საქართველოს მთავრობის დადგენილება N255 2019 წლის 31 მაისი ქ. თბილისი მშენებლობის ნებართვის გაცემისა და შენობა-ნაგებობის ექსპლუატაციაში მიღების წესისა და პირობების შესახებ;

10. სნდაწ 3.03.01-87 –„მზიდი და შემომფარგლავი კონსტრუქციები“

ასევე სხვა მეთოდურ-ნორმატიული დამხმარე დოკუმენტაციის საფუძველზე

სნდაწ 3.01.01-85*-ის „სამშენებლო წარმოების ორგანიზაცია“ მოთხოვნის თანახმად, სადემონტაჟო სამუშაოების დაწყებამდე, აუცილებლად უნდა დამუშავდეს სამუშაოთა წარმოების პროექტი. აკრძალულია დემონტაჟის დაწყება დამტკიცებული სამუშაოთა

წარმოების პროექტის გარეშე. სადემონტაჟო სამუშაოების წარმოებაზე დამკვეთმა აუცილებლად უნდა განახორციელოს ტექნიკური ზედამხედველობა.

2. სადემონტაჟო მოედნისა და სადემონტჟო ობიექტის დახასიათება

სადემონტაჟო ტერიტორია განთავსებულია ქ. თბილისი, დადიანის ქ.N32-ში (მიწის ნაკვეთის ს/კ 01.12.12.011.152 01.12.12.011.154, 01.12.12.011.155, 01.12.12.011.156) და მოიცავს ოთხი ერთეული საკადასტრო ნაკვეთის საზღვრებში მოქცეულ განცალკევებით და ჯგუფურად მდგომ ნაგებობებს.

შენობები აშენებულია გასული საუკუნის 50-იან 70-იან წლებში, ისინი წარმოადგენენ ერთი, ორი, სამი, ოთხი და სამსართულიან, სხვადასხვა - საოფისე, სასაწყობე, სამრეწველო, სახელოსნო, მომსახურეობის და სხვ. დანიშნულების მქონე, დამოუკიდებელ საძირკვლებზე განთავსებულ ობიექტებს. რომლებიც კონსტრუქციულად, როგორც კარკასული, ასევე მზიდკედლებიანი ტიპის ნაგებობებია. რომელთა მზიდ კედლების შემავსებლად გამოყენებულია აგური, წვრილი სამშენებლო ბლოკი წყობა ბეტონის დუღაბზე. რკ/ბეტონის კონსტრუქციების ჩანართებით. შენობების გადახურვები განხორციელებულია ხის, ლითონისა და ბეტონის კონსტრუქციებით. წინამდებარე პროექტით გაწერილი სამუშაოები ითვალისწინებს, მათ სრულ დაშლას და ტერიტორიის მოსუფთავებას.

ობიექტზე საინჟინრო კომუნიკაციების, ასევე სხვა რაიმე ქსელის არსებობის შემთხვევაში, დემონტაჟის დაწყებამდე აუცილებელია მათი ჩაჭრა საექსპლუატაციო ორგანიზაციების მეთვალყუროების ქვეშ, დადგენილი ნორმატიული და კანონმდებლობითი პირობების გათვალისწინებით, უსაფრთხოების წესების მაქსიმალური დაცვით.

სამუშაოთა მწარმოებელმა განუხრელად უნდა იხელმძღვანელოს დამტკიცებული საპროექტო დოკუმენტაციით, სადემონტაჟო ან სხვასაპროექტო გადაწყვეტილებებში ცვლილებების შეტანა ავტორებთან შეთანხმების გარეშე დაუშვებელია, რაც უნდა მოხდეს დადგენილი წესით შესაბამისი ხელმოწერებით ავტორებისა და დამკვეთის მიერ.

3. სამშენებლო მოედნის ორგანიზება და მოსამზადებელი სამუშაოების აღწერა;

სამშენებლო მოედანი მდებარეობს კერძო საკუთრებაში არსებულ შემოღობილ დაცულ ტერიტორიაზე, ტერიტორიის რელიეფი ბრტყელია, რის გამოც სადემონტაჟო სამუშაოებისთვის ლოკაციების მომზადება, რაიმე განსაკუთრებული პირობებით არ ხასიათდება.

<u>საპროექტო მიწის ნაკვეთსა და მის მომიჯნავე ნაკვეთებზე იგეგმება ყველა არსებული შენობის დემონტაჟი, ერთიანი გრგ-ს ფარგლებში.</u>

პირველ რიგში ტერიტორიაზე, მონტაჟდება სამუშაოთა მწარმოებლის და მუშა-პერსონალის გასახდელისთვის დროებითი ჯიხური.

გაერთიანებული მიწის ნაკვეთების პერიმერტრზე უნდა მოეწყოს ერთიანი სამშენებლო ღობეს არ საჭიროებს. ნაკვეთებს შირის ის საჭიორ არ არის, ეს ხელისშემშლელიც შეიძლება იყოს, მომიჯნავე ნაკვეთებზე დაგეგმილი სადემონტაჟო სამუშაოების წარმოებისას. სადემონტაჟო სამუშაოების დროს შეზღუდვის სახით სამუშაო მოედნიდან 5,0-10,00 მეტრის რადიუსში უნდა მოეწყოს შეზღუდვა სასიგნალო ლენტების საშუალებით, გაიკრას გამაფრთხილებელი და ამკრძალავი ბანერები. ხშირ შემთხვევაში, ნაკვეთებს შორის ღობის

მოწყობას ართულებს ის გარემოებაც, რომ შენობები ნაწილობრივ გადასულია სხვა და სხვა მომიჯნავე ნაკვეთების ტერიტორიაზე, ამიტომ დროებით სამშენებლო ღობედ გამოყენებული უნდა იქნას საერთო ტერიტორიაზე არსებული რკ/ბეტონის ღობეები, ხოლო იქ სადაც არსებული ღობებები მორღვეულია ან/და აღარ არსებობს უნდა მოეწყოს ახალი დროებითი ღობე.

სამუშაო მოედანზე უცხო პირთა და იმ მუშა-პერონალის დაშვება, რომელიც არ არიან ჩართული სადემონტაჟო სამუშაოებში აკრძალულია.

4. სამუშაოების საინჟინრო მომზადება და მითითებები მათ წარმართვაზე

მიიღებს თუ არა დამკვეთისაგან დამტკიცებულ საპროექტო დოკუმენტაციას, სამშენებლო ორგანიზაცია საჭიროების შემთხვევაში ამუშავებს სამუშაოთა წარმოების პროექტს, რომლის შედგენაც უნდა მოხდეს სამუშაოთა ორგანიზაციის პროექტში მიღებული გადაწყვეტილების შესაბამისად. დემონტაჟი უნდა განხორციელდეს საავტორო და ტექნიკური ზედამხვედველობის ქვეშ;

დემონტაჟის ციკლი უნდა დაიწყოს უშუალოდ მოსამზადებელი სამუშაოების ჩატარების შემდგომ, კერძოდ: კაპიტალურ შენობებს ცალკე ჩამოეფარება ფარდა სპეციალურად მოწყობილ ხარაჩოზე, რათა არ მოხდეს მტვრის გაბნევა მიმდებარე ზონებში. ამასთან გაწმენდითი და სარეკონსტრუეციო სამუშაოების პარალელურად ყველა სამუშაო უნდა დაინამოს მტვრის თავიდან აცილების მიზნით, უნდა განხორციელდეს შენობის დაცლა, დაგვა-გასუფთავება და ნარჩენების გადაყრა;

არსებობის შემთხვევაში, უნდა ჩაიხსნას მომიჯნავედ მდებარე შენობებთან არსებული ყველა სახის კავშირები, მათ შორის სახურავების ნაწილებში, სეისმურ ნაკერებში და სხვ. რომელიც განხორციელებულია თუნუქის ფურცლებით, ლითონის, ბეტონის, აგურის/ბლოკის წყობის, ან ხის კონსტრუქციებითა და სხვა ელემენტებით.

მიწის ნაკვეთი ს/კ 01.12.12.011.152 მდებარე შენობები N01/1, 02/1, 03/3, 04/2, 05/1, 06/3, 07/1 და 08/1,

შენობები N01/1 და 02/1 - წარმოადგენენ ერთსართულიან, კონსტრუქციულად კარკასული ტიპის სამრეწველო ნაგებობებს, რომლის მზიდი კარკასის შემადგენელი ელემენტებია რკ/ბეტონის ანაკრები, ქარხნული წარმოების კონსტრუქციებით შედგენილი წერტილოვანი საძირკვლები, სვეტები, რიგელები და რკ/ბეტონის ანაკრები წამწეებზე მოწყობილი გადახურვის წიბოვანი ფილები. სადემონტაჟო სამუშაოები ითვალისწინებს შენობების სრულ დემონტაჟს და ტერიტორიის მოსუფთავებას.

დემონტაჟი უნდა დაიწყოს ეტაპობრივ რეჟიმში. ბეტონის ფილების სახურავის დემონტაჟი უნდა ჩატარდეს შენობის გარე სივრცეებიდან, კედლების ანაკრები კონსტრუქციები უნდა ჩაიჭრას მუშახელის მეშვეობით, <u>საჭიროების შემთხვევაში</u> ავტო-ამწისა და ავტო-კალათის ერთდროული მუშაობით, კალათი უნდა იყოს ლითონკონსტრუქციებით შედგენილი კონსტრუქცია, მოაჯირებით, ერთი მხრიდან მოაჯირის გარეშე, რათა მუშა-ხელი თავისუფლად გადაადგილდეს მასში ტვირთის ჩაჭრისა ან/და ჩახსნის დროს. ამასთან მუშაობა დაუშვებელია სიმაღლიდან ვარდნის საწინააღმდეგო ღვედების გარეშე, რომელიც ჩაბმული უნდა იყოს ავტოკალათის დამჭერ ლითონის ტროსებს, ან ჯაჭვებს. ვინაიდან დემონტაჟის სამუშაოები უნდა ჩატარდეს ავტო-ამწისა და ავტო-კალათის ერთობლივი

მუშაობით, ხოლო შენობის სიმაღლის გამო ავტოტრანსპორტის ოპერატორებისთვის მხედველობის არელი შეზღუდულია, სადემონტაჟო სამუშაოებში ჩართული პირები და ოპერატორები აღჭურვილ უნდა იყვნენ რადიოგადამცემებით. ოპერირებისას გადაცემული ინფორმაცია უნდა იყოს მოკლე, მკაფიო და გასაგები.

შესაძლებელია სხვა, ალტერნატიული მეთოდით დაშლაც, კერძოდ პნევმატური ტიპის სპეც.ტექნიკის გამოყენებით, ე.წ. „ბეტონის მაკრატელისა“ და „კოდალის“ მეშვეობით“

დემონტირებული მასალა უნდა დასაწყობდეს სპეციალურად მოწყობილ ლოკაციაზე.

სადემონტაჟო შენობა მომიჯნავე ნაკვეთებზე გამიჯნულია სეისმურ ნაკერებზე ან/და ნაკვეთურებზე, საკადასტრო საზღვრით, გამომდინარე აქედან მისი დემონტაჟი მიზანშეწონილია ჩატარდეს ერთიანად.

შენობა N03/3 - სამსართულიანი კარკასული ტიპის ნაგებობაა. მისი მზიდი კარკასი რკ/ბეტონის ანაკრები კონსტრუქციებისგან შედგება. დღეის მდგომარეობით დარჩენილია მხოლოდ კარკასი. მისი დემონტაჟი უნდა დაიწყოს ეტაპობრივ რეჟიმში. ბეტონის ფილების სახურავის დემონტაჟი უნდა ჩატარდეს შენობის გარე სივრცეებიდან, კედლების ანაკრები კონსტრუქციები უნდა ჩაიჭრას მუშახელის მეშვეობით, <u>საჭიროების შემთხვევაში</u> ავტო-ამწისა და ავტო-კალათის ერთდროული მუშაობით, კალათი უნდა იყოს ლითონკონსტრუქციებით შედგენილი კონსტრუქცია, მოაჯირებით, ერთი მხრიდან მოაჯირის გარეშე, რათა მუშა-ხელი თავისუფლად გადაადგილდეს მასში ტვირთის ჩაჭრისა ან/და ჩახსნის დროს. ამასთან მუშაობა დაუშვებელია სიმაღლიდან ვარდნის საწინააღმდეგო ღვედების გარეშე, რომელიც ჩაბმული უნდა იყოს ავტოკალათის დამჭერ ლითონის ტროსებს, ან ჯაჭვებს. ვინაიდან დემონტაჟის სამუშაოები უნდა ჩატარდეს ავტო-ამწისა და ავტო-კალათის ერთობლივი მუშაობით, ხოლო შენობის სიმაღლის გამო ავტოტრანსპორტის ოპერატორებისთვის მხედველობის არელი შეზღუდულია, სადემონტაჟო სამუშაოებში ჩართული პირები და ოპერატორები აღჭურვილ უნდა იყვნენ რადიოგადამცემებით. ოპერირებისას გადაცემული ინფორმაცია უნდა იყოს მოკლე, მკაფიო და გასაგები.

შენობა 06/3 - წარმაოდგენს შენობა 01/1 -სგან სეისმური ნაკერით გამოყოფილ სამსართულიან კოშკს, ის შედგენილია როგორც აგურის წყობით, ასევე ანაკრები კონსტრუქციებით. მისი დემონტაჟი უნდა ჩატარდეს შენობა 01/1-თან ერთიანად ავტო-ამწისა და ავტო-კალათის ერთობლივი მუშაობით. სართულშუა გადახურვის კოჭების, საკედლე პანელების და ღრუტანიანი ფილებისა ვარდნა-ჩამოშლის თავიდან აცილების მიზნით სადემონტაჟო კონსტრუქციებს უნდა ჩაებას სპეც.ტვირთამწეობის ფოლადის ბაგირები, რითაც მოხდება კონსტრუქციის დაჭერა ავტო-ამწის საშუალებით, რის შემდეგ დაჭერილ კონსტრუქციებს უნდა ჩაეჭრას კედლებთან არსებული კავშირები ავტო-კალათში მყოფი მუშა-ხელის საშუალებით, რის შემდეგაც მოხდება ავტო-ამწის საშუალებით მოჭრილი/ჩაჭრილი ხის ელემენტების სართულის იატაკებზე დასაწყობება, დაუყოვნებლივ მათი შიდა ეზოს ტერიტორიაზე ჩამოზიდვა მუშა-ხელის დახმარებით, კიბის უჯრედების გავლით, ავტო-თვითმცლელებზე დატვირთვა და გატანა ობიექტიდან ან. დასაწყობება სპეციალურად გამოყოფილ ლოკაციებზე.

კიბის უჯრედებში კიბის მარშები ანაკრები საფეხურებითაა მოწყობილი, რომლებიც განთავსებულნი არიან ლითონის ორტესებრ კოჭებზე(კასაურებზე). მათი დემონტაჟი უნდა მოხდეს თითოეული საფეხურის მოხსნით და დაუყოვნებლივ ჩატანით (სართულებზე

დასაწყობება დაუშვებელია!!!) ამისთვის შესაძლებელია გამოყენებული იქნეს ავტო-ამწე კაუჭზე სპეციალური ჩასაბმელი ურნით (ე.წ „ბაიოკით“)

სხვა მცირე გაბარიტებიანი დამხმარე შენობების დემონტაჟი უნდა დაიწყოს ასევე ეტაპობრივ რეჟიმში. სადემონტაჟო შენობების დემონტაჟამდე უნდა ჩაიხსნას მომიჯნავედ მდებარე შენობებთან არსებული ყველა სახის კავშირები, რომელიც განხორციელებულია თუნუქის ფურცლებით, ლითონის, ბეტონის ან ხის კონსტრუქციებითა და სხვა ელემენტებით.

აღნიშნული სამუშაოები უნდა ჩატარდეს ავტო-კალათისა და ავტო-ამწის მეშვეობით. შედარებით მცირე გაბარიტული ზომების მქონე შენობები უნდა დაიშალოს თანმიმდევრობით, დაუშვებელია ყველა შენობის დემონტაჟის დაწყება ერთიანი ფრონტით, რამაც შესაძლოა გამოიწვიოს უკონტროლო პროცესების წაარმოქმნა და გაუთვალსწინებელი შედეგები!!!

სადემონტაჟო სამუშაოებს დროს უნდა დაწესდეს ყოველდღიური მონიტორინგი შესამამისი გამოცდილების მქონე სუბიექტის მიერ. მონიტორინგმა უნდა მოიცვას - ვიზუალური და გეოდეზიური კონტროლი (საჭიროების შემთხვევაში);

მიწის ნაკვეთი ს/კ 01.12.12.011.154 მდებარე შენობები N01/1, 02/1, 03/1, 04/1, 05/1, 06/1, 07/1, 08/1 და 09/1

შენობა N01/1 - დღეის მდგომარეობით ის ტექნიკური მოუვლელობისგან დაშლილია. მისგან შემორჩენილია კედლების, გადახურვებისა და საძირკვლების ნაშთები; მისი დემონტაჟი და ტერიტორიის მოსუფთავება შეიძლება მივაკუთვნოთ, როგორც მარტივი ტიპის კატეგორიის სამუსაოები.

შენობა N02/1 - წარმოადგენენ ერთსართულიან, კონსტრუქციულად კარკასული ტიპის სამრეწველო ნაგებობებს, რომლის მზიდი კარკასის შემადგენელი ელემენტებია რკ/ბეტონის ანაკრები, ქარხნული წარმოების კონსტრუქციებით შედგენილი წერტილოვანი საძირკვლები, სვეტები, რიგელები და რკ/ბეტონის ანაკრები წამწეებზე მოწყობილი გადახურვის წიბოვანი ფილები. ის გაყოფილია მომიჯნავე ნაკვეთზე მდებარე ასევე სადემონტაჟო შენობისგან N05/1, არასწორი გამიჯვნის საფუძველზე, ვინაიდან სადემონტაჟო სამუშაოები ითვალისწინებს ორივე შენობის სრულ დემონტაჟს და ტერიტორიის მოსუფთავებას, მიზანშეწონილია ორივე მათი დემონყტაჟი დაიწყოს ორივე ნაკვეთეზ ნებართვის გაცემის შემდგომ.

დემონტაჟი უნდა დაიწყოს ეტაპობრივ რეჟიმში. ბეტონის ფილების სახურავის დემონტაჟი უნდა ჩატარდეს შენობის გარე სივრცეებიდან, კედლების ანაკრები კონსტრუქციები უნდა ჩაიჭრას მუშახელის მეშვეობით, საჭიროების შემთხვევაში ავტო-ამწისა და ავტო-კალათის ერთდროული მუშაობით, კალათი უნდა იყოს ლითონკონსტრუქციებით შედგენილი კონსტრუქცია, მოაჯირებით, ერთი მხრიდან მოაჯირის გარეშე, რათა მუშა-ხელი თავისუფლად გადაადგილდეს მასში ტვირთის ჩაჭრისა ან/და ჩახსნის დროს. ამასთან მუშაობა დაუშვებელია სიმაღლიდან ვარდნის საწინააღმდეგო ღვედების გარეშე, რომელიც ჩაბმული უნდა იყოს ავტოკალათის დამჭერ ლითონის ტროსებს, ან ჯაჭვებს. ვინაიდან დემონტაჟის სამუშაოები უნდა ჩატარდეს ავტო-ამწისა და ავტო-კალათის ერთობლივი მუშაობით, ხოლო შენობის სიმაღლის გამო ავტოტრანსპორტის ოპერატორებისთვის მხედველობის არელი შეზღუდულია, სადემონტაჟო სამუშაოებში ჩართული პირები და

ოპერატორები აღჭურვილ უნდა იყვნენ რადიოგადამცემებით. ოპერირებისას გადაცემული ინფორმაცია უნდა იყოს მოკლე, მკაფიო და გასაგები.

შესაძლებელია შენობების სხვა, ალტერნატიული მეთოდით დაშლაც, კერძოდ პნევმატური ტიპის სპეც.ტექნიკის გამოყენებით, ე.წ. „ბეტონის მაკრატელისა“ და „კოდალის“ მეშვეობით“

დემონტირებული მასალა უნდა დასაწყობდეს სპეციალურად მოწყობილ ლოკაციაზე.

შენობა N03/1 - ერთსართულიანი მზიდკედლებიანი ტიპის ნაგებობაა. მისი დემონტაჟი უნდა დაიწყოს სახირავის კონსტრუქციიდან , ზემოდან ქვემო მიმართულებით. აღნიშნული სამუშაოები უნდა ჩატარდეს ავტო-კალათისა და ავტო-ამწის ერთობლივი, თანშეწყობილი მუშაობით.

სხვა დარჩენილი შნობები მცირე გაბარიტებიანი, დამხმარე ტიპისაა. მათი დემონტაჟი უნდა დაიწყოს ასევე ეტაპობრივ რეჟიმში. სადემონტაჟო შენობების დემონტაჟამდე უნდა ჩაიხსნას მომიჯნავედ მდებარე შენობებთან არსებული ყველა სახის კავშირები, რომელიც განხორციელებულია თუნუქის ფურცლებით, ლითონის, ბეტონის ან ხის კონსტრუქციებითა და სხვა ელემენტებით.

<u>აღნიშნული სამუშაოები უნდა ჩატარდეს ავტო-კალათისა და ავტო-ამწის მეშვეობით. შედარებით მცირე გაბარიტული ზომების მქონე შენობები უნდა დაიშალოს თანმიმდევრობით, მუშახელის მეშვეობით, ხელით. დაუშვებელია ყველა შენობის დემონტაჟის დაწყება ერთიანი ფრონტით, რამაც შესაძლოა გამოიწვიოს უკონტროლო პროცესების წაარმოქმნა და გაუთვალისწინებელი შედეგები!!!</u>

<u>სადემონტაჟო სამუშაოებს დროს უნდა დაწესდეს ყოველდღიური მონიტორინგი შესამამისი გამოცდილების მქონე სუბიექტის მიერ. მონიტორინგმა უნდა მოიცვას - ვიზუალური და გეოდეზიური კონტროლი (საჭიროების შემთხვევაში);</u>

მიწის ნაკვეთი ს/კ 01.12.12.011.155 მდებარე შენობები N01/1, 02/1, 03/1, 04/1, 05/1, 06/1

შენობები აშენებულია გასული საუკუნის 50-იან 70-იან წლებში, ისინი წარმოადგენენ ერთსართულიან, სხვადასხვა - სამრეწველო, სახელოსნო, და დამხმარე დანიშნულების მქონე, დამოუკიდებელ საძირკვლებზე განთავსებულ ობიექტებს. რომლებიც კონსტრუქციულად, კომპლესური და მზიდკედლებიანი ტიპის ნაგებობებია. რომელთა მზიდ კედლების შემავსებლად გამოყენებულია რკ/ბეტონის ანაკრები კონსტრუქციები და აგურის წყობა ბეტონის დუღაბზე. შენობების გადახურვები განხორციელებულია რკ/ბეტონის კონსტრუქციებით. ნაკვეთზე არსებული შენობებიდან შემორჩენილია შნობა N01/1 სრულყოფილად და 04/1 -ის ნანგრევების სახით, დანარვენი შენობები შემორცენილია ფრაგმენტულად, საზირკვლების და კედლების ნარჩენების სახით. წინამდებარე პროექტით გაწერილი სამუშაოები ითვალისწინებს, მათ სრულ დაშლას საზირკვლების ჩათვლით და ტერიტორიის მოსუფთავებას.

ობიექტზე საინჟინრო კომუნიკაციების, ასევე სხვა რაიმე ქსელის არსებობის შემთხვევაში, დემონტაჟის დაწყებამდე აუცილებელია მათი ჩაჭრა საექსპლუატაციო ორგანიზაციების მეთვალყუროების ქვეშ, დადგენილი ნორმატიული და კანონმდებლობითი პირობების გათვალისწინებით, უსაფრთხოების წესების მაქსიმალური დაცვით.

სამუშაოთა მწარმოებელმა განუხრელად უნდა იხელმძღვანელოს დამტკიცებული საპროექტო დოკუმენტაციით, სადემონტაჟო ან სხვა საპროექტო გადაწყვეტილებებში ცვლილებების შეტანა ავტორებთან შეთანხმების გარეშე დაუშვებელია, ცვლილება უნდა მოხდეს დადგენილი წესით, შესაბამისი ხელმოწერებით ავტორებისა და დამკვეთის მიერ. დემონტირებული მასალა უნდა დასაწყობდეს სპეციალურად მოწყობილ ლოკაციაზე.

<u>დროს უნდა დაწესდეს ყოველდღიური მონიტორინგი შესამამისი გამოცდილების მქონე სუბიექტის მიერ. მონიტორინგმა უნდა მოიცვას - ვიზუალური და გეოდეზიური კონტროლი (საჭიროების შემთხვევაში);</u>

მიწის ნაკვეთი ს/კ 01.12.12.011.156 მდებარე შენობები N01/1, 02/1, 03/3, 04/1

დემონტაჟის ციკლი უნდა დაიწყოს უშუალოდ მოსამზადებელი სამუშაოების ჩატარების შემდგომ, კერძოდ: კაპიტალურ შენობას N01/1 და 02/1 ცალკე ჩამოეფარება ფარდა სპეციალურად მოწყობილ ხარაჩოზე, რათა არ მოხდეს მტვრის გაბნევა მიმდებარე ზონებში. ამასთან გაწმენდითი და სარეკონსტრუეციო სამუშაოების პარალელურად ყველა სამუშაო უნდა დაინამოს მტვრის თავიდან აცილების მიზნით, უნდა განხორციელდეს შენობის დაცლა, დაგვა-გასუფთავება და ნარჩენების გადაყრა;

არსებობის შემთხვევაში, უნდა ჩაიხსნას მომიჯნავედ მდებარე შენობებთან არსებული ყველა სახის კავშირები, მათ შორის სახურავების ნაწილებში, სეისმურ ნაკერებში და სხვ. რომელიც განხორციელებულია თუნუქის ფურცლებით, ლითონის, ბეტონის, აგურის/ბლოკის წყობის, ან ხის კონსტრუქციებითა და სხვა ელემენტებით.

შენობები N01/1 და 02/1 - წარმოადგენს ერთსართულიან, კონსტრუქციულად კომპლექსური ტიპის სამრეწველო ნაგებობებს, რომელიც მომიჯნავე ნაკვეთებზე მდებარე შენობებთან ერთად წარმოადგენდა ერთიან ობიექტს.

სადემონტაჟო შენობა, ასევე სადემონტაჟო მომიჯნავე შენობებისგან გამიჯნული არ არის სეისმურ ნაკერზე ან/და ნაკვეთურებზე. ის გამოყოფილია საკადასტრო საზღვრით, გამომდინარე აქედან მათი დემონტაჟი მიზანშეწონილია ჩატარდეს ერთიანად, მომიჯნავე ნაკვეთებზე დემონტაჟის ნებართვის აღების შემდგომ.

მისი დემონტაჟი უნდა დაიწყოს სახურავის მოხსნით. ბეტონის ფილების სახურავის დემონტაჟი უნდა ჩატარდეს შენობის გარე სივრცეებიდან, კედლების ანაკრები კონსტრუქციები უნდა ჩაიჭრას მუშახელის მეშვეობით, <u>საჭიროების შემთხვევაში</u> ავტო-ამწისა და ავტო-კალათის ერთდროული მუშაობით, კალათი უნდა იყოს ლითონკონსტრუქციებით შედგენილი კონსტრუქცია, მოაჯირებით, ერთი მხრიდან მოაჯირის გარეშე, რათა მუშა-ხელი თავისუფლად გადაადგილდეს მასში ტვირთის ჩაჭრისა ან/და ჩახსნის დროს. ამასთან მუშაობა დაუშვებელია სიმაღლიდან ვარდნის საწინააღმდეგო ღვედების გარეშე, რომელიც ჩაბმული უნდა იყოს ავტოკალათის დამჭერ ლითონის ტროსებს, ან ჯაჭვებს. ვინაიდან დემონტაჟის სამუშაოები უნდა ჩატარდეს ავტო-ამწისა და ავტო-კალათის ერთობლივი მუშაობით, ხოლო შენობის სიმაღლის გამო ავტოტრანსპორტის ოპერატორებისთვის მხედველობის არელი შეზღუდულია, სადემონტაჟო სამუშაოებში ჩართული პირები და ოპერატორები აღჭურვილ უნდა იყვნენ რადიოგადამცემებით. ოპერირებისას გადაცემული ინფორმაცია უნდა იყოს მოკლე, მკაფიო და გასაგები.

შესაძლებელია სხვა, ალტერნატიული მეთოდით დაშლაც, კერძოდ პნევმატური ტიპის სპეც.ტექნიკის გამოყენებით, ე.წ. „ბეტონის მაკრატელისა“ და „კოდალის“ მეშვეობით“

სხვა შენობები 03/1 დან 04/1 როგორც აღინიშნა თითქმის დაშლილ, გაძარცვულ მდგომარეობაშია. მათი დემონტაჟი სირთულეს არ წარმოადგენს.

დემონტირებული მასალა უნდა დასაწყობდეს სპეციალურად მოწყობილ ლოკაციაზე.

<u>დროს უნდა დაწესდეს ყოველდღიური მონიტორინგი შესამამისი გამოცდილების მქონე სუბიექტის მიერ. მონიტორინგმა უნდა მოიცვას - ვიზუალური და გეოდეზიური კონტროლი (საჭიროების შემთხვევაში);</u>

5. სადემონტაჟო სამუშაოთა ხანგრძლივობა

სამუშაოების ხანგრძლივობისა და სადემონტაჟო სამუშაოების წარმართვის თავლსაზრისით ობიექტები - მოცულობითი და კონსტრუქციული გადაწყვეტითი სირთულის მიხედვით მარტივი კატეგორიისაა.

დემონტაჟის ხანგრძლივობის ვადებისა და მისი განხორციელების ცალკეული პერიოდების დასადგენად ხელმძღვანელობენ სნ. და წ. 1.04.03-85 – „მშენებლობის ხანგრძლივობის ნორმები“; ასევე დამხმარე „სარეკონსტრუქციო და სადემონტაჟო სამუშაოთა ხანგრძლივობის განსაზღვრა“; აღნიშნული ნორმების გათვალისწინებით ასევე რეალური სიტუაციის შესწავლის საფუძველზე დადგინდა დემონტაჟის ხანგრძლივობა 6 თვის (24 კვირა) პერიოდით. მისი დაცვა შესაძლებელია უწყვეტი ფინანსირების პირობებში, რასაც ხელი უნდა შეუწყოს რბილმა და ზომიერმა კლიმატურმა პირობებმა.

კალენდარულ გეგმაზე ობიექტის დემონტაჟის შემოთავაზებული თანმიმდევრობა რეკომენდირებული ხასიათისაა, მისი კორექტირება შესაძლებელია სამუშაოთა წარმართვის პროცესში დამკვეთის ინტერესების გათვალისწინებით და დემონტაჟის პროცესში აღმოჩენილი სხვადასხვა გარემოებებით. ბოლო კვირებში განხორციელდება დემონტირებული მასალის საბოლოო გატანა მოედნიდან და ტერიტორიის გასუფთავება მომზადება ჩაბარებისათვის.

6.სადემონტაჟო სამუშაოების რიგობრიობა და ეტაპები

კალენდარული გეგემით გათვალისწინებული ფინანსური უზრუნველყოფისა და შესაძლებლობების საფუძველზე უნდა მოხდეს სამუშაოთა თანმიმდევრობის განსაზღვრა. დემონტაჟის განხორციელების გეგმიური ხანგრძლივობა **T=12 თვეს (48 კვირა)**

სამშენებლო სამუშაოების პროცესის წარმოების რიგითობის მიხედვით სადემონტაჟო ობიექტზე განისაზღვრა შემდეგი სამშენებლო ეტაპები:

ვინაიდან გრუნტის ზედაპირის ცვლილებას სამუშაოები არ ითვალისწინებს, I რიგის მოსამზადებელი სამუშაოები წარმოდგენილია ორ ეტაპით:

ეტაპი N 1 - სამშენებლო მოედნის მოწესრიგება/შეზღუდვებისა და საინფორმაციო ბანერების მოწყობა ; (ვადა 4 თვე)

ეტაპი N 2 - არსებული საინჟინრო-კომუნიკაციების ჩაჭრა, შენობების ის შეფუთვა (ვადა 1 თვე)

პირველი რიგის ორივე ეტაპზე - 2 თვე - 4 კვირა

II რიგის სამუშაოებისთვის გამოიყო სამი ეტაპი, რომლებშიც გაერთიანდა ყველა ძირითადი სამუშაოები:

ეტაპი N 3 - შენობების სრული დემონტაჟი, (8 თვე)

ეტაპი N 4 - სამშენებლო ნარჩენების გატანა, (2 თვე);

ეტაპი N 5 - ტერიტორიის სრული დასუფთავება; (2 თვე)

სულ დადგინდა ხუთი ერთეული ეტაპი სამუშაოები უნდა წარიმართოს კალენდარული გეგმის მიხედვით. იხ. მოპ-1;

7.უსაფრთხოების ტექნიკა

1.უცხო პირთა, აგრეთვე სადემონტაჟო ოპერაციებში დაუსაქმებელი მუშა-მომსახურეთა ყოფნა სამშენებლო მოედანზე დაუშვებელია.

2.მუშა-მომსახურე პერსონალს უნდა ჩაუტარდეს ინსტრუქტაჟი მშენებლობაზე უსაფრთხოების ტექნიკის, სიმაღლეზე მუშაობის ტექნიკური რეგლამენტის მიხედვით სამუშაოების ჩატარების უზრუნველყოფის საკითხებზე, პერიოდულად უნდა ჩატარდეს გამოცდაც.

3.სამუშაოთა წარმოების უზრუნველყოფისათვის და ტექნოლოგიების უზრუნველსაყოფად ასევე აუცილებელია მშენებლობის აღჭურვა განმარტებით ბარათში მოცემული ცხრილის მიხედვით, მანქანა - მექანიზმებით, ინსტრუმენტებით და დანადგარებით

4.მომუშავეთა შორის უსაფრთხოების ღონისძიებები უნდა იყოს დაცული სამშენებლო _ სადემონტაჟო სამუშაოთა წარმოების ყველა ეტაპზე, თანახმად სნ და წ III _ 4 _ 80 (უსაფრთხოების ტექნიკა მშენებლობაში) და სხვა ნორმატიულ - საკანონმდებლო დოკუმენტების მითითებების შესაბამისობით. მათგან ყურადღება მახვილდება შემდეგზე:

5.სამუშაო ადგილები მუშაობის პირობებისა და ტექნოლოგიურობის გათვალისწინებით უზრუნველყოფილი უნდა იყოს კოლექტიური დაცვისა და სიგნალიზაციის საშუალებით.

6.ადვილად აალებადი სამღებრო, საიზოლაციო და სხვა მასალების აგრეთვე მომწამლავი ნივთიერებების (ასეთების არსებობის შემთხვევაში) დღიური რაოდენობა სამუშაოთა წარმოების ზონაში არ უნდა აღემატებოდეს იმავე დღიური რაოდენობის მოთხოვნილებების შესაბამისობას.

7.მასალებისა და ნაკეთობების დასაწყობება უნდა მოხდეს მათზე ტექნოლოგიურ პირობათა გათვალისწინებით; ამავე დროს ისინი უნდა დაეწყოს მოსწორებულ ადგილზე, რომ მათი მოცურება არ მოხდეს.

8.ელექტრო უსაფრთხოების წესები ჩამოყალიბებულია სახსტანდარტში 12.1.0.13-88. ელექტრო კარადა უნდა იყოს ჩაკეტილ მდგომარეობაში. ელექტრო კაბელები, ელექტრო სადენები და მოწყობილობები კი იზოლირებული. გაშიშვლებული სადენების გამოყენება აკრძალულია.

9.იკრძალება ვიბრატორის და სხვა ელექტრო მოწყობილობების ადგილიდან-ადგილზე გადატანა, მისი ელექტრო ქსელიდან გამორთვის გარეშე. სამუშაოთა შესრულების შემდეგ ხელსაწყოები სუფთავდება და მშრალად იწმინდება.

10.სამშენებლო მოწყობილობათა ჩართვა (საწეველები, მოსახვეწი დანადგარები, ელექტრო შესადუღებელი აპარატები და სხვა) საბინაო ელექტროქსელში აკრძალულია.

11.თელასის ტექნიკური ზედამხედველობის სამსახურთან შეთანხმებით, ნებადართული სატრანსფორმატორო ქვესადდგურებიდან უნდა მოხდეს სამწვერიანი ელექტროკაბელის შემოყვანა დახურულ კარადაში, მრიცხველის დაყენებით, საიდანაც ძალოვანი და განათებელი სადენები გაიმართება;

12.დაუშვებელია არაქარხნული ხელსაწყოების გამოყენება. ყველა დისკოიანი ელ.ხელსწყო აღჭურვილი უნდა იყოს გარსაცმით;

13. ავარიული სიტუაციისშემთხვევაში უნდა მოხდეს სამუშაოების შეჩერება და ყველა სადემონტაჟო კონსტრუქციის დროებითი გამაგრება. სადემონტაჟო ობიექტი უნდა იყოს განათებული ღამის საათებში.

14.ყველა სადემონტაჟო სამუშაო უნდა შესრულდეს სნდაწ - III-4-80* - ,,უსაფრთხოების ტექნიკა მშენებლობაში“-ის მოთხოვნების მკაცრი დაცვით, ასევე ხანძარსაწინააღმდეგო ღონისძიებების მოთხოვნების მკაცრი დაცვით.

15.სადემონტაჟო სამუშაოების დაწყებამდე შენობის შიგა ელ.ქსელი და წყლის ქსელი უნდა გამოირთოს გარე ქსელებიდან სადემონტაჟო სამუშაოების წარმოებისას წარმოშობილი სახიფათო ზონის საზღვრები სადემონტაჟო შენობის კონტურიდან შეადგენს 3.0მეტრს.

16.სადემონტაჟო სამუშაოების წარმოებისას აკრძალულია უცხო ადამიანთა ყოფნა დემონტაჟის სახიფათო ზონებში და სადემონტაჟო მოედანზე.

17.ყველა მუშა და ინჟინერ-ტექნიკური პერსონალი სამუშაოთა წარმოებისას აღჭურვილი უნდა იყოს ინდივიდუალური უსაფრთხოების კომპლექტით (უსაფრთხოების ქამრები,რეზინის ფეხსაცმელი; რეზინის ხელთათმანები,ჩაფხუტები და სხვა). აკრძალულია სადემონტაჟოსამუშაოებზე მუშათა დაშვება დამცავი ჩაფხუტის,უსაფრთხოების ქამრების, რესპირატორებისა და დამცავი სათვალეების გარეშე.

18.აკრძალულია მანქანა-მექანიზმების მუშაობა უშუალოდ მოქმედი ელ.გადამცემი ხაზების ქვეშ. მოქმედი ელ.გადამცემი ხაზების სიახლოვეს მანქანა-მექანიზმების მუშაობა დასაშვებია მხოლოდ დამშვები განწესის საფუძველზე.

19.სადემონტაჟო სამუშაოებზე დასაქმებულებს აუცილებლად უნდა ჩაუტარდეს სისტემური სწავლება უსაფრთხოების ტექნიკის საკითხებში. მხოლოდ ამ სწავლებების შემდეგ არის ნებადართული მათი დაშვება სადემონტაჟო სამუშაოებზე. ყოველი მომუშავე სამუშაოს წარმოებისას უნდა იმყოფებოდეს უშუალოდ თავის სამუშაო ადგილზე,მოერიდოს სახიფათო ზონებში ყოფნას და სიარულს,დაემორჩილოს ამკრძალავ, გამაფრთხილებელ და მიმთითებელ ნიშნებს.

19.სამუშაოები უნდა სწარმოებდეს უშუალოდ სამუშაოთა მწარმოებლის და ობიექტზე დანიშნული უსაფრთხოების ინჟინრის მეთვალყურეობით. ნაგვის გატანა უნდა განხორციელდეს ავტოთვითმცლელებით; ზედმეტი ნაგვის დატვირთვა უნდა იწარმოოს გვერდითა ან უკანა მხრიდან

8. ბუნების დაცვა და ეკოლოგია

სადემონტაჟო სამუშაოების დაწყება მოხდება ქ. თბილისის მუნიციპალიტეტის მერიის არქიტექტურის სამსახურის მიერ გაცემული ნებართვის შემდეგ.

1.სამონტაჟო სამუშაოები აუცილებელია განხორციელდეს ბუნების დაცვით და ჰაერის გაბინძურების საწინააღმდეგო ღონისძიებების დაცვით.

2.გარემოს დაცვის სამსახურის ნებართვის გარეშე მშენებლობის სიახლოვეს იკრძალება ხეებისა და ნარგავების მოჭრა ან განადგურება.

3)დაუშვებელია არსებულ საკანცელიზაციო ჭებში ბეტონ-შემრევისა და ბეტონ-ტუმბოს მილსადენების ჩარეცხვა ან მათი დანაგვიანება სამშენებლო ნარჩენებით;

4)სადემონტაჟო სამუშაოების დამთავრების პერიოდში შენობიდან სამშენებლო ნაგვის ღიად გადმოყრა დაუშვებელია, სადემონტაჟო სამუშაოთა წარმოებისას მიღებული უნდა იქნას ზომები და შემუშავდეს ღონისძიებები გარემოსა და გარშემომყოფთა დასაცავად მტვრისგან და ხმაურისგან.

9.რეკომენდირებული მანქანა-მექანიზმების, სპეც.ავტო-ტრანსპორტისა და ხელსაწყოების უწყისი

დემონტაჟის უწყვეტი რითმისა და ტექნოლოგიურობის უზრუნველსაყოფად აუცილებელია მისი აღჭურვა თანამედროვე ტექნიკური საშუალებებით, მათი რეკომენდირებული ჩამონათვალი მოცემულია ცხრილში:

	დასახელება	მარკა	რაოდ.ცალი
1	თვითმცლელი, ძარიანი და სპეცავტოტრანსპორტი სხვადასხვა სამშენებლო მასალის/ნარჩენების გასატანად. ავტო-ამწე (24 მეტრიანი) მასალების ჩამოსატვირთად ; ავტო-კალათი (24 მეტრიანი) ექსკავატორი "კოდალის" და "ბეტონის მაკრატელის" ჰიდრავლიკური მექანიზმით		5 2 2 1
2	პერფორატორი		5
3	აირ შესადუღებელი აპარატი ელ.შესადუღებელი აპარატი	კომპლ. კომპლ.	2 2
4	მოძრავი ანევმატური ინსტრუმენტები: საბურღი, ხრახნდამჭერი და სხვა		2
5	სხვადასხვა დანიშნულების ხელის მოწყობილობა-ინსტრუმენტები;	კომპლ.	2

შპს "ოპტიმუსი"-ს

დირექტორი,

ინჟინერ-მშენებელი

გ.ჭანკვეტაძე

სამშენებლო სამონტაჟო სამუშაოების წარმოების კალენდარული გრაფიკი "მოპ-1"

სადემონტაჟო ობიექტი მდებარეობს ქ.თბილისი, დადიანის ქ.N32 მიწის ნაკვეთებზე (ს/კ 01.12.12.011.152, 01.12.12.011.154 01.12.12.011.155 01.12.12.011.156)
არსებული შენობა-ნაგებობების დემონტაჟის ორგანიზაციის პროექტი დამუშავებულია სამშენებლო ნორმების და წესების მიხედვით.

შენობები წარმოადგენენ სხვადასხვა დანიშნულების ობიექტებს.

აღნიშნული სამუშაოების მომზადება და შესრულება საჭიროებს 12 თვის ვადას.

წარმოდგენილი გრაფიკი შედგენილია საქართველოს
მთავრობის №255 31.05.19 დადგენილების მე-20 მუხლის მე-8 პუნქტის თანახმად
მშენებლობის ორგანიზაციის პროექტში შესაძლებელია მშენებლობის განხორციელების ძირითადი
რიგის ეტაპების გაერთიანება,დაყოფა ან/და ამოღება ამ დადგენილებით განსაზღვრული შენობა-ნაგებობის კლასების განსაზღვრა კლასების
შესაბამისად.

კერძოდ, გრაფიკში გაწერილია ორი რიგის სამუშაოები.

პირველი რიგის (მოსამზადებელი სამუშაოები) ორ ეტაპად და მეორე რიგის (ძირითადი სამშენებლო სამუშაოები) სამ ეტაპად· სულ ხუთი ეტაპი.
პირველი რიგის სამუშაოებს მიცემული აქვს ორი თვის ვადა, მეორე რიგის სამუშაოების

ეტაპებს თვე. გრაფიკში დაფიქსირებულია ყველა ის ძირითადი სამუშაოს ჩამონათვალი, რასაც მოიცავს სამშენებლო პროცესი სადემონტაჟო სამუსაოების წარმოების დროს.

მშენებლობის გრაფიკი თვეების მიხედვით

	სამუშაოთა ჩამონათვალი	I თვე		II თვე		III თვე		IV თვე		V თვე		VI თვე		VII თვე		VIII თვე		IX თვე		X თვე		XI თვე		XII თვე	
		15	30	15	30	15	30	15	30	15	30	15	30	15	30	15	30	15	30	15	30	15	30	15	30
	I რიგის სამუშაოები																								
1	I ეტაპი სამშენებლო მოედნის მოწესრიგება,შეზღუდვებისა და საინფორმაციო ბანერის გაკვრა																								
2	2 ეტაპი არსებული საინჟინრო კომუნიკაციების ჩაჭრა																								
	II რიგის სამუშაოები																								
3	3 ეტაპი შენობების სრული დემონტაჟი																								
4	4 ეტაპი სამშენებლო ნარჩენების გატანა																								
5	5 ეტაპი ,ტერიტორიის სრული დასუფთავება																								

დირექტორი		გ.ჯანკვეტაძე	ქ.თბილისი, დადიანის ქ. 32 (ს/კ 01.12.12.011.130 01.12.12.011.150 01.12.12.011.153, 01.12.12.011.158	სტადია	ფურცელი	ფურცლები
შეასრულა		ა.მურვანიძე		პროექტი		
			კალენდარული გრაფიკი	optimus ოპტიმუსი		
			არსებული შენობების სრული დემონტაჟი	თბილისი 2025 წელი		

საექსპერტო კვლევითი ჯგუფი

შ.პ.ს "ექსპერტ დეველოპმენტი"



LTD "expert development"

თბილისი, მტკვრის ქუჩა №6

ტელ: 599 98 05 21

Mail:expert_development@gmail.com

2025 წელი

ქ. თბილისი, დადიანის ქ.N32-ში (მიწის ნაკვეთის ს/კ 01.12.12.011.152 მდებარე შენობების N01/1, 02/1, 03/3, 04/2, 05/1 და 06/3), (მიწის ნაკვეთის ს/კ 01.12.12.011.154 მდებარე შენობების N01/1, 02/1, 03/1, 04/1, 06/1, 07/1, 08/1 და 09/1), (მიწის ნაკვეთის ს/კ 01.12.12.011.155 მდებარე შენობების N01/1) და (მიწის ნაკვეთის ს/კ 01.12.12.011.156 მდებარე შენობების N01/1, 02/1, 03/3, 04/1)- ის სადემონტაჟო სამუშაოების ორგანიზაციის პროექტის

საექსპერტო შეფასება

ობიექტის მისამართი - ქ.თბილისი, დადიანის ქ.N32-ში (მიწის ნაკვეთის ს/კ 01.12.12.011.152, 01.12.12.011.154, 01.12.12.011.155 01.12.12.011.156);

ობიექტის სტატუსი/ფუნქციური დანიშნულება - საპროექტო (სადემონტაჟო)/საცხოვრებელი;

ობიექტის კლასი პასუხისმგებლობის მიხედვით - III კლასი;

ექსპერტიზის სახე - საინჟინრო-ტექნიკური ექსპერტიზა;

ექსპერტიზის დამნიშნავი - ფიზიკური/იურიდიული პირი – შპს „ოპტიმუსი“ ს/კ 404420998;

შემსრულებელი ექსპერტი –შემსრულებელი ექსპერტი – ალექსანდრე ყურაშვილი ინჟინერი-მშენებელი, კონსტრუქტორი.

ექსპერტის წინაშე დასმული კითხვები – ქ. თბილისი, დადიანის ქ.N32-ში (მიწის ნაკვეთის ს/კ 01.12.12.011.152 მდებარე შენობების N01/1, 02/1, 03/3, 04/2, 05/1, 06/3, 07/1 და 08/1), (მიწის ნაკვეთის ს/კ 01.12.12.011.154 მდებარე შენობების N01/1, 02/1, 03/1, 04/1, 05/1, 06/1, 07/1, 08/1 და 09/1), (მიწის ნაკვეთის ს/კ 01.12.12.011.155 მდებარე შენობების N01/1, 02/1, 03/1, 04/1, 05/1, 06/1) და (მიწის ნაკვეთის ს/კ 01.12.12.011.156 მდებარე შენობების N01/1, 02/1, 03/3, 04/1)-ის სადემონტაჟო სამუშაოების ორგანიზაციის პროექტის საექსპერტო შეფასება და შესაბამისი ანგარიშის მომზადება;

ექპერტიზაზე წარმოდგენილი ან/და ექსპერტის მიერ მოძიებული დოკუმენტაცია - 1) მიწის ნაკვეთის ამონაწერი საჯარო რეესტრიდან; 2) მიწის ნაკვეთის საკადასტრო გეგმა; 3) მშენებლობის ორგანიზაციის პროექტი შემდგარი - ტექსტური და გრაფიკული ნაწილებისგან. სამუშაოთა კალენდარული გრაფიკი;

გამოყენებული ნორმატიული აქტები და სხვა სახელმძღვანელო ლიტერატურა:

1. სნდაწ 3.01.01-85* - „სამშენებლო წარმოების ორგანიზაცია“
2. სნდაწ 1.04.03-85 – „მშენებლობის ხანგრძლივობის ნორმები“

საქართველო, ქ.თბილისი. რუსთაველის გამზ.№1 ტელ: +: +995 595 902225
GEORGIA, TBILISI. RUSTAVELI AVE.1 TEL: +995 595 902225; email:g.chankvetadze@optimusi.ge

3. სნდაწ III-4-80- „უსაფრთხოების ტექნიკა მშენებლობაში” -კრებული სამახსოვრო ქართულ ენაზე-მოქმედი სნ და წ ამონაკრები -საქართველოს ურბანიზაციისა და მშენებლობის სამინისტროს გამოცემა. თბილისი 1987 წ.
4. შ.ბაქანიძე, მ.ლორთქიფანიძე, - „ტექნიკური ზედამხედველობა მშენებლობაზე“ ქ.თბილისი 2006წ.
5. სნდაწ 3.01.01-85* „სამშენებლო საქმიანობის წარმოება“
6. სნდაწ 3.01.01-85* „ტექნიკური უსაფრთხოება მშენებლობაში“
7. N361 27.05. 2014 წ. „მშენებლობის უსაფრთხოების შესახებ ტექნიკური ზედამხედველობის შესახებ ტექნიიკური რეგლამენტი“
8.N477 27.10. 2017 წ. „სიმაღლეზე მუშაობის უსაფრთხოების შესახებ ტექნიკური რეგლამენტი;
9. საქართველოს მთავრობის დადგენილება N255 2019 წლის 31 მაისი მშენებლობის ნებართვის გაცემისა და ექსპლუატაციაში მიღების წესებისა და პირობების შესახებ;
10. სნ და წ 3.03.01-87 –„მზიდი და შემომფარგლავი კონსტრუქციები“

კვლევა – ჩემს მიერ, საექსპერტო შეფასება ჩაუტარდა ქ. თბილისი, დადიანის ქ.N32-ში (მიწის ნაკვეთის ს/კ 01.12.12.011.152 მდებარე შენობების N01/1, 02/1, 03/3, 04/2, 05/1, 06/3, 07/1 და 08/1), (მიწის ნაკვეთის ს/კ 01.12.12.011.154 მდებარე შენობების N01/1, 02/1, 03/1, 04/1, 05/1, 06/1, 07/1, 08/1 და 09/1), (მიწის ნაკვეთის ს/კ 01.12.12.011.155 მდებარე შენობების N01/1, 02/1, 03/1, 04/1, 05/1, 06/1) და (მიწის ნაკვეთის ს/კ 01.12.12.011.156 მდებარე შენობების N01/1, 02/1, 03/3, 04/1)-ის სადემონტაჟო სამუშაოების მშენებლობის ორგანიზაციის პროექტს, რომელიც მოიცავს - პროექტის ტექსტურ ნაწილს, კალენდარულ გრაფიკს და სამშენებლო პოლიგონზე სპეც.ავტოტექნიკის განთავსების გრაფიკულ ნაწილს.

წარმოდგენილი მოპ-ი შედგენილია შპს „ოპტიმუსის“ ინჟინერ-კონსტრუქტორის - გ.ჭანკვეტაძის მიერ;

ტექსტური ნაწილი შეიცავს შემდეგ თავებს:

1) თავფურცელს, ობიექტის დასახელებასა და მისამართს;
2) სარჩევს;
3) შესავალს, ობიექტის დახასიათებას;
4) ობიექტის ტექნიკურ ეკონომიურ მაჩვენებლებს;
5) მშენებლობის ვადებს და მშენებლობის წარმოების მეთოდებს;
6) სამშენებლო და სატრანსპორტო საშუალებებზე მოთხოვნათა ნაკრები უწყისი;
7) მშენებლობის უზრუნველყოფა ენერგეტიკული რესურსებით და წყლით;
8) დროებითი ნაგებობების მოწყობა;
9) უსაფრთხოების ტექნიკა და ხანძარსაწინააღმდეგო ღონისძიებები;
10) სამშენებლო გენგეგმის განმარტებითი ბარათი;
11) ეკოლოგიისა და ბუნების დაცვის საკითხები;

საქართველო, ქ.თბილისი. რუსთაველის გამზ.№1 ტელ: +: +995 595 902225
GEORGIA, TBILISI. RUSTAVELI AVE.1 TEL: +995 595 902225; email:g.chankvetadze@optimusi.ge

თავებში მოკლედ და ნათლად არის აღწერილი სამშენებლო მოედნის ორგანიზების და მოსამზადებელი სამუშაოების ჩატარების, ამ წესებით განსაზღვრული მშენებლობის რიგითობის, ეტაპების და მათი ხანგრძლივობები, რომელიც შემდგომში ასახულია კალენდარულ გრაფიკში.

ასევე მოცემულია უსაფრთხოების უზრუნველყოფის მეთოდების და ღონისძიებების აღწერა.

სამშენებლო მოედნის გეგმაზე და მის განმარტებით ბარათში მოცემულია - მიწის ნაკვეთის საკადასტრო საზღვრების, სამშენებლო მოედნის საზღვრების, საპროექტო შენობა-ნაგებობის განთავსების, სამშენებლო მოედანზე სამშენებლო ტექნიკის მოძრაობის სქემის და განთავსების, ასევე სამშენებლო მასალების და დროებითი შენობა-ნაგებობების ლოკაციები მათი გაბარიტული ზომებით;

მოპ-ი შედგენილია ქვეყანაში მოქმედი სამშენებლო წესებისა და ნორმატიული აქტების საფუძველზე. მასში ზუსტად და დეტალურად არის გაწერილი ყველა ის ქმედება, რაც საჭიროებს სადემონტაჟო სამუშაოების სრულად, უსაფრთხოდ და ზედმიწევნით ჩატარებისთვის, გამომდინარე აქედან სადემონტაჟო სამუშაოების წარმართვას წარმოდგენილი ორგანიზაციის პროექტის შესაბამისად, დადებითი რეკომენდაცია ეძლევა.

საქართველო, ქ.თბილისი. რუსთაველის გამზ.№1 ტელ: +: +995 595 902225
GEORGIA, TBILISI. RUSTAVELI AVE.1 TEL: +995 595 902225; email:g.chankvetadze@optimusi.ge

დასკვნა - ქ. თბილისი, დადიანის ქ.N32-ში (მიწის ნაკვეთის ს/კ 01.12.12.011.152 მდებარე შენობების N01/1, 02/1, 03/3, 04/2, 05/1, 06/3, 07/1 და 08/1), (მიწის ნაკვეთის ს/კ 01.12.12.011.154 მდებარე შენობების N01/1, 02/1, 03/1, 04/1, 05/1, 06/1, 07/1, 08/1 და 09/1), (მიწის ნაკვეთის ს/კ 01.12.12.011.155 მდებარე შენობების N01/1, 02/1, 03/1, 04/1, 05/1, 06/1) და (მიწის ნაკვეთის ს/კ 01.12.12.011.156 მდებარე შენობების N01/1, 02/1, 03/3, 04/1)-ის სადემონტაჟო სამუშაოების მშენებლობის ორგანიზაციის პროექტი შედგენილია ქვეყანაში არსებული სამშენებლო ნორმატიული აქტების შესაბამისად, კვალიფიციურად, მასში ზუსტად არის გაწერილია ყველა ის დეტალი, რასაც საჭიროებს აღნიშნულ სადემონტაჟო სამუშაოების სრულად განხორციელება.

ყოველივე ზემოთთქმულიდან გამომდინარე, ექსპერტიზაზე წარმოდგენილი სადემონტაჟო სამუშაოების ჩატარებას ცალსახად დადებით რეკომენდაციას ვაძლევ.

ინჟინერ-ექსპერტი: **ალ.ყურაშვილი**



საქართველო, ქ.თბილისი. რუსთაველის გამზ.№1 ტელ: +: +995 595 902225
GEORGIA, TBILISI. RUSTAVELI AVE.1 TEL: +995 595 902225; email:g.chankvetadze@optimusi.ge

სამუშაო გამოცდილება

გვარი, სახელი, მამის სახელი: - ყურაშვილი ალექსანდრე

მისამართი: - ქ.თბილისი, იპ. ხვიჩიას ქუჩა №16, ბინა 11

ტელეფონი: - ტელ: 2 37 55 77
მობ: 5 99 05 70 94
პ/ნ 01024034907

განათლება: - 2002 წელს ჩავაბარე და 2008 წელს დავამთავრე საქართველოს პოლიტექნიკური ინსტიტუტის სამშენებლო ფაკულტეტი, სპეციალობით სამრეწველო და სამოქალაქო მშენებლობა (მაგისტრი)

- მშნებელ-ინჟინერის სამუშაო საქმიანობა და გამოცდილება 2006 წლიდან დღემდე.

-შპს "ვალენტია ინდუსტრია" 2005-2006წწ.

-"სახელმწიფო უზრუნველყოფის სამსახური" თანამდებობა: ქონების განვითარების სამსახურის სპეციალისტი 2006-2009 წწ. (ავლაბრის ადმინისტრაციული კომპლექსის მშენებლობაზე)

- 2009 წლიდან 2011 წლამდე ვმუშაობდი საპროექტო ორგანიზაცია შპს "დიტრიხ"-ში კონსტრუქტორის პოზიციაზე მის: ქ.თბილისის, ბახტრიონის ქუჩა №28

- 2011 წლიდან შპს "ლილეო"– ს დირექტორი თანამდებობა: ინჟინერ-კონსტრუქტორი
- 2018 წლიდან დღემდე შპს "ექსპერტ დეველოპმენტი"-ს დირექტორი, თანამდებობა : ინჟინერ-ექსპერტი

ენების ცოდნა: - ქართული– მშობლიური
- რუსული-კარგად
- ინგლისური-კარგად

სხვა მონაცემები:

კომპიუტერული პროგრამები:
OS: Auto cad; ArchiCAD; Windows XP; Microsoft Office; Internet Explorer; საინჟინრო-გამოთვლითი პროგრამა Lira

2009 წლიდან - დღემდე, თბილისსა და საქართველოს სხვადასხვა რეგიონებში, შესწავლილი მაქვს 200 ერთეულამდე ავარიული ან/და სარეკონსტრუქციო 1-ლი, მე-2, მე-3 და მე-4 კლასის შენობა-ნაგებობა, რაზედაც გაცემულია შესაბამისი ნახაზები, საექსპერტო დასკვნები და რეკომენდაციები. თბილისსა და საქართველოს სხვადასხვა რეგიონებში დაპროექტებული მაქვს 600-ზე მეტი 1-ლი, მე-2, მე-3, მე-4 კლასის შენობების კონსტრუქციული პროექტი. თბილისსა და საქართველოს სხვადასხვა რეგიონებში შესრულებული მაქვს 4000 მეტ ობიექტზე საექსპერტო დასკვნები, სადემონტაჟო-სამშენებლო ობიექტების ექსპერტიზა, შენობა-ნაგებობების ტექნიკური მდგომარეობების ექსპერტიზა, სარეკონსტრუქციო ნაგებობების ექსპერტიზა, შენობა-ნაგებობებზე ზემოქმედებასა და მე-4 კლასის შენობებისთვის ფუძე-საძირკვლებისა და სხვა კონსტრუქციული ელემენტების საექსპერტო შეფასების შესახებ. ჩემს მიერ, თბილისში მომზადებულია რამოდენიმე ათეული მეოთხე კლასის მრავალბინიანი საცხოვრებელი და მრავალფუნქციური კომპლექსების, საწარმო ტიპის ნაგებობების პროექტის კონსტრუქციული ნაწილები.

Georgia
IDENTITY CARD

GEO



სახელი / FIRST NAME
ალექსანდრე
ALEKSANDRE

გვარი / LAST NAME
ყურაშვილი
KURASHVILI

მოქ. / CIT | სქესი / SEX | პირადი No / PERSONAL No
GEO | მ / M | 01024034907

დაბადების თარიღი / DATE OF BIRTH
21.02.1985

ვადის გასვლის თარიღი / DATE OF EXPIRY
15.10.2029

ბარათის No / CARD No
19IA43611

ხელმოწერა / SIGNATURE


TBILISI
15.10.2019
MINISTRY OF JUSTICE
IDGE019IA4361130102403490 7<<<<
8502212M2910150GEO<<<<<<<<<<<8
KURASHVILI<<ALEKSANDRE<<<<<<<<

TECHNICAL UNIVERSITY

GEORGIAN TECHNICAL UNIVERSITY

DIPLOMA

With honours

STU № 000839

This is to certify that Mr./Ms. Alexander Kurashvili
(Name, Surname)

was enrolled in 2002 in Georgian Technical University and in 2006

completed the requirements of Faculty of Civil Engineering

Bachelor's Degree of the University

with major in Industrial and Civil Engineering

By the decision of the State Qualification Commission September 18, 2006, (Month, Day, Year) Mr. Alexander Kurashvili (Name, Surname) was awarded the Academic Degree of

Bachelor of Civil Engineering

GEORGIAN TECHNICAL UNIVERSITY 211349192

Rector [signature]

Dean G. Laguradze [signature]

City: Tbilisi

Registration # 06535

საქართველოს ტექნიკური უნივერსიტეტი

დიპლომი

წარჩინებით

STU № 000839

ეძლევა ალექსანდრე ქურაშვილს

მოწმობს, რომ იგი 2002 წელს ჩაირიცხა და 2006 წელს დაამთავრა საქართველოს ტექნიკური უნივერსიტეტის

სამშენებლო

ფაკულტეტის

ბაკალავრიატის სრული კურსი სამრეწველო და სამოქალაქო მშენებლობის

სპეციალობით

სახელმწიფო საკვალიფიკაციო კომისიის 2006 18. 9 (რიცხვი, თვე, წელი) გადაწყვეტილებით

ალექსანდრე ქურაშვილს მიენიჭა

ბაკალავრის აკადემიური ხარისხი და მშენებლის

კვალიფიკაცია

GEORGIAN TECHNICAL UNIVERSITY 211349192

რექტორი [signature]

დეკანი [signature]

ქალაქი თბილისი

სარეგისტრაციო ნომერი 06535

საქართველოს ტექნიკური უნივერსიტეტი

SCIRE PRO VITA

1922

UNIVERSITAS TECHNICAE GEORGIANA

მაგისტრის დიპლომი

MASTER'S DIPLOMA

დამკვეთი: საქართველოს ტექნიკური უნივერსიტეტი
დამამზადებელი: შპს „[illegible]"
სზს რეგისტრაციის № 04-1599

GEORGIA

LEGAL ENTITY OF PUBLIC LAW
TECHNICAL UNIVERSITY OF GEORGIA

MASTER'S

DIPLOMA

MA № 000505

This is to certify that by the decision June 26, 2008.

of the Civil Engineering faculty

of the Technical University of Georgia

Mr. Alexander Kurashvili

born on February 21, 1985.

was awarded an academic Degree of Master with a Major in

Civil Engineering

seal Dean of the faculty Rector

Tbilisi September 18, 2008. Registration No 00504

საქართველო

საჯარო სამართლის იურიდიული პირი
საქართველოს ტექნიკური უნივერსიტეტი

მაგისტრის

დიპლომი

MA № 000505

საქართველოს ტექნიკური უნივერსიტეტის

ხაშმენებლო

ფაკულტეტის 2008 წლის 26 6 გადწყვეტილებით,

ალექსანდრე ყურაშვილს

დაბადებულს 1985 წლის 21 თებერვალს

მიენიჭა მშენებლობის

მაგისტრის აკადემიური ხარისხი.

ს. ა. დეკანი ფაკულტეტის რექტორი

თბილისი 18/09/2008 რეგისტრაციის # 00504

საქართველო

ორი ათას ჩვიდმეტი წლის ექვს დეკემბერს მე, საქართველოს ნოტარიუსს თეა მაღალდაძეს, ჩემს სანოტარო ბიუროში, რომელიც მდებარეობს მისამართზე: თბილისი, მტკვრის ქ. N6, მომმართა: **ალექსანდრე ყურაშვილმა**, რომელმაც წარმოადგინა მის მიერ შედგენილი **სამუშაო გამოცდილების** ერთი ეგზემპლარი და მოითხოვა მასზე მისი ხელმოწერის სანოტარო წესით დამოწმება.

მე დავადგინე მისი პირადობა წარმოდგენილი პირადობის დამადასტურებელი დოკუმენტით და დავრწმუნდი, რომ მე ნამდვილად **ალექსანდრე ყურაშვილმა** (დაბად.21.02.1985წ. პ/ნ 01024034907, პ/მ დ1428509) მომმართა.

მე შევამოწმე მისი ქმედუნარიანობა და ვადასტურებ, რომ მის ქმედუნარიანობაში ეჭვის შეტანის საფუძველი არ მაქვს.

მან განაცხადა, რომ მისთვის ცნობილია სამუშაო გამოცდილების შინაარსი და მასზე ხელმოწერის სამართლებრივი შედეგი, რომ იგი სრულად გამოხატავს მის ნებასა და სურვილს, რის შემდეგაც მან ჩემი თანდასწრებით, პირადად მოაწერა ხელი სამუშაო გამოცდილებას, რომელიც თან ერთვის სანოტარო აქტს.

ნოტარიუსმა მას განუმარტა, რომ იგი ამოწმებს მხოლოდ **სამუშაო გამოცდილებაზე** მისი ხელმოწერის ნამდვილობას და არა **სამუშაო გამოცდილებაში** მოყვანილი ფაქტის სიზუსტეს და ნამდვილობას. მე მას აგრეთვე განუმარტე, რომ ნოტარიუსს არ ეკისრება პასუხისმგებლობა კერძო აქტის კანონმდებლობასთან შეუსაბამობის, ან კერძო აქტში ხელმომწერის ნების არაადეკვატურად ასახვის გამო და შესაბამისად, პასუხს არ აგებს მის ნამდვილობაზე.

დამოწმებულია ერთი ხელმოწერის ნამდვილობა **სამუშაო გამოცდილების** ერთ ეგზემპლარზე და შესაბამისად გადახდილია სანოტარო საზღაური: "სანოტარო მოქმედებათა შესრულებისათვის საზღაურისა და საქართველოს ნოტარიუსთა პალატისათვის დადგენილი საფასურის ოდენობების, მათი გადახდევინების წესისა და მომსახურების ვადების დამტკიცების შესახებ" საქართველოს მთავრობის #507-ე დადგენილების (29.12.2011 წ.) 31-ე მუხლის საფუძველზე 2.00 ლარი, 39-ე მუხლის საფუძველზე 2.00 ლარი და საგადასახადო კოდექსის 169-ე მუხლის საფუძველზე დ.ღ.გ. 0.36 ლარი, ჯამში: 4.36 ლარი.

საქართველოს ნოტარიუსი
თეა მაღალდაძე

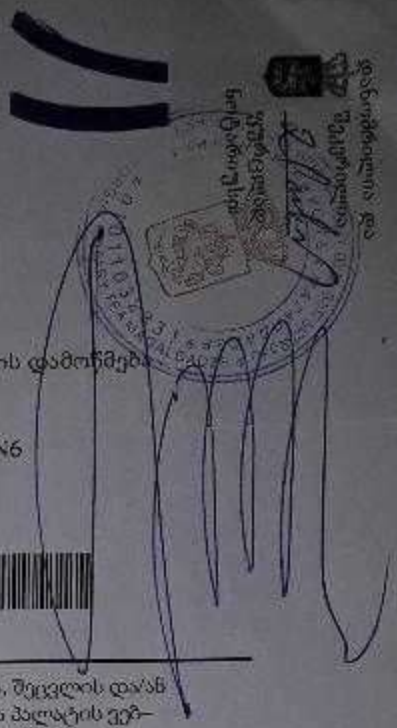

სანოტარო მოქმედების რეგისტრაციის ნომერი	N171419327
სანოტარო მოქმედების რეგისტრაციის თარიღი	06.12.2017 წ
სანოტარო მოქმედების დასახელება	ხელმოწერის ნამდვილობის დამოწმება
სრულიად	თეა მაღალდაძე
სანოტარო ბიუროს მისამართი	თბილისი, მტკვრის ქუჩა N6
სანოტარო ბიუროს ტელეფონი	0322931887
სანოტარო მოქმედების იდენტიფიკაციური ნომერი	31278100086917

სანოტარო მოქმედებისა და სანოტარო აქტის შესახებ ინფორმაციის (მისი მექმნის, შეცვლის და/ან გაუქმების შესახებ) მიღება–გადამოწმება შეგიძლიათ საქართველოს ნოტარიუსთა პალატის ვებ–გვერდზე: www.notary.ge ასევე შეგიძლიათ დარეკოთ ტელეფონზე: +995(32) 2 66 19 18